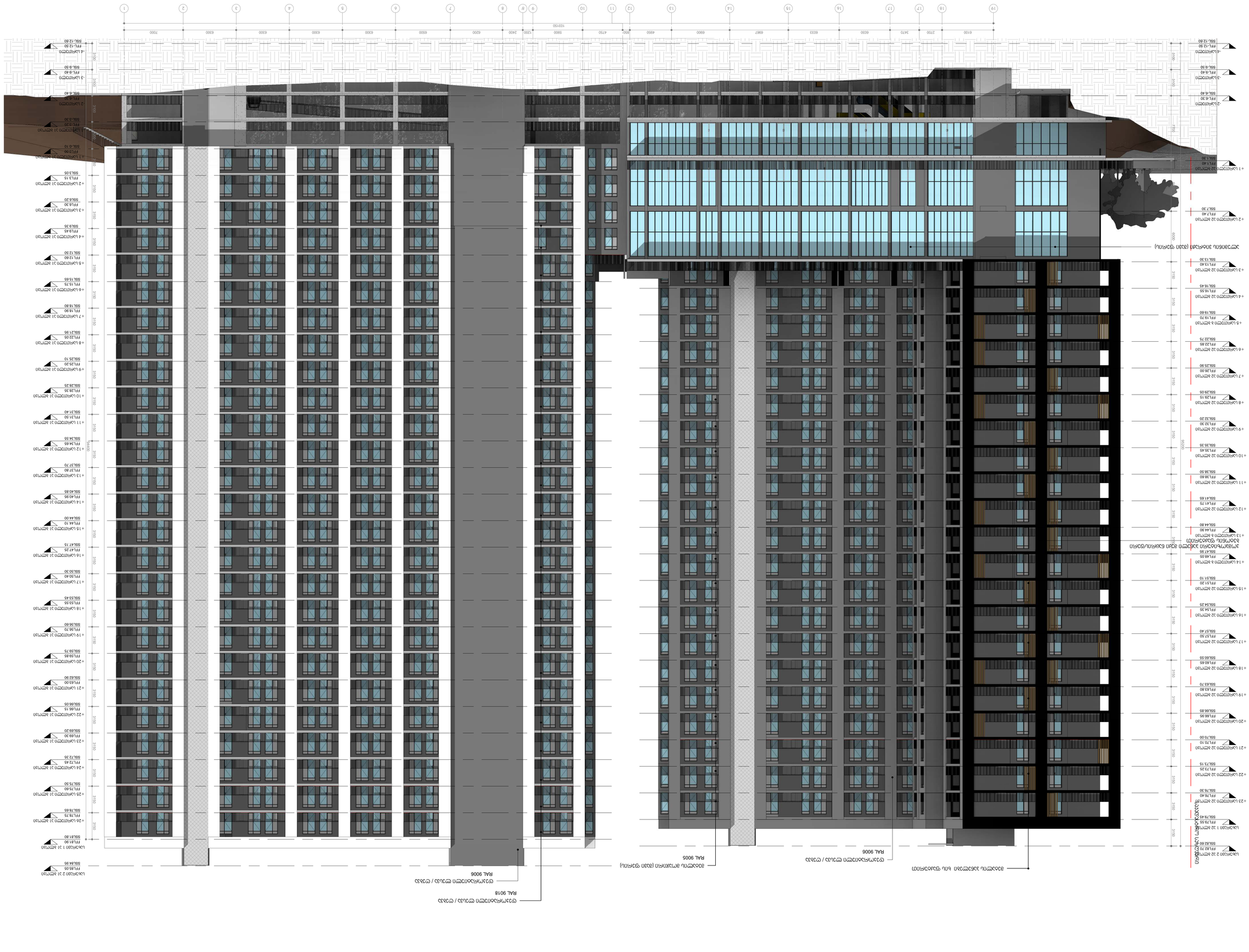
1 : 200
19-1
חזית מזרחית (חצר פנימית)
חזית מערבית (רחוב יגאל אלון)
RAL 9018
RAL 9006
RAL 9006
RAL 9006

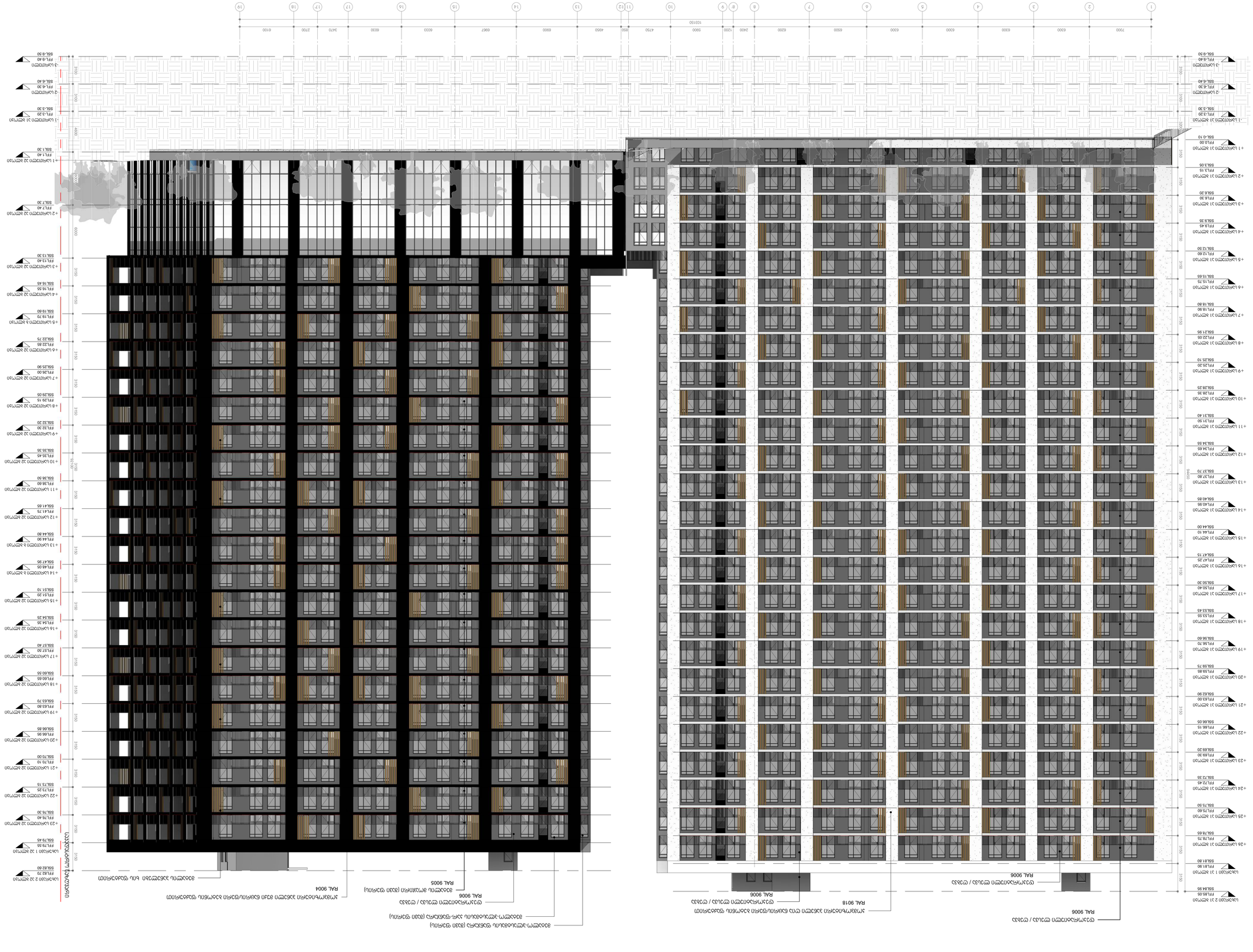
1 2 3 4 5 6 7 8 9 10 11 12 13 14 15 16 17 18 19
7200 6300 6300 6300 6300 6500 6500 6500 6623 6030 4750 4960 5900 4670 3470 2700 6100
103150
+1 Lиферотдел 31 жетчап FFL 3.30 SSL 3.30
+2 Lиферотдел 31 жетчап FFL 6.30 SSL 6.40
+3 Lиферотдел 31 жетчап FFL 9.40 SSL 9.50
-1 Lиферотдел 31 жетчап FFL 0.00 SSL 0.10
+1 Lиферотдел 31 жетчап FFL 3.30 SSL 3.40
+2 Lиферотдел 31 жетчап FFL 6.30 SSL 6.40
+3 Lиферотдел 31 жетчап FFL 9.40 SSL 9.50
+4 Lиферотдел 31 жетчап FFL 12.50 SSL 12.60
+5 Lиферотдел 31 жетчап FFL 15.65 SSL 15.75
+6 Lиферотдел 31 жетчап FFL 18.80 SSL 18.90
+7 Lиферотдел 31 жетчап FFL 21.95 SSL 22.05
+8 Lиферотдел 31 жетчап FFL 25.10 SSL 25.20
+9 Lиферотдел 31 жетчап FFL 28.25 SSL 28.35
+10 Lиферотдел 31 жетчап FFL 31.40 SSL 31.50
+11 Lиферотдел 31 жетчап FFL 34.55 SSL 34.65
+12 Lиферотдел 31 жетчап FFL 37.70 SSL 37.80
+13 Lиферотдел 31 жетчап FFL 40.85 SSL 40.95
+14 Lиферотдел 31 жетчап FFL 44.00 SSL 44.10
+15 Lиферотдел 31 жетчап FFL 47.15 SSL 47.25
+16 Lиферотдел 31 жетчап FFL 50.30 SSL 50.40
+17 Lиферотдел 31 жетчап FFL 53.45 SSL 53.55
+18 Lиферотдел 31 жетчап FFL 56.60 SSL 56.70
+19 Lиферотдел 31 жетчап FFL 59.75 SSL 59.85
+20 Lиферотдел 31 жетчап FFL 62.90 SSL 63.00
+21 Lиферотдел 31 жетчап FFL 66.05 SSL 66.15
+22 Lиферотдел 31 жетчап FFL 69.20 SSL 69.30
+23 Lиферотдел 31 жетчап FFL 72.35 SSL 72.45
+24 Lиферотдел 31 жетчап FFL 75.50 SSL 75.60
+25 Lиферотдел 31 жетчап FFL 78.65 SSL 78.75
+26 Lиферотдел 31 жетчап FFL 81.80 SSL 81.90
Lиферотдел 2 31 жетчап FFL 85.05 SSL 84.95
-1 Lиферотдел 31 жетчап FFL 0.00 SSL 0.10
+1 Lиферотдел 32 жетчап FFL 3.30 SSL 3.30
+2 Lиферотдел 32 жетчап FFL 6.40 SSL 6.30
+3 Lиферотдел 32 жетчап FFL 9.50 SSL 9.40
+4 Lиферотдел 32 жетчап FFL 12.60 SSL 12.50
+5 Lиферотдел 32 жетчап FFL 15.75 SSL 15.65
+6 Lиферотдел 32 жетчап FFL 18.90 SSL 18.80
+7 Lиферотдел 32 жетчап FFL 22.05 SSL 21.95
+8 Lиферотдел 32 жетчап FFL 25.20 SSL 25.10
+9 Lиферотдел 32 жетчап FFL 28.35 SSL 28.25
+10 Lиферотдел 32 жетчап FFL 31.50 SSL 31.40
+11 Lиферотдел 32 жетчап FFL 34.65 SSL 34.55
+12 Lиферотдел 32 жетчап FFL 37.80 SSL 37.70
+13 Lиферотдел 32 жетчап FFL 40.95 SSL 40.85
+14 Lиферотдел 32 жетчап FFL 44.10 SSL 44.00
+15 Lиферотдел 32 жетчап FFL 47.25 SSL 47.15
+16 Lиферотдел 32 жетчап FFL 50.40 SSL 50.30
+17 Lиферотдел 32 жетчап FFL 53.55 SSL 53.45
+18 Lиферотдел 32 жетчап FFL 56.70 SSL 56.60
+19 Lиферотдел 32 жетчап FFL 59.85 SSL 59.75
+20 Lиферотдел 32 жетчап FFL 63.00 SSL 62.90
+21 Lиферотдел 32 жетчап FFL 66.15 SSL 66.05
+22 Lиферотдел 32 жетчап FFL 69.30 SSL 69.20
+23 Lиферотдел 32 жетчап FFL 72.45 SSL 72.35
+24 Lиферотдел 32 жетчап FFL 75.60 SSL 75.50
+25 Lиферотдел 32 жетчап FFL 78.75 SSL 78.65
+26 Lиферотдел 32 жетчап FFL 81.90 SSL 81.80
Lиферотдел 1 32 жетчап FFL 85.20 SSL 85.05
RAL 9006
RAL 9018
RAL 9006
RAL 9006
RAL 9005
RAL 9004
RAL 9006
RAL 9006
RAL 9006

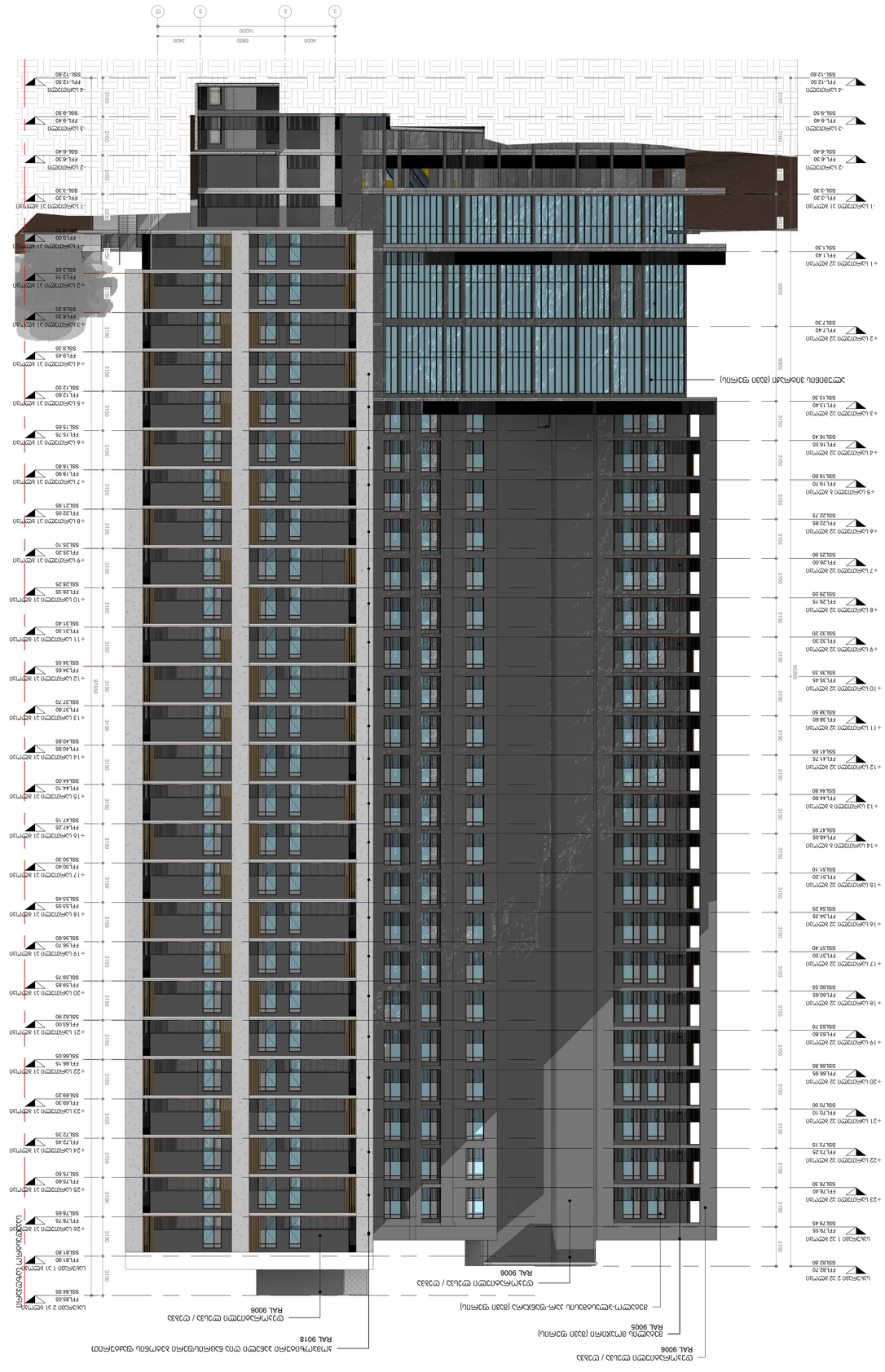

מהנדס אלומיניום	
מתכנן אלומיניום ושלבים	
מהנדס קונסטרוקציה ומתכת	
יועץ אקוסטיקה	
יועץ בטיחות	
יועץ אבטחה	
יועץ נגישות	
יועץ כיבוי אש	
יועץ חשמל	
יועץ אינסטלציה	
יועץ מיזוג אויר	
יועץ פיתוח	
יועץ תנועה	
יועץ תאורה	
יועץ סביבתי	
יועץ פיזיקה	
יועץ בטון	
יועץ קרקע	
יועץ איטום	
יועץ פרגולות	
יועץ מעליות	
יועץ גגות	
יועץ גינון	
יועץ ריהוט	
יועץ שילוט	
יועץ	

No.	תיאור	תאריך

מקרא

מגרש 17/32 אחיזת

מפת מיקום

שלב	היתר
קנ"מ	1 : 200
תאריך	25.05.2022
שעה	15:29:35
מספר	2136
מהדורה	SD

C:\Users\ארנון\Desktop\עבודות\2136_מגדל_גן_שלמה_מגדל_חזית.rvt

מתכנן	אדריכלים ומתכנני ערים

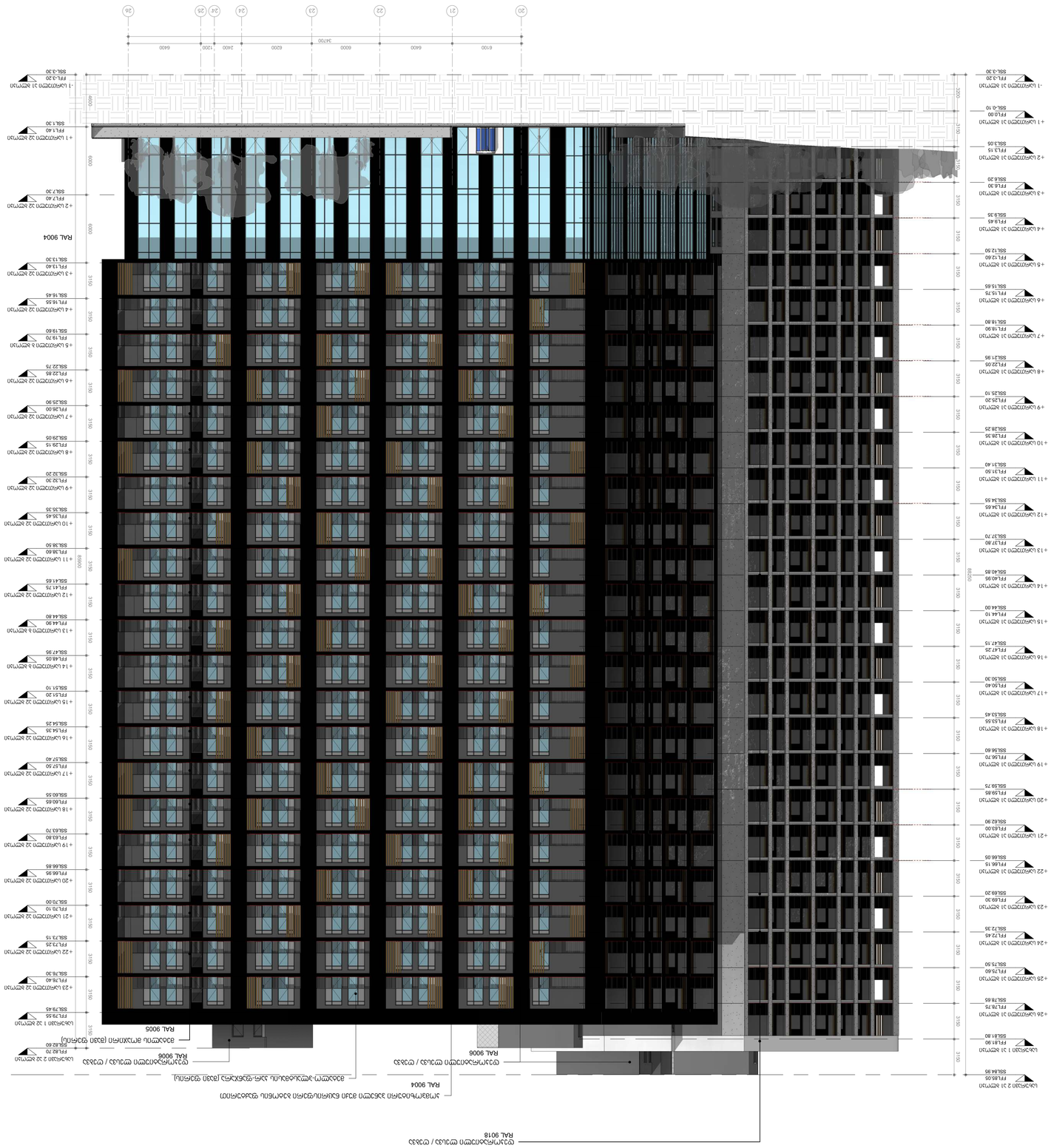
RAL 9018
RAL 9004
RAL 9006
RAL 9005
RAL 9004
RAL 9006
RAL 9006
RAL 9005
RAL 9004
RAL 9006
RAL 9006
RAL 9005
RAL 9004
RAL 9006

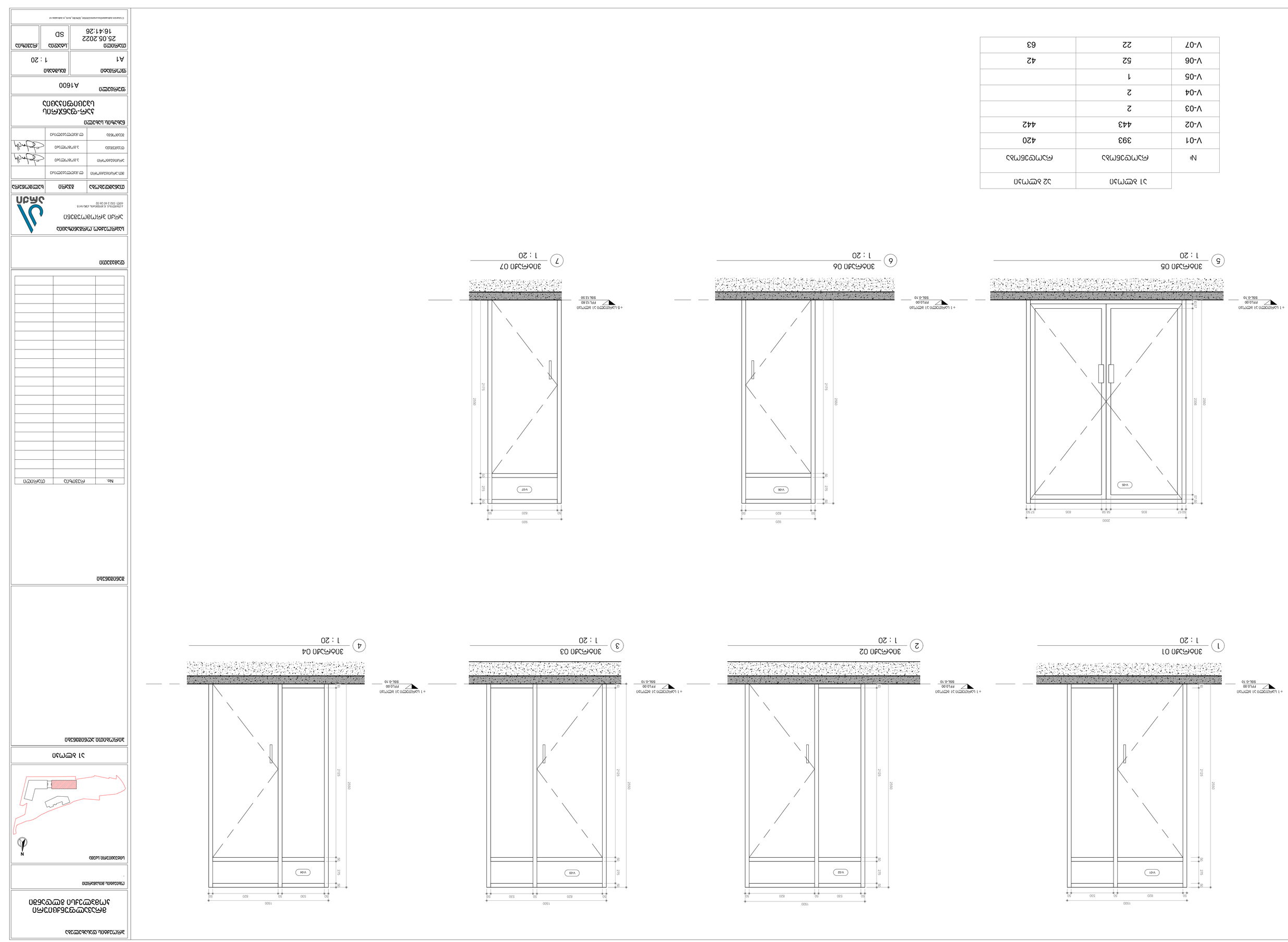
5
ЭТАЖНАЯ ОПАЛУБКА 05
1 : 20
6
ЭТАЖНАЯ ОПАЛУБКА 06
1 : 20
7
ЭТАЖНАЯ ОПАЛУБКА 07
1 : 20
1
ЭТАЖНАЯ ОПАЛУБКА 01
1 : 20
2
ЭТАЖНАЯ ОПАЛУБКА 02
1 : 20
3
ЭТАЖНАЯ ОПАЛУБКА 03
1 : 20
4
ЭТАЖНАЯ ОПАЛУБКА 04
1 : 20
+1 УРОВЕНЬ ЭТАЖНОЙ ПЛОЩАДКИ
FFL0.00
SSL-0.10

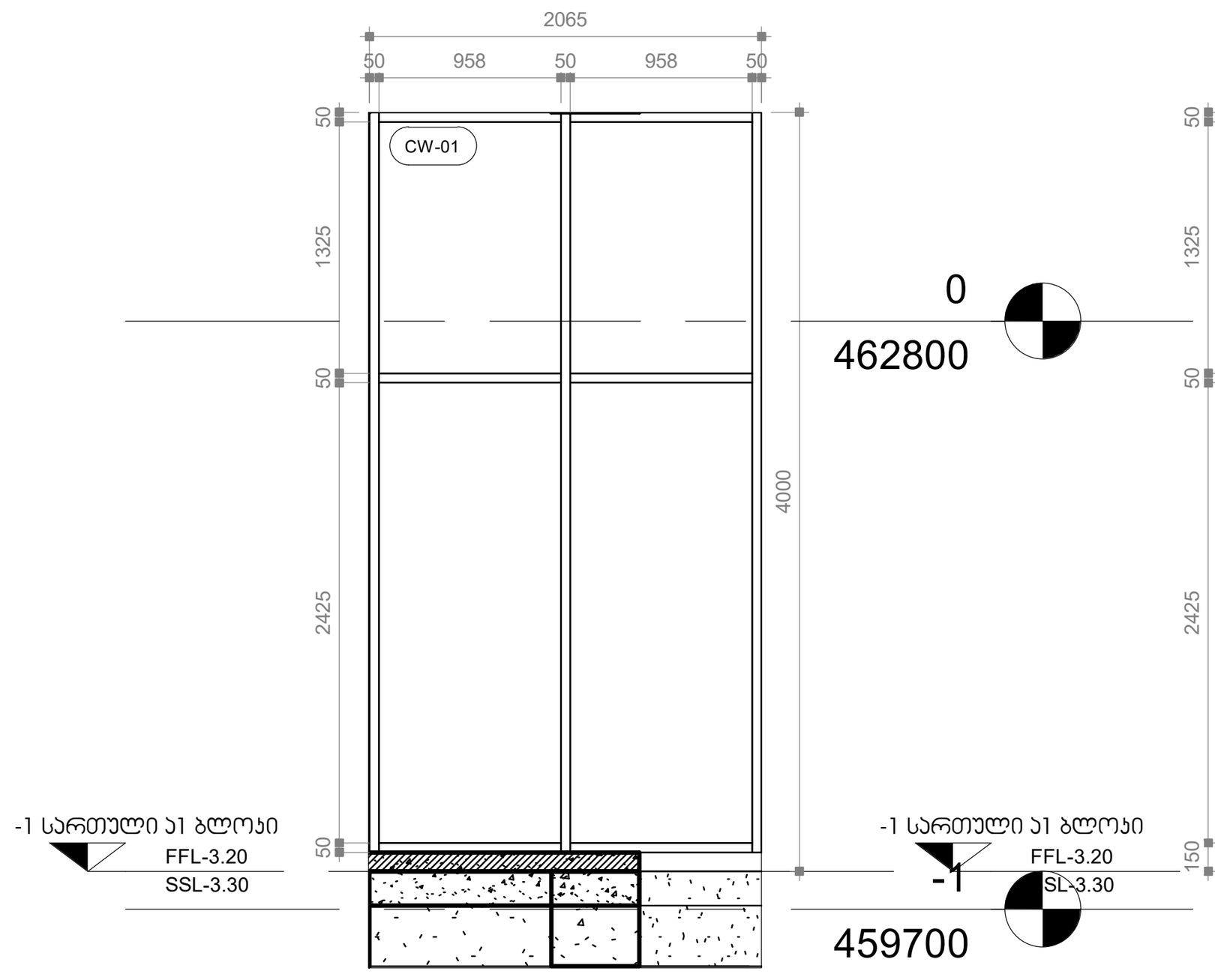

1 ვიტრაჟი -01
1 : 50

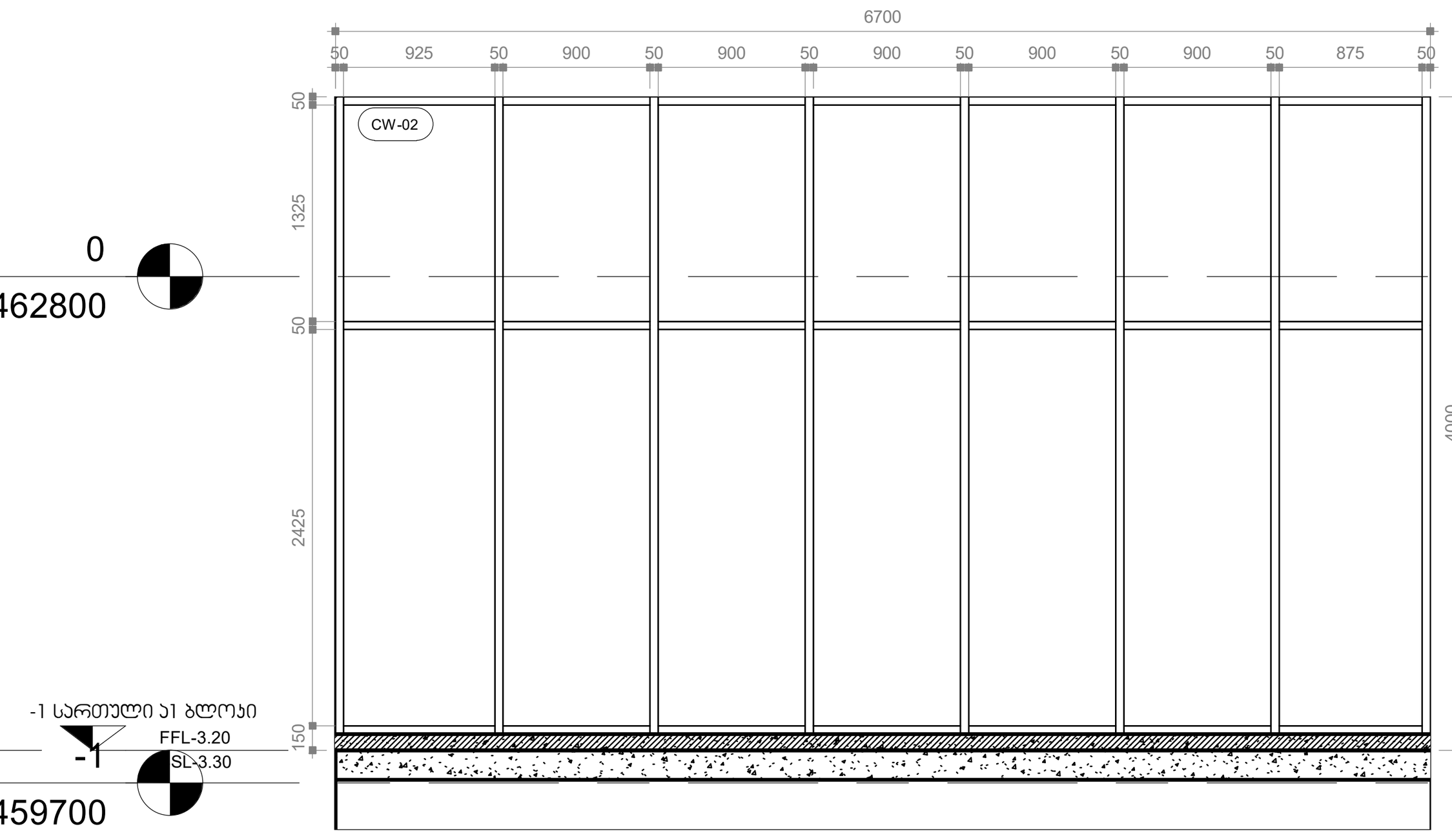

2 ვიტრაჟი -02
1 : 50

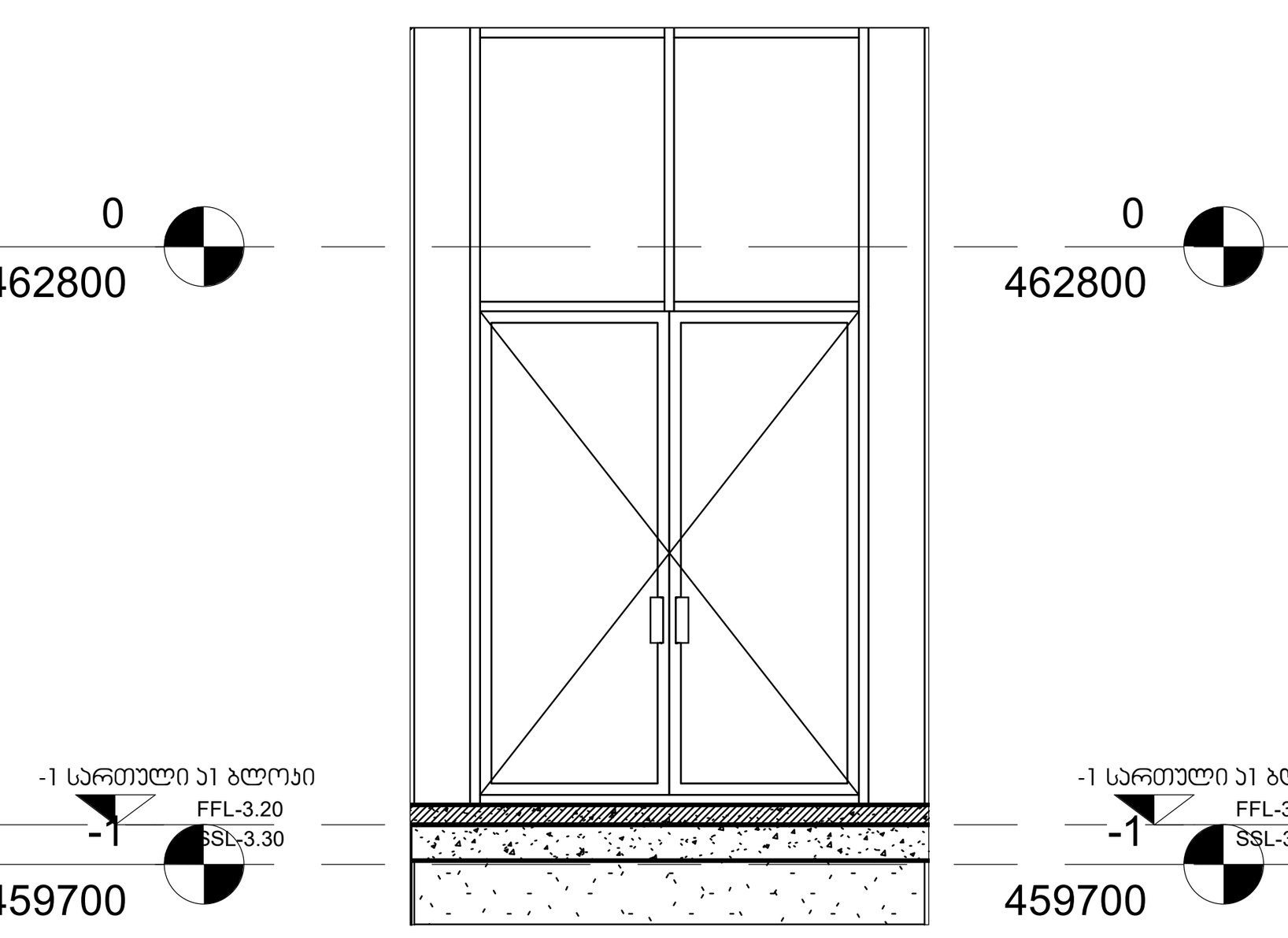

3 ვიტრაჟი -03
1 : 50

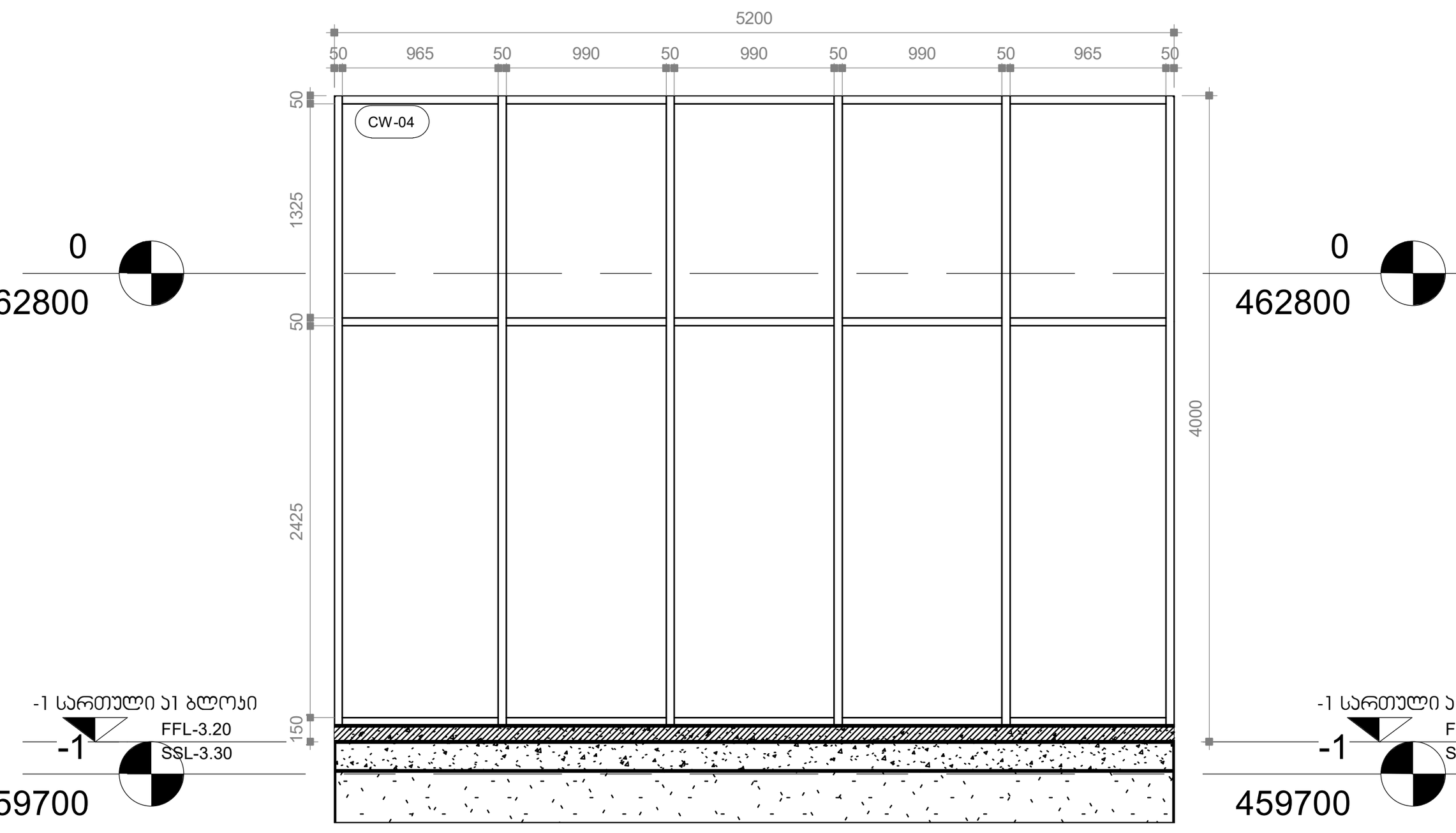

4 ვიტრაჟი -04
1 : 50

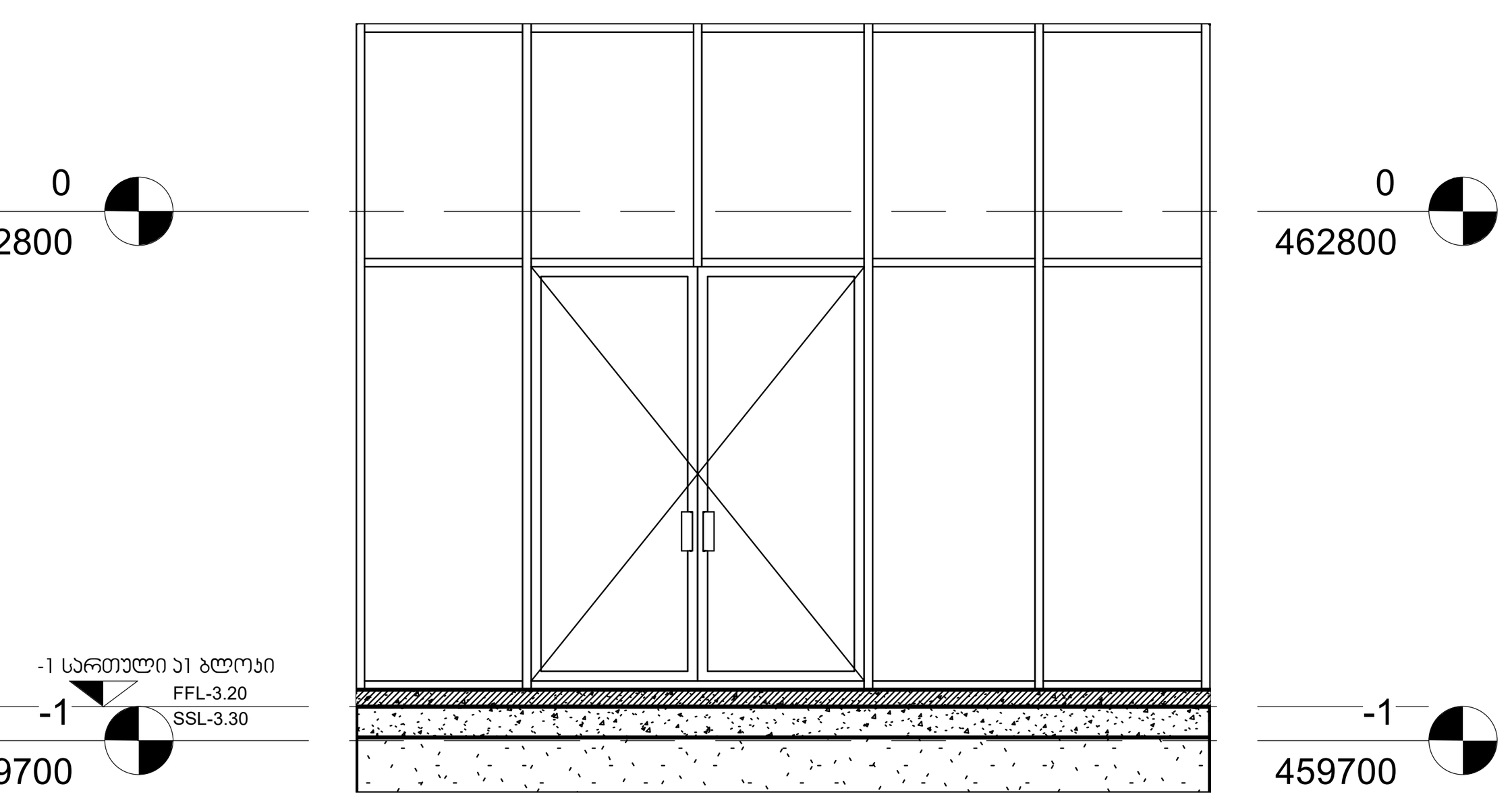

5 ვიტრაჟი -05
1 : 50

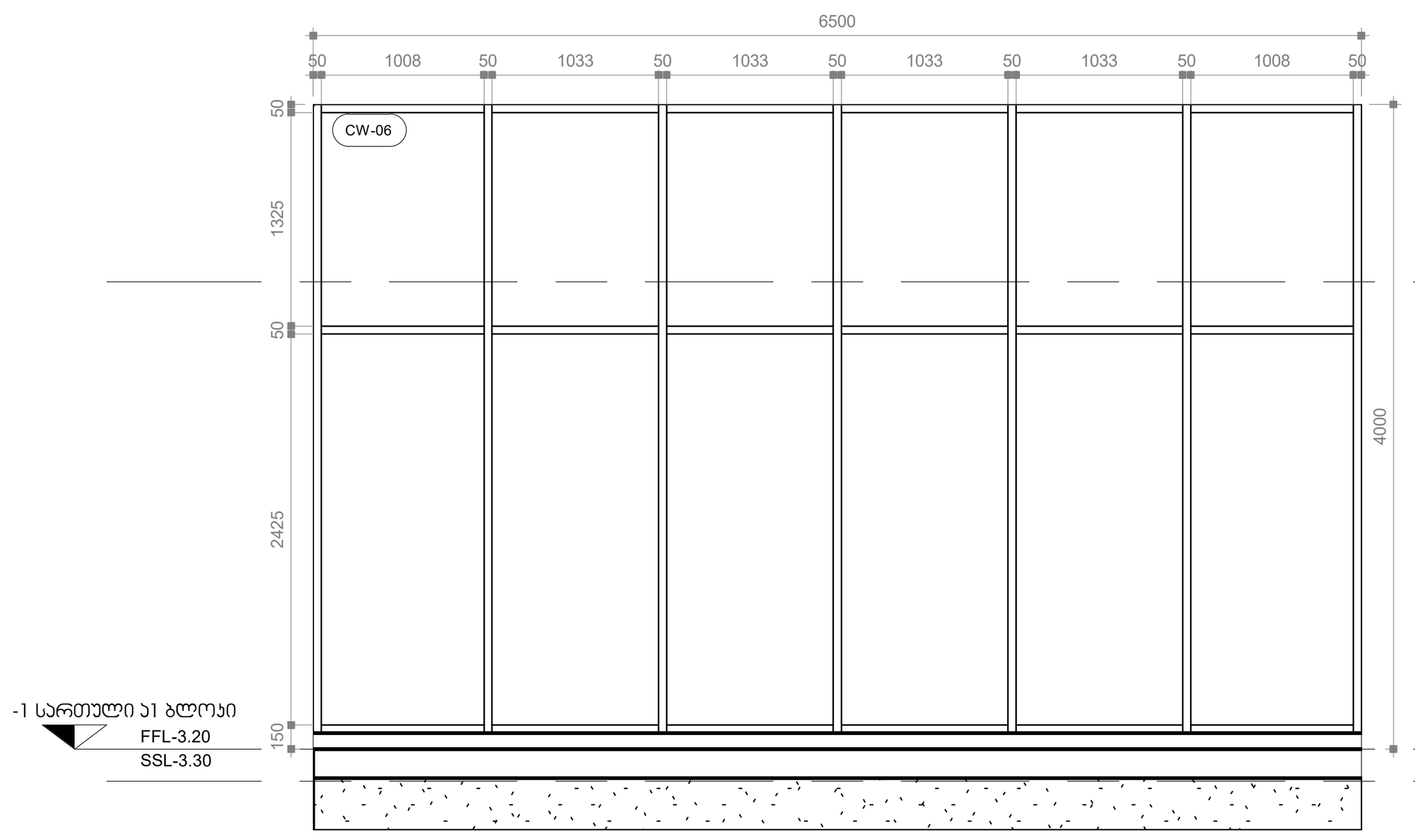

6 ვიტრაჟი -06
1 : 50

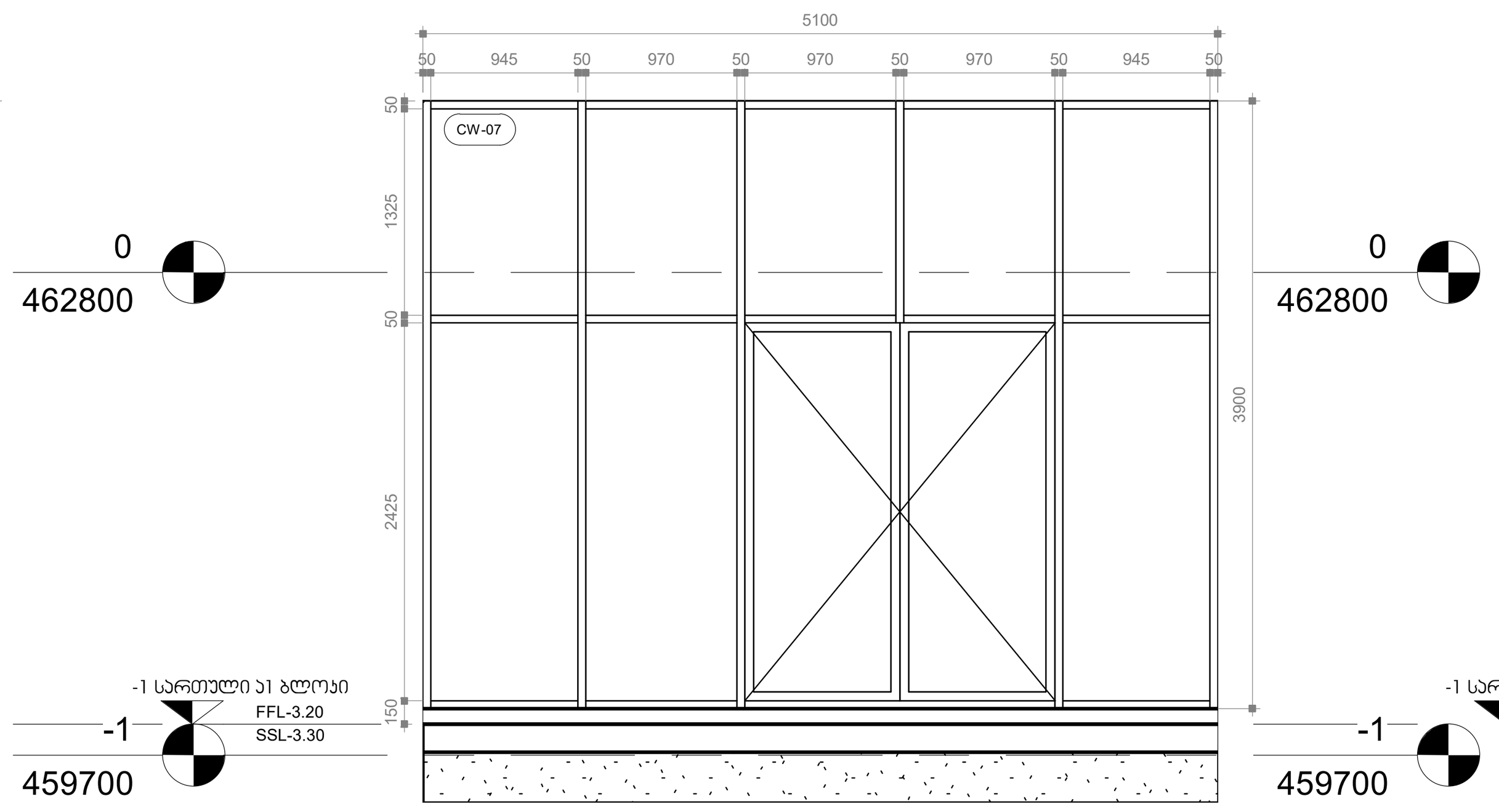

7 ვიტრაჟი -07
1 : 50

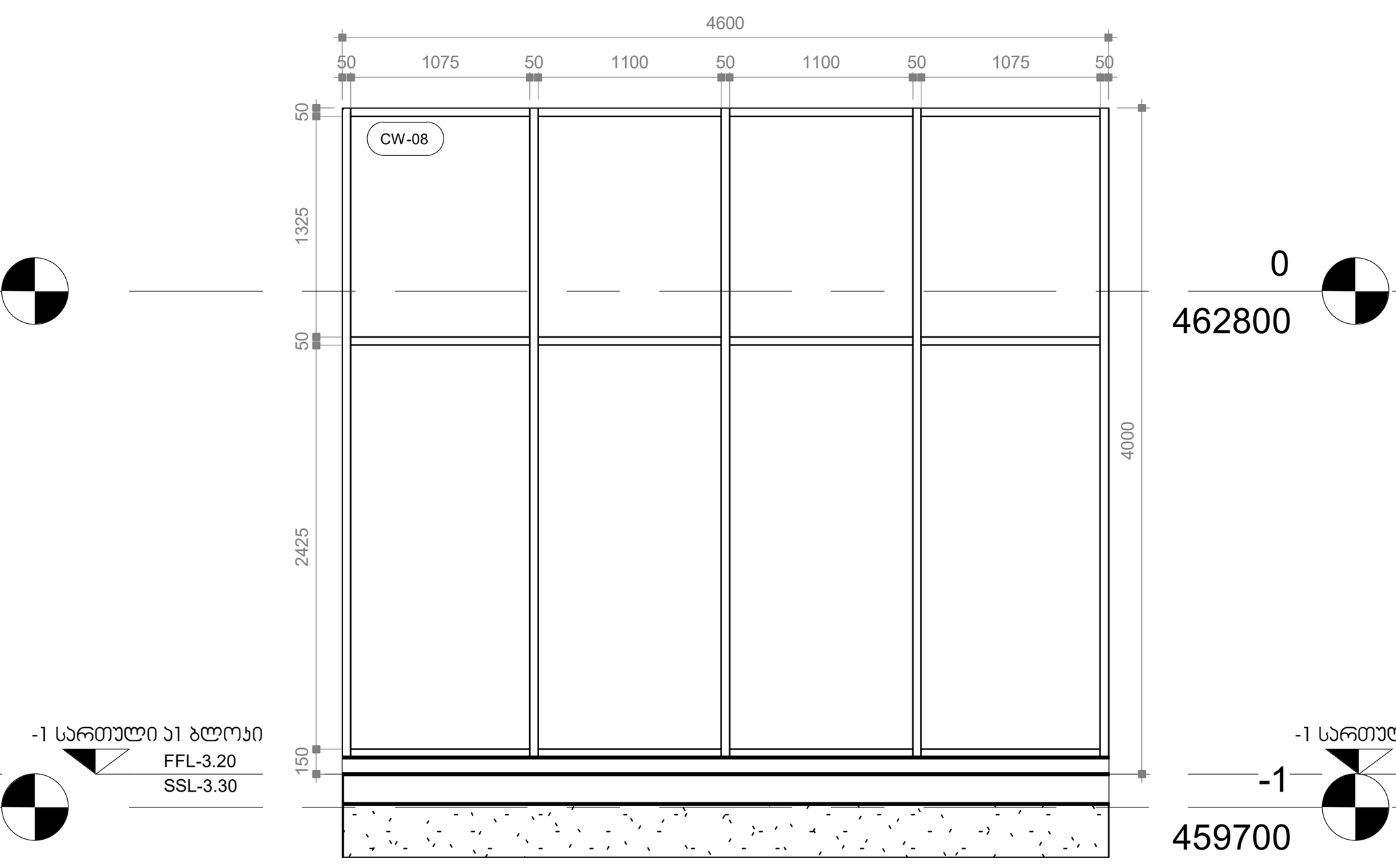

8 ვიტრაჟი -08
1 : 50

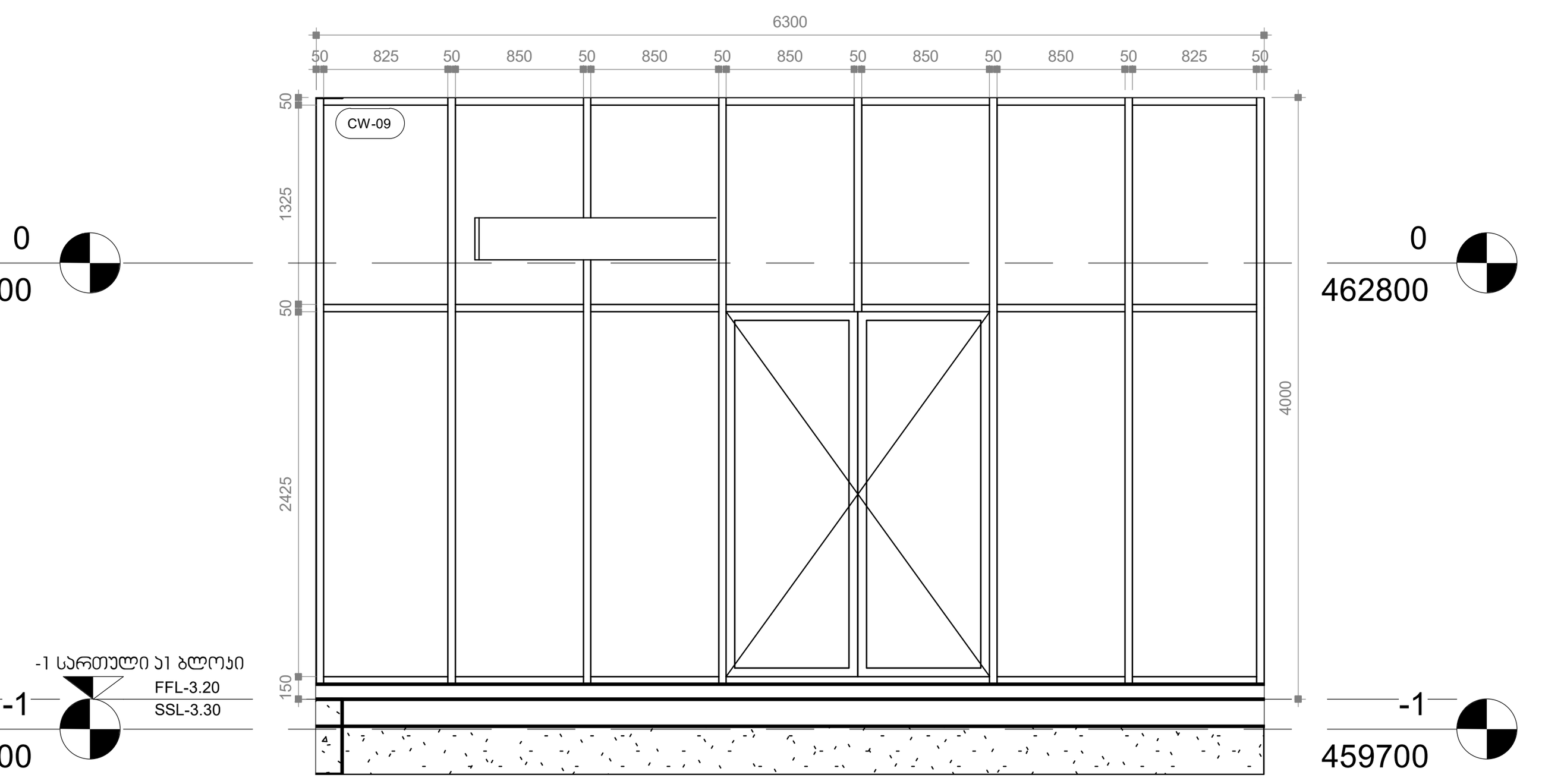

9 ვიტრაჟი -09
1 : 50

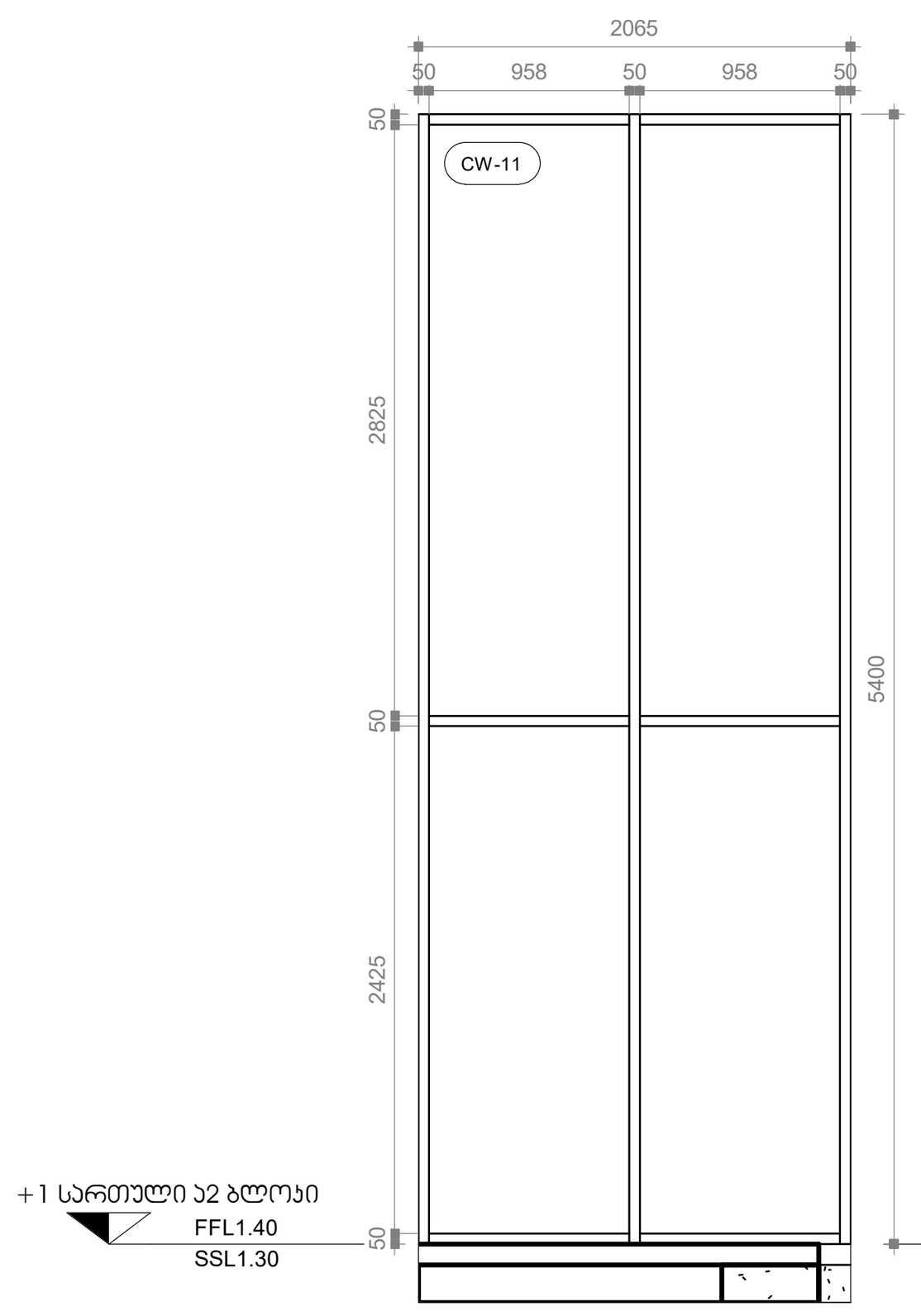

11 ვიტრაჟი -11
1 : 50

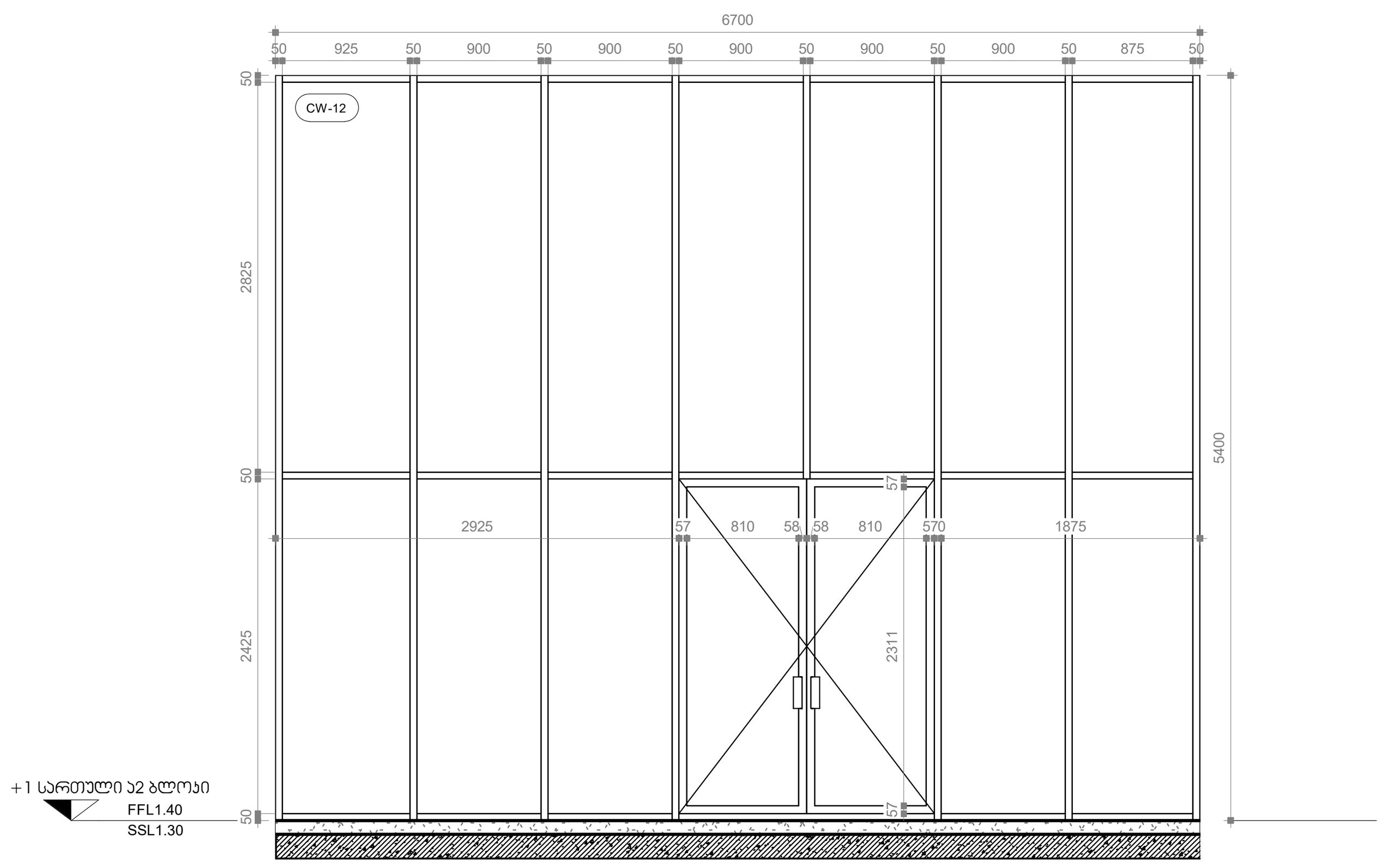

12 ვიტრაჟი -12
1 : 50

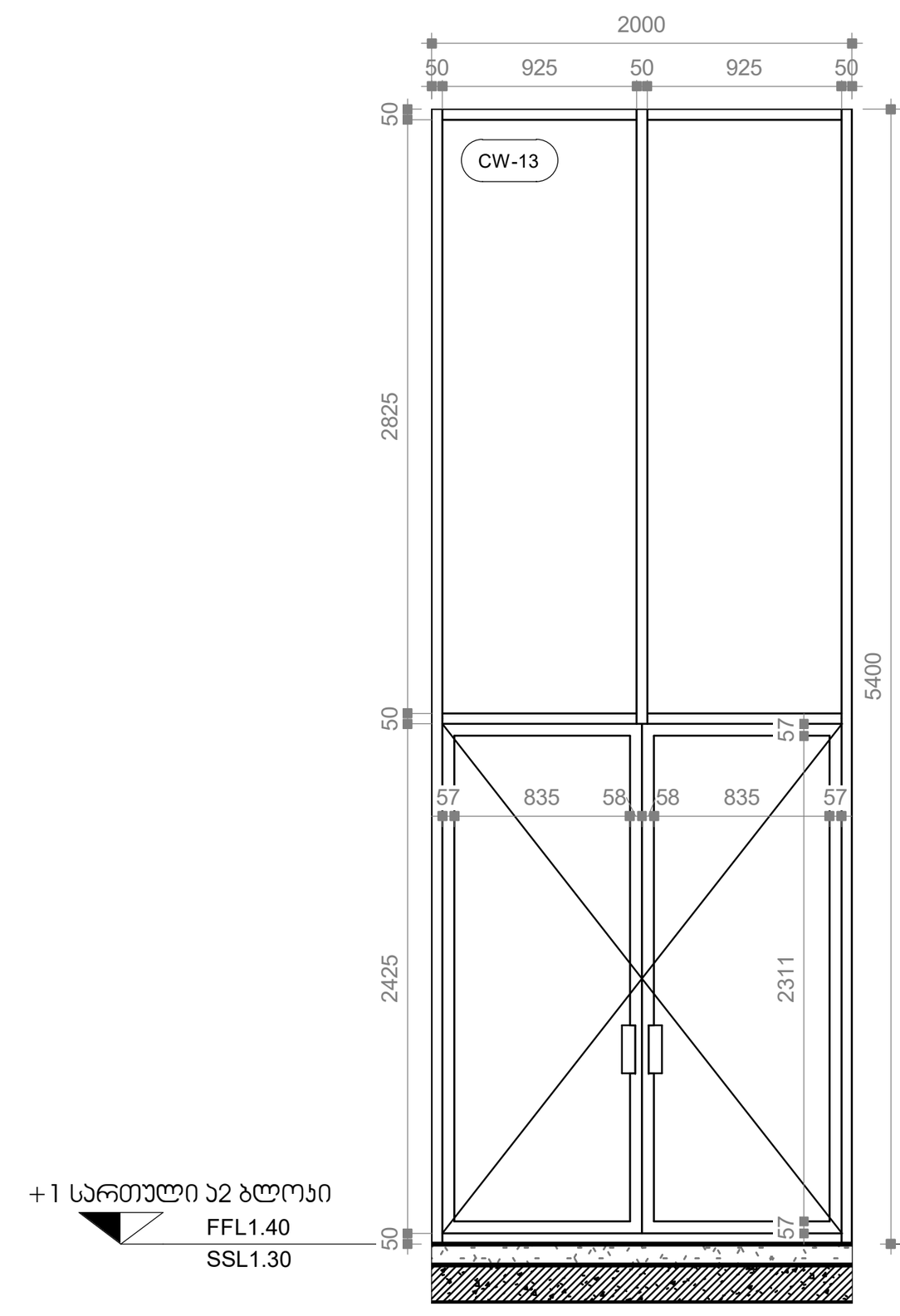

13 ვიტრაჟი -13
1 : 50

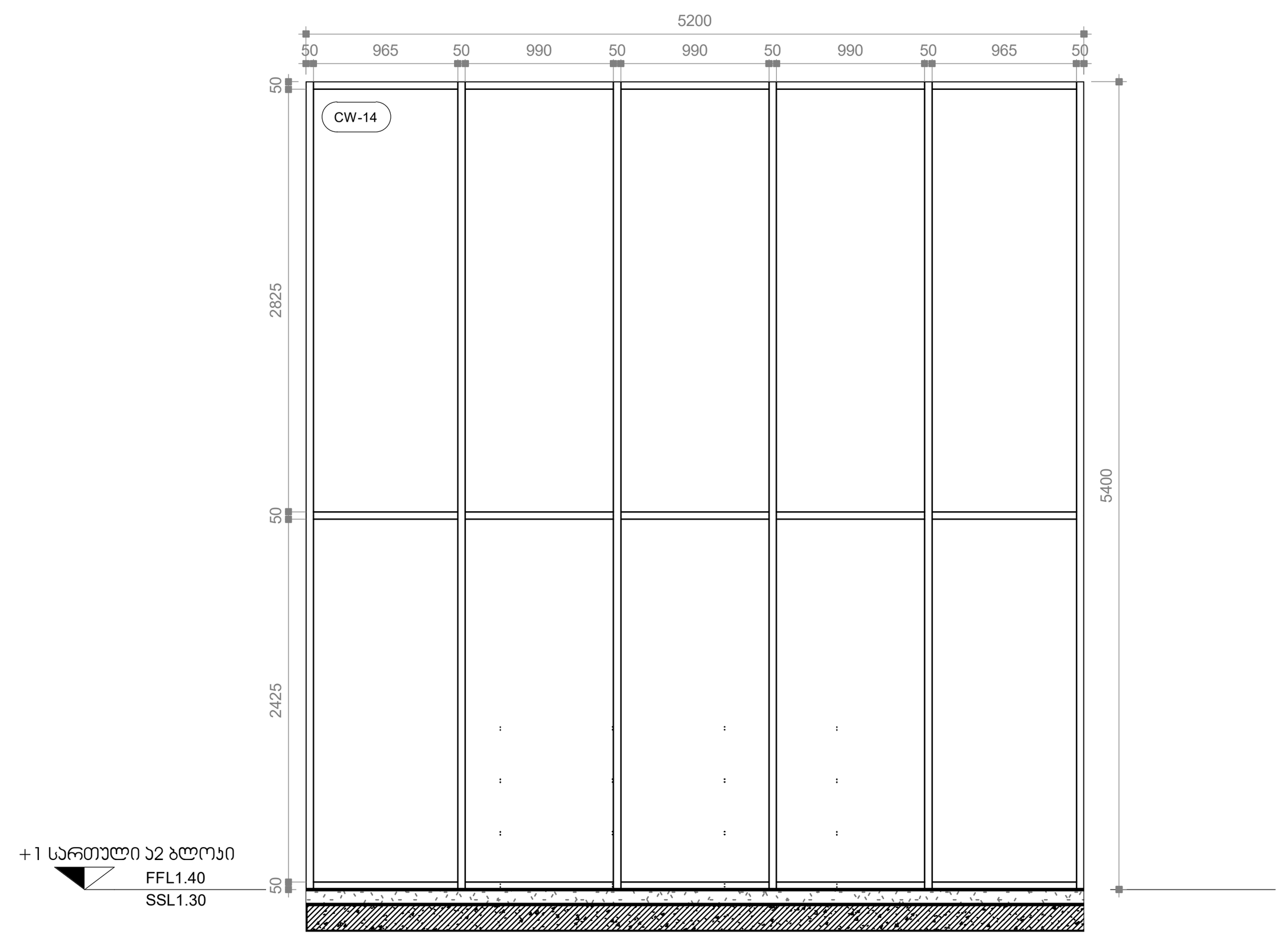

14 ვიტრაჟი -14
1 : 50

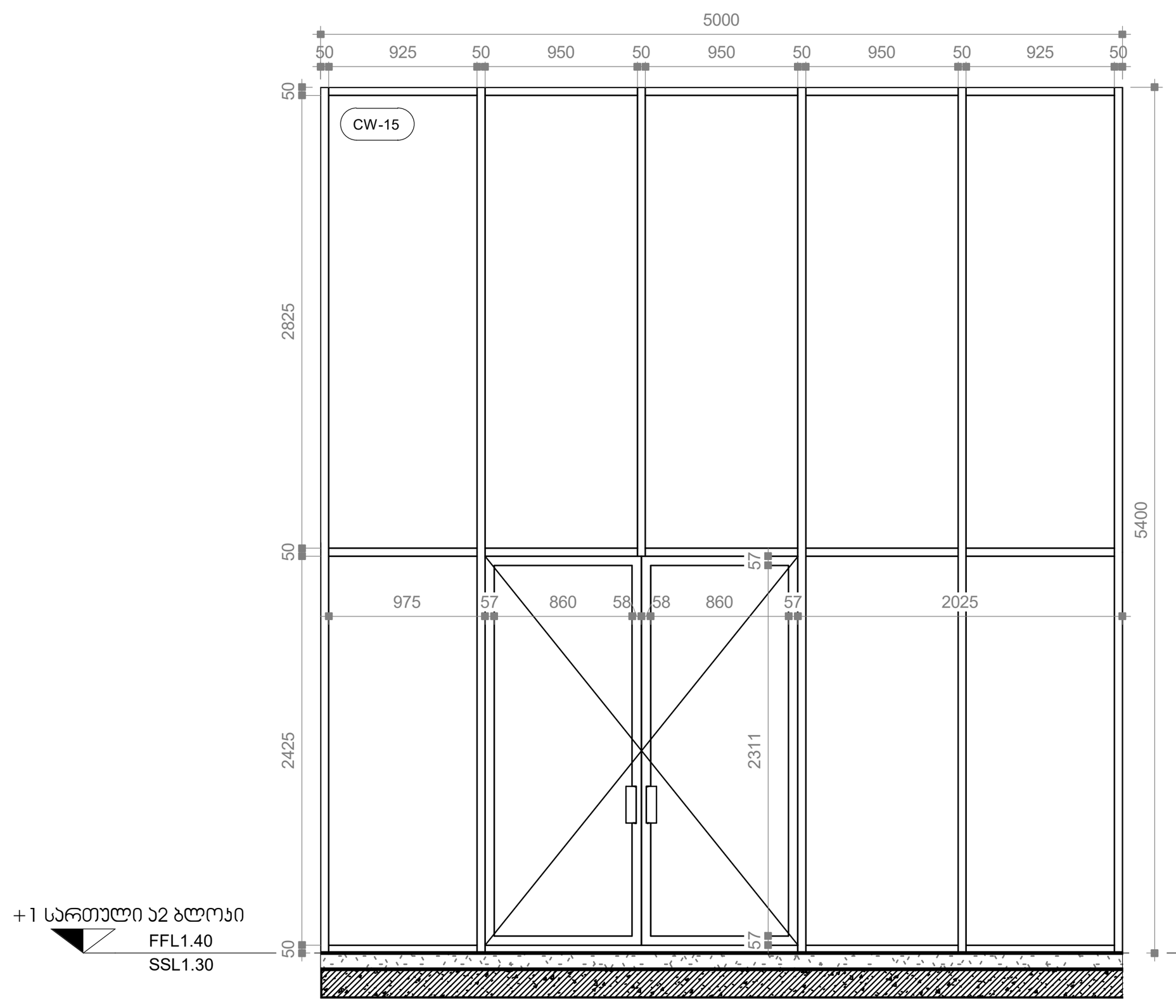

15 ვიტრაჟი -15
1 : 50

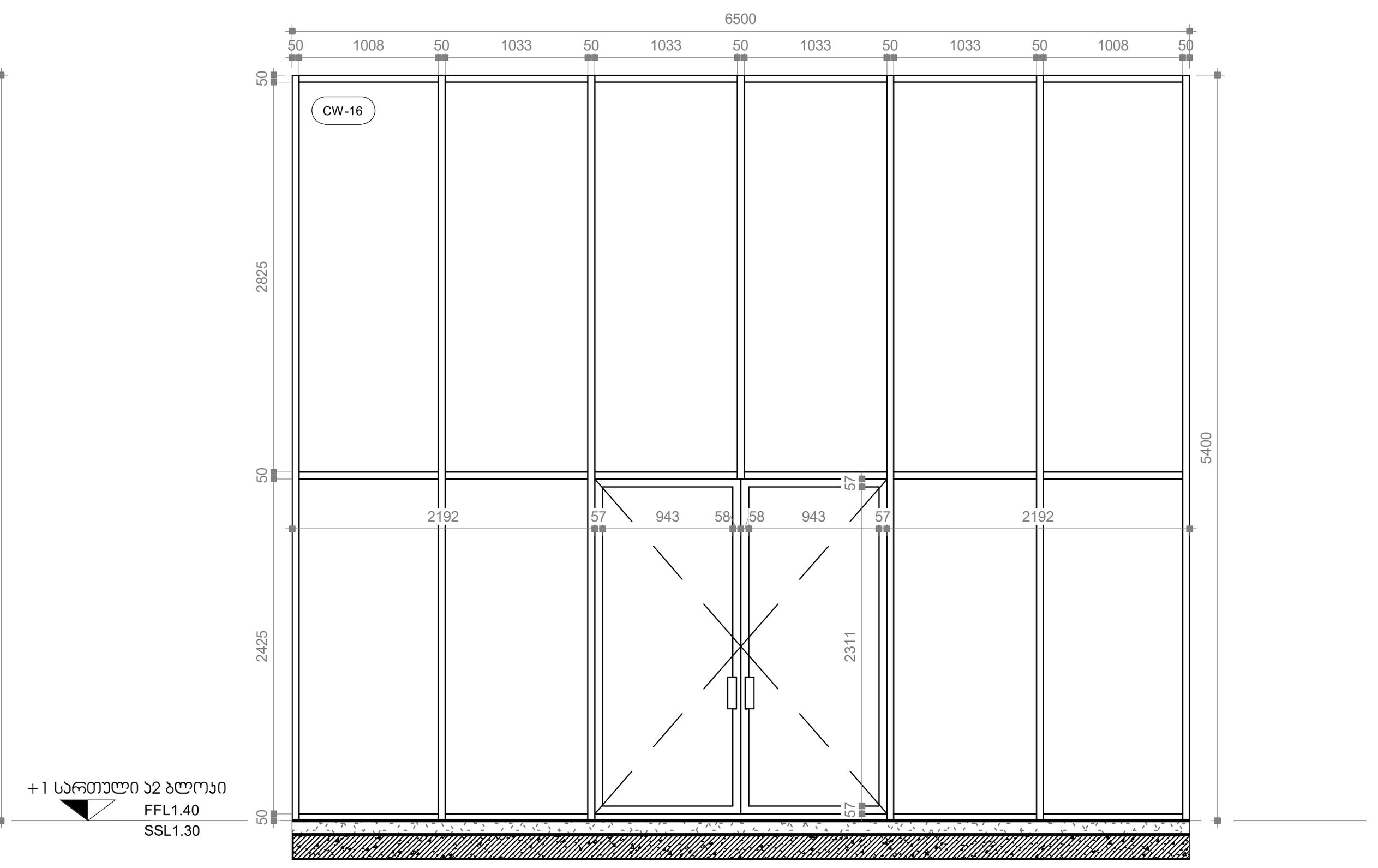

16 ვიტრაჟი -16
1 : 50

№	CW 01	CW 02	CW 03	CW 04	CW 05	CW 06	CW 07	CW 08
რაოდენობა	1	1	1	1	1	2	1	1

№	CW 09	CW 10	CW 11	CW 12	CW 13	CW 14	CW 15	CW 16
რაოდენობა	1	1	2	1	1	2	1	1

პროექტის დასახელება

მრავალფუნქციური კომპლექსი გლდანში

ობიექტის მისამართი

-

სიტუაციური სქემა

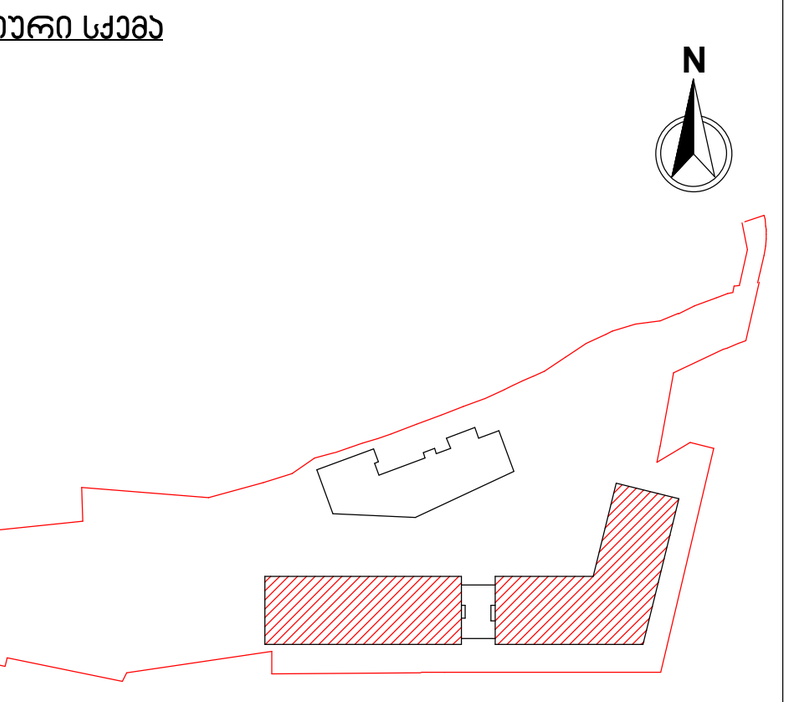

ა1/ა2 ბლოკი

ტექნიკურ-ეკონომიკური მაჩვენებლები

შენიშვნები

No.	რევიზია	თარიღი

დამკვეთი

საპროექტო ორგანიზაცია
არქი პრომოუშენი
ქ.თბილისი, ნ.ყიფშიძის ქუჩა №15
ტელ: 032 2 60 26 02

თანამდებობა	გვარი	ხელმოწერა
მთ.არქიტექტორი	ლ.მაღლაკელიძე	
არქიტექტორი	ა.გოგოლაძე	
დამუშავა	ა.გოგოლაძე	
შეამოწმა	ლ.მაღლაკელიძე	

ნახაზის სახელი

ვიტრაჟის სპეციფიკაცია

ფურცელი: A1601

ფორმატი: A1

მასშტაბი: 1 : 50

თარიღი: 25.05.2022 16:35:14

სტადია: SD

რევიზია

C:\Users\m.bolkvadze\Documents\220504_GDN-BA_Archi_m.bolkvadze.rvt

№	CW 17	CW 18	CW 19	CW 20	CW 21	CW 22	CW 23	CW 24	CW 25	CW 26	CW 27	CW 28	CW 29
Количество	2	1	2	2	2	4	1	1	1	1	1	1	1

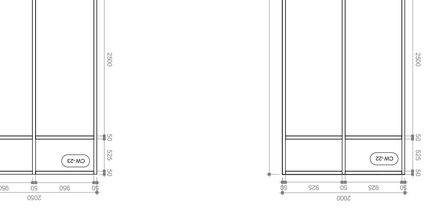

14 30ЬЛМЛЧ - 29
1 : 50

6 30ЬЛМЛЧ -22
1 : 50

7 30ЬЛМЛЧ -23
1 : 50

8 30ЬЛМЛЧ -24
1 : 50

9 30ЬЛМЛЧ -25
1 : 50

10 30ЬЛМЛЧ -26
1 : 50

11 30ЬЛМЛЧ -27
1 : 50

13 30ЬЛМЛЧ - 28
1 : 50

5100
50
825
50
825
50
825

№	CW 30	CW 31	CW 32	CW 33	CW 34	CW 35	CW 36	CW 37	CW 38	CW 39	CW 40	CW 41	CW 42
Количество	1	1	3	2	1	1	1	1	1	1	1	1	1

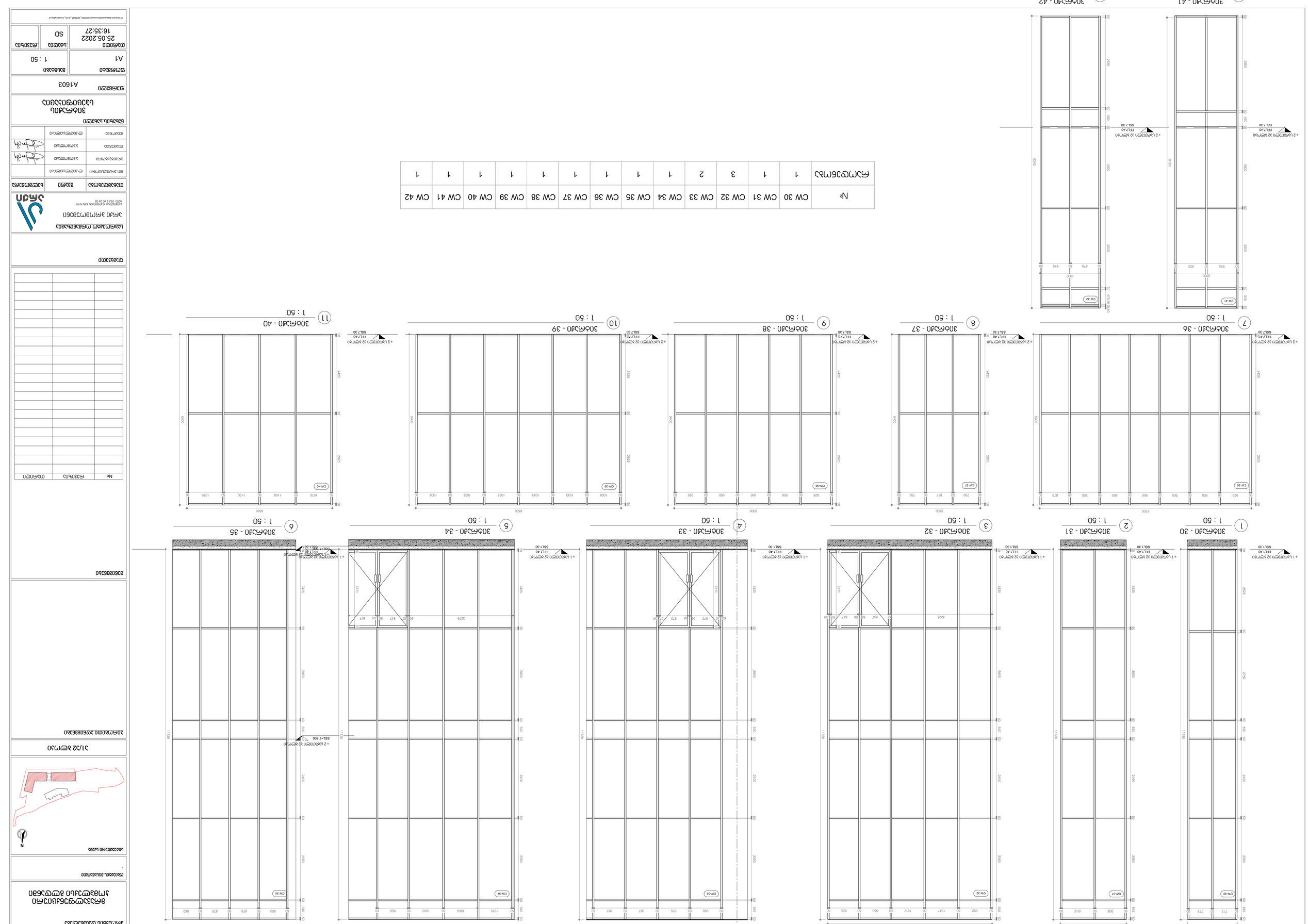

Nо.	Описание	Дата

دەکەلەن دەنەسەھەمەم ماناسەھەم ئەسەنەنەھەم ئەسەنەنەھەم
ئەنەھەنەسەنەنەھەم ھەنەنەھەم ھەنەنەھەم
ئەنەھەنەسەنەنەھەم

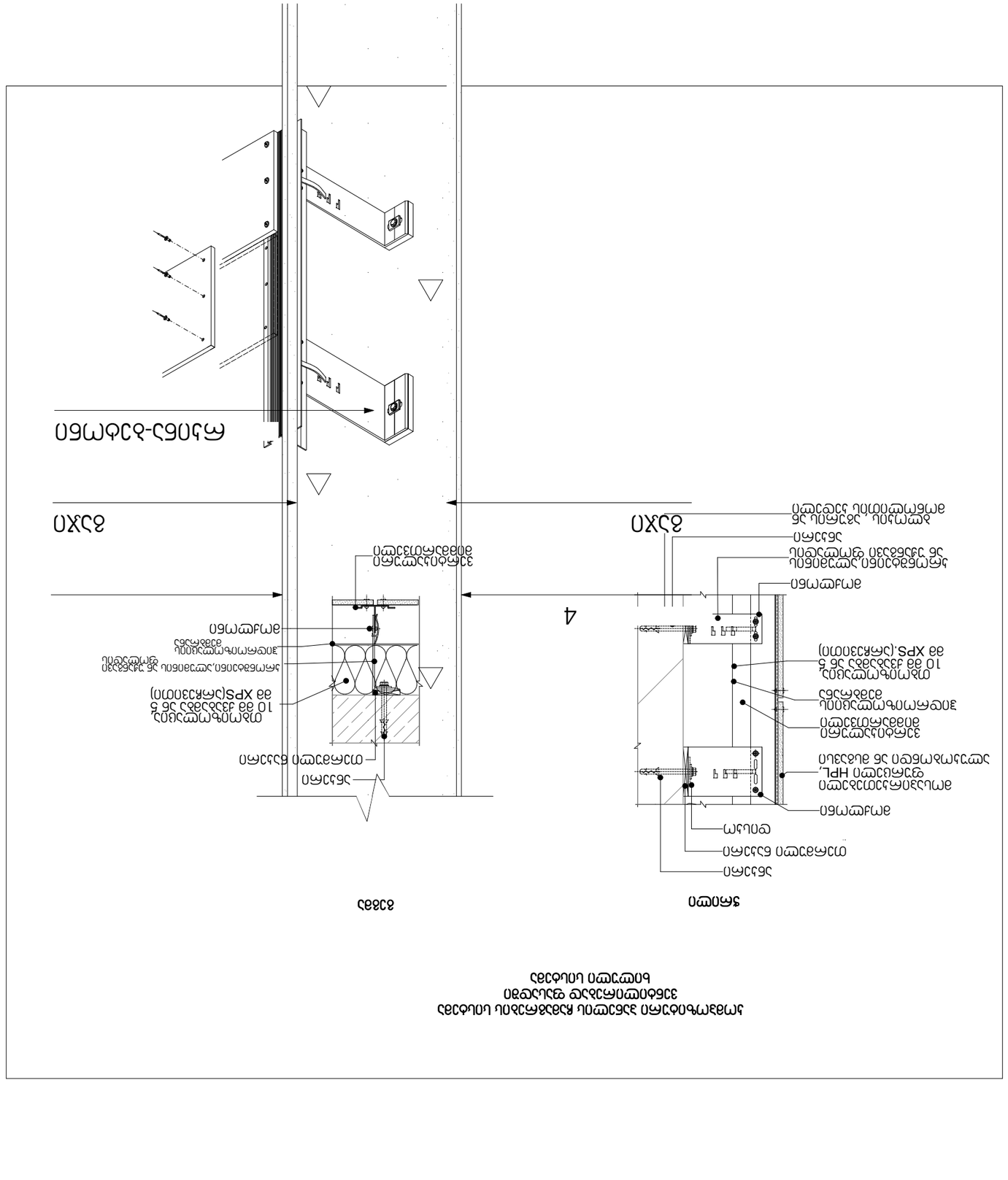
4
ئەنەھەنەسەنەنەھەم
ھەنەنەھەم
ھەنەنەھەم
ھ

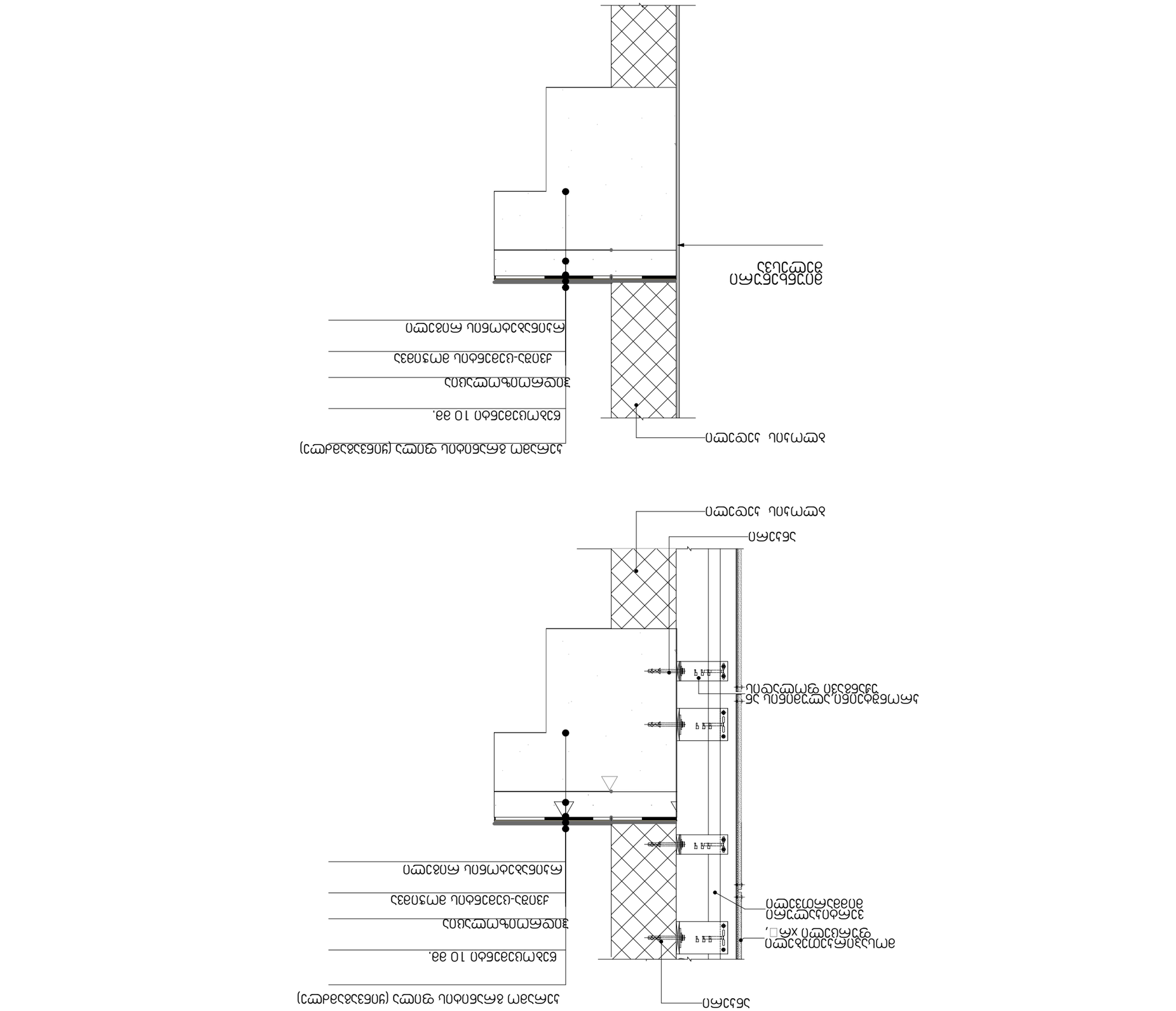
(دسم٥٨٤٨٤٤٤

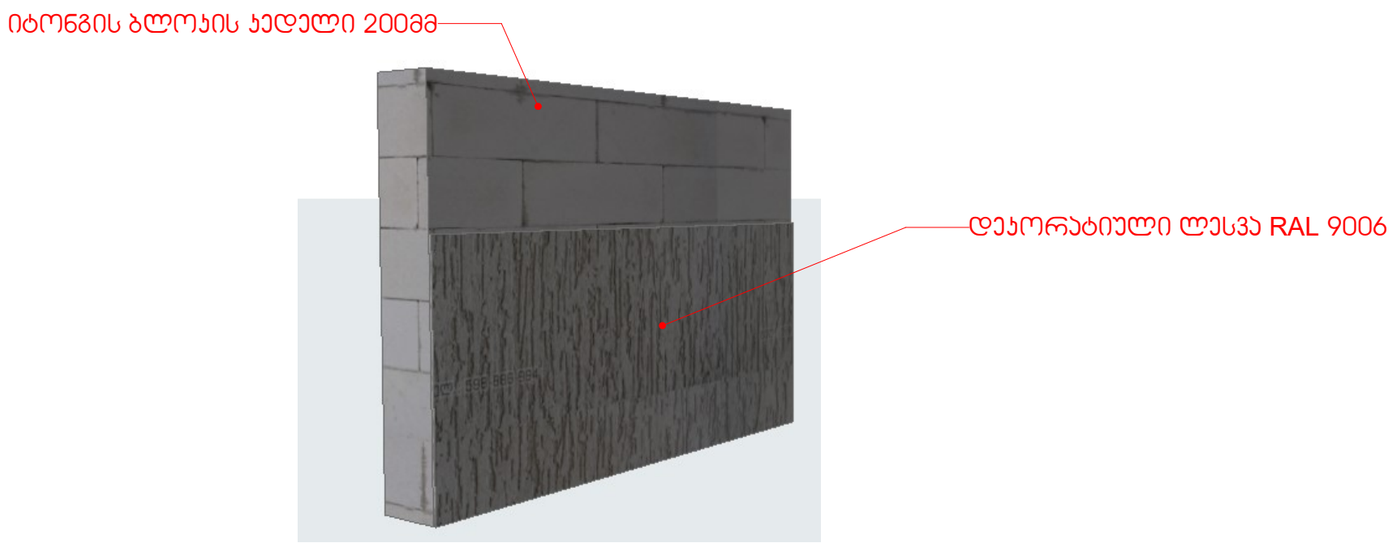
იტონგის ბლოკის კედელი 200მმ
დეკორატიული ღესვა RAL 9006

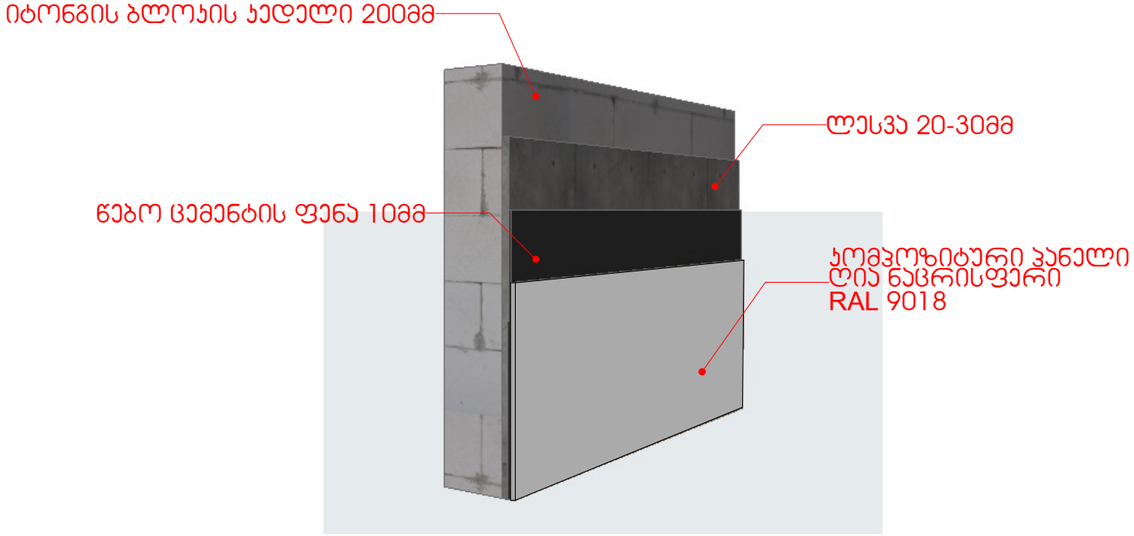
იტონგის ბლოკის კედელი 200მმ
ღესვა 20-30მმ
წებო ცემენტის ფენა 10მმ
კომპოზიტური პანელი
ღია ნაცრისფერი
RAL 9018

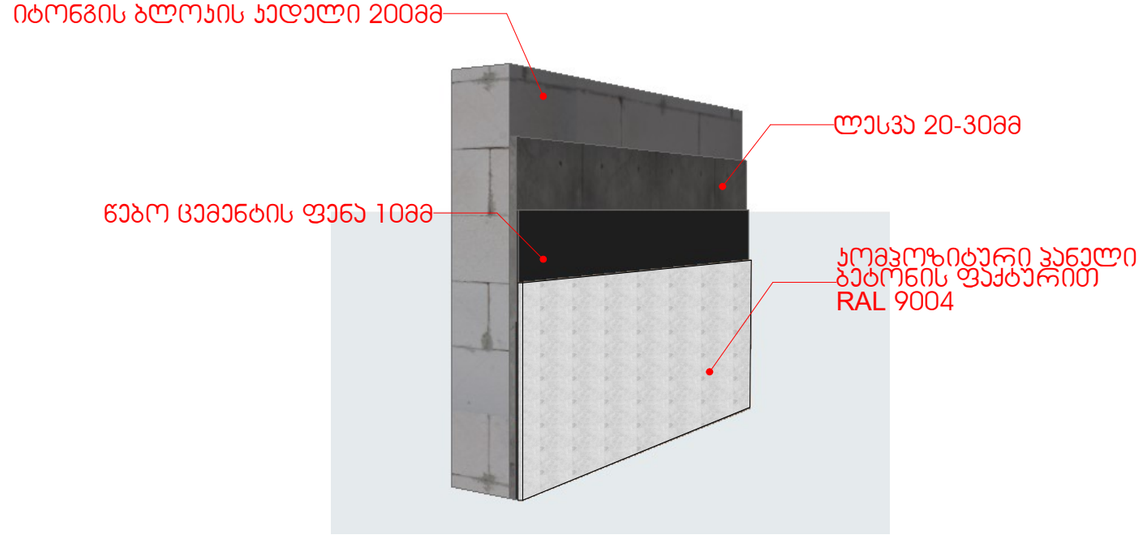
იტონგის ბლოკის კედელი 200მმ
ღესვა 20-30მმ
წებო ცემენტის ფენა 10მმ
კომპოზიტური პანელი
ბეტონის ფაქტურით
RAL 9004