საპროექტო გეგმა

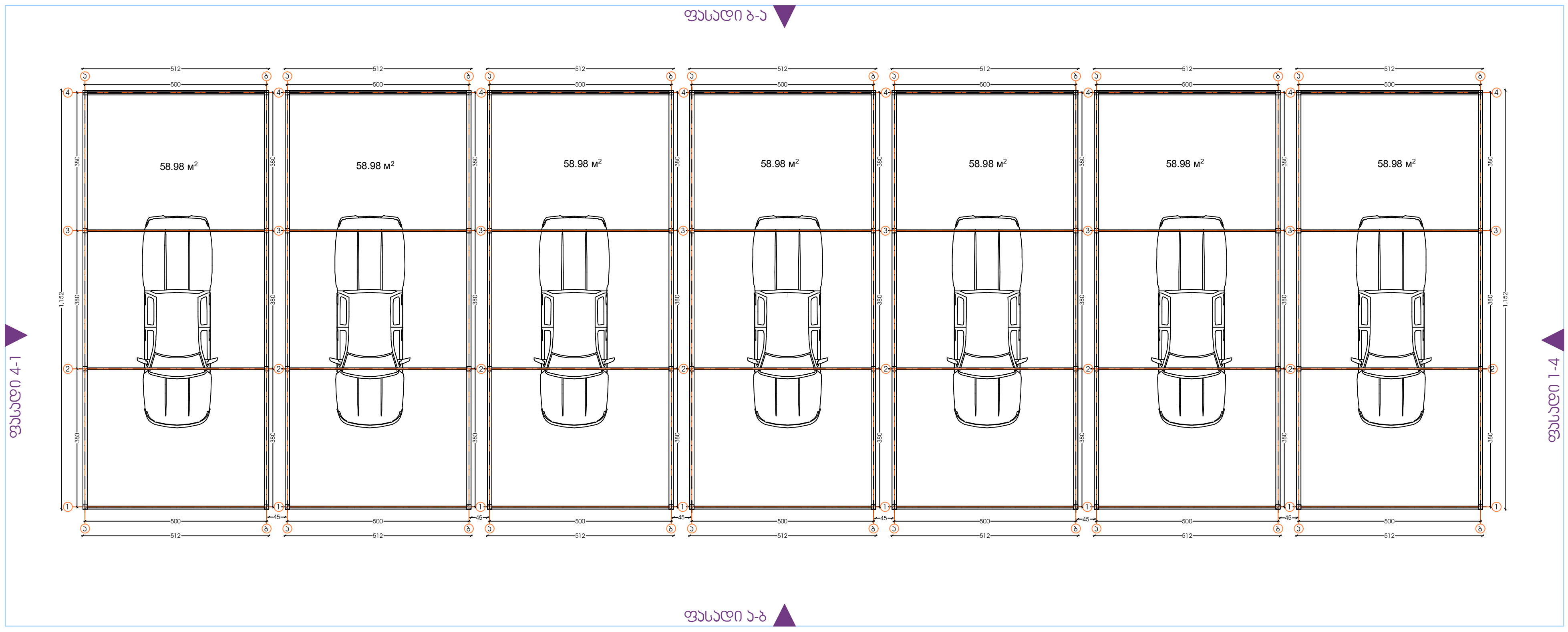

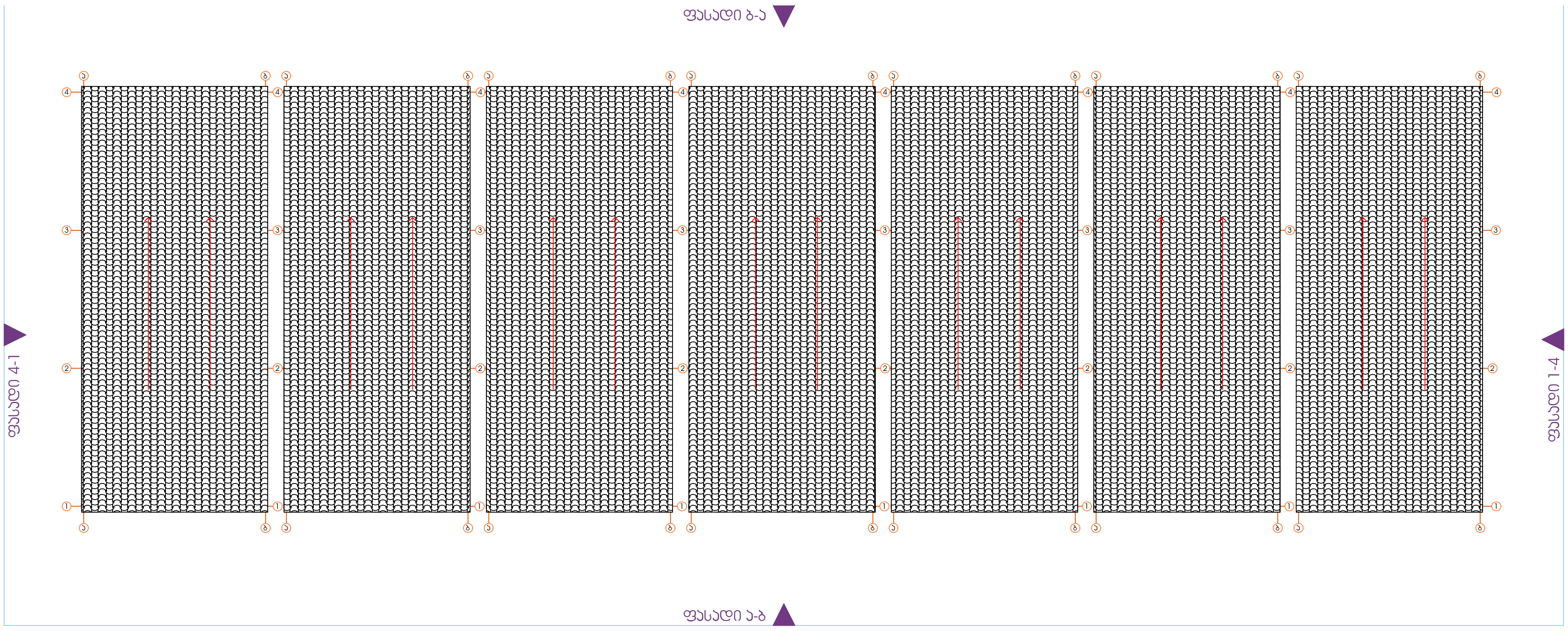

ფასადი ა-ბ

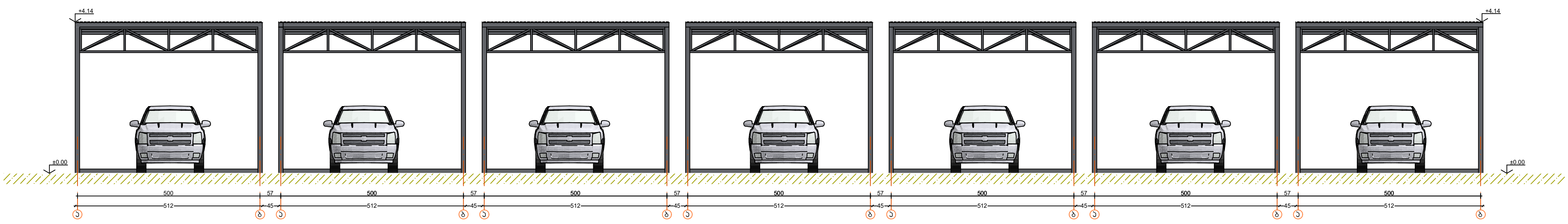

ფასადი ბ-ა

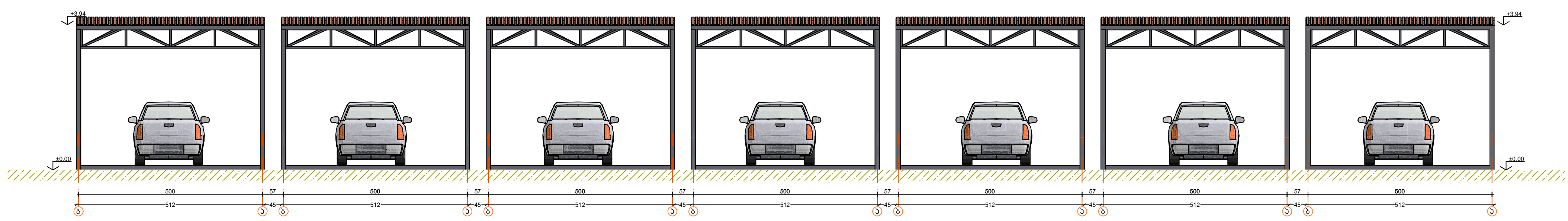

ფასადი 4-1

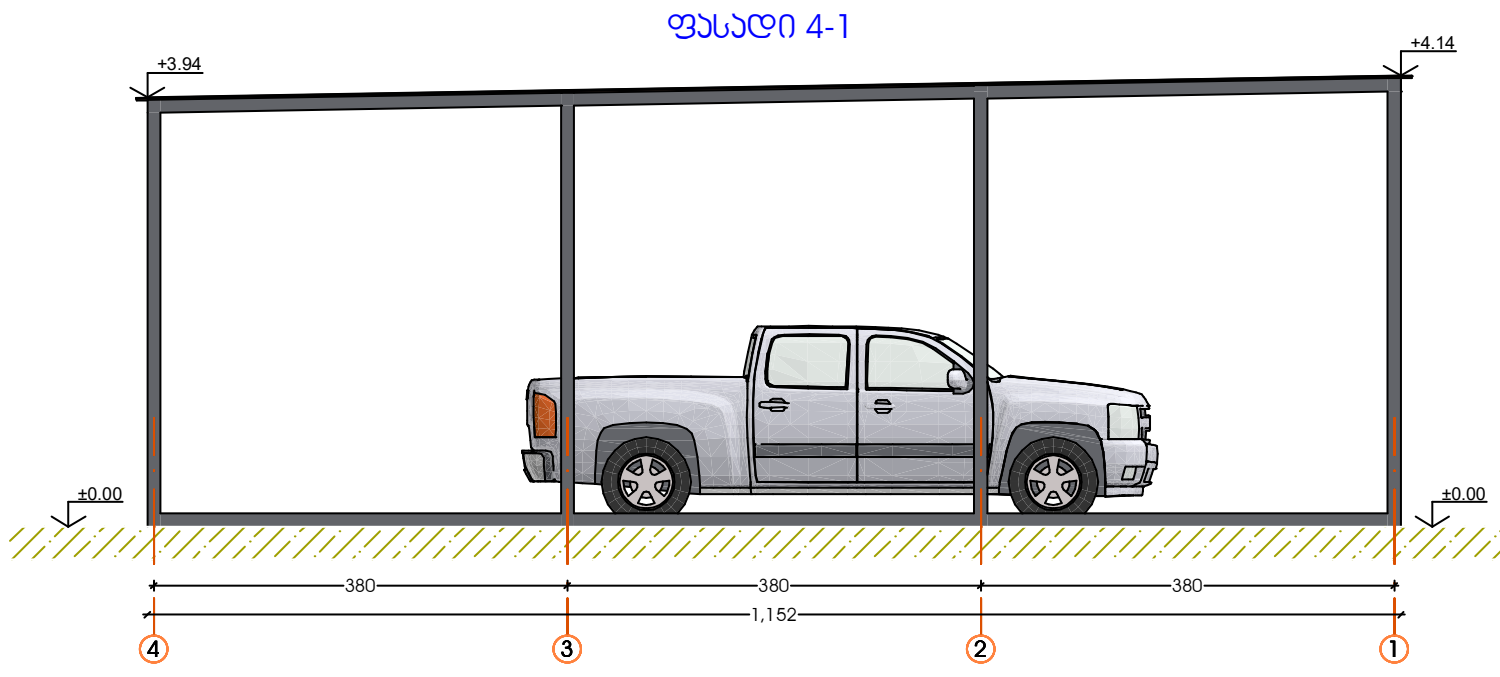

ფასადი 1-4

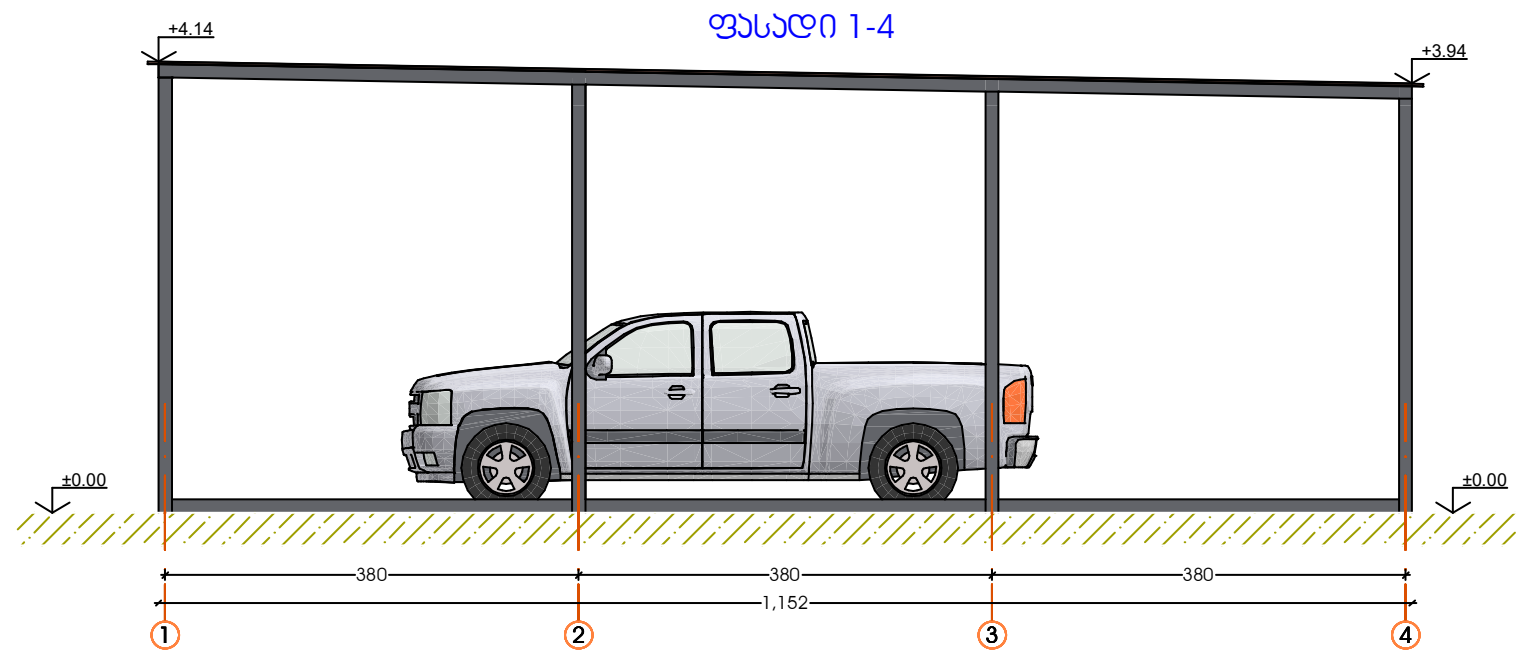

NEO CLASSIC CREATIVE STUDIO
405363529
Neo Classic


გადახურვა მეტალო-პრამიტი RAL-3005
+4.14
+3.94
±0.00
5.12
11.52
ჯვადრატული მილის კონსტრუქცია RAL-7076
შენიშვნა: ყველა მსუბუქი კონსტრუქციის საჩრდილობელის გაბარიტები,სიმაღლეები და ფერი,მასალა იდენტერია.საჩრდილობლების კონსტრუქციის შორის დაშორებები 0.45 სმ.
21.05.2022 11:06



