ქალაქ თბილისში, ჩოლოყაშვილის ქუჩასა და მდინარე მტკვარს შორის, მშენებარე კომპლექსის მიმდებარედ, ნაკვ. 10/005; ქალაქ თბილისში, რუსთავის გზატკეცილზე, ქარხანა "ელექტროავტომატი"-ს მიმდებარედ (საკ.კ 01.18.10.003.071) შპს "ჯდ კაპიტალი"-ს საკუთრებაში არსებულ ფართში მდებარე შენობა-ნაგებობების

# დასაშლელი სამუშაოთა პროექტი

შემსრულებელი ა. მაისაშვილი

ქ.თბილისი 2021წ.

# ქალაქ თბილისში, ჩოლოყაშვილის ქუჩასა და მდინარე მტკვარს შორის, მშენებარე კომპლექსის მიმდებარედ, ნაკვ. 10/005; ქალაქ თბილისში, რუსთავის გზატკეცილზე, ქარხანა "ელექტროავტომატი"-ს მიმდებარედ (საკ.კ 01.18.10.003.071) შპს "ჯდ კაპიტალი"-ს საკუთრებაში არსებულ ფართში მდებარე შენობა-ნაგებობების

სამუშაოთა ორგანიზაციის პროექტის შედგენას საფუძვლად დაედო საკადასტრო რუკა და ამონაწერი საჯარო რეესტრიდან. ტერიტორიის დათვალიერება და შესწავლა.

დასაშლელია ერთ სართულიანი შენობები, საერთო ფართით 294.5 კვ.მ. და მოცულობით 2503.25 კუბ.მ. შენობები ქალაქის საგარეუბნო ზონაში მდებარეობს, რომელიც საკადასტრო რუკაზე 01/1 და 02/1 ნომრებით არის აღნიშნული. მასთან სამანქანო მისასვლელი გზა არსებობს რაც წარმოდგენილია სამუშაოთა წარმართვისა და ორგანიზაციის გეგმაზე. დასაშლელ სამუშაოთა წარმართვა სასურველია ძირითადად ხელით და ავტო ამწის დახმარებით. დაშლილი სამშენებლო მასალებისა და ნაგვის დასატვირთად გამოყენებულ იქნას თვითმცლელ ავტოტრანსპორტი. უბანი ხასიათდება შემდეგი კლიმატური და სეისმური ფაქტორებით: ქარის დაწოლა - 45კვ.მ./მ2; თოვლის საფარის წონა - 50კვ/მ2, დასაშლელი სამუშაოების წარმოების პერიოდში დროებითი ღობის ფარგლებში უნდა მოხდეს გადარჩენული მასალა-ნაკეთობების (აგურის, ხის, მასალის და სხვა.) დაშტაბელება. სამშენებლო ნარჩენებისა და ნაგვის გატანა ნაყარში გათვალისწინებულია თვითმცლელი ავტოტრანსპორტით. მათი ნუსხა მოყვანილია ცხრილში მომდევნო ფურცელზე. სამუშაოთა წარმოების დროს აუცილებელია შრომის უსაფრთხოების წესების დაცვა, აგრეთვე შენობის დაშლის დროს სელიტებურ ზონაში მტვრის გაფანტვისაგან დამცავი ღონისძიებების უზრუნველყოფა. სამუშაოები აუცილებელია წარიმართოს საავტორო ზედამხედველობის ქვეშ. დაშლის სამუშაოებზე დამკვეთის მიერ დადგენილია გეგმიური ხანგრძლივობა 6 თვის პერიოდში.

# შენობის დასაშლელ სამუშაოთა წარმოების პროექტის შესადგენი ნორმატივები


2.1 СНиП 3.01.01-85 „Оригинализация строительного производства'' М.,1989

2.2 СНиП -4-80 „Техника безопасности на строительстве'' М., 1981

2.3 Справочник инженера строителя, М., 1989

2.4 Строительные стреловые самоходные краны, М., 1984

2.5 კრებული სამახსოვრო ‘‘სამშენებლო წარმოების ნორმები და წესები'', ამონაწერი სამშენებლო ნორმებიდან და წესებიდან, თბ., 1987

## დასაშლელი ობიექტის დახასიათება

შენობები გეგმაში მართკუთხა ფორმისაა. სხვადასხვა ზომებით საძირკველი კომბინირებული ტიპისაა. კედლების შევსება ხდება ბლოკით. სახურავი შეადგენს რკინის ფერმულ გადახურვას და დახურულია თუნუქით.

ტერიტორიაზე გაყვანილია სხვადასხვა საინჟინრო ქსელები და მათ განშტოებები.

## მითითებები სამუშაოთა წარმოების თაობაზე

როგორც აღნიშნა დასაშლელი სამუშაოების წარმართვა უნდა მოხდეს ძირითადად ხელით და ავტომწის გამოყენებით.

სამუშაოები იწყება სახურავის მოხსნით. მოხსნილი მასალები გასუფთავდეს, გაიწმინდოს, დახარისხდეს და შტაბელებად დაეწყოს დროებითი ღობის ფარგლებში.

## 5. დაშლის ხანგრძლივობის შესახებ

შენობის დაშლა დამკვეთის მიერ განსაზღვრულია 6 თვის ვადაში. გეგმიურად დადგენილი ხანგრძლივობის დაცვა შენობის დაშლაზე 6 თვის პერიოდში შესაძლებელია უწყვეტი ფინანსირების პერიოდში, რასაც ხელი უნდა შეუწყოს ქ.თბილისის რბილმა და ზომიერმა კლიმატურმა პირობებმაც.

სამუშაოთა შესრულების ვადების დაცვა უწყვეტ ფინანსირებაზეა დამოკიდებული, რაც უნდა გაითვალისწინოს დამკვეთმა.

# სამშენებლო მანქანა-მექანიზმების, დანადგარებისა და ინსტრუმენტების ჩამონათვალი

| № | დასახელება | მარკა | რაოდენ. ცალი |
|---|---|---|---|
| 1 | 2 | 3 | 4 |
| 1 | თვითმცლელი ძარიანი და სპეც-დანიშნულების ავტოტრანსპორტი სამშენებლო ტვირთის გადასატანად | სხვადასხვა | 2 |
| 2 | გადასატანი კომპრესორი | სო-48 | 1 |
| 3 | ელექტროშესადუღებელი საჭრელი აგრეგატი | კომპ. | 1 |
| 4 | ავტოკენური შედუღების და ჭრის აპარატი | კომპ. პკუ-35 | 1 |
| 5 | სახურავის ფურცლის გასაწმენდი დანადგარი | | 1 |
| 6 | ლითონის სახარაჩო სექციები 100 მ2 ფართობისათვის | კომპ. | 1 |
| 7 | ავტოამწე | - | 1 |
| 8 | ხელის ელექტრო პნევმატური ჩაქუჩი | კომპ. | 2 |

# მომუშავეთა შრომის უსაფრთხოების წესების დაცვის თაობაზე

მომუშავეთა შრომის უსაფრთხოების პირობების დაცვა შენობათა სამშენებო ცალკეულ ეტაპებზე აუცილებელია სნ და წ III-4-80* "უსაფრთხოების ტექნიკა მშენებლობაზე" და სხვა ნორმატულ-საკანონმდებლო დოკუმენტების შესაბამისობით. მათგან ყურადღებას გამახვილებთ შემდეგზე:

სამუშაო ადგილები მუშაობის პირობებისა და ტექნოლოგიურობის გათვალისწინებით უზრუნველყოფილი უნდა იყოს კოლექტიური დაცვისა და სიგნალიზაციის საშუალებით.

ელექტრო უსაფრთხოების წესები ჩამოყალიბებულია სახელმწიფო სტანდარტში 12.013-88 ელექტრო კარადა ყოველთვის უნდა იყოს ჩაკეტილ მდგომარეობაში, ელექტრო კაბელები, ელექრტო სადენები და ელექტრო მოწყობილობები კი იზოლირებულად. გაშიშვლებული სადენების გამოყენება აკრძალულია სამშენებლო მოედანზე.

ელექტრო საწეველას მუშაობის პერიობში დაუშვებელია უცხო პირთა, დაუსაქმებელ მუშა-მომსახურეთა ყოფნა, სამშემებლო გენგეგმაზე შემოფარგლული ელექტროსაწეველას მოქმედების სახიფათო ზონის ფარგლებში.

ღამის პერიოდში აუცილებლად უნდა განთავსდეს უსაფრთხოების ზონის აღმნიშვნელი ფირნიშები და განათდეს.

სამუშაოთა უწყვეტობისა და ტექნოლოგიურობის, აგრეთვე შრომის უსაფრთხოების უზრუნველყოფად აუცილებელია მშენებლობის ცხრილში მოცემული და ჩვენს მიერ რეკომენდირებული მანქანა-მექანიზმებით, ინსტრუმენტებითა და დანადგარ-სამარჯვეებით აღჭურვა. ცხადია შესაძლებელია მათი შეცვლაც უფრო თანამედროვეთი.

სამუშაო ოპერაციებში დასაქმებული მუშაკები დაცული უნდა იყვნენ თავის დამცავი ჩაფხუტებით.

დაუშვებელია მანქანების, ხელსაწყოებისა და მოწყობილობების დატოვება ჩართულ მდგომარეობაში ზედამხედველობის გარეშე. ცხადია მათი ტექნიკური მომსახურეობაც უნდა მოხდეს ძრავის გამორთვის შემდეგ.

ლითონის ელემენტების ჩაჭრას ელექტრო ან აიროვანი აპარატებით 5 მეტრის რადიუსში ფართობები უნდა გავანთავისუფლოთ წვადი მასალებისაგან, ხოლო 10 მეტრის რადიუსში ასაფეთქებელი (მაგალითად ჟანგბადის ბალონები) მასალებისაგან სამშენებლო სამუშაოებზე დასაქმებულია ყველა მუშაკმა (როგორც მუშამ, ასევე მოსამსახურემ) უნდა შეისწავლოს შრომის უსაფრთხოების წესები, გაიაროს ინსტრუქტაჟი, ჩააბაროს გამოცდა სპეციალურ ჟურნალში ხელმოწერების დაფიქსირებით.

# ბუნების დაცვითი და ჰაერის დაბინძურების საწინააღმდეგო ღონისძიებები

შენობა მდებარეობს ქალაქ თბილისის, საგარეუბნო განაშენიანებაში. აღნიშნულის გამო აუცილებელია შენობის მშენებლობის პერიოდში შემდეგი ღონისძიებების დაცვა.

გარემოს დაცვის სამსახურის ნებართვის გარეშე იკრძალება მრავალწლიანი ხეების და ნარგავების მოჭრა, ამოძირკვა ან განადგურება.

მონოლითური რკინა-ბეტონის, კედლების, ტიხრების, იატაკის მშენებლობის პროცესში მოსალოდნელია მტვრის გაფანტვა გარე სივრცეში, რის გამოც შენობას უნდა ჩამოეფაროს ფარდა ანდა სამუშაოები განხოციელდეს დახურულ სივრცეში ვენტილაციის მოწყობით.

იკრძალება სამშენებლო ნაგვისა და ნარჩენების ღია წესით გადატანა და ჩამოყრა. სასურველია სამშენებლო ნაგვის პირდაპირ თვითმცლელი მანქანების ძარებში ჩაყრა. დიდი ზომის სამშენებლო ნარჩენები ან მოხსნილი ნაკეთობები უნდა ჩამოვუშვათ ამწის საშუალებით. აქაც სასურველია მაშინვე მოხდეს მათი ავტომანქანების ძარებში ჩატვირთვა და ნაგავსაყრელზე ან დამკვეთის მიერ მითითებულ ადგილზე მიტანა შესაბამისი სამსახურებთან შეთანხმების შემდეგ.
დაუშვებელია არსებული საკანალიზაციო ჭების დანაგვიანება სამშენებლო ნარცენებით.

ასევე დაუშვებელია ამოსახპი ორმოების მოწყობა. ინვენტარული საყოფაცხოვრებო ვაგონეტიდან საკანალიზაციო ჩადინება უნდა მოეწყოს უშუალოდ საქალაქო საკანალიზაციო წებში. გენგეგმაზე მათ მოსაწყობად მითითებული ადგილები შესაძლებელია შეიცვალოს საკანალიზაციო ჭების სიახლოვეს მათი განთავსებით ელექტრო საწვეველას მოქმედების სახიფათო ზონების საზღვრების გათვალისწინებით. სამშენებლო ნაგვის ტრანსპორტირება ფხვიერ მდგომარეობაში რეკომენდირებული არ არის. ავტომანქანების ძარებში ჩატვირთვის შემდეგ მათი ზედაპირი დაინამოს.

# საკადასტრო გეგმა

საჯარო რეესტრის ეროვნული სააგენტო

საკადასტრო კოდი: 01.18.10.003.071

განცხადების ნომერი: 882021152050

მომზადების თარიღი: 16/03/2021

ნაკვეთის დანიშნულება: არასასოფლო სამეურნეო

ფართობი: 2618 კვ.მ (WGS 84 / UTM zone 38N)

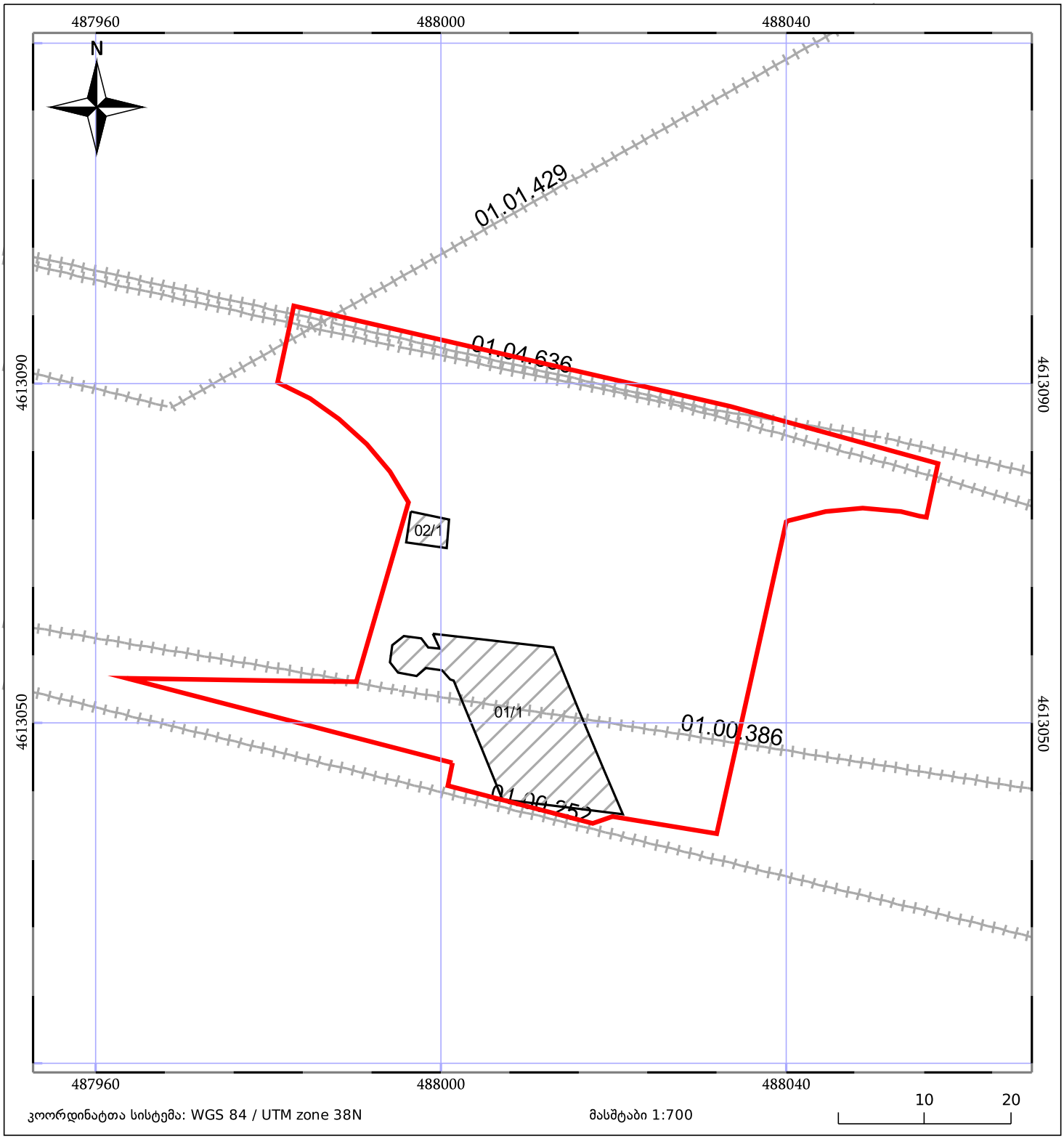


კოორდინატთა სისტემა: WGS 84 / UTM zone 38N

მასშტაბი 1:700

05/25 მშენებარე ნაგებობა

05/25 შენობა/ნაგებობა

ტყის ფონდი

ნაკვეთის საკადასტრო საზღვარი

ხაზობრივი ნაგებობა

ვალდებულება

მიწის (უძრავი ქონების) საკადასტრო კოდი **N 01.18.10.003.071**

# ამონაწერი საჯარო რეესტრიდან

**განცხადების რეგისტრაცია**
**N 882021152050 - 02/03/2021 14:48:10**

**მომზადების თარიღი**
**16/03/2021 10:10:59**

## საკუთრების განყოფილება

| ზონა | სექტორი | კვარტალი | ნაკვეთი |
|---|---|---|---|
| თბილისი | კრწანისი | | |
| **01** | **18** | **10** | **003/071** |

**მისამართი: ქალაქი თბილისი , ჩოლოყაშვილის ქუჩასა და მდინარე მტკვარს შორის, მშენებარე კომპლექსის მიმდებარედ , ნაკვ.10/005 ; ქალაქი თბილისი , რუსთავის გზატკეცილზე, ქარხანა "ელექტროავტომატი"-ს მიმდებარედ**

**ნაკვეთის საკუთრების ტიპი:** საკუთრება
**ნაკვეთის დანიშნულება:** არასასოფლო სამეურნეო
**დაუზუსტებელი ფართობი:** 2618.00 კვ.მ.
ნაკვეთის წინა ნომერი:**01.18.09.010.010; 01.18.10.003.008;**
**შენობა-ნაგებობის ჩამონათვალი:** შენობა N1 საერთო ფართი 282 კვ.მ. შენობა N2 საერთო ფართი 12.48 კვ.მ.

## მესაკუთრის განყოფილება

**განცხადების რეგისტრაცია : ნომერი 882021152050 , თარიღი 02/03/2021 14:48:10**
**უფლების რეგისტრაცია: თარიღი 16/03/2021**

**უფლების დამადასტურებელი დოკუმენტი:**

- წერილი N7/10657 , დამოწმების თარიღი:01/03/2021 , სახელმწიფო ქონების ეროვნული სააგენტო
- ნასყიდობის ხელშეკრულება , დამოწმების თარიღი:09/10/2020 , საქართველოს იუსტიციის სამინისტროს საჯარო რეესტრის ეროვნული სააგენტო

**მესაკუთრეები:**
**შპს "ჯდ კაპიტალი"**, ID ნომერი:405401747

**მესაკუთრე:** **აღწერა:**
**შპს "ჯდ კაპიტალი"**

## იპოთეკა

**საგადასახადო გირავნობა:**

**რეგისტრირებული არ არის**

## ვალდებულება

**ყადაღა/აკრძალვა:**

**რეგისტრირებული არ არის**

**მოვალეთა რეესტრი:**

"ფიზიკური პირის მიერ 2 წლამდე ვადით საკუთრებაში არსებული მატერიალური აქტივის რეალიზაციისას, აგრეთვე საგადასახადო წლის განმავლობაში 1000 ლარის ან მეტი ღირებულების ქონების საჩუქრად მიღებისას საშემოსავლო გადასახადი გადახდას ექვემდებარება საანგარიშო წლის მომდევნო წლის 1 აპრილამდე, რის შესახებაც აღნიშნული ფიზიკური პირი იმავე ვადაში წარუდგენს დეკლარაციას საგადასახადო ორგანოს. აღნიშნული ვალდებულების შეუსრულებლობა წარმოადგენს საგადასახადო სამართალდარღვევას, რაც იწვევს პასუხისმგებლობას საქართველოს საგადასახადო კოდექსის XVIII თავის მიხედვით."

- დოკუმენტის ნამდვილობის გადამოწმება შესაძლებელია საჯარო რეესტრის ეროვნული სააგენტოს ოფიციალურ ვებ–გვერდზე www.napr.gov.ge;
- ამონაწერის მიღება შესაძლებელია ვებ–გვერდზე www.napr.gov.ge, ნებისმიერ ტერიტორიულ სარეგისტრაციო სამსახურში, იუსტიციის სახლებსა და სააგენტოს ავტორიზებულ პირებთან;
- ამონაწერში ტექნიკური ხარვეზის აღმოჩენის შემთხვევაში დაგვიკავშირდით: 2 405405 ან პირადად შეავსეთ განაცხადი ვებ–გვერდზე;
- კონსულტაციის მიღება შესაძლებელია იუსტიციის სახლის ცხელ ხაზზე 2 405405;
- საჯარო რეესტრის თანამშრომელთა მხრიდან უკანონო ქმედების შემთხვევაში დაგვიკავშირდით ცხელ ხაზზე: 08 009 009 09
- თქვენთვის საინტერესო ნებისმიერ საკითხთან დაკავშირებით მოგვწერეთ ელ-ფოსტით: info@napr.gov.ge

# შენობა 01/1 - ის გეგმა
## ±0.00 ნიშნულზე
მასშტაბი 1:100

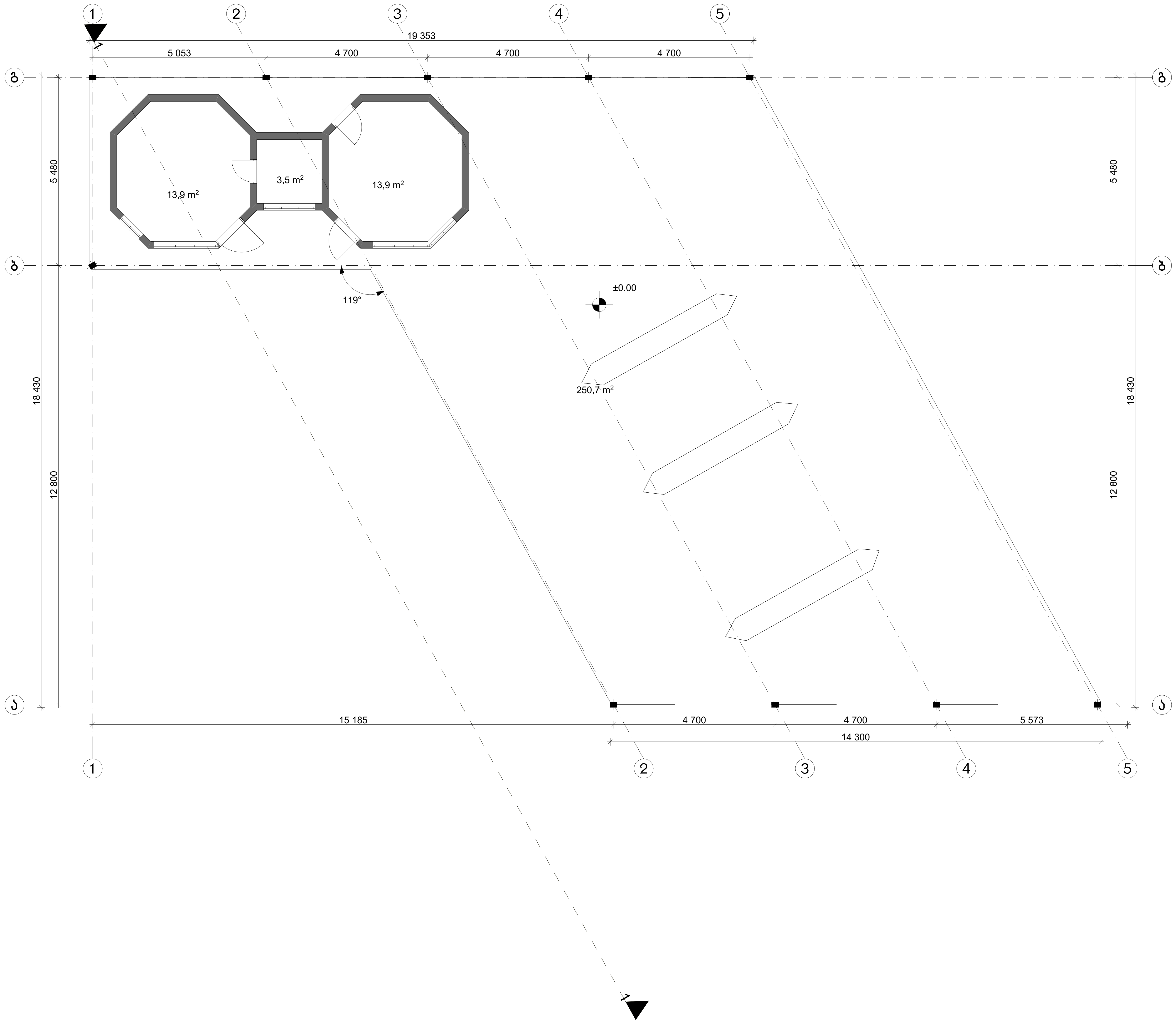


| | | | | | |
|---|---|---|---|---|---|
| ქალაქ თბილისში, ჩოლოყაშვილის ქუჩასა და მდინარე მტკვარს შორის, მშენებარე კომპლექსის მიმდებარედ, ნაკვ. 10/005; ქალაქ თბილისში, რუსთავის გზატკეცილზე, ქარხანა "ელექტროავტომატი"-ს მიმდებარედ (საკ.კ 01.18.10.003.071) შპს "ჯდ კაპიტალი"-ს საკუთრებაში არსებულ ფართში მდებარე შენობა-ნაგებობების სადემონტაჟო სამუშაოების ორგანიზაციული პროექტი | | | | შპს "ინტექსი" | |
| დირექტორი | თ. გოცირიძე | | შენობა 01/1 - ის გეგმა ±0.00 ნიშნულზე | ფურცელი | |
| შემსრულებელი | ვ. ოდილავაძე | | | ა - 1 | 2021 წ. |
| | | | | მასშტაბი | 1: 100 |

projekt t.pln; 0. Story; 1 : 100; 06.10.2021 1:08

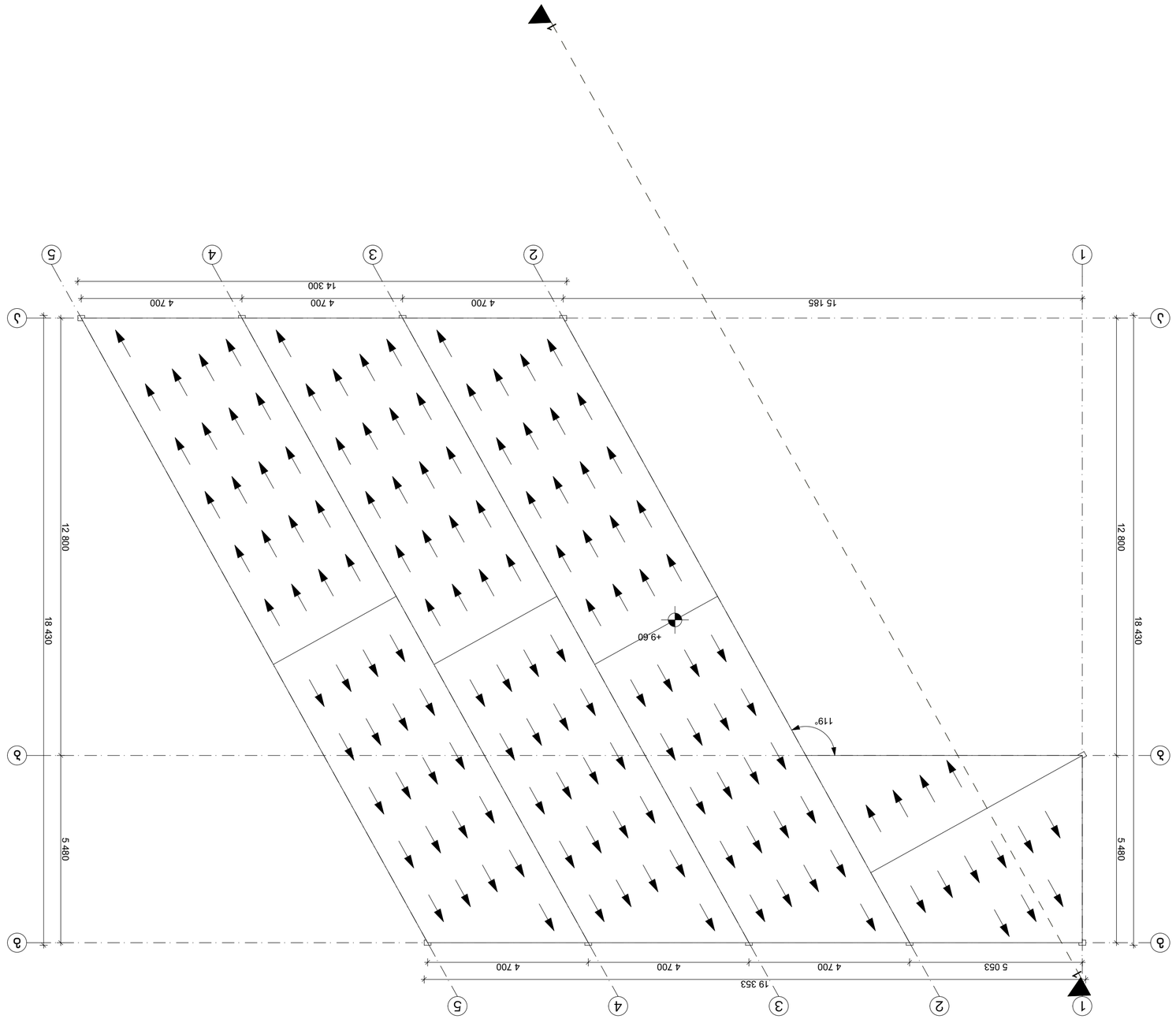


# ЗЗЕСМЗАЗ 01/1 - ОЬ ЗАЭЧЬЧЬЧЗЗОЬ ОЗЗЬЗ
## 9.60 БОЗЬСЗЧЧЬЗ
ЗАЗЧЬЧЬЗО 1:100

| | | | | |
|---|---|---|---|---|
| ЮОЧЬЬЬЧЬЧЬЮ | ОЗ. ЗЬЧЮЗЬЬЬЬЬ | | | |
| ЗЗЗЬЧЬЧЬЧЗСЗЬЬЗСЮ | З. ЧЮЮЗСЗЗЬЗЬЬ | | | |
| ЗЗЬЧЬЗЗЬЬЗЗЬЬЗЗЬ

## შენობა 02/1 - ის გეგმა
## ±0.00 ნიშნულზე
მასშტაბი 1:100

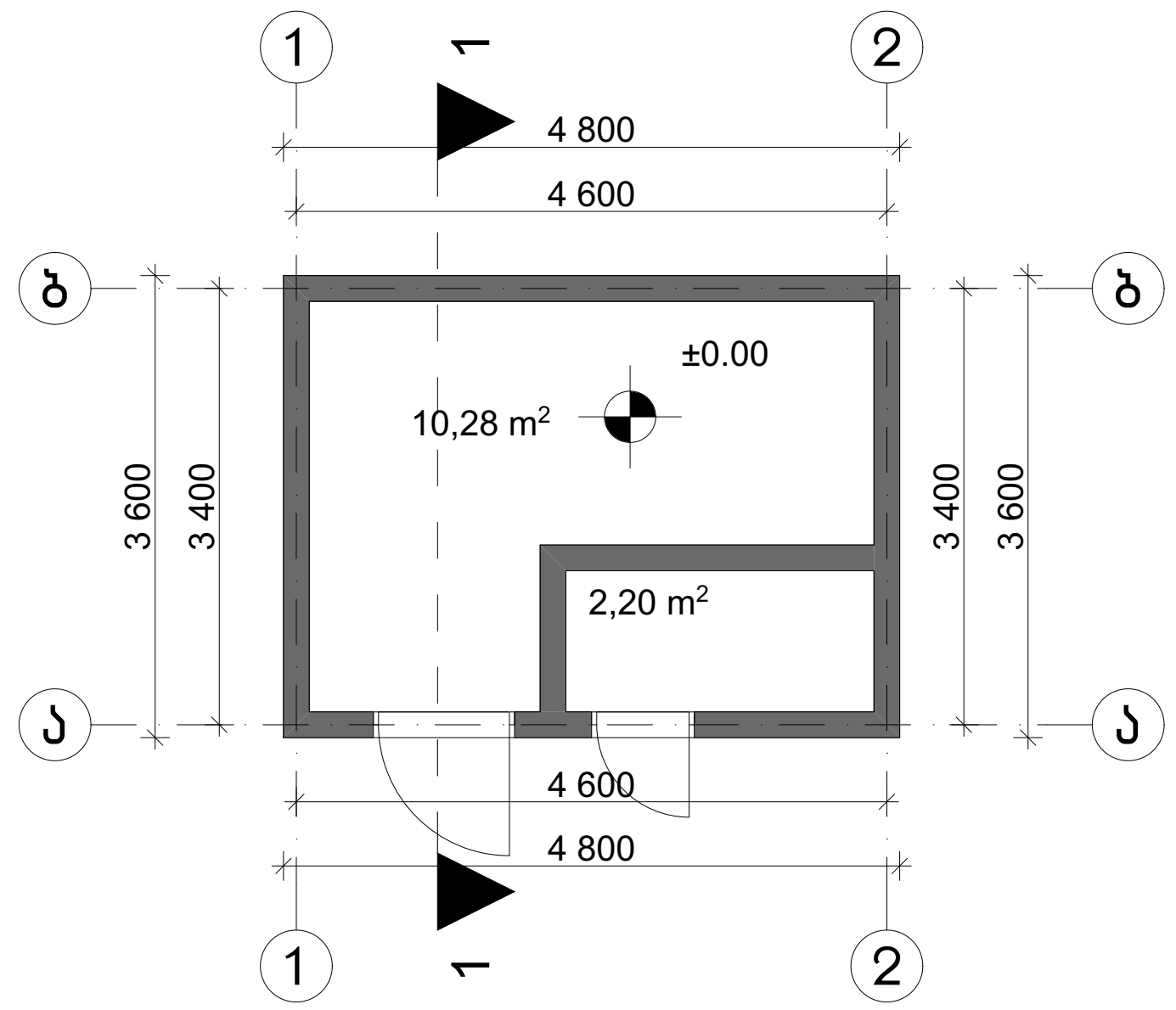


## შენობა 02/1 - ის გადახურვის გეგმა
## 9.60 ნიშნულზე
მასშტაბი 1:100

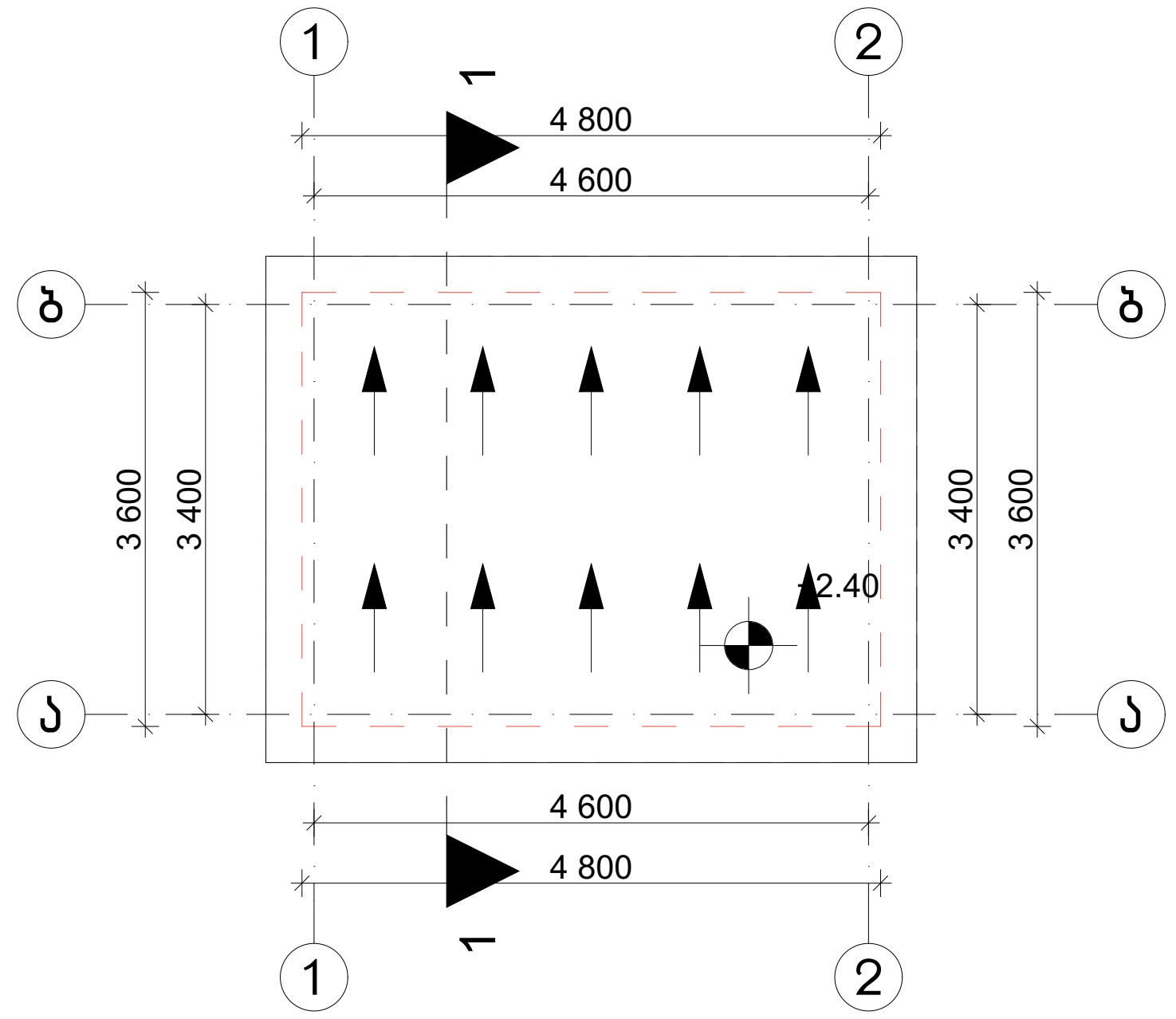


| | | | | | |
|---|---|---|---|---|---|
| ქალაქ თბილისში, ჩოლოყაშვილის ქუჩასა და მდინარე მტკვარს შორის, მშენებარე კომპლექსის მიმდებარედ, ნაკვ. 10/005; ქალაქ თბილისში, რუსთავის გზატკეცილზე, ქარხანა "ელექტროავტომატი"-ს მიმდებარედ (საკ.კ 01.18.10.003.071) შპს "ჯდ კაპიტალი"-ს საკუთრებაში არსებულ ფართში მდებარე შენობა-ნაგებობების სადემონტაჟო სამუშაოების ორგანიზაციული პროექტი | | | | შპს "ინტექსი" | |
| დირექტორი | თ. გოცირიძე | | შენობა 02/1 - ის გეგმა ±0.00 ნიშნულზე | ფურცელი | |
| შემსრულებელი | ვ. ოდილავაძე | | | ა - 1 | 2021 წ. |
| | | | | მასშტაბი | 1: 100 |

# შენობა 01/1 - ის ჭრილი
## 1 - 1
მასშტაბი 1:100

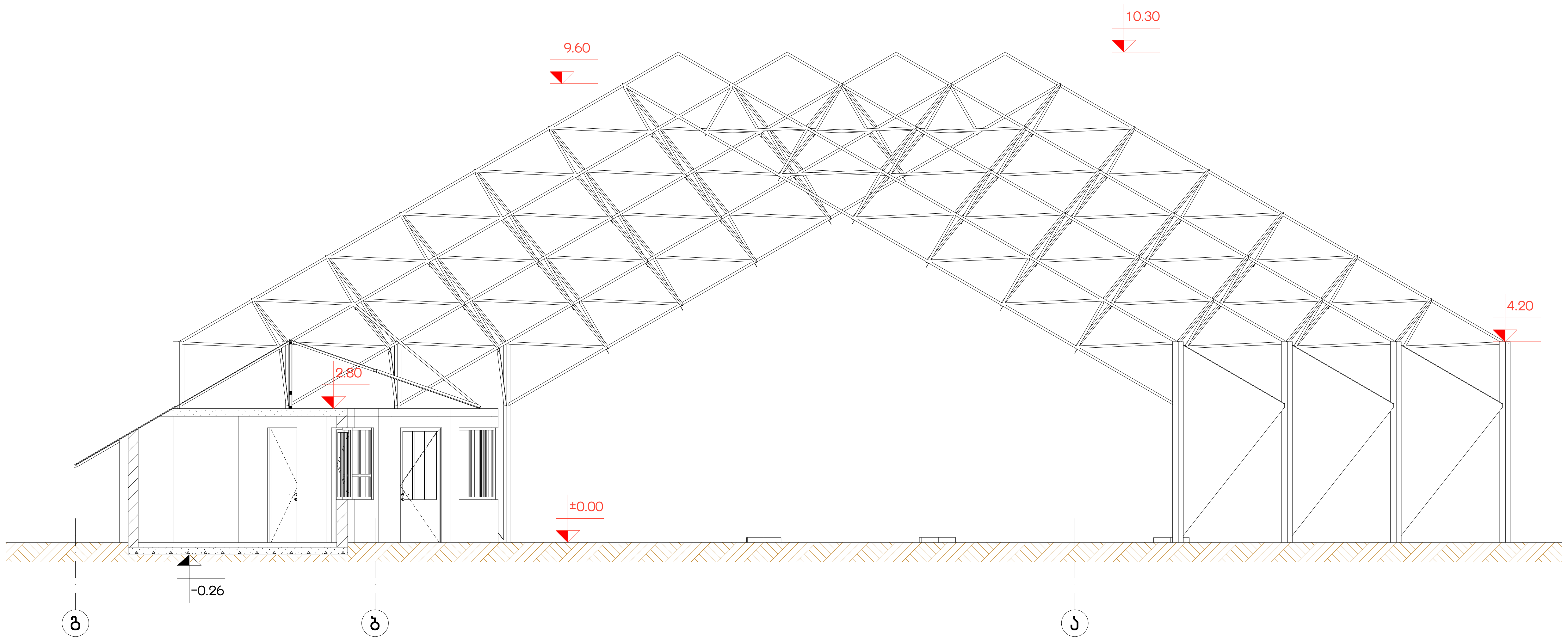


| | | | | | |
|---|---|---|---|---|---|
| ქალაქ თბილისში, ჩოლოყაშვილის ქუჩასა და მდინარე მტკვარს შორის, მშენებარე კომპლექსის მიმდებარედ, ნაკვ. 10/005; ქალაქ თბილისში, რუსთავის გზატკეცილზე, ქარხანა "ელექტროავტომატი"-ს მიმდებარედ (საკ.კ 01.18.10.003.071) შპს "ჯდ კაპიტალი"-ს საკუთრებაში არსებულ ფართში მდებარე შენობა-ნაგებობების სადემონტაჟო სამუშაოების ორგანიზაციული პროექტი | | | | შპს "ინტექსი" | |
| დირექტორი | თ. გოცირიძე | | შენობა 01/1 - ის ჭრილი 1 - 1 | ფურცელი | |
| შემსრულებელი | ვ. ოდილავაძე | | | ა - 1 | 2021 წ. |
| | | | | მასშტაბი | 1: 100 |

# შენობა 02/1 - ის ჭრილი
## 1 - 1
მასშტაბი 1:100

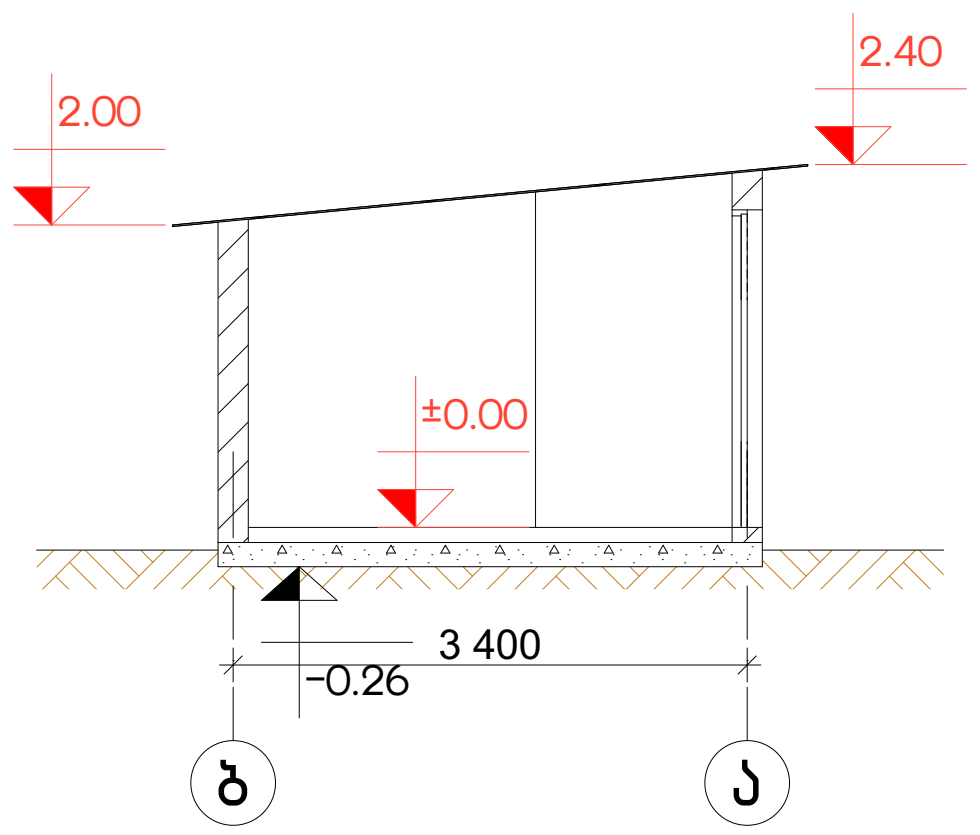


| | | | | |
|---|---|---|---|---|
| ქალაქ თბილისში, ჩოლოყაშვილის ქუჩასა და მდინარე მტკვარს შორის, მშენებარე კომპლექსის მიმდებარედ, ნაკვ. 10/005; ქალაქ თბილისში, რუსთავის გზატკეცილზე, ქარხანა "ელექტროავტომატი"-ს მიმდებარედ (საკ.კ 01.18.10.003.071) შპს "ჯდ კაპიტალი"-ს საკუთრებაში არსებულ ფართში მდებარე შენობა-ნაგებობების სადემონტაჟო სამუშაოების ორგანიზაციული პროექტი | | | | შპს "ინტექსი" |
| დირექტორი | თ. გოცირიძე | | შენობა 02/1 - ის ჭრილი 1 - 1 | ფურცელი | |
| შემსრულებელი | ვ. ოდილავაძე | | | ა - 1 | 2021 წ. |
| | | | | მასშტაბი | 1: 100 |

შენობა 01/1 - ის
ფასადი გ - ა ღერძებში
მასშტაბი 1:100

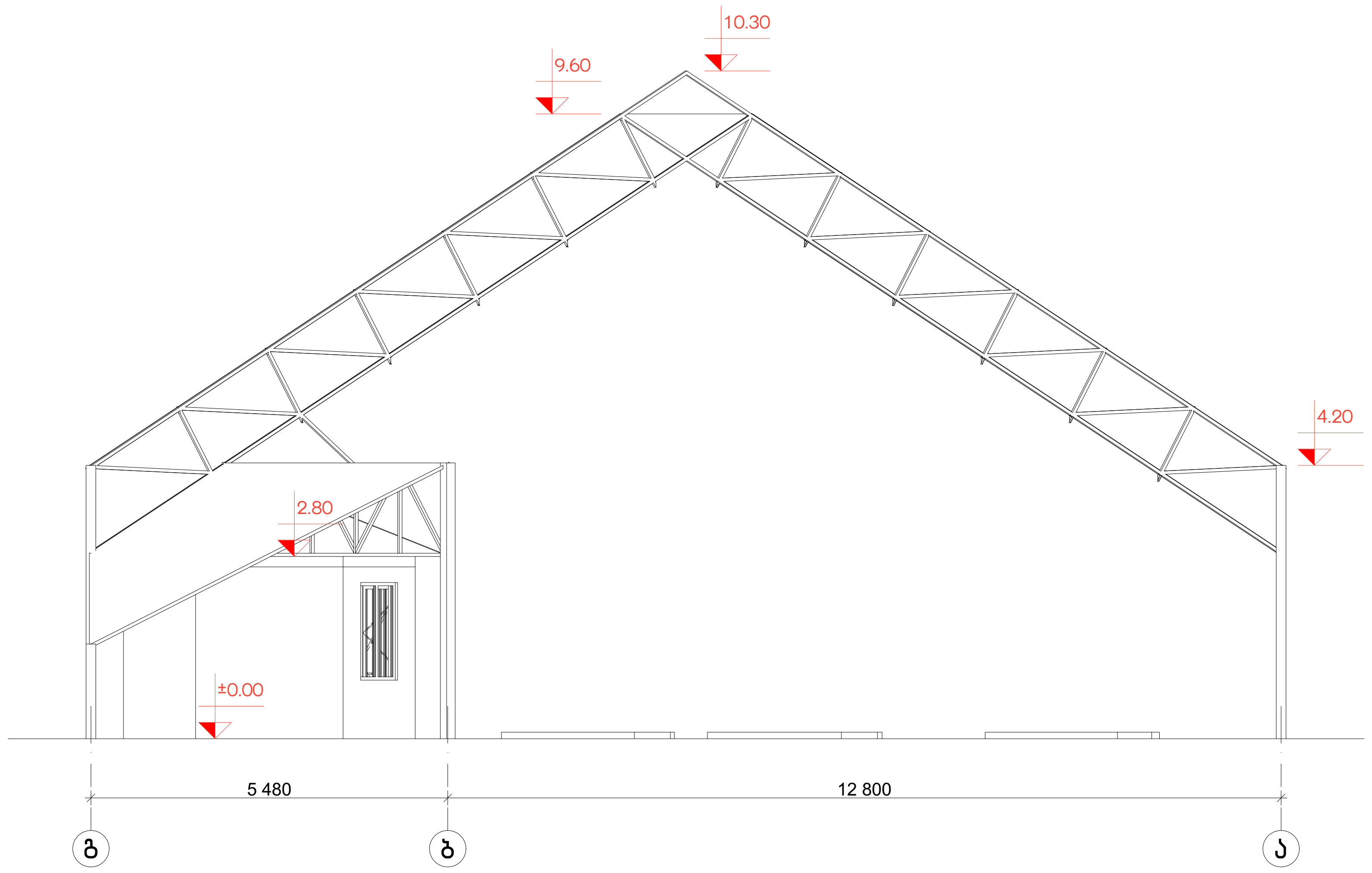


შენობა 01/1 - ის
ფასადი 1 - 5 ღერძებში
მასშტაბი 1:100

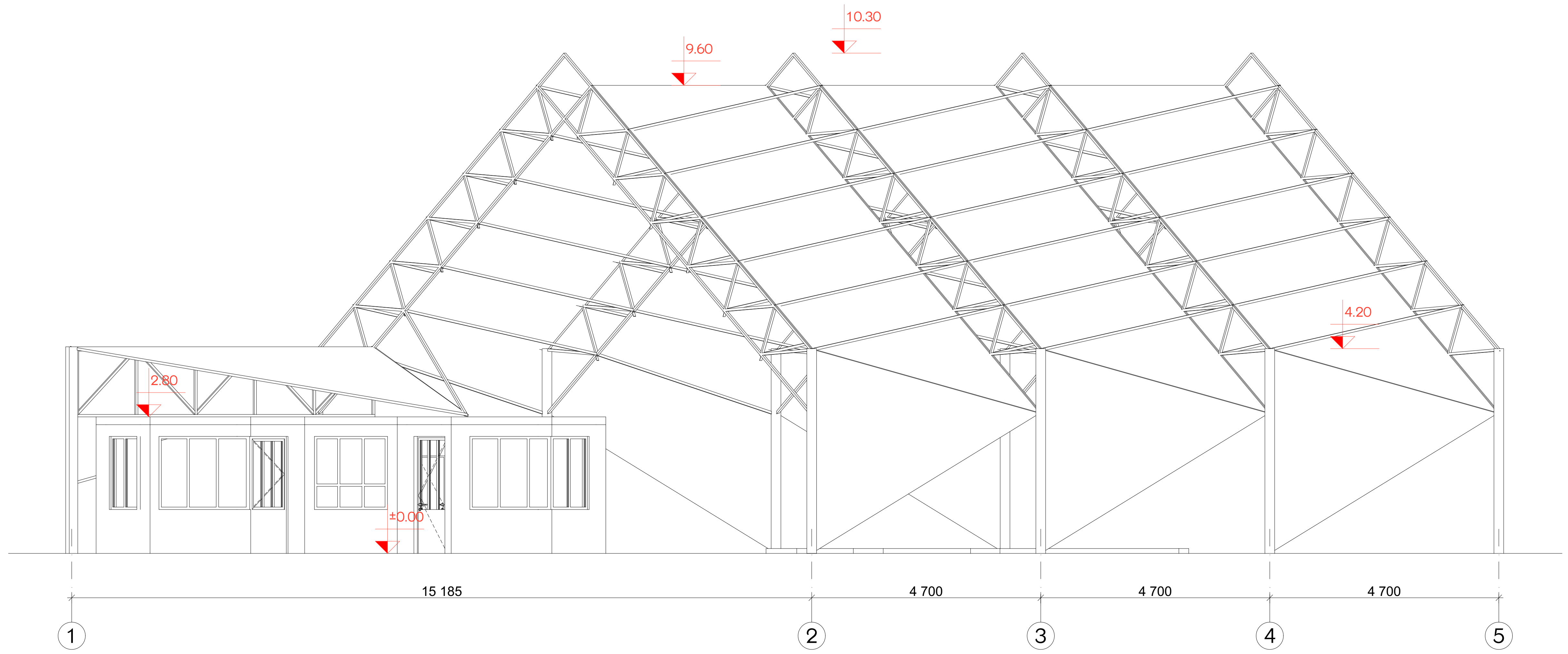


| | | | | | |
|---|---|---|---|---|---|
| ქალაქ თბილისში, ჩოლოყაშვილის ქუჩასა და მდინარე მტკვარს შორის, მშენებარე კომპლექსის მიმდებარედ, ნაკვ. 10/005; ქალაქ თბილისში, რუსთავის გზატკეცილზე, ქარხანა "ელექტროავტომატი"-ს მიმდებარედ (საკ.კ 01.18.10.003.071) შპს "ჯდ კაპიტალი"-ს საკუთრებაში არსებულ ფართში მდებარე შენობა-ნაგებობების სადემონტაჟო სამუშაოების ორგანიზაციული პროექტი | | | | შპს "ინტექსი" | |
| დირექტორი | თ. გოცირიძე | | შენობა 01/1 - ის ფასადები | ფურცელი | |
| შემსრულებელი | ვ. ოდილავაძე | | | ა - 1 | 2021 წ. |
| | | | | მასშტაბი | 1: 100 |

projekt t.pln; 0. Story; 1 : 100; 06.10.2021 1:19

## შენობა 02/1 - ის
## ფასადი ბ - ა ღერძებში
მასშტაბი 1:100

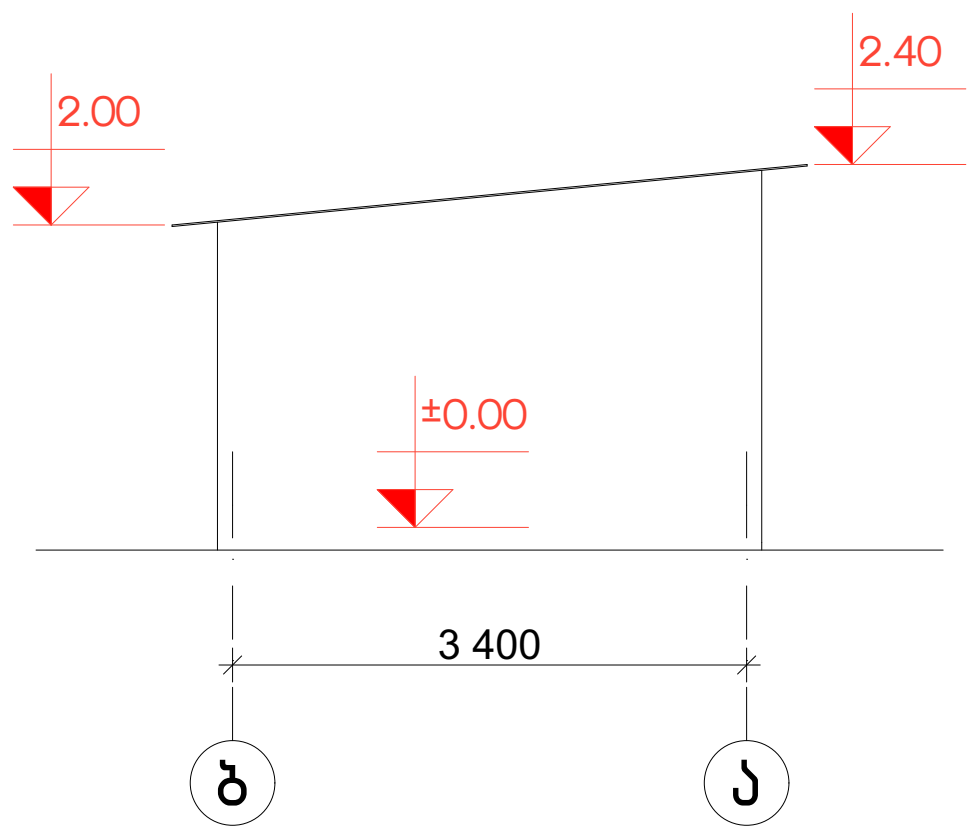


## შენობა 02/1 - ის
## ფასადი 1 - 5 ღერძებში
მასშტაბი 1:100

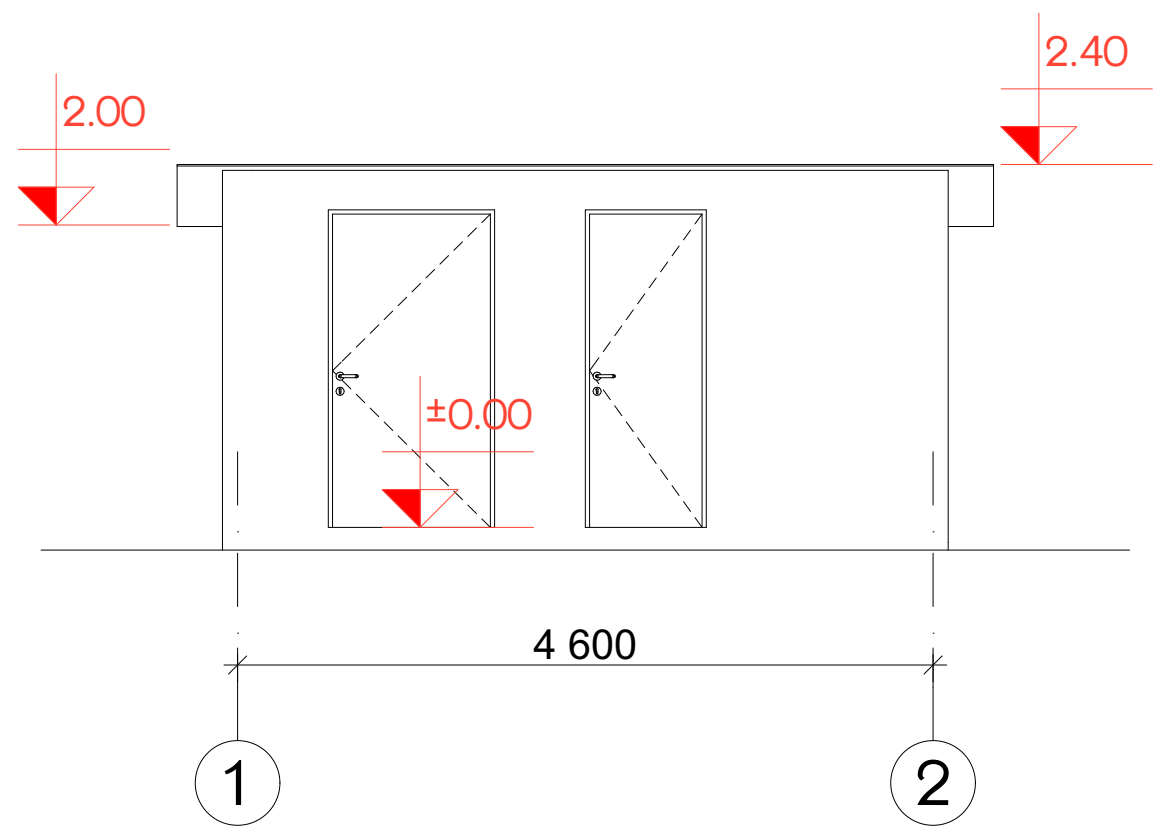


| | | | | | |
|---|---|---|---|---|---|
| ქალაქ თბილისში, ჩოლოყაშვილის ქუჩასა და მდინარე მტკვარს შორის, მშენებარე კომპლექსის მიმდებარედ, ნაკვ. 10/005; ქალაქ თბილისში, რუსთავის გზატკეცილზე, ქარხანა "ელექტროავტომატი"-ს მიმდებარედ (საკ.კ 01.18.10.003.071) შპს "ჯდ კაპიტალი"-ს საკუთრებაში არსებულ ფართში მდებარე შენობა-ნაგებობების სადემონტაჟო სამუშაოების ორგანიზაციული პროექტი | | | | შპს "ინტექსი" | |
| დირექტორი | თ. გოცირიძე | | შენობა 02/1 - ის ფასადები | ფურცელი | |
| შემსრულებელი | ვ. ოდილავაძე | | | ა - 1 | 2021 წ. |
| | | | | მასშტაბი | 1: 100 |

projekt t.pln; 0. Story; 1 : 100; 06.10.2021 1:22

# არსებული სიტუაციის ამსახველი ფოტოები













| | | | | | |
|---|---|---|---|---|---|
| ქალაქ თბილისში, ჩოლოყაშვილის ქუჩასა და მდინარე მტკვარს შორის, მშენებარე კომპლექსის მიმდებარედ, ნაკვ. 10/005; ქალაქ თბილისში, რუსთავის გზატკეცილზე, ქარხანა "ელექტროავტომატი"-ს მიმდებარედ (საკ.კ 01.18.10.003.071) შპს "ჯდ კაპიტალი"-ს საკუთრებაში არსებულ ფართში მდებარე შენობა-ნაგებობების სადემონტაჟო სამუშაოების ორგანიზაციული პროექტი | | | | შპს "ინტექსი" | |
| დირექტორი | თ. გოცირიძე | | არსებული სიტუაციის ამსახველი ფოტოები | ფურცელი | |
| შემსრულებელი | ვ. ოდილავაძე | | | ა - 1 | 2021 წ. |
| | | | | მასშტაბი | 1: 100 |

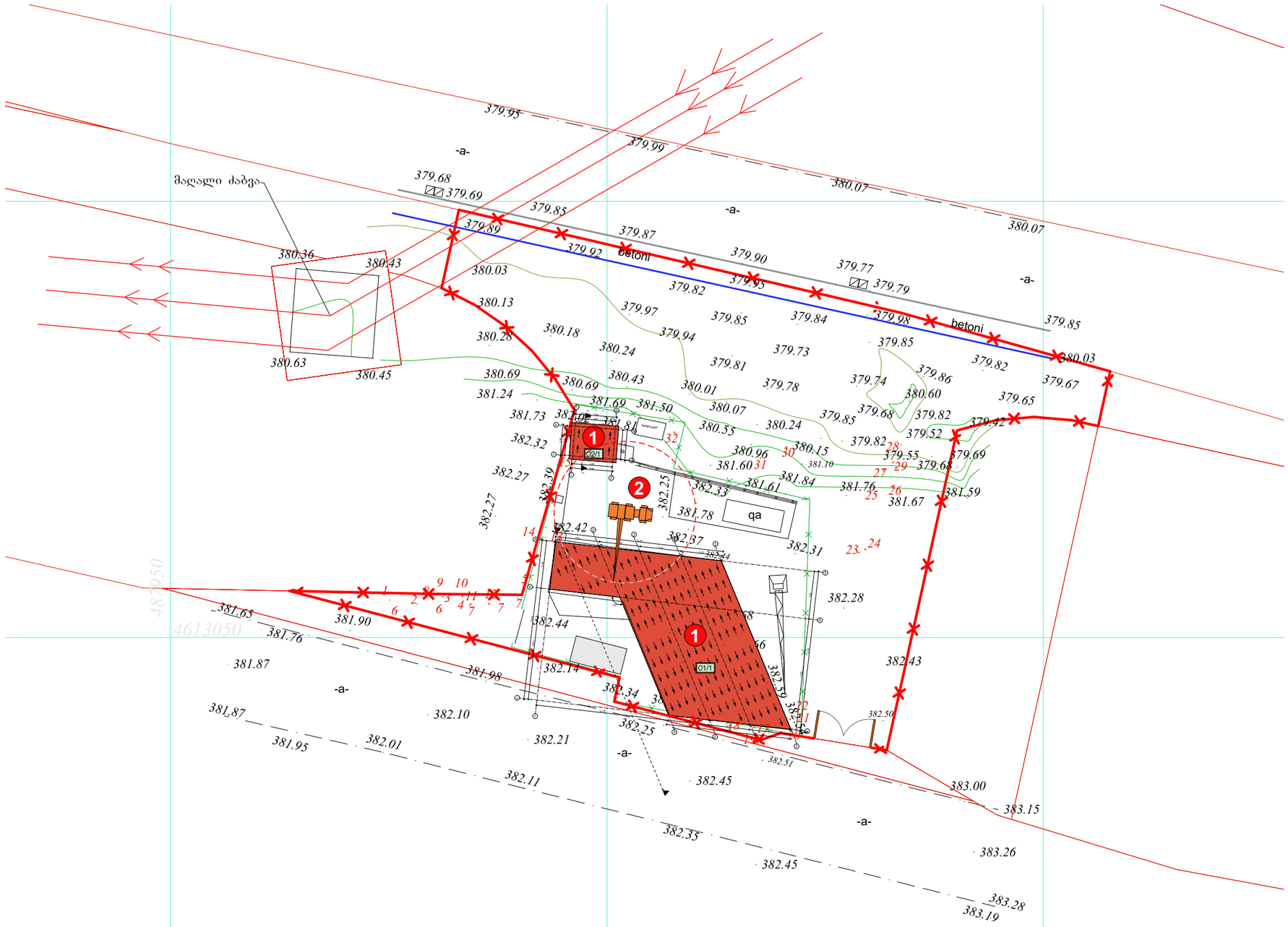


**A-3**

ექსპლიკაცია

1. დასაშლელი შენობა
2. ხელის საწევლა
3. ღობე
4. ჭიშკარი

პირობითი ნიშნები

- საელმონტაჟო შენობა
- ღობე
- ხელის საწევლა
- ჭიშკარი

ტერიტორიის ფართი 2618,0მ2
მოშენების ფართი 294,5მ2
დემონტაჟის საერთო ფართი 294,5მ2
მოცულობა 2503,25მ3
შენობის სიმაღლე +10,3მ.

| | | |
|---|---|---|
| დირექტორი | | თ.ბაღათშრია |
| შეასრულა | | ა.მაისაშვილი |

ქალაქ თბილისში, ნოლიოყაშვილის ქუჩასა და მდინარე მტკვარს შორის, მშენებარე კომპლექსის მიმდებარედ, ნაკ. 10/005; ქალაქ თბილისში, რუსთავის გზატკეცილზე, ქარხანა "ელექტროვენტილატორ"-ს მიმდებარედ (საკ. 01.18.10.003.071) შპს "ჯე კაპიტალი"-ს საკუთრებაში არსებულ ფართში მდებარე შენობა-ნაგებობების სადემონტაჟო სამუშაოების ორგანიზაციული პროექტი

2021წ.

| | | | |
|---|---|---|---|
| მშენებლობის ორგანიზაცია | სტადია | შპრ-ლი | სულ |
| | მ.ო. | | |
| სადემონტაჟო გენგეგმა | შ.პ.ს. "კოლხა-07„ | | |

# დემონტაჟის გრაფიკი

| სამუშაოთა ჩამონათვალი | I თვე | | | | | | | | | | | | | | | | | | | | | | | | | | | | |
|---|---|---|---|---|---|---|---|---|---|---|---|---|---|---|---|---|---|---|---|---|---|---|---|---|---|---|---|---|---|
| | კალენდარული დღეები | | | | | | | | | | | | | | | | | | | | | | | | | | | | |
| | 1 | 2 | 3 | 4 | 5 | 6 | 7 | 8 | 9 | 10 | 11 | 12 | 13 | 14 | 15 | 16 | 17 | 18 | 19 | 20 | 21 | 22 | 23 | 24 | 25 | 26 | 27 | 28 | 29 | 30 |
| ტერიტორიის შემოღობვა | | 3 | | | | | | | | | | | | | | | | | | | | | | | | | | | |
| სახურავის დაშლა | | | | | 5 | | | | | | | | | | | | | | | | | | | | | | | | |
| კარფანჯრების მოხსნა | | | | | | | | 4 | | | | | | | | | | | | | | | | | | | | | |
| შიდა ტიხრების დაშლა | | | | | | | | | | | | 6 | | | | | | | | | | | | | | | | | |
| კედლების დაშლა | | | | | | | | | | | | 7 | | | | | | | | | | | | | | | | | |
| საძირკვლის დაშლა და არსებული ღობის დაშლა | | | | | | | | | | | | | | | 11 | | | | | | | | | | | | | | |
| ტერიტორიის დასუფთავება | | | | | | | | | | | | | | | | | 8 | | | | | | | | | | | | |

სულ დემონტაჟისთვის კალენდარული დღეების რაოდენობა = 20

ღობე

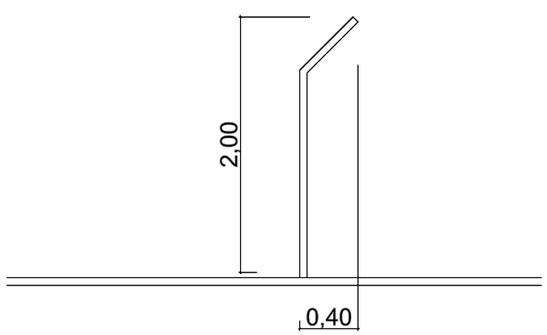


A-3

ექსპლიკაცია

პირობითი ნიშნები

| | | |
|---|---|---|
| დირექტორი | | თ.ბაღათურია |
| შეასრულა | | ა.მაისაშვილი |
| | | |
| | | |

ქალაქ თბილისში, ჩოლოყაშვილის ჭუჭასა და მდინარე მტკვარს შორის, მშენებარე კომპლექსის მიმდებარედ, ნაკვ. 10/005; ქალაქ თბილისში, რუსთაველის გზატკეცილზე, ქარხანა "ელექტროავტომატი"-ს მიმდებარედ (საკ.კ 01.18.10.003.071) შპს "ჯგდ კაპიტალი"-ს საკუთრებაში არსებულ ფართში მდებარე შენობა-ნაგებობების სადემონტაჟო სამუშაოების ორგანიზაციული პროექტი

2021წ.

| მშენებლობის ორგანიზაცია | სტადია | შურ-ლი | სულ |
|---|---|---|---|
| | მ.ო. | | |

დემონტაჟის ბრაშიკი

შ.პ.ს. "კოლხა-07„