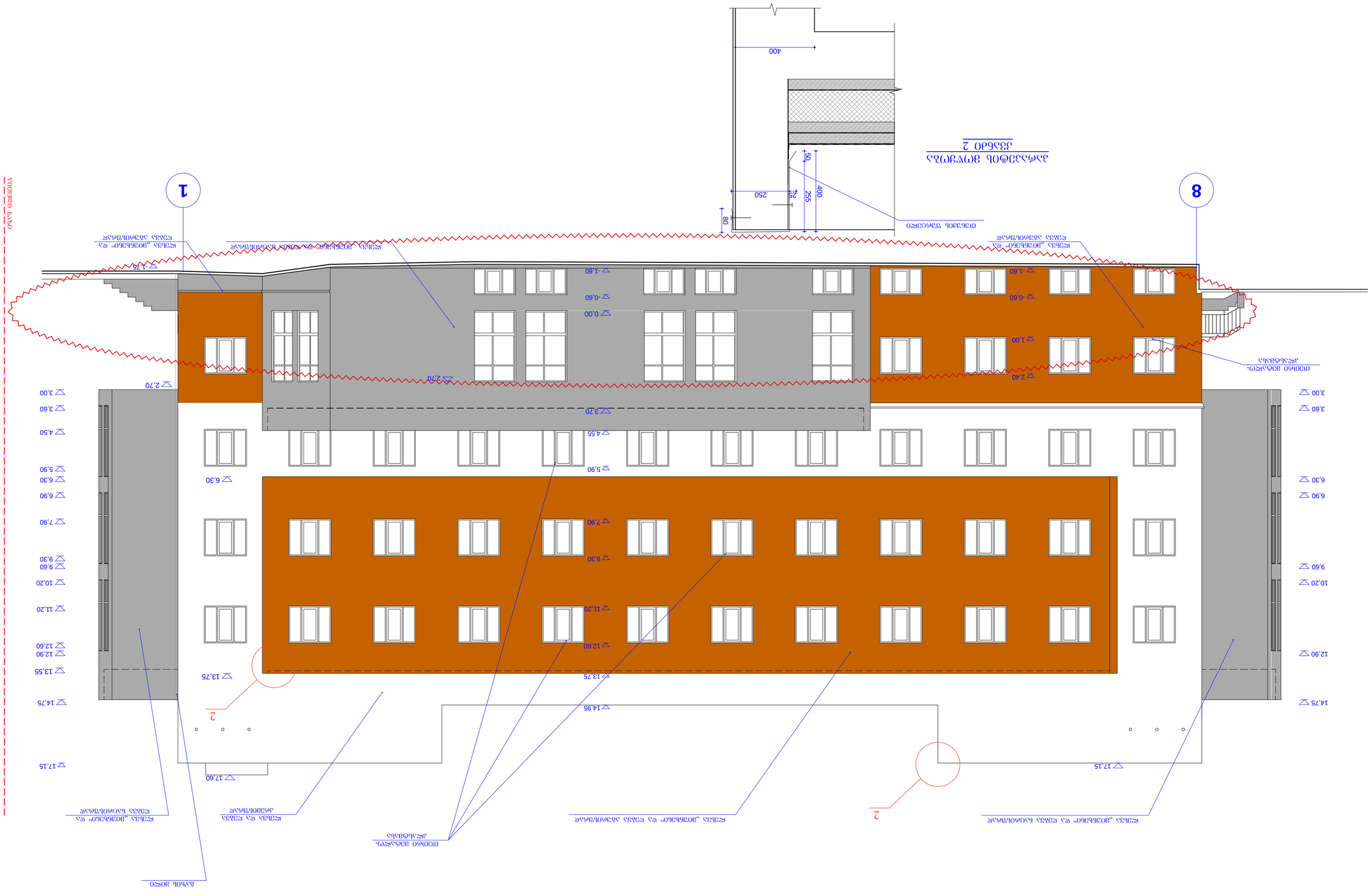
1
8
2
2
400
250
80
50
255
25
400
ალუმინის ფანჯრის ბლოკი
ალუმინის ფანჯრის ბლოკი
ალუმინის ფანჯრის ბლოკი

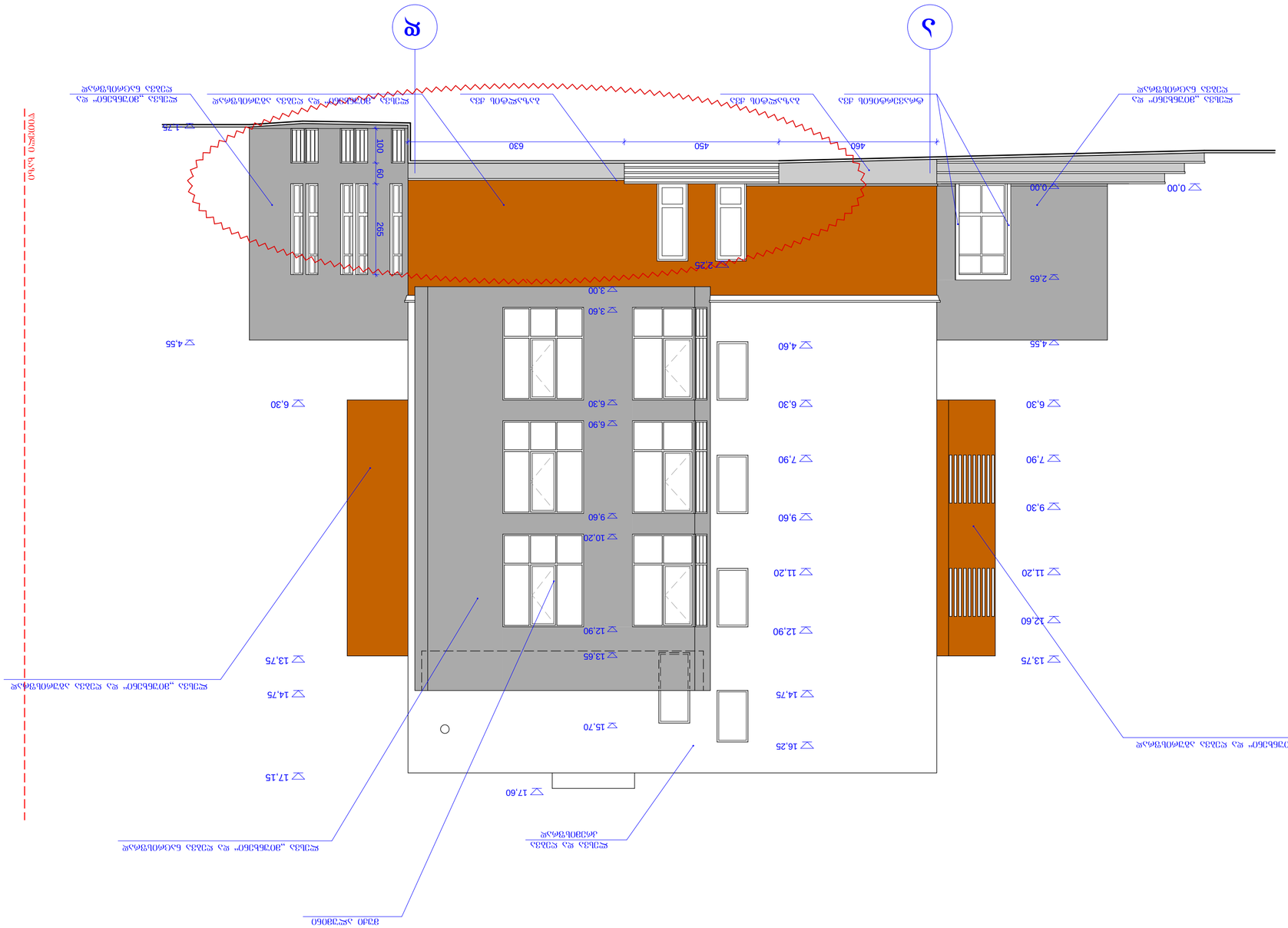

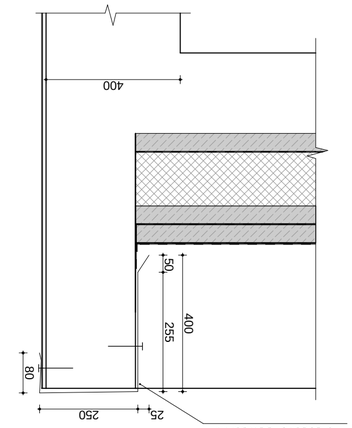

Разрез 2
Разрез 2

Заказчик	Общество с ограниченной ответственностью "Специализированный застройщик "Ленинградский"
Объект	Многоквартирный жилой дом № 40 по ул. Ленинградской в г. Ярославле (Ярославская обл., г. Ярославль, ул. Ленинградская, д. 40, корп. 1, 2, 3)
Стадия	Проектная документация
Наименование	Разрез 2
Разработал	Ал. Ал. Ал.
Проверил	Ал. Ал. Ал.
Н. контр.	Ал. Ал. Ал.
ГИП	Ал. Ал. Ал.
Дата	10.2020
Масштаб	1:100
Формат	А 3
Изм.	Кол.уч. Лист № док. Подп. Дата
	Ал. 15

ՀԱՄԱՁԱՅՆԱՑՄԱՆ ԱՇԽԱՏԱՆՔՆԵՐ	ՀԱՏՎԱԾ ՀԱՏԱԿ «ՏՐԻԱԴԱ-Տ» ՍՊԸ-Ի ՀԱՄԱՐ ՀԱՍԱՐԱԿԱԿԱՆ ՇԵՆՔԵՐԻ ԵՎ ՇԻՆՈՒԹՅՈՒՆՆԵՐԻ ԿԱՌՈՒՑՄԱՆ ԵՎ ՎԵՐԱԿԱՆԳՆՄԱՆ ՆԱԽԱԳԻԾ
ՀԱՍՑԵ	«ՏՐԻԱԴԱ-Տ» ՍՊԸ
ՀԱՍՑԵԻ ՏԵՍԱԿԸ	ՀԱՏԱԿԱՅԻՆ ՆԱԽԱԳԻԾ
ՄԱՍՇՏԱԲ	1:100
ԱՇԽԱՏԱՆՔԱՅԻՆ ՆԱԽԱԳԻԾԻ ՀԱՏՎԱԾ	Ա 3

ՀԱՏՎԱԾԻ ԱՆՎԱՆՈՒՄԸ	ՀԱՏՎԱԾ ՀԱՏԱԿ «ՏՐԻԱԴԱ-Տ» ՍՊԸ-Ի ՀԱՄԱՐ ՀԱՍԱՐԱԿԱԿԱՆ ՇԵՆՔԵՐԻ ԵՎ ՇԻՆՈՒԹՅՈՒՆՆԵՐԻ ԿԱՌՈՒՑՄԱՆ ԵՎ ՎԵՐԱԿԱՆԳՆՄԱՆ ՆԱԽԱԳԻԾ
ՀԱՍՑԵԻ ՀԱՍԱՐԱԿԱԳԻՐ ՆՇԱՆԱԿՈՒԹՅՈՒՆ	ՀԱՏՎԱԾԻ ԱՇԽԱՏԱՆՔԱՅԻՆ ՆԱԽԱԳԻԾԻ ՀԱՏՎԱԾ
ՀԱՍՑԵԻ ՏԵՍԱԿԸ	ԱՇԽԱՏԱՆՔԱՅԻՆ ՆԱԽԱԳԻԾԻ ՀԱՏՎԱԾ
ՀԱՍՑԵԻ ԱՆՎԱՆՈՒՄԸ	«ՏՐԻԱԴԱ-Տ» ՍՊԸ
ՀԱՍՑԵԻ ՀԱՍԱՐԱԿԱԳԻՐ ՆՇԱՆԱԿՈՒԹՅՈՒՆ	ՀԱՏՎԱԾԻ ԱՆՎԱՆՈՒՄԸ
ՀԱՍՑԵԻ ՏԵՍԱԿԸ	ՀԱՍՑԵԻ ՀԱՍԱՐԱԿԱԳԻՐ ՆՇԱՆԱԿՈՒԹՅՈՒՆ
ՀԱՍՑԵ	ՀԱՍՑԵԻ ՏԵՍԱԿԸ
ՀԱՏՎԱԾԻ ՀԱՄԱՐ	ՀԱՍՑԵ
ՀԱՏՎԱԾԻ ԱՆՎԱՆՈՒՄԸ	ՀԱՏՎԱԾԻ ՀԱՄԱՐ
	ՀԱՏՎԱԾԻ ԱՆՎԱՆՈՒՄԸ

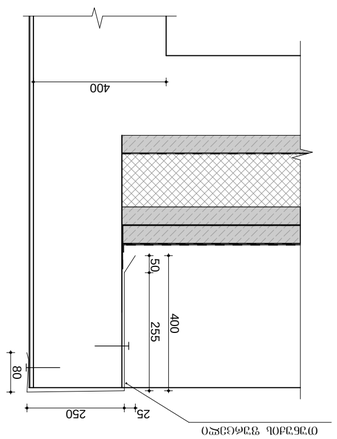

ՀԱՐԱՎԱՅԻՆ ՊԱՐԱՊԵՏԻ ՀԱՏՎԱԾ
2 ՕՐԻՆԱԿ

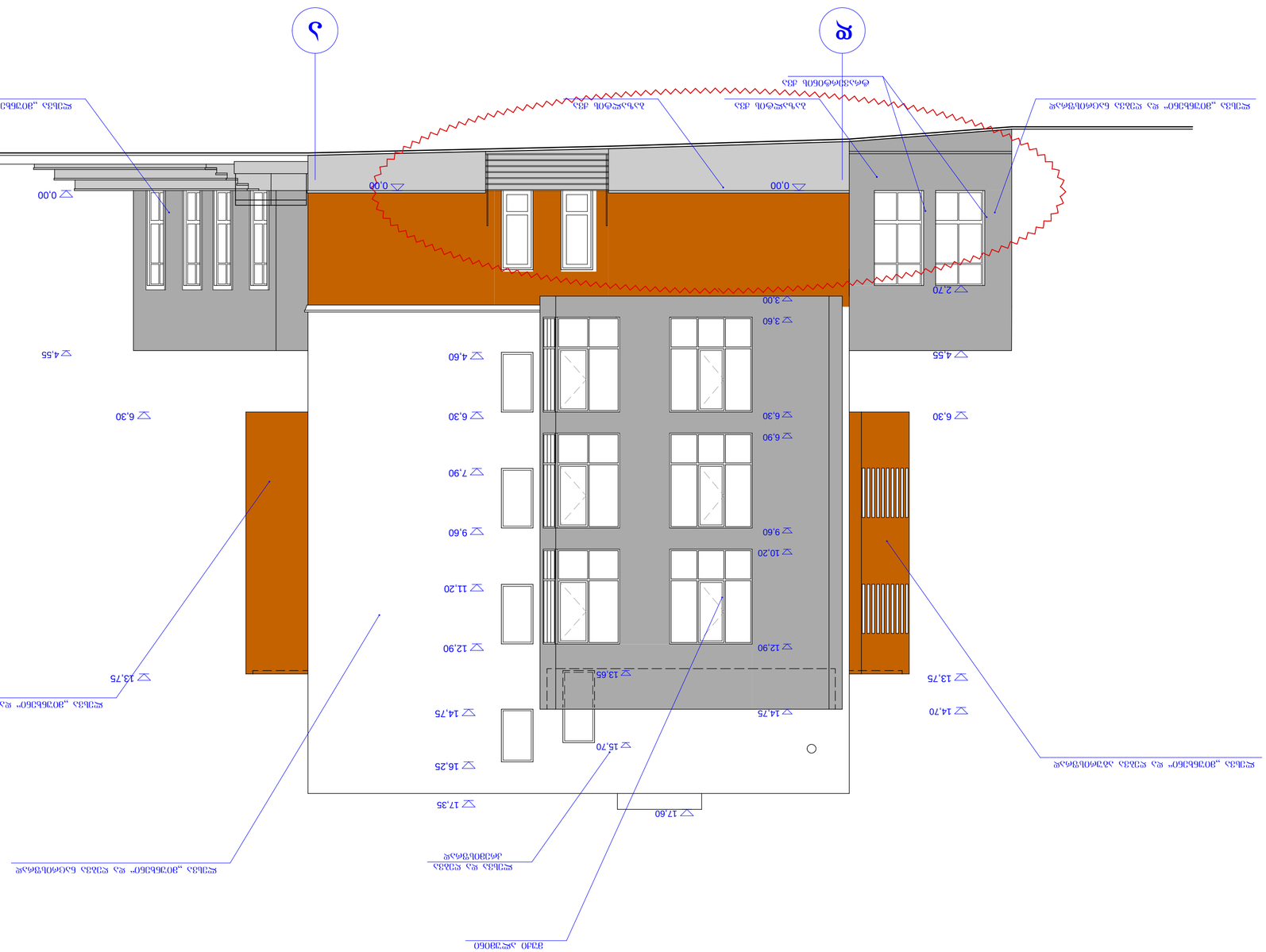

ՀԱՏՎԱԾԻ ՀԱՄԱՐԱՅԻՆ ԱՇԽԱՏԱՆՔ Տ-2

ՀԱՏՎԱԾԻ ԱՆՎԱՆՈՒՄԸ	ՀԱՏՎԱԾ ՀԱՏԱԿ «ՏՐԻԱԴԱ-Տ» ՍՊԸ-Ի ՀԱՄԱՐ ՀԱՍԱՐԱԿԱԿԱՆ ՇԵՆՔԵՐԻ ԵՎ ՇԻՆՈՒԹՅՈՒՆՆԵՐԻ ԿԱՌՈՒՑՄԱՆ ԵՎ ՎԵՐԱԿԱՆԳՆՄԱՆ ՆԱԽԱԳԻԾ
ՀԱՍՑԵ	ՀԱՏՎԱԾԻ ԱՇԽԱՏԱՆՔԱՅԻՆ ՆԱԽԱԳԻԾ
ՀԱՍՑԵԻ ՏԵՍԱԿԸ	ՀԱՏԱԿԱՅԻՆ ՆԱԽԱԳԻԾ
ՀԱՍՑԵԻ ՀԱՍԱՐԱԿԱԳԻՐ ՆՇԱՆԱԿՈՒԹՅՈՒՆ	«ՏՐԻԱԴԱ-Տ» ՍՊԸ
ՀԱՍՑԵԻ ԱՆՎԱՆՈՒՄԸ	ՀԱՏՎԱԾԻ ԱՆՎԱՆՈՒՄԸ
ՀԱՏՎԱԾԻ ՀԱՄԱՐ	ՀԱՏՎԱԾԻ ՀԱՄԱՐ
ՀԱՏՎԱԾԻ ԱՆՎԱՆՈՒՄԸ	ՀԱՏՎԱԾԻ ԱՆՎԱՆՈՒՄԸ



ფასადების	ვერტიკალური ტერმინალური ანტენა-დაჯილდოების ფიფრიანი ანტენა		
	TRIADA-S Ltd		
ინჟინერული დაფენილობა			
ტიპიური ფასადის ინჟინერული	ასაფეთქებელ ფიფრიანი ანტენა (ანტენა ბ) № 40-ში ფიფრიანი ანტენა (ანტენა ბ) ფიფრიანი ანტენა ანტენა ფიფრიანი ანტენა (ანტენა ბ)		
ფასადების	ფიფრიანი ანტენა. ა. ინფორმაციული (ანტენა) ანტენა № 40		
ფასადიანი			
ფიფრიანი	ტ.		
ინჟინერული	ტ.		
ინჟინერული	ტ.		
ინჟინერული	ტ.		
ინჟინერული	ტ.		
ტიპიური ფიფრიანი 1 - 8			
ფიფრიანი	ფასადების	ტიპიური	ა -17
	A 3	1:100	10.2020

ტიპიური ფიფრიანი 1 - 8