გაცემის თარიღი

05.04.2022

განხილვის საგანი :	სამუშაოების წარმოებაზე აქტის გამოცემა
დაინტერესებული პირი :	გიორგი კირკიტაძე 01013012659
წარმოების საფუძველი :	განცხადება №: QN1887938
გასაჩივრების წესი :	ამ ბრძანების გასაჩივრება შესაძლებელია დაინტერესებული პირის მიერ, საქართველოს კანონმდებლობით დადგენილი წესით, მისი გაცნობიდან 1 (ერთი) თვის ვადაში, ქალაქ თბილისის მუნიციპალიტეტის მერთან (მისამართი: ქ. თბილისი, შარტავას ქ. №7)
აქტის მოქმედების ვადა :	აქტი ძალაშია გამოქვეყნებისთანავე

სააგენტოს გადაწყვეტილება № QN1887938

1. დაკმაყოფილდეს განმცხადებლის წერილობითი თხოვნა და მიეცეს თანხმობა განახორციელოს ქ. თბილისში, დიღმის სასწავლო-საცდელი მეურნეობა, ს/კ: #01.72.14.009.672 ნაკვეთის მიმდებარედ, ქალაქ თბილისის მუნიციპალიტეტის ტერიტორიაზე, გზის მოწყობის მიზნით საჭირო სამუშაოები, დანართში მონიშნულ სავარაუდო მონაკვეთზე, სსიპ ქალაქ თბილისის მუნიციპალიტეტის ტრანსპორტისა და ურბანული განვითარების სააგენტოსთან და ქალაქ თბილისის საპატრულო პოლიციის დეპარტამენტთან შეთანხმებული საგზაო მოძრაობის ორგანიზების სქემის შესაბამისად, ტერიტორიაზე განთავსებული ხაზობრივი ნაგებობების და მწვანე ნარგავების დაუზიანებლად (ხის შტამის გარშემო უნდა დარჩეს მინიმუმ ერთი მეტრი მანძილი, იმისათვის, რომ მცენარის ფესვის წყლით დატენიანება შეუფერხებლად მოხდეს. დაინტერესებულმა პირმა დაგეგმილი სამუშაოები, ისე უნდა აწარმოოს, რომ არ დაზიანდეს მიმდებარედ არსებული მცენარეები და მათი ფესვთა სისტემა.)
2. აქტი ძალაშია მისი გაცნობიდან 30 (ოცდაათი) კალენდარული დღის ვადით.

(ელექტრონული ფორმით გაცემული აქტის გაცნობისთვის დაინტერესებულ მხარეს განესაზღვრება ვადა - სააგენტოს მიერ აქტის გამოცემიდან 30 (ოცდაათი) კალენდარული დღის ოდენობით. თუ აღნიშნულ ვადაში დაინტერესებული პირი აქტს არ გაეცნობა აქტი ითვლება ძალადაკარგულად.)

საფუძველი:

“ცალკეული ხაზობრივი ნაგებობის განთავსების, სამუშაოების წარმოების ან/და მათი შემდგომი რეგისტრაციის თაობაზე თანხმობის გაცემის წესის დამტკიცების შესახებ“ ქალაქ თბილისის მუნიციპალიტეტის საკრებულოს 2014 წლის 22 დეკემბრის #19-75 დადგენილება; “ქალაქ თბილისის მუნიციპალიტეტის საჯარო სამართლის იურიდიული პირის – ქონების მართვის სააგენტოს მიერ გაწეული მომსახურებისა და დაჩქარებული მომსახურების საფასურის და ვადების განსაზღვრის შესახებ”



გამოყენებულია კვალიფიციური
ელექტრონული ხელმოწერა/
ელექტრონული შტამპი

საქართველო, თბილისი 0119, ვანის ქ.3
ტელ: +995 (32) 277 99 99
www.telasi.ge

ნომერი: 0909/650/20

თარიღი: 09/09/2020

შპს „დიღმის ველი“-ს დირექტორს

ბ-ნ ირაკლი დვალს

სს „თელასში“ შემოსული თქვენი N0825/195/20 წერილის პასუხად, გაცნობებთ, რომ განაშენიანების რეგულირების გეგმის გეგმარებითი დავალების დამტკიცების შემთხვევაში, კომპანია თანახმაა მოხდეს ადგილმონაცვლეობა ჩვენს მიწის ნაკვეთებს შორის, (ს/კ 01.72.14.009.511; სს „თელასი“) თქვენს მიერ მითითებული ესკიზის შესაბამისად, იმ პირობით, რომ ჩვენი მიწის ნაკვეთიდან ენერგოობიექტის გადატანა უნდა მოხდეს თქვენი ხარჯით, სს „თელასთან“ შეთანხმებული პროექტის შესაბამისად.

ასევე ფართების გაცვლისას გასათვალისწინებელია შპს „დიღმის ველი“-ს სავარაუდო მოთხოვნილი სიმძლავრე.

კორპორაციული განვითარების და საწარმოო
საქმიანობის უზრუნველყოფის დირექტორის მ/შ გ. ჩიხრაძე

შემსრულებელი: ზ. აზარაშვილი
ტელეფონი: 2779999(1)7531

ქალაქ თბილისის მუნიციპალიტეტის საჯარო სამართლის იურიდიული პირი – ქალაქ თბილისის მუნიციპალიტეტის ტრანსპორტისა და ურბანული განვითარების სააგენტო

წერილის ნომერი: **16-0122068170**
თარიღი: **09/03/2022**
პინი: **5353**

ადრესატი: კობა მოდრეკილაძე
პირადი ნომერი: 01023007690
მისამართი: თბილისი ლუბლიანას ქ. N 11 ბლოკი გ ბ. 105

გადაამოწმეთ: **document.municipal.gov.ge**

თქვენი 2022 წლის 10 თებერვლის 01220594-67 ელექტრონული განცხადების პასუხად, გაცნობებით, რომ ქალაქ თბილისში დიღმის სასწ. საცდელო მეურნეობაში არსებულ (01.72.14.009.510) მიწის ნაკვეთებზე, ქალაქ თბილისის მუნიციპალიტეტის საკრებულოს 2021 წლის 19 დეკემბრის N505 განკარგულებით დამტკიცდა განაშენიანების რეგულირების გეგმის პროექტი.

გრგ-ს პროექტის შესაბამისად თქვენს დაინტერესებაში არსებულ მიწის ნაკვეთებზე (01.72.14.009.510) დადგენილია საცხოვრებელი ზონა 5 (სზ-5). სადაც განთავსებულია მრავალბინიანი საცხოვრებელი სახლები. მაქსიმალური სიმაღლე და სართულიანობა დადგენლია: 7-9 სართული და 31,5 მეტრი.

AR1875287 ელექტრონული განცხადებით მოთხოვნილია სართულიანობის შემცირება 7-8 სართულამდე. წარდგენილი პროექტით დაცულია, დამტკიცებული გრგ-ს შესაბამისად დადგენილი განაშენიანება.

გაცნობებთ, რომ მიწის ნაკვეთებზე (01.72.14.009.510) შესაძლებელია განთავსდეს 7-8 სართულიანი მრავალბინიანი საცხოვრებელი სახლი AR1875287 ელექტრონული განცხადებით წარდგენილი პროექტის შესაბამისად. დაცულ იქნას გამწვანების კ-3 კოეფიციენტი.

ვიქტორ წილოსანი

სააგენტოს უფროსი

გამოყენებულია კვალიფიციური
ელექტრონული ხელმოწერა/
ელექტრონული შტამპი

გამოყენებული წესები - **„შენობა-ნაგებობის უსაფრთხოების წესები“**

ჩამოთვალეთ შენობის დაკავებულებები და აღწერეთ თითოეული გამოყენება	
სც-2 (310.4) საცხოვრებელი ჯგუფი.	I სადარბაზო (2-7 სართული) II სადარბაზო (2-8 სართული)
სწ-2 (311.3) სასაწყობო ჯგუფი “ავტოსადგომ გარაჟებს და არაწვადი მასალის შესანახ სასაწყობო სივრცეებს”	-1 სართული
სქ (304.1) საქმიანი ჯგუფი	I სადარბაზო (1 სართული) II სადარბაზო (1 სართული)

კონსტრუქციის ტიპი:	
განსაზღვრეთ კონსტრუქციის ტიპი ახალი შენობისთვის: მაგალითი: II-A, II-B, V-A, V-B	**I-B** ტიპი

სიმაღლის შეზღუდვები ცხრილი 503 -ის მიხედვით		
დაკავებულობები	**დასაშვები სართულიანობა**	**შემოთავაზებული სართულიანობა**
საცხოვრებელი ჯგუფი სც-2	11	I სადარბაზო (6 სართული) II სადარბაზო (7 სართული)
სასაწყობე ჯგუფი სწ-2	11	1
სავაჭრო ჯგუფი სვ	11	I სადარბაზო (6 სართული) II სადარბაზო (7 სართული)
	დასაშვები	**შემოთავაზებული**
საერთო სიმაღლე =	48.8	I სადარბაზო (25.7) II სადარბაზო (29.0)
მიწის ზემოთ სართულის რაოდენობა =		8

ფართობის შეზღუდვები ცხრილი 503 -ის მიხედვით		
დაკავებულობები	**დასაშვები ფართობი**	**შემოთავაზებული ფართობი**
სასაწყობე ჯგუფი სწ-2 (-1 სართ)	7340	**1706.4**
სავაჭრო ჯგუფი სვ (1 სართ) I სადარბაზო	შეუზღუდავი	**149.7**
სავაჭრო ჯგუფი სვ (1 სართ) II სადარბაზო	შეუზღუდავი	**753.6**
საცხოვრებელი ჯგუფი სც-2 (2-6 სართ) I სადარბაზო	შეუზღუდავი	**293.1**
საცხოვრებელი ჯგუფი სც-2 (2-7 სართ) II სადარბაზო	შეუზღუდავი	**955.2**
იატაკის საერთო ფართობი =	**12542.5**	
იატაკების რაოდენობა =	**9**	
შენობის საერთო ფართობი სართულების გარე პერიმეტრებით =	**15678.1**	

გარე კედლის ცეცხლმედეგობისა და ღიობისადმი მოთხოვნები ცხრილების 602-ის და 705.8 -ის მიხედვით									
გარე კედელი	**ხანძარსაწინააღმდეგო მანძილი** (მეტრი)	**ცეცხლმედეგობის ხარისხი** (საათი)		**კედლის ღიობების ფართობი** (კედლის %)					
		მოთხოვნილი	**გათვალისწინებული**	**დასაშვები**			**გათვალისწინებული**		
				დაცული	**დაუცველი საშხეფებით**	**დაუცველი**	**დაცული**	**დაუცველი საშხეფებით**	**დაუცველი**
ა-ნ ღერძებში	>9.0მ	0	0	შეუზღუდავი	შეუზღუდავი	შეუზღუდავი	-	-	აკმაყოფილებს
3-15 ღერძებში	>9.0მ	0	0	შეუზღუდავი	შეუზღუდავი	შეუზღუდავი	-	-	აკმაყოფილებს
ნ-გ ღერძებში	>9.0მ	0	0	შეუზღუდავი	შეუზღუდავი	შეუზღუდავი	-	-	აკმაყოფილებს
15-3 ღერძებში	>9.0მ	0	0	შეუზღუდავი	შეუზღუდავი	შეუზღუდავი	-	-	აკმაყოფილებს
ე-გ ღერძებში	>9.0მ	0	0	შეუზღუდავი	შეუზღუდავი	შეუზღუდავი	-	-	აკმაყოფილებს
ა-დ ღერძებში	>9.0მ	0	0	შეუზღუდავი	შეუზღუდავი	შეუზღუდავი	-	-	აკმაყოფილებს

ხანძრისაგან დაცვის სისტემებისადმი მოთხოვნები							
დაკავებულობები/სივრცეები/გასასვლელი საშუალებები	**ავტოსაშხეფი სისტემა**	**ალტერნატიული ავტომატური ცეცხლსაქრობი სისტემები**	**ხელით სამართავი სახანძრო განგაშის სისტემები**	**სახანძრო მილდგარების სისტემები**	**კვამლის საკონტროლო სისტემები**	**ხელის ცეცხლმაქრები**	**საავარიო განგაშის სისტემები**
საცხოვრებელი ჯგუფი სც-2	კი	-	-	-	-	-	კი
სასაწყობე ჯგუფი სწ-2	კი	-	კი	-	მექანიკური განიავება	კი	
სავაჭრო ჯგუფი სვ	კი	-	კი	-	-	კი	
ავტოსადგომი	კი	-	კი	კი	მექანიკური განიავება/ კვამლის გაწოვა	კი	
დერეფნები	კი	-	კი	კი	მექანიკური განიავება / კვამლის გაწოვა	კი	
ტამბური	-	-	-	-	მექანიკური განიავება/ დაწნევის სისტემა	-	
კიბის უჯრედი	-	-	-	-	დაწნევის სისტემა	-	
ლიფტის შახტა	-	-	-	-	დაწნევის სისტემა	-	
სახანძრო-ამაშველო სამსახურის მიერ გამოსაყენებელი მისაერთებლები				კი			

განიაავების მოთხოვნა		
დაკავებულობები/სივრცეები/გასასვლელი საშუალებები	ბუნებრივი განიავება	ხელოვნური განიავება
საცხოვრებელი ჯგუფი სც-2	შერეული	შერეული
სასაწყობე ჯგუფი სწ-2	შერეული	შერეული
სავაჭრო ჯგუფი სვ	შერეული	შერეული
ტამბური		კი
დერეფნები		კი
კიბის უჯრედი		კი

თითოეული სართულიდან გასასვლელი საშუალება									
სართულები	დაკავებულობა და დაკავებულობის დატვირთვის ჯამური მაჩვენებელი	მოთხოვნილი გასასვლელების/გასასვლელთან მისადგომის რაოდენობა	გათვალისწინებული გასასვლელების/გასასვლელთან მისადგომის რაოდენობა და ტიპი	გასასვლელი საშუალებების სიგანე					
				გზა-კიბეები		დერაფანი,		გასასვლელის გზა-კარი	
				მოთხოვნილი	გათვალისწინებული	მოთხოვნილი	გათვალისწინებული	მოთხოვნილი	გათვალისწინებული
-1 სართული	92	2	3 (შიგა და გარე გასასვლელის გზა-კიბეები)	1.1	>1.1	-	-	0.82	>0.82
მიწისპირა სართული	322	2	8 (გზა-კარი)	-	-	1.2	>1.2	0.82	>0.82
მეორე - მეექვსე სართული I სადარბაზო	16	1	1 (შიგა და გარე გასასვლელის გზა-კიბეები)	1.1	>1.1	1.2	>1.2	0.82	>0.82
მეორე - მეშვიდე სართული II სადარბაზო	62	2	2 (შიგა და გარე გასასვლელის გზა-კიბეები)	1.1	>1.1	1.2	>1.2	0.82	>0.82

წყალსადენი სისტემის ფიქსირებული მოწყობილობების **ცხრილი 1602.1-ის მიხედვით**											
სართულები	**დაკავებულობა და დაკავებულობის დატვირთვის ჯამური მაჩვენებელი**	**ფიქსირებული მოწყობილობები**									
		უნიტაზი		**ხელსაბანი**		**აბაზანა/შხაპი**		**წყლის დასალევი შადრევნები**		**სამომსახურეო ნიჟარა**	
		მოთხოვნილი	გათვალისწინებული	მოთხოვნილი	გათვალისწინებული	მოთხოვნილი	გათვალისწინებული	მოთხოვნილი	გათვალისწინებული	მოთხოვნილი	გათვალისწინებული
პირველი-მეორე სართული	**322**	5	5	5	5	-	-	1	1	1	1

წყალსადენი სისტემის ფიქსირებული მოწყობილობების რაოდენობა-საცხოვრებელი ჯგუფი სც-2 და სც-3 ქვეჯგუფები ცხრილი 1602.1-ის მიხედვით											
სართულები	საცხოვრებელი ერთეული	ფიქსირებული მოწყობილობები									
		უნიტაზი (ერთ საცხოვრებელ ერთეულზე)		ტუალეტის ხელსაბანები (ერთ საცხოვრებელ ერთეულზე)		აბაზანა/შხაპი (ერთ საცხოვრებელ ერთეულზე)		სამზარეულოს ნიჟარა (ერთ საცხოვრებელ ერთეულზე)		ავტომატური სარეცხი მანქანის მისაერთებელი	
		მოთხოვნილი	გათვალისწინებული	მოთხოვნილი	გათვალისწინებული	მოთხოვნილი	გათვალისწინებული	მოთხოვნილი	გათვალისწინებული	მოთხოვნილი	გათვალისწინებული
მეორე - მეექვსე სართული I სადარბაზო	**5**	1	1	1	1	1	1	1	1	1	1
მეორე - მეშვიდე სართული II სადარბაზო	**16**	1	1	1	1	1	1	1	1	1	1

Общая площадь здания	117,3
Площадь застройки, м²	812,2
Коэффициент застройки	86,1
Общая площадь здания	1015,6

Площадь земельного участка, на котором расположен объект капитального строительства, м² 2 -

Ведомость рабочих чертежей основного комплекта

Лист	Наименование	Примечание
1	Общие данные. Ситуационный план. Ведомость рабочих чертежей основного комплекта. Экспликация помещений. Спецификация элементов заполнения проемов.	
2	Планировочная организация земельного участка. Разбивочный план.	
3	План на отм. 0,000. Экспликация полов.	
4	План на отм. 3,300. Экспликация полов.	
5	План на отм. 6,600. Экспликация полов.	
6	План на отм. 9,900. Экспликация полов.	
7	План на отм. 13,200. Экспликация полов.	
8	План на отм. 16,500. Экспликация полов.	
9	План на отм. 19,800. Экспликация полов.	
10	План на отм. 23,100. Экспликация полов.	
11	План на отм. 26,400. Экспликация полов.	
12	План на отм. 29,700. Экспликация полов.	
13	План на отм. 33,000. Экспликация полов.	
14	План кровли.	
15	Фасад 1-3. Фасад 3-1.	
16	Фасад 1-5. Фасад 5-1.	
17	Разрез 1-1.	
18	Разрез 2-2.	
19	Разрез 3-3.	
20	Разрез 4-4.	
21	Разрез 5-5.	
22	Разрез 6-6.	
23	Разрез 7-7.	
24	Разрез 8-8.	
25	Разрез 9-9.	
26	Разрез 10-10.	
27	Разрез 11-11.	
28	Разрез 12-12.	
29	Разрез 13-13.	
30	Разрез 14-14.	
31	Разрез 15-15.	
32	Разрез 16-16.	
33	Разрез 17-17.	
34	Разрез 18-18.	
35	Разрез 19-19.	
36	Разрез 20-20.	
37	Разрез 21-21.	
38	Разрез 22-22.	
39	Разрез 23-23.	
40	Разрез 24-24.	

Общие данные

1. Благоустройство земельного участка выполнено в соответствии с требованиями СП 42.13330.2016 «Градостроительство. Планировка и застройка городских и сельских поселений. Актуализированная редакция СНиП 2.07.01-89*».

2. Проектом предусмотрено устройство асфальтобетонного покрытия проездов и площадок, тротуаров, бортовых камней, пандусов, ограждений, малых архитектурных форм, озеленение территории.

Экспликация помещений

Поз.	Наименование	Площадь, м²
1	Тамбур	2,0
2	Коридор	4,1
3	Помещение охраны	6,0
4	Санузел	1,5
5	Коридор	3,2
6	Помещение охраны	6,0
7	Санузел	1,5
8	Коридор	3,2
9	Помещение охраны	6,0
10	Санузел	1,5
11	Коридор	3,2
12	Помещение охраны	6,0
13	Санузел	1,5
14	Коридор	3,2
15	Помещение охраны	6,0
16	Санузел	1,5
17	Коридор	3,2
18	Помещение охраны	6,0
19	Санузел	1,5
20	Коридор	3,2
21	Помещение охраны	6,0
22	Санузел	1,5
23	Коридор	3,2
24	Помещение охраны	6,0
25	Санузел	1,5
26	Коридор	3,2
27	Помещение охраны	6,0
28	Санузел	1,5
29	Коридор	3,2
30	Помещение охраны	6,0
31	Санузел	1,5
32	Коридор	3,2
33	Помещение охраны	6,0
34	Санузел	1,5
35	Коридор	3,2
36	Помещение охраны	6,0
37	Санузел	1,5
38	Коридор	3,2
39	Помещение охраны	6,0
40	Санузел	1,5

Спецификация элементов заполнения проемов

Поз.	Обозначение	Наименование	Кол.	Примечание
		Двери		
1	ГОСТ 6629-88	Дверь ДО 21-13	1	
2	ГОСТ 6629-88	Дверь ДО 21-9	1	
3	ГОСТ 6629-88	Дверь ДО 21-9	1	
4	ГОСТ 6629-88	Дверь ДО 21-9	1	
5	ГОСТ 6629-88	Дверь ДО 21-9	1	
6	ГОСТ 6629-88	Дверь ДО 21-9	1	
7	ГОСТ 6629-88	Дверь ДО 21-9	1	
8	ГОСТ 6629-88	Дверь ДО 21-9	1	
9	ГОСТ 6629-88	Дверь ДО 21-9	1	
10	ГОСТ 6629-88	Дверь ДО 21-9	1	
11	ГОСТ 6629-88	Дверь ДО 21-9	1	
12	ГОСТ 6629-88	Дверь ДО 21-9	1	
13	ГОСТ 6629-88	Дверь ДО 21-9	1	
14	ГОСТ 6629-88	Дверь ДО 21-9	1	
15	ГОСТ 6629-88	Дверь ДО 21-9	1	
16	ГОСТ 6629-88	Дверь ДО 21-9	1	
17	ГОСТ 6629-88	Дверь ДО 21-9	1	
18	ГОСТ 6629-88	Дверь ДО 21-9	1	
19	ГОСТ 6629-88	Дверь ДО 21-9	1	
20	ГОСТ 6629-88	Дверь ДО 21-9	1	
21	ГОСТ 6629-88	Дверь ДО 21-9	1	
22	ГОСТ 6629-88	Дверь ДО 21-9	1	
23	ГОСТ 6629-88	Дверь ДО 21-9	1	
24	ГОСТ 6629-88	Дверь ДО 21-9	1	
25	ГОСТ 6629-88	Дверь ДО 21-9	1	
26	ГОСТ 6629-88	Дверь ДО 21-9	1	
27	ГОСТ 6629-88	Дверь ДО 21-9	1	
28	ГОСТ 6629-88	Дверь ДО 21-9	1	
29	ГОСТ 6629-88	Дверь ДО 21-9	1	
30	ГОСТ 6629-88	Дверь ДО 21-9	1	
31	ГОСТ 6629-88	Дверь ДО 21-9	1	
32	ГОСТ 6629-88	Дверь ДО 21-9	1	
33	ГОСТ 6629-88	Дверь ДО 21-9	1	
34	ГОСТ 6629-88	Дверь ДО 21-9	1	
35	ГОСТ 6629-88	Дверь ДО 21-9	1	
36	ГОСТ 6629-88	Дверь ДО 21-9	1	
37	ГОСТ 6629-88	Дверь ДО 21-9	1	
38	ГОСТ 6629-88	Дверь ДО 21-9	1	
39	ГОСТ 6629-88	Дверь ДО 21-9	1	
40	ГОСТ 6629-88	Дверь ДО 21-9	1	

Главный архитектор проекта Д. Ф. Сергеев

Главный инженер проекта

Начальник отдела

Разработал

Н. контр.

Стадия: Р

Лист 1

Листов 40

Масштаб 1:200

Формат А2

Копировал

Инв. № подл.

Взам. инв. №

Подпись и дата

Инв. № подл.

Изм. Кол. Лист № док. Подпись Дата

Примечание: Все размеры даны в мм, если не указано иное.

Ведомость рабочих чертежей основного комплекта

Экспликация помещений

Спецификация элементов заполнения проемов

Общие данные

Ситуационный план

Планировочная организация земельного участка

План на отм. 0,000

Экспликация полов

План на отм. 3,300

Экспликация полов

План на отм. 6,600

Экспликация полов

План на отм. 9,900

Экспликация полов

План на отм. 13,200

Экспликация полов

План на отм. 16,500

Экспликация полов

План на отм. 19,800

Экспликация полов

План на отм. 23,100

Экспликация полов

План на отм. 26,400

Экспликация полов

План на отм. 29,700

Экспликация полов

План на отм. 33,000

Экспликация полов

План кровли

Фасад 1-3

Фасад 3-1

Фасад 1-5

Фасад 5-1

Разрез 1-1

Разрез 2-2

Разрез 3-3

Разрез 4-4

Разрез 5-5

Разрез 6-6

Разрез 7-7

Разрез 8-8

Разрез 9-9

Разрез 10-10

Разрез 11-11

Разрез 12-12

Разрез 13-13

Разрез 14-14

Разрез 15-15

Разрез 16-16

Разрез 17-17

Разрез 18-18

Разрез 19-19

Разрез 20-20

Разрез 21-21

Разрез 22-22

Разрез 23-23

Разрез 24-24

Разрез 25-25

Разрез 26-26

Разрез 27-27

Разрез 28-28

Разрез 29-29

Разрез 30-30

Разрез 31-31

Разрез 32-32

Разрез 33-33

Разрез 34-34

Разрез 35-35

Разрез 36-36

Разрез 37-37

Разрез 38-38

Разрез 39-39

Разрез 40-40

Спецификация элементов заполнения проемов

Экспликация помещений

Ведомость рабочих чертежей основного комплекта

Общие данные

Ситуационный план

Планировочная организация земельного участка

План на отм. 0,000

Экспликация полов

План на отм. 3,300

Экспликация полов

План на отм. 6,600

Экспликация полов

План на отм. 9,900

Экспликация полов

План на отм. 13,200

Экспликация полов

План на отм. 16,500

Экспликация полов

План на отм. 19,800

Экспликация полов

План на отм. 23,100

Экспликация полов

План на отм. 26,400

Экспликация полов

План на отм. 29,700

Экспликация полов

План на отм. 33,000

Экспликация полов

План кровли

Фасад 1-3

Фасад 3-1

Фасад 1-5

Фасад 5-1

Разрез 1-1

Разрез 2-2

Разрез 3-3

Разрез 4-4

Разрез 5-5

Разрез 6-6

Разрез 7-7

Разрез 8-8

Разрез 9-9

Разрез 10-10

Разрез 11-11

Разрез 12-12

Разрез 13-13

Разрез 14-14

Разрез 15-15

Разрез 16-16

Разрез 17-17

Разрез 18-18

Разрез 19-19

Разрез 20-20

Разрез 21-21

Разрез 22-22

Разрез 23-23

Разрез 24-24

Разрез 25-25

Разрез 26-26

Разрез 27-27

Разрез 28-28

Разрез 29-29

Разрез 30-30

Разрез 31-31

Разрез 32-32

Разрез 33-33

Разрез 34-34

Разрез 35-35

Разрез 36-36

Разрез 37-37

Разрез 38-38

Разрез 39-39

Разрез 40-40





I სართულის გეგმა

არქიტექტურული გეგმა

ობიექტი

მრავალბინიანი საცხოვრებელი კომპლექსი

მისამართი

თბილისი
დიღომი
ს.კ. 01.72.14.009.672

არქიტექტორი

კ. მოდრეკილაძე

კონსტრუქტორი

ცომაია

კომერციული ფართი	881,5
სადაბაზო	249,3
დამხმარე სათავსო	44,9
ჯამი	1175,7

სართულის განაშენიანების ფართი კ2 1 270,4 მ²

შენიშვნები

1. ნახაზი მომზადებული მისაწვდომობის სტანდარტების მიხედვით.

2. ზომები მოცემულია სანტიმეტრებში.

ნახაზი

1 სართულის გეგმა

ფურცლის ზომა

A2

მასშტაბი

1:200

ფურცლის ნომერი

თბილისი 2022 წ.

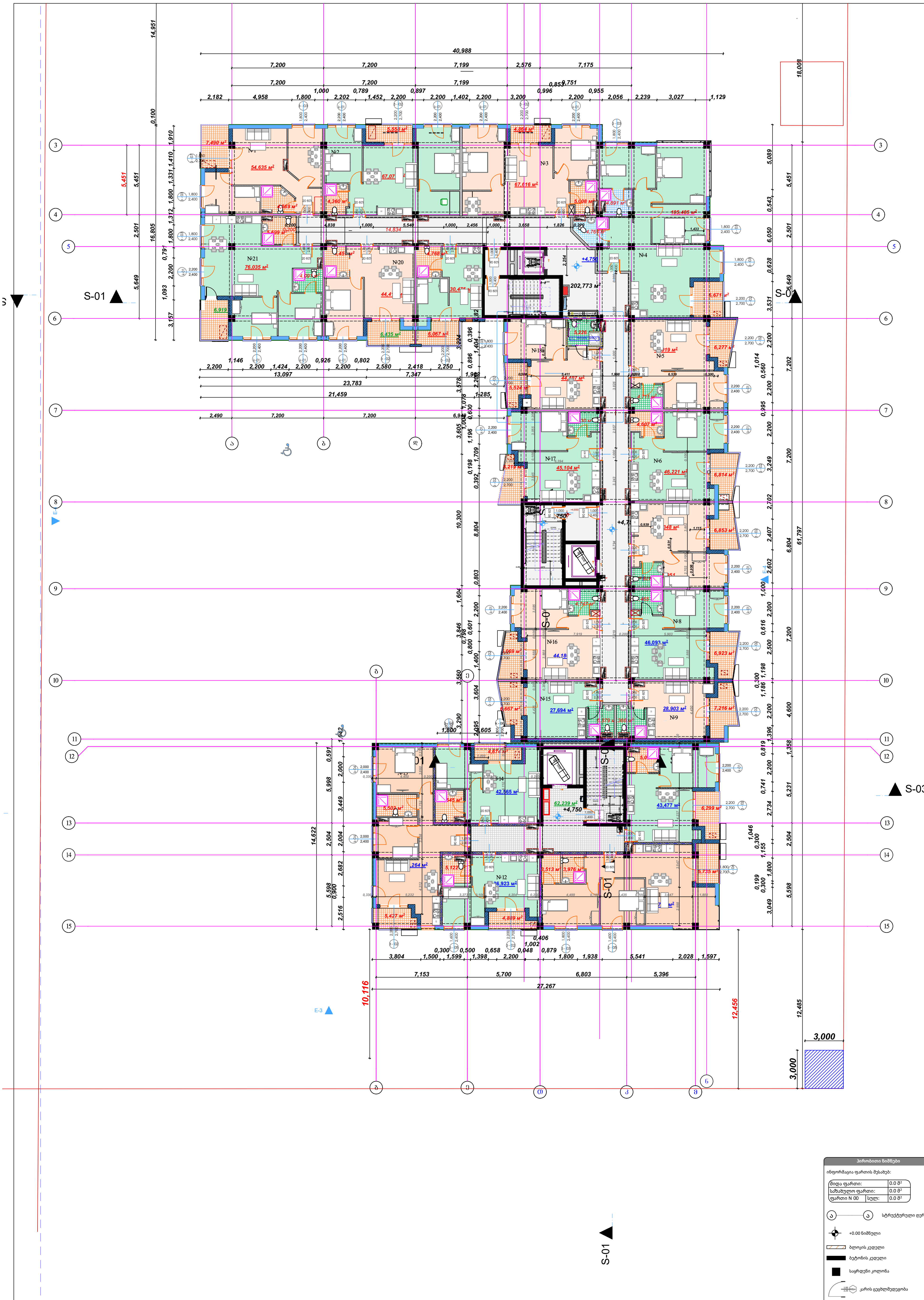

არქიტექტურული გეგმა

ობიექტი

მრავალბინიანი საცხოვრებელი კომპლექსი

მისამართი

თბილისი
დიღომი
ს.კ. 01.72.14.009.672

არქიტექტორი

კ. მოდრეკილაძე

კონსტრუქტორი

ცომაია

ექსპლიკაცია

საც . ფართი	1083,7
საზ,ფართი	128,7
სადარბაზო	264,2
ჯამი	1476,6

სართულის განაშენიანების ფართი კ2 1503.7 მ²

პირობითი ნიშნები

ინფორმაცია ფართის შესახებ:

შიდა ფართი:		0.0 მ²
საზახულო ფართი:		0.0 მ²
ფართი N 00	სულ:	0.0 მ²

ა — ა სტრუქტურული ღერძი

+0.00 ნიშნული

ბლოკის კედელი

ბეტონის კედელი

საყრდენი კოლონა

კარის ცეცხლმედეგობა

შენიშვნები

1. ნახაზი მომზადებული მისაწვდომობის სტანდარტების მიხედვით.

2. ზომები მოცემულია სანტიმეტრებში.

ნახაზი

2 სართულის გეგმა

ფურცლის ზომა

A2

მასშტაბი

1:200

ფურცლის ნომერი

თბილისი 2022 წ.

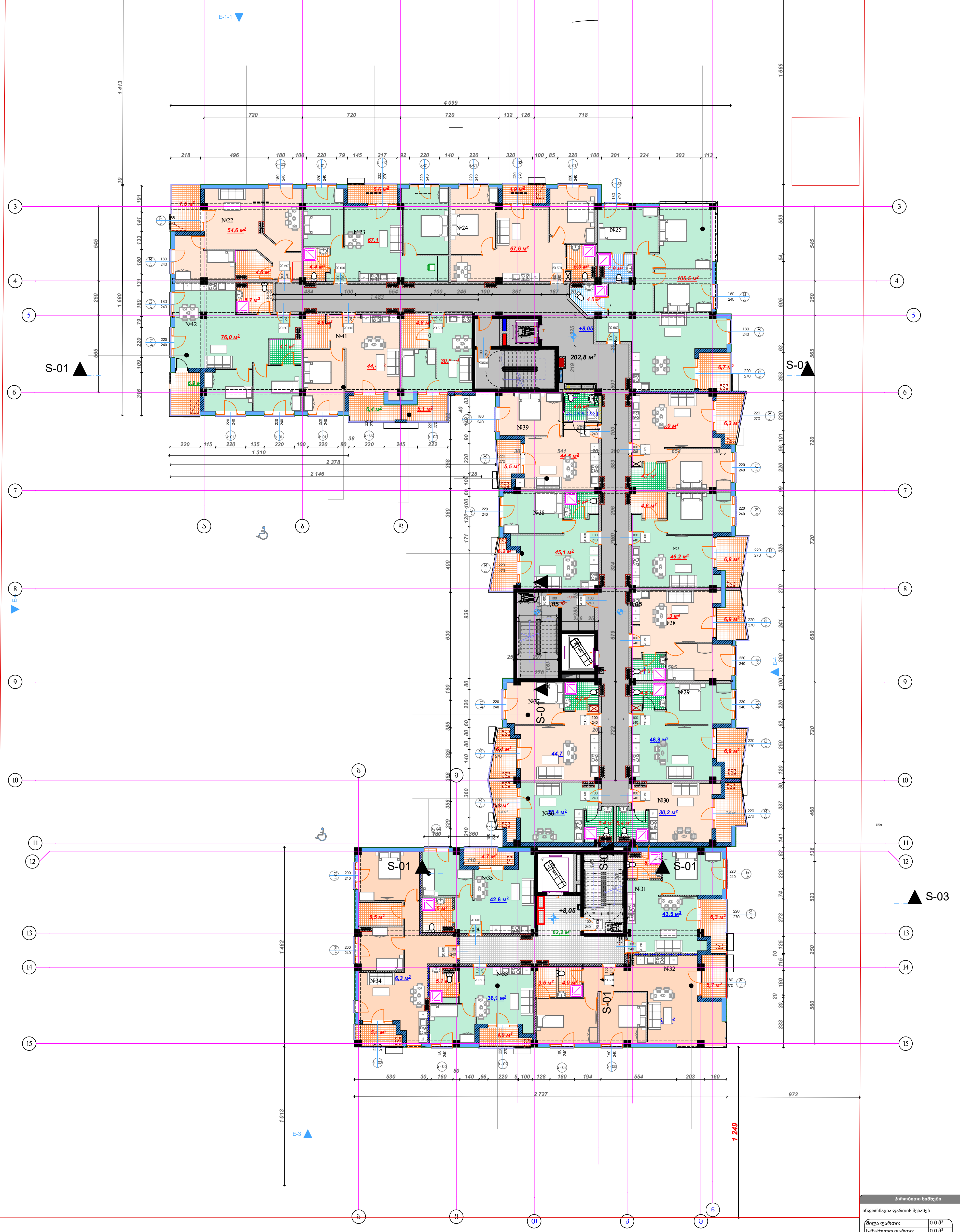

3 sarTuli (2)

1:200

არქიტექტურული გეგმა

ობიექტი

მრავალბინიანი საცხოვრებელი კომპლექსი

მისამართი

თბილისი
დიღომი
ს.კ. 01.72.14.009.672

არქიტექტორი

კ. მოდრეკილაძე

კონსტრუქტორი

ცომაია

ექსპლიკაცია

საც . ფართი	1083,7
საზ,ფართი	128,7
სადარბაზო	264,2
ჯამი	1476,6

სართულის
განაშენიანების ფართი კ2 *1503.7* მ²

პირობითი ნიშნები

ინფორმაცია ფართის შესახებ:

შიდა ფართი:		0.0 მ²
საზახულო ფართი:		0.0 მ²
ფართი N 00	სულ:	0.0 მ²

ა — ა სტრუქტურული ღერძი

+0.00 ნიშნული

ბლოკის კედელი

ბეტონის კედელი

საყრდენი კოლონა

1.00 / 2.20 90წთ კარის ცეცხლმედეგობა

შენიშვნები

1. ნახაზი მომზადებული მისაწვდომობის სტანდარტების მიხედვით.

2. ზომები მოცემულია სანტიმეტრებში.

3

ნახაზი

3 სართულის გეგმა

ფურცლის ზომა

A2

მასშტაბი

1:200

ფურცლის ნომერი

თბილისი 2022 წ.

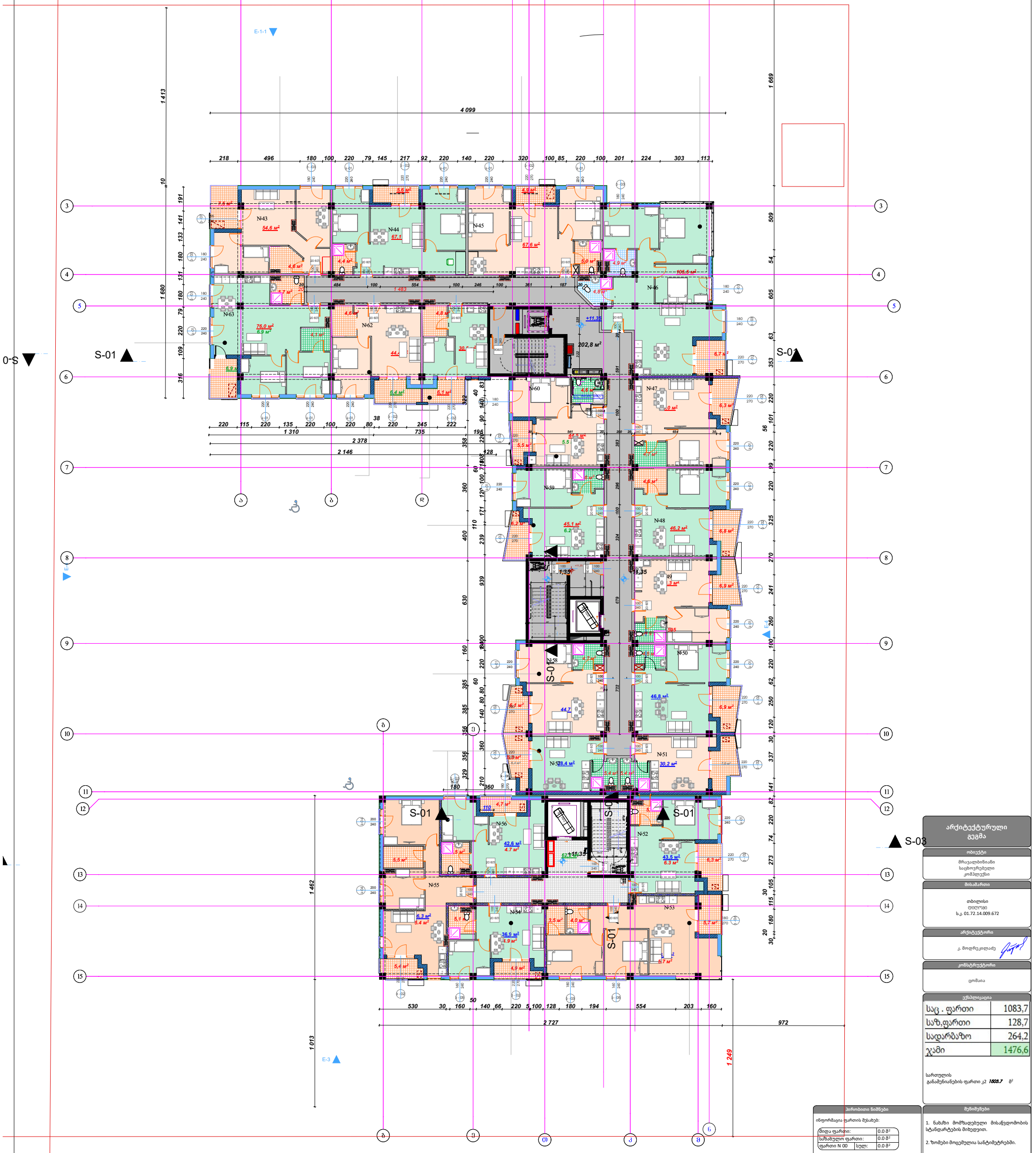

Этаж (2)

IV სართულის გეგმა

1:200

არქიტექტურული გეგმა	
ობიექტი	მრავალბინიანი საცხოვრებელი კომპლექსი
მისამართი	თბილისი ფიფიელი ს.კ. 01.72.14.009.672
არქიტექტორი	კ. მოდრეკილაძე
კონსტრუქტორი	ცომაია

ექსპლიკაცია

საც . ფართი	1083,7
საზ.ფართი	128,7
სადარბაზო	264,2
ჯამი	1476,6

სართულის
განაშენიანების ფართი კ2 *1603.7* მ²

პირობითი ნიშნები

ინფორმაცია ფართის შესახებ:

შიდა ფართი:	0.0 მ²
საზიარო ფართი:	0.0 მ²
ფართი N 00 სულ:	0.0 მ²

ა — ა სტრუქტურული ღერძი
+0.00 ნიშნული
ბლოკის კედელი
ბეტონის კედელი
საყრდენი კოლონა
კარის ცვეთამედეგობა

შენიშვნები

1. ნახაზი მომზადებული მისაწვდომობის სტანდარტების მიხედვით.
2. ზომები მოცემულია სანტიმეტრებში.

ნახაზი	4 სართულის გეგმა
ფურცლის ზომა	A2
მასშტაბი	1:200
ფურცლის ნომერი	

თბილისი 2022 წ.

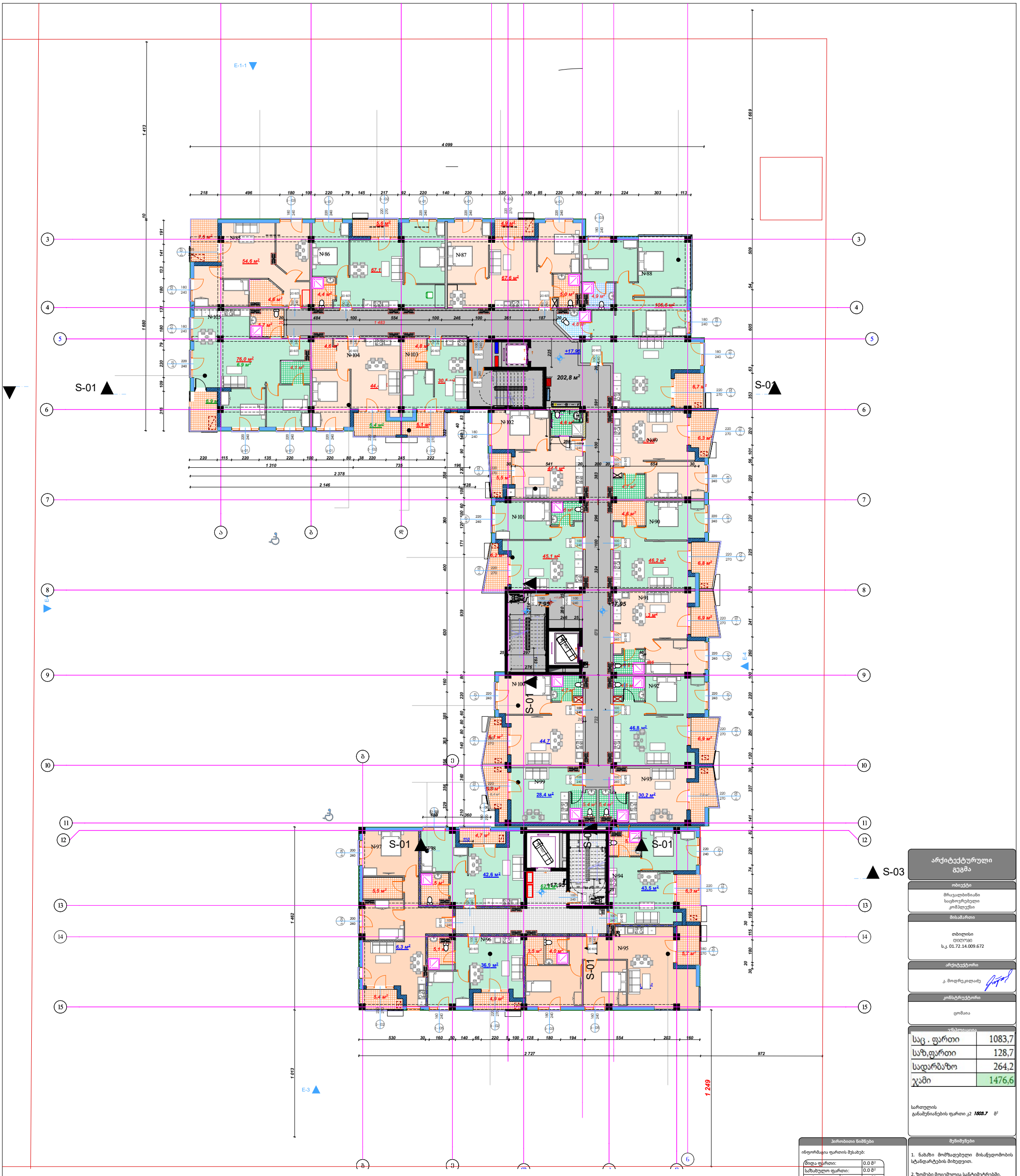

Этаж (1)

1:200

S-03

არქიტექტურული გეგმა	
ობიექტი	მრავალბინიანი საცხოვრებელი კომპლექსი
მისამართი	თბილისი ფიღვნის ს.კ. 01.72.14.009.672
არქიტექტორი	კ. მოდრეკილაძე
კონსტრუქტორი	ცომაია

ექსპლიკაცია	
საც . ფართი	1083,7
საზ.ფართი	128,7
სადარბაზო	264,2
ჯამი	1476,6

სართულის
განაშენიანების ფართი კ2 **1603.7** მ²

პირობითი ნიშნები

ინფორმაცია ფართის შესახებ:

მიღა ფართი:	0.0 მ²
სახახულო ფართი:	0.0 მ²
ფართი N 00 სულ:	0.0 მ²

- სტრუქტურული ღერძი
- ±0.00 ნიშნული
- ბლოკის კედელი
- ბეტონის კედელი
- საყრდენი კოლონა
- კარის ცეცხლმედეგობა

შენიშვნები

1. ნახაზი მომზადებული მისაწვდომობის სტანდარტების მიხედვით.
2. ზომები მოცემულია სანტიმეტრებში.

ნახაზი	5 სართულის გეგმა
ფურცლის ზომა	A2
მასშტაბი	1:200
ფურცლის ნომერი	

თბილისი 2022 წ.

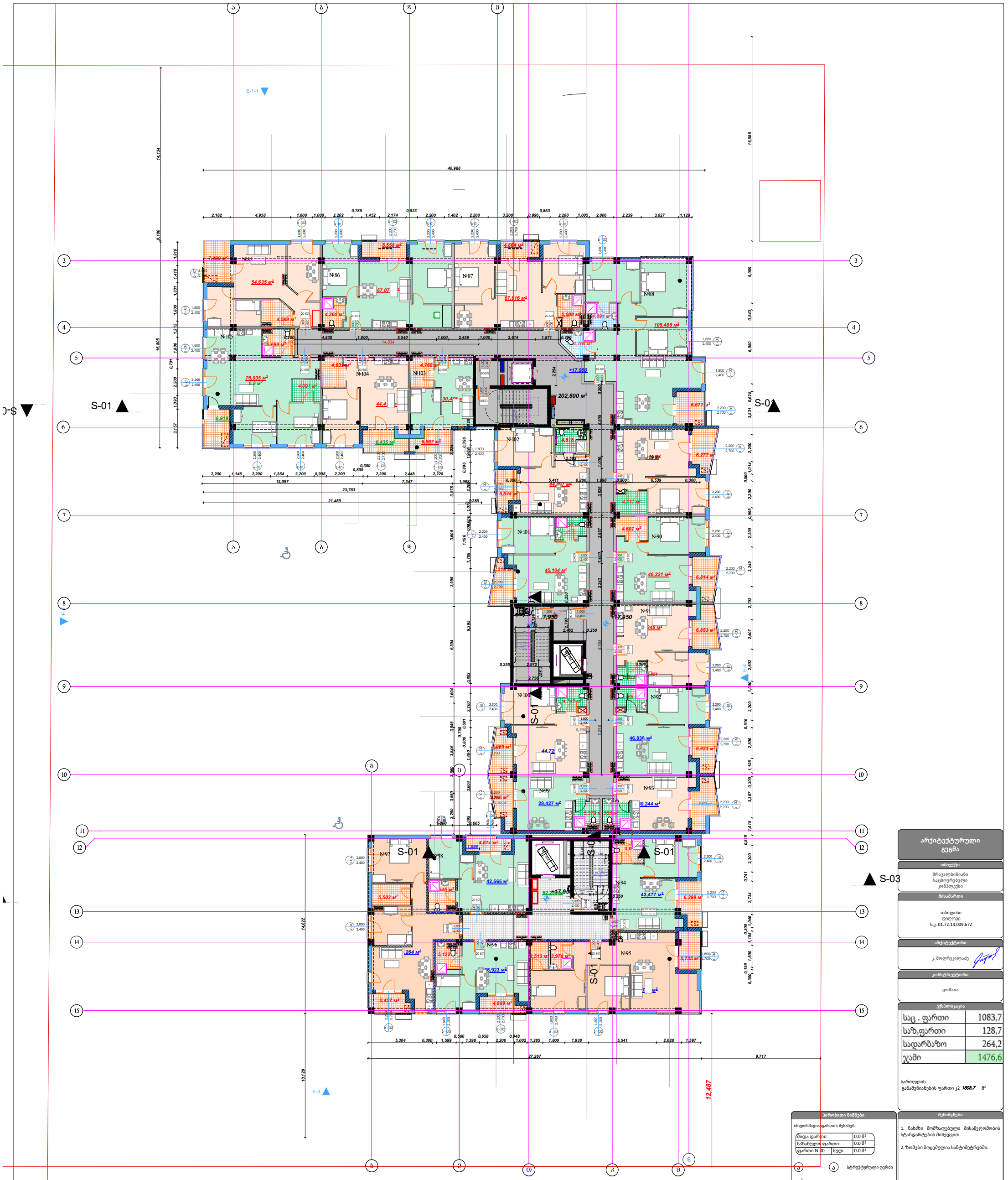

Этаж VI სართულის გეგმა

6

არქიტექტურული გეგმა

ობიექტი

მრავალბინიანი საცხოვრებელი კომპლექსი

მისამართი

თბილისი ცოტნეთი ს.კ. 01.72.14.009.672

არქიტექტორი

კ. მოდრეკილაძე

კონსტრუქტორი

ცომაია

ექსპლიკაცია

საც . ფართი	1083,7
საზ.ფართი	128,7
სადარბაზო	264,2
ჯამი	1476,6

სართულის განაშენიანების ფართი კ2 **1603.7** მ²

პირობითი ნიშნები

ინფორმაცია ფართის შესახებ:

შიდა ფართი:	0.0 მ²
სახანძრო ფართი:	0.0 მ²
ფართი N 00 სულ:	0.0 მ²

სტრუქტურული ღერძი

+0.00 ნიშნული

ბლოკის კედელი

ბეტონის კედელი

საყრდენი კოლონა

კარის ცვლადმედეგობა

შენიშვნები

1. ნახაზი მომზადებული მისაწვდომობის სტანდარტების მიხედვით.

2. ზომები მოცემულია სანტიმეტრებში.

ნახაზი

6 სართულის გეგმა

ფურცლის ზომა

A2

მასშტაბი

1:200

ფურცლის ნომერი

თბილისი 2022 წ.

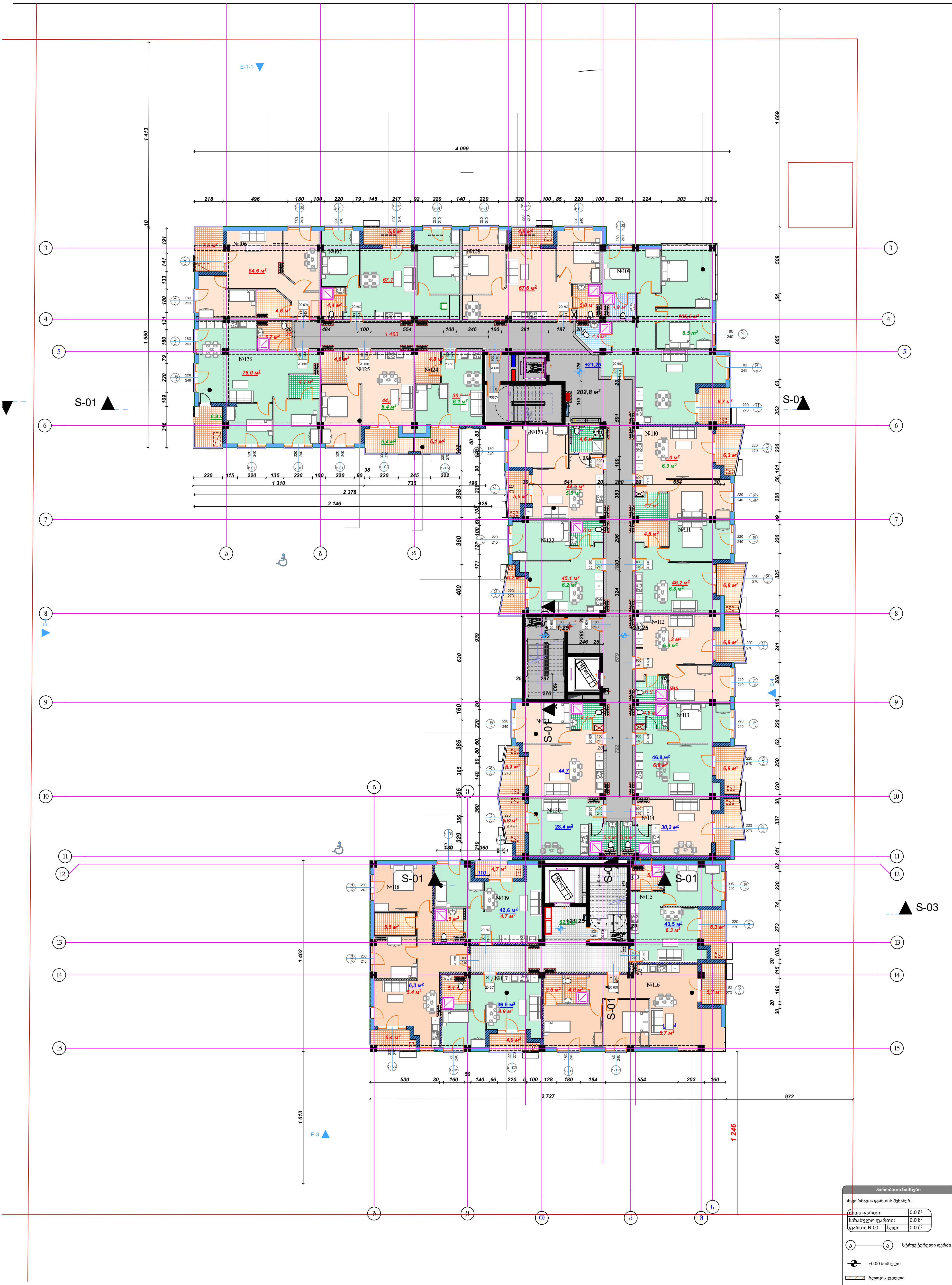

Этаж (2)

VII სართულის გეგმა

1:200

არქიტექტურული გეგმა

ობიექტი

მრავალბინიანი საცხოვრებელი კომპლექსი

მისამართი

თბილისი
დიღომი
ს.კ. 01.72.14.009.672

არქიტექტორი

კ. მოდრეკილაძე

კონსტრუქტორი

ცომაია

ექსპლიკაცია

საც . ფართი	1083,7
საზ,ფართი	128,7
სადარბაზო	264,2
ჯამი	1476,6

სართულის განაშენიანების ფართი კ2 *1503.7* მ²

პირობითი ნიშნები

ინფორმაცია ფართის შესახებ:

შიდა ფართი:		0.0 მ²
საზახულო ფართი:		0.0 მ²
ფართი N 00	სულ:	0.0 მ²

სტრუქტურული ღერძი

+0.00 ნიშნული

ბლოკის კედელი

ბეტონის კედელი

საყრდენი კოლონა

1.00 / 2.20 90წთ კარის ცეცხლმედეგობა

შენიშვნები

1. ნახაზი მომზადებული მისაწვდომობის სტანდარტების მიხედვით.

2. ზომები მოცემულია სანტიმეტრებში.

ნახაზი

7 სართულის გეგმა

ფურცლის ზომა

A2

მასშტაბი

1:200

ფურცლის ნომერი

თბილისი 2022 წ.

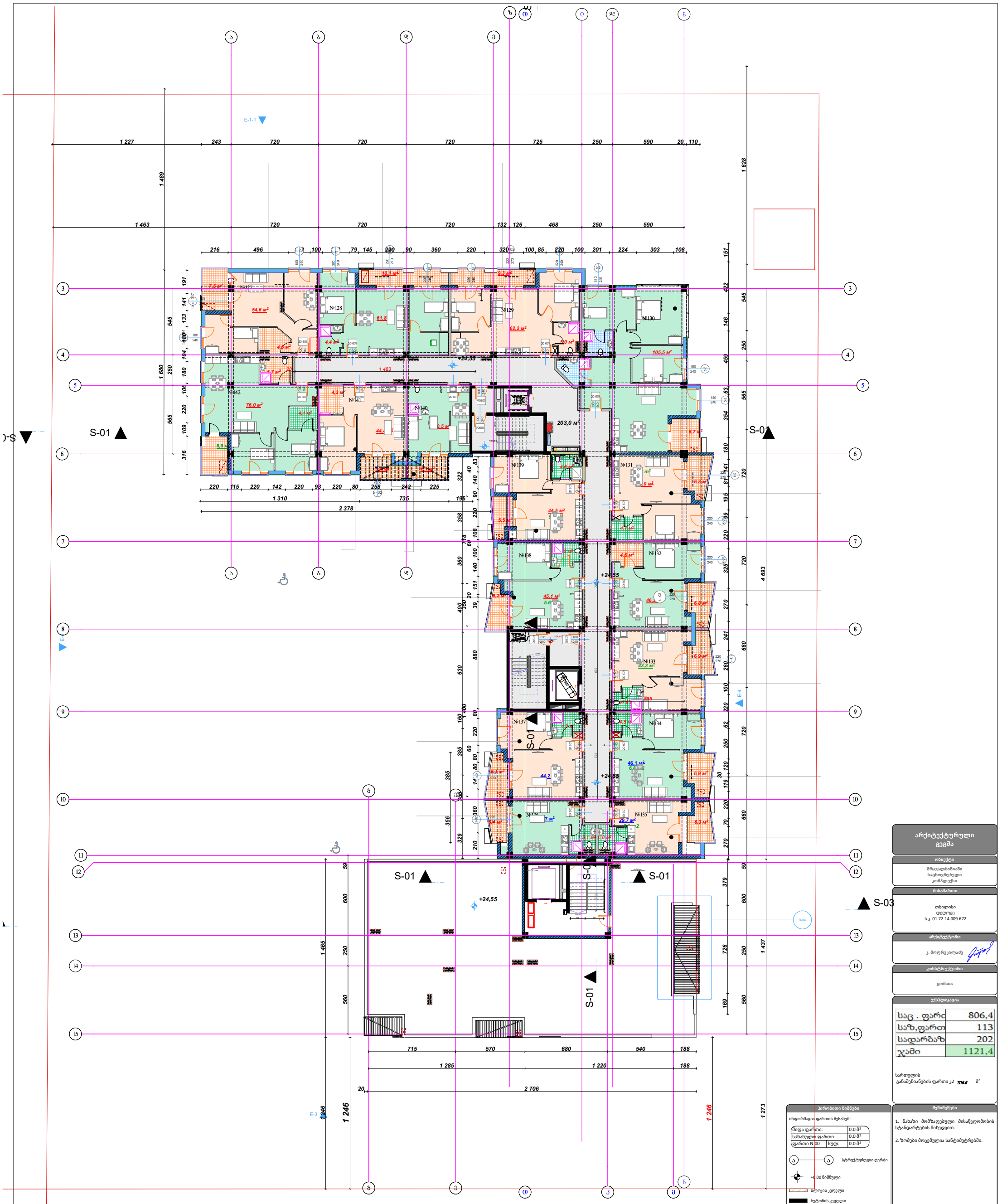

არქიტექტურული გეგმა

ობიექტი

მრავალბინიანი საცხოვრებელი კომპლექსი

მისამართი

თბილისი
ცინცოძე
ს.კ. 01.72.14.009.672

არქიტექტორი

კ. მოდრეკილაძე

კონსტრუქტორი

ცომაია

ექსპლიკაცია

სც . ფარ	806,4
სზ.ფართ	113
სადარბაზ	202
ჯამი	1121,4

სართულის
განაშენიანების ფართი კ2 1116.6 მ²

პირობითი ნიშნები

ინფორმაცია ფართის შესახებ:

შიდა ფართი:		0.0 მ²
სახახულო ფართი:		0.0 მ²
ფართი N 00	სულ:	0.0 მ²

- სტრუქტურული ღერძი
- +0.00 ნიშნული
- ბლოკის კედელი
- ბეტონის კედელი
- საყრდენი კოლონა
- კარის ცეცხლმედეგობა

შენიშვნები

1. ნახაზი მომზადებული მისაწვდომობის სტანდარტების მიხედვით.
2. ზომები მოცემულია სანტიმეტრებში.

ნახაზი

8 სართულის გეგმა

ფურცლის ზომა

A2

მასშტაბი

1:200

ფურცლის ნომერი

თბილისი 2022 წ.

წარმოსახვითი შენობაზე მინიჭებული მიწის საზღვარი

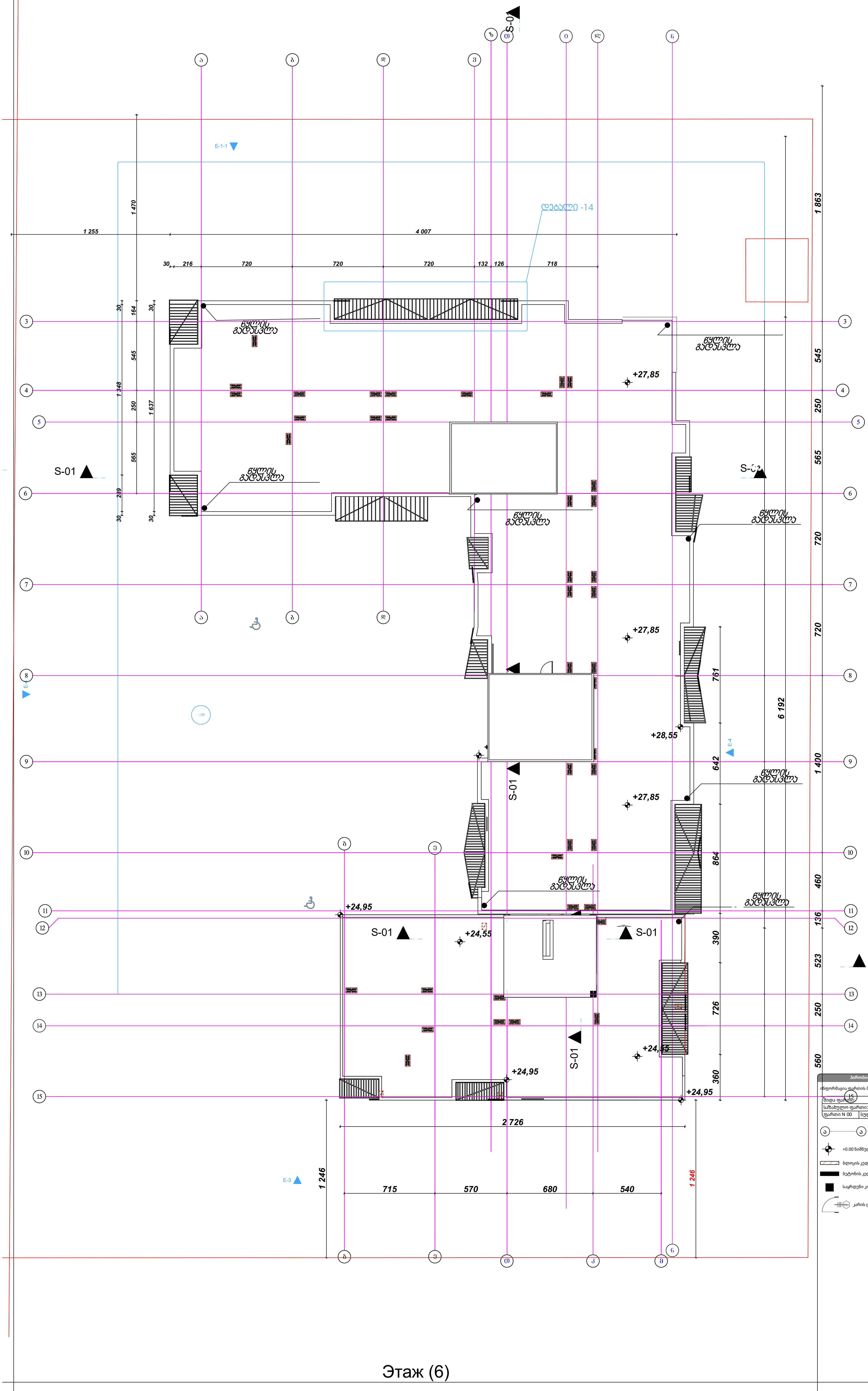

Этаж (6)

პირობითი ნიშნები	
ინფორმაცია ფართის შესახებ:	
შიდა ფართი:	0.0 მ²
საზაფხულო ფართი:	0.0 მ²
ფართი N 00 სულ:	0.0 მ²

- სტრუქტურული ღერძი
- +0.00 ნიშნული
- ბლოკის კედელი
- ბეტონის კედელი
- საყრდენი კოლონა
- კარის ცეცხლმედეგობა

არქიტექტურული გეგმა

ობიექტი
მრავალბინიანი საცხოვრებელი კომპლექსი

მისამართი
თბილისი
დიღომი
ს.კ. 01.72.14.009.672

არქიტექტორი
კ. მოდრეკილაძე

კონსტრუქტორი
ცომაია

ექსპლიკაცია
სართულის განაშენიანების ფართი კ2 მ²

შენიშვნები
1. ნახაზი მომზადებული მისაწვდომობის სტანდარტების მიხედვით.
2. ზომები მოცემულია სანტიმეტრებში.

ნახაზი
გადახურვის გეგმა

ფურცლის ზომა
A2

მასშტაბი
1:200

ფურცლის ნომერი

თბილისი 2022 წ.

מפרט טכני מיוחד
פרק 03

מסמך
מפרט טכני מיוחד
מסמכי חוזה
מסמכי מכרז

תוכן עניינים

1. כללי 3
2. עבודות עפר 5
3. בטון יצוק באתר 8
4. בטון טרום 12
5. איטום 15
6. חיפויים 18
7. מסגרות ומעקות 21
8. נגרות 24
9. אינסטלציה 27
10. חשמל ותקשורת 31
11. מיזוג אוויר 34
12. מעליות 36
13. גינון והשקיה 38
14. פיתוח 41
15. שונות 44

מידע כללי
מבנה משולב מגורים ומסחר בן 12 קומות מעל קומת מרתף אחת. שטח בנוי כולל כ-18,500 מ"ר. המבנה כולל 96 יחידות דיור, 4 חנויות בקומת הקרקע ומרתף חניה ל-120 רכבים.

מסמכי חוזה
1. כתב כמויות
2. תכניות לפי רשימה בנספח ב'
3. מפרט טכני מיוחד
4. תנאי חוזה כלליים

מסמכי רקע
5. דוח קרקע מס' 01.72.14.009.672
6. סקר עצים
7. תכנית תנועה ותשתיות

מסמכי ביצוע
8. תכניות ביצוע מעודכנות
9. רשימת כמויות מעודכנת
10. לוחות זמנים מעודכנים

הערות כלליות
11. כל המידות באתר יש לבדוק לפני ביצוע.
12. אין למדוד בסרגל – רק לפי המידות המצוינות.
13. כל שינוי מהתכנון המאושר טעון אישור בכתב.
14. הקבלן אחראי לתיאום בין כל התכניות והמפרטים.
15. כל הסטיות יירשמו ביומן העבודה.

רשימת שרטוטים

מס'	שם השרטוט	קנ"מ
1	חתך אופייני – קיר חוץ	1:20
2	פרט חיבור קיר לרצפה	1:10
3	חתך בחלון	1:10
4	פרט איטום גג	1:10
5	חתך במעקה	1:10
6	חתך בקיר תומך	1:20

הערות לשרטוטים
- כל המידות בס"מ אלא אם צוין אחרת.
- שכבות הבידוד מסומנות בקווי שיפוע.
- פרטי האיטום יתואמו עם יועץ האיטום.
- מפלסי הרצפות מתייחסים למפלס 0.00 של הפרויקט.

מקרא
- קיר בטון מזוין
- בידוד קשיח
- איטום ביטומני
- קיר בלוקי בטון
- קיר גבס על מסגרת
- חלון / דלת

חתך אופייני – קיר חוץ
קנ"מ 1:20

פרט מס' 1
קנ"מ 1:10

פרט מס' 2
קנ"מ 1:10

פרט מס' 3
קנ"מ 1:10

פרט מס' 4
קנ"מ 1:10

פרט מס' 5
קנ"מ 1:10

פרט מס' 6
קנ"מ 1:10

הערות ביצוע
1. כל המידות באתר יש לבדוק לפני ביצוע.
2. יש לתאם עם יועץ האיטום לפני ביצוע

ЗАМЕЧАНИЯ ПО ЗАСТРОЙКЕ:

Площадь участка: 0.0 га
Площадь застройки: 0.0 га
Процент застройки: 0.0 %

Площадь участка N 00 | Цена: 0.0 ₴

Условные обозначения:

- Граница земельного участка и красная линия
- +0.00 Высотная отметка
- Линия регулирования застройки
- Линия электропередач
- Водопроводная сеть
- Существующее здание
- Проектируемое здание, 1 этаж (новое), 2 этажа
- Ограждение участка

ЗАСТРОЙЩИК

ООО «Ромашка-Строй»
Директор Иванов И.И.

ГЕНЕРАЛЬНЫЙ ПРОЕКТИРОВЩИК

ООО «Проект-Сервис»
Главный архитектор Петрова А.С.

ГЕНЕРАЛЬНЫЙ ПЛАН

Жилой дом с магазином на первом этаже по ул. Центральной, 12

СТАДИЯ

Рабочая документация

ЛИСТ

1

МАСШТАБ

1:200

ФОРМАТ

А2

ЛИСТОВ В ПРОЕКТЕ

2

ПРИМЕЧАНИЯ:

1. Все размеры даны в метрах, если не указано иное.
2. Привязка выполнена к местной системе координат г. Заречье.

ГЕНЕРАЛЬНЫЙ ПЛАН

Масштаб 1:200

ПЛАН ЗЕМЛЕПОЛЬЗОВАНИЯ

Масштаб 1:200

ВЕДОМОСТЬ ПЛОЩАДЕЙ

№	Наименование	Площадь, м²
1	Жилой дом	412,5
2	Магазин	186,0
3	Тротуарная плитка	95,0
4	Газон	210,0
5	Асфальтовое покрытие	340,0
6	Ограждение	128,0

ЭКСПЛИКАЦИЯ ЗДАНИЙ

№	Наименование	Этажность	Площадь застройки, м²
1	Жилой дом	2	412,5
2	Магазин	1	186,0

ТЕХНИКО-ЭКОНОМИЧЕСКИЕ ПОКАЗАТЕЛИ

Показатель	Значение
Площадь участка	0,0 га
Площадь застройки	0,0 га
Коэффициент застройки	0,0
Количество этажей	2
Количество квартир	8

ПРИМЕЧАНИЯ:

1. Все размеры даны в метрах, если не указано иное.
2. Привязка выполнена к местной системе координат г. Заречье.

ГЕНЕРАЛЬНЫЙ ПЛАН

Масштаб 1:200

ПЛАН ЗЕМЛЕПОЛЬЗОВАНИЯ

Масштаб 1:200

ВЕДОМОСТЬ ПЛОЩАДЕЙ

№	Наименование	Площадь, м²
1	Жилой дом	412,5
2	Магазин	186,0
3	Тротуарная плитка	95,0
4	Газон	210,0
5	Асфальтовое покрытие	340,0
6	Ограждение	128,0

ЭКСПЛИКАЦИЯ ЗДАНИЙ

№	Наименование	Этажность	Площадь застройки, м²
1	Жилой дом	2	412,5
2	Магазин	1	186,0

ТЕХНИКО-ЭКОНОМИЧЕСКИЕ ПОКАЗАТЕЛИ

Показатель	Значение
Площадь участка	0,0 га
Площадь застройки	0,0 га
Коэффициент застройки	0,0
Количество этажей	2
Количество квартир	8

ПРИМЕЧАНИЯ:

1. Все размеры даны в метрах, если не указано иное.
2. Привязка выполнена к местной системе координат г. Заречье.

ГЕНЕРАЛЬНЫЙ ПЛАН

Масштаб 1:200

ПЛАН ЗЕМЛЕПОЛЬЗОВАНИЯ

Масштаб 1:200

ВЕДОМОСТЬ ПЛОЩАДЕЙ

№	Наименование	Площадь, м²
1	Жилой дом	412,5
2	Магазин	186,0
3	Тротуарная плитка	95,0
4	Газон	210,0
5	Асфальтовое покрытие	340,0
6	Ограждение	128,0

ЭКСПЛИКАЦИЯ ЗДАНИЙ

№	Наименование	Этажность	Площадь застройки, м²
1	Жилой дом	2	412,5
2	Магазин	1	186,0

ТЕХНИКО-ЭКОНОМИЧЕСКИЕ ПОКАЗАТЕЛИ

Показатель	Значение
Площадь участка	0,0 га
Площадь застройки	0,0 га
Коэффициент застройки	0,0
Количество этажей	2
Количество квартир	8

კიბის დეტალური ნახაზი მ. 1:50

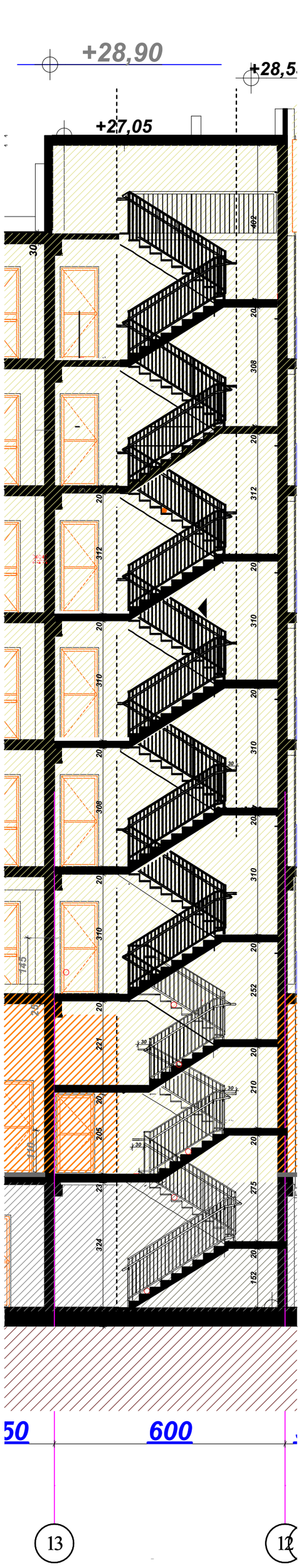

მოაჯირი მ. 1:50

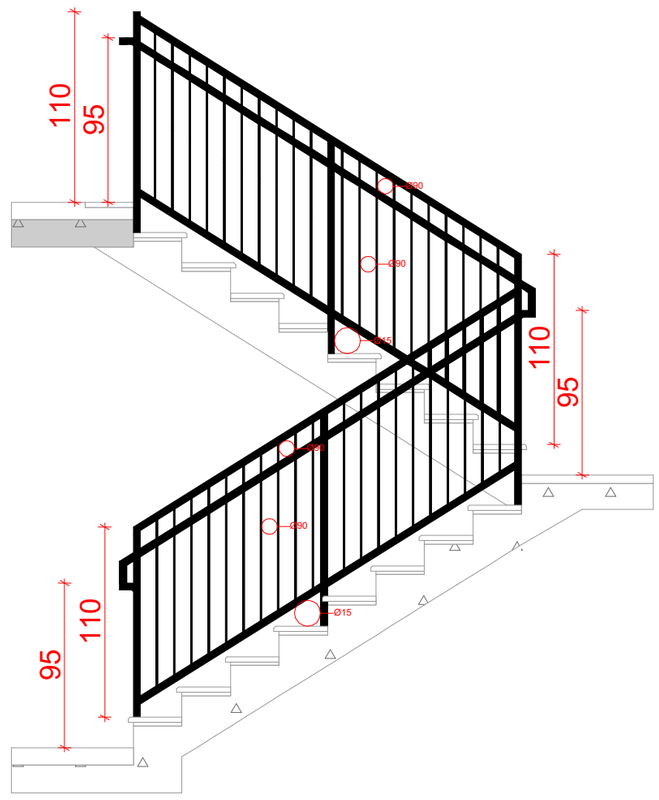

სახელური მ. 1:50

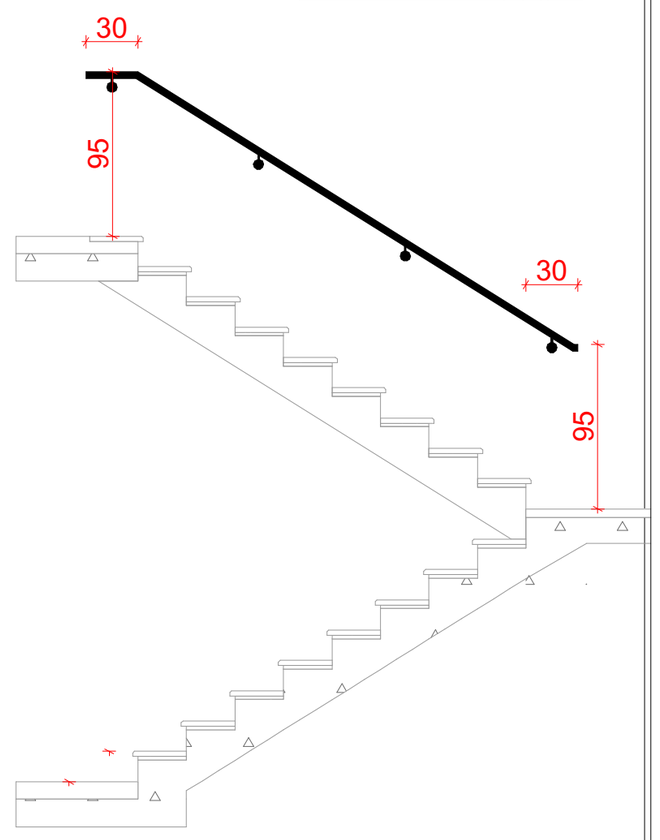

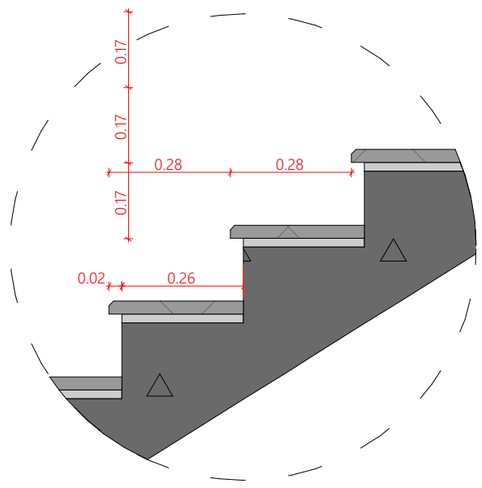

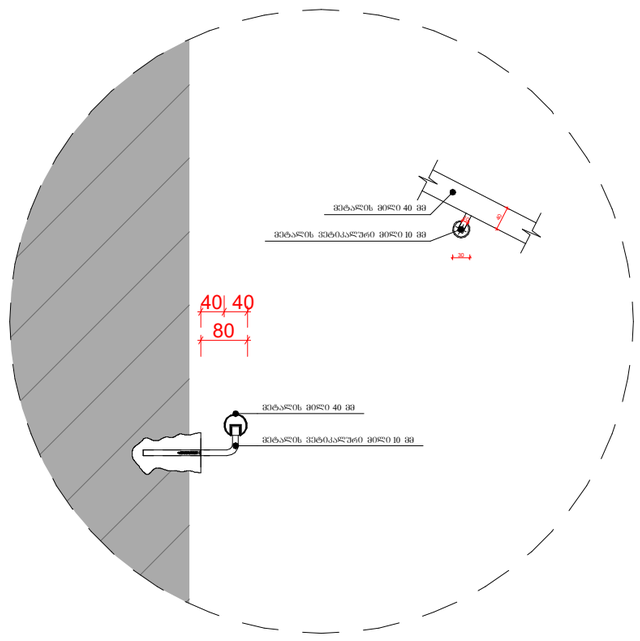

კიბის ზედხედი

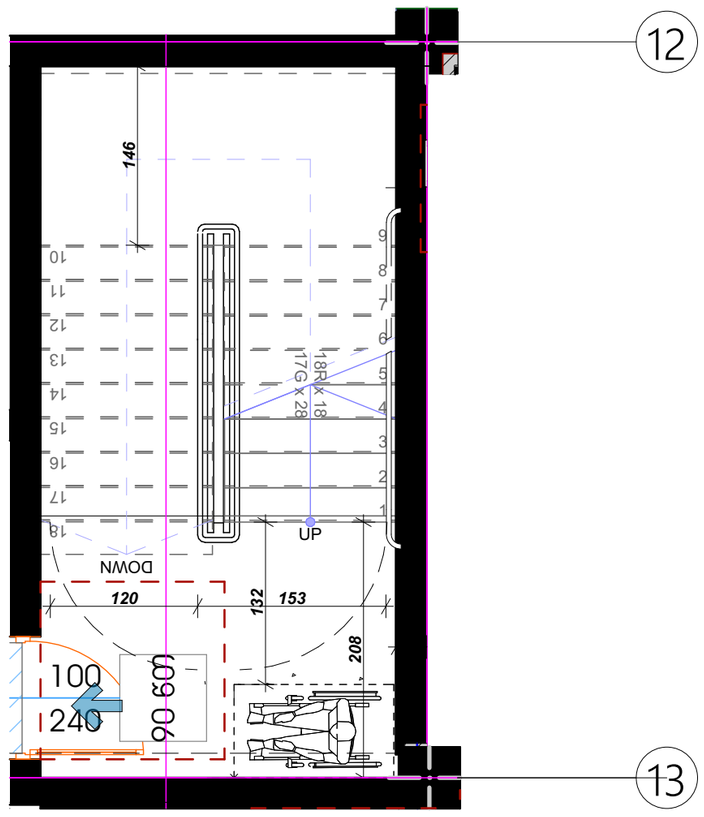

არქიტექტურული გეგმა

ობიექტი

მრავალბინიანი საცხოვრებელი კომპლექსი

მისამართი

თბილისი
დიღომი
ს.კ. 01.72.14.009.672

არქიტექტორი

კ. მოდრეკილაძე

კონსტრუქტორი

ცომაია

ექსპლიკაცია

სართულის
განამშენიანების ფართი კ2 მ²

პირობითი ნიშნები

ინფორმაცია ფართის შესახებ:

მიდა ფართი:		0.0 მ²
საზახულო ფართი:		0.0 მ²
ფართი N 00	სულ:	0.0 მ²

სტრუქტურული ღერძი

+0.00 ნიმნული

ბლოკის კედელი

ბეტონის კედელი

საყრდენი კოლონა

კარის ეცხლმედეგობა

შენიშვნები

1. ნახაზი მომზადებული მისაწვდომობის სტანდარტების მიხედვით.

2. ზომები მოცემულია სანტიმეტრებში.

ნახაზი

კვანძების დეტალური ნახაზები

ფურცლის ზომა

A2

მასშტაბი

1:200

ფურცლის ნომერი

თბილისი 2022 წ.

ფასადის სამღებრო და მოსაპირკეთებელი მასალების სპეციფიკაცია

ვიზუალიზაცი 2

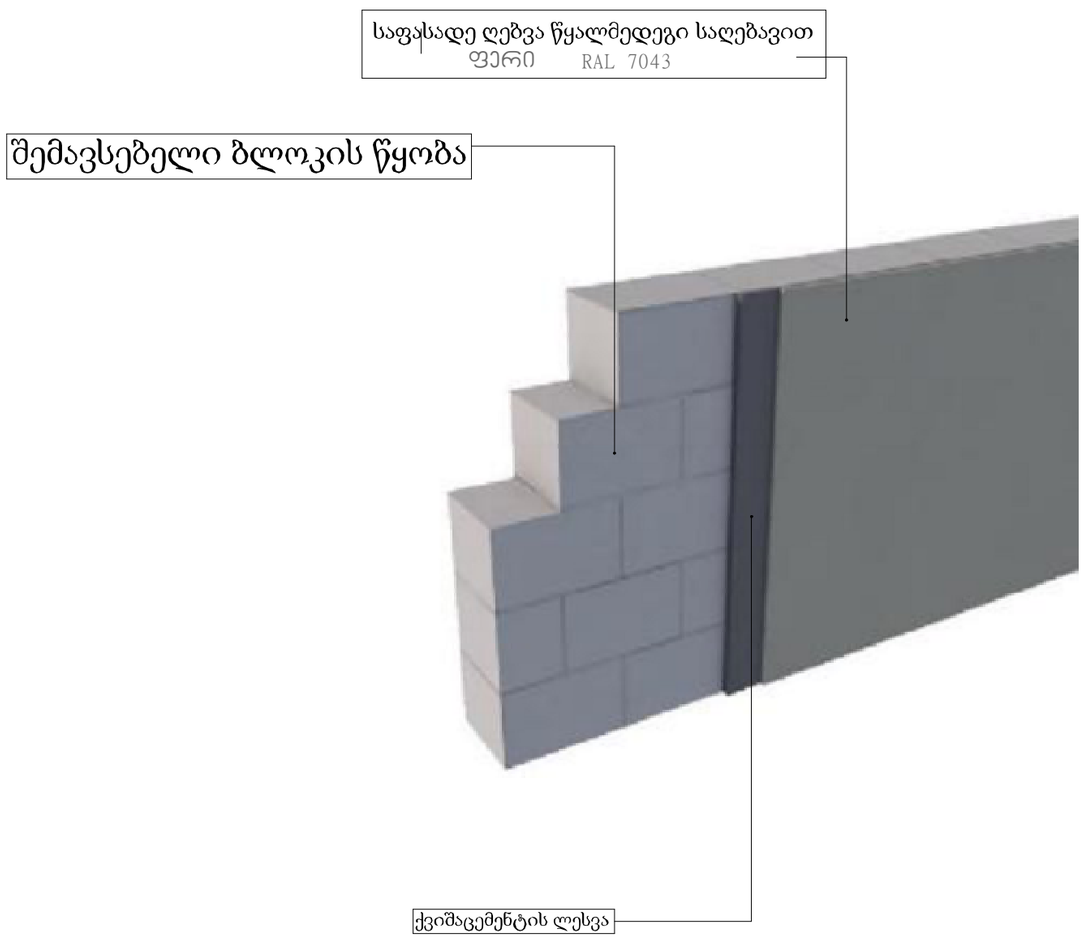

ვიზუალიზაცი 2

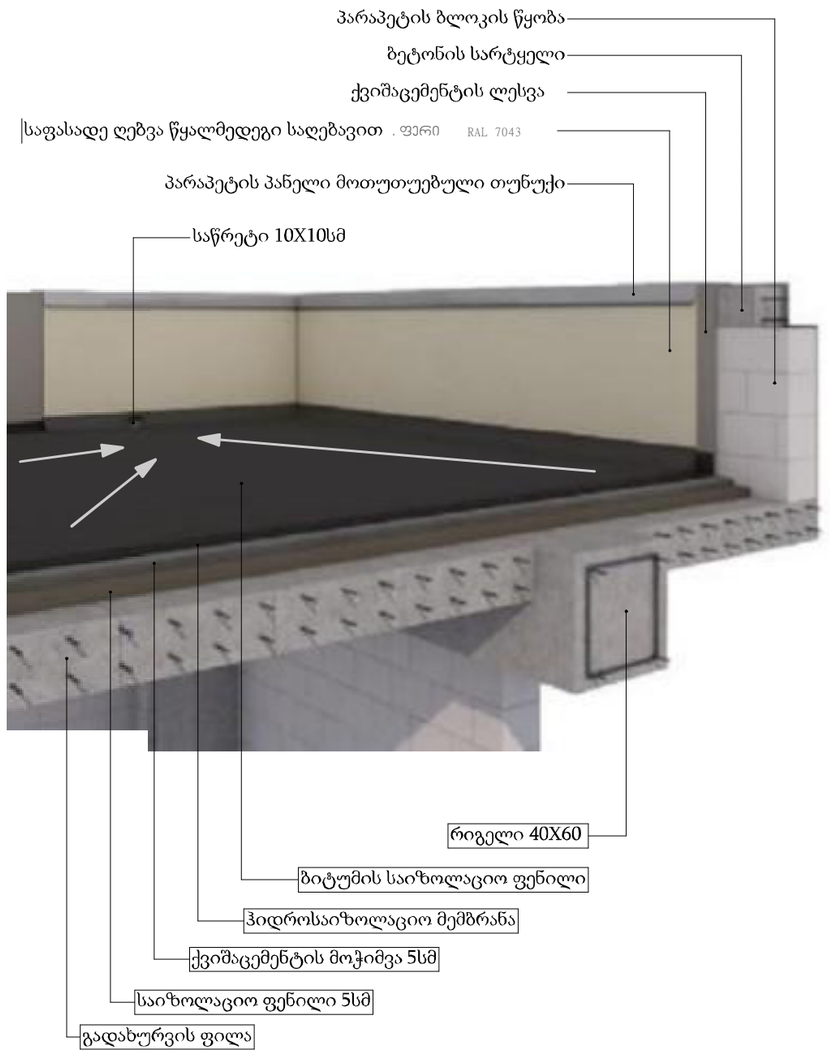

ვიზუალიზაცი 3

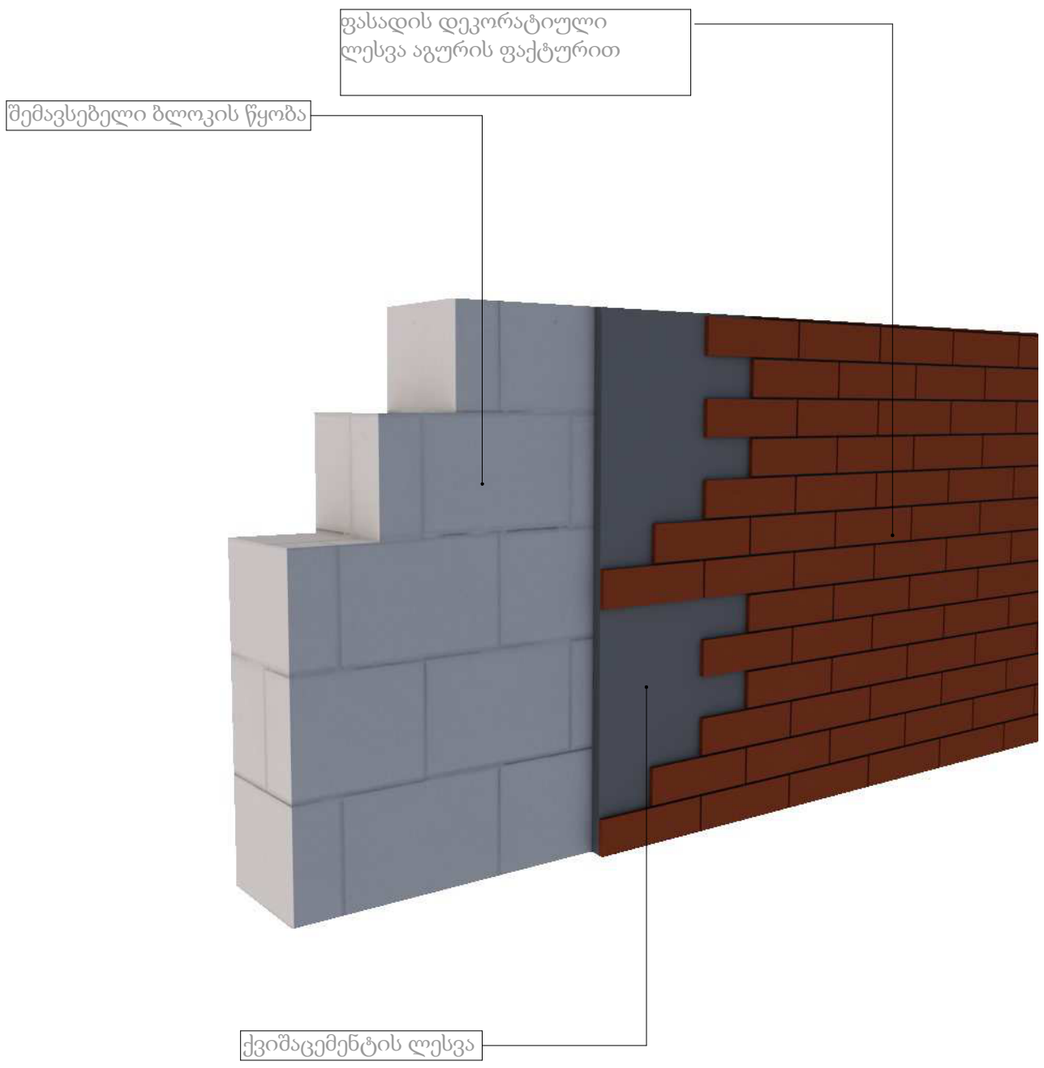

არქიტექტურული გეგმა

ობიექტი

მრავალბინიანი
საცხოვრებელი
კომპლექსი

მისამართი

თბილისი
დიღომი
ს.კ. 01.72.14.009.672

არქიტექტორი

კ. მოდრეკილაძე

კონსტრუქტორი

ცომაია

ექსპლიკაცია

სართულის
განაშენიანების ფართი კ2 მ²

პირობითი ნიშნები

ინფორმაცია ფართის შესახებ:

მიდა ფართი:		0.0 მ²
საზახულო ფართი:		0.0 მ²
ფართი N 00	სულ:	0.0 მ²

ა — ა სტრუქტურული ღერძი

+0.00 ნიშნული

ბლოკის კედელი

ბეტონის კედელი

საყრდენი კოლონა

1.00 / 2.20 (90სმ) კარის ცეცხლმედეგობა

შენიშვნები

1. ნახაზი მომზადებული მისაწვდომობის სტანდარტების მიხედვით.

2. ზომები მოცემულია სანტიმეტრებში.

ნახაზი

კვანძების დეტალური ნახაზები

ფურცლის ზომა

A2

მასშტაბი

1:200

ფურცლის ნომერი

თბილისი 2022 წ.

Фасад по оси 1

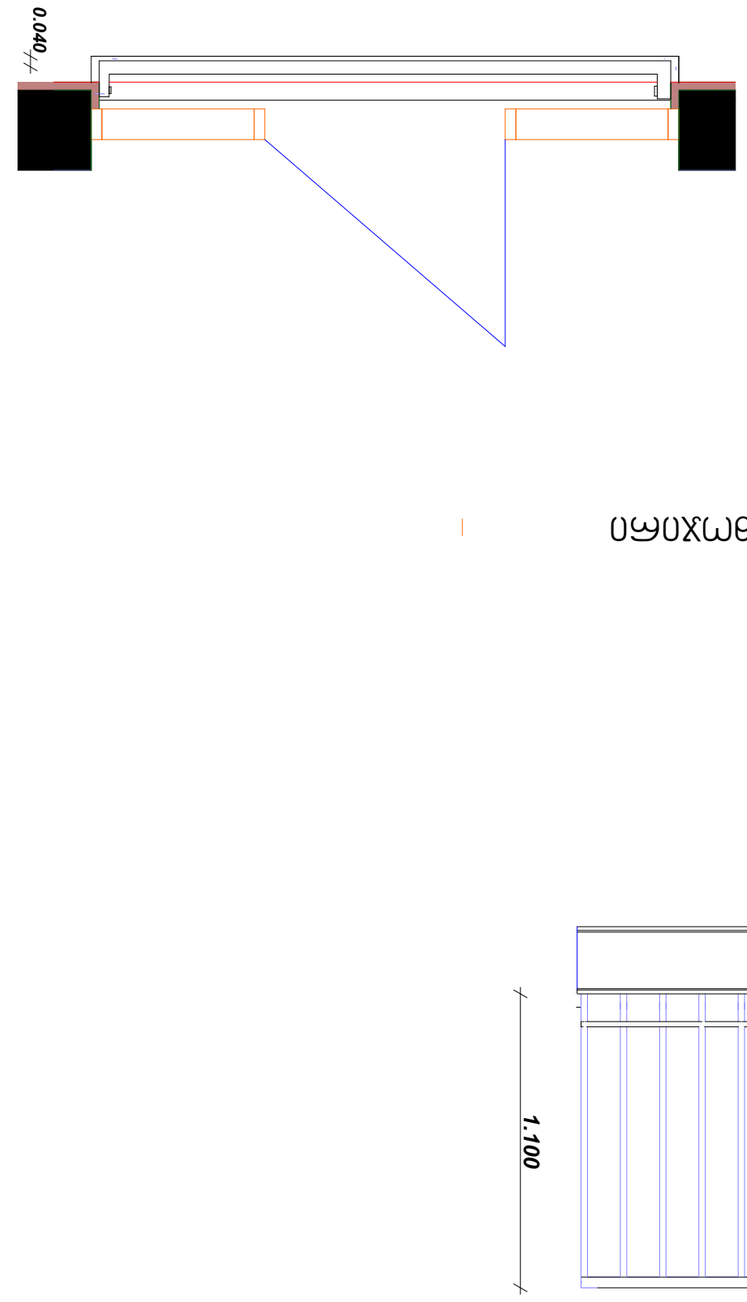

Разрез 1-1

План

Узел 1

Узел 2

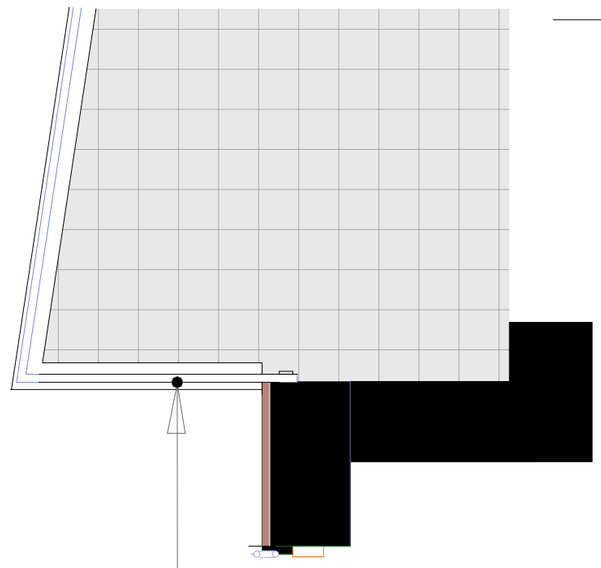

Спецификация элементов заполнения проемов					
Поз.	Обозначение	Наименование	Кол.	Масса ед., кг	Примечание
		Окна			
1	ГОСТ 30674-99	ОКН 1200х1100	1	0.0	
		Двери			
2	ГОСТ 30674-99	ДБН 1000х2100	1	0.0	

Ведомость перемычек				
Поз.	Обозначение	Наименование	Кол.	Масса ед., кг
1	ГОСТ 948-2016	1ПБ 10-37-п	1	0.0
2	ГОСТ 948-2016	1ПБ 13-37-п	1	0.0

ფასადზე მოწყობილობების დასაფარი ჭალუზი

დეტალი №10

ლითონის მილკვადრატი 40 X 80 მმ ფერი RAL 7026 ვიზუალიზაცი

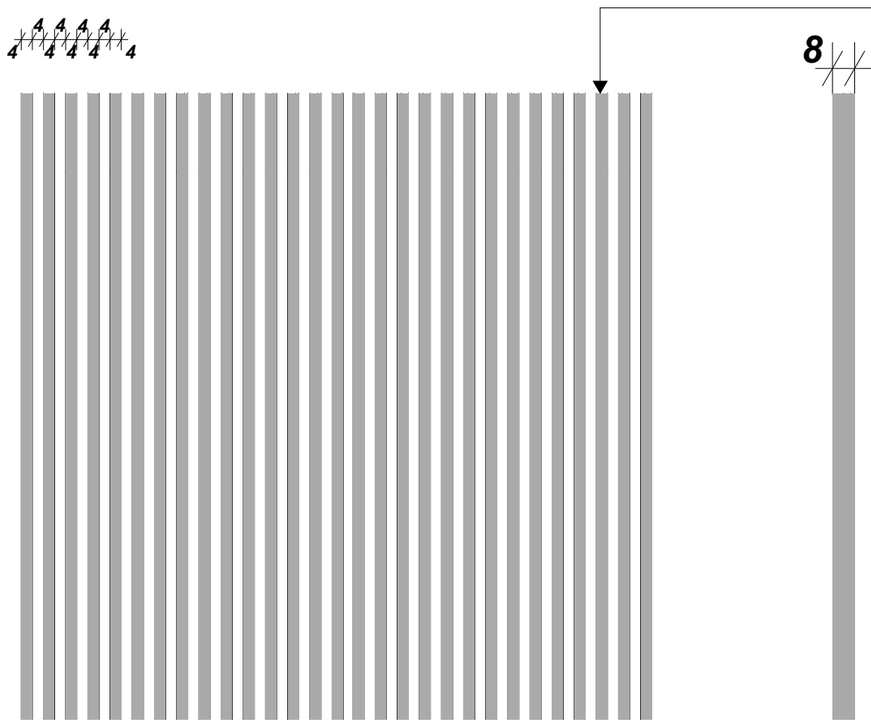

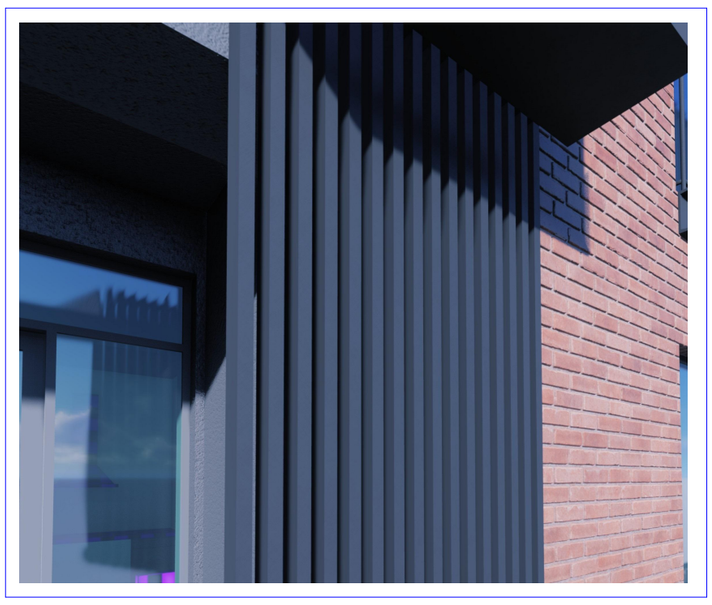

ფასადზე მოსაწყობი ყვავულის ქოთანი , ლითონო ფერი RAL 7026

დეტალი №11

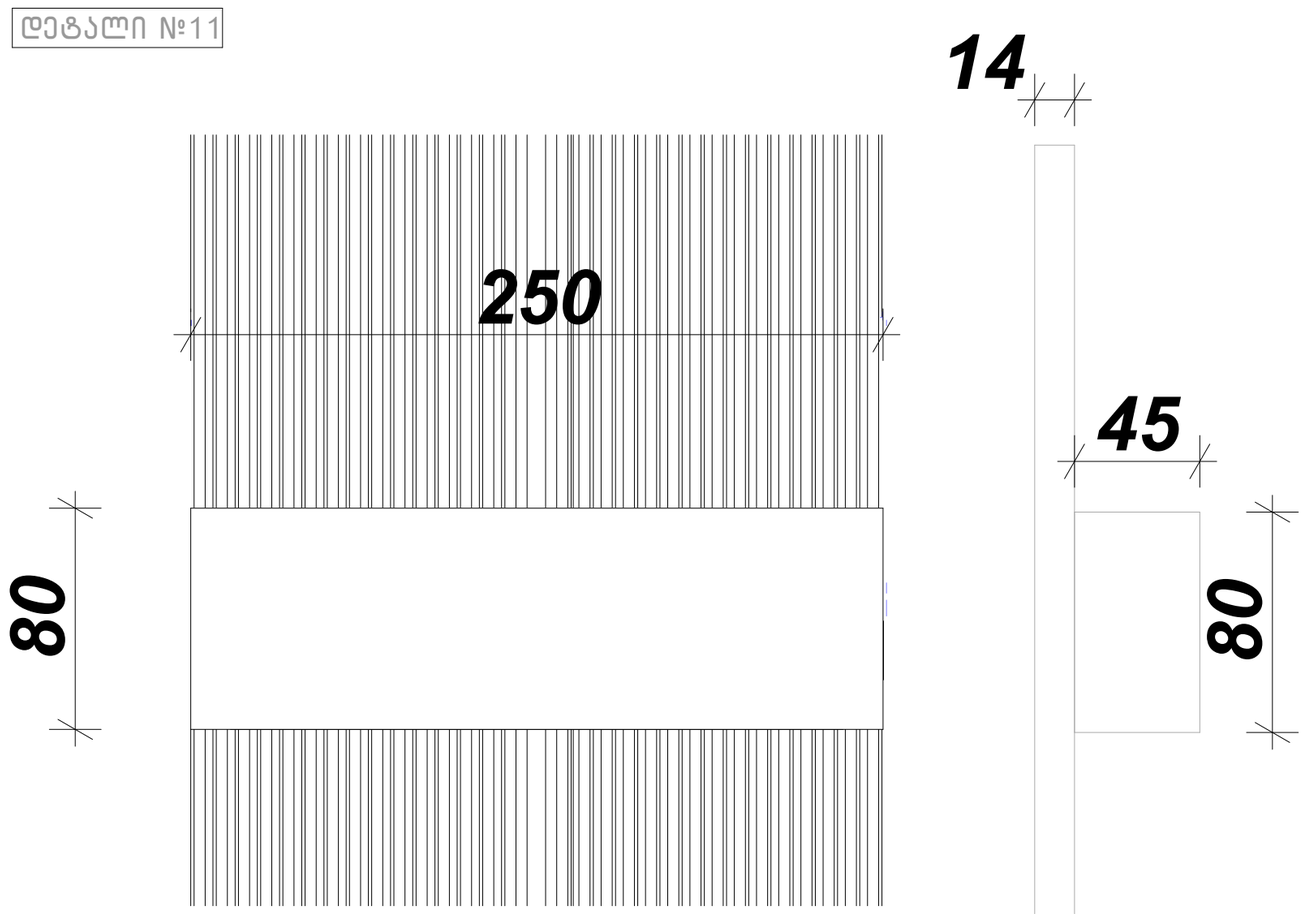

ვიზუალიზაცი

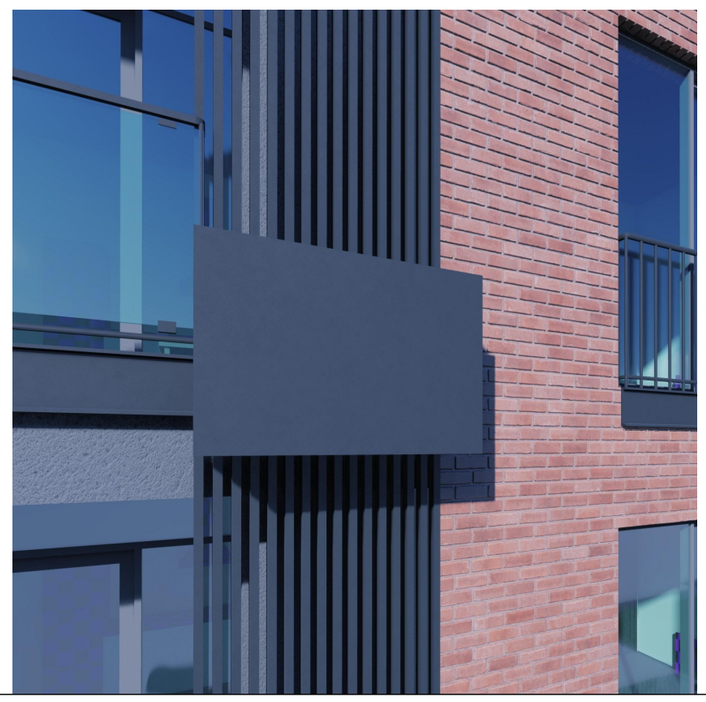

დეტალი №14 საჩრდილობელი

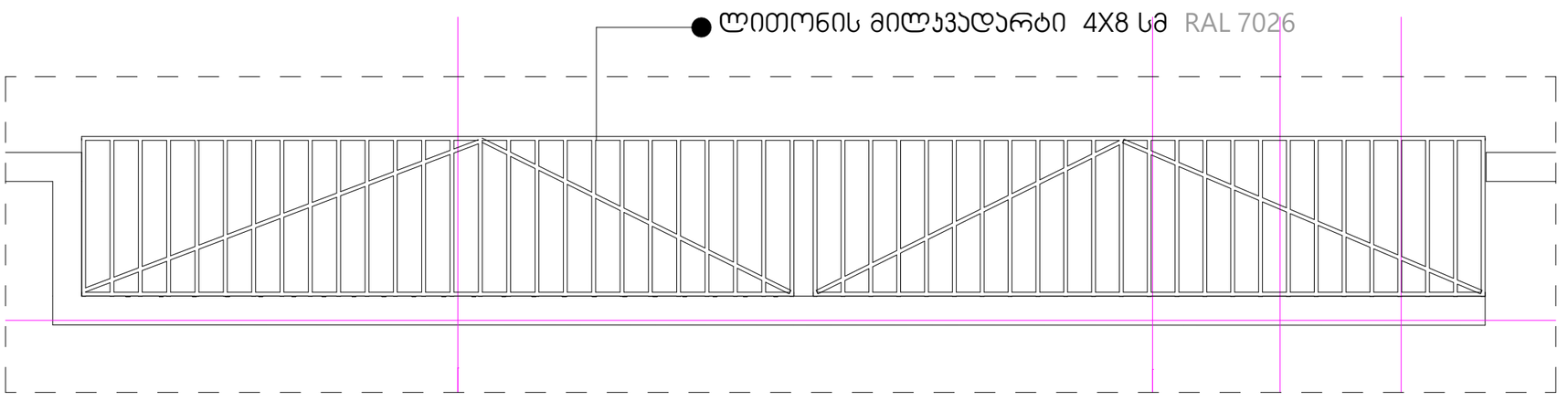

არქიტექტურული გეგმა

ობიექტი

მრავალბინიანი
საცხოვრებელი
კომპლექსი

მისამართი

თბილისი
დიღომი
ს.კ. 01.72.14.009.672

არქიტექტორი

კ. მოდრეკილაძე

კონსტრუქტორი

ცომაია

ექსპლიკაცია

სართულის
განაშენიანების ფართი კ2 მ²

პირობითი ნიშნები

ინფორმაცია ფართის შესახებ:

შიდა ფართი:		0.0 მ²
საზახულო ფართი:		0.0 მ²
ფართი N 00	სულ:	0.0 მ²

ა — ა სტრუქტურული ღერძი

+0.00 ნიშნული

ბლოკის კედელი

ბეტონის კედელი

საყრდენი კოლონა

1.00 / 2.20 კარის ცეცხლმედეგობა

შენიშვნები

1. ნახაზი მომზადებული მისაწვდომობის სტანდარტების მიხედვით.

2. ზომები მოცემულია სანტიმეტრებში.

ნახაზი

კვანძების დეტალური ნახაზები

ფურცლის ზომა

A2

მასშტაბი

1:200

ფურცლის ნომერი

თბილისი 2022 წ.

ведомость заполнения проемов

Обозначение:	0.0 ед
Количество марок:	0.0 ед
Масса: кг	0.0 ед

Граница помещения

Линия условного разреза

+0.00 Отметка чистого пола

Оконный блок

Дверной блок

Дверной блок с фрамугой

1.00 (1.20) Дверной блок с фрамугой

Примечания

1. Габариты, форма, расположение и количество проемов уточняется по месту.
2. Чертеж выполнен в соответствии с требованиями ГОСТ 21.101-2022.

Ведомость рабочих чертежей основного комплекта

Лист	Наименование	Примечание
1	Ведомость заполнения проемов. Экспликация помещений	
2	Чертеж общего вида. Развертки стен	

Ведомость ссылочных и прилагаемых документов

Обозначение	Наименование	Примечание
ГОСТ 21.101-2022	Основные требования к проектной и рабочей документации	

Общие данные

Шифр	ОВ-2022-ЖК-Ф
Стадия	Р
Масштаб	1:200
Дата	01.72.14.009.672

Примечания

1. Все размеры даны в мм, если не указано иное.
2. Отклонение от вертикали не более 2 мм на 1 м высоты.

Спецификация заполнения проемов

Обозначение	Наименование	Кол.	Примечание
	Окна		
	ОК-1 1200×1400	4	
	ОК-2 1200×1400	6	
	ОК-3 1200×1400	2	
	Двери		
	Д-1 900×2100	3	
	Д-2 900×2100	1	

Экспликация помещений

Номер	Наименование	Площадь, м²
1	Коридор	12.4
2	Санузел	3.6
3	Кухня	14.2
4	Комната	18.9
5	Балкон	4.1

Ведомость отделки помещений

Номер	Пол	Стены	Потолок
1	Плитка керамическая	Краска водоэмульсионная	Побелка
2	Плитка керамическая	Плитка керамическая	Подвесной
3	Ламинат	Обои виниловые	Натяжной
4	Ламинат	Обои виниловые	Натяжной
5	Плитка керамическая	Краска фасадная	—

Ведомость перемычек

Марка	Сечение	Длина, мм	Масса, кг
3ПБ 13-37	250×140	1300	52
3ПБ 13-37	250×140	1300	52
4ПБ 16-37	250×140	1600	64
2ПБ 10-37	250×140	1000	40

Ведомость объемов работ

Наименование работ	Ед. изм.	Количество
Разработка грунта	м³	12.4
Устройство фундамента	м³	3.6
Кладка стен	м³	14.2
Монтаж перекрытий	м³	18.9
Кровельные работы	м²	4.1

Ведомость расхода материалов

Материал	Ед. изм.	Количество
Кирпич керамический	тыс. шт.	12.4
Раствор кладочный	м³	3.6
Бетон	м³	14.2
Арматура	т	18.9
Утеплитель	м³	4.1

Ведомость спецификаций

Формат	Обозначение	Наименование	Примечание
А4	ОВ-2022-ЖК-С	Спецификация оборудования	
А4	ОВ-2022-ЖК-В	Спецификация материалов

Зона для стоянки автомобилей

Технические требования

1. Зона для стоянки автомобилей должна быть обеспечена твердым покрытием.
2. Разбивку мест произвести согласно проекту планировки.
3. Знаки, дорожную разметку выполнить в соответствии с ГОСТ Р 52289-2019 и ГОСТ Р 52290-2004.
4. Зона для стоянки должна быть ограждена бортовым камнем 1.6.8.4 по ГОСТ 33151-2014 и иметь съезды для маломобильных групп населения.
5. Уклон покрытия не должен превышать 40‰, поперечный уклон — 20‰.
6. Освещение зоны выполнить светильниками с КСС типа Д, обеспечивающими среднюю освещенность не менее 20 лк.
7. Ширина машиноместа принята 2,5 м, длина — 5,3 м.
8. Въезд и выезд с территории предусмотреть раздельно, ширина каждого — не менее 3,5 м.
9. Работы выполнять в соответствии с СП 48.13330.2019 «Организация строительства».
10. Все отклонения от проекта согласовать с заказчиком и авторским надзором.

Стадия	Р
Лист	5
Листов	12
Организация	ООО «ГеоПроект»
Главный инженер проекта	Соколов Д. Р.
Начальник отдела	Лебедева Н. В.
Разработал	Кузнецов А. И.
Проверил	Орлова Т. С.
Н. контроль	Соколов Д. Р.
ГИП	Соколов Д. Р.
Масштаб	1:200
Формат	А2
Дата	03.2022



ტროტუარული ქვა-ფილა ,გამწვანება

მისაწვდომობის გეგმა	
ობიექტი	მრავალფუნქციური საცხოვრებელი კომპლექსი
მისამართი	თბილისი გორგასლის ქუჩა N40 ს.კ. 01.18.09.005.024
არქიტექტორი	ლ. ოქროპირიძე
კონსტრუქტორი	ზ. კიზირია
ექსპლიკაცია	

პირობითი ნიშნები

- მისაწვდომი სვლაგზა
- მისაწვდომი სვლაგზა

მოსატრიალებელი სივრცეები

ვარიანტი 3

კარის წინ თავისუფალი სივრცე

თავისუფალი სივრცე კართან მიწევრირებისათვის ანკამიანი კარი
წინიდან მისაწვდომი - გამოწევით გაღება

თავისუფალი სივრცე კართან მიწევრირებისათვის ანკამიანი კარი
წინიდან მისაწვდომი - მიწოლით გაღება

შენიშვნები

1. ნახაზი მომზადებული მისაწვდომობის სტანდარტების მიხედვით.
2. ზომები მოცემულია მილიმეტრებში.
3. იატაკის ზედაპირები მოეწყობა ისე, რომ იქნება მდგრადი, მყარი და არასრიალა.
4. განათების სამართავები ელექტრო გამანაწილებლები ელექტრო ჩამრთველები და დენსართები ტემპერატურის მარეგულირებლები მოწყობილობების სამართავები წყალსადენი სისტემის მოწყობილობების მარეგულირებლები და დამცავი და ორმხრივი საკომუნიკაციო სისტემების სამართავები "ა" ტიპის ერთეულში მოეწყობა სტანდარტის 309-ე ქვეთავის შესაბამისად.
5. სინათლის ჩამრთველები ელექტრო ჩამრთველები დენსართები ტემპერატურის მარეგულირებლები ელექტრო გამანაწილებლები და უსაფრთხოების ან მიდასაკომუნიკაციო სისტემების სამართავები "ბ" ტიპის ერთეულებში მოეწყობა სტანდარტის 309.2 და 1104.1.1 ქვეთავების მიხედვით.

ნახაზი	
ფურცლის ზომა	A2
მასშტაბი	1:200
ფურცლის ნომერი	

თბილისი 2022 წ.

Условные обозначения

Линия сечения

Линия несущей стены

Линия ненесущей стены

Линия ограждения

Линия парапета

Линия ограждения - ограждение с металлическими стойками и поручнем

Линия ограждения - ограждение с металлическими стойками и поручнем

Линия ограждения - ограждение с металлическими стойками и поручнем

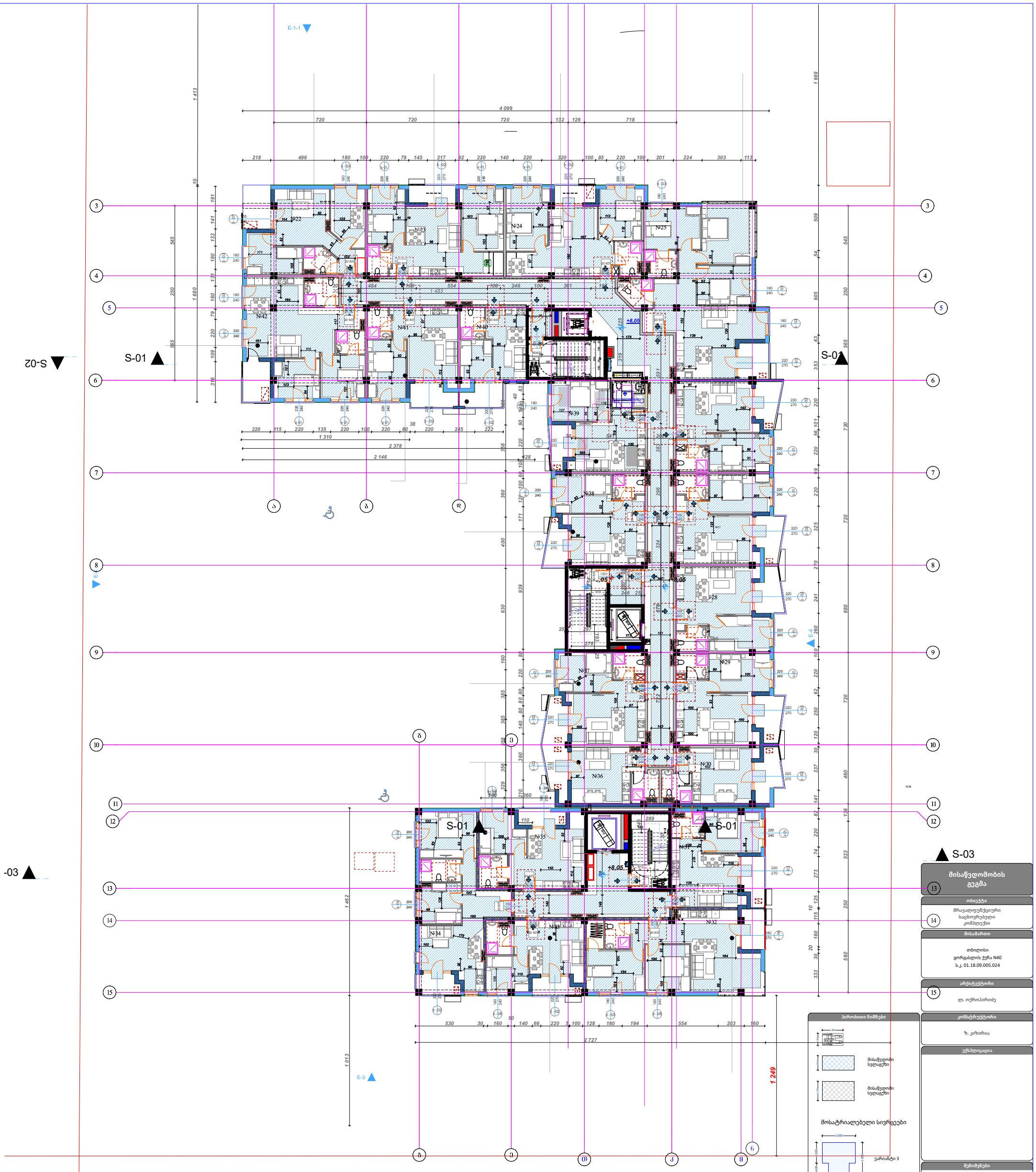

3 sarTuli (3)

1:200

პირობითი ნიშნები

მოსატრიალებელი სივრცეები

კარის წინ თავისუფალი სივრცე

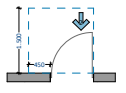

თავისუფალი სივრცე კართან მანევრირებისათვის ანკამიანი კარი წინიდან მისაწვდომი - გამოწევით გაღება

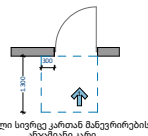

თავისუფალი სივრცე კართან მანევრირებისათვის ანკამიანი კარი წინიდან მისაწვდომი - მიწოლით გაღება

მისაწვდომობის გეგმა	
ობიექტი	მრავალფუნქციური საცხოვრებელი კომპლექსი
მისამართი	თბილისი გორგასლის ქუჩა N40 ს.კ. 01.18.09.005.024
არქიტექტორი	ლ. ოქროპირიძე
კონსტრუქტორი	ზ. კიზირია
ექსპლიკაცია	

შენიშვნები

1. ნახაზი მომზადებული მისაწვდომობის სტანდარტების მიხედვით.

2. ზომები მოცემულია მილიმეტრებში.

3. იატაკის ზედაპირები მოეწყობა ისე, რომ იქნება მდგრადი, მყარი და არასრიალა.

4. განათების სამართავები ელექტრო გამანაწილებლები ელექტრო ჩამრთველები და დენსართები ტემპერატურის მარეგულირებლები მოწყობილობების სამართავები წყალსადენი სისტემის მოწყობილობების მარეგულირებლები და დამცავი და ორმხრივი საკომუნიკაციო სისტემების სამართავები "ა" ტიპის ერთეულში მოეწყობა სტანდარტის 309-ე ქვეთავის შესაბამისად.

5. სინათლის ჩამრთველები ელექტრო ჩამრთველები დენსართები ტემპერატურის მარეგულირებლები ელექტრო გამანაწილებლები და უსაფრთხოების ან მიდასაკომუნიკაციო სისტემების სამართავები "ბ" ტიპის ერთეულებში მოეწყობა სტანდარტის 309.2 და 1104.1.1 ქვეთავების მიხედვით.

ნახაზი	
ფურცლის ზომა	A2
მასშტაბი	1:200
ფურცლის ნომერი	

თბილისი 2022 წ.

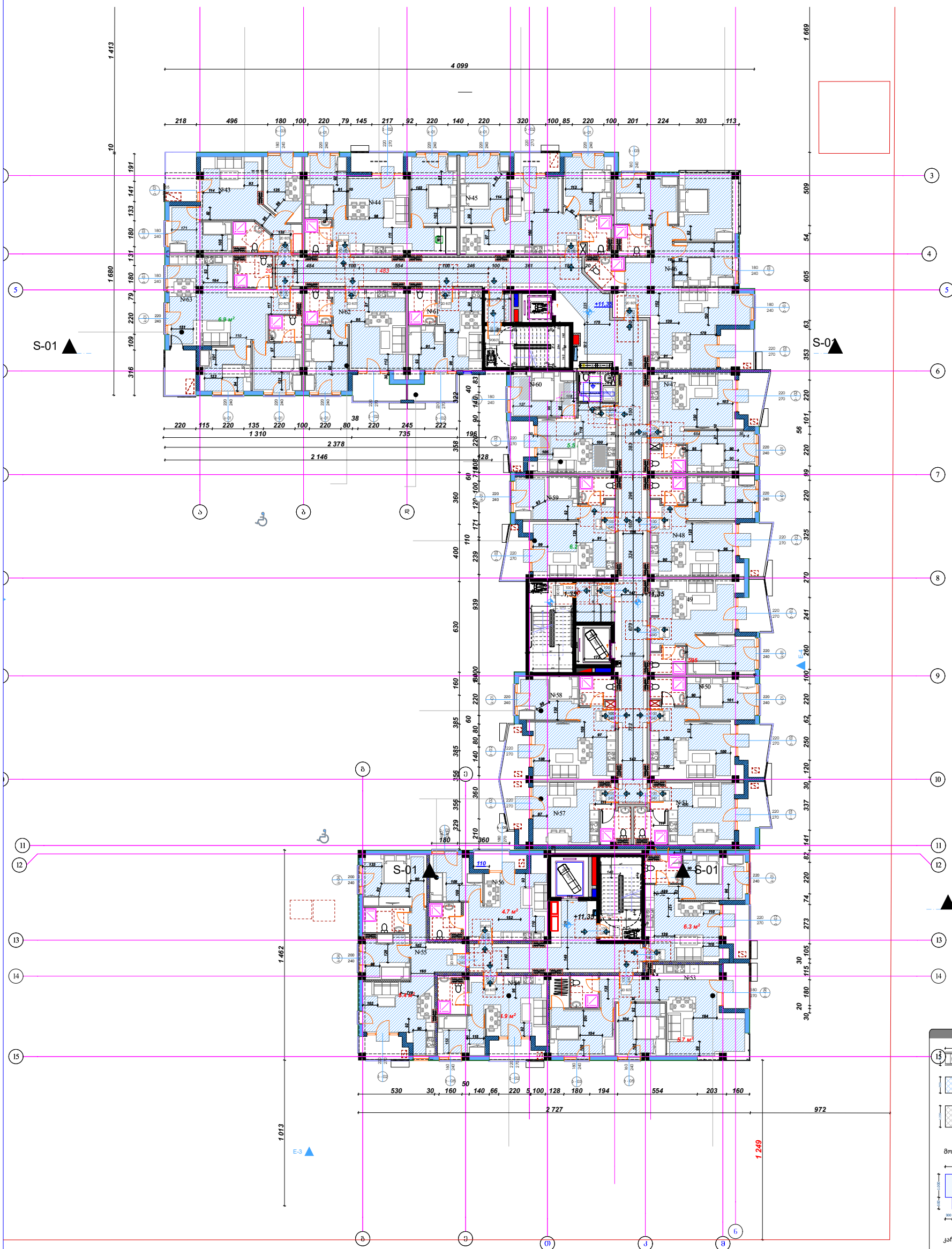

Этаж (3)

მისაწვდომობის გეგმა

ობიექტი

მრავალფუნქციური საცხოვრებელი კომპლექსი

მისამართი

თბილისი
გორგასლის ქუჩა N40
ს.კ. 01.18.09.005.024

არქიტექტორი

ლ. ოქროპირიძე

კონსტრუქტორი

ზ. კიზირია

ექსპლიკაცია

პირობითი ნიშნები

მისაწვდომი სვლაგეზი

მისაწვდომი სვლაგეზი

მოსატრიალებელი სივრცეები

ვარიანტი 3

კარის წინ თავისუფალი სივრცე

თავისუფალი სივრცე კართან მანვრირებისათვის ანკამიანი კარი
წინიდან მისაწვდომი - გამოწევით გაღება

თავისუფალი სივრცე კართან მანვრირებისათვის ანკამიანი კარი
წინიდან მისაწვდომი - მიწოლით გაღება

შენიშვნები

1. ნახაზი მომზადებული მისაწვდომობის სტანდარტების მიხედვით.

2. ზომები მოცემულია მილიმეტრებში.

3. იატაკის ზედაპირები მოეწყობა ისე, რომ იქნება მდგრადი, მყარი და არასრიალა.

4. განათების სამართავები ელექტრო გამანაწილებლები ელექტრო ჩამრთველები და დენსართები ტემპერატურის მარეგულირებები მოწყობილობების სამართავები წყალსადენი სისტემის მოწყობილობების მარეგულირებლები და დაშტავი და ორმხრივი საკომუნიკაციო სისტემების სამართავები "ა" ტიპის ერთეულში მოეწყობა სტანდარტის 309-ე ქვეთავის შესაბამისად.

5. სინათლის ჩამრთველები ელექტრო ჩამრთველები დენსართები ტემპერატურის მარეგულირებლები ელექტრო გამანაწილებლები და უსაფრთხოების ან მიღასაკომუნიკაციო სისტემების სამართავები "ბ" ტიპის ერთეულებში მოეწყობა სტანდარტის 309.2 და 1104.1.1 ქვეთავების მიხედვით.

ნახაზი

ფურცლის ზომა
A2

მასშტაბი
1:200

ფურცლის ნომერი

თბილისი 2022 წ.

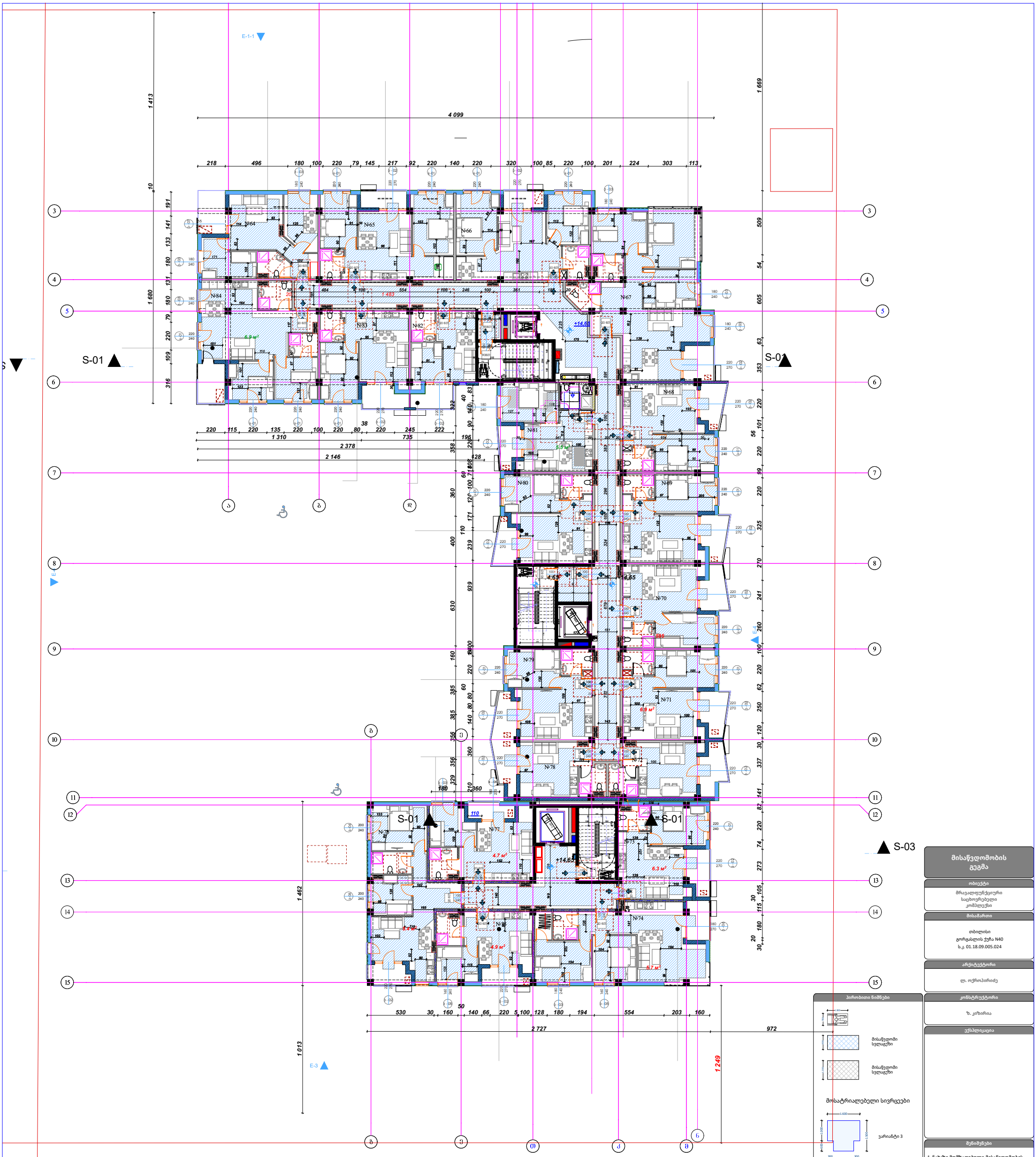

პირობითი ნიშნები

მოსატრიალებელი სივრცეები

კარის წინ თავისუფალი სივრცე

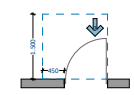

თავისუფალი სივრცე კართან მანევრირებისათვის
ანკამიანი კარი
წინიდან მისაწვდომი - გამოწევით გაღება

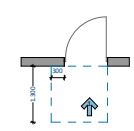

თავისუფალი სივრცე კართან მანევრირებისათვის
ანკამიანი კარი
წინიდან მისაწვდომი - მიწოლით გაღება

მისაწვდომობის გეგმა

ობიექტი

მრავალფუნქციური საცხოვრებელი კომპლექსი

მისამართი

თბილისი
გორგასლის ქუჩა N40
ს.კ. 01.18.09.005.024

არქიტექტორი

ლ. ოქროპირიძე

კონსტრუქტორი

ზ. კიზირია

ექსპლიკაცია

შენიშვნები

1. ნახაზი მომზადებული მისაწვდომობის სტანდარტების მიხედვით.

2. ზომები მოცემულია მილიმეტრებში.

3. იატაკის ზედაპირები მოეწყობა ისე, რომ იქნება მდგრადი, მყარი და არასრიალა.

4. განათების სამართავები ელექტრო გამანაწილებლები ელექტრო ჩამრთველები და ღენსართები ტემპერატურის მარეგულირებლები მოწყობილობების სამართავები წყალსადენი სისტემის მოწყობილობების მარეგულირებლები და დამცავი და ორმხრივი საკომუნიკაციო სისტემების სამართავები "ა" ტიპის ერთეულში მოეწყობა სტანდარტის 309-ე ქვეთავის შესაბამისად.

5. სინათლის ჩამრთველები ელექტრო ჩამრთველები ღენსართები ტემპერატურის მარეგულირებლები ელექტრო გამანაწილებლები და უსაფრთხოების ან მიღასაკომუნიკაციო სისტემების სამართავები "ბ" ტიპის ერთეულებში მოეწყობა სტანდარტის 309.2 და 1104.1.1 ქვეთავების მიხედვით.

ნახაზი

ფურცლის ზომა
A2

მასშტაბი
1:200

ფურცლის ნომერი

თბილისი 2022 წ.

Ведомость рабочих чертежей основного комплекта

Лист	Наименование	Примечание
1	Общие данные	
2	План 1-го этажа	
3	План типового этажа	
4	План 9-го этажа	
5	План кровли	
6	Фасад 1-3	
7	Фасад 3-1	
8	Разрез 1-1	
9	Разрез 2-2	
10	Разрез 3-3	
11	Разрез 4-4	
12	Разрез 5-5	
13	Разрез 6-6	
14	Разрез 7-7	
15	Разрез 8-8	

Общие данные

1. Настоящий альбом чертежей марки АР разработан на основании задания на проектирование, выданного заказчиком, и архитектурно-планировочных решений, принятых проектной организацией.

2. Проектируемый объект — многоквартирный жилой дом переменной этажности (9–15 этажей) с подземной автостоянкой. Конструктивная схема — монолитный железобетонный каркас с несущими стенами и перекрытиями.

3. Привязка здания к осям местности выполнена по генеральному плану. Отметки даны в Балтийской системе высот (БСВ).

4. Наружные стены — трехслойные: внутренний несущий слой из монолитного железобетона толщиной 200 мм, утеплитель из минераловатных плит толщиной 150 мм, наружный облицовочный слой из керамического кирпича толщиной 120 мм с воздушным зазором 40 мм.

5. Внутренние несущие стены и перегородки — из монолитного железобетона толщиной 200 мм и 160 мм соответственно. Перегородки санузлов — из керамического кирпича толщиной 120 мм.

6. Перекрытия — монолитные железобетонные плиты толщиной 200 мм. Покрытие — плоская кровля с внутренним водостоком, уклон 2%.

7. Окна — из ПВХ-профилей с двухкамерным стеклопакетом, сопротивление теплопередаче не менее 0,8 м²·°С/Вт. Витражи — алюминиевые с теплым контуром.

8. Двери наружные — металлические утепленные. Двери внутренние — деревянные по ГОСТ 6629-88.

9. Полы: в жилых помещениях — стяжка 80 мм, звукоизоляция, ламинат; в санузлах — керамическая плитка; в технических помещениях — бетонное покрытие с упрочнителем.

10. Отделка: в жилых помещениях — штукатурка, шпаклевка, окраска; в санузлах — керамическая плитка на высоту 2,4 м; в местах общего пользования — декоративная штукатурка.

11. Все работы выполнять в соответствии с требованиями СП 70.13330.2012 «Несущие и ограждающие конструкции» и СП 54.13330.2022 «Здания жилые многоквартирные».

12. Гидроизоляцию фундаментов выполнить обмазочным битумным составом в два слоя по грунтовке.

13. Пожарные выходы, эвакуационные пути и лестницы — по проекту раздела ПБ.

14. Молниезащита здания — по III категории, заземление — по системе TN-C-S.

15. Вентиляция — естественная с механическим побуждением в санузлах и кухнях.

16. Отопление — от индивидуального теплового пункта, теплоноситель — вода 95–70 °С.

17. Водоснабжение — от городской сети, горячее водоснабжение — от ИТП.

18. Канализация — самотечная, выпуски в городскую сеть.

19. Электроснабжение — от ТП, вводно-распределительное устройство в электрощитовой.

20. Все размеры уточнить по месту.

Экспликация помещений

№	Наименование	Площадь, м²
1	Прихожая	12,4
2	Комната	18,6
3	Кухня	9,8
4	Санузел	3,2
5	Комната	16,1
6	Балкон	4,5

Спецификация элементов

Поз.	Обозначение	Наименование	Кол.	Масса, кг
1	ГОСТ 8509-93	Уголок равнополочный 50×5	12 м	36,0
2	ГОСТ 8240-97	Швеллер 12П	4 м	48,0
3	ГОСТ 19903-74	Лист 10 мм	1,2 м²	94,2
4	ГОСТ 5781-82	Арматура Ø12 А500С	250 кг	250,0
5	ГОСТ 5781-82	Арматура Ø16 А500С	180 кг	180,0
6	ГОСТ 23118-2012	Болт М16×60	64 шт	6,4
7	ГОСТ 5915-70	Гайка М16	64 шт	3,2
8	ГОСТ 18123-82	Брус 150×150	0,8 м³	480,0
9	ГОСТ 24454-80	Доска обрезная 50	2,5 м³	1250,0
10	ГОСТ 30674-99	Профиль ПВХ оконный	18 м²	162,0

Ведомость ссылочных и прилагаемых документов

Обозначение	Наименование	Примечание
ГОСТ 21.101-2020	Основные требования к проектной и рабочей документации	
ГОСТ 21.501-2018	Правила выполнения рабочей документации архитектурных и конструктивных решений	
ГОСТ 2.301-68	Форматы	
ГОСТ 2.304-81	Шрифты чертежные	
ГОСТ 2.306-68	Обозначения графические материалов и правила их нанесения на чертежах	
ГОСТ 2.307-2011	Нанесение размеров и предельных отклонений	
ГОСТ 2.309-73	Обозначения шероховатости поверхностей	
ГОСТ 2.316-2008	Правила нанесения надписей, технических требований и таблиц на графических документах	
ГОСТ 2.501-2013	Правила учета и хранения	
ГОСТ 2.601-2019	Эксплуатационные документы	
ГОСТ 2.610-2006	Правила выполнения эксплуатационных документов	
ГОСТ 2.702-2011	Правила выполнения электрических схем	
ГОСТ 2.710-81	Обозначения буквенно-цифровые в электрических схемах	
ГОСТ 2.721-74	Обозначения условные графические в схемах. Общие требования	
ГОСТ 2.723-68	Катушки индуктивности, дроссели, трансформаторы	
ГОСТ 2.728-74	Резисторы, конденсаторы	
ГОСТ 2.730-73	Приборы полупроводниковые	
ГОСТ 2.732-68	Источники света	
ГОСТ 2.733-68	Правила выполнения схемы электрической принципиальной	
ГОСТ 2.734-68	Правила выполнения схемы электрической принципиальной	
ГОСТ 2.735-68	Правила выполнения схемы электрической принципиальной	
ГОСТ

Зміна

Відомість експлікацій

Експлікація приміщень

Експлікація квартир

Експлікація житлових приміщень

Експлікація нежитлових приміщень

Експлікація вбудованих приміщень

Експлікація вбудованих приміщень

Експлікація вбудованих

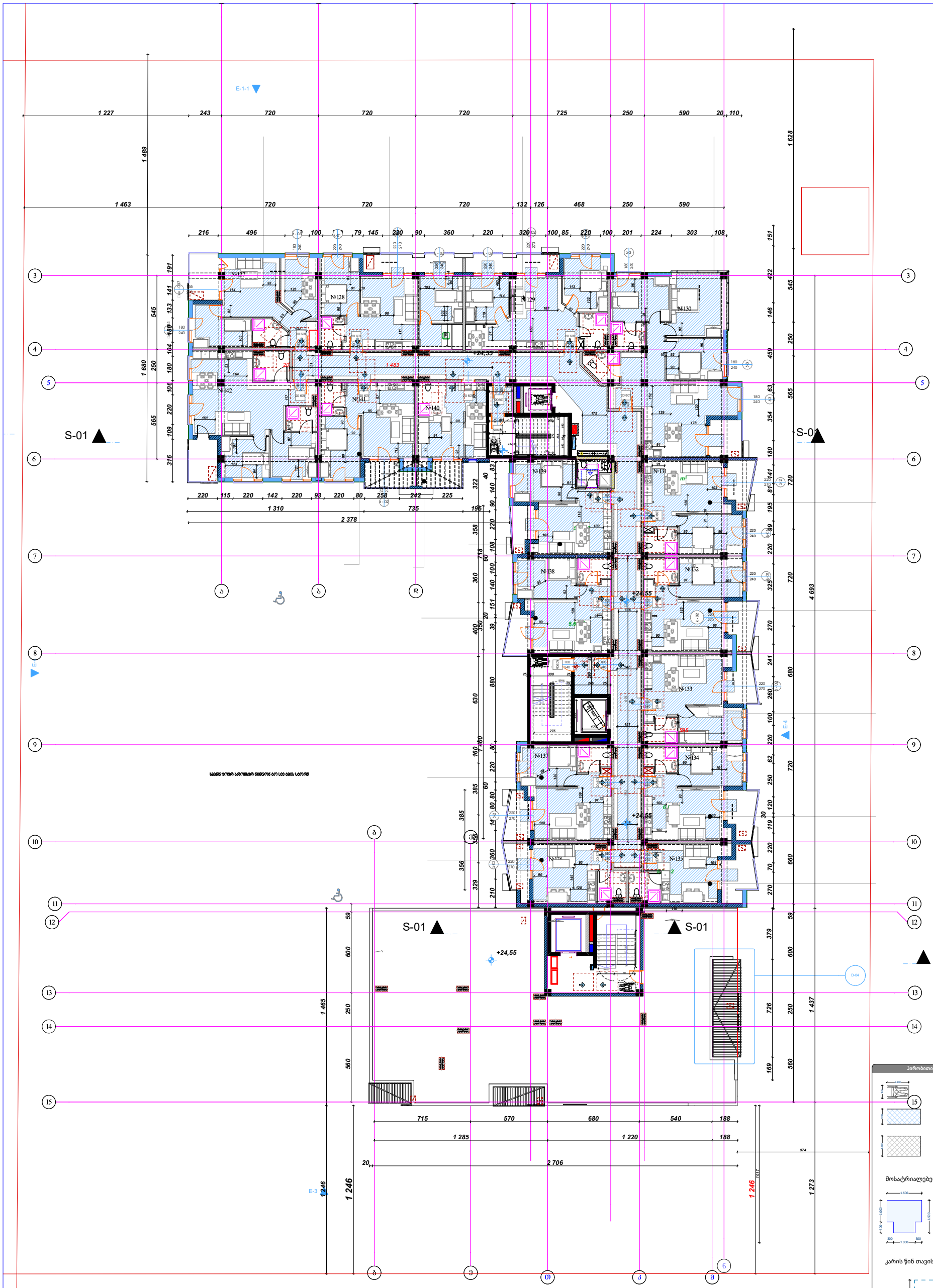

S-01 S-01 S-01 S-03

E-1-1 E-2 E-3 E-4

№127 №128 №129 №130 №131 №132 №133 №134 №135 №136 №137 №138 №139 №140 №141 №142

+24,55

1 227 243 720 720 720 725 250 590 20 110

1 489

1 463 720 720 720 132 126 468 250 590

1 628

216 496 100 79 145 220 90 360 220 320 100 85 220 100 201 224 303 108

1 680

1 483

1 310 735

2 378

1 465

715 570 680 540 188

1 285 1 220 188

974

20 2 706

1 246 1 246 1 273 4 693

ხანძრის მოეწყობა მოთხოვნილი ფიზიკური ან სხვა ტიპის სანიშნე

მისაწვდომობის გეგმა

ობიექტი	მრავალფუნქციური საცხოვრებელი კომპლექსი
მისამართი	თბილისი გორგასლის ქუჩა N40 ს.კ. 01.18.09.005.024
არქიტექტორი	ლ. ოქროპირიძე
კონსტრუქტორი	ზ. კიზირია
ექსპლიკაცია	

პირობითი ნიშნები

მისაწვდომი სვლაგეზი

მისაწვდომი სვლაგეზი

მოსატრიალებელი სივრცეები

ვარიანტი 3

კარის წინ თავისუფალი სივრცე

თავისუფალი სივრცე კართან მანევრირებისათვის ანკამიანი კარი წინიდან მისაწვდომი - გამოწევით გაღება

თავისუფალი სივრცე კართან მანევრირებისათვის ანკამიანი კარი წინიდან მისაწვდომი - შიწოლით გაღება

შენიშვნები

1. ნახაზი მომზადებული მისაწვდომობის სტანდარტების მიხედვით.

2. ზომები მოცემულია მილიმეტრებში.

3. იატაკის ზედაპირები მოეწყობა ისე, რომ იქნება მდგრადი, მყარი და არასრიალა.

4. განათების სამართავები ელექტრო გამანაწილებლები ელექტრო ჩამრთველები და დენსართები ტემპერატურის მარეგულირებები მოწყობილობების სამართავები წყალსადენი სისტემის მოწყობილობების მარეგულირებლები და დამცავი და ორმხრივი საკომუნიკაციო სისტემების სამართავები "ა" ტიპის ერთეულში მოეწყობა სტანდარტის 309-ე ქვეთავის შესაბამისად.

5. სინათლის ჩამრთველები ელექტრო ჩამრთველები დენსართები ტემპერატურის მარეგულირებლები ელექტრო გამანაწილებლები და უსაფრთხოების ან მიდასაკომუნიკაციო სისტემების სამართავები "ბ" ტიპის ერთეულებში მოეწყობა სტანდარტის 309.2 და 1104.1.1 ქვეთავების მიხედვით.

ნახაზი	
ფურცლის ზომა	A2
მასშტაბი	1:200
ფურცლის ნომერი	

თბილისი 2022 წ.

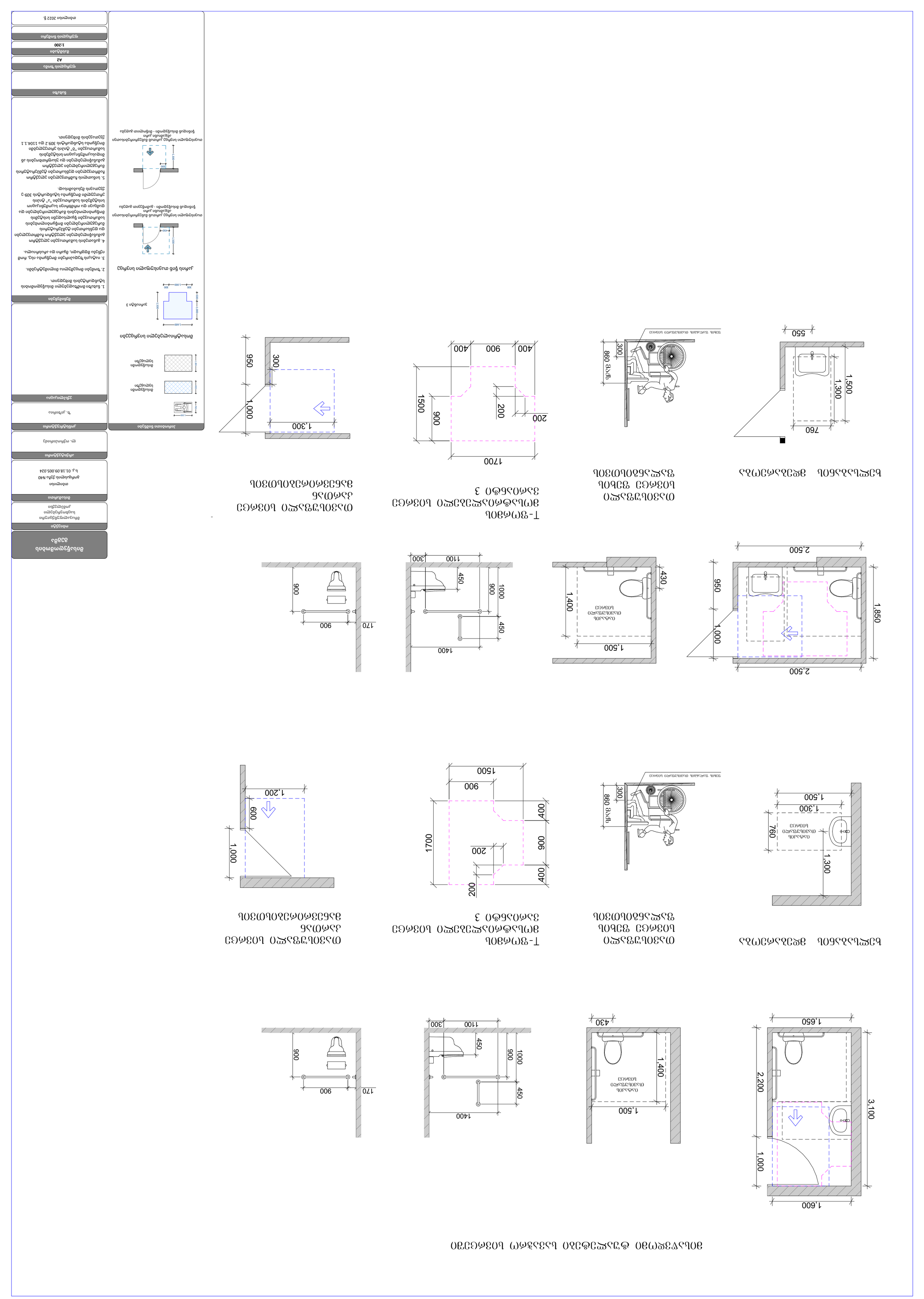
ОБЩЕСТВЕННЫЕ ЗДАНИЯ ОТВЕЧАЮЩИЕ ТРЕБОВАНИЯМ ДОСТУПНОСТИ ДЛЯ ИНВАЛИДОВ
Общественные здания, отвечающие требованиям доступности для инвалидов
Т-ОБРАЗНЫЙ РАЗВОРОТ ИНВАЛИДНОЙ КОЛЯСКИ В ПОМЕЩЕНИИ
Разворот инвалидной коляски в помещении 3
ОБЩЕСТВЕННЫЕ ЗДАНИЯ ОТВЕЧАЮЩИЕ ТРЕБОВАНИЯМ ДОСТУПНОСТИ ДЛЯ ИНВАЛИДОВ
Общественные здания, отвечающие требованиям доступности для инвалидов
ОБЩЕСТВЕННЫЕ ЗДАНИЯ ОТВЕЧАЮЩИЕ ТРЕБОВАНИЯМ ДОСТУПНОСТИ ДЛЯ ИНВАЛИДОВ
Общественные здания, отвечающие требованиям доступности для инвалидов

მისაწვდომი ტუალეტები სავაჭრო სივრცეში

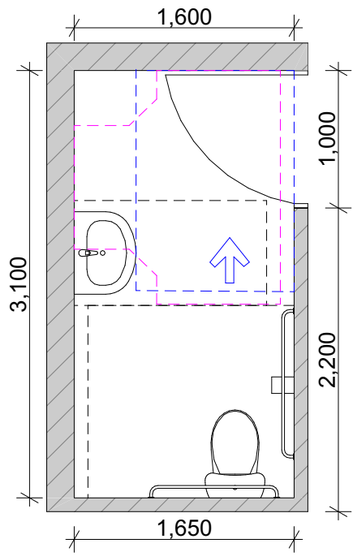

ხელსაბანის მდებარეობა

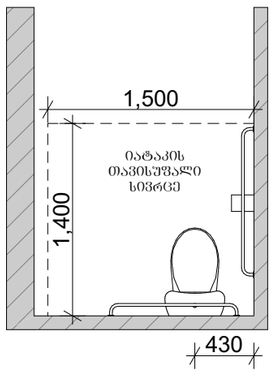

თავისუფალი სივრცე ფეხის ფალანგისთვის

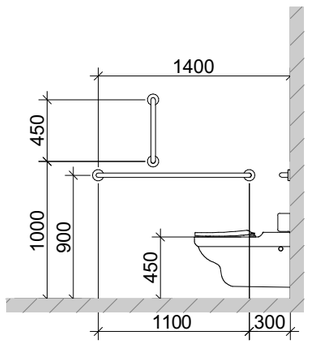

T-ფორმის მოსატრიალებელი სივრცე ვარიანტი 3

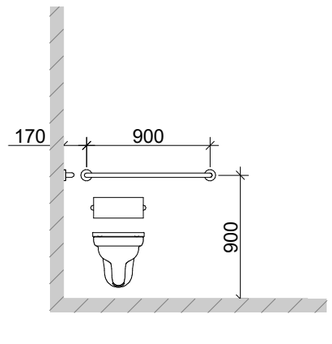

თავისუფალი სივრცე კართან მანევრირებისთვის

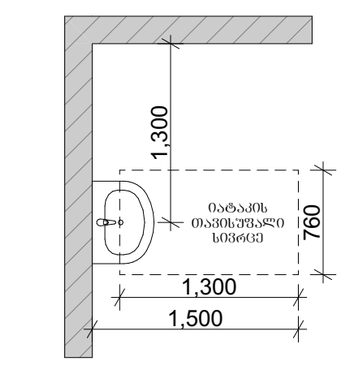

ხელსაბანის მდებარეობა

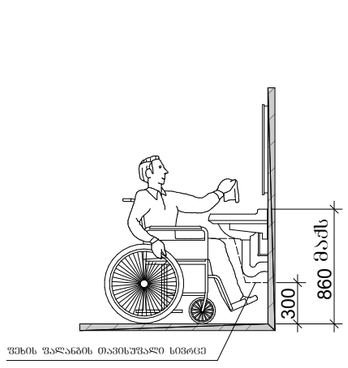

თავისუფალი სივრცე ფეხის ფალანგისთვის

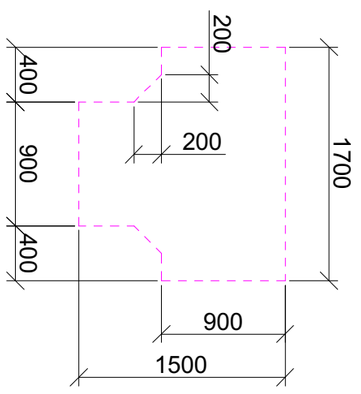

T-ფორმის მოსატრიალებელი სივრცე ვარიანტი 3

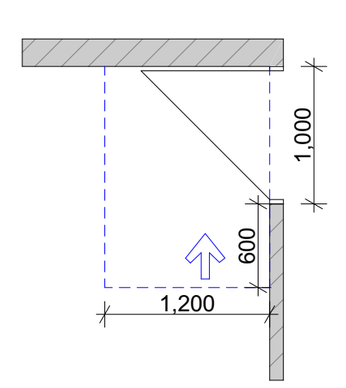

თავისუფალი სივრცე კართან მანევრირებისთვის

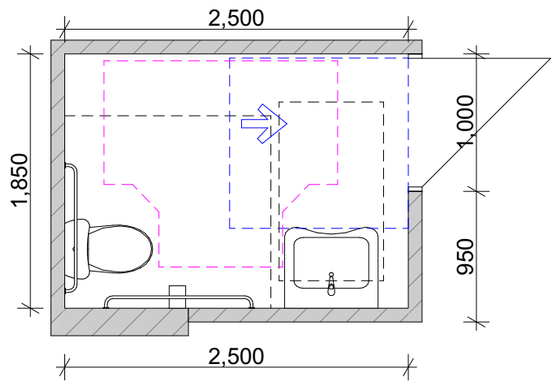

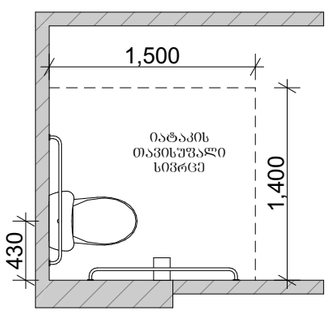

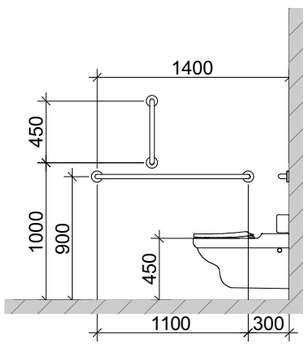

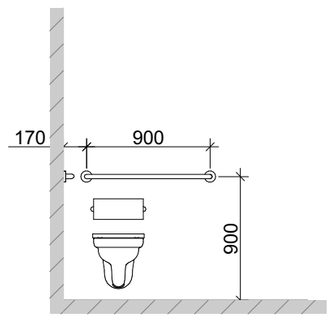

ხელსაბანის მდებარეობა

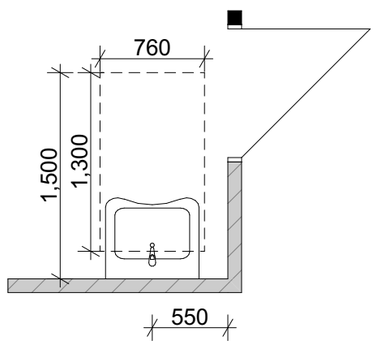

თავისუფალი სივრცე ფეხის ფალანგისთვის

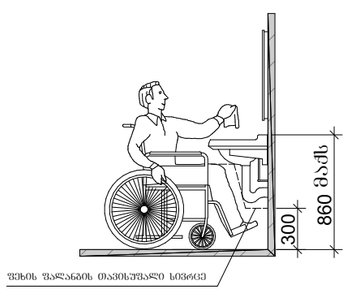

T-ფორმის მოსატრიალებელი სივრცე ვარიანტი 3

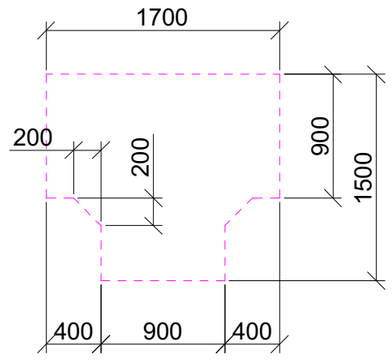

თავისუფალი სივრცე კართან მანევრირებისთვის

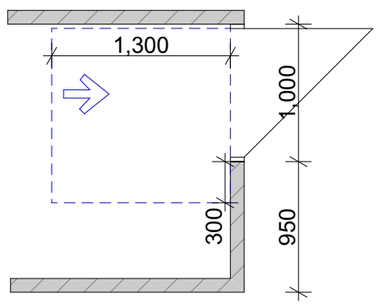

პირობითი ნიშნები

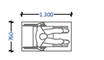

მისაწვდომი სვლაგეზი

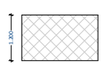

მისაწვდომი სვლაგეზი

მოსატრიალებელი სივრცეები

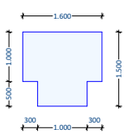

ვარიანტი 3

კარის წინ თავისუფალი სივრცე

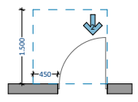

თავისუფალი სივრცე კართან მანევრირებისათვის ანჯამიანი კარი
წინიდან მისაწვდომი - გამოწევით გაღება

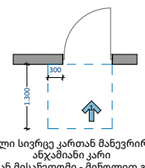

თავისუფალი სივრცე კართან მანევრირებისათვის ანჯამიანი კარი
წინიდან მისაწვდომი - მიწოლით გაღება

მისაწვდომობის გეგმა

ობიექტი

მრავალფუნქციური საცხოვრებელი კომპლექსი

მისამართი

თბილისი
გორგასლის ქუჩა N40
ს.კ. 01.18.09.005.024

არქიტექტორი

ლ. ოქროპირიძე

კონსტრუქტორი

ზ. კიზირია

ექსპლიკაცია

შენიშვნები

1. ნახაზი მომზადებული მისაწვდომობის სტანდარტების მიხედვით.

2. ზომები მოცემულია მილიმეტრებში.

3. იატაკის ზედაპირები მოეწყობა ისე, რომ იქნება მდგრადი, მყარი და არასრიალა.

4. განათების სამართავები ელექტრო გამანაწილებლები ელექტრო ჩამრთველები და დენსართები ტემპერატურის მარეგულირებლები მოწყობილობების სამართავები წყალსადენი სისტემის მოწყობილობების მარეგულირებლები და დამცავი და ორმხრივი საკომუნიკაციო სისტემების სამართავები "ა" ტიპის ერთეულში მოეწყობა სტანდარტის 309-ე ქვეთავის შესაბამისად.

5. სინათლის ჩამრთველები ელექტრო ჩამრთველები დენსართები ტემპერატურის მარეგულირებლები ელექტრო გამანაწილებლები და უსაფრთხოების ან შიდასაკომუნიკაციო სისტემების სამართავები "ბ" ტიპის ერთეულებში მოეწყობა სტანდარტის 309.2 და 1104.1.1 ქვეთავების მიხედვით.

ნახაზი

ფურცლის ზომა

A2

მასშტაბი

1:200

ფურცლის ნომერი

თბილისი 2022 წ.

მისაწვდომი ტუალეტი "ა" ტიპის ერთეულში

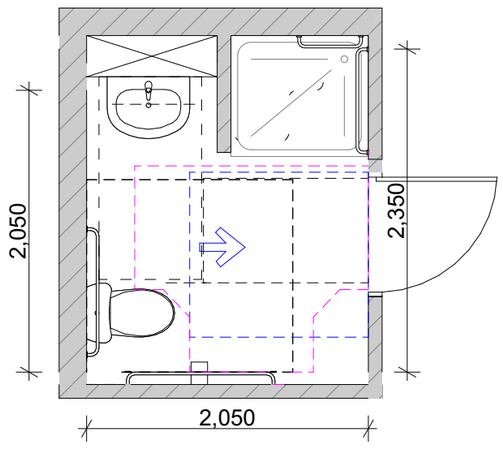

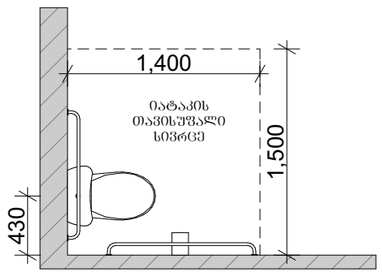

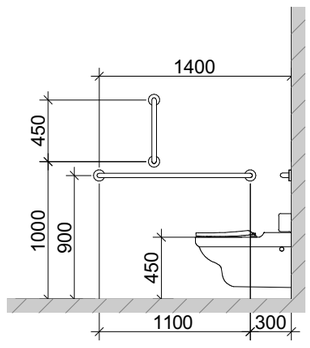

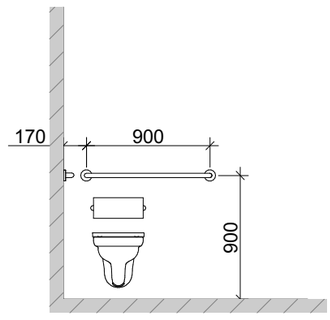

ხელსაბანის მდებარეობა

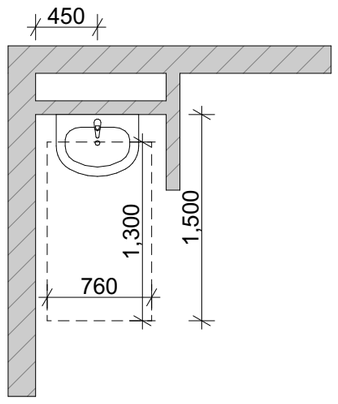

საშხაპის მდებარეობა

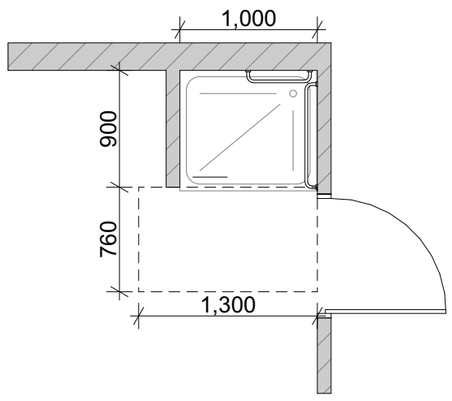

თავისუფალი სივრცე ფეხის ფალანგისთვის

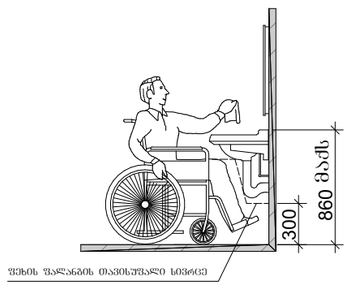

T-ფორმის მოსატრიალებელი სივრცე ვარიანტი 3

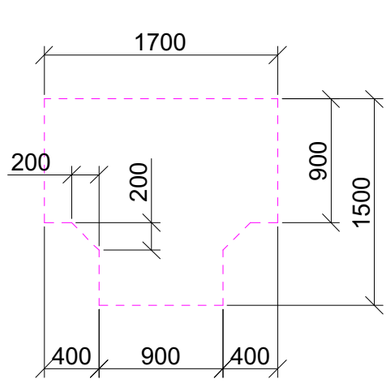

თავისუფალი სივრცე კართან მანევრირებისთვის

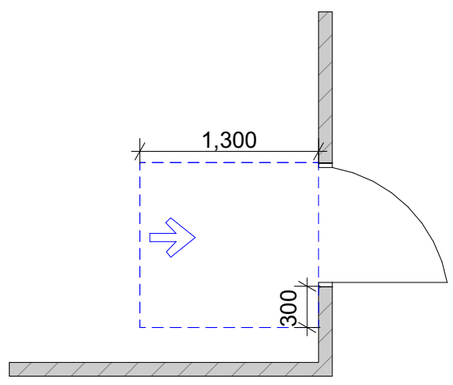

სალაროს დახლი

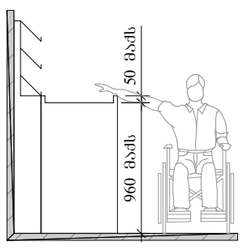

გასაყვლელის მხარე

შენიშვნა:

"ა" ტიპის ერთეულში ხემოსაჭიდი ძელები დამაგრდება საჭიროების შემთხვევაში

მასშტაბი 1:50

Этаж (21)

1:45.41

პირობითი ნიშნები

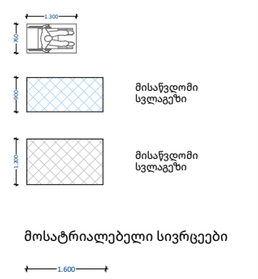

მოსატრიალებელი სივრცეები

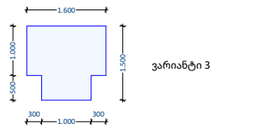

კარის წინ თავისუფალი სივრცე

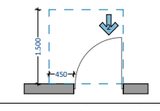

თავისუფალი სივრცე კართან მანევრირებისათვი ანჯამიანი კარი
წინიდან მისაწვდომი - გამოწევით გაღება

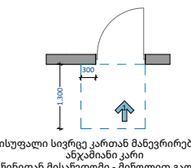

თავისუფალი სივრცე კართან მანევრირებისათვი ანჯამიანი კარი
წინიდან მისაწვდომი - მიწოლით გაღება

მისაწვდომობის გეგმა

ობიექტი

მრავალფუნქციური
საცხოვრებელი
კომპლექსი

მისამართი

თბილისი
გორგასლის ქუჩა N40
ს.კ. 01.18.09.005.024

არქიტექტორი

ლ. ოქროპირიძე

კონსტრუქტორი

ზ. კიზირია

ექსპლიკაცია

შენიშვნები

1. ნახაზი მომზადებული მისაწვდომობის სტანდარტების მიხედვით.

2. ზომები მოცემულია მილიმეტრებში.

3. იატაკის ზედაპირები მოეწყობა ისე, რომ იქნება მდგრადი, მყარი და არასრიალა.

4. განათების სამართავები ელექტრო გამანაწილებლები ელექტრო ჩამრთველები და დენსართები ტემპერატურის მარეგულირებლები მოწყობილობების სამართავები წყალსადენი სისტემის მოწყობილობების მარეგულირებლები და დამცავი და ორმხრივი საკომუნიკაციო სისტემების სამართავები "ა" ტიპის ერთეულში მოეწყობა სტანდარტის 309-ე ქვეთავის შესაბამისად.

5. სინათლის ჩამრთველები ელექტრო ჩამრთველები დენსართები ტემპერატურის მარეგულირებლები ელექტრო გამანაწილებლები და უსაფრთხოების ან შიდასაკომუნიკაციო სისტემების სამართავები "ბ" ტიპის ერთეულებში მოეწყობა სტანდარტის 309.2 და 1104.1.1 ქვეთავების მიხედვით.

ნახაზი

ფურცლის ზომა

A2

მასშტაბი

1:200

ფურცლის ნომერი

2

თბილისი 2022 წ.

,,ა,, ტიპის ბინა №18

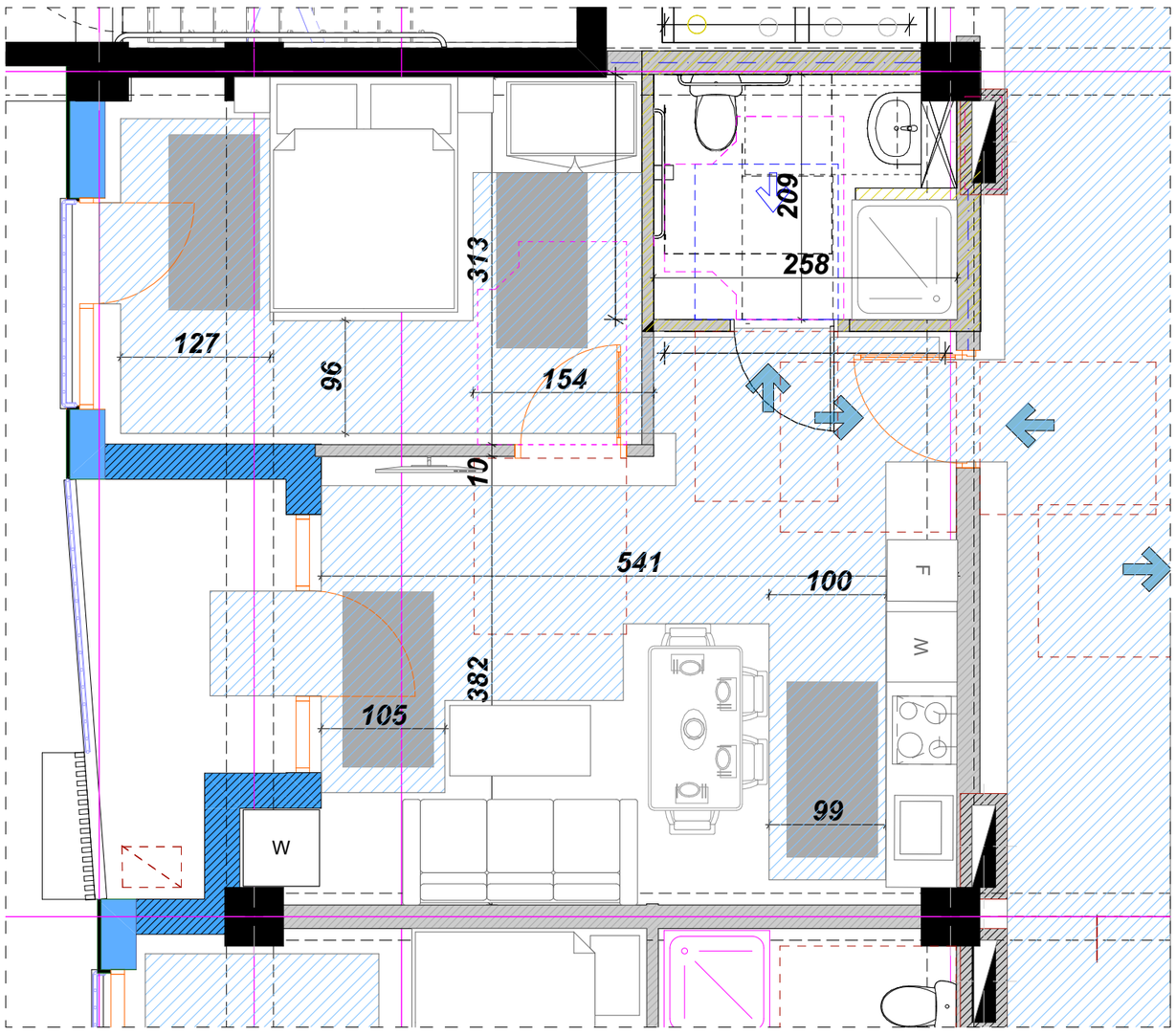

,,ა,, ტიპის ბინა №39

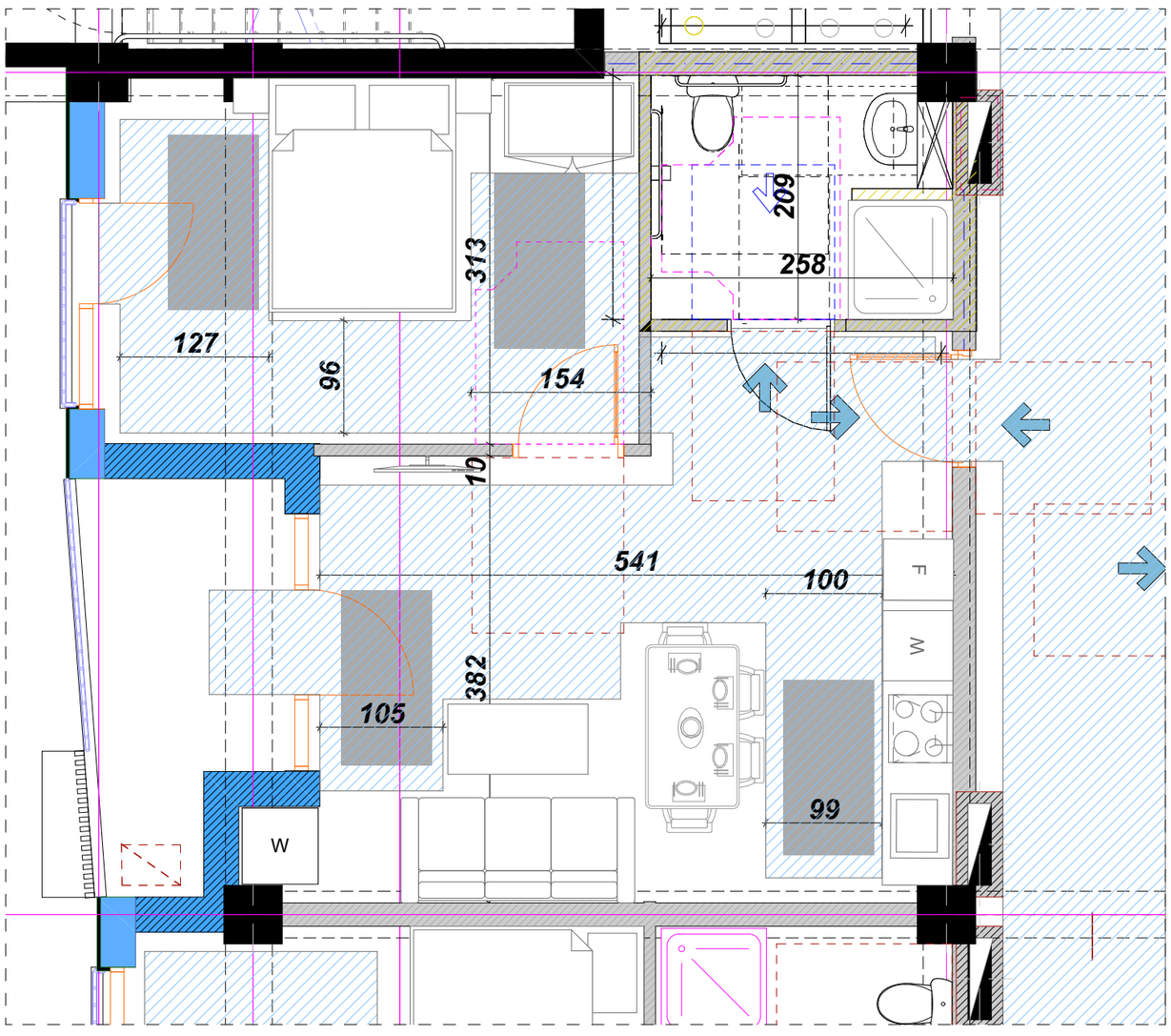

მისაწვდომობის გეგმა

ობიექტი

მრავალფუნქციური საცხოვრებელი კომპლექსი

მისამართი

თბილისი
გორგასლის ქუჩა N40
ს.კ. 01.18.09.005.024

არქიტექტორი

ლ. ოქროპირიძე

კონსტრუქტორი

ზ. კიზირია

ექსპლიკაცია

პირობითი ნიშნები

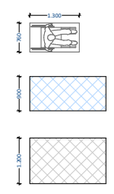

მოსატრიალებელი სივრცეები

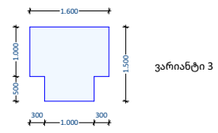

ვარიანტი 3

კარის წინ თავისუფალი სივრცე

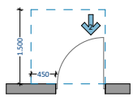

თავისუფალი სივრცე კართან მანევრირებისათვი ანკამიანი კარი
წინიდან მისაწვდომი - გამოწევით გაღება

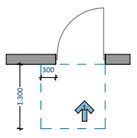

თავისუფალი სივრცე კართან მანევრირებისათვი ანკამიანი კარი
წინიდან მისაწვდომი - მიწოლით გაღება

შენიშვნები

1. ნახაზი მომზადებული მისაწვდომობის სტანდარტების მიხედვით.

2. ზომები მოცემულია მილიმეტრებში.

3. იატაკის ზედაპირები მოეწყობა ისე, რომ იქნება მდგრადი, მყარი და არასრიალა.

4. განათების სამართავები ელექტრო გამანაწილებლები ელექტრო ჩამრთველები და დენსართები ტემპერატურის მარეგულირებლები მოწყობილობების სამართავები წყალსადენი სისტემის მოწყობილობების მარეგულირებლები და დამცავი და ორმხრივი საკომუნიკაციო სისტემების სამართავები "ა" ტიპის ერთეულში მოეწყობა სტანდარტის 309-ე ქვეთავის შესაბამისად.

5. სინათლის ჩამრთველები ელექტრო ჩამრთველები დენსართები ტემპერატურის მარეგულირებლები ელექტრო გამანაწილებლები და უსაფრთხოების ან შიდასაკომუნიკაციო სისტემების სამართავები "ბ" ტიპის ერთეულებში მოეწყობა სტანდარტის 309.2 და 1104.1.1 ქვეთავების მიხედვით.

ნახაზი

ფურცლის ზომა
A2

მასშტაბი
1:200

ფურცლის ნომერი

თბილისი 2022 წ.

812,2 მ²

ტექნიკური სათავსო 30.6 მ²

ტექნიკური სათავსო 41.8 მ²

41.9 მ²

S-01

S-03

E-1-1

E-3

-3,40

-3.50

R 7,432

R 4,592

R 8,701

R 4,644

R 4,530

R 4,048

R 7,348

R 4,068

3,629

361

653

654

749

1 437

4 297

1 282

6 735

3 174

514

1 835

1 000

16,00 %

18,00 %

10,00 %

-1 სართულის გეგმა

1:200

Этаж (6)

-1.

დაკავებულობის დატვირთვის გეგმა

ობიექტი

მრავალფუნქციური საცხოვრებელი კომპლექსი

მისამართი

თბილისი
გორგასლის ქუჩა N40
ს.კ. 01.18.09.005.024

არქიტექტორი

ლ. ოქროპირიძე

კონსტრუქტორი

ზ. კიზირია

ექსპლიკაცია

ძირითადი ნიშნები

დაკავებულობის დატვირთვის გრაფა:

მიდა ფართი:		0.0 მ²	
საზოგადო ფართი:		0.0 მ²	
ფართი N 0	სულ:	0.0 მ²	
სც-2	დდფ - 18.6	დდ - 0	დაკავებულობის დატვირთვა

დაკავებულობის დატვირთვის ფაქტორი

დაკავებულობის ჯგუფი

- გასასვლელამდე სავალი მანძილი
- მისაწვდომი სვლა გეზი
- 3 საათიანი ცეცხლმედეგობა
- 2 საათიანი ცეცხლმედეგობა
- 1 საათიანი ცეცხლმედეგობა
- სახანძრო სახელო
- კარის ცეცხლმედეგობა
- EXIT გასასვლელის აღმნიშვნელი განათებული ნიშანი

დაკავებულობის ჯგუფის აღნიშვნები

დაკავებულობის ჯგუფი	დაკავებულობის ჯგუფის აღნიშვნა	ფერის კოდი
ოავშეურის ჯგუფი (ოე)		RGB (34.139.34)
საქმიანი ჯგუფი (სქ)		RGB (79.12.187)
საგანმანათლებლო ჯგუფი (სგ)		RGB (245.99.20)
საშრეწველო ჯგუფი (სშ)		RGB (160.32.240)
ციცი საფრთხის შემკველი ჯგუფი (ცსშ)		RGB (94.8.58)
ოავშეურის ჯგუფი (ოე)		RGB (0.0.255)
საავშრო ჯგუფი (სე)		RGB (255.0.0)
საცხოვრებელი ჯგუფი (სე)		RGB (220.185.0)
სასაწყობო ჯგუფი (სწ)		RGB (136.135.134)
დამხმარე ჯგუფი (ფნ)		RGB (57.57.56)

შენიშვნები

1. ნახაზი მომზადებული მისაწვდომობის სტანდარტების მიხედვით.

2. ზომები მოცემულია მილიმეტრებში.

3. კონსტრუქციული პროექტის დამუშავებისას დაცული იქნას I-A კონსტრუქციის ტიპის მოთხოვნები.

4. ხანძარსაწინააღმდეგო დაცვის სისტემების საინჟინრო დოკუმენტაცია დამუშავდეს 28.01.16 წ. #41 დადგენილების შესაბამისად.

ნახაზი

ფურცლის ზომა
A2 2

მასშტაბი
1:200

ფურცლის ნომერი

თბილისი 2022 წ.



Ground Floor (8)

1.

I სართულის გეგმა

პირობითი ნიშნები

დაკავებულობის დატვირთვის გრაფა:

შიდა ფართი:		0.0 მ²
საზახულო ფართი:		0.0 მ²
ფართი N 0	სულ:	0.0 მ²
სც-2	დდფ - 18.6	დდ - 0

დაკავებულობის დატვირთვა

დაკავებულობის დატვირთბვის ფაქტორი

დაკავებულობის ჯგუფი

გასასვლელამდე სავალი მანძილი

მისაწვდომი სვლა გეზი

3 საათიანი ცეცხლმედეგობა

2 საათიანი ცეცხლმედეგობა

1 საათიანი ცეცხლმედეგობა

სახანძრო სახელო

კარის ცეცხლმედეგობა

EXIT გასასვლელის აღმნიშვნელი განათებული ნიშანი

დაკავებულობის ჯგუფის აღნიშვნები

დაკავებულობის ჯგუფი	დაკავებულობის ჯგუფის აღნიშვნა	ფერის კოდი
თავშეყრის ჯგუფი (თ3)		RGB (34.139.34)
საქმიანი ჯგუფი (სქ)		RGB (79.12.187)
საგანმანათლებლო ჯგუფი (სგ)		RGB (245.99.20)
სამრეწველო ჯგუფი (სმ)		RGB (160.32.240)
დიდი საფრთხის შემცველი ჯგუფი (დსშ)		RGB (94.8.58)
თავშეყრის ჯგუფი (თ3)		RGB (0.0.255)
სავაჭრო ჯგუფი (სვ)		RGB (255.0.0)
საცხოვრებელი ჯგუფი (სც)		RGB (220.185.0)
სასაწყობო ჯგუფი (სწ)		RGB (136.135.134)
დამხმარე ჯგუფი (დს)		RGB (57.57.56)

დაკავებულობის დატვირთვის გეგმა

ობიექტი

მრავალფუნქციური საცხოვრებელი კომპლექსი

მისამართი

თბილისი
გორგასლის ქუჩა N40
ს.კ. 01.18.09.005.024

არქიტექტორი

ლ. ოქროპირიძე

კონსტრუქტორი

ზ. კიზირია

ექსპლიკაცია

შენიშვნები

1. ნახაზი მომზადებული მისაწვდომობის სტანდარტების მიხედვით.
2. ზომები მოცემულია მილიმეტრებში.
3. კონსტრუქციული პროექტის დამუშავებისას დაცული იქნას I-A კონსტრუქციის ტიპის მოთხოვნები.
4. ხანძარსაწინააღმდეგო დაცვის სისტემების საინჟინრო დოკუმენტაცია დამუშავდეს 28.01.16 წ. #41 დადგენილების შესაბამისად.

ნახაზი

ფურცლის ზომა

A2 2

მასშტაბი

1:200

ფურცლის ნომერი

თბილისი 2022 წ.

Этаж (18)

II სართულის გეგმა

დაკავებულობის დატვირთვის გეგმა

ობიექტი

მრავალფუნქციური საცხოვრებელი კომპლექსი

მისამართი

თბილისი
გორგასლის ქუჩა N40
ს.კ. 01.18.09.005.024

არქიტექტორი

ლ. ოქროპირიძე

კონსტრუქტორი

ზ. კიზირია

ექსპლიკაცია

შენიშვნები

1. ნახაზი მომზადებული მისაწვდომობის სტანდარტების მიხედვით.

2. ზომები მოცემულია მილიმეტრებში.

3. კონსტრუქციული პროექტის დამუშავებისას დაცული იქნას I-A კონსტრუქციის ტიპის მოთხოვნები.

4. ხანძარსაწინააღმდეგო დაცვის სისტემების საინჟინრო დოკუმენტაცია დამუშავდეს 28.01.16 წ. #41 დადგენილების შესაბამისად.

ნახაზი

ფურცლის ზომა
A2 2

მასშტაბი
1:200

ფურცლის ნომერი

თბილისი 2022 წ.

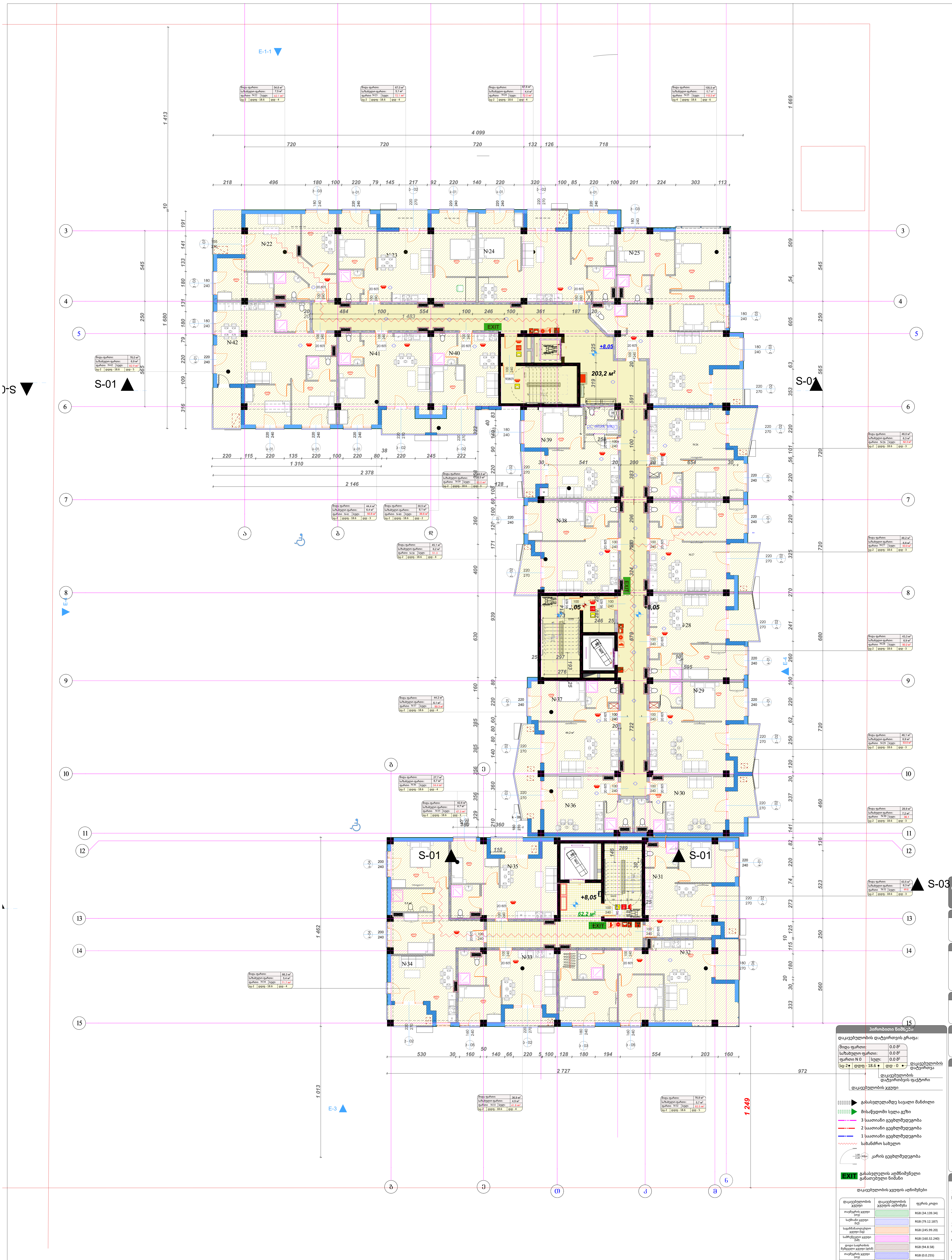

3 sarTuli (4)

III სართულის გეგმა

პირობითი ნიშნები

დაკავებულობის დატვირთვის გრაფა:

შიდა ფართი:		0.0 მ²
საზახულო ფართი:		0.0 მ²
ფართი N 0	სულ:	0.0 მ²
სც-2	დდფ - 18.6	დდ - 0

დაკავებულობის დატვირთვა

დაკავებულობის დატვირთბვის ფაქტორი

დაკავებულობის ჯგუფი

გასასვლელამდე სავალი მანძილი

მისაწვდომი სვლა გეზი

3 საათიანი ცეცხლმედეგობა

2 საათიანი ცეცხლმედეგობა

1 საათიანი ცეცხლმედეგობა

სახანძრო სახელო

1.00 / 2.20 90წთ კარის ცეცხლმედეგობა

EXIT გასასვლელის აღმნიშვნელი განათებული ნიშანი

დაკავებულობის ჯგუფის აღნიშვნები

დაკავებულობის ჯგუფი	დაკავებულობის ჯგუფის აღნიშვნა	ფერის კოდი
თავშეყრის ჯგუფი (თვ)		RGB (34.139.34)
საქმიანი ჯგუფი (სქ)		RGB (79.12.187)
საგანმანათლებლო ჯგუფი (სგ)		RGB (245.99.20)
სამრეწველო ჯგუფი (სმ)		RGB (160.32.240)
დიდი საფრთხის შემცველი ჯგუფი (დსშ)		RGB (94.8.58)
თავშეყრის ჯგუფი (თვ)		RGB (0.0.255)
სავაჭრო ჯგუფი (სვ)		RGB (255.0.0)
საცხოვრებელი ჯგუფი (სც)		RGB (220.185.0)
სასაწყობო ჯგუფი (სწ)		RGB (136.135.134)
დამხმარე ჯგუფი (დს)		RGB (57.57.56)

დაკავებულობის დატვირთვის გეგმა

ობიექტი

მრავალფუნქციური საცხოვრებელი კომპლექსი

მისამართი

თბილისი
გორგასლის ქუჩა N40
ს.კ. 01.18.09.005.024

არქიტექტორი

ლ. ოქროპირიძე

კონსტრუქტორი

ზ. კიზირია

ექსპლიკაცია

შენიშვნები

1. ნახაზი მომზადებული მისაწვდომობის სტანდარტების მიხედვით.

2. ზომები მოცემულია მილიმეტრებში.

3. კონსტრუქციული პროექტის დამუშავებისას დაცული იქნას I-A კონსტრუქციის ტიპის მოთხოვნები.

4. ხანძარსაწინააღმდეგო დაცვის სისტემების საინჟინრო დოკუმენტაცია დამუშავდეს 28.01.16 წ. #41 დადგენილების შესაბამისად.

ნახაზი

ფურცლის ზომა

A2 2

მასშტაბი

1:200

ფურცლის ნომერი

თბილისი 2022 წ.

Этаж (4)

IV цокольный этаж

Экспликация помещений

Номер помещения	Наименование помещения	Площадь, м²
N.01	Входная группа	6.9
N.02	Санузел	5.4
N.03	Санузел	5.4
N.04	Санузел	5.4
N.05	Санузел	5.4
N.06	Санузел	5.4
N.07	Санузел	5.4
N.08	Санузел	5.4
N.09	Санузел	5.4
N.10	Санузел	5.4
N.11	Санузел	5.4
N.12	Санузел	5.4
N.13	Санузел	5.4
N.14	Санузел	5.4
N.15	Санузел	5.4
N.16	Санузел	5.4
N.17	Санузел	5.4
N.18	Санузел	5.4
N.19	Санузел	5.4
N.20	Санузел	5.4
N.21	Санузел	5.4
N.22	Санузел	5.4
N.23	Санузел	5.4
N.24	Санузел	5.4
N.25	Санузел	5.4
N.26	Санузел	5.4
N.27	Санузел	5.4
N.28	Санузел	5.4
N.29	Санузел	5.4
N.30	Санузел	5.4
N.31	Санузел	5.4
N.32	Санузел	5.4
N.33	Санузел	5.4
N.34	Санузел	5.4
N.35	Санузел	5.4
N.36	Санузел	5.4
N.37	Санузел	5.4
N.38	Санузел	5.4
N.39	Санузел	5.4
N.40	Санузел	5.4
N.41	Санузел	5.4
N.42	Санузел	5.4
N.43	Санузел	5.4
N.44	Санузел	5.4
N.45	Санузел	5.4
N.46	Санузел	5.4
N.47	Санузел	5.4
N.48	Санузел	5.4
N.49	Санузел	5.4
N.50	Санузел	5.4
N.51	Санузел	5.4
N.52	Санузел	5.4
N.53	Санузел	5.4
N.54	Санузел	5.4
N.55	Санузел	5.4
N.56	Санузел	5.4
N.57	Санузел	5.4
N.58	Санузел	5.4
N.59	Санузел	5.4
N.60	Санузел	5.4
N.61	Санузел	5.4
N.62	Санузел	5.4
N.63	Санузел	5.4

Ведомость помещений

Номер помещения	Наименование помещения	Площадь, м²
01	Входная группа	6.9
02	Санузел	5.4
03	Санузел	5.4
04	Санузел	5.4
05	Санузел	5.4
06	Санузел	5.4
07	Санузел	5.4
08	Санузел	5.4
09	Санузел	5.4
10	Санузел	5.4
11	Санузел	5.4
12	Санузел	5.4
13	Санузел	5.4
14	Санузел	5.4
15	Санузел	5.4
16	Санузел	5.4
17	Санузел	5.4
18	Санузел	5.4
19	Санузел	5.4
20	Санузел	5.4
21	Санузел	5.4
22	Санузел	5.4
23	Санузел	5.4
24	Санузел	5.4
25	Санузел	5.4
26	Санузел	5.4
27	Санузел	5.4
28	Санузел	5.4
29	Санузел	5.4
30	Санузел	5.4
31	Санузел	5.4
32	Санузел	5.4
33	Санузел	5.4
34	Санузел	5.4
35	Санузел	5.4
36	Санузел	5.4
37	Санузел	5.4
38	Санузел	5.4
39	Санузел	5.4
40	Санузел	5.4
41	Санузел	5.4
42	Санузел	5.4
43	Санузел	5.4
44	Санузел	5.4
45	Санузел	5.4
46	Санузел	5.4
47	Санузел	5.4
48	Санузел	5.4
49	Санузел	5.4
50	Санузел	5.4
51	Санузел	5.4
52	Санузел	5.4
53	Санузел	5.4
54	Санузел	5.4
55	Санузел	5.4
56	Санузел	5.4
57	Санузел	5.4
58	Санузел	5.4
59	Санузел	5.4
60	Санузел	5.4
61	Санузел	5.4
62	Санузел	5.4
63	Санузел	5.4

Экспликация помещений

Номер помещения	Наименование помещения	Площадь, м²
N.01	Входная группа	6.9
N.02	Санузел	5.4
N.03	Санузел	5.4
N.04	Санузел	5.4
N.05	Санузел	5.4
N.06	Санузел	5.4
N.07	Санузел	5.4
N.08	Санузел	5.4
N.09	Санузел	5.4
N.10	Санузел	5.4
N.11	Санузел	5.4
N.12	Санузел	5.4
N.13	Санузел	5.4
N.14	Санузел	5.4
N.15	Санузел	5.4
N.16	Санузел	5.4
N.17	Санузел	5.4
N.18	Санузел	5.4
N.19	Санузел	5.4
N.20	Санузел	5.4
N.21	Санузел	5.4
N.22	Санузел	5.4
N.23	Санузел	5.4
N.24	Санузел	5.4
N.25	Санузел	5.4
N.26	Санузел	5.4
N.27	Санузел	5.4
N.28	Санузел	5.4
N.29	Санузел	5.4
N.30	Санузел	5.4
N.31	Санузел	5.4
N.32	Санузел	5.4
N.33	Санузел	5.4
N.34	Санузел	5.4
N.35	Санузел	5.4
N.36	Санузел	5.4
N.37	Санузел	5.4
N.38	Санузел	5.4
N.39	Санузел	5.4
N.40	Санузел	5.4
N.41	Санузел	5.4
N.42	Санузел	5.4
N.43	Санузел	5.4
N.44	Санузел	5.4
N.45	Санузел	5.4
N.46	Санузел	5.4
N.47	Санузел	5.4
N.48	Санузел	5.4
N.49	Санузел	5.4
N.50	Санузел	5.4
N.51	Санузел	5.4
N.52	Санузел	5.4
N.53	Санузел	5.4
N.54	Санузел	5.4
N.55	Санузел	5.4
N.56	Санузел	5.4
N.57	Санузел	5.4
N.58	Санузел	5.4
N.59	Санузел	5.4
N.60	Санузел	5.4
N.61	Санузел	5.4
N.62	Санузел	5.4
N.63	Санузел	5.4

Экспликация помещений

Номер помещения	Наименование помещения	Площадь, м²
N.01	Входная группа	6.9
N.02	Санузел	5.4
N.03	Санузел	5.4
N.04	Санузел	5.4
N.05	Санузел	5.4
N.06	Санузел	5.4
N.07	Санузел	5.4
N.08	Санузел	5.4
N.09	Санузел	5.4
N.10	Санузел	5.4
N.11	Санузел	5.4
N.12	Санузел	5.4
N.13	Санузел	5.4
N.14	Санузел	5.4
N.15	Санузел	5.4
N.16	Санузел	5.4
N.17	Санузел	5.4
N.18	Санузел	5.4
N.19	Санузел	5.4
N.20	Санузел	5.4
N.21	Санузел	5.4
N.22	Санузел	5.4
N.23	Санузел	5.4
N.24	Санузел	5.4
N.25	Санузел	5.4
N.26	Санузел	5.4
N.27	Санузел	5.4
N.28	Санузел	5.4
N.29	Санузел	5.4
N.30	Санузел	5.4
N.31	Санузел	5.4
N.32	Санузел	5.4
N.33	Санузел	5.4
N.34	Санузел	5.4
N.35	Санузел	5.4
N.36	Санузел	5.4
N.37	Санузел	5.4
N.38	Санузел	5.4
N.39	Санузел	5.4
N.40	Санузел	5.4
N.41	Санузел	5.4
N.42	Санузел	5.4
N.43	Санузел	5.4
N.44	Санузел	5.4
N.45	Санузел	5.4
N.46	Санузел	5.4
N.47	Санузел	5.4
N.48	Санузел	5.4
N.49	Санузел	5.4
N.50	Санузел	5.4
N.51	Санузел	5.4
N.52	Санузел	5.4
N.53	Санузел	5.4
N.54	Санузел	5.4
N.55	Санузел	5.4
N.56	Санузел	5.4
N.57	Санузел	5.4
N.58	Санузел	5.4
N.59	Санузел	5.4
N.60	Санузел	5.4
N.61	Санузел	5.4
N.62	Санузел	5.4
N.63	Санузел	5.4

Ведомость помещений

Номер помещения	Наименование помещения	Площадь, м²
01	Входная группа	6.9
02	Санузел	5.4
03	Санузел	5.4
04	Санузел	5.4
05	Санузел	5.4
06	Санузел	5.4
07	Санузел	5.4
08	Санузел	5.4
09	Санузел	5.4
10	Санузел	5.4
11	Санузел	5.4
12	Санузел	5.4
13	Санузел	5.4
14	Санузел	5.4
15	Санузел	5.4
16	Санузел	5.4
17	Санузел	5.4
18	Санузел	5.4
19	Санузел	5.4
20	Санузел	5.4
21	Санузел	5.4
22	Санузел	5.4
23	Санузел	5.4
24	Санузел	5.4
25	Санузел	5.4
26	Санузел	5.4
27	Санузел	5.4
28	Санузел	5.4
29	Санузел	5.4
30	Санузел	5.4
31	Санузел	5.4
32	Санузел	5.4
33	Санузел	5.4
34	Санузел	5.4
35	Санузел	5.4
36	Санузел	5.4
37	Санузел	5.4
38	Санузел	5.4
39	Санузел	5.4
40	Санузел	5.4
41	Санузел	5.4
42	Санузел	5.4
43	Санузел	5.4
44	Санузел	5.4
45	Санузел	5.4
46	Санузел	5.4
47	Санузел	5.4
48	Санузел	5.4
49	Санузел	5.4
50	Санузел	5.4
51	Санузел	5.4
52	Санузел	5.4
53	Санузел	5.4
54	Санузел	5.4
55	Санузел	5.4
56	Санузел	5.4
57	Санузел	5.4
58	Санузел	5.4
59	Санузел	5.4
60	Санузел	5.4
61	Санузел	5.4
62	Санузел	5.4

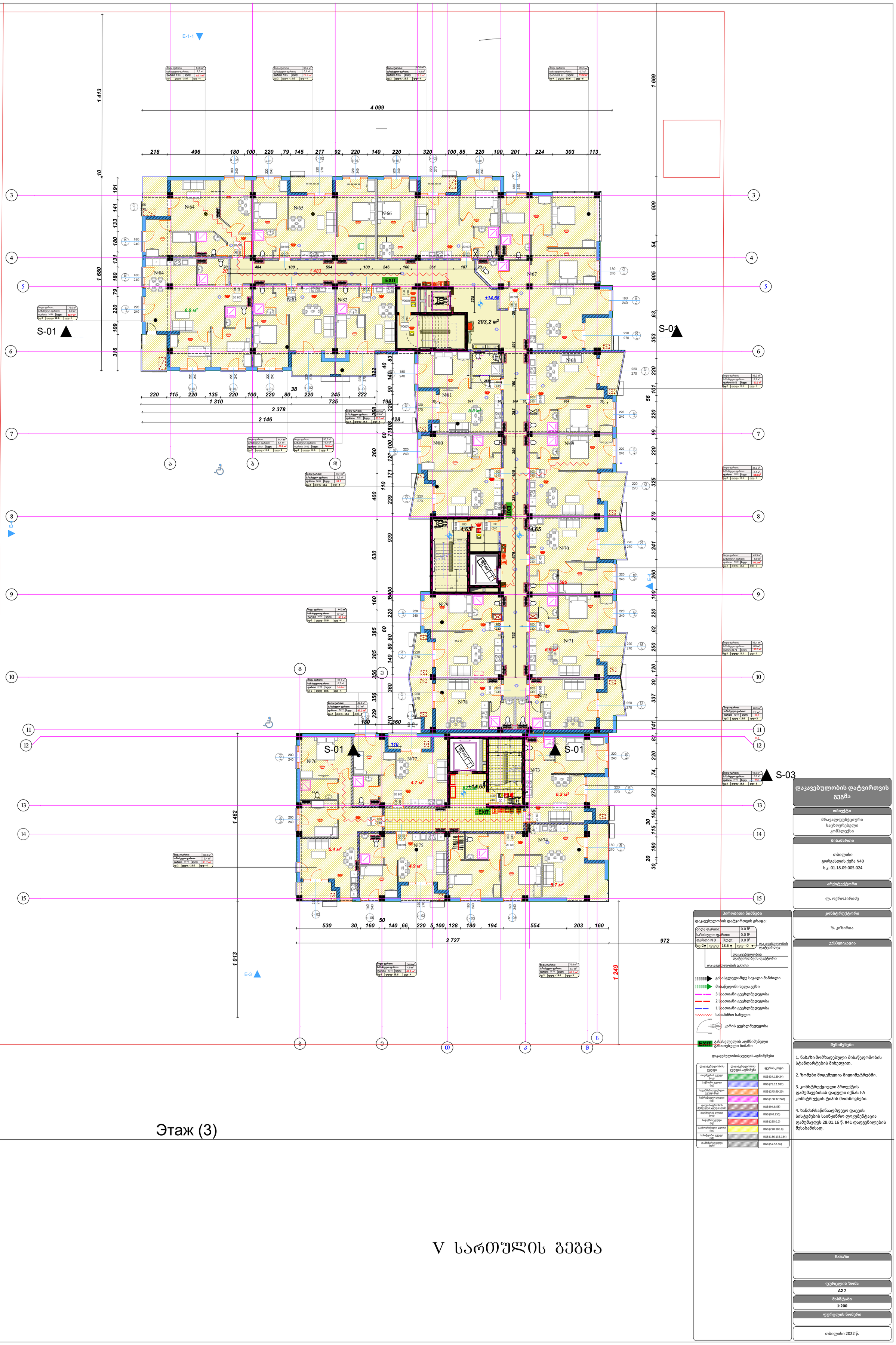

Этаж (3)

V სართულის გეგმა

დაკავებულობის დატვირთვის გეგმა

ობიექტი

მრავალფუნქციური საცხოვრებელი კომპლექსი

მისამართი

თბილისი
გორგასლის ქუჩა N40
ს.კ. 01.18.09.005.024

არქიტექტორი

ლ. ოქროპირიძე

კონსტრუქტორი

ზ. კიზირია

ექსპლიკაცია

პირობითი ნიშნები

დაკავებულობის დატვირთვის გრაფა:

მიღა ფართი:	0.0 მ²		
საზაბუთო ფართი:	0.0 მ²		
ფართი N 0	სულ:	0.0 მ²	
სტ-2	დდფ - 18.6	დდ - 0	დაკავებულობის დატვირთვა

დაკავებულობის დატვირთვის ფაქტორი

დაკავებულობის ჯგუფი

- გაჩასვლელამდე სავალი მანძილი
- მისაწვდომი სვლა გეზი
- 3 საათიანი ცეცხლმედეგობა
- 2 საათიანი ცეცხლმედეგობა
- 1 საათიანი ცეცხლმედეგობა
- სახანძრო სახელო
- კარის ცეცხლმედეგობა
- EXIT გასასვლელის აღმნიშვნელი განათებული ნიშანი

დაკავებულობის ჯგუფის აღნიშვნები

დაკავებულობის ჯგუფი	დაკავებულობის ჯგუფის აღნიშვნა	ფერის კოდი
თავშეყრის ჯგუფი (თჯ)		RGB (34.139.34)
საძინებლის ჯგუფი (სძ)		RGB (79.12.187)
საგანმანათლებლო ჯგუფი (სგ)		RGB (245.99.20)
საშრომელო ჯგუფი (სმ)		RGB (160.32.240)
ღია საფრთხის შემქმნელი ჯგუფი (ღშ)		RGB (94.8.58)
თავშეყრის ჯგუფი (თჯ)		RGB (0.0.255)
საავარიო ჯგუფი (სჯ)		RGB (255.0.0)
საცხოვრებელი ჯგუფი (სც)		RGB (220.185.0)
სპასუხოსი ჯგუფი (სწ)		RGB (136.135.134)
დამხმარე ჯგუფი (დჯ)		RGB (57.57.56)

შენიშვნები

1. ნახაზი მომზადებული მისაწვდომობის სტანდარტების მიხედვით.

2. ზომები მოცემულია მილიმეტრებში.

3. კონსტრუქციული პროექტის დამუშავებისას დაცული იქნას I-A კონსტრუქციის ტიპის მოთხოვნები.

4. ხანძარსაწინააღმდეგო დაცვის სისტემების საინჟინრო დოკუმენტაცია დამუშავდეს 28.01.16 წ. #41 დადგენილების შესაბამისად.

ნახაზი

ფურცლის ზომა
A2 2

მასშტაბი
1:200

ფურცლის ნომერი

თბილისი 2022 წ.

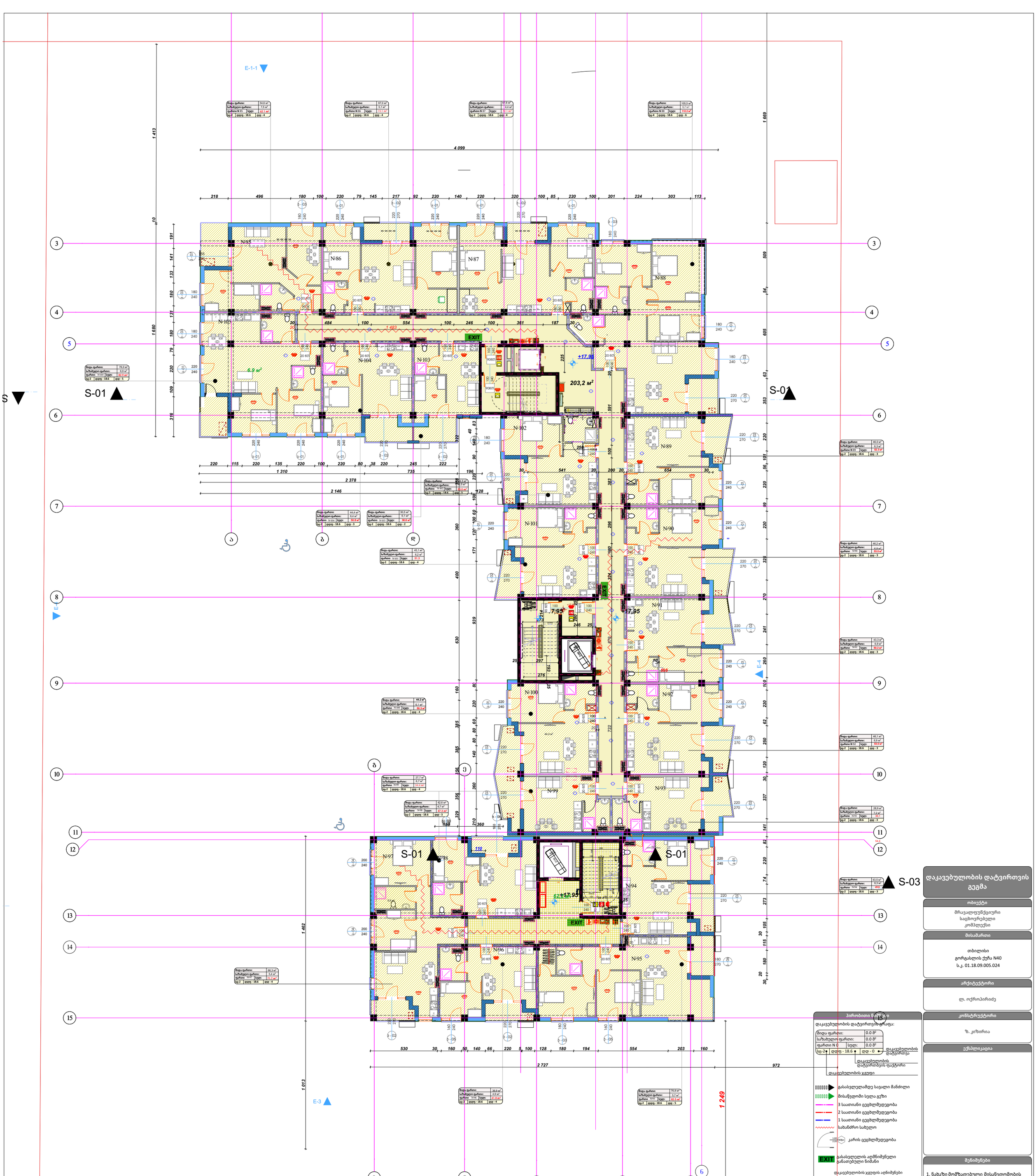

Этаж (3)

VI სართულის გეგმა

1:200

დაკავებულობის დატვირთვის გეგმა

ობიექტი

მრავალფუნქციური საცხოვრებელი კომპლექსი

მისამართი

თბილისი
გორგასლის ქუჩა N40
ს.კ. 01.18.09.005.024

არქიტექტორი

ლ. ოქროპირიძე

კონსტრუქტორი

ზ. კიზირია

ექსპლიკაცია

პირობითი ნიშნები

დაკავებულობის დატვირთვის ბრაფა:

მიდა ფართი:	0.0 მ²
საზუბუთო ფართი:	0.0 მ²
ფართი N 0	სულ: 0.0 მ²
სც-2	დდფ - 18.6 დდ - 0

დაკავებულობის დატვირთვა
დაკავებულობის დატვირთვის ფაქტორი
დაკავებულობის ჯგუფი

- გასასვლელამდე სავალი მანძილი
- მისაწვდომი სვლა გეზი
- 3 საათიანი ცეცხლმედეგობა
- 2 საათიანი ცეცხლმედეგობა
- 1 საათიანი ცეცხლმედეგობა
- სახანძრო სახელო
- კარის ცეცხლმედეგობა
- EXIT გასასვლელის აღმნიშვნელი განათებული ნიშანი

დაკავებულობის ჯგუფის აღნიშვნები

დაკავებულობის ჯგუფი	დაკავებულობის ჯგუფის აღნიშვნა	ფერის კოდი
თავშეყრის ჯგუფი (თჯ)		RGB (34.139.34)
საძინაო ჯგუფი (სჯ)		RGB (79.12.187)
საგანმანათლებლო ჯგუფი (სგ)		RGB (245.99.20)
საზრუნველო ჯგუფი (სმ)		RGB (160.32.240)
ღიღი საფრთხის შემცველი ჯგუფი (ღსმ)		RGB (94.8.58)
თავშეყრის ჯგუფი (თჯ)		RGB (0.0.255)
საავარო ჯგუფი (სჯ)		RGB (255.0.0)
საცხოვრებელი ჯგუფი (სც)		RGB (220.185.0)
სახანძრო ჯგუფი (სხ)		RGB (136.135.134)
დამხმარე ჯგუფი (დმ)		RGB (57.57.56)

შენიშვნები

1. ნახაზი მომზადებული მისაწვდომობის სტანდარტების მიხედვით.

2. ზომები მოცემულია მილიმეტრებში.

3. კონსტრუქციული პროექტის დამუშავებისას დაცული იქნას I-A კონსტრუქციის ტიპის მოთხოვნები.

4. ხანძარსაწინააღმდეგო დაცვის სისტემების საინჟინრო დოკუმენტაცია დამუშავდეს 28.01.16 წ. #41 დადგენილების შესაბამისად.

ნახაზი

ფურცლის ზომა
A2 2

მასშტაბი
1:200

ფურცლის ნომერი

თბილისი 2022 წ.

VII цоколь этаж (4)

Этаж (4)

S-03

S-01

S-02

S-01

E-3

E-4

E-1-1

Общая площадь:	66.3 м²
Цокольная площадь:	6.4 м²
Площадь N118:	77.7 м²
Цех-2 | Цех-5 - 18.6 | Цех - 4	

Общая площадь:	42.8 м²
Цокольная площадь:	4.7 м²
Площадь N117:	47.5 м²
Цех-2 | Цех-5 - 18.6 | Цех - 3	

Общая площадь:	227 м²
Цокольная площадь:	6.7 м²
Площадь N102:	3.4.4 м²
Цех-2 | Цех-5 - 18.6 | Цех - 4	

Общая площадь:	44.2 м²
Цокольная площадь:	6.1 м²
Площадь N121:	50.3 м²
Цех-2 | Цех-5 - 18.6 | Цех - 4	

Общая площадь:	45.1 м²
Цокольная площадь:	6.2 м²
Площадь N122:	51.3 м²
Цех-2 | Цех-5 - 18.6 | Цех - 4	

Общая площадь:	30.5 м²
Цокольная площадь:	6.1 м²
Площадь N123:	36.6 м²
Цех-2 | Цех-5 - 18.6 | Цех - 2	

Общая площадь:	44.4 м²
Цокольная площадь:	6.4 м²
Площадь N124:	50.8 м²
Цех-2 | Цех-5 - 18.6 | Цех - 3	

Общая площадь:	78.0 м²
Цокольная площадь:	6.9 м²
Площадь N126:	84.9 м²
Цех-2 | Цех-5 - 18.6 | Цех - 5	

Общая площадь:	46.1 м²
Цокольная площадь:	6.3 м²
Площадь N113:	52.5 м²
Цех-2 | Цех-5 - 18.6 | Цех - 3	

Общая площадь:	45.2 м²
Цокольная площадь:	6.8 м²
Площадь N111:	52.0 м²
Цех-2 | Цех-5 - 18.6 | Цех - 3	

Общая площадь:	46.0 м²
Цокольная площадь:	6.3 м²
Площадь N110:	52.3 м²
Цех-2 | Цех-5 - 18.6 | Цех - 3	

Общая площадь:	28.9 м²
Цокольная площадь:	7.7 м²
Площадь N116:	36.6 м²
Цех-2 | Цех-5 - 18.6 | Цех - 3	

Общая площадь:	43.3 м²
Цокольная площадь:	6.9 м²
Площадь N113:	50.2 м²
Цех-2 | Цех-5 - 18.6 | Цех - 3	

Общая площадь:	75.8 м²
Цокольная площадь:	6.9 м²
Площадь N108:	82.7 м²
Цех-2 | Цех-5 - 18.6 | Цех - 4	

Общая площадь:	62.0 м²
Цокольная площадь:	5.1 м²
Площадь N107:	72.1 м²
Цех-2 | Цех-5 - 18.6 | Цех - 4	

Общая площадь:	54.6 м²
Цокольная площадь:	7.9 м²
Площадь N106:	62.1 м²
Цех-2 | Цех-5 - 18.6 | Цех - 4	

Общая площадь:	165.5 м²
Цокольная площадь:	6.7 м²
Площадь N109:	172.2 м²
Цех-4 | Цех-5 - 18.6 | Цех - 6	

Экспликация помещений цокольного этажа

№	Наименование	Площадь, м²
101	Общая площадь	203.2
102	Общая площадь	227
103	Общая площадь	42.8
104	Общая площадь	47.5
105	Общая площадь	3.4.4
106	Общая площадь	62.1
107	Общая площадь	72.1
108	Общая площадь	82.7
109	Общая площадь	172.2
110	Общая площадь	52.3
111	Общая площадь	52.0
112	Общая площадь	52.5
113	Общая площадь	50.2
114	Общая площадь	84.9
115	Общая площадь	52.8
116	Общая площадь	36.6
117	Общая площадь	47.5
118	Общая площадь	77.7
119	Общая площадь	50.8
120	Общая площадь	50.3
121	Общая площадь	50.8
122	Общая площадь	51.3
123	Общая площадь	36.6
124	Общая площадь	50.8
125	Общая площадь	50.8
126	Общая площадь	84.9

Экспликация помещений цокольного этажа

№	Наименование	Площадь, м²
1	Общая площадь	6.9
2	Общая площадь	6.3
3	Общая площадь	6.2
4	Общая площадь	6.8
5	Общая площадь	6.9
6	Общая площадь	6.5
7	Общая площадь	6.3
8	Общая площадь	6.9
9	Общая площадь	5.7
10	Общая площадь	5.4
11	Общая площадь	6.3
12	Общая площадь	4.9
13	Общая площадь	4.7
14	Общая площадь	6.4
15	Общая площадь	6.1
16	Общая площадь	6.4
17	Общая площадь	6.1
18	Общая площадь	6.4
19	Общая площадь	6.2
20	Общая площадь	6.1
21	Общая площадь	6.2
22	Общая площадь	5.3
23	Общая площадь	6.4
24	Общая площадь	6.1
25	Общая площадь	6.4
26	Общая площадь	6.1
27	Общая площадь	6.4
28	Общая площадь	6.1
29	Общая площадь	6.4
30	Общая площадь	6.1
31	Общая площадь	6.4
32	Общая площадь	6.1
33	Общая площадь	6.4
34	Общая площадь	6.1
35	Общая площадь	6.4
36	Общая площадь	6.1
37	Общая площадь	6.4
38	Общая площадь	6.1
39	Общая площадь	6.4
40	Общая площадь	6.1
41	Общая площадь	6.4
42	Общая площадь	6.1
43	Общая площадь	6.4
44	Общая площадь	6.1
45	Общая площадь	6.4
46	Общая площадь	6.1
47	Общая площадь	6.4
48	Общая площадь	6.1
49	Общая площадь	6.4
50	Общая площадь	6.1
51	Общая площадь	6.4
52	Общая площадь	6.1
53	Общая площадь	6.4
54	Общая площадь	6.1
55	Общая площадь	6.4
56	Общая площадь	6.1
57	Общая площадь	6.4
58	Общая площадь	6.1
59	Общая площадь	6.4
60	Общая площадь	6.1
61	Общая площадь	6.4
62	Общая площадь	6.1
63	Общая площадь	6.4
64	Общая площадь	6.1
65	Общая площадь	6.4
66	Общая площадь	6.1
67	Общая площадь	6.4
68	Общая площадь	6.1
69	Общая площадь	6.4
70	Общая площадь	6.1
71	Общая площадь	6.4
72	Общая площадь	6.1
73	Общая площадь	6.4
74	Общая площадь	6.1
75	Общая площадь	6.4
76	Общая площадь	6.1
77	Общая площадь	6.4
78	Общая площадь	6.1
79	Общая площадь	6.4
80	Общая площадь	6.1
81	Общая площадь	6.4
82	Общая площадь	6.1
83	Общая площадь	6.4
84	Общая площадь	6.1
85	Общая площадь	6.4
86	Общая площадь	6.1
87	Общая площадь	6.4
88	Общая площадь	6.1
89	Общая площадь	6.4
90	Общая площадь	6.1
91	Общая площадь	6.4
92	Общая площадь	6.1
93	Общая площадь	6.4
94	Общая площадь	6.1
95	Общая площадь	6.4
96	Общая площадь	6.1
97	Общая площадь	6.4
98	Общая площадь	6.1
99	Общая площадь	6.4
100	Общая площадь	6.1
101	Общая площадь	6.4
102	Общая площадь	6.1
103	Общая площадь	6.4
104	Общая площадь	6.1
105	Общая площадь	6.4
106	Общая площадь	6.1
107	Общая площадь	6.4
108	Общая площадь	6.1
109	Общая площадь	6.4
110	Общая площадь	6.1
111	Общая площадь	6.4
112	Общая площадь	6.1
113	Общая площадь	6.4
114	Общая площадь	6.1
115	Общая площадь	6.4
116	Общая площадь	6.1
117	Общая площадь	6.4
118	Общая площадь	6.1
119	Общая площадь	6.4
120	Общая площадь	6.1
121	Общая площадь	6.4
122	Общая площадь	6.1
123	Общая площадь	6.4
124	Общая площадь	6.1
125	Общая площадь	6.4
126	Общая площадь	6.1

Экспликация помещений цокольного этажа

№	Наименование	Площадь, м²
1	Общая площадь	6.9
2	Общая площадь	6.3
3	Общая площадь	6.2
4	Общая площадь	6.8
5	Общая площадь	6.9
6	Общая площадь	6.5
7	Общая площадь	6.3
8	Общая площадь	6.9
9	Общая площадь	5.7
10	Общая площадь	5.4
11	Общая площадь	6.3
12	Общая площадь	4.9
13	Общая площадь	4.7
14	Общая площадь	6.4
15	Общая площадь	6.1
16	Общая площадь	6.4
17	Общая площадь	6.1
18	Общая площадь	6.4
19	Общая площадь	6.2
20	Общая площадь	6.1
21	Общая площадь	6.2
22	Общая площадь	5.3
23	Общая площадь	6.4
24	Общая площадь	6.1
25	Общая площадь	6.4
26	Общая площадь	6.1
27	Общая площадь	6.4
28	Общая площадь	6.1
29	Общая площадь	6.4
30	Общая площадь	6.1
31	Общая площадь	6.4
32	Общая площадь	6.1
33	Общая площадь	6.4
34	Общая площадь	6.1
35	Общая площадь	6.4
36	Общая площадь	6.1
37	Общая площадь	6.4
38	Общая площадь	6.1
39	Общая площадь	6.4
40	Общая площадь	6.1
41	Общая площадь	6.4
42	Общая площадь	6.1
43	Общая площадь	6.4
44	Общая площадь	6.1
45	Общая площадь	6.4
46	Общая площадь	6.1
47	Общая площадь	6.4
48	Общая площадь	6.1
49	Общая площадь	6.4
50	Общая площадь	6.1
51	Общая площадь	6.4
52	Общая площадь	6.1
53	Общая площадь	6.4
54	Общая площадь	6.1
55	Общая площадь	6.4
56	Общая площадь	6.1
57	Общая площадь	6.4
58	Общая площадь	6.1
59	Общая площадь	6.4
60	Общая площадь	6.1
61	Общая площадь	6.4
62	Общая площадь	6.1
63	Общая площадь	6.4
64	Общая площадь	6.1
65	Общая площадь	6.4
66	Общая площадь	6.1
67	Общая площадь	6.4
68	Общая площадь	6.1
69	Общая площадь	6.4
70	Общая площадь	6.1
71	Общая площадь	6.4
72	Общая площадь	6.1
73	Общая площадь	6.4
74	Общая площадь	6.1
75	Общая площадь	6.4
76	Общая площадь	6.1
77	Общая площадь	6.4
78	Общая площадь	6.1
79	Общая площадь	6.4
80	Общая площадь	6.1
81	Общая площадь	6.4
82	Общая площадь	6.1
83	Общая площадь	6.4
84	Общая площадь	6.1
85	Общая площадь	6.4
86	Общая площадь	6.1
87	Общая площадь	6.4
88	Общая площадь	6.1
89	Общая площадь	6.4
90	Общая площадь	6.1
91	Общая площадь	6.4
92	Общая площадь	6.1
93	Общая площадь	6.4
94	Общая площадь	6.1
95	Общая площадь	6.4
96	Общая площадь	6.1
97	Общая площадь	6.4
98	Общая площадь	6.1
99	Общая площадь	6.4
100	Общая площадь	6.1
101	Общая площадь	6.4
102	Общая площадь	6.1
103	Общая площадь	6.4
104	Общая площадь	6.1
105	Общая площадь	6.4
106	Общая площадь	6.1
107	Общая площадь	6.4
108	Общая площадь	6.1
109	Общая площадь	6.4
110	Общая площадь	6.1
111	Общая площадь	6.4
112	Общая площадь	6.1
113	Общая площадь	6.4
114	Общая площадь	6.1
115	Общая площадь	6.4
116	Общая площадь	6.1
117	Общая площадь	6.4
118	Общая площадь	6.1
119	Общая площадь	6.4
120	Общая площадь	6.1
121	Общая площадь	6.4
122	Общая площадь	6.1
123	Общая площадь	6.4
124	Общая площадь	6.1
125	Общая площадь	6.4
126	Общая площадь	6.1

Спецификация помещений цокольного этажа

№	Наименование	Площадь, м²
101	Общая площадь	203.2
102	Общая площадь	227
103	Общая площадь	42.8
104	Общая площадь	47.5
105	Общая площадь	3.4.4
106	Общая площадь	62.1
107	Общая площадь	72.1
108	Общая площадь	82.7
109	Общая площадь	172.2
110	Общая площадь	52.3
111	Общая площадь	52.0
112	Общая площадь	52.5
113	Общая площадь	50.2
114	Общая площадь	84.9
115	Общая площадь	52.8
116	Общая площадь	36.6
117	Общая площадь	47.5
118	Общая площадь	77.7
119	Общая площадь	50.8
120	Общая площадь	50.3
121	Общая площадь	50.8
122	Общая площадь	51.3
123	Общая площадь	36.6
124	Общая площадь	50.8
125	Общая площадь	50.8
126	Общая площадь	84.9

Экспликация помещений цокольного этажа

№	Наименование	Площадь, м²
1	Общая площадь	6.9
2	Общая площадь	6.3
3	Общая площадь	6.2
4	Общая площадь	6.8
5	Общая площадь	6.9
6	Общая площадь	6.5
7	Общая площадь	6.3
8	Общая площадь	6.9
9	Общая площадь	5.7
10	Общая площадь	5.4
11	Общая площадь	6.3
12	Общая площадь	4.9
13	Общая площадь	4.7
14	Общая площадь	6.4
15	Общая площадь	6.1
16	Общая площадь	6.4
17	Общая площадь	6.1
18	Общая площадь	6.4
19	Общая площадь	6.2
20	Общая площадь	6.1
21	Общая площадь	6.2
22	Общая площадь	5.3
23	Общая площадь	6.4
24	Общая площадь	6.1
25	Общая площадь	6.4
26	Общая площадь	6.1
27	Общая площадь	6.4
28	Общая площадь	6.1
29	Общая площадь	6.4
30	Общая площадь	6.1
31	Общая площадь	6.4
32	Общая площадь	6.1
33	Общая площадь	6.4
34	Общая площадь	6.1
35	Общая площадь	6.4
36	Общая площадь	6.1
37	Общая площадь	6.4
38	Общая площадь	6.1
39	Общая площадь	6.4
40	Общая площадь	6.1
41	Общая площадь	6.4
42	Общая площадь	6.1
43	Общая площадь	6.4
44	Общая площадь	6.1
45	Общая площадь	6.4
46	Общая площадь	6.1
47	Общая площадь	6.4
48	Общая площадь	6.1
49	Общая площадь	6.4
50	Общая площадь	6.1
51	Общая площадь	6.4
52	Общая площадь	6.1
53	Общая площадь	6.4
54	Общая площадь	6.1
55	Общая площадь	6.4
56	Общая площадь	6.1
57	Общая площадь	6.4
58	Общая площадь	6.1
59	Общая площадь	6.4
60	Общая площадь	6.1
61	Общая площадь	6.4
62	Общая площадь	6.1
63	Общая площадь	6.4
64	Общая площадь	6.1
65	Общая площадь	6.4
66	Общая площадь	6.1
67	Общая площадь	6.4
68	Общая площадь	6.1
69	Общая площадь	6.4
70	Общая площадь	6.1
71	Общая площадь	6.4
72	Общая площадь	6.1
73	Общая площадь	6.4
74	Общая площадь	6.1
75	Общая площадь	6.4
76	Общая площадь	6.1
77	Общая площадь	6.4
78	Общая площадь	6.1
79	Общая площадь	6.4
80	Общая площадь	6.1
81	Общая площадь	6.4
82	Общая площадь	6.1
83	Общая площадь	6.4
84	Общая площадь	6.1
85	Общая площадь	6.4
86	Общая площадь	6.1
87	Общая площадь	6.4
88	Общая площадь	6.1
89	Общая площадь	6.4
90	Общая площадь	6.1
91	Общая площадь	6.4
92	Общая площадь	6.1
93	Общая площадь	6.4
94	Общая площадь	6.1
95	Общая площадь	6.4
96	Общая площадь	6.1
97	Общая площадь	6.4
98	Общая площадь	6.1
99	Общая площадь	6.4
100	Общая площадь	6.1
101	Общая площадь	6.4
102	Общая площадь	6.1
103	Общая площадь	6.4
104	Общая площадь	6.1
105	Общая площадь	6.4
106	Общая площадь	6.1
107	Общая площадь	6.4
108	Общая площадь	6.1
109	Общая площадь	6.4
110	Общая площадь	6.1
111	Общая площадь	6.4
112	Общая площадь	6.1
113	Общая площадь	6.4
114	Общая площадь	6.1
115	Общая площадь	6.4
116	Общая площадь	6.1
117	Общая площадь	6.4
118	Общая площадь	6.1
119	Общая площадь	6.4
120	Общая площадь	6.1
121	Общая площадь	6.4
122	Общая площадь	6.1
123	Общая площадь	6.4
124	Общая площадь	6.1
125	Общая площадь	6.4
126	Общая площадь	6.1

Экспликация помещений цокольного этажа

№	Наименование	Площадь, м²
1	Общая площадь	6.9
2	Общая площадь	6.3
3	Общая площадь	6.2
4	Общая площадь	6.8
5	Общая площадь	6.9
6	Общая площадь	6.5
7	Общая площадь	6.3
8	Общая площадь	6.9
9	Общая площадь	5.7
10	Общая площадь	5.4
11	Общая площадь	6.3
12	Общая площадь	4.9
13	Общая площадь	4.7
14	Общая площадь	6.4
15	Общая площадь	6.1
16	Общая площадь	6.4
17	Общая площадь	6.1
18	Общая площадь	6.4
19	Общая площадь	6.2
20	Общая площадь	6.1
21	Общая площадь	6.2
22	Общая площадь	5.3
23	Общая площадь	6.4
24	Общая площадь	6.1
25	Общая площадь	6.4
26	Общая площадь	6.1
27	Общая площадь	6.4
28	Общая площадь	6.1
29	Общая площадь	6.4
30	Общая площадь	6.1
31	Общая площадь	6.4
32	Общая площадь	6.1
33	Общая площадь	6.4
34	Общая площадь	6.1
35	Общая площадь	6.4
36	Общая площадь	6.1
37	Общая площадь	6.4
38	Общая площадь	6.1
39	Общая площадь	6.4
40	Общая площадь	6.1
41	Общая площадь	6.4
42	Общая площадь	6.1
43	Общая площадь	6.4
44	Общая площадь	6.1
45	Общая площадь	6.4
46	Общая площадь	6.1
47	Общая площадь	6.4
48	Общая площадь	6.1
49	Общая площадь	6.4
50	Общая площадь	6.1
51	Общая площадь	6.4
52	Общая площадь	6.1
53	Общая площадь	6.4
54	Общая площадь	6.1
55	Общая площадь	6.4
56	Общая площадь	6.1
57	Общая площадь	6.4
58	Общая площадь	6.1
59	Общая площадь	6.4
60	Общая площадь	6.1
61	Общая площадь	6.4
62	Общая площадь	6.1
63	Общая площадь	6.4
64	Общая площадь	6.1
65	Общая площадь	6.4
66	Общая площадь	6.1
67	Общая площадь	6.4
68	Общая площадь	6.1
69	Общая площадь	6.4
70	Общая площадь	6.1
71	Общая площадь	6.4
72	Общая площадь	6.1
73	Общая площадь	6.4
74	Общая площадь	6.1
75	Общая площадь	6.4
76	Общая площадь	6.1
77	Общая площадь	6.4
78	Общая площадь	6.1
79	Общая площадь	6.4
80	Общая площадь	6.1
81	Общая площадь	6.4
82	Общая площадь	6.1
83	Общая площадь	6.4
84	Общая площадь	6.1
85	Общая площадь	6.4
86	Общая площадь	6.1
87	Общая площадь	6.4
88	Общая площадь	6.1
89	Общая площадь	6.4
90	Общая площадь	6.1
91	Общая площадь	6.4
92	Общая площадь	6.1
93	Общая площадь	6.4
94	Общая площадь	6.1
95	Общая площадь	6.4
96	Общая площадь	6.1
97	Общая площадь	6.4
98	Общая площадь	6.1
99	Общая площадь	6.4
100	Общая площадь	6.1
101	Общая площадь	6.4
102	Общая площадь	6.1
103	Общая площадь	6.4
104	Общая площадь	6.1
105	Общая площадь	6.4
106	Общая площадь	6.1
107	Общая площадь	6.4
108	Общая площадь	6.1
109	Общая площадь	6.4
110	Общая площадь	6.1
111	Общая площадь	6.4
112	Общая площадь	6.1
113	Общая площадь	6.4
114	Общая площадь	6.1
115	Общая площадь	6.4
116	Общая площадь	6.1
117	Общая площадь	6.4
118	Общая площадь	6.1
119	Общая площадь	6.4
120	Общая площадь	6.1
121	Общая площадь	6.4
122	Общая площадь	6.1
123	Общая площадь	6.4
124	Общая площадь	6.1
125	Общая площадь	6.4
126	Общая площадь	6.1

Спецификация помещений цокольного этажа

№	Наименование	Площадь, м²
101	Общая площадь	203.2
102	Общая площадь	227
103	Общая площадь	42.8
104	Общая площадь	47.5
105	Общая площадь	3.4.4
106	Общая площадь	62.1
107	Общая площадь	72.1
108	Общая площадь	82.7
109	Общая площадь	172.2
110	Общая площадь	52.3
111	Общая площадь	52.0
112	Общая площадь	52.5
113	Общая площадь	50.2
114	Общая площадь	84.9
115	Общая площадь	52.8
116	Общая площадь	36.6
117	Общая площадь	47.5
118	Общая площадь	77.7
119	Общая площадь	50.8
120	Общая площадь	50.3
121	Общая площадь	50.8
122	Общая площадь	51.3
123	Общая площадь	36.6
124	Общая площадь	50.8
125	Общая площадь	50.8
126	Общая площадь	84.9

Экспликация помещений цокольного этажа

№	Наименование	Площадь, м²
1	Общая площадь	6.9
2	Общая площадь	6.3
3	Общая площадь	6.2
4	Общая площадь	6.8
5	Общая площадь	6.9
6	Общая площадь	6.5
7	Общая площадь	6.3
8	Общая площадь	6.9
9	Общая площадь	5.7
10	Общая площадь	5.4
11	Общая площадь	6.3
12	Общая площадь	4.9
13	Общая площадь	4.7
14	Общая площадь	6.4
15	Общая площадь	6.1
16	Общая площадь	6.4
17	Общая площадь	6.1
18	Общая площадь	6.4
19	Общая площадь	6.2
20	Общая площадь	6.1
21	Общая площадь	6.2
22	Общая площадь	5.3
23	Общая площадь	6.4
24	Общая площадь	6.1
25	Общая площадь	6.4
26	Общая площадь	6.1
27	Общая площадь	6.4
28	Общая площадь	6.1
29	Общая площадь	6.4
30	Общая площадь	6.1
31	Общая площадь	6.4
32	Общая площадь	6.1
33	Общая площадь	6.4
34	Общая площадь	6.1
35	Общая площадь	6.4
36	Общая площадь	6.1
37	Общая площадь	6.4
38	Общая площадь	6.1
39	Общая площадь	6.4
40	Общая площадь	6.1
41	Общая площадь	6.4
42	Общая площадь	6.1
43	Общая площадь	6.4
44	Общая площадь	6.1
45	Общая площадь	6.4
46	Общая площадь	6.1
47	Общая площадь	6.4
48	Общая площадь	6.1
49	Общая площадь	6.4
50	Общая площадь	6.1
51	Общая площадь	6.4
52	Общая площадь	6.1
53	Общая площадь	6.4
54	Общая площадь	6.1
55	Общая площадь	6.4
56	Общая площадь	6.1
57	Общая площадь	6.4
58	Общая площадь	6.1
59	Общая площадь	6.4
60	Общая площадь	6.1
61	Общая площадь	6.4
62	Общая площадь	6.1
63	Общая площадь	6.4
64	Общая площадь	6.1
65	Общая площадь	6.4
66	Общая площадь	6.1
67	Общая площадь	6.4
68	Общая площадь	6.1
69	Общая площадь	6.4
70	Общая площадь	6.1
71	Общая площадь	6.4
72	Общая площадь	6.1
73	Общая площадь	6.4
74	Общая площадь	6.1
75	Общая площадь	6.4
76	Общая площадь	6.1
77	Общая площадь	6.4
78	Общая площадь	6.1
79	Общая площадь	6.4
80	Общая площадь	6.1
81	Общая площадь	6.4
82	Общая площадь	6.1
83	Общая площадь	6.4
84	Общая площадь	6.1
85	Общая площадь	6.4
86	Общая площадь	6.1
87	Общая площадь	6.4
88	Общая площадь	6.1
89	Общая площадь	6.4
90	Общая площадь	6.1
91	Общая площадь	6.4
92	Общая площадь	6.1
93	Общая площадь	6.4
94	Общая площадь	6.1
95	Общая площадь	6.4
96	Общая площадь	6.1
97	Общая площадь	6.4
98	Общая площадь	6.1
99	Общая площадь	6.4
100	Общая площадь	6.1
101	Общая площадь	6.4
102	Общая площадь	6.1
103	Общая площадь	6.4
104	Общая площадь	6.1
105	Общая площадь	6.4
106	Общая площадь	6.1
107	Общая площадь	6.4
108	Общая площадь	6.1
109	Общая площадь	6.4
110	Общая площадь	6.1
111	Общая площадь	6.4
112	Общая площадь	6.1
113	Общая площадь	6.4
114	Общая площадь	6.1
115	Общая площадь	6.4
116	Общая площадь	6.1
117	Общая площадь	6.4
118	Общая площадь	6.1
119	Общая площадь	6.4
120	Общая площадь	6.1
121	Общая площадь	6.4
122	Общая площадь	6.1
123	Общая площадь	6.4
124	Общая площадь	6.1
125	Общая площадь	6.4
126	Общая площадь	6.1

Экспликация помещений цокольного этажа

№	Наименование	Площадь, м²
1	Общая площадь	6.9
2	Общая площадь	6.3
3	Общая площадь	6.2
4	Общая площадь	6.8
5	Общая площадь	6.9
6	Общая площадь	6.5
7	Общая площадь	6.3
8	Общая площадь	6.9
9	Общая площадь	5.7
10	Общая площадь	5.4
11	Общая площадь	6.3
12	Общая площадь	4.9
13	Общая площадь	4.7
14	Общая площадь	6.4
15	Общая площадь	6.1
16	Общая площадь	6.4
17	Общая площадь	6.1
18	Общая площадь	6.4
19	Общая площадь	6.2
20	Общая площадь	6.1
21	Общая площадь	6.2
22	Общая площадь	5.3
23	Общая площадь	6.4

VIII цэнхэрийн аймгийн план

Этаж (4)

S-03

S-01

S-01

S-02

S-01

E-1-1

E-3

E-4

E-3

E-4

D-04

S-03

S-01

S-01

S-02

Өрөө нэршил:	27.7 м²
Шалны түвшин:	6.7 м²
Шалны N:135 төрөл:	3.4.4 дүн
Шалны түвшин:	Чул - 4
Шал:	Цэвэр - 18.6

Өрөө нэршил:	44.2 м²
Шалны түвшин:	6.1 м²
Шалны N:137 төрөл:	50.3 м²
Шалны түвшин:	Чул - 4
Шал:	Цэвэр - 18.6

Өрөө нэршил:	44.1 м²
Шалны түвшин:	6.2 м²
Шалны N:138 төрөл:	51.2
Шалны түвшин:	Чул - 4
Шал:	Цэвэр - 18.6

Өрөө нэршил:	44.4 м²
Шалны түвшин:	6.4 м²
Шалны N:140 төрөл:	50.8 м²
Шалны түвшин:	Чул - 3
Шал:	Цэвэр - 18.6

Өрөө нэршил:	30.5 м²
Шалны түвшин:	6.1 м²
Шалны N:139 төрөл:	51.0 м²
Шалны түвшин:	Чул - 3
Шал:	Цэвэр - 18.6

Өрөө нэршил:	44.5 м²
Шалны түвшин:	6.5 м²
Шалны N:141 төрөл:	50.6 м²
Шалны түвшин:	Чул - 3
Шал:	Цэвэр - 18.6

Өрөө нэршил:	44.2 м²
Шалны түвшин:	6.1 м²
Шалны N:142 төрөл:	51.2
Шалны түвшин:	Чул - 4
Шал:	Цэвэр - 18.6

Өрөө нэршил:	76.0 м²
Шалны түвшин:	6.9 м²
Шалны N:142 төрөл:	43.9 дүн
Шалны түвшин:	Чул - 5
Шал:	Цэвэр - 18.6

Өрөө нэршил:	46.1 м²
Шалны түвшин:	6.9 м²
Шалны N:131 төрөл:	51.6 м²
Шалны түвшин:	Чул - 3
Шал:	Цэвэр - 18.6

Өрөө нэршил:	46.2 м²
Шалны түвшин:	6.8 м²
Шалны N:132 төрөл:	51.0 м²
Шалны түвшин:	Чул - 3
Шал:	Цэвэр - 18.6

Өрөө нэршил:	43.3 м²
Шалны түвшин:	6.9 м²
Шалны N:133 төрөл:	50.2 м²
Шалны түвшин:	Чул - 3
Шал:	Цэвэр - 18.6

Өрөө нэршил:	44.4 м²
Шалны түвшин:	6.4 м²
Шалны N:134 төрөл:	50.8 м²
Шалны түвшин:	Чул - 3
Шал:	Цэвэр - 18.6

Өрөө нэршил:	46.0 м²
Шалны түвшин:	6.1 м²
Шалны N:135 төрөл:	51.3 м²
Шалны түвшин:	Чул - 3
Шал:	Цэвэр - 18.6

Өрөө нэршил:	105.5 м²
Шалны түвшин:	6.7 м²
Шалны N:130 төрөл:	112.2 м²
Шалны түвшин:	Чул - 6
Шал:	Цэвэр - 18.6

Өрөө нэршил:	61.8 м²
Шалны түвшин:	10.1 м²
Шалны N:129 төрөл:	71.7 м²
Шалны түвшин:	Чул - 4
Шал:	Цэвэр - 18.6

Өрөө нэршил:	54.6 м²
Шалны түвшин:	7.3 м²
Шалны N:127 төрөл:	62.1 м²
Шалны түвшин:	Чул - 4
Шал:	Цэвэр - 18.6

Өрөө нэршил:	67.2 м²
Шалны түвшин:	6.3 м²
Шалны N:132 төрөл:	73.5 м²
Шалны түвшин:	Чул - 2
Шал:	Цэвэр - 18.6

Өрөө нэршил:	61.8 м²
Шалны түвшин:	10.1 м²
Шалны N:128 төрөл:	71.9 м²
Шалны түвшин:	Чул - 4
Шал:	Цэвэр - 18.6

Өрөө нэршил:	54.6 м²
Шалны түвшин:	7.3 м²
Шалны N:127 төрөл:	62.1 м²
Шалны түвшин:	Чул - 4
Шал:	Цэвэр - 18.6

Өрөө нэршил:	67.2 м²
Шалны түвшин:	6.3 м²
Шалны N:132 төрөл:	73.5 м²
Шалны түвшин:	Чул - 2
Шал:	Цэвэр - 18.6

Өрөө нэршил:	61.8 м²
Шалны түвшин:	10.1 м²
Шалны N:128 төрөл:	71.9 м²
Шалны түвшин:	Чул - 4
Шал:	Цэвэр - 18.6

Өрөө нэршил:	54.6 м²
Шалны түвшин:	7.3 м²
Шалны N:127 төрөл:	62.1 м²
Шалны түвшин:	Чул - 4
Шал:	Цэвэр - 18.6

Өрөө бүрийн дэлгэрэнгүй мэдээлэл

Өрөө нэр	Өрөөний зориулалт	Талбай, м²
N:135	Амьдрах өрөө	27.7
N:134	Амьдрах өрөө	44.4
N:133	Амьдрах өрөө	43.3
N:132	Амьдрах өрөө	46.2
N:131	Амьдрах өрөө	46.1
N:130	Амьдрах өрөө	105.5
N:129	Амьдрах өрөө	61.8
N:128	Амьдрах өрөө	67.2
N:127	Амьдрах өрөө	54.6
N:136	Амьдрах өрөө	44.5
N:137	Амьдрах өрөө	44.2
N:138	Амьдрах өрөө	44.1
N:139	Амьдрах өрөө	30.5
N:140	Амьдрах өрөө	44.4
N:141	Амьдрах өрөө	44.5
N:142	Амьдрах өрөө	76.0

Тайлбар

1. Барилгын материал, өнгө, гадаад төрхийг зураг төслийн дагуу сонгоно.
2. Төмөр хаалга, цонхны хүрээ нь өнгөлгөөтэй байна.
3. Дулаалгын материал, зузаан нь зураг төслийн дагуу I-A зэрэглэлийн шаардлага хангасан байна.
4. Барилгын ашиглалтын зөвшөөрөл 28.01.16 өдөр #41 тоот шийдвэрээр олгосон болно.

Ашиглалтын онцлог

Өрөө нэр	Өрөөний зориулалт	Талбай, м²
N:135	Амьдрах өрөө	27.7
N:134	Амьдрах өрөө	44.4
N:133	Амьдрах өрөө	43.3
N:132	Амьдрах өрөө	46.2
N:131	Амьдрах өрөө	46.1
N:130	Амьдрах өрөө	105.5
N:129	Амьдрах өрөө	61.8
N:128	Амьдрах өрөө	67.2
N:127	Амьдрах өрөө	54.6
N:136	Амьдрах өрөө	44.5
N:137	Амьдрах өрөө	44.2
N:138	Амьдрах өрөө	44.1
N:139	Амьдрах өрөө	30.5
N:140	Амьдрах өрөө	44.4
N:141	Амьдрах өрөө	44.5
N:142	Амьдрах өрөө	76.0

Хэмжээ бүхий өрөөний талбайн хэмжээ:

Өрөөний нэр:	Талбай:
Өрөө N 0	0.0 ?²
Ыштын өрөө:	0.0 ?²
Ыштын өрөө:	0.0 ?²

Шалны материалын хэрэглээ

Өрөөний нэр:	Өрөө - 0	Өрөө - 18.6	Өрөө - 3

Шалны материалын хэрэглээ

Шалны материалын хэрэглээ

Шалны материалын хэрэглээ

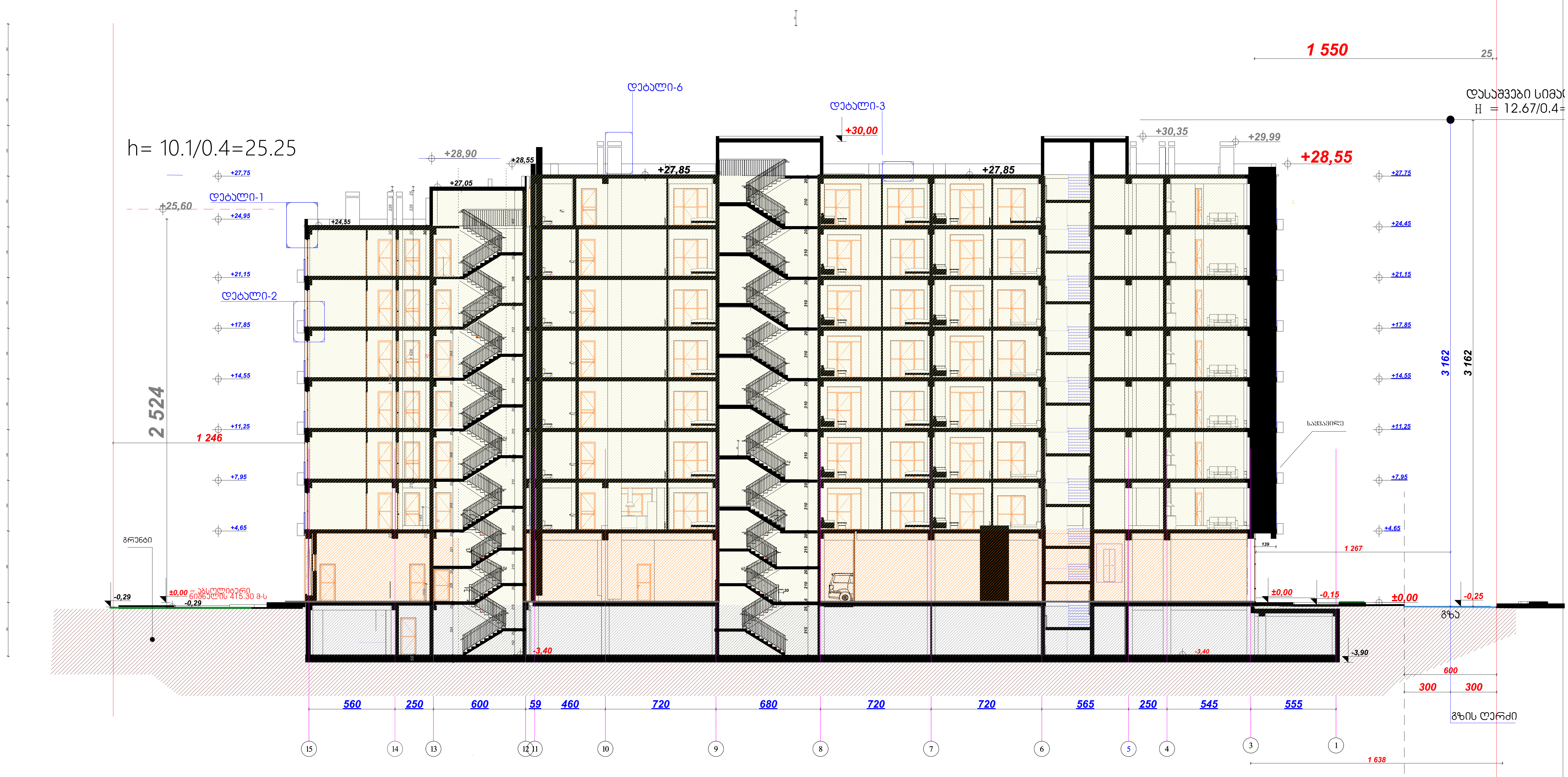

Building Section (5)

1:250

პირობითი ნიშნები

დაკავებულობის დატვირთვის გრაფა:

შიდა ფართი:	0.0 მ²
საზახულო ფართი:	0.0 მ²
ფართი N 0 — სულ:	0.0 მ²
სც-2 — ddფ - 18.6	დდ - 0

დაკავებულობის დატვირთვა

დაკავებულობის დატვირთბვის ფაქტორი

დაკავებულობის ჯგუფი

- გასასვლელამდე სავალი მანძილი
- მისაწვდომი სვლა გეზი
- 3 საათიანი ცეცხლმედეგობა
- 2 საათიანი ცეცხლმედეგობა
- 1 საათიანი ცეცხლმედეგობა
- სახანძრო სახელო
- კარის ცეცხლმედეგობა (1.00 / 2.20, 90წთ)
- EXIT გასასვლელის აღმნიშვნელი განათებული ნიშანი

დაკავებულობის ჯგუფის აღნიშვნები

დაკავებულობის ჯგუფი	დაკავებულობის ჯგუფის აღნიშვნა	ფერის კოდი
თავშეყრის ჯგუფი (თვ)		RGB (34.139.34)
საქმიანი ჯგუფი (სქ)		RGB (79.12.187)
საგანმანათლებლო ჯგუფი (სგ)		RGB (245.99.20)
სამრეწველო ჯგუფი (სმ)		RGB (160.32.240)
დიდი საფრთხის შემცველი ჯგუფი (დსშ)		RGB (94.8.58)
თავშეყრის ჯგუფი (თვ)		RGB (0.0.255)
სავაჭრო ჯგუფი (სვ)		RGB (255.0.0)
საცხოვრებელი ჯგუფი (სც)		RGB (220.185.0)
სასაწყობო ჯგუფი (სწ)		RGB (136.135.134)
დამხმარე ჯგუფი (დხ)		RGB (57.57.56)

დაკავებულობის დატვირთვის გეგმა

ობიექტი

მრავალფუნქციური საცხოვრებელი კომპლექსი

მისამართი

თბილისი
გორგასლის ქუჩა N40
ს.კ. 01.18.09.005.024

S-01

არქიტექტორი

ლ. ოქროპირიძე

კონსტრუქტორი

ზ. კიზირია

ექსპლიკაცია

შენიშვნები

1. ნახაზი მომზადებული მისაწვდომობის სტანდარტების მიხედვით.

2. ზომები მოცემულია მილიმეტრებში.

3. კონსტრუქციული პროექტის დამუშავებისას დაცული იქნას I-A კონსტრუქცის ტიპის მოთხოვნები.

4. ხანძარსაწინააღმდეგო დაცვის სისტემების საინჟინრო დოკუმენტაცია დამუშავდეს 28.01.16 წ. #41 დადგენილების შესაბამისად.

ნახაზი

ფურცლის ზომა

A2 2

მასშტაბი

1:200

ფურცლის ნომერი

თბილისი 2022 წ.

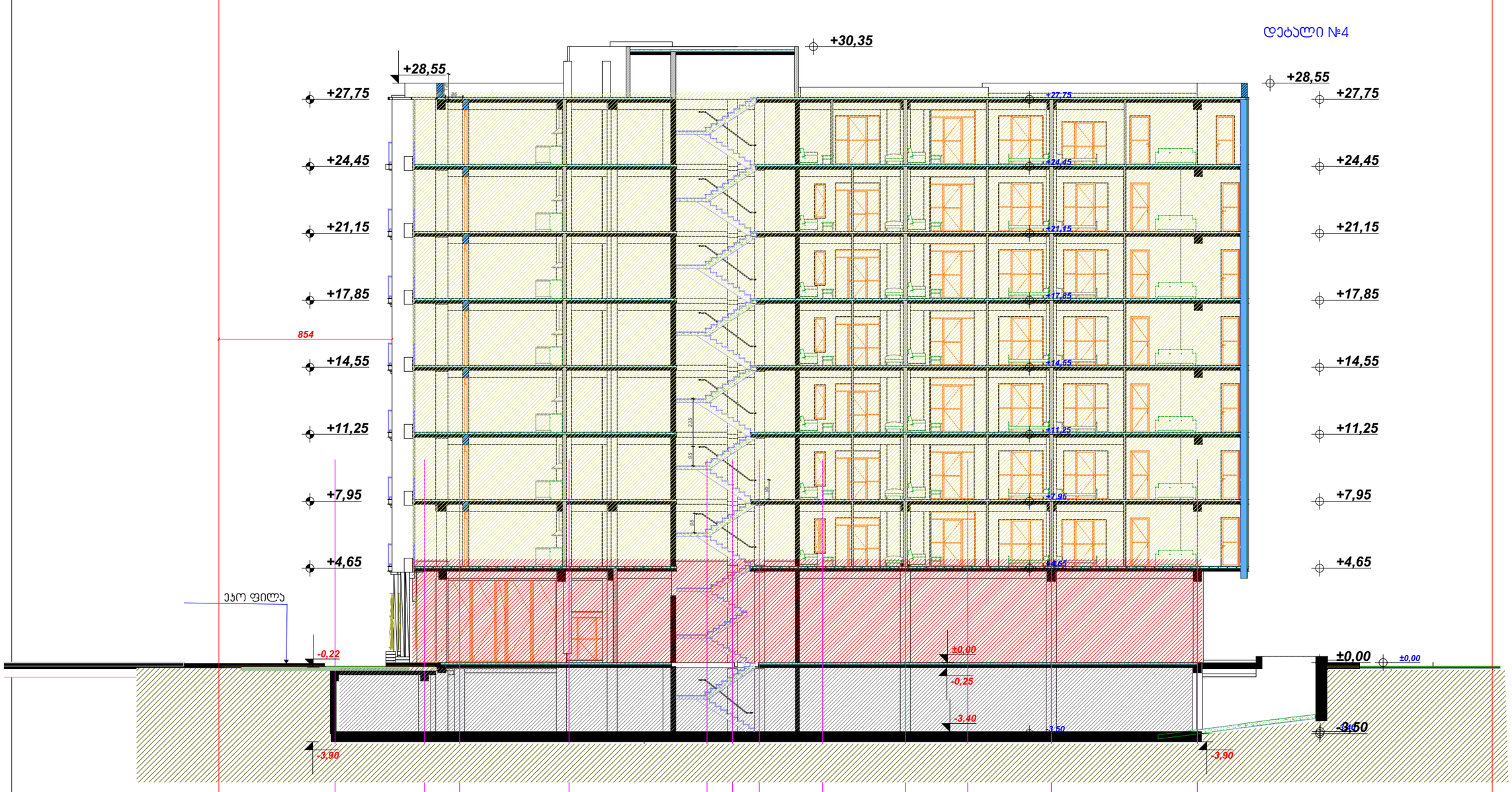

დაკავებულობის დატვირთვის გეგმა

ობიექტი

მრავალფუნქციური
საცხოვრებელი
კომპლექსი

მისამართი

თბილისი
გორგასლის ქუჩა N40
ს.კ. 01.18.09.005.024

არქიტექტორი

ლ. ოქროპირიძე

კონსტრუქტორი

ზ. კიზირია

ექსპლიკაცია

პირობითი ნიშნები

დაკავებულობის დატვირთვის გრაფა:

- გასასვლელამდე სავალი მანძილი
- მისაწვდომი სვლა გეზი
- 3 საათიანი ცეცხლმედეგობა
- 2 საათიანი ცეცხლმედეგობა
- 1 საათიანი ცეცხლმედეგობა
- სახანძრო სახელო
- კარის ცეცხლმედეგობა

EXIT გასასვლელის აღმნიშვნელი განათებული ნიშანი

დაკავებულობის ჯგუფის აღნიშვნები

დაკავებულობის ჯგუფი	დაკავებულობის ჯგუფის აღნიშვნა	ფერის კოდი
თავშეყრის ჯგუფი (თე)		RGB (34.139.34)
საქმიანი ჯგუფი (საქ)		RGB (79.12.187)
საგანმანათლებლო ჯგუფი (საგ)		RGB (245.99.20)
საბრუნველო ჯგუფი (საბ)		RGB (160.32.240)
დიდი საფრთხის შემცველი ჯგუფი (დსბ)		RGB (94.8.58)
თავშეყრის ჯგუფი (თე)		RGB (0.0.255)
საჯარო ჯგუფი (საჯ)		RGB (255.0.0)
საბოლოებელი ჯგუფი (საგ)		RGB (220.185.0)
საპატიმრო ჯგუფი (სპ)		RGB (136.135.134)
დაბინძარე ჯგუფი (დბ)		RGB (57.57.56)

შენიშვნები

1. ნახაზი მომზადებული მისაწვდომობის სტანდარტების მიხედვით.

2. ზომები მოცემულია მილიმეტრებში.

3. კონსტრუქციული პროექტის დამუშავებისას დაცული იქნას I-A კონსტრუქციის ტიპის მოთხოვნები.

4. ხანძარსაწინააღმდეგო დაცვის სისტემების საინჟინრო დოკუმენტაცია დამუშავდეს 28.01.16 წ. #41 დადგენილების შესაბამისად.

ნახაზი

ფურცლის ზომა

A2 2

მასშტაბი

1:200

ფურცლის ნომერი

თბილისი 2022 წ.

מפרט טכני מיוחד לעבודות בניין בתחום המוזיאון

1. כללי

1.1 המפרט הטכני המיוחד לעבודות בניין בתחום המוזיאון נועד להבטיח ביצוע עבודות בניין ברמה גבוהה, תוך שמירה על ערכי המקום, ההיסטוריה והסביבה.

1.2 העבודות יבוצעו בהתאם לתכניות, למפרט הכללי לעבודות בניין ולהוראות המפקח בכתב.

1.3 הקבלן יהיה אחראי לתכנון שיטות העבודה, לבטיחות באתר ולתיאום עם כל הגורמים המעורבים בפרויקט.

2. חומרים

2.1 כל החומרים שיסופקו לאתר יהיו חדשים, ללא פגמים, ויתאימו לדרישות התקן הישראלי ולמפרט הטכני.

2.2 החומרים יאוחסנו באתר בצורה מסודרת, מוגנת מפני גשם, לחות ונזקים אחרים.

2.3 חומרים רגישים יאוחסנו במבנים סגורים ומבודדים בהתאם להוראות היצרן.

2.4 הקבלן יגיש למפקח לאישור מראש דגימות של כל החומרים המיועדים לשימוש בעבודות.

3. ביצוע העבודות

3.1 העבודות יבוצעו בצורה מקצועית, תוך שמירה על כללי הבטיחות בעבודה ועל הוראות כל הרשויות המוסמכות.

3.2 הקבלן יבצע בדיקות תקופתיות של איכות הביצוע ויתקן כל ליקוי שיתגלה.

3.3 עבודות בגובה יבוצעו רק על ידי עובדים מיומנים ומאושרים, תוך שימוש באמצעי מיגון אישיים.

3.4 הקבלן יתאם את עבודותיו עם יתר הקבלנים באתר ועם נציגי המוזיאון.

4. בטיחות

4.1 הקבלן יקים גדרות, שילוט אזהרה ומחסומים סביב אזורי העבודה.

4.2 הקבלן יספק ציוד מגן אישי לכל העובדים ויוודא את השימוש בו.

4.3 הקבלן יקים מערכת תאורה זמנית באזורים חשוכים.

4.4 הקבלן יבצע סיורי בטיחות יומיים ויתעד את ממצאיהם.

4.5 הקבלן יקים מערכת כיבוי אש זמנית ויבטיח את תקינותה.

4.6 הקבלן יקים מחסן חומרים נעול לאחסון חומרים מסוכנים.

4.7 הקבלן יקים שירותים זמניים לעובדים.

4.8 הקבלן יקים מערכת ניקוז זמנית למניעת הצטברות מים.

4.9 הקבלן יקים מערכת חשמל זמנית בהתאם לתקנות.

4.10 הקבלן יקים מערכת תקשורת זמנית.

4.11 הקבלן יקים מערכת מיזוג אוויר זמנית.

4.12 הקבלן יקים מערכת מעליות זמנית.

4.13 הקבלן יקים מערכת גילוי אש זמנית.

4.14 הקבלן יקים מערכת גילוי גזים זמנית.

4.15 הקבלן יקים מערכת גילוי עשן זמנית.

4.16 הקבלן יקים מערכת גילוי חום זמנית.

4.17 הקבלן יקים מערכת גילוי קרינה זמנית.

4.18 הקבלן יקים מערכת גילוי רעידות זמנית.

4.19 הקבלן יקים מערכת גילוי לחות זמנית.

4.20 הקבלן יקים מערכת גילוי לחץ זמנית.

4.21 הקבלן יקים מערכת גילוי מתח זמנית.

4.22 הקבלן יקים מערכת גילוי זרם זמנית.

4.23 הקבלן יקים מערכת גילוי הספק זמנית.

4.24 הקבלן יקים מערכת גילוי אנרגיה זמנית.

4.25 הקבלן יקים מערכת גילוי כוח זמנית.

4.26 הקבלן יקים מערכת גילוי מומנט זמנית.

4.27 הקבלן יקים מערכת גילוי תאוצה זמנית.

4.28 הקבלן יקים מערכת גילוי מהירות זמנית.

4.29 הקבלן יקים מערכת גילוי מיקום זמנית.

4.30 הקבלן יקים מערכת גילוי כיוון זמנית.

4.31 הקבלן יקים מערכת גילוי זווית זמנית.

4.32 הקבלן יקים מערכת גילוי מהירות זווית זמנית.

4.33 הקבלן יקים מערכת גילוי תאוצה זווית זמנית.

4.34 הקבלן יקים מערכת גילוי מומנט זווית זמנית.

4.35 הקבלן יקים מערכת גילוי כוח זווית זמנית.

4.36 הקבלן יקים מערכת גילוי אנרגיה זווית זמנית.

4.37 הקבלן יקים מערכת גילוי הספק זווית זמנית.

4.38 הקבלן יקים מערכת גילוי מתח זווית זמנית.

4.39 הקבלן יקים מערכת גילוי זרם זווית זמנית.

4.40 הקבלן יקים מערכת גילוי לחץ זווית זמנית.

4.41 הקבלן יקים מערכת גילוי לחות זווית זמנית.

4.42 הקבלן יקים מערכת גילוי רעידות זווית זמנית.

4.43 הקבלן יקים מערכת גילוי קרינה זווית זמנית.

4.44 הקבלן יקים מערכת גילוי גזים זווית זמנית.

4.45 הקבלן יקים מערכת גילוי עשן זווית זמנית.

4.46 הקבלן יקים מערכת גילוי חום זווית זמנית.

4.47 הקבלן יקים מערכת גילוי אש זווית זמנית.

4.48 הקבלן יקים מערכת גילוי מים זווית זמנית.

4.49 הקבלן יקים מערכת גילוי נוזלים זווית זמנית.

4.50 הקבלן יקים מערכת גילוי חומרים מסוכנים זווית זמנית.

4.51 הקבלן יקים מערכת גילוי חומרים רדיואקטיביים זווית זמנית.

4.52 הקבלן יקים מערכת גילוי חומרים ביולוגיים זווית זמנית.

4.53 הקבלן יקים מערכת גילוי חומרים כימיים זווית זמנית.

4.54 הקבלן יקים מערכת גילוי חומרים פיזיקליים זווית זמנית.

4.55 הקבלן יקים מערכת גילוי חומרים מכניים זווית זמנית.

4.56 הקבלן יקים מערכת גילוי חומרים חשמליים זווית זמנית.

4.57 הקבלן יקים מערכת גילוי חומרים מגנטיים זווית זמנית.

4.58 הקבלן יקים מערכת גילוי חומרים אלקטרומגנטיים זווית זמנית.

4.59 הקבלן יקים מערכת גילוי חומרים אופטיים זווית זמנית.

4.60 הקבלן יקים מערכת גילוי חומרים אקוסטיים זווית זמנית.

4.61 הקבלן יקים מערכת גילוי חומרים סייסמיים זווית זמנית.

4.62 הקבלן יקים מערכת גילוי חומרים גיאולוגיים זווית זמנית.

4.63 הקבלן יקים מערכת גילוי חומרים מטאורולוגיים זווית זמנית.

4.64 הקבלן יקים מערכת גילוי חומרים אקלימיים זווית זמנית.

4.65 הקבלן יקים מערכת גילוי חומרים סביבתיים זווית זמנית.

4.66 הקבלן יקים מערכת גילוי חומרים אקולוגיים זווית זמנית.

4.67 הקבלן יקים מערכת גילוי חומרים ביולוגיים זווית זמנית.

4.68 הקבלן יקים מערכת גילוי חומרים כימיים זווית זמנית.

4.69 הקבלן יקים מערכת גילוי חומרים פיזיקליים זווית זמנית.

4.70 הקבלן יקים מערכת גילוי חומרים מכניים זווית זמנית.

4.71 הקבלן יקים מערכת גילוי חומרים חשמליים זווית זמנית.

4.72 הקבלן יקים מערכת גילוי חומרים מגנטיים זווית זמנית.

4.73 הקבלן יקים מערכת גילוי חומרים אלקטרומגנטיים זווית זמנית.

4.74 הקבלן יקים מערכת גילוי חומרים אופטיים זווית זמנית.

4.75 הקבלן יקים מערכת גילוי חומרים אקוסטיים זווית זמנית.

4.76 הקבלן יקים מערכת גילוי חומרים סייסמיים זווית זמנית.

4.77 הקבלן יקים מערכת גילוי חומרים גיאולוגיים זווית זמנית.

4.78 הקבלן יקים מערכת גילוי חומרים מטאורולוגיים זווית זמנית.

4.79 הקבלן יקים מערכת גילוי חומרים אקלימיים זווית זמנית.

4.80 הקבלן יקים מערכת גילוי חומרים סביבתיים זווית זמנית.

4.81 הקבלן יקים מערכת גילוי חומרים אקולוגיים זווית זמנית.

4.82 הקבלן יקים מערכת גילוי חומרים ביולוגיים זווית זמנית.

4.83 הקבלן יקים מערכת גילוי חומרים כימיים זווית זמנית.

4.84 הקבלן יקים מערכת גילוי חומרים פיזיקליים זווית זמנית.

4.85 הקבלן יקים מערכת גילוי חומרים מכניים זווית זמנית.

4.86 הקבלן יקים מערכת גילוי חומרים חשמליים זווית זמנית.

4.87 הקבלן יקים מערכת גילוי חומרים מגנטיים זווית זמנית.

4.88 הקבלן יקים מערכת גילוי חומרים אלקטרומגנטיים זווית זמנית.

4.89 הקבלן יקים מערכת גילוי חומרים אופטיים זווית זמנית.

4.90 הקבלן יקים מערכת גילוי חומרים אקוסטיים זווית זמנית.

4.91 הקבלן יקים מערכת גילוי חומרים סייסמיים זווית זמנית.

4.92 הקבלן יקים מערכת גילוי חומרים גיאולוגיים זווית זמנית.

4.93 הקבלן יקים מערכת גילוי חומרים מטאורולוגיים זווית זמנית.

4.94 הקבלן יקים מערכת גילוי חומרים אקלימיים זווית זמנית.

4.95 הקבלן יקים מערכת גילוי חומרים סביבתיים זווית זמנית.

4.96 הקבלן יקים מערכת גילוי חומרים אקולוגיים זווית זמנית.

4.97 הקבלן יקים מערכת גילוי חומרים ביולוגיים זווית זמנית.

4.98 הקבלן יקים מערכת גילוי חומרים כימיים זווית זמנית.

4.99 הקבלן יקים מערכת גילוי חומרים פיזיקליים זווית זמנית.

4.100 הקבלן יקים מערכת גילוי חומרים מכניים זווית זמנית.

מהנדס:	א. כהן ושות'
תאריך:	12.03.2024
קנה מידה:	1:50
גרסה:	3.2
מספר תכנית:	ARCH-2024-017
סטטוס:	להגשה
שם התכנית:	תוכנית קומת הכניסה
שם הפרויקט:	מוזיאון העיר – אגף חדש
כתובת:	רחוב המוזיאון 12, תל אביב
גוש/חלקה:	גוש 6912, חלקה 45
שלב:	היתר בנייה
קנה מידה:	1:50
תאריך:	12.03.2024
מספר

ნიშანი პიქტოგრამებით, ამობურცული ნიშნებით და ბრაილით
განთავსდება
მისაწვდომ ტუალეტებთან კარის მომიჯნავედ

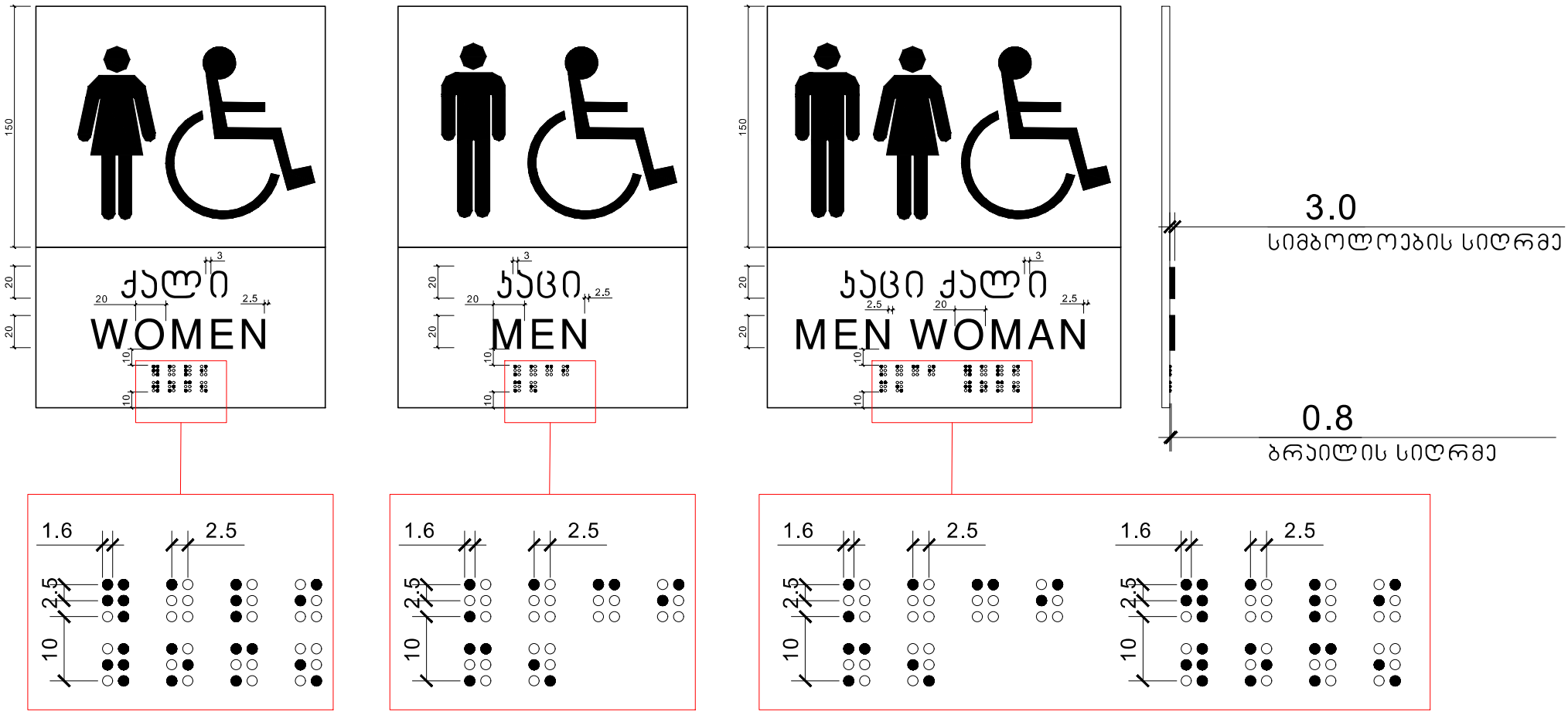

მისაწვდომობის
გეგმა

ობიექტი
მრავალფუნქციური
საცხოვრებელი
კომპლექსი

მისამართი
თბილისი
გორგასლის ქუჩა N40
ს.კ. 01.18.09.005.024

არქიტექტორი
ლ. ოქროპირიძე

კონსტრუქტორი
ზ. კიზირია

ექსპლიკაცია

პირობითი ნიშნები

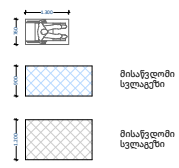

მოსატრიალებელი სივრცეები

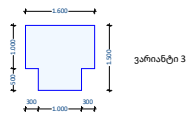

კარის წინ თავისუფალი სივრცე

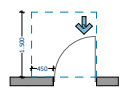

თავისუფალი სივრცე კართან მანევრირებისათვის
ანკამიანი კარი
წინიდან მისაწვდომი - გამოწევით გაღება

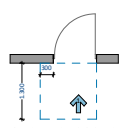

თავისუფალი სივრცე კართან მანევრირებისათვის
ანკამიანი კარი
წინიდან მისაწვდომი - მიწოლით გაღება

მენიშვნები

1. ნახაზი მომზადებული მისაწვდომობის სტანდარტების მიხედვით.

2. ზომები მოცემულია მილიმეტრებში.

3. იატაკის ზედაპირები მოეწყობა ისე, რომ იქნება მდგრადი, მყარი და არასრიალა.

4. განათების სამართავები ელექტრო გამანაწილებლები ელექტრო ჩამრთველები და დენსართები ტემპერატურის მარეგულირებები მოწყობილობების სამართავები წყალსადენი სისტემის მოწყობილობების მარეგულირებლები და დამცავი და ორმხრივი საკომუნიკაციო სისტემების სამართავები "ა" ტიპის ერთეულში მოეწყობა სტანდარტის 309-ე ქვეთავის შესაბამისად.

5. სინათლის ჩამრთველები ელექტრო ჩამრთველები დენსართები ტემპერატურის მარეგულირებლები ელექტრო გამანაწილებლები და უსაფრთხოების ან მიდასაკომუნიკაციო სისტემების სამართავები "ბ" ტიპის ერთეულებში მოეწყობა სტანდარტის 309.2 და 1104.1.1 ქვეთავების მიხედვით.

ნახაზი

ფურცლის ზომა
A2

მასშტაბი
1:200

ფურცლის ნომერი

თბილისი 2022 წ.

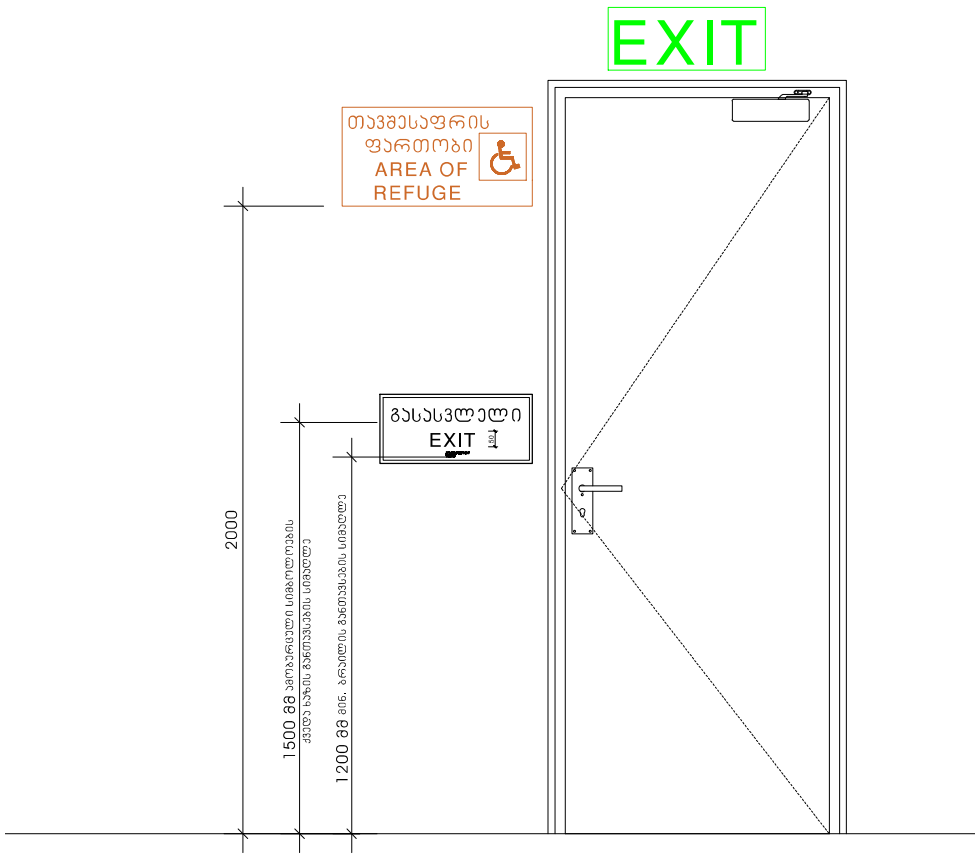

გასასვლელის განათებული ნიშანი

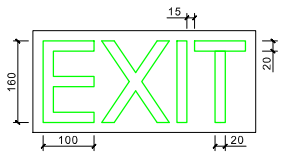

ნიშანი ამობურცული სიმბოლოებით და ბრაილით გზა-ყიბის მესასვლელთან და გარეთ გამავალ ყველა კართან

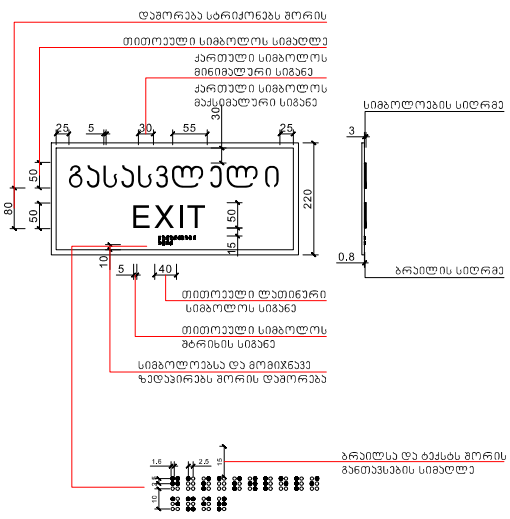

განათებული ნიშანი თავშესაფრის ფართობთან მიმავალ კართან

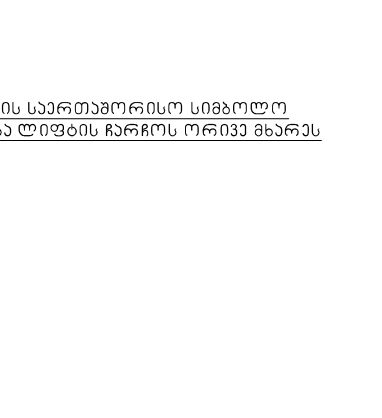

1:1,71

სასწრაფო სამედიცინო დახმარების საერთაშორისო სიმბოლო
(სიცოცხლის ვარსკვლავი) განთავსდება ლიფტის ჩარჩოს ორივე მხარეს

ნიშანი განთავსდება ლიფტის გამოსაძახებელ ღილაკთან

მასშტაბი: 1 : 5

მისაწვდომობის გეგმა

ობიექტი
მრავალფუნქციური საცხოვრებელი კომპლექსი

მისამართი
თბილისი
გორგასლის ქუჩა N40
ს.კ. 01.18.09.005.024

არქიტექტორი
ლ. ოქროპირიძე

კონსტრუქტორი
ზ. კიზირია

ექსპლიკაცია

პირობითი ნიშნები

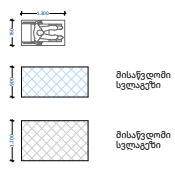

მოსატრიალებელი სივრცეები

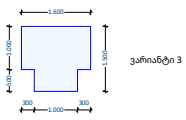

კარის წინ თავისუფალი სივრცე

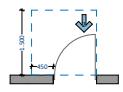

თავისუფალი სივრცე კართან მანევრირებისათვის ანგამიანი კარი
წინიდან მისაწვდომი - გამოწევით გაღება

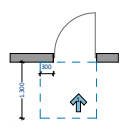

თავისუფალი სივრცე კართან მანევრირებისათვის ანგამიანი კარი
წინიდან მისაწვდომი - მიწოლით გაღება

შენიშვნები

1. ნახაზი მომზადებული მისაწვდომობის სტანდარტების მიხედვით.

2. ზომები მოცემულია მილიმეტრებში.

3. იატაკის ზედაპირები მოეწყობა ისე, რომ იქნება მდგრადი, მყარი და არასრიალა.

4. განათების სამართავები ელექტრო გამანაწილებლები ელექტრო ჩამრთველები და დენსართები ტემპერატურის მარეგულირებლები მოწყობილობების სამართავები წყალსადენი სისტემის მოწყობილობების მარეგულირებლები და დამცავი და ორმხრივი საკომუნიკაციო სისტემების სამართავები "ა" ტიპის ერთეულში მოეწყობა სტანდარტის 309-ე ქვეთავის შესაბამისად.

5. სინათლის ჩამრთველები ელექტრო ჩამრთველები დენსართები ტემპერატურის მარეგულირებლები ელექტრო გამანაწილებლები და უსაფრთხოების ან მიდასაკომუნიკაციო სისტემების სამართავები "ბ" ტიპის ერთეულებში მოეწყობა სტანდარტის 309.2 და 1104.1.1 ქვეთავების მიხედვით.

ნახაზი

ფურცლის ზომა
A2

მასშტაბი
1:200

ფურცლის ნომერი

თბილისი 2022 წ.