თბილისი ენერჯი

მიცკევიჩის ქ. №18ა, თბილისი 0194, საქართველო
+995 (32) 237 64 93; info@te.ge; www.te.ge

№ 02-13-102400-21
28 / 01 / 2022

მოქალაქე ზაზა ბასილაძეს

ბატონო ზაზა,

თქვენი 2021 წლის 21 დეკემბრის №02-13-102400-21 განცხადების პასუხად, რომელიც ეხება ქ. თბილისი, თენგიზ ჩანტლაძის ჩიხი N8, 8ა, 8ბ, 8გ; ახვლედიანის ქ.N8-ში მდებარე მიწის ნაკვეთზე (საკ.კოდი №01.19.16.001.300) დაგეგმილ სამშენებლო სამუშაოებთან დაკავშირებით კომპანიის პოზიციას გაცნობებთ, რომ აღნიშნულ საკადასტრო ერთეულს კვეთს შპს „თბილისი ენერჯის“ მოქმედი მიწისზედა D=80 მმ-იანი და D=100 მმ-იანი საშუალო წნევის გაზსადენები.

კომპანია თანახმაა განახორციელოთ დაგეგმილი სამშენებლო სამუშაოები, თუ აღნიშნულ მილსადენებთან მიმართებაში დაცული იქნება ტექნიკური რეგლამენტით გათვალისწინებული პირობები, კერძოდ: მშენებლობის შედეგად არ უნდა შეიზღუდოს გაზსადენის ტექნიკური მონიტორინგის პროცესი, საჭიროების შემთხვევაში მისი შესაბამისი მომსახურების შესაძლებლობა და სამუშაოების წარმოებისას არ უნდა მოხდეს მილსადენის დაზიანება.

მოთხოვნის თანახმად გიგზავნით ბეჭდით დამოწმებულ გენგეგმას.

დანართი: დამოწმებული გენგეგმა-1 ფურცელი.

პატივისცემით,

გიგლა თამაზაშვილი
დირექტორი ტექნიკურ საკითხებში

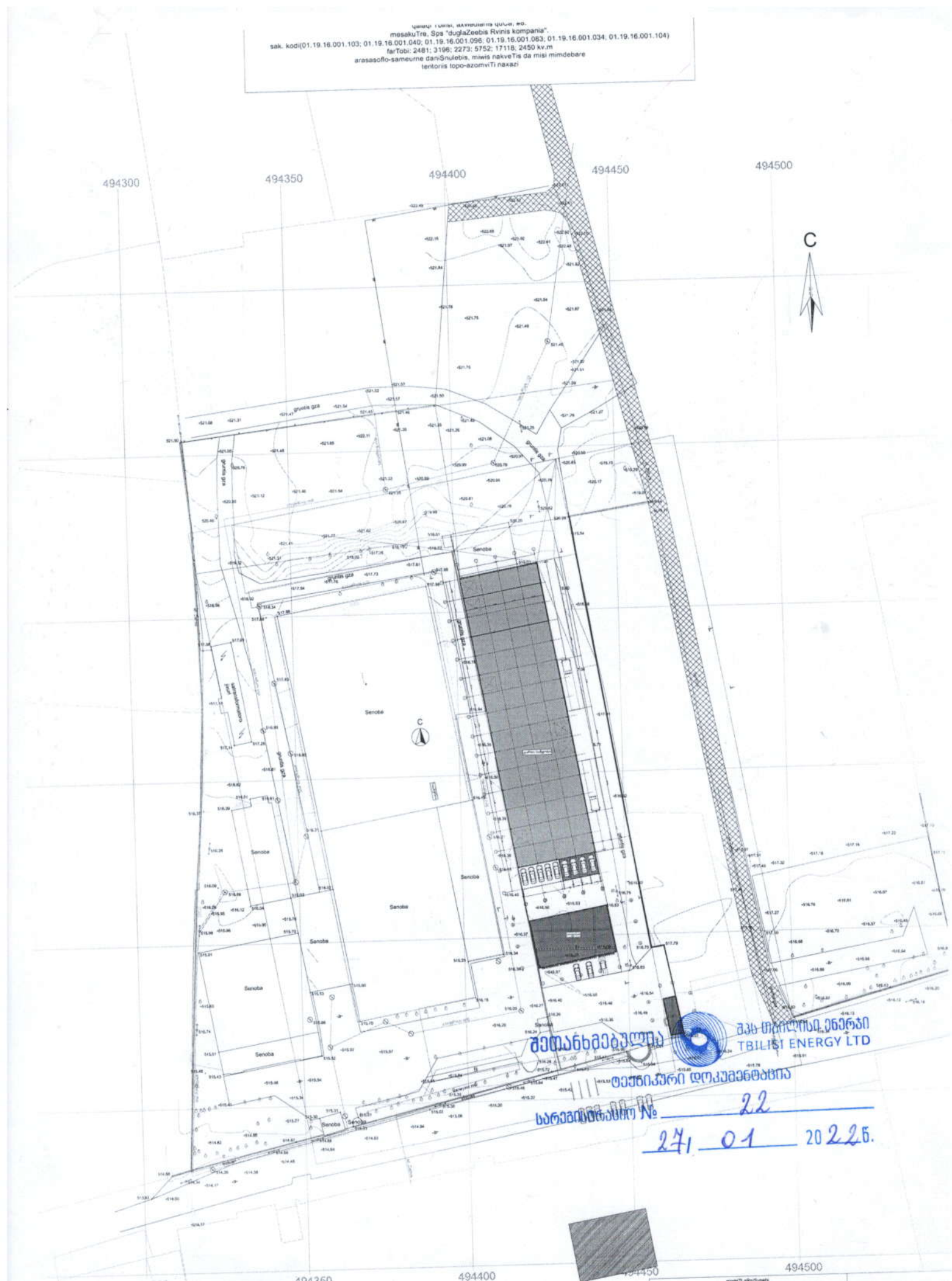

mesakuTre. Sps "duglaZeebis Rvinis kompania".
sak. kodi(01.19.16.001.103; 01.19.16.001.040; 01.19.16.001.096; 01.19.16.001.083; 01.19.16.001.034; 01.19.16.001.104)
farTobi: 2481; 3196; 2273; 5752; 17118; 2450 kv.m
arasasoflo-sameurne daniSnulebis, miwis nakveTis da misi mimdebare
teritoriis topo-azomviTi naxazi

შეთანხმებულია
შპს თბილისის ენერგი
TBILISI ENERGY LTD
ტექნიკური დოკუმენტაცია
სარეგისტრაციო № 22
27 01 2022წ.

№0621-0590155 D 28 12 2021

ბატონ ზაზა ბასილაძეს
ელ-ფოსტა: groupbmg@yahoo.com
ტელეფონი: 599 65 37 88

ბატონო ზაზა,

შპს „ჯორჯიან უოთერ ენდ ფაუერმა“ (შემდგომში „კომპანია“) განიხილა თქვენი განცხადება („კომპანიაში“ რეგისტრირებული IN21-0588009, დათარიღებული 21/12/2021წ.) ჩანტლაძის ჩიხი N8-ში (ს/კ 01.19.16.001.300) მშენებლობის გენ. გეგმის შეთანხმების შესახებ.

გაცნობებთ, რომ ზემოაღნიშნულ მიწის ნაკვეთზე გაედინება „კომპანიის“ ბალანსზე რიცხული წყალარინების D=200 მმ-იანი და D=400 მმ-იანი ქსელები, რომელთა მიმართ დაცული უნდა იყოს საქართველოში მოქმედი სამშენებლო ნორმებით და წესებით დადგენილი მოთხოვნები.

თქვენს მიერ წარმოდგენილი გენ. გეგმა შეთანხმებულია „კომპანიის“ შესაბამის სამსახურთან. „კომპანია“ არ არის წინააღმდეგი განახორციელოთ სამშენებლო სამუშაოები წარმოდგენილი გენ. გეგმის შესაბამისად.

მშენებლობის ნებართვის გაცემის აუცილებელ წინა-პირობას წარმოადგენს ქსელის მომსახურების საჭიროების ან დაზიანების შემთხვევაში „კომპანიის“ შესაბამისი სამსახურების წარმომადგენლებს, დღე-ღამის ნებისმიერ დროს მიეცეთ საშუალება ტერიტორიაზე შესვლისა და მძიმე სპეცტექნიკის გამოყენებით სამუშაოების ჩატარების.

ასევე გაცნობებთ, რომ საპროექტო ტერიტორიაზე შესაძლებელია გადიოდეს კერძო მფლობელობაში არსებული წყალსადენ-წყალარინების ქსელები, რომელთა შესახებ ,,კომპანია“ ინფორმაციას არ ფლობს.

ქსელის დაზიანების თავიდან აცილების მიზნით, სამუშაოების დაწყების წინ გთხოვთ, დაუკავშირდეთ ,,კომპანიის“ წარმომადგენელს:

ისანი-სამგორის ბიზნეს ცენტრის მენეჯერი ლევან ქურდიანი. ტელ: 591 05 15 25.

დანართი: საპროექტო დოკუმენტაცია - 1 (ერთი) ფურცელი

პატივისცემით,

გიორგი სვანიშვილი
კომერციული დირექტორი

შემსრულებელი: ჯ. ჩაჩხალია; ლ. გაგნიძე
კონტაქტი: jchachkhalia@gwp.ge; 293 11 11 (21 02)

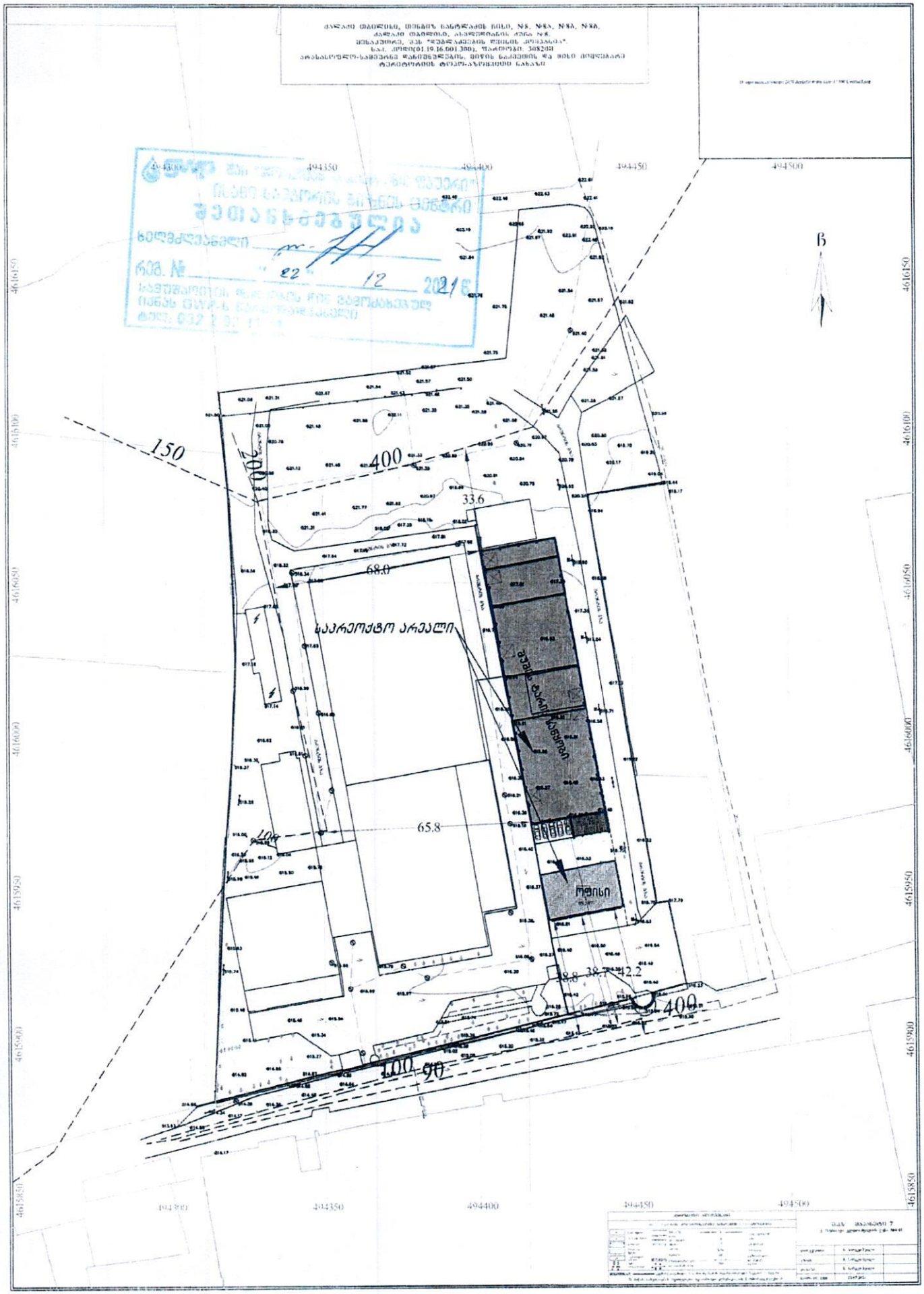
150
400
33.6
68.0
65.8
100
400
100
90
38.8
38.7
12.2
საკარეჯეტო არეალი
ოფისი

შ.პ.ს „დემე

კონსტრუქციული ნაწილი

ქ.რუსთავი

2021 წელი

ᲬᲔᲠᲢᲘᲚᲝᲕᲐᲜᲘ ᲡᲐᲫᲘᲠᲙᲕᲚᲔᲑᲘᲡ ᲒᲐᲜᲚᲐᲑᲔᲑᲘᲡ ᲒᲔᲒᲛᲐ ᲦᲔᲠᲫᲔᲑᲨᲘ 1-9

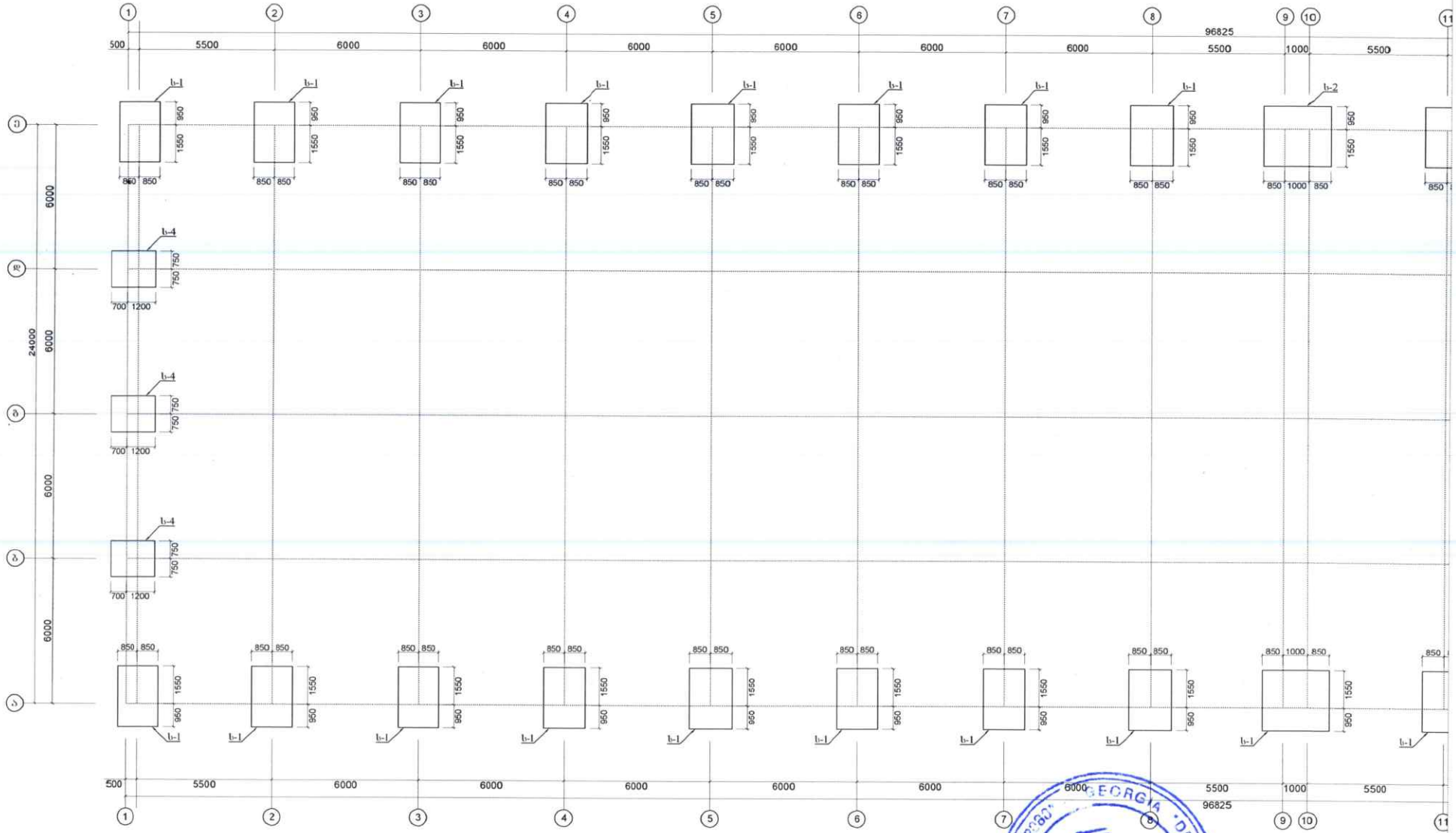

	შპს "დეკი"	ქ. რუსთავი		2022	A 4
		დამკვეთი: შპს "ღუდაბრეკის ღვინის კომპანია"		სტადია	მასშტაბი
ხელმძღვანელი	ლ. ხვედელიანი	მშენებლობის ადგილი: ქ. თბილისი, ო. ჩარქვიანის ჩიხი N8		ს.კ 01.19.16.001.300	
კონსტრუქტორი	რ. აბდუშელიშვილი	ნახაზის დასახელება: მიწის ტარის საწერები		ფურცელი	ფურც-ბი
		ნახაზი შესრულებულია სახანძრო ავტომობილების გაანგარიშების გეგმის			

შპს "დეკი" GEORGIA "DEKI" LTD * 413292955 *

ᲕᲔᲠᲢᲘᲚᲝᲕᲐᲜᲘ ᲡᲐᲫᲘᲠᲙᲕᲚᲔᲑᲘᲡ ᲒᲐᲜᲚᲐᲑᲔᲑᲘᲡ ᲒᲔᲒᲛᲐ ᲦᲔᲠᲫᲔᲑᲨᲘ 10-18

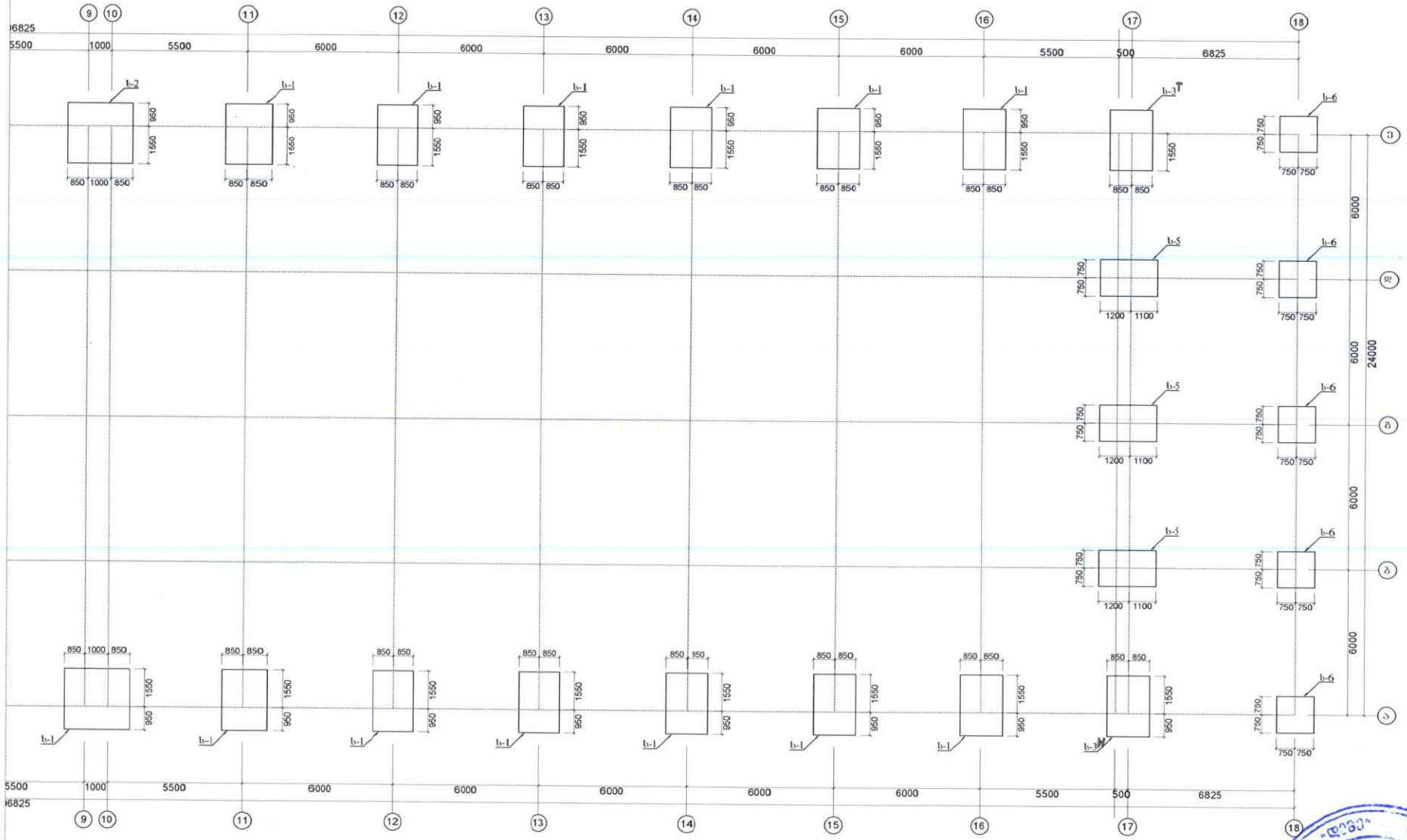

შპს "ჯეოსერვისი"		ა. ფოფხაძე	2022	A 4
		ახალქალაქი შპს "ჯეოსერვისის ღონის კომპანია"	სტადია	მასშტაბი
დირექტორი	ვ. ჩიქვანი	მშენებლობა: ქ. ახალქალაქი, ა. ჩანტლაძის ჩიხი N8	ს/კ 01.19.16.001.3	
კონსტრუქტორი	რ. ბაბუშვილი	ობიექტი: მრავალბინიანი საცხოვრებელი სახლი	ფურცელი	ფურცლები
		ვერტიკალური საძირკვლების განლაგების გეგმა		

GEORGIAN ENGINEERING LTD * 416292951 *

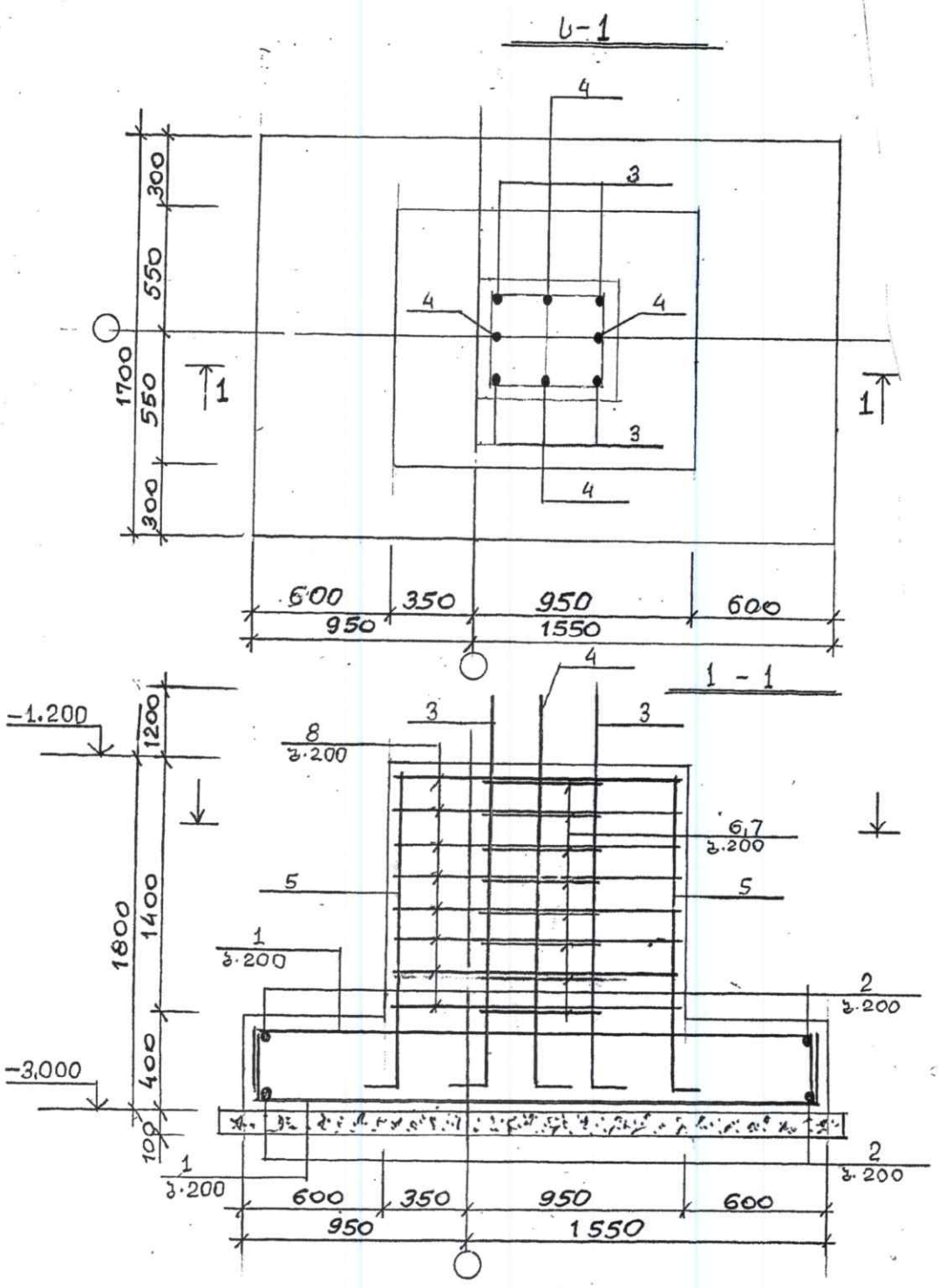

შპს "დემე"			ქ. რუსთავი	2022	A 4
			დამკვეთი: შპს "დუგლაძეების ღვინის კომპანია"	სტადია.	მასშტაბი.
დირექტორი	ლ. ხელია		მისამართი: ქ. თბილისი. თ. ჩანტლაძის ჩიხი №8	სკ 01.19.16.001.პოდ	
კონსტრუქტორი	რ. აბდუშელიშვილი		ობიექტი: მინის ტარის საწყობი	ფურცელი	ფურც-ბი

2-2

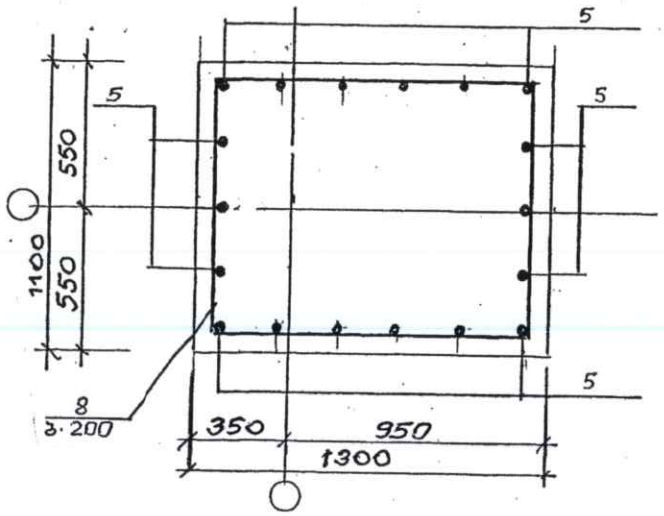

№	ესკიზი
1	2
1	320, 2420, 320
2	320, 1620, 320
3	200, 2900
4	200, 2900
5	200, 1700
6	420, 600, 520, 500
7	340, 420, 340, 420
8	1220, 1100, 1020, 1300

არმატურის ხარჯი 1 ელემენტზე

ნომ.	ჯოზ.	ესკიზი	ჯამური	სიგრძე	რაოდ.	ხვედრითი წონა	წონა (კგ)	
							ერთ.	ჯამ
1	2	3	4	5	6	7	8	9
ს-1	1		ф16 AIII	3060	18	55,1	1,6	88,2
	2		ф16 AIII	2260	26	58,8	1,6	94,1
	3		ф22 AIII	3100	4	12,4	3,0	37,2
	4		ф20 AIII	3100	4	12,4	2,47	30,7
	5		ф16 AIII	1900	18	34,2	1,6	54,8
	6		ф8 AI	2040	8	16,4	0,395	6,5
	7		ф8 AI	1520	8	12,2	0,395	4,9
	8		ф6 AI	2640	8	21,2	0,222	4,7
		ჯამი AIII						305,0
		ჯამი AI						16,1
		სულ						321,1
		ბეტონი B25						3,7 მ³
		ბეტონი B7.5						0,56 მ³

შპს "დემე"			ქ. რუსთავი	2022	A 4
			დამკვეთი: შპს "დუგლაძეების ღვინის კომპანია"	სტადია.	მასშტაბი.
დირექტორი	ლ. ხელაძე		მისამართი: ქ. თბილისი. თ. ჩანტლაძის ნიხი №8	სკ 01.19.16.001.300	
კონსტრუქტორი	რ. აბდუშელიშვილი		ობიექტი: მინის ტარის საწყობი	ფურცელი	ფურც-ბი

2-2

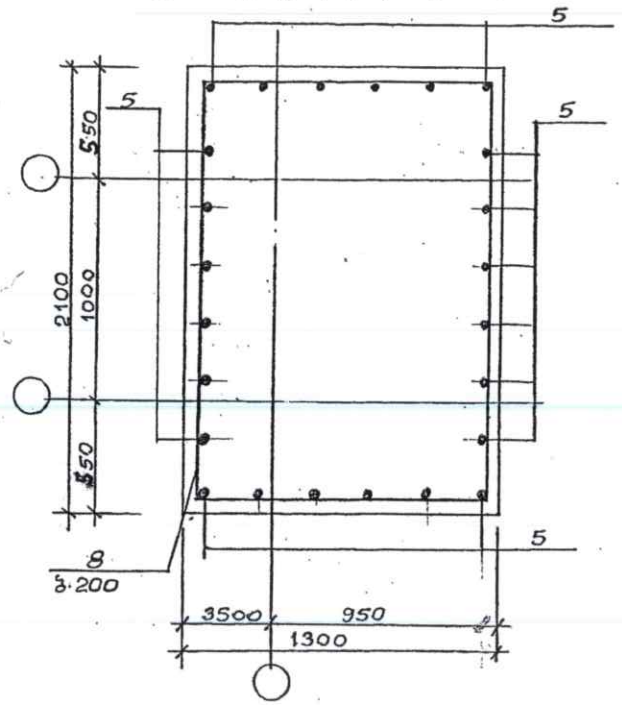

№№	ესკიზი
1	2
1	320 2400 320
2	320 2600 320
3	200 2900
4	200 2900
5	200 1700
6	420 600 520 500
7	340 420 340 420
8	1220 2120 2040 1300

ამასლების ხარჯი 1 ელემენტზე

ელემ.	პოზ.	ესკიზი	ჯვეთი	სიგრძე	რაოდ.	საერთო სიგრძე	წონა (კგ) ერთ.	წონა (კგ) სულ
1	2	3	4	5	6	7	8	9
ბ-2	1		ф16 AIII	3040	28	85,2	1,60	136,4
	2		ф16 AIII	3240	26	84,3	1,60	134,9
	3		ф22 AIII	3100	8	24,8	3,00	74,4
	4		ф20 AIII	3100	8	24,8	2,47	61,3
	5		ф16 AIII	1900	24	45,6	1,60	73,0
	6		ф8 AI	2040	16	32,7	0,395	13,0
	7		ф8 AI	1520	16	24,4	0,395	9,7
	8		ф6 AI	6680	8	53,5	0,222	11,9
		ჯამი AIII						480,0
		ჯამი AI						34,6
		სულ						514,5
		ბეტონი B25						6,42 მ³
		ბეტონი B7.5						0,8 მ³

შპს "დემე"			ქ. რუსთავი	2022	A 4
			დამკვეთი: შპს "დუგლაძეების ღვინის კომპანია"	სტადია.	მასშტაბი.
დირექტორი	ლ. ხელია		მისამართი: ქ. თბილისი. თ. ნანტლაძის ჩიხი №8	სკ 01.19.16.001.300	
კონსტრუქტორი	რ. აბდუშელიშვილი		ობიექტი: მინის ტარის საწყობი	ფურცელი	ფურც-ბი

GEORGIA "DEMI" * 416282951 * LTD

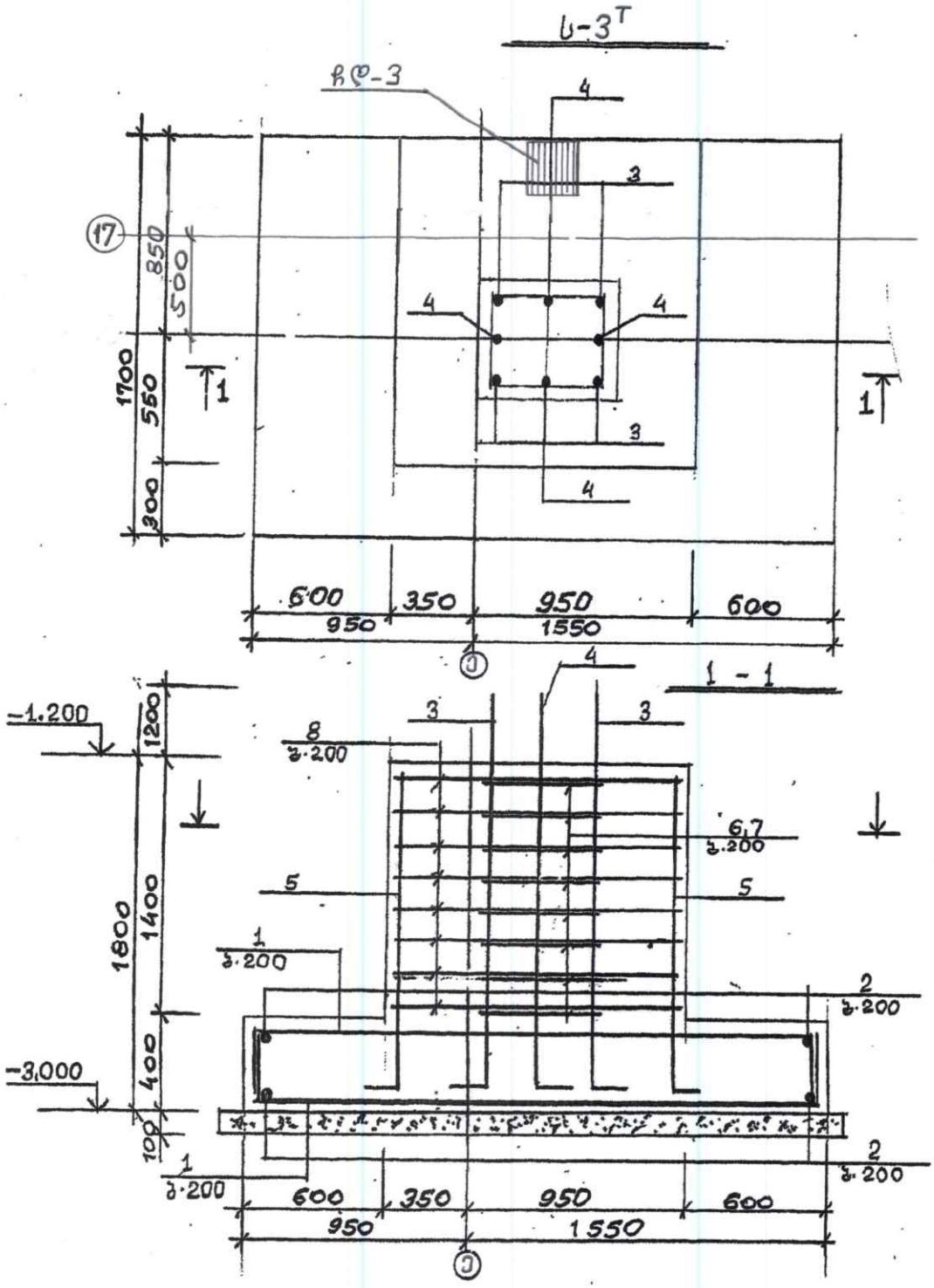

შპს "დემე"			ქ. რუსთავი	2022	A 4
			დამკვეთი: შპს "დუგლაძეების დვინის კომპანია"	სტადია.	მახშტაბი.
დირექტორი	ლ. ხელაია		მისამართი: ქ. თბილისი, თ. ჩანტლაძის ჩიხი №8	სკ 01.19.16.001.300	
კონსტრუქტორი	რ. აბდუშელიშვილი		ობიექტი: მინის ტარის საწყობი	ფურცელი	ფურც-ბი

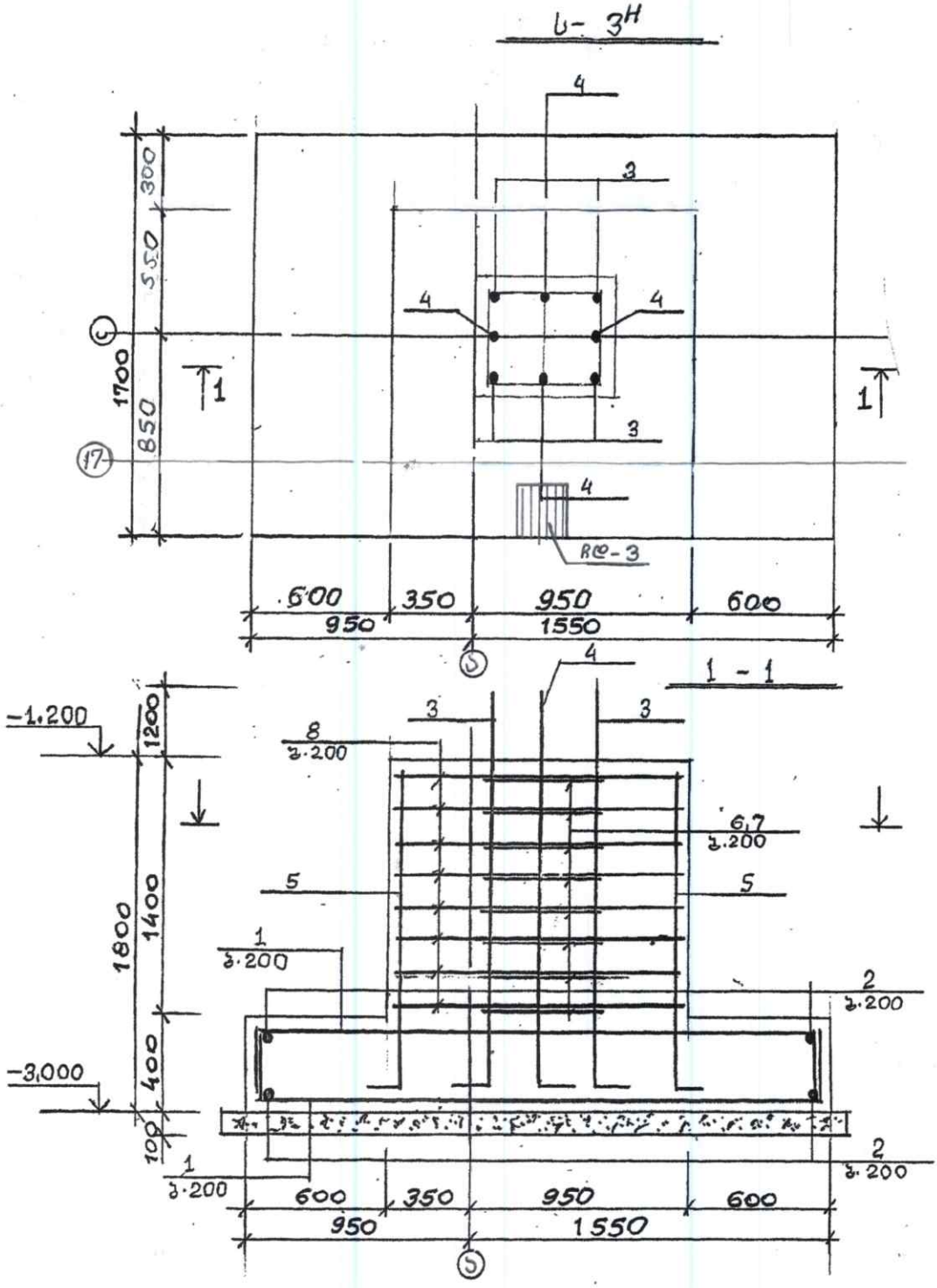

შპს "დემე"			ქ. რუსთავი	2022	A 4
			დამკვეთი: შპს "დუგლაძეების დვინის კომპანია"	სტადია.	მასშტაბი.
დირექტორი	ლ. ხელია		მისამართი: ქ. თბილისი. თ. ჩანტლაძის ჩიხი №8	სკ 01.19.16.001.300	
კონსტრუქტორი	რ. აბდუშელიშვილი		ობიექტი: მინის ტარის საწყობი	ფურცელი	ფურც-ბი

2-2

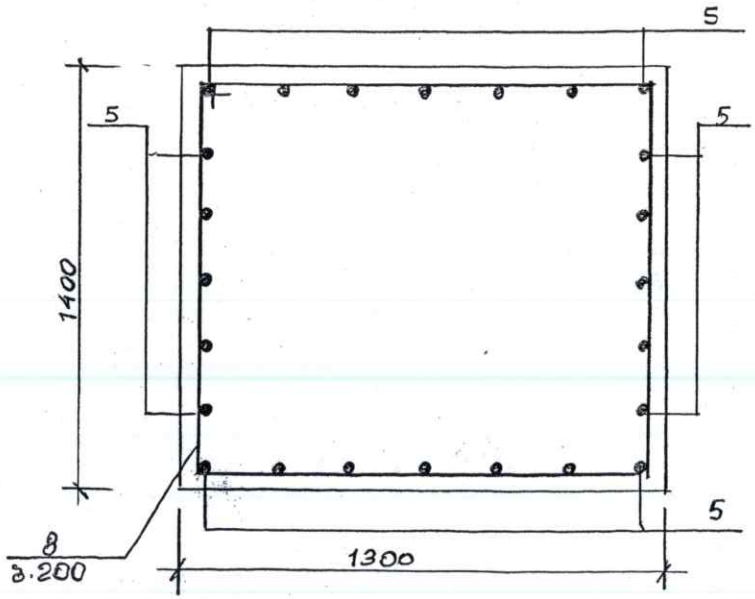

ძალოვების ხარჯი 1 ელემენტზე

ელემ.	პოზ.	ესკიზი	ჯამური	სიგრძე	რაოდ.	საერთო სიგრძე	წონა (კგ)	
							ერთ.	ხულ
1	2	3	4	5	6	7	8	9
ს-3Н	1		ф16 AIII	3060	18	55,1	1,6	88,2
	2		ф16 AIII	2260	26	58,8	1,6	94,1
	3		ф22 AIII	3100	4	12,4	3,0	37,2
	4		ф20 AIII	3100	4	12,4	2,47	30,7
	5		ф16 AIII	1900	24	45,6	1,6	73,0
	6		ф8 AI	2040	8	16,4	0,395	6,5
	7		ф8 AI	1520	8	12,2	0,395	4,9
	8		ф6 AI	5240	8	41,92	0,222	9,3
		ჯამი AIII						323,2
		ჯამი AI						20,7
		ხულ						343,9
		ბეტონი B25						4,25 მ³
		ბეტონი B7,5						0,56 მ³

№	ესკიზი
1	2
1	320 — 2420 — 320
2	320 — 1620 — 320
3	200 — 2900
4	200 — 2900
5	200 — 1700
6	420 — 600 / 520 — 500
7	340 — 420 / 340 — 420
8	1220 — 1400 / 1320 — 1300

შპს "დემე"			ქ. რუსთავი	2022	A4
			დამკვეთი: შპს "ჯეელაძეების ლვინის კომპანია"	სტადია	მასშტაბი
დირექტორი	ლ. ხელია		მისამართი: ქ. თბილისი, ი. წანტლაძის ჩიხი №8	ხ.კ 01.19.16.001.300	
კონსტრუქტორი	რ. აბდუშელიშვილი		ობიექტი: მინის ტარის საწყობი	ფურცელი	ფურც-ბი

2-2

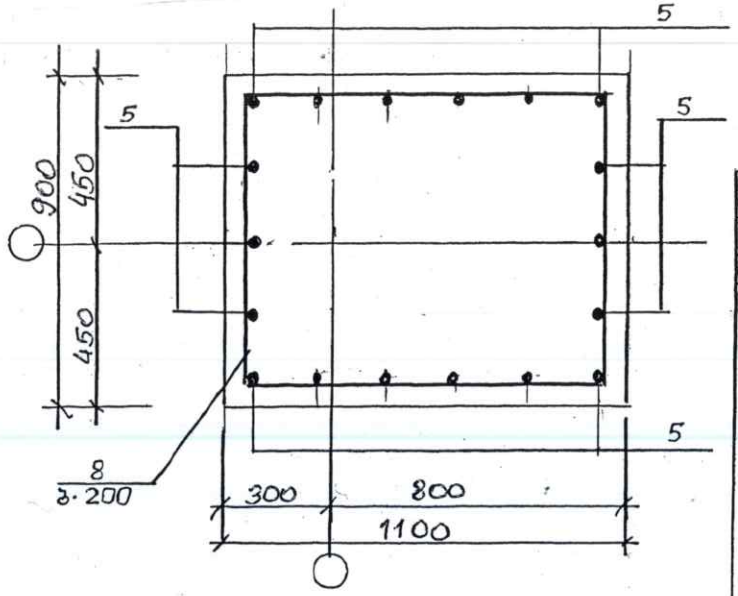

არმატურის ხარჯი 1 ელემენტზე

მარკა	პოზ.	ესკიზი	ჩვეთი	სიგრძე	რაოდ.	საერთო სიგრძე	წონა (კგ)	
							ერთ.	ხულ
1	2	3	4	5	6	7	8	9
ს-4	1		ϕ16 AIII	24.0	6	39,1	1,6	62,5
	2		ϕ16 AIII	0	20	40,8	1,6	65,3
	3		ϕ20 AIII	3100	4	12,4	2,47	30,7
	4		ϕ18 AIII	3100	4	12,4	2,0	24,8
	5		ϕ16 AIII	1900	18	34.2	1,6	54,8
	6		ϕ8 AI	1640	8	13,2	0,395	5,2
	7		ϕ8 AI	1240	8	10,0	0,395	4,0
	8		ϕ6 AI	3840	8	30,8	0,222	6,9
		ჯამი	AIII					238,1
		ჯამი	AI					16,1
		ხულ	ჯამი					254,2
		ბეტონი	B25					2,53 მ³
		ბეტონი	B7,5					0,40 მ³

№	ესკიზი
1	2
1	320, 1800, 320
2	320, 1400, 320
3	200, 2900
4	200, 2900
5	200, 1700
6	320, 500, 420, 400
7	270, 350, 270, 350
8	820, 1100, 1020, 900

შპს "დემე"			ქ. რუსთავი	2022	A4
			დამკვეთი: შპს "ჯეოლაინვესტის ლეონის კომპანია"	სტადია	მასშტაბი
დირექტორი	ლ. ხელია		მისამართი: ქ. თბილისი თ. ჩანტლაძის ჩიხი №8	სკ 01.19.16.001.300	
კონსტრუქტორი	რ. აბდუშელიშვილი		ობიექტი: მინის ტარის საწყობი	ფურცელი	ფურც-ბი

ს-4

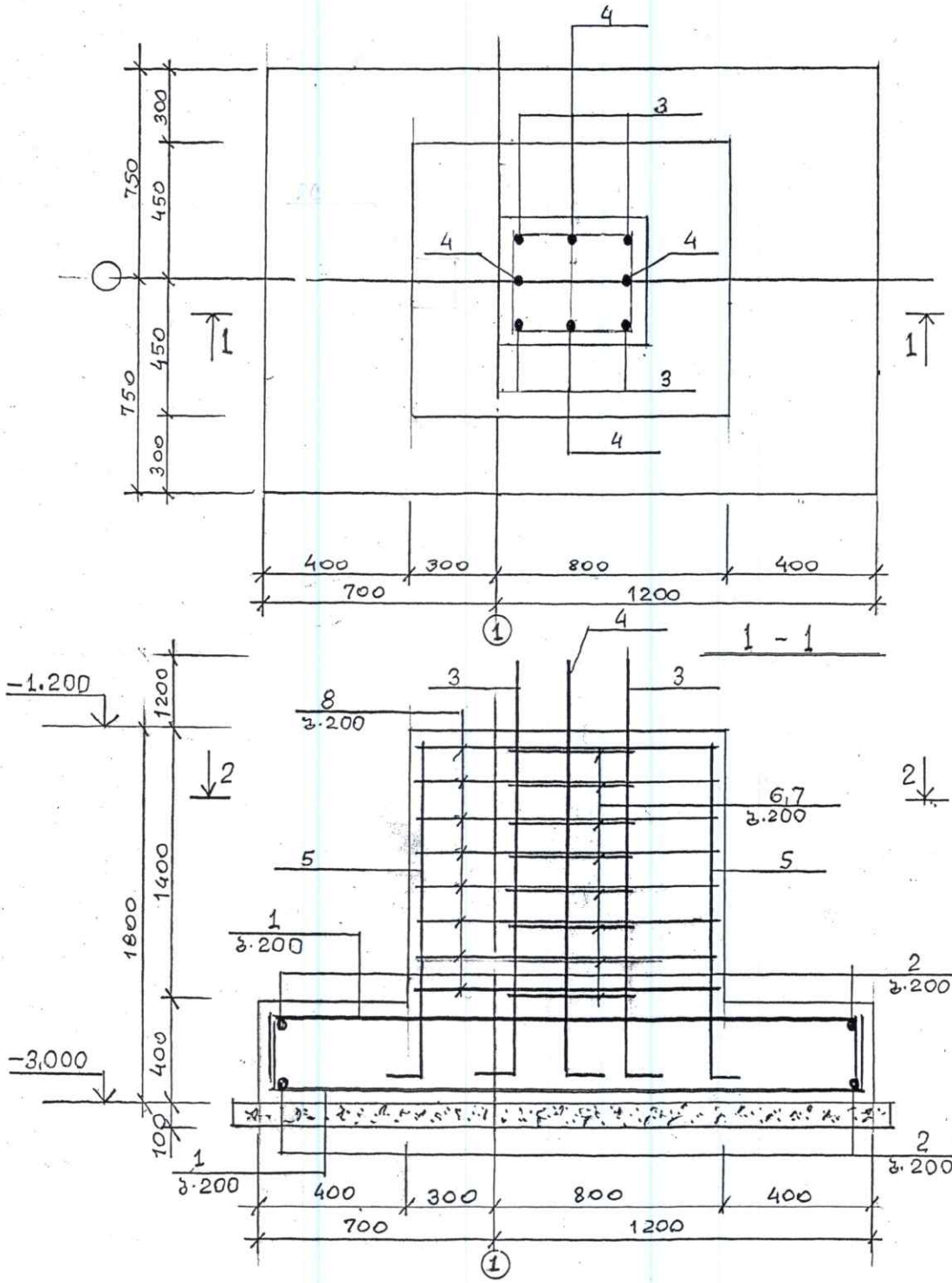

შპს "დემე"		ქ. რუსთავი	2022	A 4
		დამკვეთი: შპს "დუგლაძეების დენინის კომპანია"	სტადია.	მასშტაბი.
დირექტორი	ლ. ხელია	მისამართი: ქ. თბილისი, თ. ჩანტლაძის ჩიხი №8	სკ 01.19.16.001.300	
კონსტრუქტორი	რ. აბდუშელიშვილი	ობიექტი: მინის ტარის საწყობი	ფურცელი	ფურც-ბი

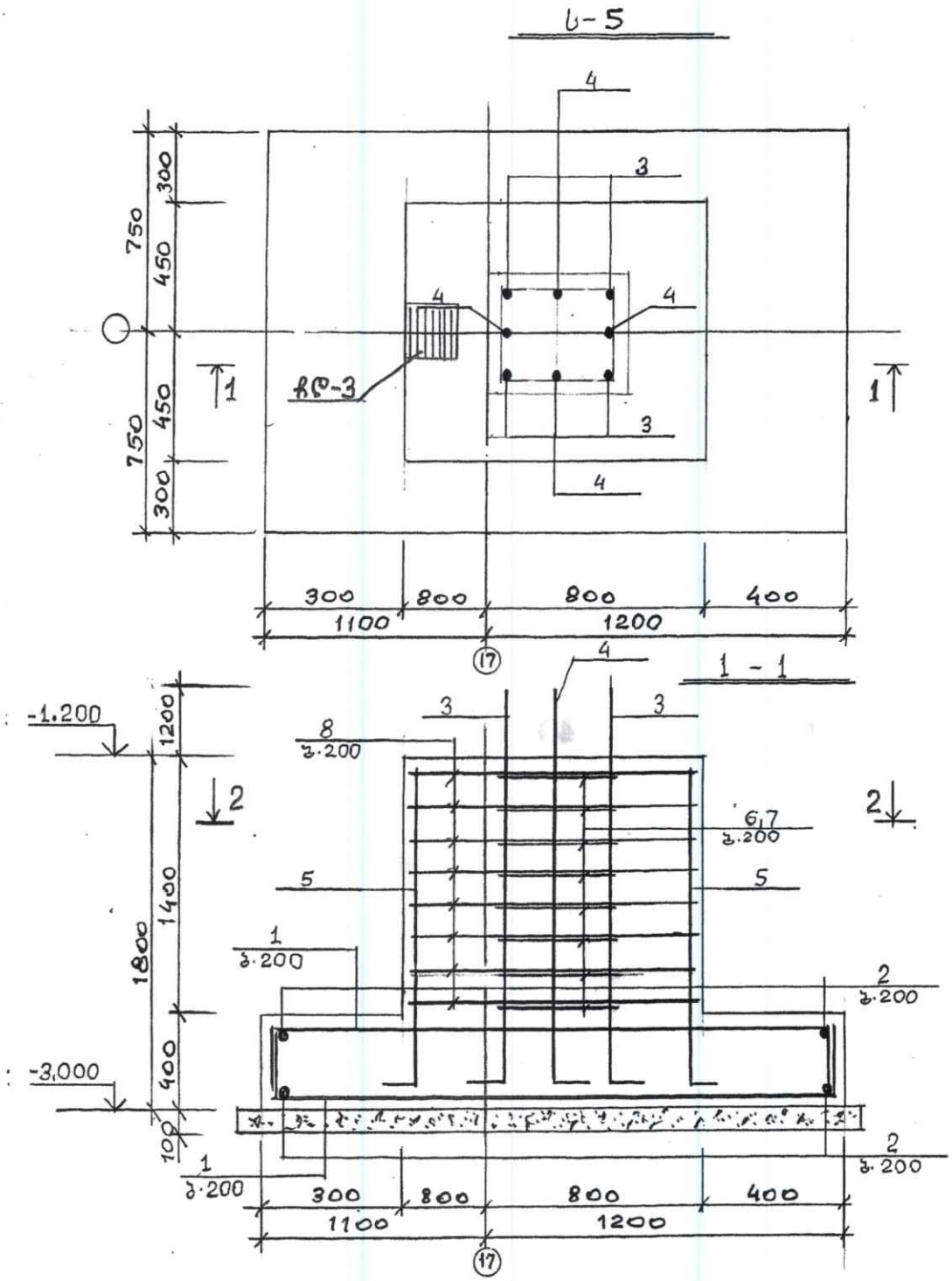

შპს "დემე"			ქ. რუსთავი	2022	A 4
			დამკვეთი: შპს "დუგლაძეების დვინის კომპანია"	სტადია.	მას'შტაბი.
დირექტორი	ლ. ხელია		მისამართი: ქ. თბილისი, თ. ჩანტლაძის ჩიხი №8	სკ 01.19.16.001.300	
კონსტრუქტორი	რ. აბდუშელიშვილი		ობიექტი: მინის ტარის საწყობი	ფურცელი	ფურცლები

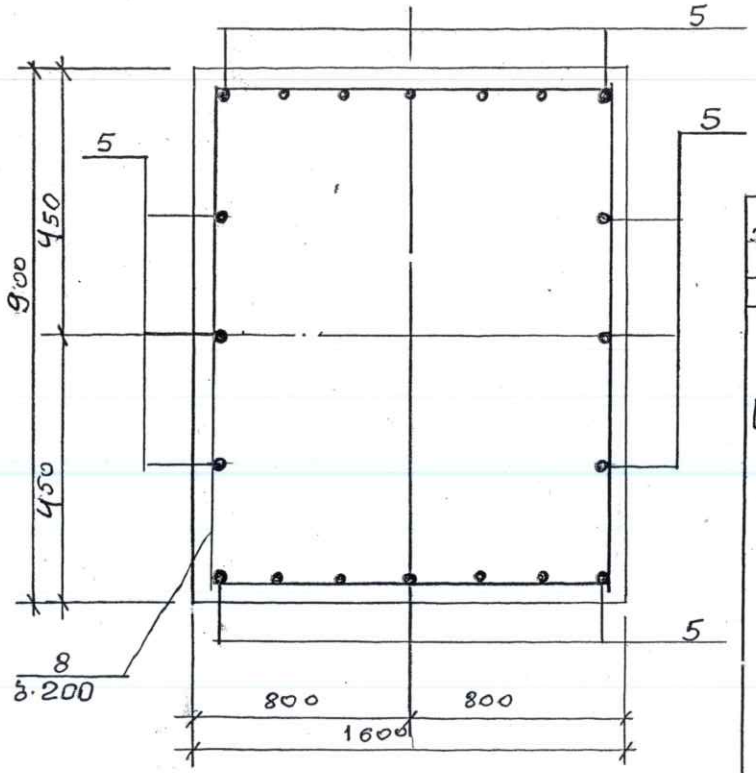

2-2

ძალოვანის ხანძი 1 ელემენტზე

№№	პოზ.	ესკიზი	ჯვეთი	სიგრძე	რაოდ.	საერთო სიგრძე	წონა (კგ)	
							ერთ.	ხულ
1	2	3	4	5	6	7	8	9
δ-5	1		ф16 AIII	2820	16	45,5	1,6	72,8
	2		ф16 AIII	2040	22	44,9	1,6	71,9
	3		ф20 AIII	3100	4	12,4	2,47	30,7
	4		ф18 AIII	3100	4	12,4	2,0	24,8
	5		ф16 AIII	1900	20	38,0	1,6	60,8
	6		ф8 AI	1640	8	13,2	0,395	5,2
	7		ф8 AI	1240	8	10,0	0,395	4,0
	8		ф6 AI	2340	8	22,8	0,222	5,1
		ჯამი	AIII					261,0
		ჯამი	AI					14,3
		ხულ	ჯამი					275,3
		ბეტონი	B25					3,40 მ³
		ბეტონი	B7,5					0,47 მ³

№№	ესკიზი
1	2
1	320 — 2200 — 320
2	320 — 1400 — 320
3	200 — 2900
4	200 — 2900
5	200 — 1700
6	500 / 320 — 420 — 400
7	270 — 350 / 270 — 350
8	900 — 1600 / 1520 — 900

შპს "დემე"		ქ. რუსთავი		2022	A4
		დამკვეთი: შპს "ფულადაძეების ღვინის კომპანია"		სტადია	მასშტაბი
დირექტორი	ლ. ხელია	მისამართი: ქ. თბილისი, თ. წანტელაძის ჩიხი №8		ს/კ 01.19.16.001.300	
კონსტრუქტორი	რ. აბდუშელიშვილი	ობიექტი: ბინის ტარის საწყობი		ფურცელი	ფურც-ბი

GEORGIA LTD * 416292951 *

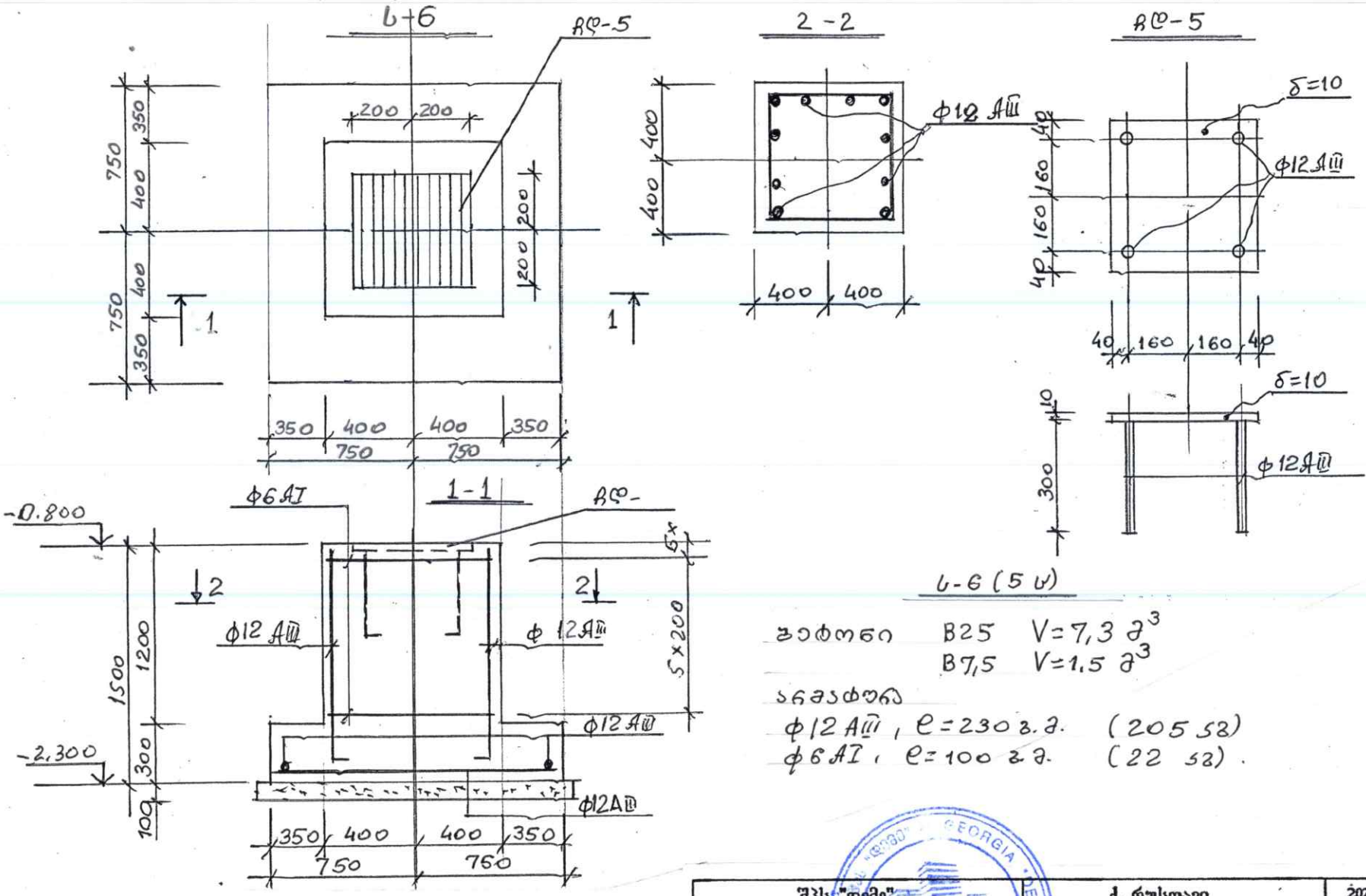

ბ-ბ (5 ც)

ბეტონი B25 V=7,3 მ³
B7,5 V=1.5 მ³

არმატურა
ф12 AIII, ℓ=230 ც.მ. (205 ც)
ф6 AI, ℓ=100 ც.მ. (22 ც).

შპს "დემე"			ქ. რუსთავი	2022	A 4
			დამკვეთი: შპს "დუღლაძეების ღვინის კომპანია"	სტადია.	მას'შტაბი.
დირექტორი	ლ. ხელია		მისამართი: ქ. თბილისი. თ. წანტლაძის ჩიხი №8	სკ 01.19.16.001.3.ტ-0	
კონსტრუქტორი	რ. აბდუშელიშვილი		ობიექტი: მინის ტარის საწყობი	ფურცელი	ფურც-ბი
			ბ-ბ		

ლენტური საძირკველი (ცოკოლის) განლაგების გეგმა ღერძებში 1-9

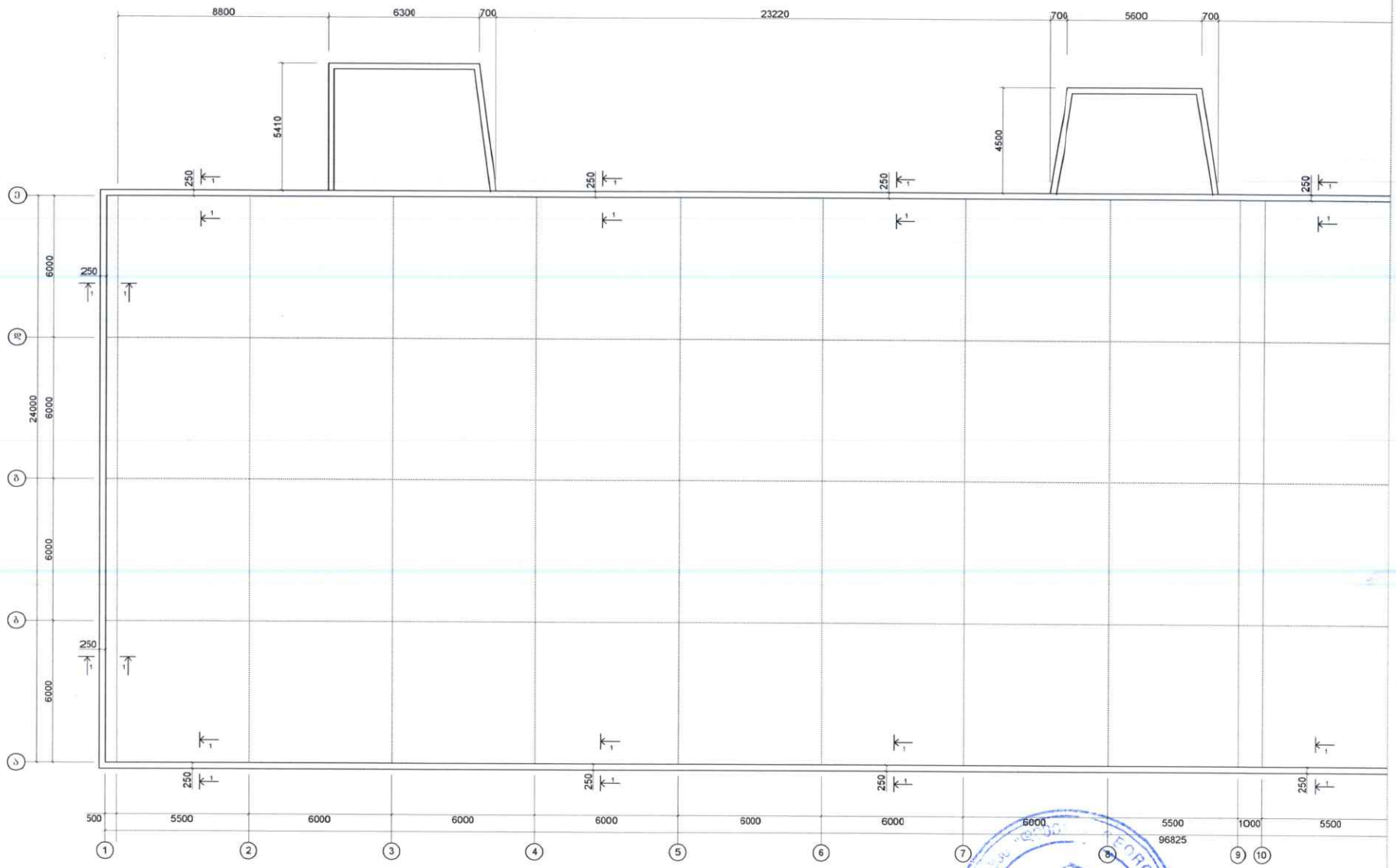

შპს "დემე"		ქ. ბუსთაფი		2022	A 4
		დაწესებულ შპს "ხიდლაძეების ღვინის კომპანია"		სტადია	მასშტაბი
დირექტორი	ლ. ხვედა	მისამართი: ქ. ხიდლაძე, ი. ჩანტლაძის ნომი N8		სპ 01.19.16.001.083	
კონსტრუქტორი	რ. აბდუშელიშვილი	ობიექტის: ღვინის ტარის საწყობი		ფურცელი	ფურცლები
		ლენტური საძირკვლის განლაგების გეგმა			

ლენტური საძირკველი (ცოკოლის) განლაგების გეგმა ღერძებში 10-18

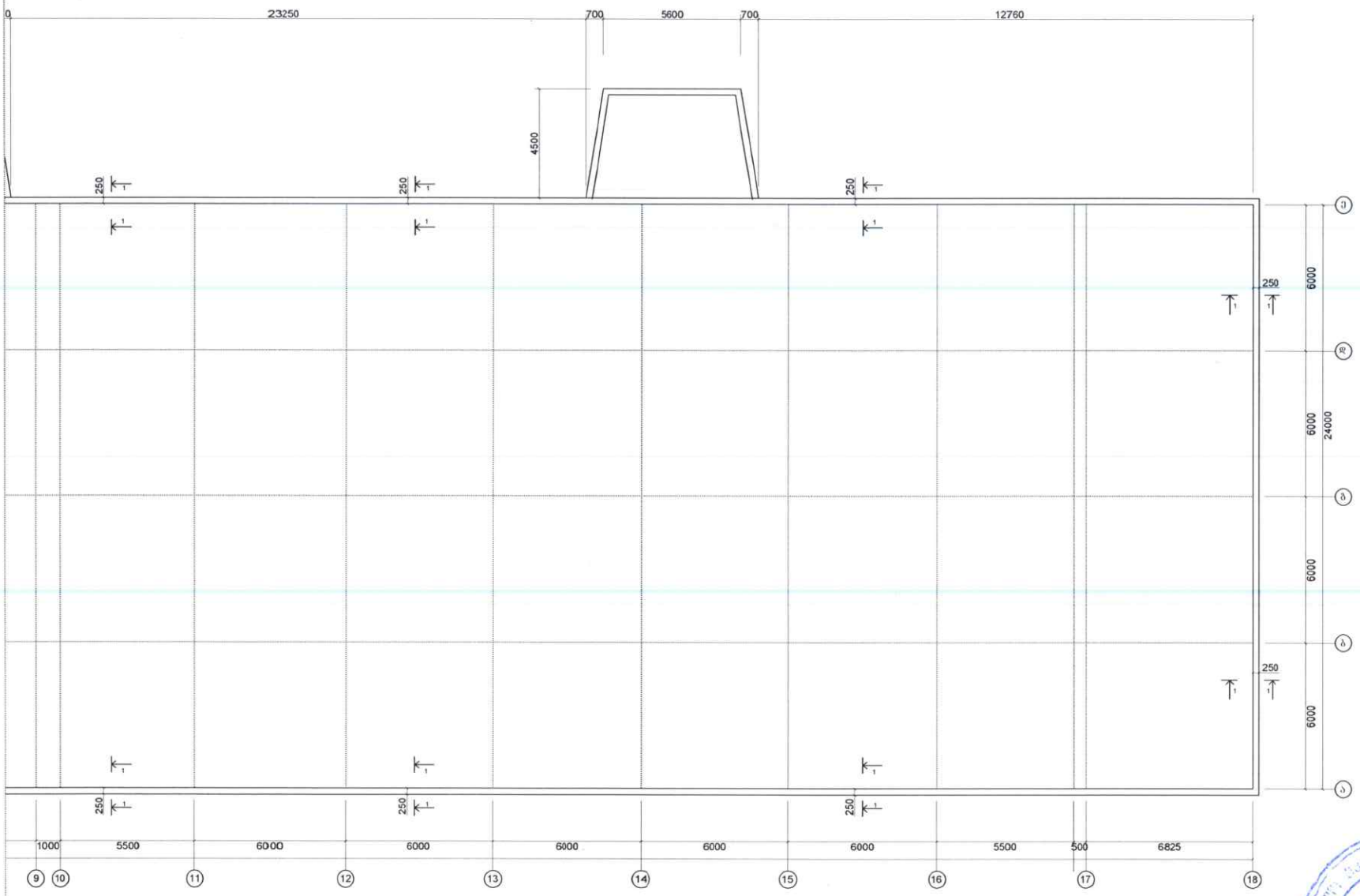

"ჩპს" "დემე"			ძ. რეესთაცი	2022	A 4
			დამკვეთი: შპს "ელექტრობის ღრუბის კომპანია"	სტადია	მასშტაბი
დირექტორი	ლ. ხვედა		მშენებლობა ქ.ბათუმი, ი. ჩარქვიანის ჩიხი N8	სკ 01.19.16.001.083	
კონსტრუქტორი	რ. ბახტაძე		ლენტური საძირკვლის განლაგების გეგმა	ფურცელი	ფურცლები

1-1

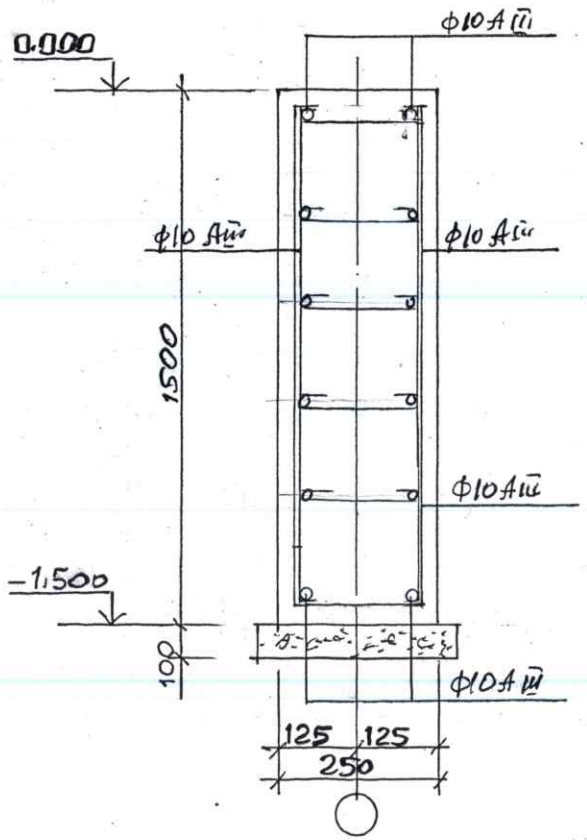

ტიპური საკითხველი

ბეტონი	B25	V = 100 მ³
ბეტონი	B7.5	V = 11 მ³
არმატურა	10 A III	ℓ = 7200 გ.მ. (4460 კგ)
	ф 6 A III	ℓ = 900 გ.მ. (200 კგ)

ვანტუსი ან ქიბე

ბეტონი B25 V = 10 მ³.

არმატურა ф18 A III, 800 კგ.

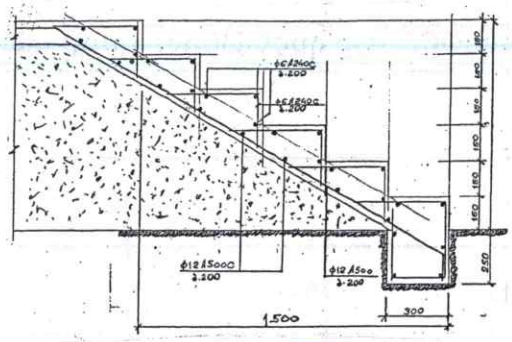

შპს "დემე"			ქ. რუსთავი	2022	A 4
			დამკვეთი: შპს "დედალაქების ლეონის კომპანია"	სტადია	მასშტაბი
დირექტორი	ლ. ხელია		მისამართი: ქ. თბილისი, ო. წანტლაძის ნიხი N8	ხკ 01.19.16.001.300	
კონსტრუქტორი	რ. აბდუშელიშვილი		ობიექტი: მინის ტარის საწყობი	ფურცელი	ფურც-ბი

იატაკის გეგმა

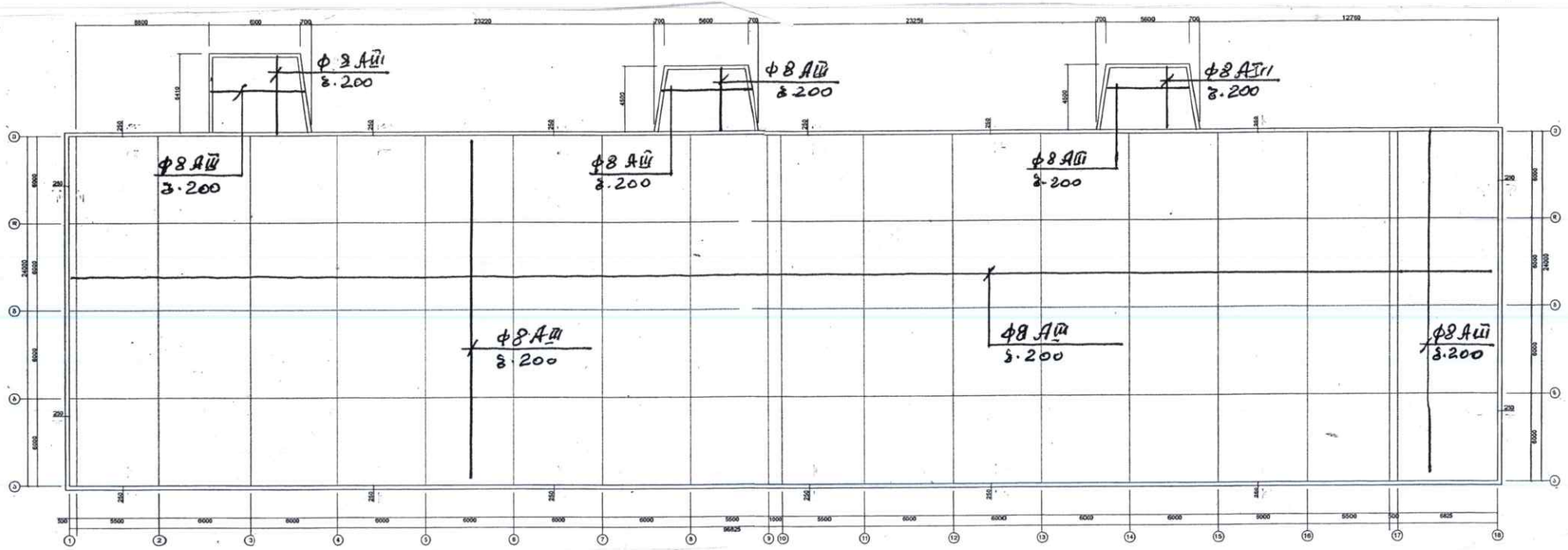

ვიწრო სართულის იატაკი

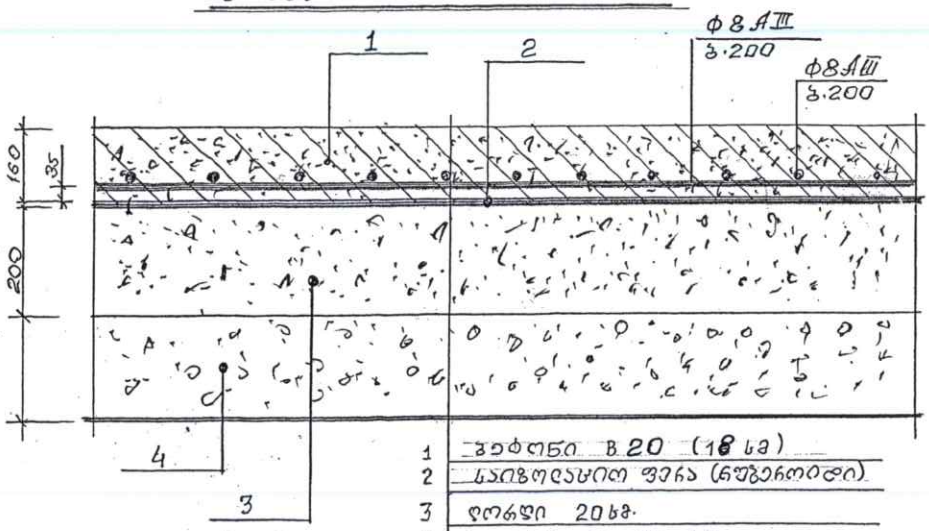

1	ბეტონი B20 (18 სმ)
2	სასიზოლაციო ფენა (რუბეროიდი)
3	ღორღი 20სმ.
4	ბალასტი 80÷120 სმ.
5	დატკეპნილი გრუნტი

ბეტონი B20 V=434 მ³
ღორღი V=482 მ³
ბალასტი V=2000 მ³
არმატურა ф8 AIII e=53000 კ.მ. (20940 კგ)
იზოლაცია F=2400 მ²

შპს "დემე"			ქ. რუსთავი	2022	A4
			დამკვეთი: შპს "ფეველაქვების ღვინის კომპანია"	სტადია	შენიშვნები
დირექტორი	ლ. ხელია		მისამართი: ქ. თბილისი, ი. ნანეიშვილის ჩიხი №8	ს/კ 01.19.16.001.330	
კონსტრუქტორი	რ. აბდუშელიშვილი		ობიექტი: შინის ტარის საწყობი	ფურცელი	ფურც-ბი
			იატაკის გეგმა		

სვეტების განლაგების გეგმა ღერძებში 1-9

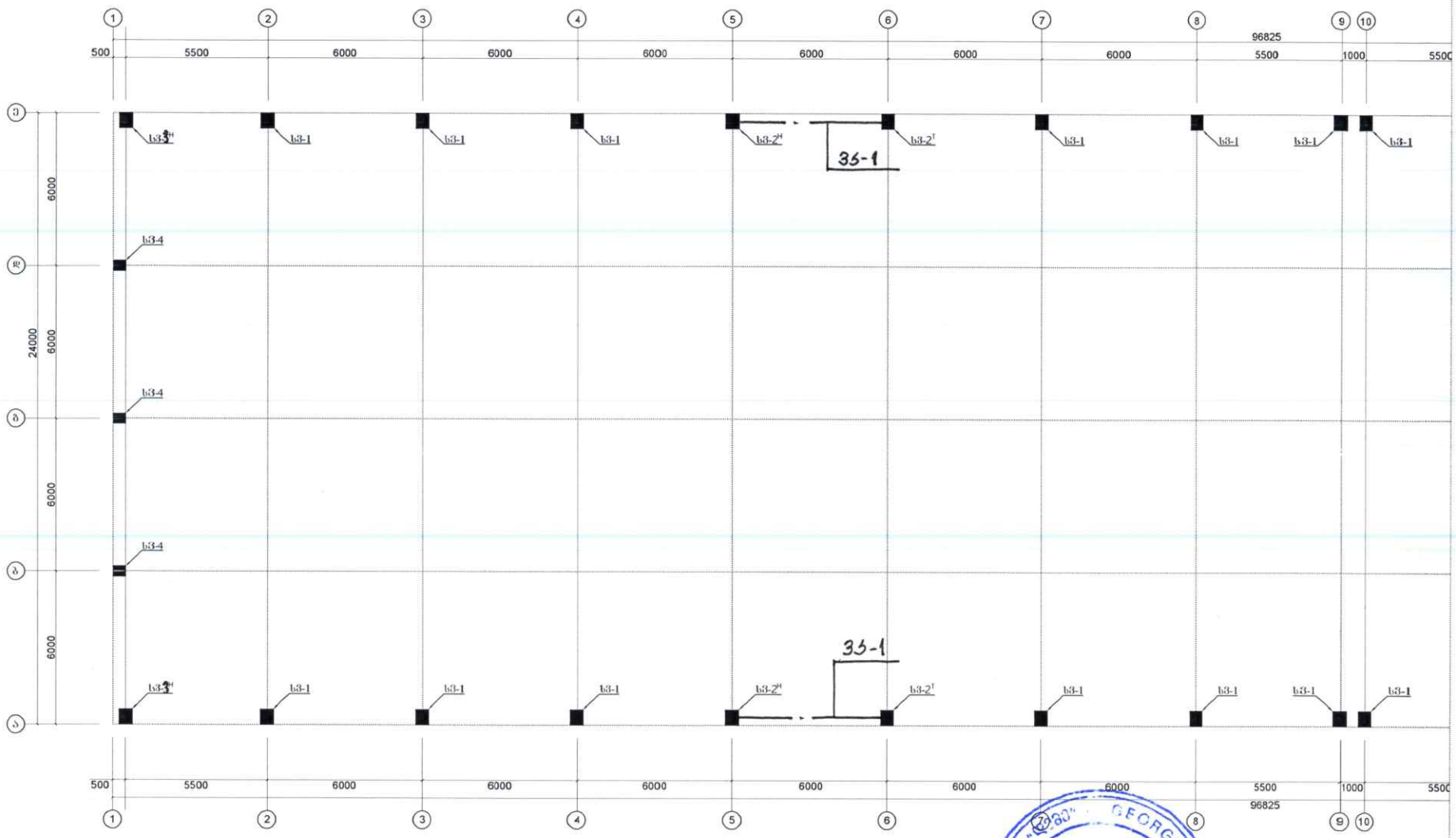

შპს "დიმე"	ქ. რუსთავი	2022	A 4
	დანიშნულება: "ღუდალაქების ღვინის კომპანია"	სტადია	მასშტაბი
დირექტორი: ლ. ხელაია	მისამართი: ქ. თბილისი, ა. ჩანტლაძის ნაბი N8	ს.კ 01.19.16.001.3	
კონსტრუქტორი: რ. აბდუშელიშვილი	ობიექტი: მინის ტარის საწყობი	ფურცელი	ფურცლები
	ნაწილი: კონსტრუქციის გეგმა		

სვეტების განლაგების გეგმა ღერძებში 10-18

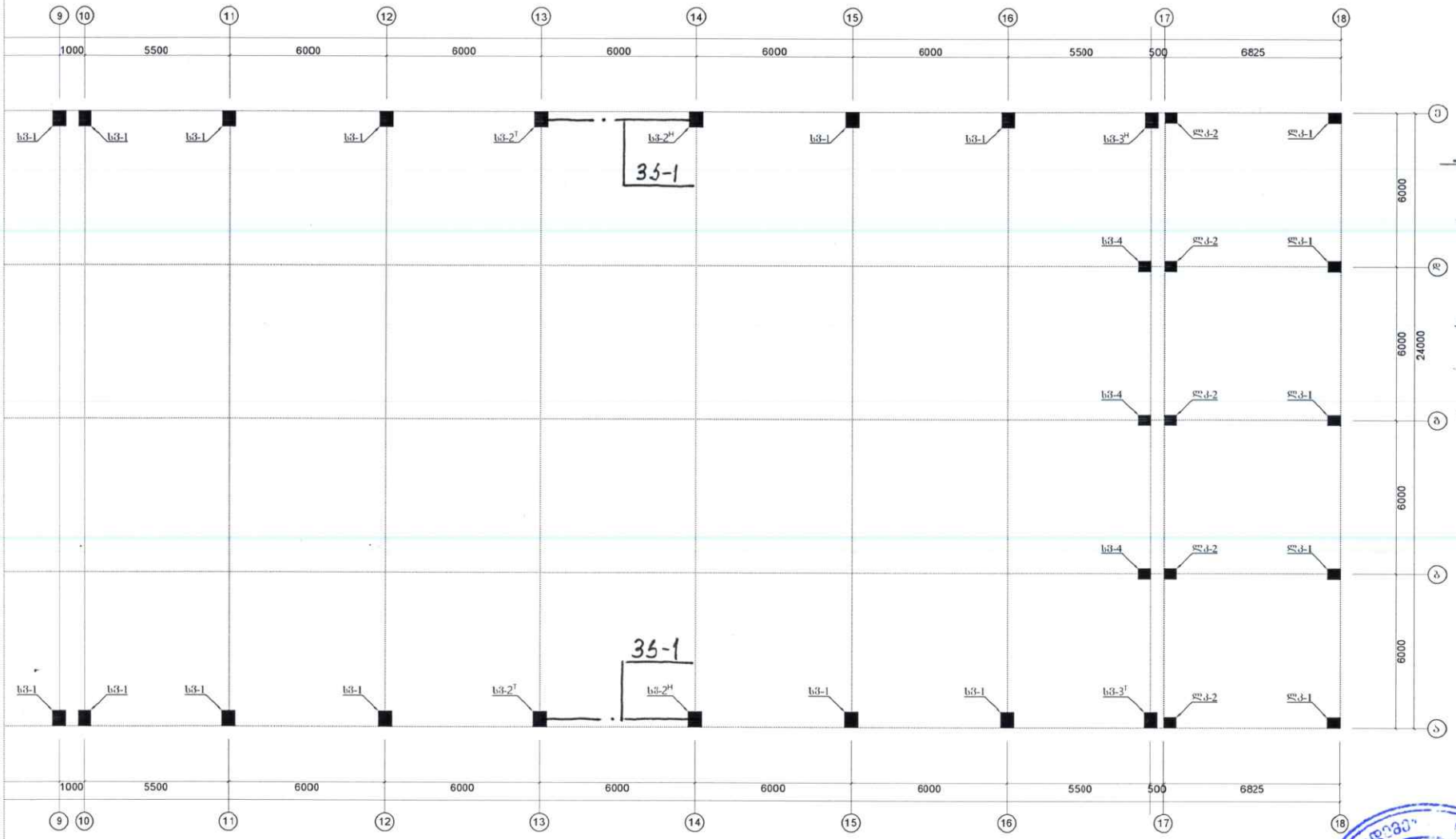

ღვ-1 (5ც), ღვ-2 (3ც)

□120×120×4 (403გ)

(600კგ)

ან I16 (403გ)

(640 კგ)

ფეროკრეტონი ფოლადი

10 %



შპს "დიზე"	შპს "ვაკუსთავი"	2022	A 4
	დამკვეთი შპს "ვაკუსთავის ლეონის კომპანია"	სტადია	მასშტაბი.
დირექტორი	ობიექტის მისამართი ქ.ბათუმი, ი. ნინოშვილის ქუჩა N8	ხ.კ 01.19.16.001.300	
კონსტრუქტორი	ობიექტის დასახელება ბინათა კომპლექსის სახურავი	ფურცელი	ფურცლები
	სვეტების განლაგების გეგმა		

ჭოლონა 63-1

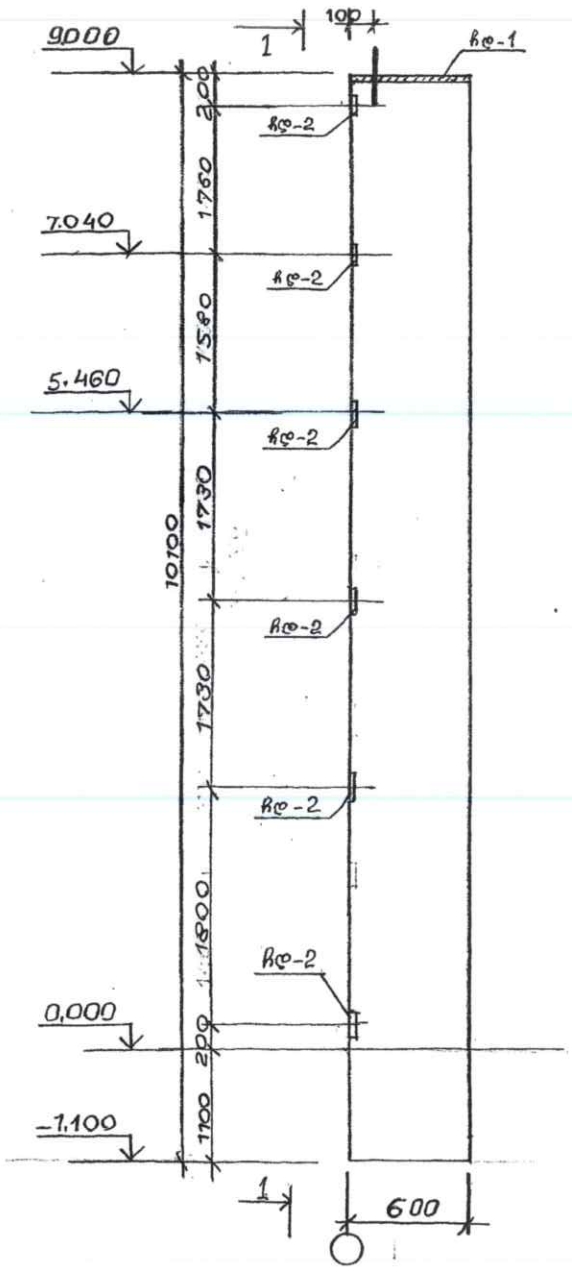

1 - 1

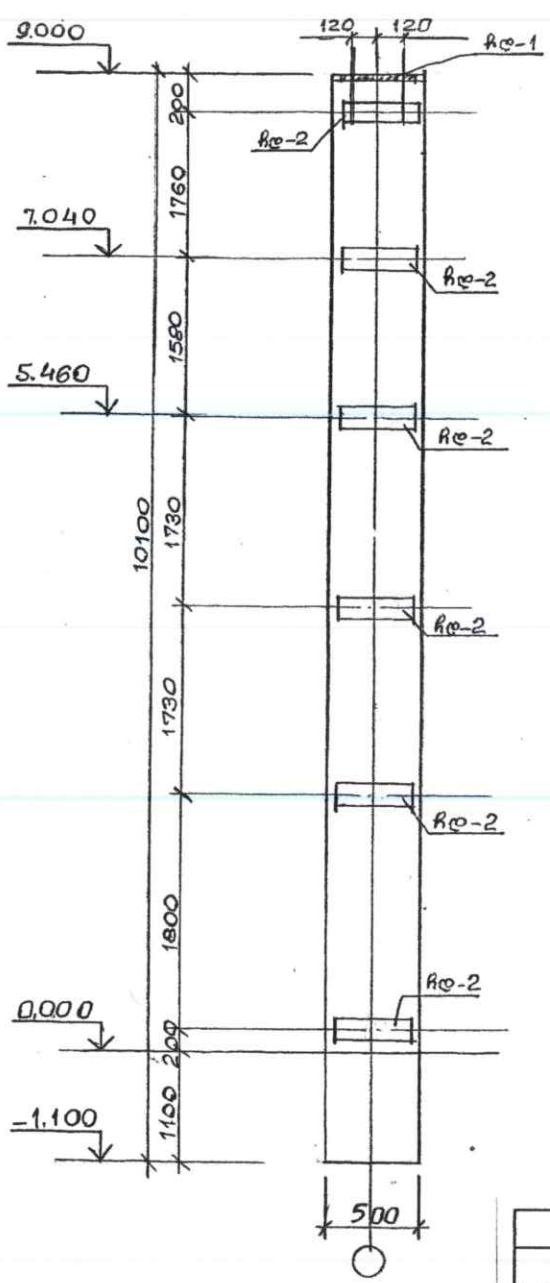

ჩდ - 1

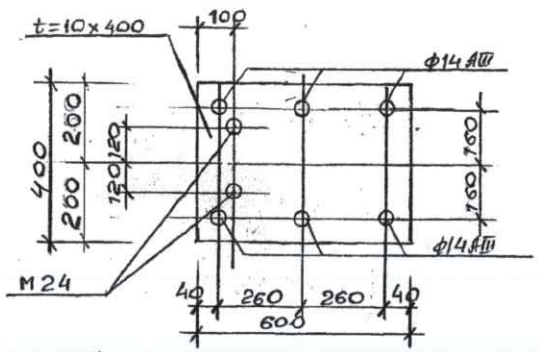

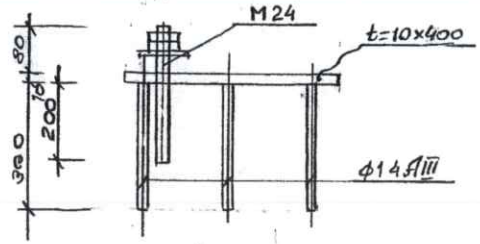

ჩდ - 1

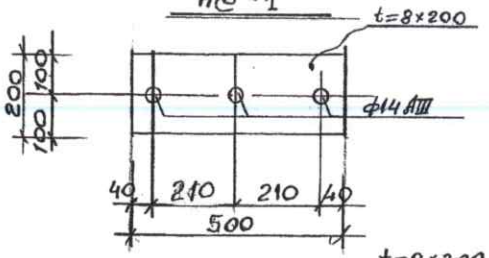

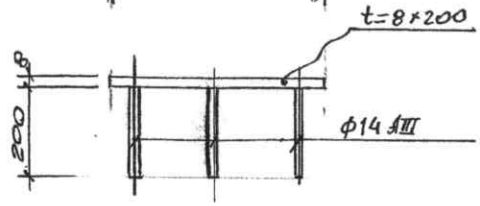

შპს "დეგე"			ქ. რუსთავი	2022	A 4
			დამკვეთი შპს "დუგლაძეების დეინის კომპანია"	სტადია.	მასშტაბი.
დირექტორი	ლ. ხელია		მისამართი: ქ. თბილისი. თ. ჩანტლაძის ჩიხი №8	ს/კ 01.19.16.001.3ᲪᲔ	
კონსტრუქტორი	რ. აბდუშელიშვილი		ობიექტი: მინის ტარის საწყობი	ფურცელი	ფურცლები

GEORGIA DEMI LTD * 416292951 *

ჭოლონა ს3-2ᵀ

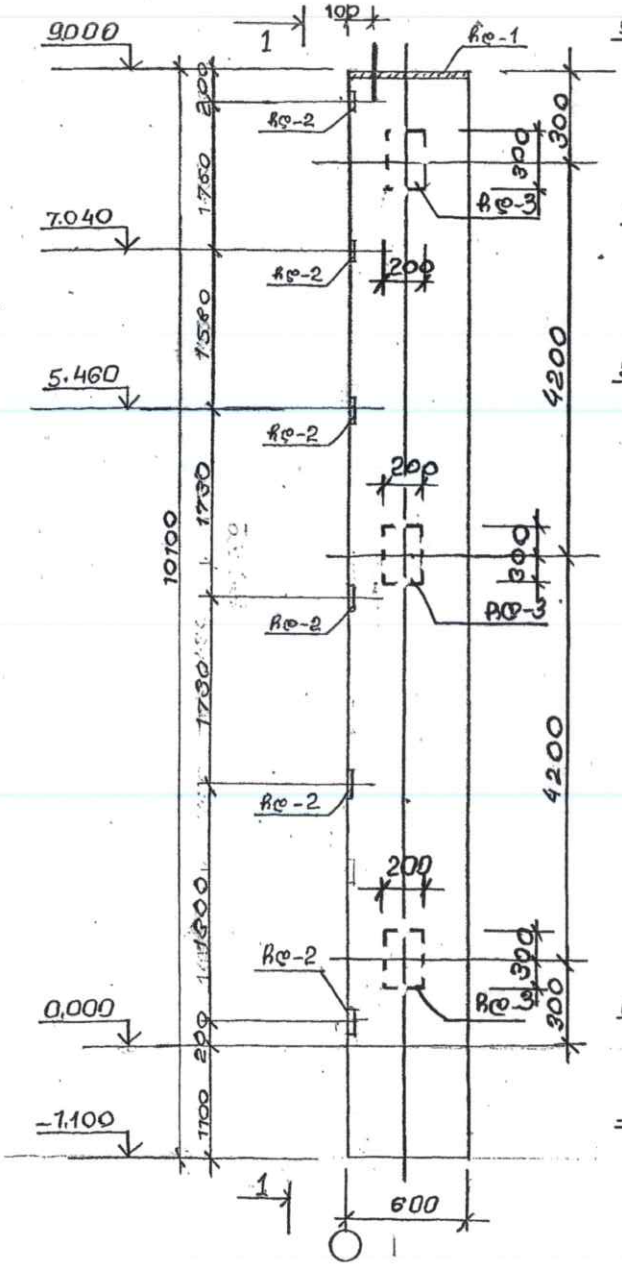

1 - 1

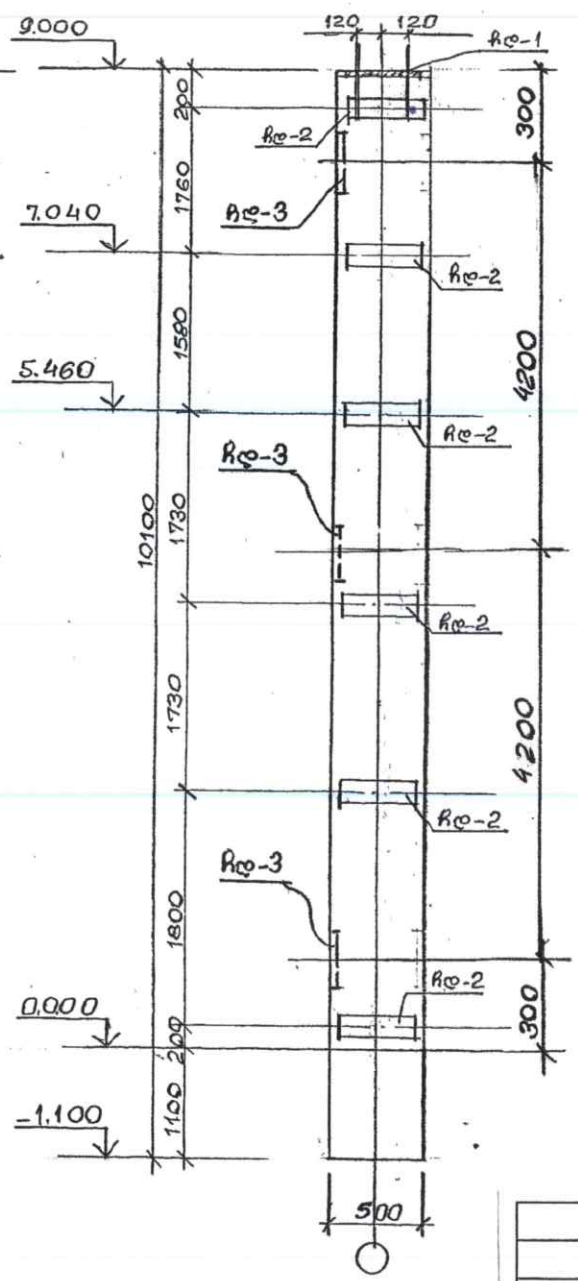

ჩღ - 1

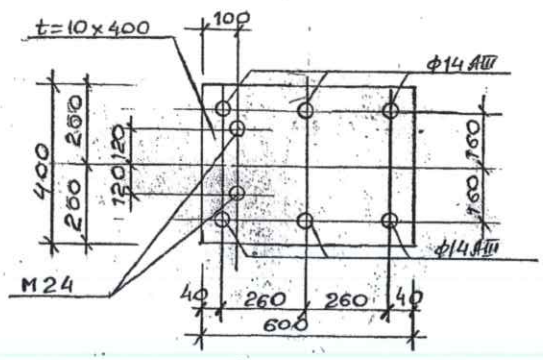

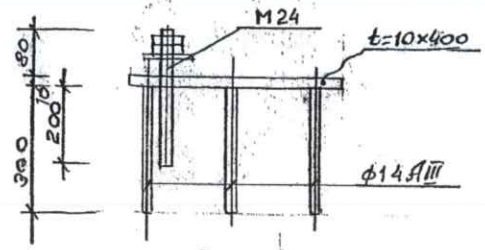

ჩღ - 1

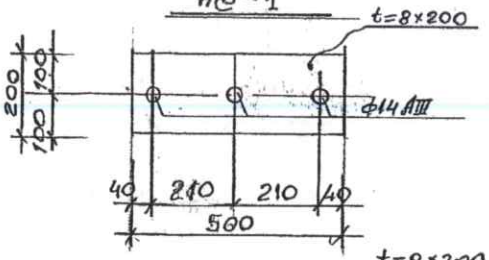

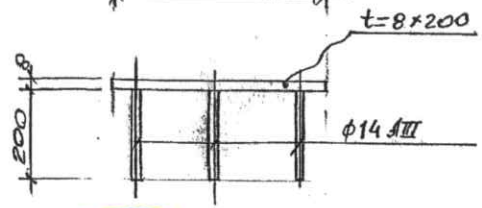

შპს "დემი"			ქ. რუსთავი	2022	A 4
			დამკვეთი: შპს "დუგლაძეების ღვინის კომპანია"	სტადია.	მასშტაბი.
დირექტორი	ლ. ხელია		მშენებარეობის: ქ. რუსთავი. ი. ნანტლაძის ჩიხი N8	სკ 01.19.16.001.30	
კონსტრუქტორი	რ. აბდუშელიშვილი		ობიექტი: ბინის ტარის საწყობი	ფურცელი	ფურცლები

ჭოლონა Ბ3-2ᴴ

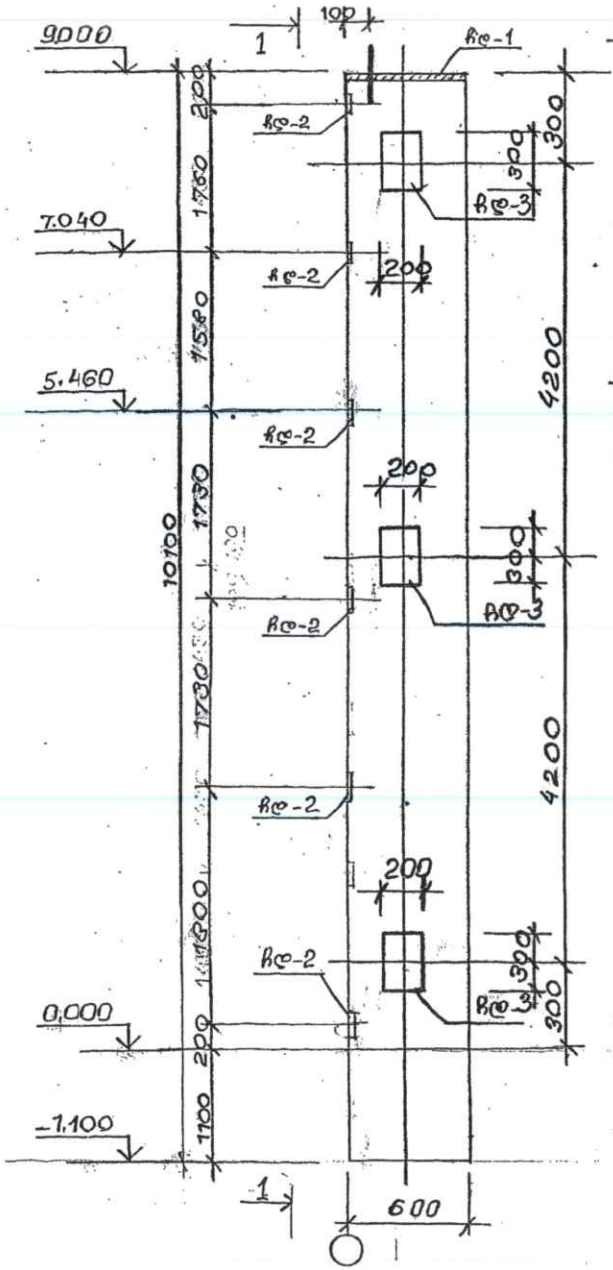

1 – 1

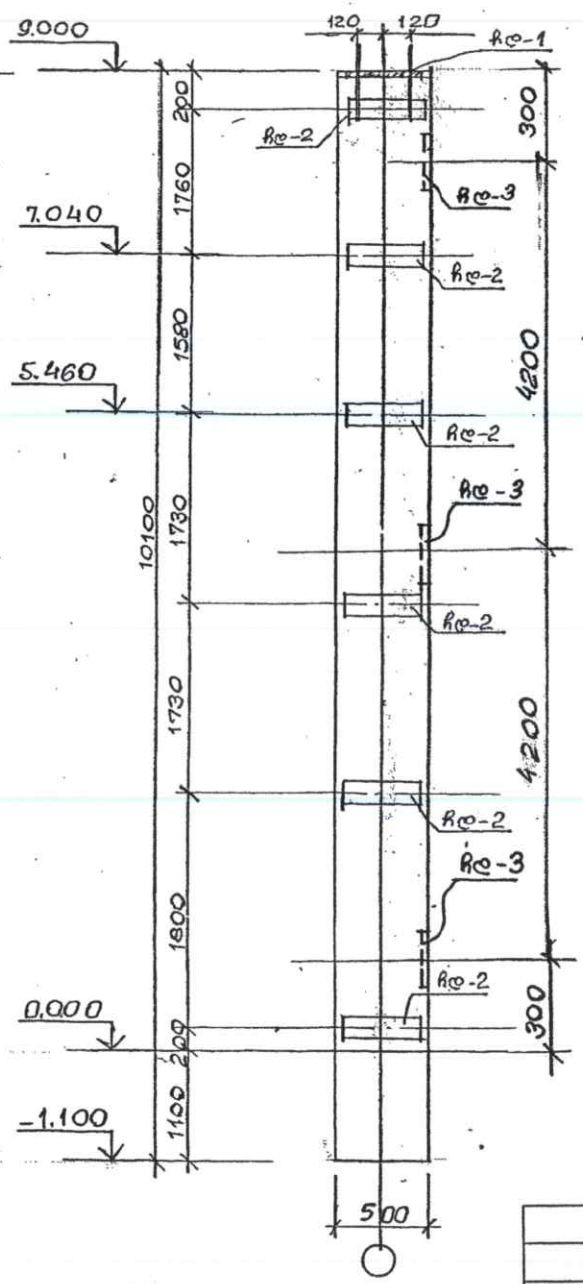

რღ – 1

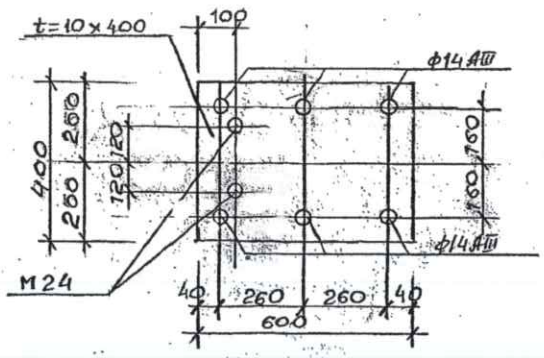

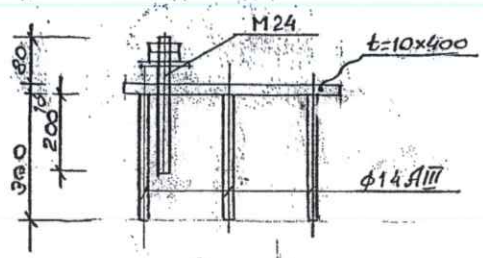

რღ – 1

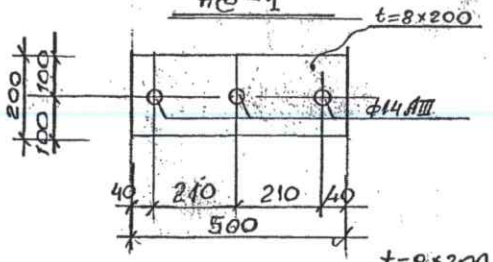

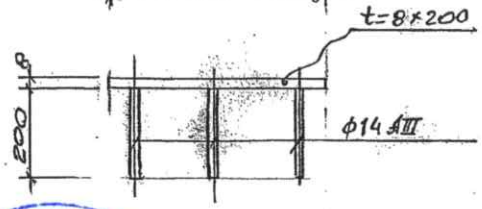

შპს "დემე"	ქ. რუსთავი		2022	A 4
	დამკვეთი: შპს "დუგლაძეების ღვინის კომპანია"		სტადია.	მას.შტაბი.
დირექტორი ლ. ხელია	მისამართი: ქ. თბილისი. თ. ჭანტლაძის ჩიხი №8		სკ 01.19.16.001.3.002	
კონსტრუქტორი რ. აბდუშელიშვილი	ობიექტი: მინის ტარის საწყობი		ფურცელი	ფურც-ბი

GEORGIA DEMEI * 411829051 *

ჭოლონა Ც3-3 T

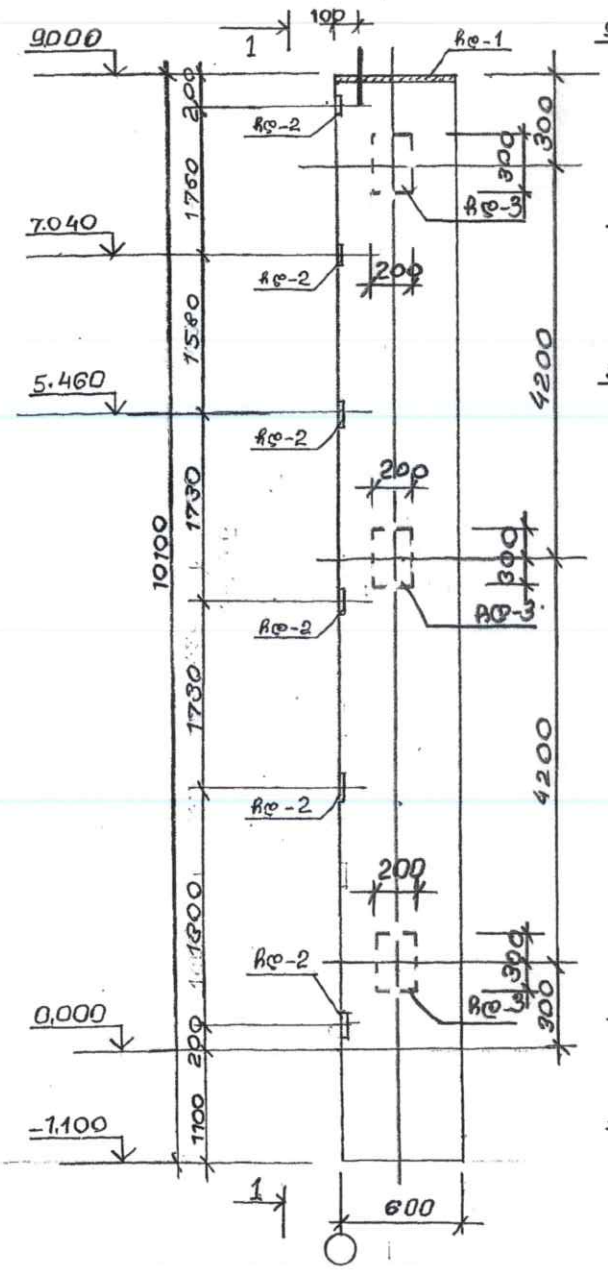

1 – 1

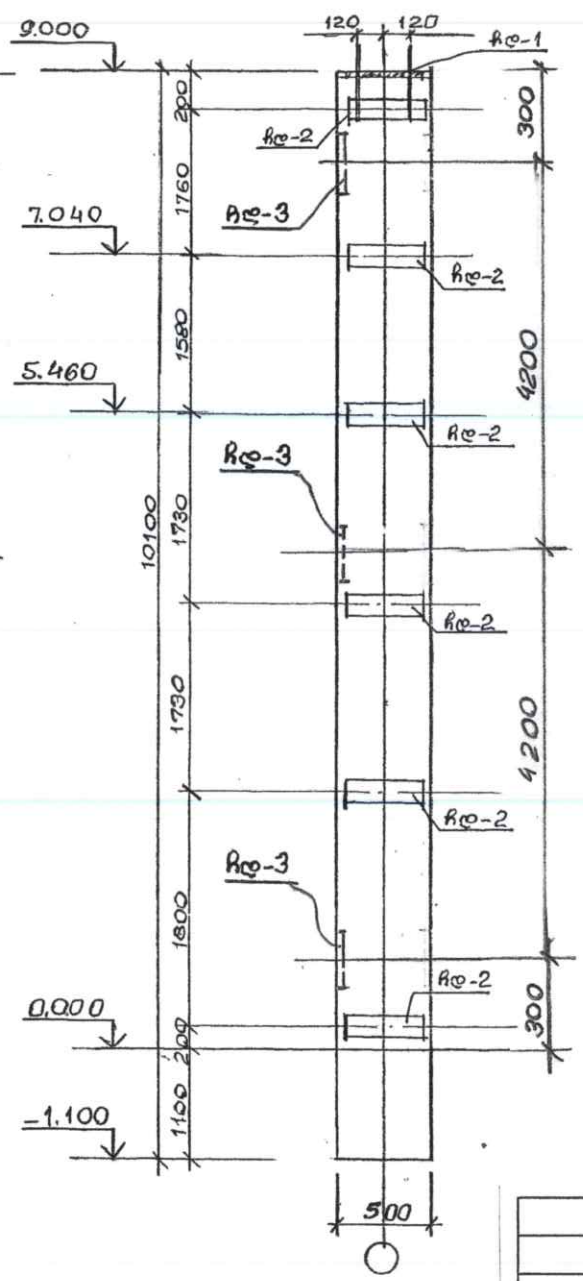

ჩდ – 1

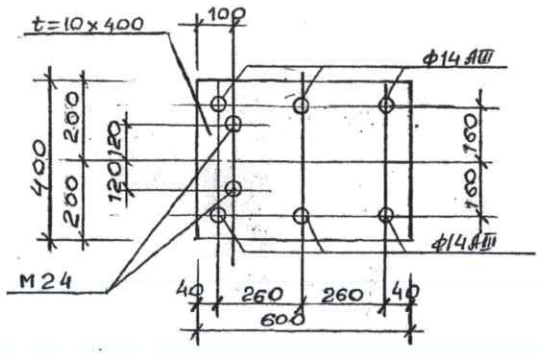

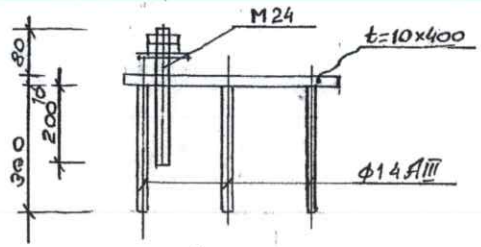

ჩდ – 1

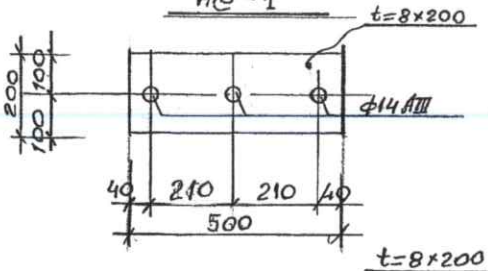

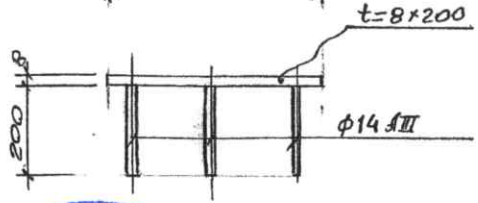

შპს "დემე"			ქ. რუსთავი	2022	A 4
			დამკვეთი: შპს "დუგლაძეების ღვინის კომპანია"	სტადია.	მასშტაბი.
დირექტორი	ლ. ბელია		მისამართი: ქ. თბილისი. თ. ჩანტლაძის ჩიხი №8	სკ 01.19.16.001.პლ-0	
კონსტრუქტორი	რ. აბდუშელიშვილი		ობიექტი: მინის ტარის საწყობი	ფურცელი	ფურცლები

ჭოლონა Ბ3-3 H

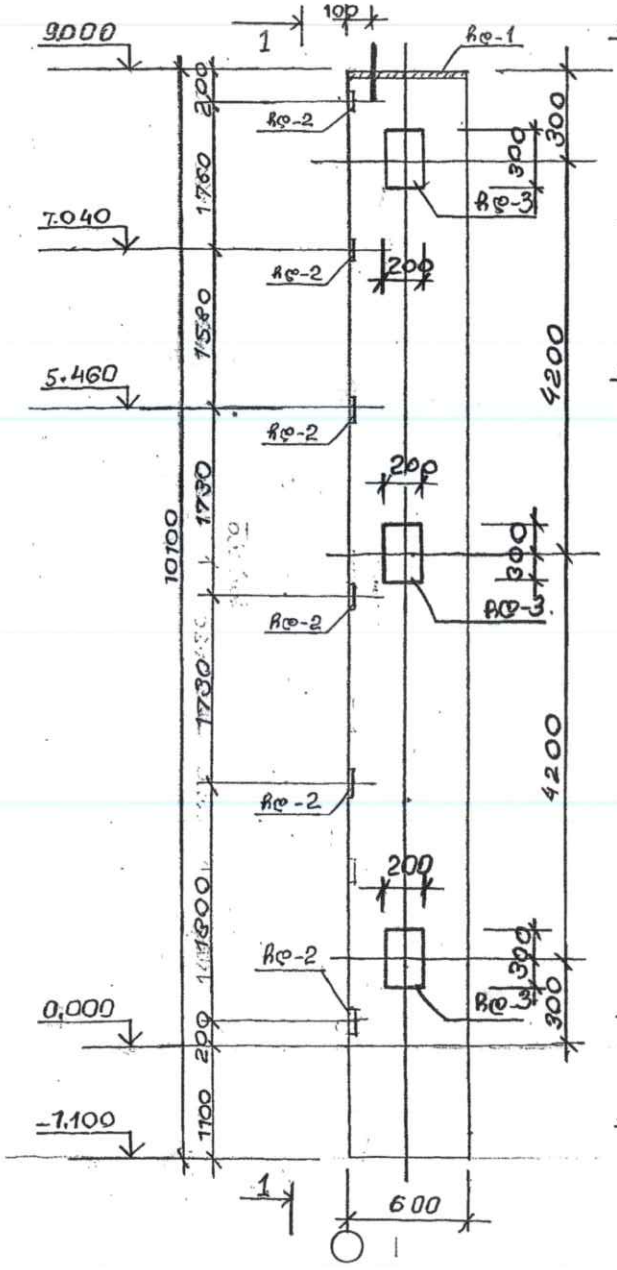

1 - 1

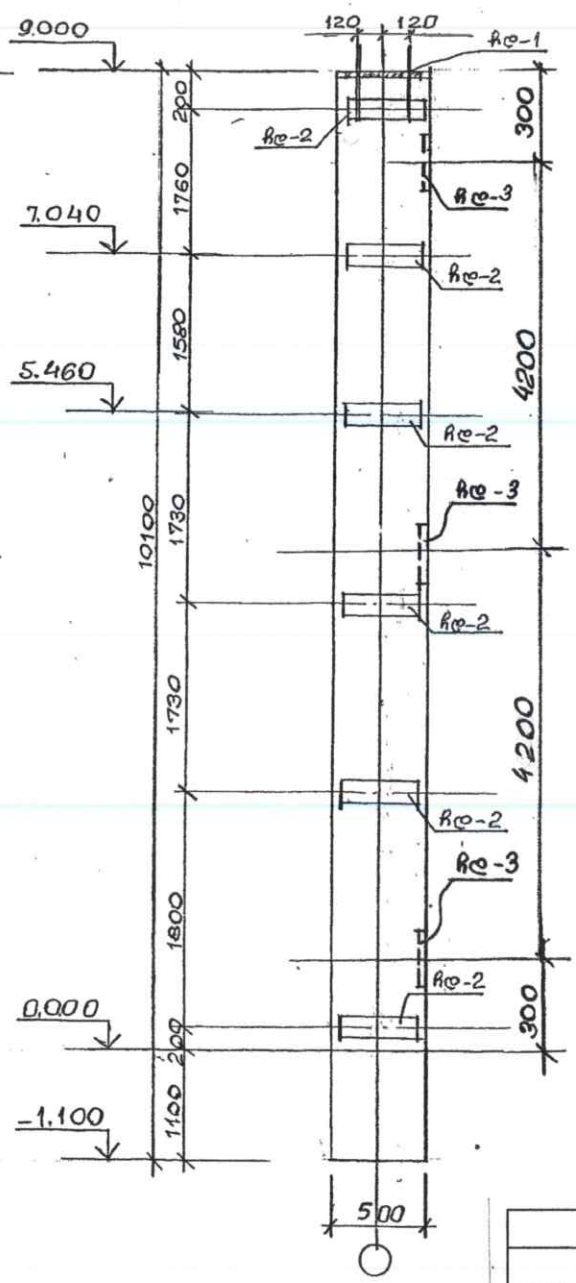

Rდ - 1

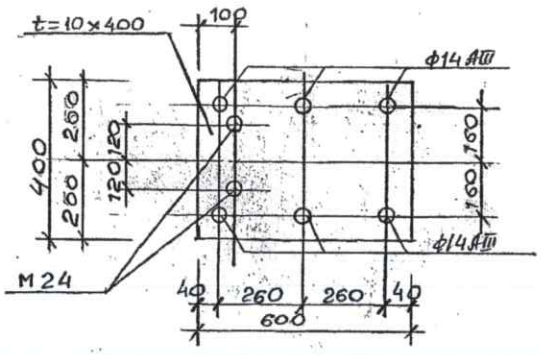

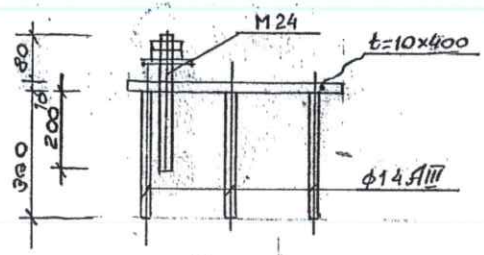

Rდ - 1

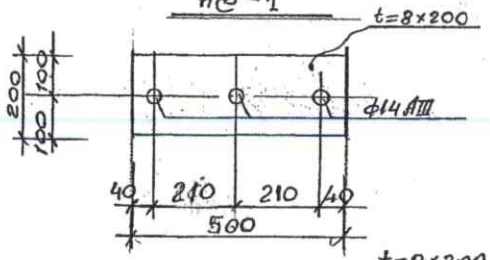

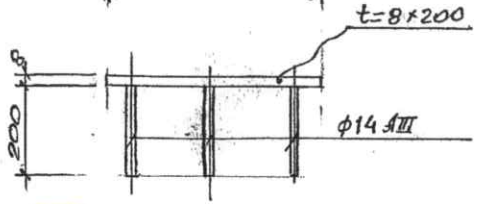

შპს "დელტა"		ქ. რუსთავი	2022	A 4
		დამკვეთი: შპს "დუგლაძეების ღვინის კომპანია"	სტადია	მასშტაბი
დირექტორი	ლ. ბაბელია	მისამართი: ქ. თბილისი, ი. ჭანტლაძის ჩიხი №8	სკ 01.19.16.001.300	
კონსტრუქტორი	რ. აბდუშელიშვილი	ობიექტი: მინის ტარის საწყობი	ფურცელი	ფურცები

GEORGIA * 416292931 *

ჭრილი 3-4

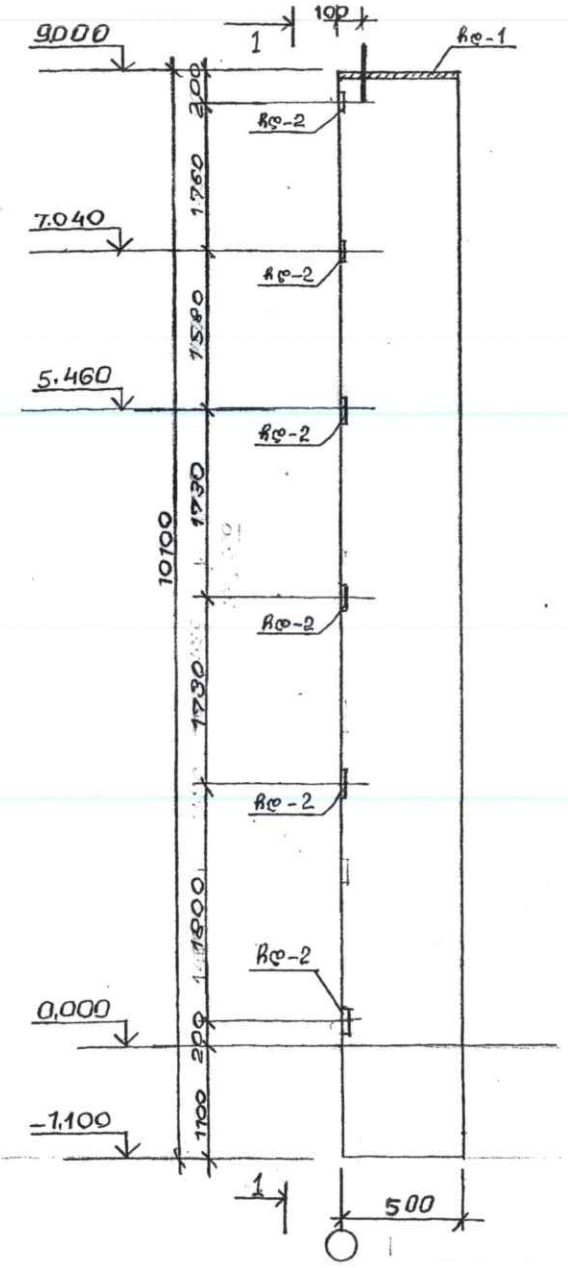

1 - 1

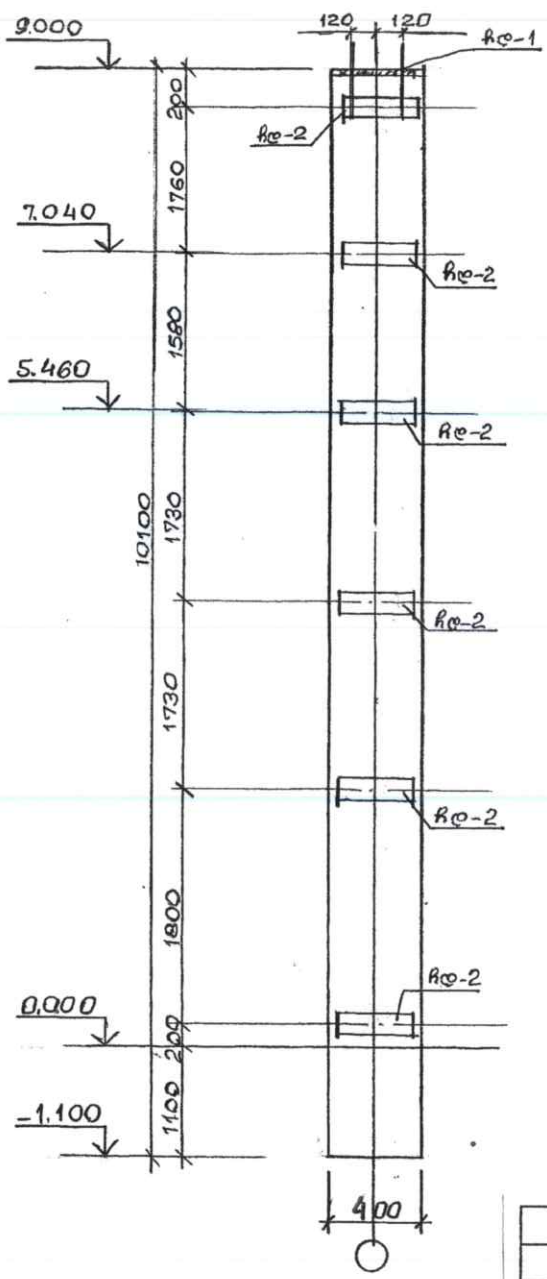

Ჩ - 1

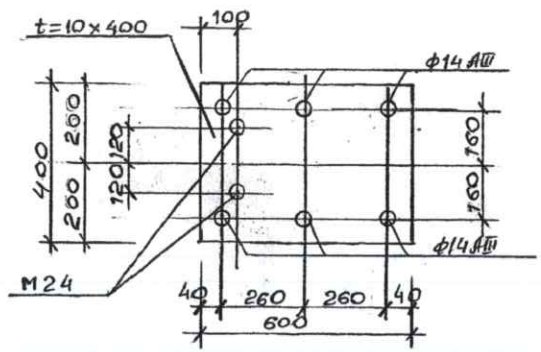

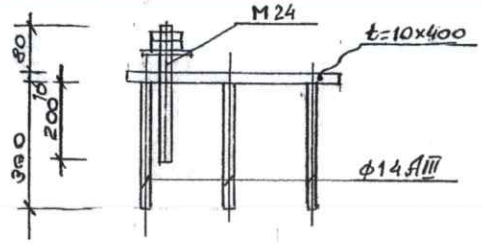

Ჩ - 1

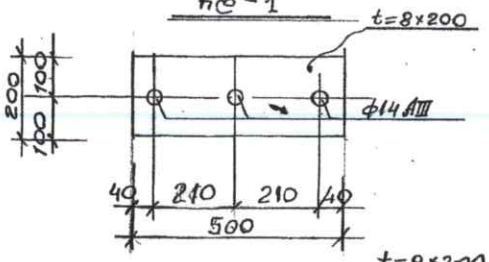

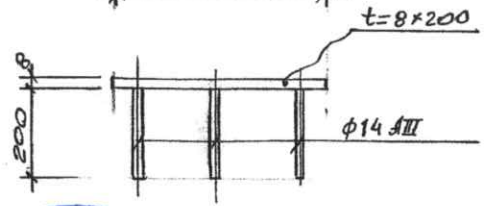

შპს "დემე"		ქ. რუსთავი	2022	A 4
		დაკვეთი: შპს "დუგლაძეების ღვინის კომპანია"	სტადია.	მასშტაბი.
დირექტორი	ლ. ხელია	მისამართი: ქ. თბილისი. თ. ჩანტლაძის ჩიხი №8	ს.კ 01.19.16.001.3 ○○	
კონსტრუქტორი	რ. აბდუშელიშვილი	ობიექტი: მინის ტარის საწყობი	ფურცელი	ფურც-ბი

GEORGIA DEMO

სვ-1

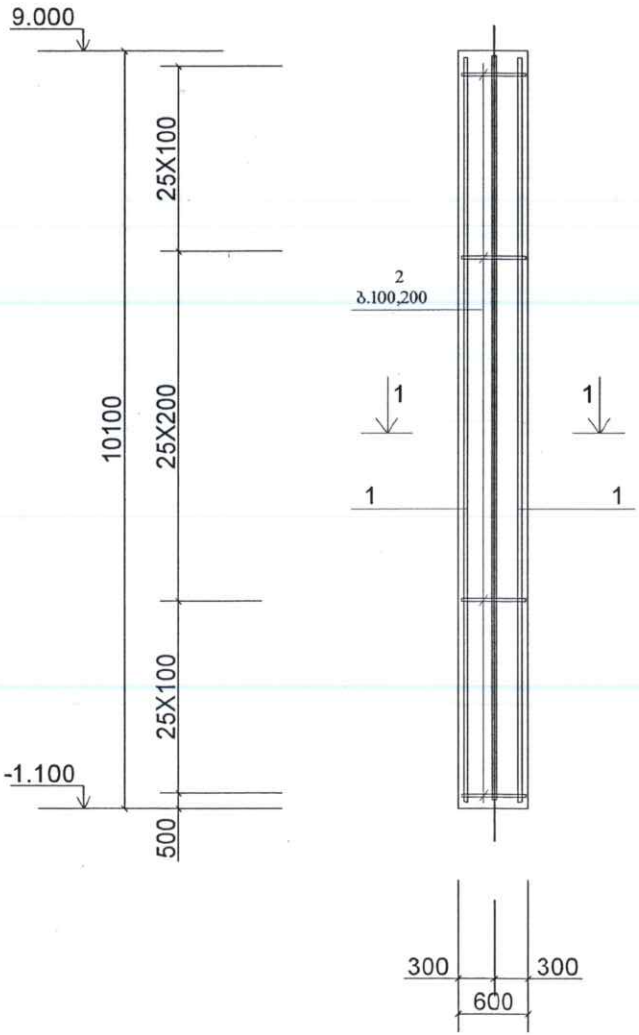

1-1

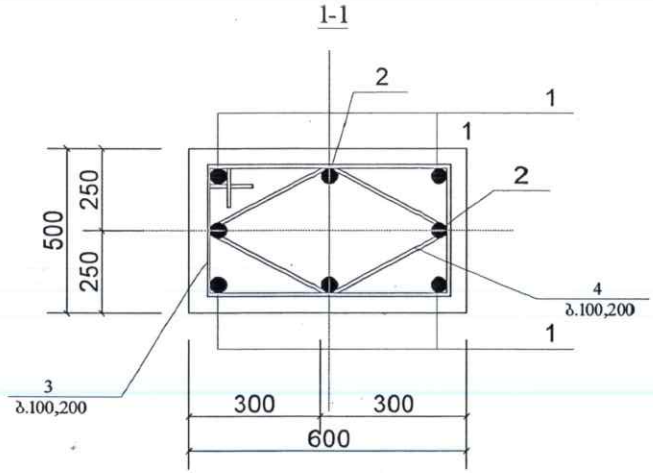

დეტალების უწყისი

პოზა	ესკიზი
1	2
1	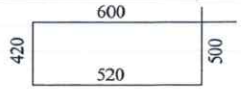
2	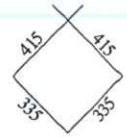

სპეციფიკაცია 1 ელემენტზე

მარკა	პოზ.	ესკიზი	კვეთი	სიგრძე	რეოდ	წონა	შენიშვნა
1	2	3	4	5	6	7	8
ბ3-1	1		Φ22AIII	10050	4	120.6	
	2		Φ20AIII	10050	4	99,6	
	3		Φ8AI	2040	76	61,6	
	4		Φ8AI	1500	76	45,6	
	ჯამი AIII					220,2	
	ჯამი AI					107,2	
						327,4	
	ბეტონი B25						2,7 m3

	შპს "ღვ...		ქ. რუსთავი	2022	A 4
			პროექტი შპს "ღვანლიანების ღვინის კომპანია"	სტადია.	მასშტაბი.
დირექტორი	ლ. ბერელია		მისამართი: ქ. თბილისი. ი. ჭანტლაძის ჩიხი №8	ს.ა 01.19.16.001.ᲐᲓ	
კონსტრუქტორი	რ. აბდუშელიშვილი		ობიექტი: მინის ტარის საწყობი	ფურცელი	ფურც-ბი
			ნაწ. ა/ს. დეტალების უწყისი.		



სვ-2T

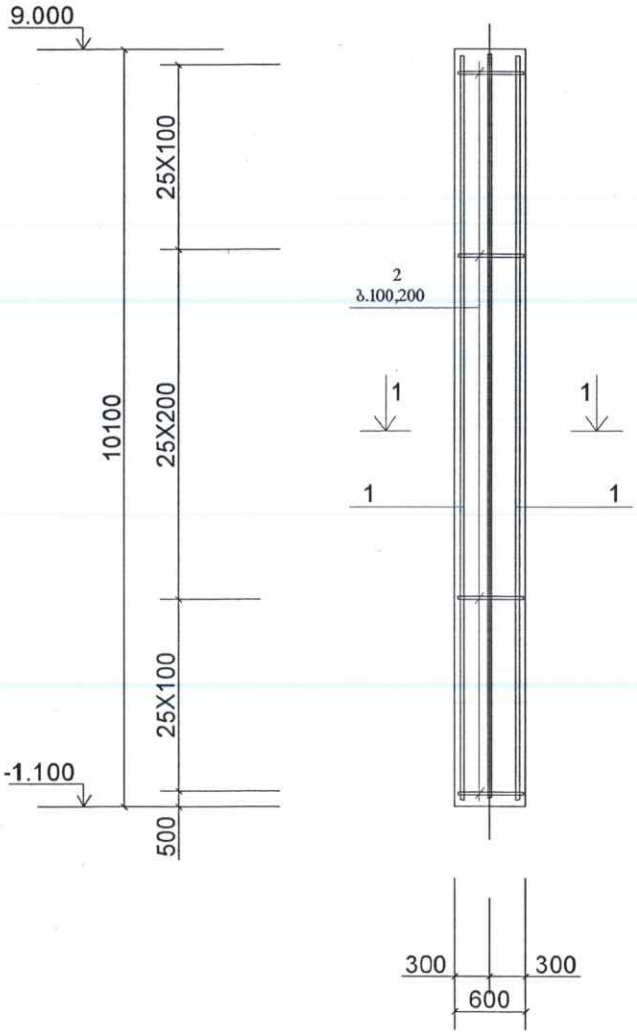

1-1

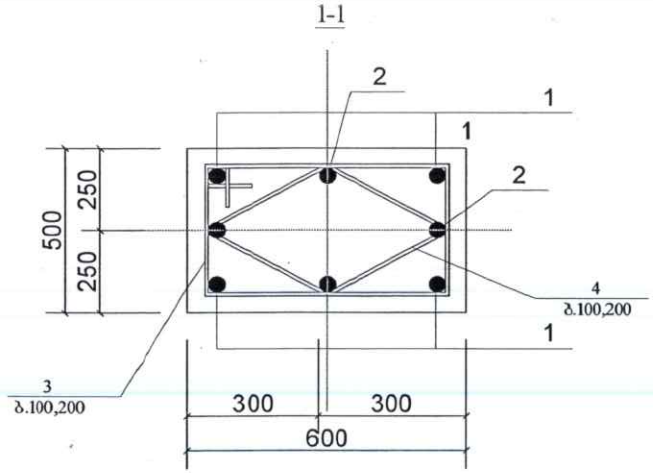

დეტალების უწყისი

პოზა	ესკიზი
1	2
1	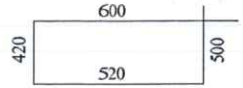
2	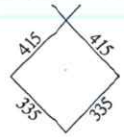

სპეციფიკაცია 1 ელემენტზე

მარკა	პოზ.	ესკიზი	კვეთი	სიგრძე	რეიდ	წონა	შენიშვნა
1	2	3	4	5	6	7	8
63-2T	1		Φ22AIII	10050	4	120,6	
	2		Φ20AIII	10050	4	99,6	
	3		Φ8AI	2040	76	61,6	
	4		Φ8AI	1500	76	45,6	
	ჯამი	AIII				220,2	
	ჯამი	AI				107,2	
						327,4	
	ბეტონი	B25				2,7 m3	



შპს "დეწა"	ქ. რუსთავი	2022	A4
	დაკვეთა: შპს "დეწა-ძეგების ღვინის კომპანია"	სტადია.	მასშტაბი.
დირექტორი ლ. ხელია	მისამართი: ქ. თბილისი, თ. ნინოშვილის ქუჩა №8	ს.კ 01.19.16.001.3	
კონსტრუქტორი რ. აბდუშელიშვილი	ობიექტი: მინის ტარის საწყობი	ფურცელი	ფურცლები
	ნახ. : 1-1. დეტალების უწყისი.		

სვ-2ᴴ

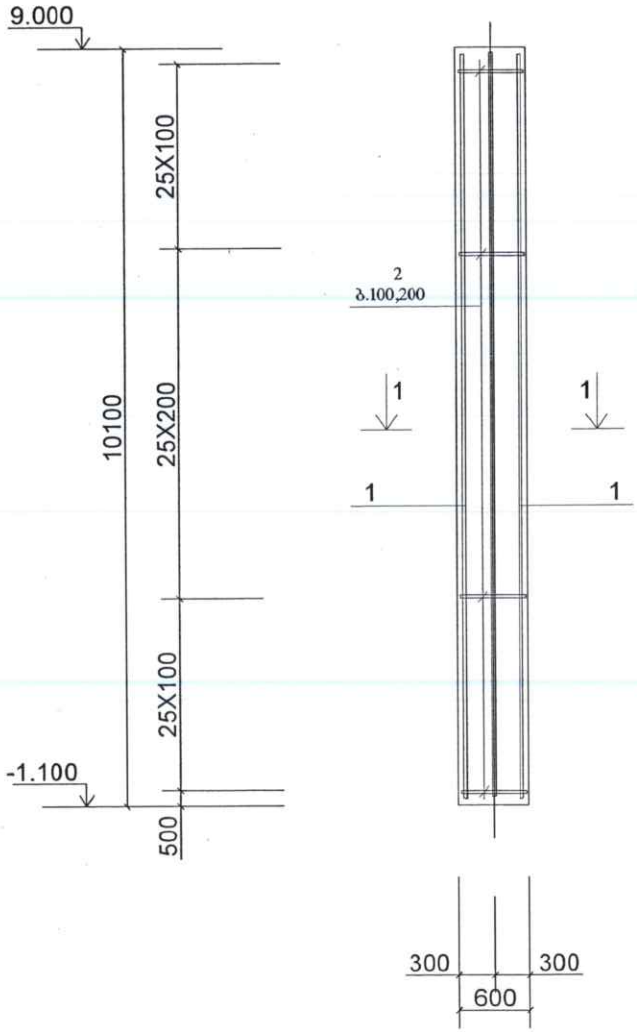

1-1

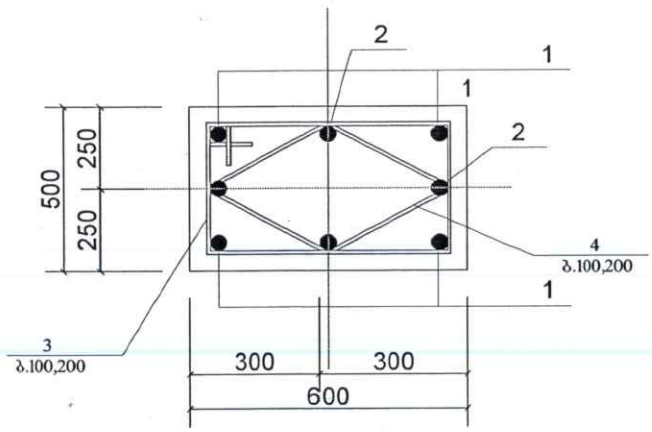

დეტალების უწყისი

პოზა	ესკიზი
1	2
1	600, 420, 500, 520
2	415, 415, 335, 335

სპეციფიკაცია 1 ელემენტზე

მარკა	პოზ.	ესკიზი	კვეთი	სიგრძე	რეიდ	წონა	შენიშვნა
1	2	3	4	5	6	7	8
ბ3-2ᴴ	1		Φ22AIII	10050	4	120,6	
	2		Φ20AIII	10050	4	99,6	
	3		Φ8AI	2040	76	61,6	
	4		Φ8AI	1500	76	45,6	
	ჯამი AIII					220,2	
	ჯამი AI					107,2	
						327,4	
	ბეტონი B25						2,7 m3

შპს "GEORGIA"		პროექტი		2022	A 4
		დამკვეთი შპს "ბულვარების ლეონის კომპანია"		სტადია.	მასშტაბი.
დირექტორი	ალ. ხელია	მისამართი: ქ. თბილისი. ო. ჩანტლაძის ჩიხი №8		ს.კ 01.19.16.001.2	
კონსტრუქტორი	რ. ბებუშვილი	ობიექტი: ბინის ტერის საწყობი		ფურცელი	ფურც-ბი
		სდ. 1:1 ზომები მმ-ში.			

სვ-3T

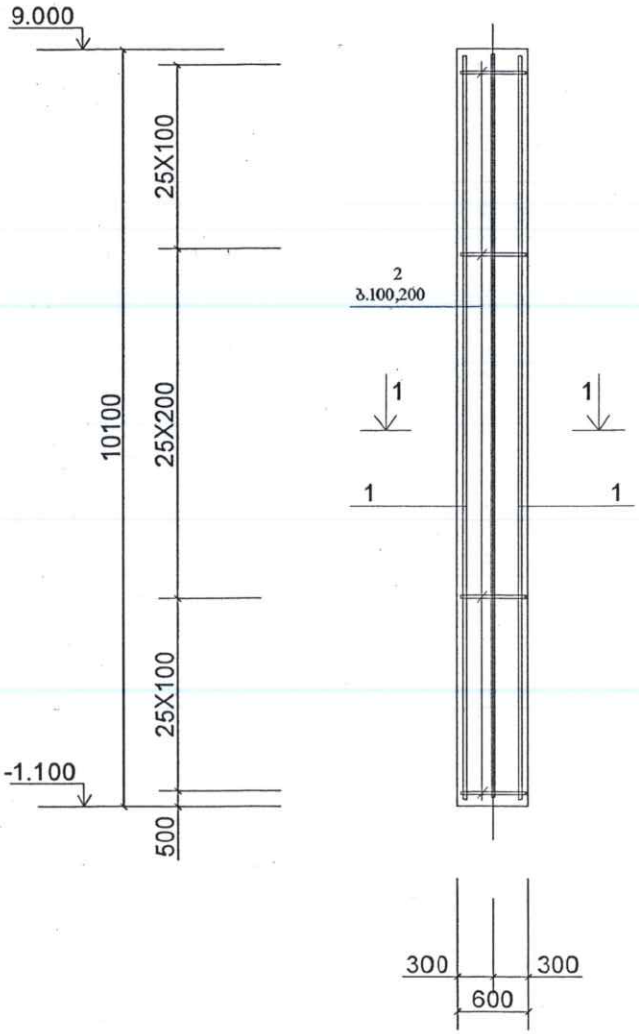

1-1

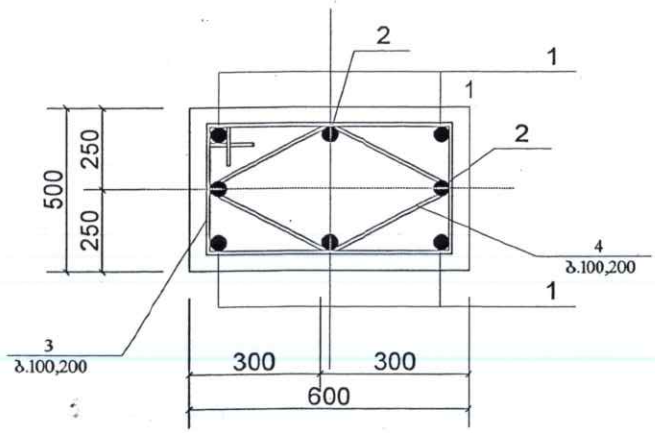

დეტალების უწყისი

პოზა	ესკიზი
1	2
1	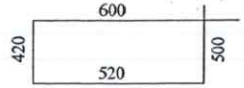
2	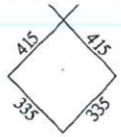

სპეციფიკაცია 1 ელემენტზე

მარკა	პოზ.	ესკიზი	კვეთი	სიგრძე	რეიდ	წონა	შენიშვნა
1	2	3	4	5	6	7	8
63-3T	1		Ф22AIII	10050	4	120,6	
	2		Ф20AIII	10050	4	99,6	
	3		Ф8AI	2040	76	61,6	
	4		Ф8AI	1500	76	45,6	
	ჯამი AIII					220,2	
	ჯამი AI					107,2	
						327,4	
	ბეტონი B25						2,7 m3

შპს "დემე"		ქ. რუსთავი		2022	A 4
		დამკვეთი შპს "ღუდაჯების ღვინის კომპანია"		სტადია	მასშტაბი
დირექტორი	ლ. ხვედელიანი	მისამართი ქ. თბილისი, ო. ჩარქვიანის ჩიხი №8		ს.კ 01.E.16.001.300	
კონსტრუქტორი	რ. ბოლქვაძე	ობიექტი	მინის ტარის საწყობი	ფურცელი	ფურცლები
		სურ.1-1, დეტალების უწყისი			

სვ-3ᴴ

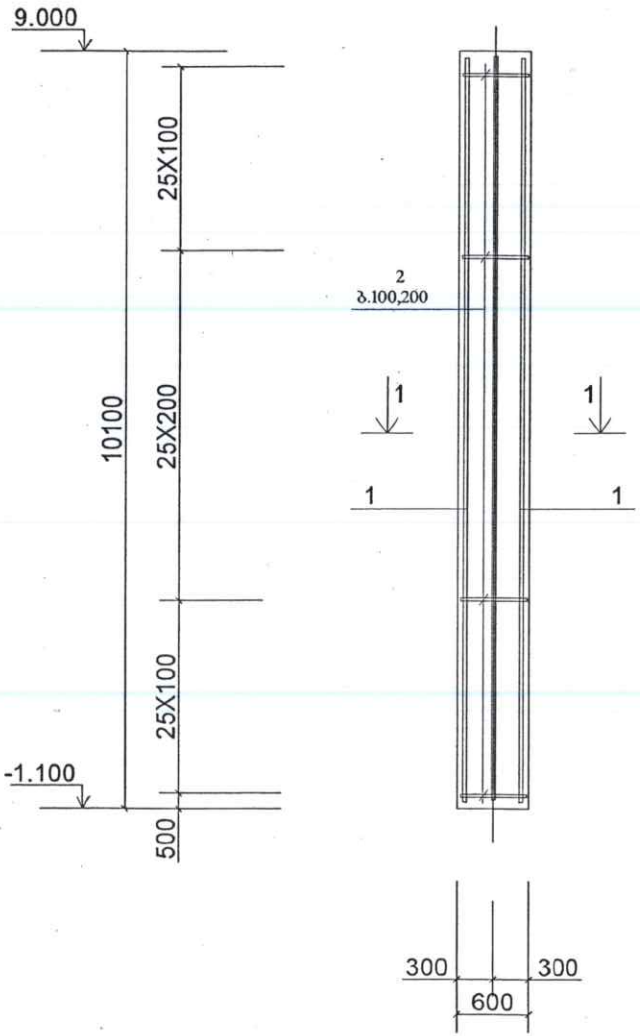

1-1

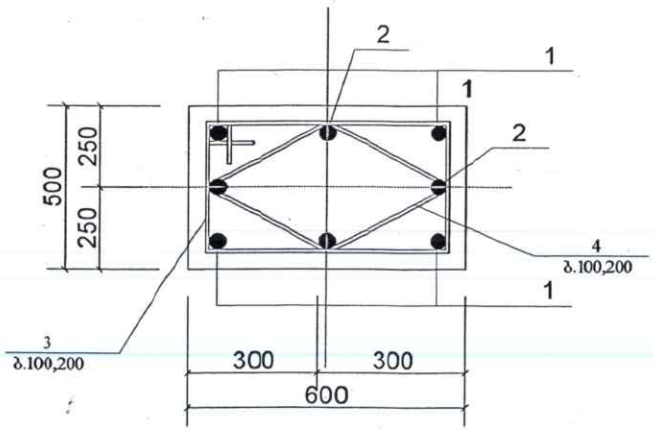

დეტალების უწყისი

პოზა	ესკიზი
1	2
1	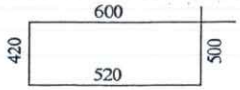
2	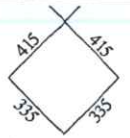

სპეციფიკაცია 1 ელემენტზე

მარკა	პოზ.	ესკიზი	კვეთი	სიგრძე	რეიდ	წონა	შენიშვნა
1	2	3	4	5	6	7	8
63-3ᴴ	1		Φ22AIII	10050	4	120.6	
	2		Φ20AIII	10050	4	99,6	
	3		Φ8AI	2040	76	61,6	
	4		Φ8AI	1500	76	45,6	
	ჯამი AIII					220,2	
	ჯამი AI					107,2	
						327.4	
	ბეტონი B25						2,7 m3



	შპს "დეზე"	ქ. რუსთავი	2022	A 4
		დამკვეთი: შპს "ჯეჯელაშვილის ღვინის კომპანია"	სტადია.	მასშტაბი.
დირექტორი	ლ. ხელია	მისამართი: ქ. თბილისი. ო. ჩარელაძის ჩიხი №8	სქ 01.19.16.001.30	
კონსტრუქტორი	რ. ბადუაშვილი	ობიექტი: შინის ტარის საწყობი	ფურცელი	ფურცლები
		სქ.: არ. დეტალების უწყისი.		

სვ-4

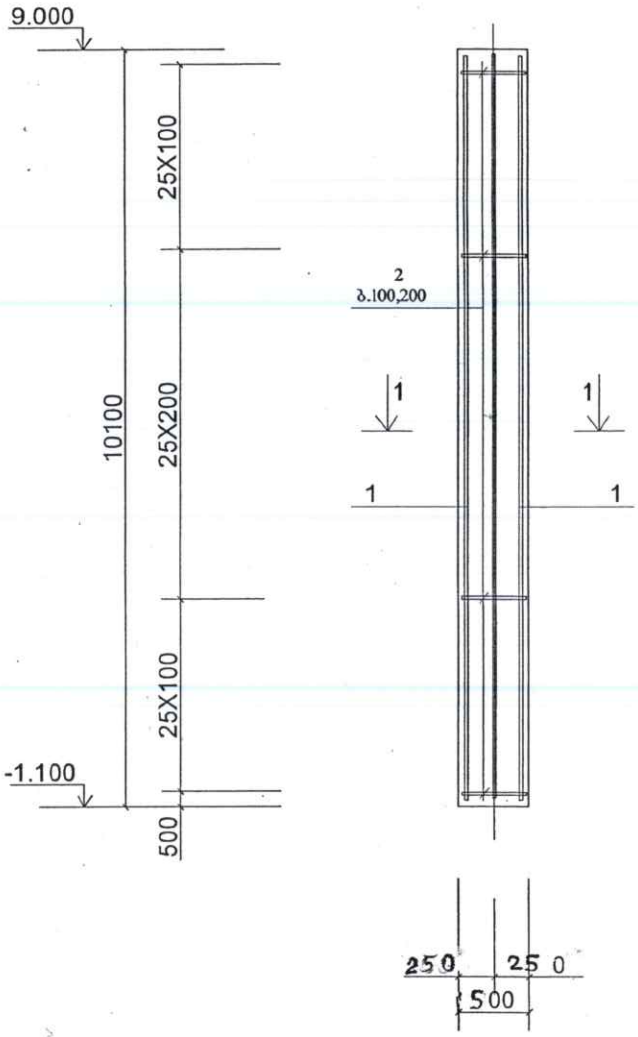

1-1

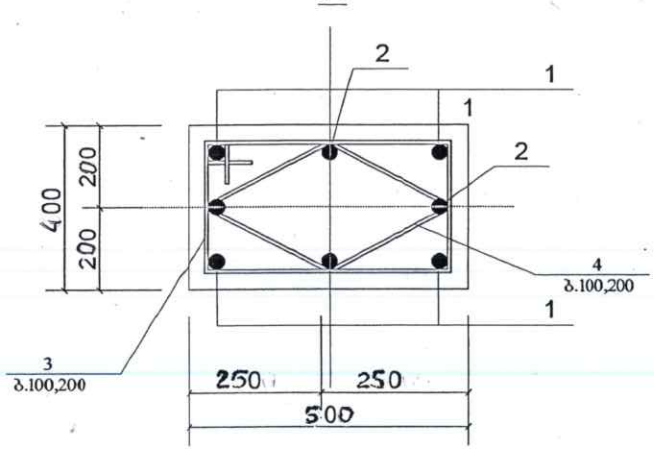

დეტალების უწყისი

პოზა	ესკიზი
1	2
1	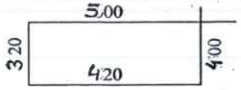
2	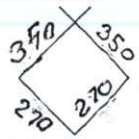

სპეციფიკაცია 1 ელემენტზე

მარკა	პოზ.	ესკიზი	კვეთი	სიგრძე	რეიდ	წონა	შენიშვნა
1	2	3	4	5	6	7	8
ბ3-4	1		Ф20AIII	10050	4	99,3	
	2		Ф18AIII	10050	4	80,4	
	3		Ф8AI	1690	76	49,4	
	4		Ф8AI	124	76	38,2	
	ჯამი AIII					179,7	
	ჯამი AI					87,6	
	სულ, ჭაში					267,3	
	ბეტონი B25						2,02m3

	შპს "დემე"		ქ. რუსთავი	2022	A4
			შპს "ფიზიკური პირი"	სტადია.	მას.შტამპი.
დირექტორი	ლ. ხელოვანი		მისამართი: ქ. თბილისი. ო. ნანტლაძის ჩიხი 2#8	ს.ქ 01.19.16.001	
კონსტრუქტორი	რ. ლელაშვილი		ობიექტი: მინის ტარის საწყობი	ფურცელი	ფურც-ბი
			სქ. ნ-1. დეტალების უწყისი.		

ლითონის ფერმების და კოჭების განლაგების გეგმა ღერძებში 1-9

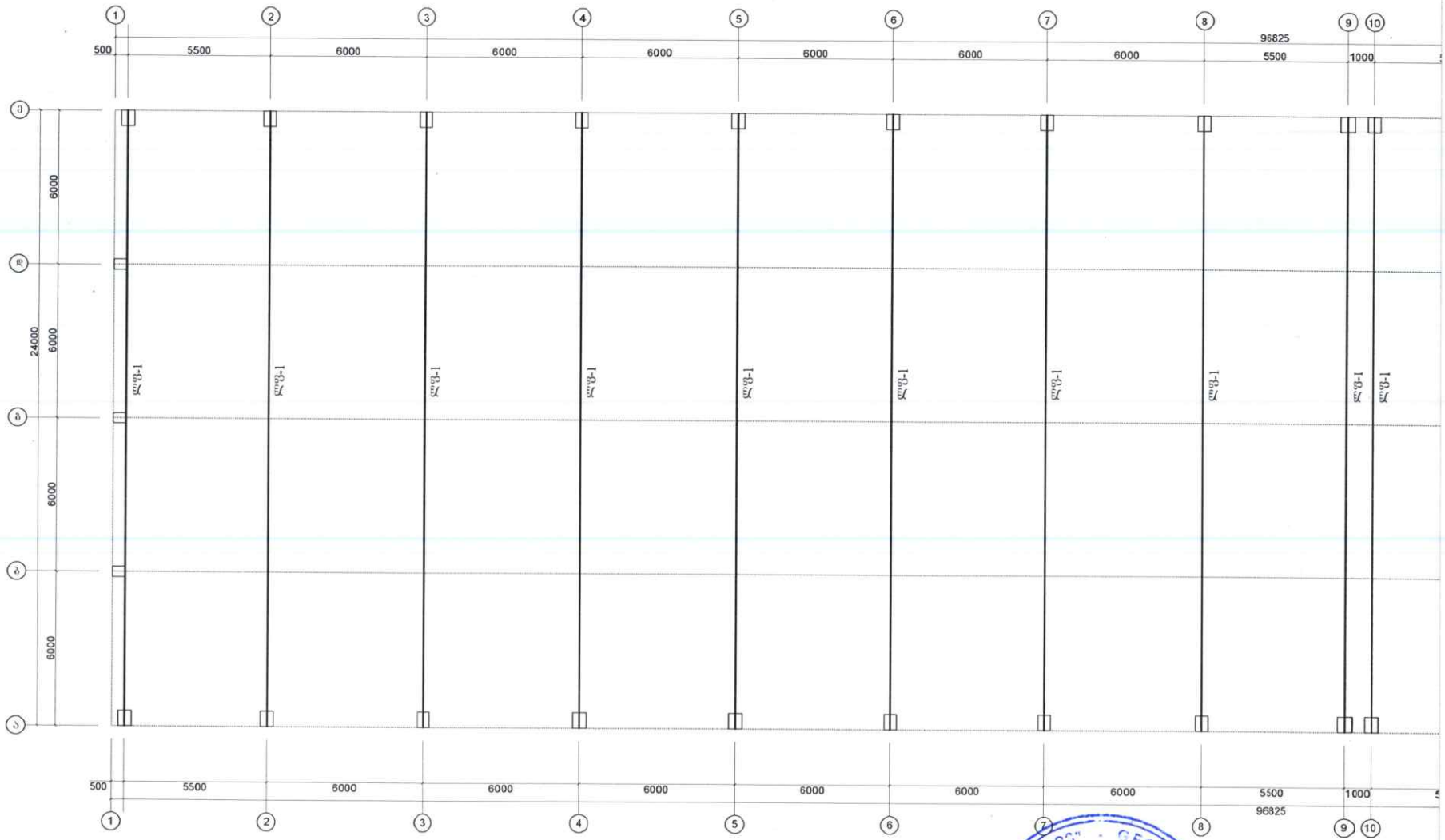

"მშენებელი"	ქ. რუსთავი	2022	A 4
	დამკვეთი: შპს "დედოფლისწყაროს ღვინის კომპანია"	სტადია.	მასშტაბი.
დირექტორი: ბ. ხელაია	მისამართი: ქ.რუსთავი, ი. ნარეკვავის ჩიხი N8	სქ 01.19.16.001-ჯკ	
კონსტრუქციების განყოფილების უფროსი:	ობიექტი: ბაზის ტარის საწყობი	ფურცელი	ფურცლები
	ლითონის ფერმების და კოჭების განლაგების გეგმა		

GEORGIA DOMUS LTD * 416292951 *

ლითონის ფერმების და კოჭების განლაგების გეგმა ღერძებში 10-18

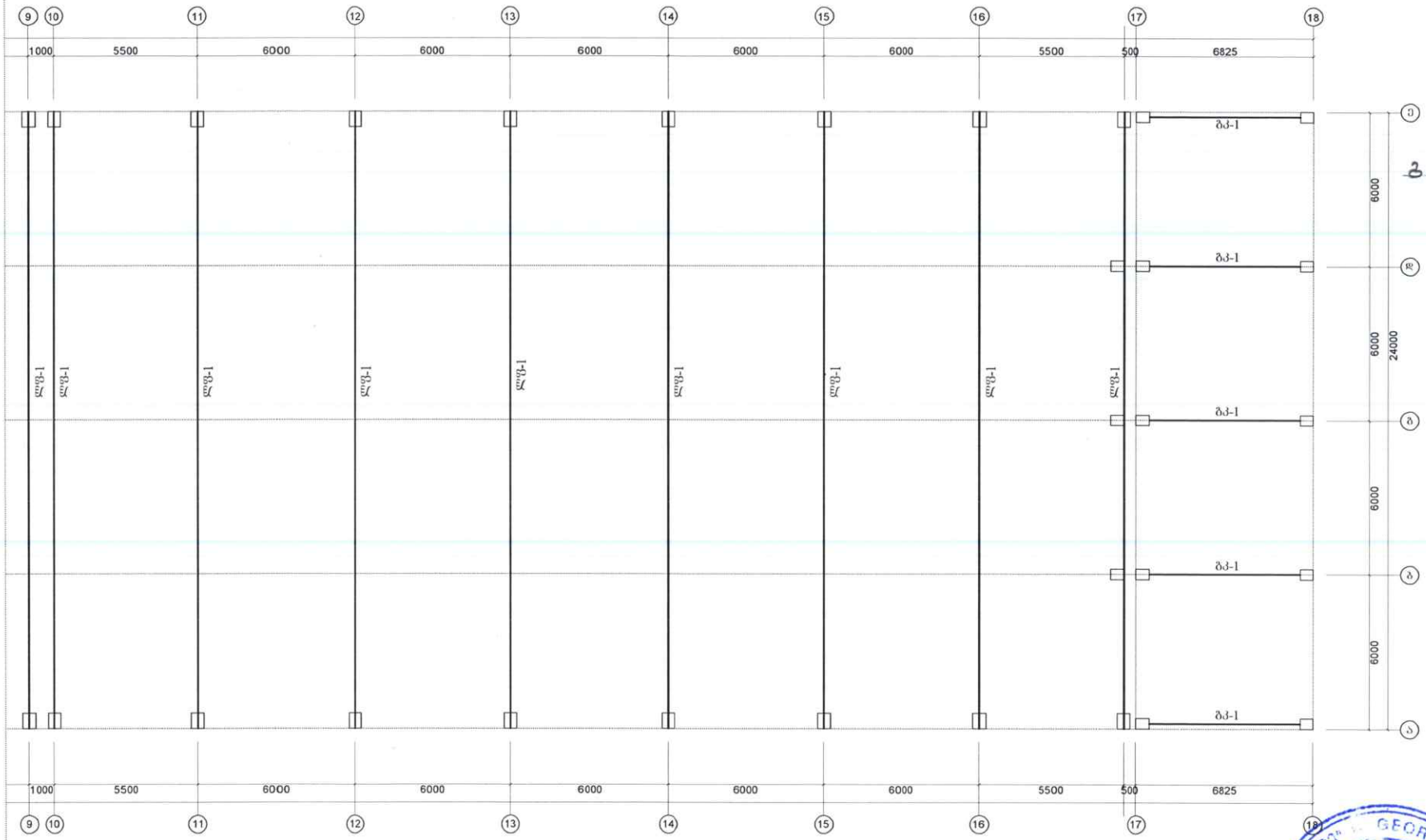

ბჯ-1 I 24, ℓ=38 ც.ჯ.

1040 კგ.

შპს "ჯიპი"			ქ. რუსთავი	2022	A 4
			დამკვეთი: შპს "ალუალაქვის ღვინის კომპანია"	სტადია	მხ/შტამი
არქიტექტორი	ლ. ხვედა		მშენებლობის: ქ. თბილისი, ი. ჭავჭავაძის ჩიხი №8	ს.კ 01.19.16.001.330	
კონსტრუქტორი	რ. აბდუშელიშვილი		ობიექტი: მინის ტარის საწყობი	ფურცელი	ფურცლები
			ლითონის ფერმების და კოჭების განლაგების გეგმა		

GEORGIA
41829295

გადახურვის ფერმების სიბრტყეში ჰორიზონტალური და ვერტიკალური კავშირების განლაგების გეგმა ღერძებში 1-9

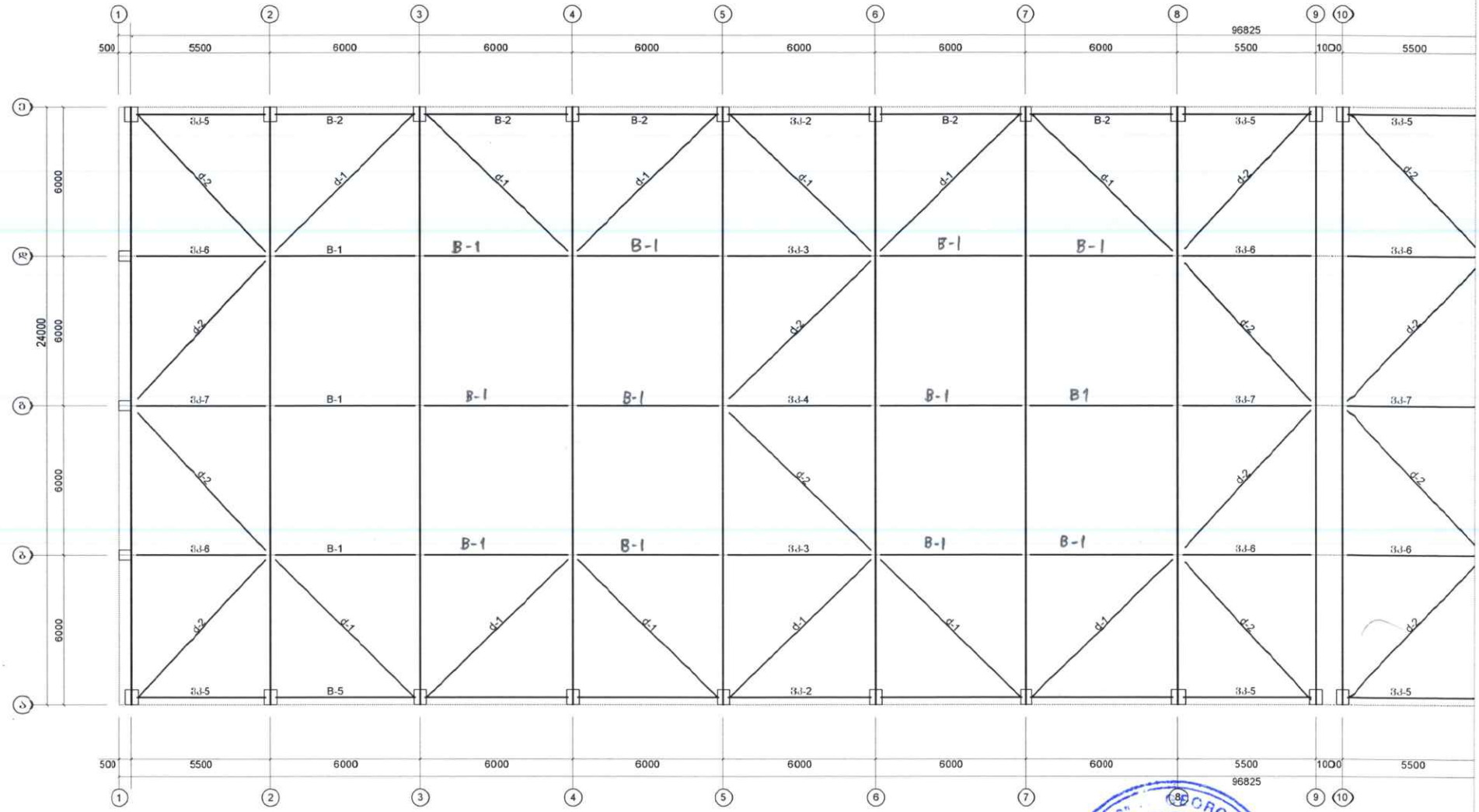

შპს "ლენმა"			ქ. ქუთაისი	2022	A 4
			"ქუთაისი მუნიციპალიტეტის ღონის კომპანია"	სტადია	მასშტაბი
დირექტორი	ლ. ქურციკია		მისამართი: ქ. ქუთაისში, ი. ჩარელაძის ჩიხი №8	ბ.ქ 01.19.16.001	
კონსტრუქტორი	ზ. ჯიშკარიანი		პროექტი: მანქ. ტიპის სადგომი	ფურცელი	ფურცლები
			გადახურვის ფერმების, ვერტიკალური და ჰორიზონტალური კავშირების ღერძებში განლაგების გეგმა		

GEORGIA * 416292951 *

გადახურვის ფერმების სიბრტყეში ჰორიზონტალური და ვერტიკალური კავშირების განლაგების გეგმა ღერძებში 10-18

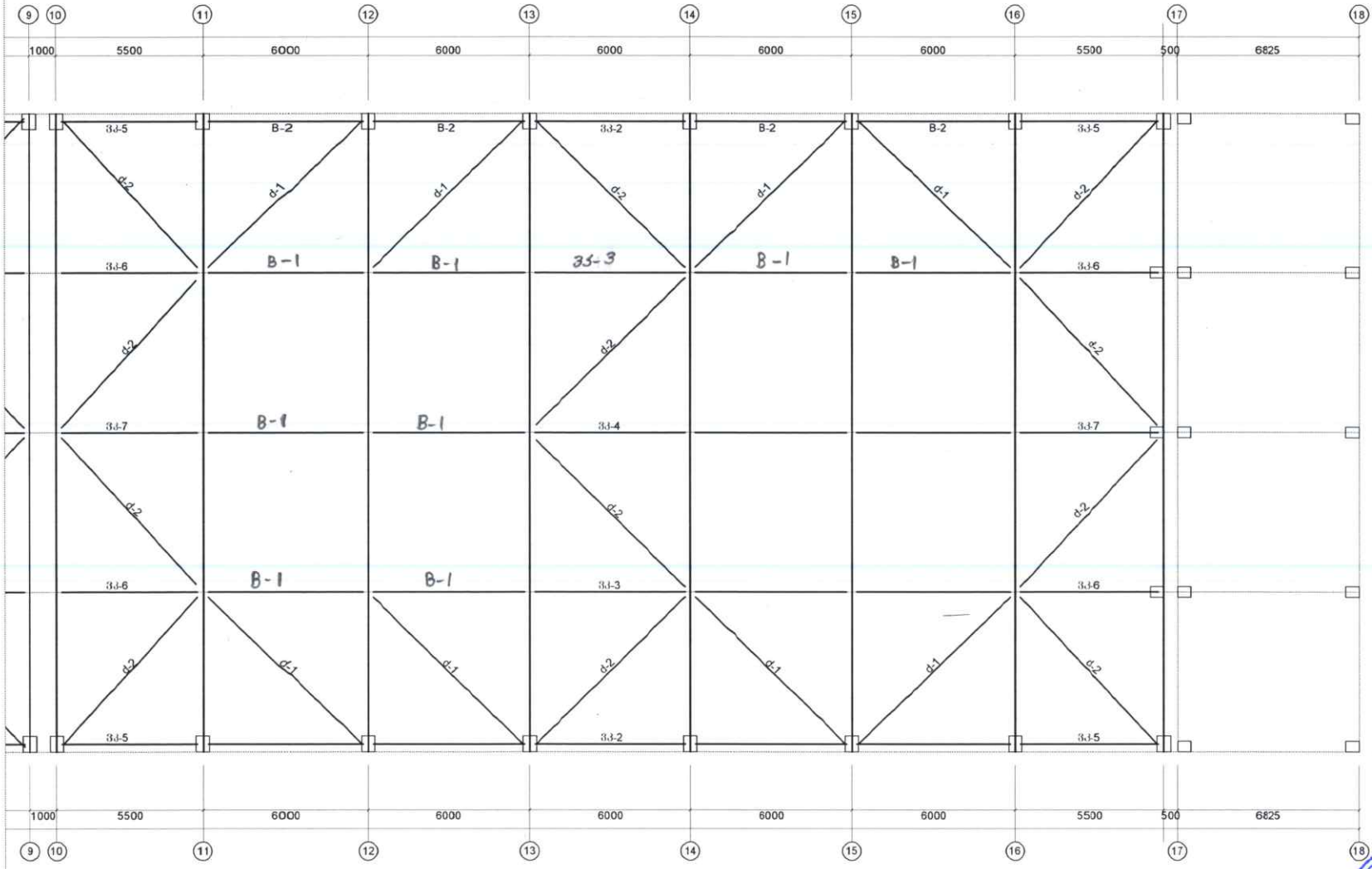

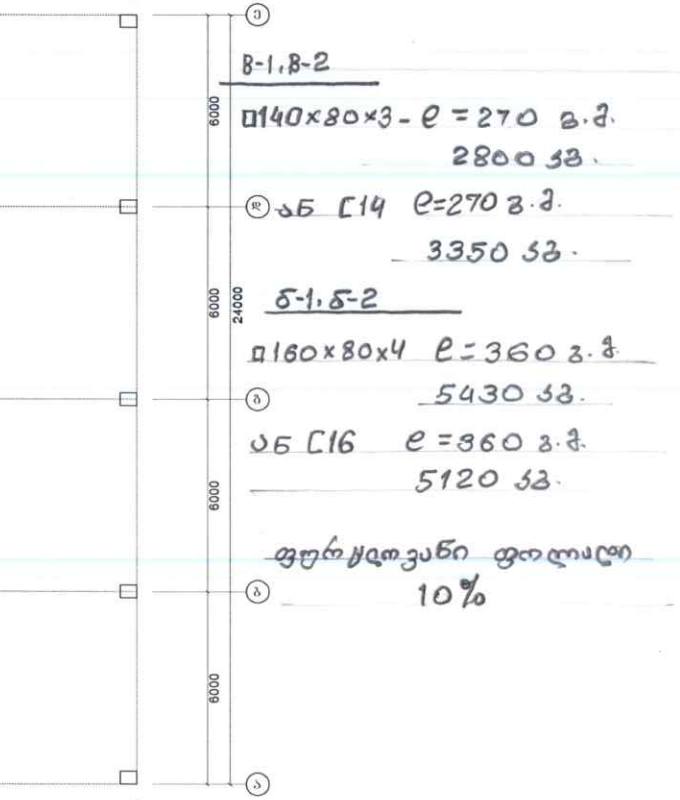

B-1, B-2

□140×80×3 - ℓ = 270 ს.მ.

2800 ც.

ᲘᲑ C14 ℓ=270 ს.მ.

3350 ც.

ბ-1, ბ-2

□160×80×4 ℓ=360 ს.მ.

5430 ც.

ᲘᲑ C16 ℓ=360 ს.მ.

5120 ც.

ფურცლოვანი ფოლადი

10%

შპს "დიზაინ"		ქ. რუსთავი	2022	A4
		დამკვეთი: შპს "დედოფლის ღვინის კომპანია"	სტადია.	მასშტაბი.
დირექტორი: ლ. ხელია		მისამართი: ქ. თბილისი, ი. ჭავჭავაძის ნაცი N8	ს.კ 01.19.16.001ვაი	
კონსტრუქტორი: რ. აბდუშელიშვილი		ობიექტი: მინის ტარის საწყობი	ფურცელი	ფურცლები

GEORGIA "DEMETRE" * 41829295

სახურავის ბრძივების განლაგების გეგმა ღერძებში 1-9

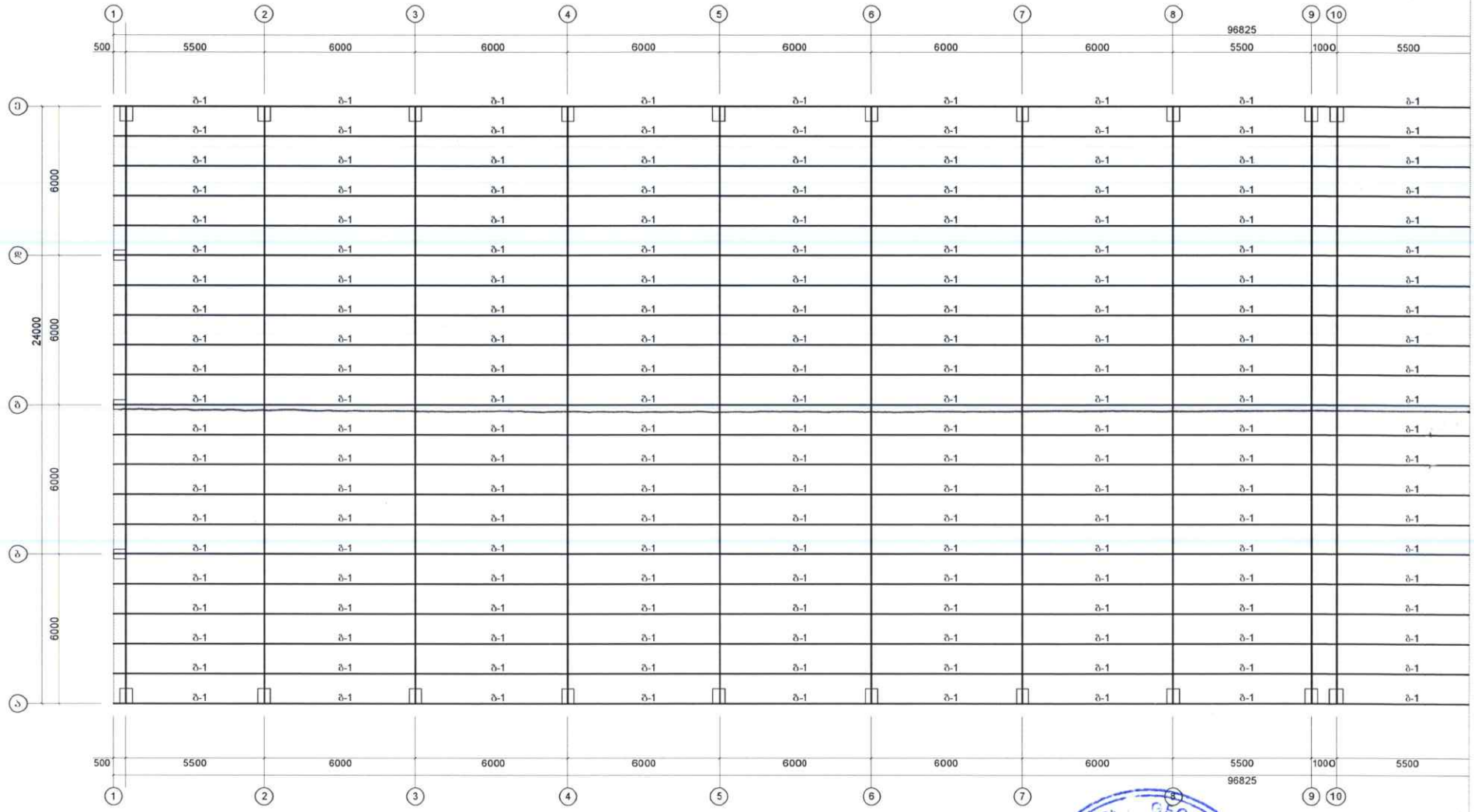

		2022	A 4
დირექტორი		სტადია	მასშტაბი
კონსტრუქტორი		ობიექტის მისამართი	ს/კ 01.19.16.001.30
			ფურცელი / ფურცლები

სახურავის ბრძივების განლაგების გეგმა ღერძებში 10-18

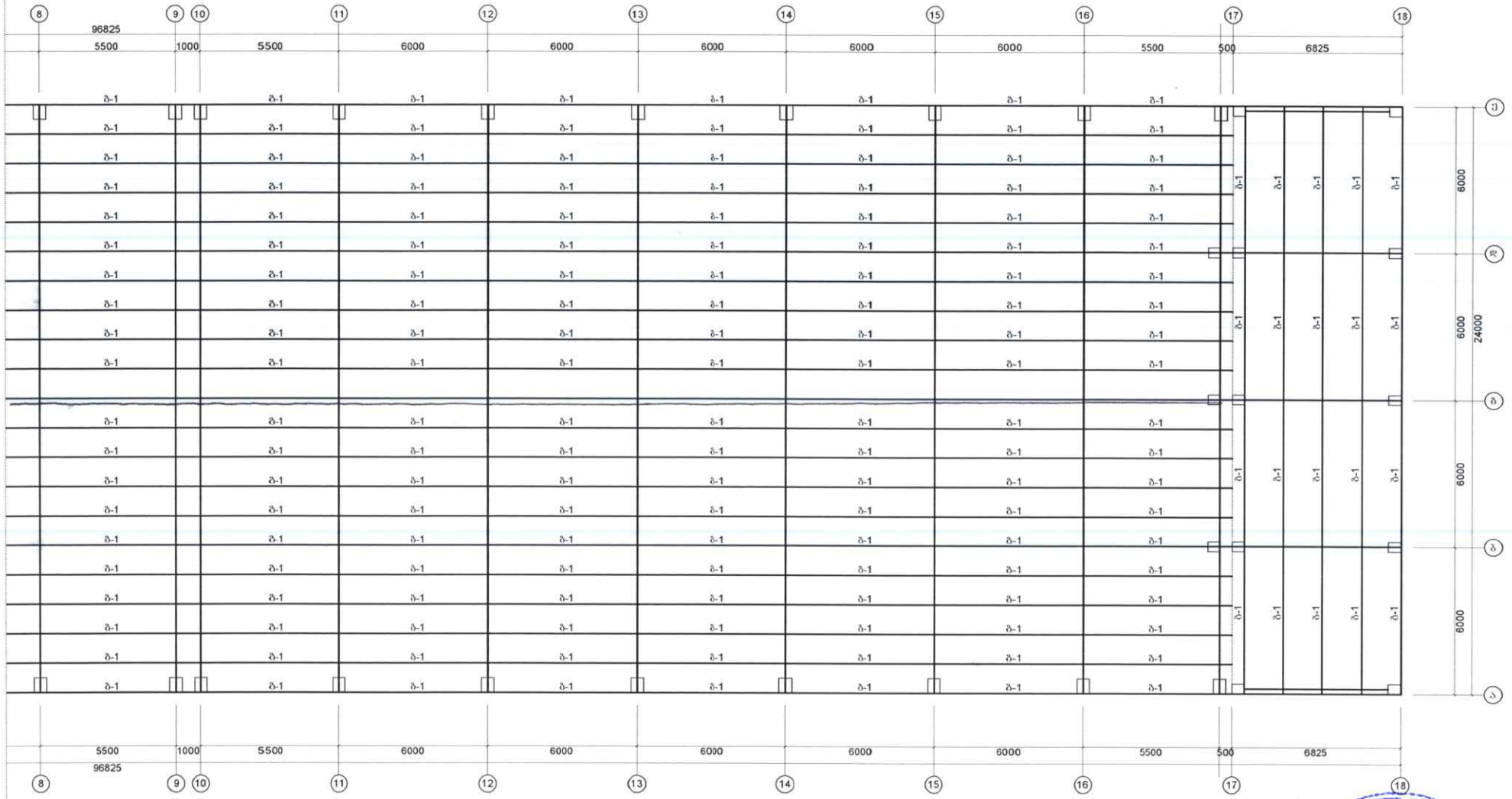

ბ-1.	□ 140×80×4	ℓ=2130 ბ.მ.	2943053.
ᲘᲑ	[16	ℓ= 2130 ბ.მ.	30300 ს.
ᲘᲑ	I 16	ℓ=2130 ბ.მ.	33230 ს.

შპს "დიზაინი"			ქ. ფოთი	2022	A 4
			ფოთში შპს "ფეხსაცმლის ლეიბის კომპანია"	სტადია.	მასშტაბი.
დირექტორი	ლ. [illegible]		ფოთში ქ. თბილისის გამზირზე საწარმოს ნახი N8	ს.კ 01.19.16.001.300	
კონსტრუქტორი	რ. [illegible]		ფოთში მინის ბოთლის ქარხანა	შეცვლილი	ფურცლები
			სახურავის ბრძივების განლაგების გეგმა		

GEORGIAN BUREAU OF STANDARDS LTD * 416292951 *

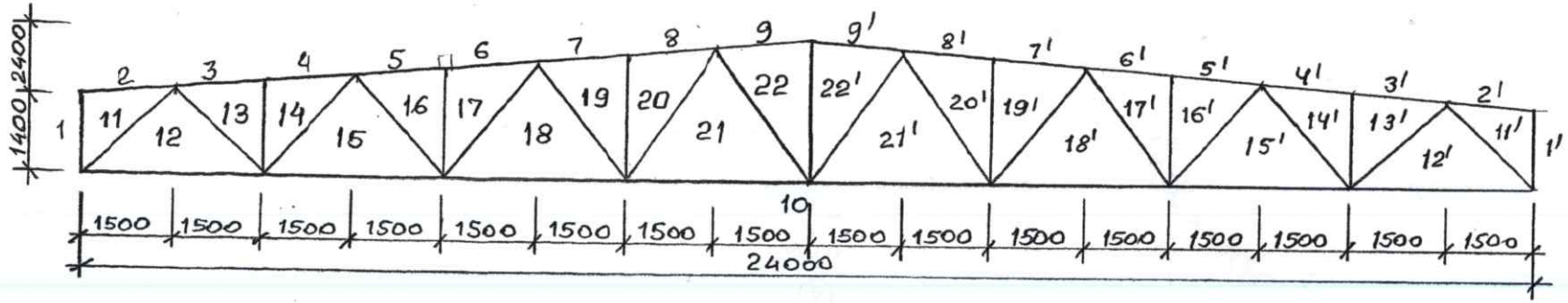

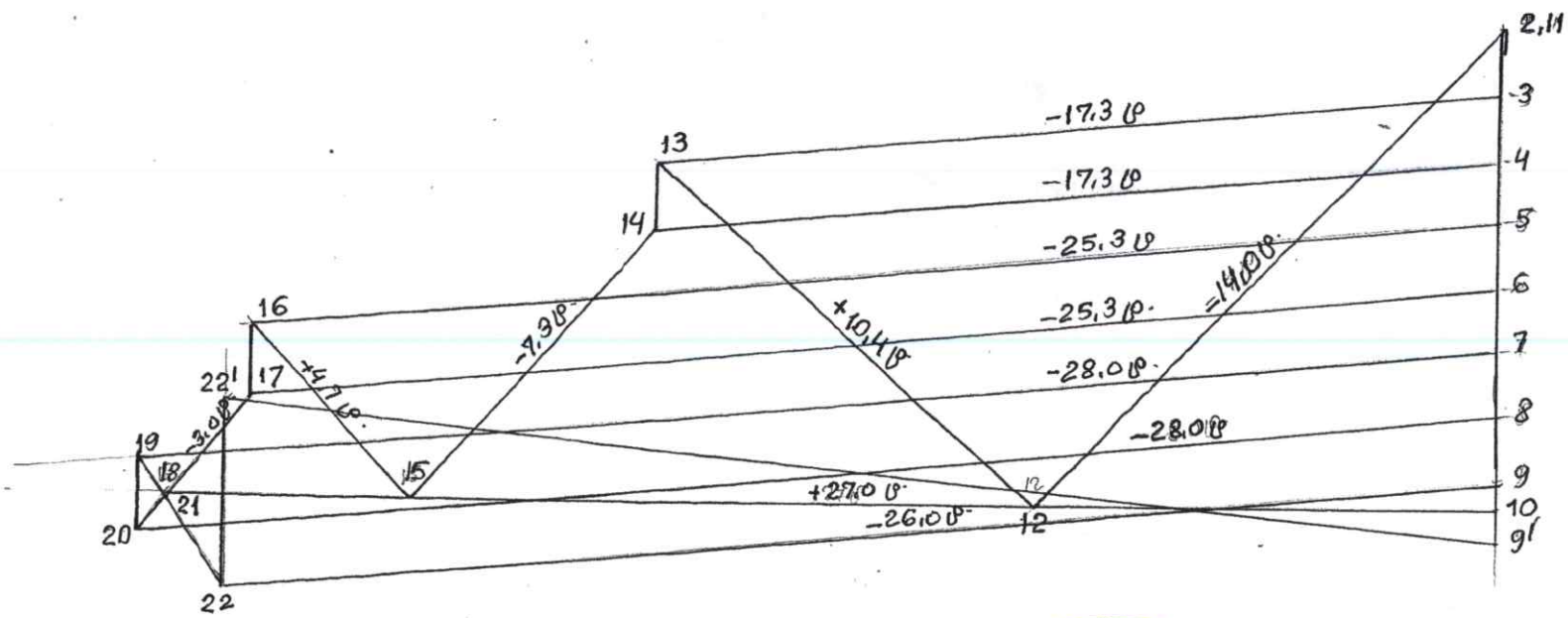

შპს "დემე"			ქ. რუსთავი	2022	A 4
			დამკვეთი: შპს "ჯეილსვეის ლეონის კომპანია"	ხტატია.	მასშტაბი.
დირექტორი	ლ. ხელია		მისამართი: ქ. თბილისი. ი. ნანეიშვილის ქუჩა N88	ს/კ 01.19.15.001.	
კონსტრუქტორი	რ. აბდულაშვილი		ობიექტი: მინის ტარის საწყობი	ფურცელი	ფურც-ბი

ბს-1

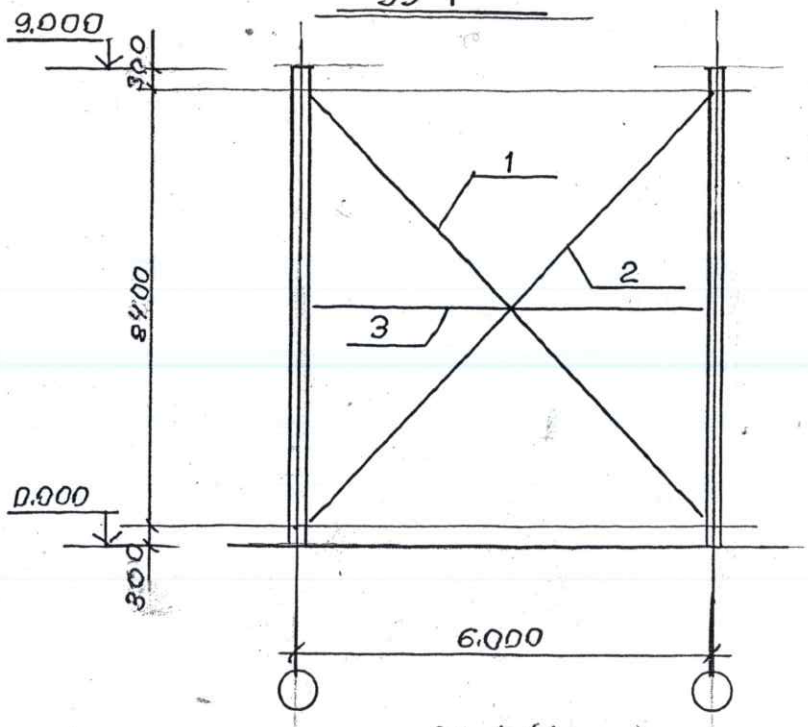

ბს-1 (4ცალი)

1. ∠L125×1 — ℓ=10,5×4=42გ.მ. (825კგ)
2. ∠L125×125×10 — ℓ=10,5×4=42გ.მ. (825კგ)
3. ⊥100×100×8 — ℓ=5,4×4=21,6გ.მ. (270კგ)

ან [16 ან □160×80×4.

-ფუნქციონალური ფილადი 10%.

ბს-2,ბს-3,ბს-4,ბს-5,ბს-6,ბს-7

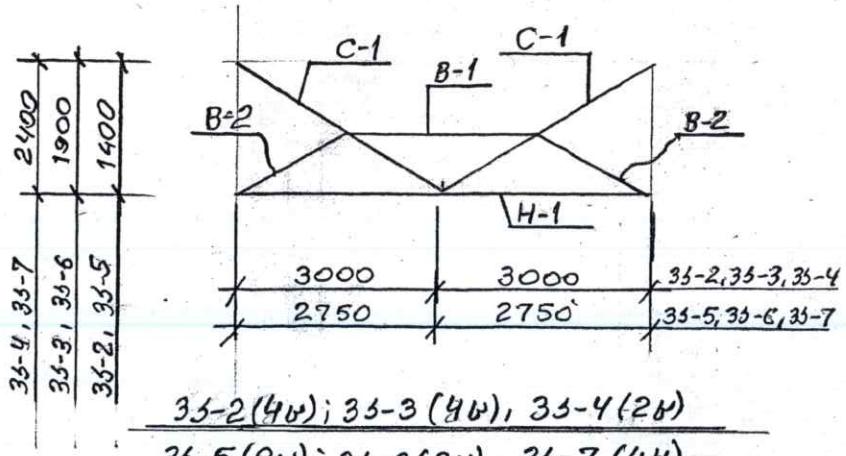

ბს-2(4ც); ბს-3(4ც), ბს-4(2ც)

ბს-5(8ც); ბს-6(8ც), ბს-7(4ც)

H-1. □140×80×3 — 180გ.მ. (1860 კგ)

B-1,B-2 □120×80×3 — 200გ.მ. (1880 კგ)

C-1 □80×80×3 — 220გ.მ. (1650 კგ)

ფუნქციონალური ფილადი — 10%

შპს "დელტა"			ქ. რუსთავი	2022	A4
			დამკვეთი: შპს "ლელაძეების ლეინის კომპანია"	სტადია.	შესშტაბი.
დირექტორი	ლ. ხელია		მისამართი: ქ. თბილისი. ო. ნანტლაძის ჩიხი №8	ხ.კ 01.19.16.001.300	
კონსტრუქტორი	რ. აბდუშელიშვილი		ობიექტი: შინის ტარის საწყობი	ფურცელი	ფურც-ბი

ჯელტის ფასხვრევის ხოჯების განლაგების სქემა "17" ღერძზე

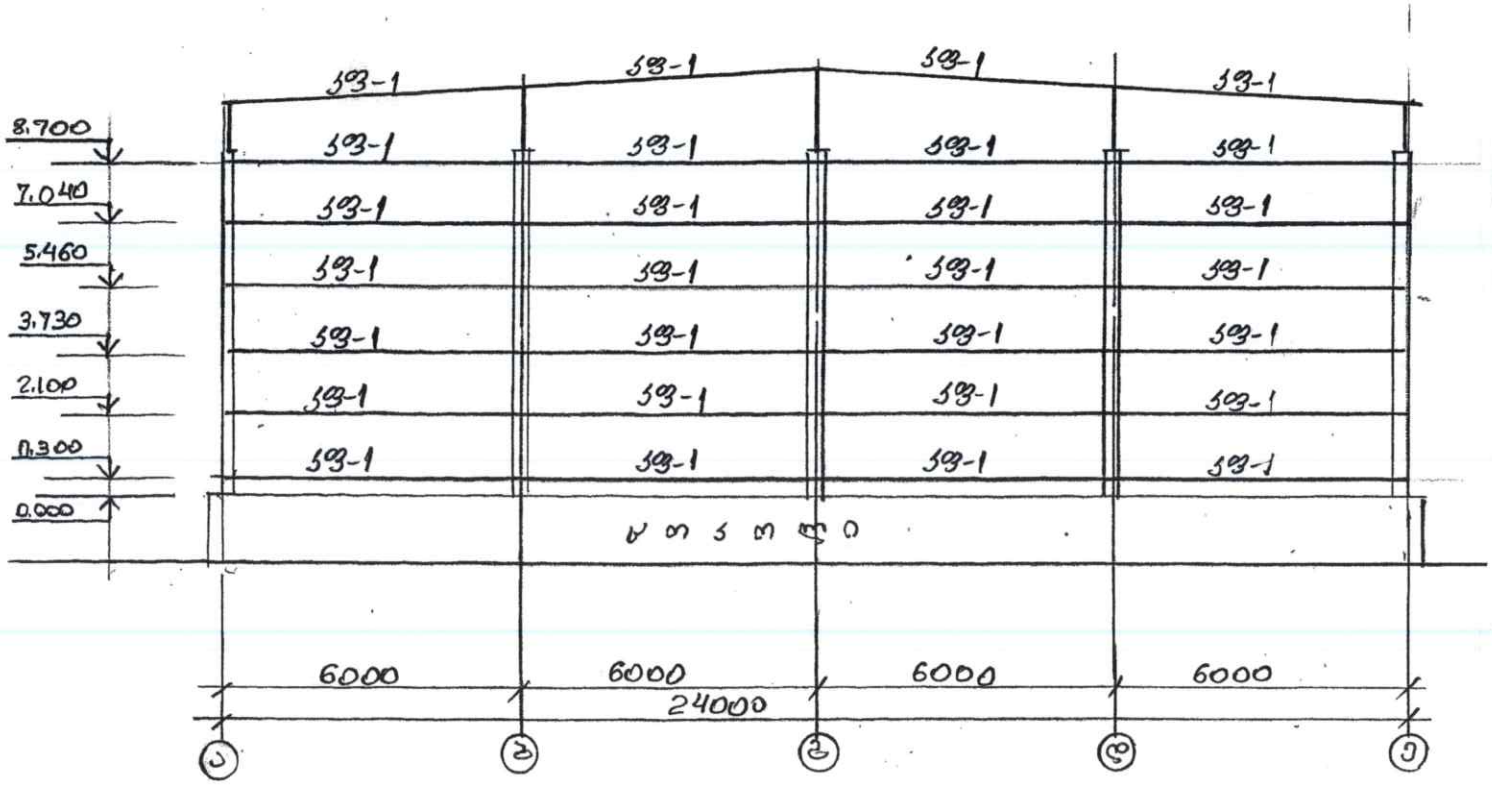

სფ-1. [16 e=175 ს.ქ. (2500 სქ).

შპს "დემე"			ქ. რუსთავი	2022	A4
			დამკვეთი: შპს "ფულადობების ლეონის კომპანია"	სტადია	შეიშვება
დირექტორი	ლ. ხელია		მისამართი: ქ. თბილისი, ო. ნანეიშვილის ჩიხი №8	სქ 01.19.16.001.300	
კონსტრუქტორი	რ. აბდუშელიშვილი		ობიექტი: შინის ტარის სამეური	ფურცელი	ფურც-ბი

ვერტიკალური შახვეული ტიპური განლაგების სქემა „1“ ღერძზე

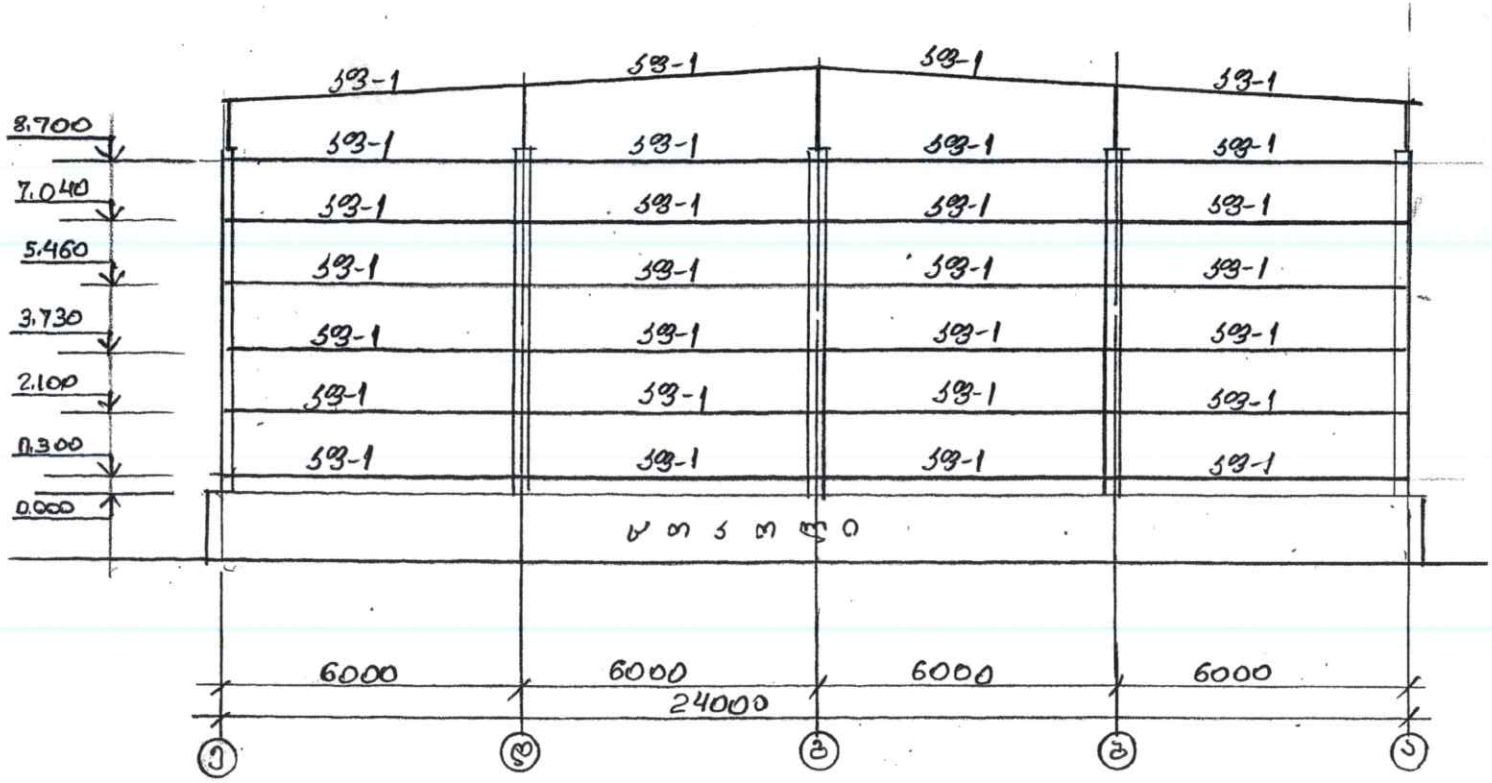

ვფ-1. [16. e=175 ა.შ. (2500 სმ)

შპს "დემე"		ქ. რუსთავი	2022	A4
		პროექტი: შპს "ჯეელიძეების ღვინის კომპანია"	სტადია	მასშტაბი
დირექტორი	ლ. ხელია	მისამართი: ქ. თბილისი, ი. ჭანტლაძის ჩიხი №8	სქ 01.19.16.001.300	
კონსტრუქტორი	რ. აბდუშელიშვილი	ობიექტი: შინის ტარის საწყობი	შეცვლილი	შეცვლები

ანძლის შახვევის პოზების განლაგების სქემა „ე"-ღერძზე

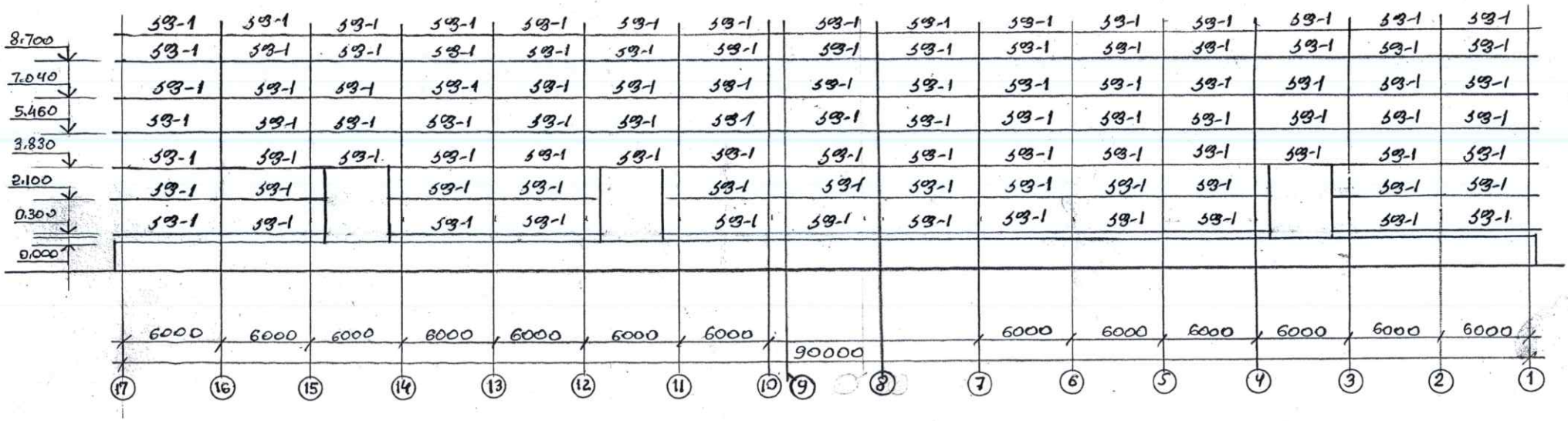

ანძ-1 [16 e= 645 კ.ჰ. (9160 კგ)

შპს "დემე"			ქ. რუსთავი	2022	A4
			დამკვეთი: შპს "დედაქალაქის ლეინის კომპანია"	სტადია.	მახშტაბი.
დირექტორი	ლ. ხელია		მისამართი: ქ. თბილისი, ი. ნანტელაძის ხეხი №8	ხ.კ 01.19.16.001300	
კონსტრუქტორი	რ. აბდუშელიშვილი		ობიექტი: მინის ტარის საწყობი	ფურცელი	ფურც-ბი

ჯელის შახვევის კოშკის გაგვაგების სქემა „ "რიგი

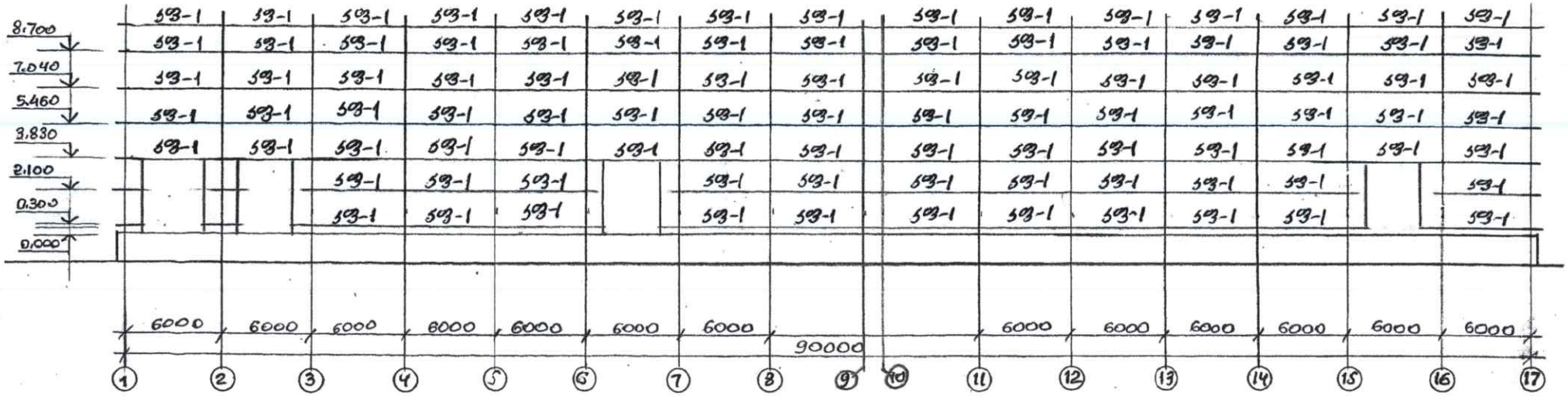

ჯვ-1 [16 e = 645 ა.ჰ. (9160 კგ)

შპს "დემე"			ქ. რუსთავი	2022	A4
			დამკვეთი: შპს "ფუნიკულიორის ლეონის კომპანია"	სტადია.	მასშტაბი.
დირექტორი	ლ. ხელია		მისამართი: ქ. თბილისი. ა. სანტელიძის ჩიხი N8	ს.ე 01.19.15.001.300	
კონსტრუქტორი	რ. აბდუშელიშვილი		ობიექტი: მინის ტარის საწყობი	ფურცელი	ფურცლები

შ.პ.ს „დემე

საინჟინრო ქსელები და კომუნიკაციები

ქ.რუსთავი

2021 წელი

ელექტრომომარაგება

გეგმა ნიშნ. 0,000

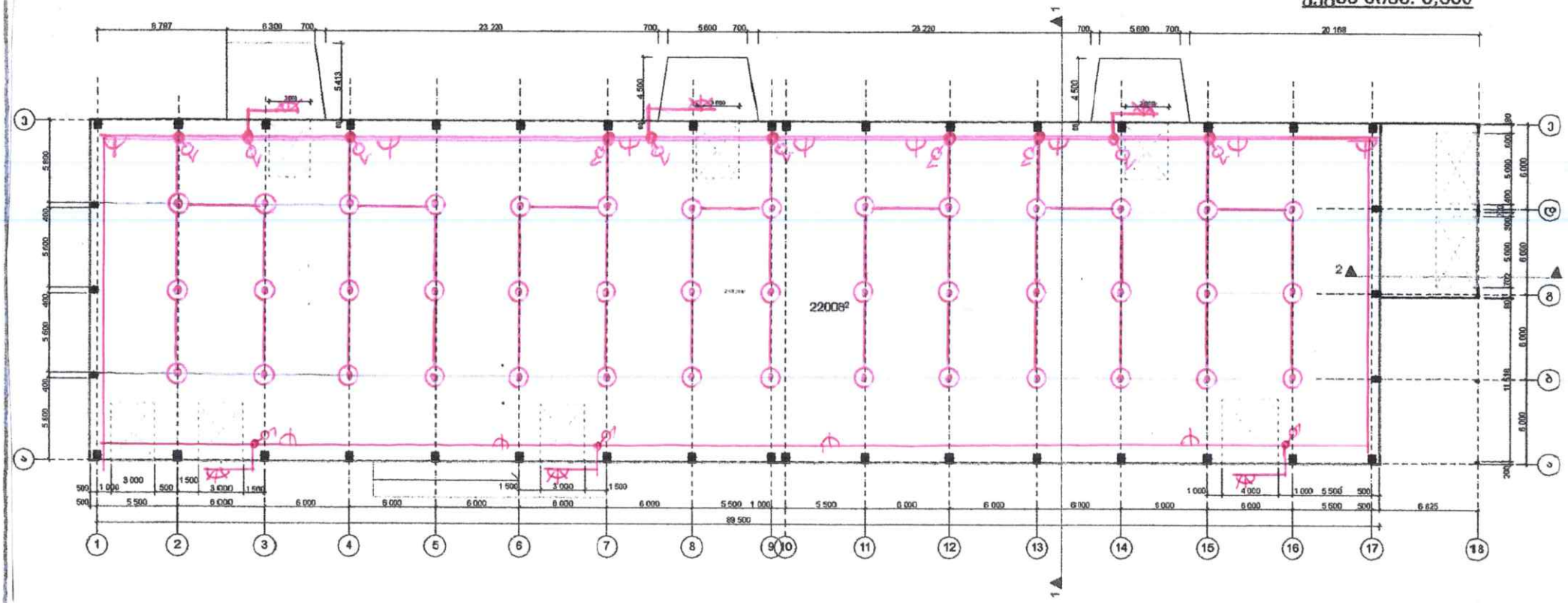

შპს "დემე"			ქ. რუსთავი	2022	A4
			დამკვეთი: შპს "დუღლაძეების ღვინის კომპანია"	სტადია	მასშტაბი
დირექტორი	ლ. ხვედელიანი		მისამართი: ქ. იმედლიანი, ო. ნანეიშვილის ქუჩა N28	ხ/ქ 01.19.16.001.300	
კონსტრუქტორი	ი. წიფურია		ობიექტი: შინაბ ტარის საწყობი	ფურცელი	ფურცლები

GEORGIA
416292951

	ელექტროსადენი
	ელექტროსანათი (ჭერის)
	ელექტროსანათი (კედლის)
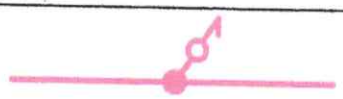	ჩამრთველები
	შტეფსელი

№	დასახელება	განზომ. ერთეული	რაოდენობა	შენიშვნა
1	2	3	4	5
1	ელექტრო სადენი 2X2,5 მმ²	გ.მ.	600 ₹	
2	ელექტრო სანათი ჭერის LED ნათურით	ც	42	
3	ელექტრო სანათი კედლის LED ნათურით	ც	6	
4	ჩამრთველები	ც	15	
5	შტეფსელი	ც	12	
6	საიზოლაციო ლენტა	ც	15	
7	პლასტმასის კოლოფი	ც	50	
8	საკაბელო არხი	გ.მ.	120	

შპს "დემე"			ქ. რუსთავი	2022	A4
			დამკვეთი: შპს "ჯუგლაძეების ღვინის კომპანია"	სტადია.	მასშტაბი.
დირექტორი	ლ. ხელია		მისამართი: ქ. თბილისი. თ. ნანტლაძის ჩიხი №8	ხკ 01.19.16.001.შტ-0	
კონსტრუქტორი	რ. აბდუშელიშვილი		ობიექტი: მინის ტარის საწყობი	ფურცელი	ფურც-ბი