ნარბი +
NARBI +
თბილისი. ქვიშხეთის ქ. კ-1. ბ-21
ტელ.: 995 32 61 59 49
მობ.: 995 99 50 59 49
tamazi.kvrivishv@mail.ru
Ap-t 21. K-1. Kvishkheti Str. Tbilisi. Georgia
Tel: 995 32 61 59 49
Mob: 995 99 50 59 49
tamazi.kvrivishv@mail.ru

ტექნიკური დასკვნა

ქ. თბილისი, გახოკიძის ქუჩა №24-ის მიმდებარედ მიწის ნაკვეთზე (ს/კ 01.19.19.004.076) არსებულ სასაწყობო შენობაზე, შემდგომში ერთი სართულის მოწყობისათვის, მდგრადობის დასადგენად.

დადებული ხელშეკრულების საფუძველზე ჩვენს მიერ შემოწმებული იქნა ქ. თბილისში, გახოკიძის ქუჩა №24-ის მიმდებარედ მიწის ნაკვეთზე (ს/კ 01.19.19.004.076) არსებული სასაწყობო შენობა 2/1, შემდგომში მასზედ მსუბუქი

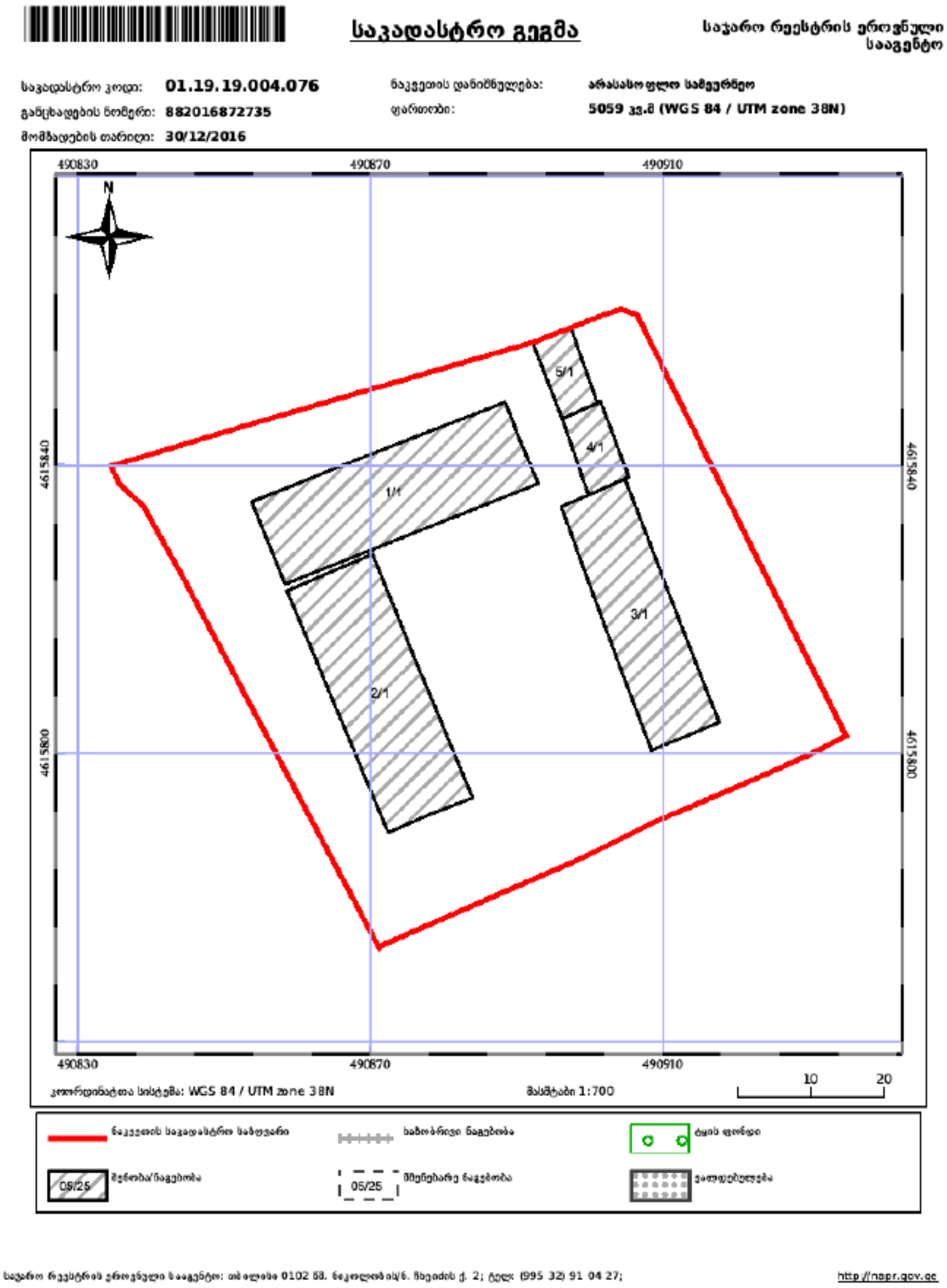

კონსტრუქციებით ერთი სართულის მოწყობის მიზანშეწონილობისავის, მისი მდგრადობის დასადგენად.

შესასწავლი შენობა ერთსართულიანია. გეგმაში მართხკუთხა მოხაზულობისაა. ზომებით 30.6x12.45 მ. აშენებულია მეოცე საუკუნის მეორე ნახევარში. მის მზიდ ჩონჩხს წარმოადგენს შენობის პერიმეტრზე მზიდი კედლები, სისქით 400 მმ, აშენებული შერეული, წვრილი სამშენებლო ბლოკისა და სილიკატური აგურის წყობით ქვიშა-ცემენტის ხსნარზე. გააჩნია ანტისეისმიური, მონოლითური რკინაბეტონის, სარტყელი. შენობას შუაში, გრძივი მიმართულებით, გააჩნია ანაკრები რკინაბეტონის კონსტრუქციებისაგან დამონტაჟებული გრძივი ჩარჩო, კოლონების 6 მეტრიანი ბიჯით. კოლონის ზომებით 400x400 მმ, ხოლო რიგელი დაახლოებით 400x600(h). შენობა დახურულია ანაკრები რკინაბეტონის ღრუტანიანი გადახურვის ფილებით, სისქით 22 სმ. საძირკვლები შენობის პერიმეტრზე ლენტური ტიპისაა, მონოლითური ბეტონის, ჩაღრმავებით სავარაუდოთ 1.00 მ. ხოლო სვეტების ქვეშ რკინაბეტონის წერტილოვანი საძირკვლებია. სახურავი ბრტყელია.



ვიზუალურმა დათვალიერებამ გვაჩვენ, რომ შენობის საძირკვლებში ჯდენითი დეფორმაციები და აქედან გამომდინარე კედლებში ბზარები არ შეიმჩნევა.

ხანგრძლივი დროით შენობის უფუნქციურობის და უპატრონობის გამო შენობის სახურავი დაზიანებულია და ჩამოდის ატმოსფერული ნალექები. ამ უკანასკნელის ზემოქმედების შედეგად შენობის პერიმეტრზე ჩამოცვენილია შელესვის ფენა, გამოქარულია კედლის წყობა და მონოლითური რკინაბეტონის ანტისეისმიური სარტყელი. შენობის გრძივი მიმართულებით განივ კედლებს შორის მანძილი აღემატება დღეს მოქმედი სეისმიური ნორმებით მოცემულ სიდიდეს. იმავე ნორმების მიხედვით დარღვეულია ღიობებს შორის არსებული კედლის სიგრძეები.

ზემოთ თქმულიდან გამომდინარე შეგვიძლია დავასკვნათ, რომ მოცემული შენობის ტექნიკური მდგომარეობა დამაკმაყოფილებელთან ახლოსაა. შესაძლებელია შენობის თავზე დამატებითი სართულის მოწყობა, მსუბუქი კონსტრუქციების გამოყენებით, იმ შემთხვევაში, თუ შენობის გასაძლიერებლად გავითვალისწინებთ შემდეგი ღონისძიებების ჩატარებას:

- გაძლიერდება შენობის კედლები მასზე არმატურის ბადის გაკვრით კედლის ორივე მხრიდან, არმატურის ნაგლინით მოჭიმვით და შელესვით მაღალი სიმტკიცის ქვიშა-ცემენტის ხსნარით, სისქით 50 მმ.
- გაძლიერდება ღიობებს შორის კედლები ლითონის გაგალინული პროფილებით.
- გაძლიერდება შენობის გადახურვის ანაკრები ფილები დამატებითი რკინაბეტინის ფილის მოწყობით.
- მოეწყობა დამატებითი განივი კედლები ან რკინაბეტონის განივი ჩარჩოები სეისმიური ნორმების მოთხოვნის მიხედვით.

ყველაფერი ამისათვის საჭირო იქნება შესაბამისი საპროექტო დოკუმენტაციის მომზადება, რის შემდეგაც შენობის კონსტრუქციების ერთობლივი მუშაობა უზრუნველყოფს მის მდგრადობას ექსპლოატაციის დროს.

შ.პ.ს. “ნარბის” დირექტორი

ინჟინერ-კონსტრუქტორი: თ. ქვრივიშვილი

ꠃ

ꠃ ꠃ

ꠃ

ꠃ ꠃ

ꠃ

ꠃ ꠃ ꠃ ꠃ ꠃ

N	ნახაზების დასახელება	N
კ-1	საერთო მონაცემები,განმარტებითი ბარათი	1
კ-2	მონოლითური რკინაბეტონის საძირკვლების განლაგების სქემა.	2
კ-3	ლითონის კონსტრუქციების სვეტების, შერმების,ვერთიკალური და ჰორიზონტალური კავშირების განლაგების სქემა.	3
კ-4	სახურავის ლითონის კონსტრუქციების ჰორიზონტალური კავშირების და ძელების განლაგების სქემა. მასალების სპეციფიკაცია	4
კ-5	შენობის კონსტრუქტიული ჭრილი 1-1.კვანძები " ა,ბ."	5
კ-6	კვანძები " ბ,დ," ფარდულის ჩამაგრების კვანძები. მასალების სპეციფიკაცია	6
კ-7	ლითონის ფერმა ლფ-1.მასალების სპეციფიკაცია	7
კ-8	ლითონის ფერმა ლფ-2.მასალების სპეციფიკაცია	8
კ-9	ლითონის ფერმა ლფ-3.მასალების სპეციფიკაცია	9
კ-10	ლითონის ბრძივი ფერმები ლბფ-1,ლბფ-2 მასალების სპეციფიკაცია	10
კ-11	ლითონის ვერტიკალური ლვკ-1 და ჰორიზონტალური ლჰკ-1 კავსირები.მასალების სპეციფიკაცია	11
კ-12	ლითონის კიბის კონსტრუქციების განლაგების სქემა.სამონტაჟო კვანძები.მასალების სპეციფიკაცია.	12

განმარტებითი ბარათი.

1. საძირკვლების ფუძედ მიღებულია თიხა ნახევრადმქარი თაბაშირის ჩანართებით,
   საანგარიშო წინაღობით=2.0კგ/სმ2.
2. კირობით ნიშნულად 0.00 მოღებულია შენობის სუბთა იატაკის ნიშნული.
3. მიწის სამუშაოების დასრულების შემდეგ აუცილებელია ინჟინერ–გეოლოგის დასკვნა რომლის საფუძველზე დაიწყება საძირკლის მოწყობა.
4. საძირკვლის ქვეშ ეწყობა ბეტონის ქვეშაგები დატკეპნილ ხრეშით ბრუნტზე.
5. საძორკვლები–მონოლითური რკინაბეტონის წერტილოვანია
6. ქველა მიწის ქვეშა კონსრტუქციებზე მოეწყოს ვერტიკალური ჰიდროიზოლაცია.
7. კონსტრუქციები წარმოადგეს ლითონის კონსრეტუქციულ კარკას შესაბამისად ლითონის სვეტებს,შერმებს კავშირებს და ძელებს
8. შენობის გადახურვა საბირულე რკინაა დამონრაჟებულია ლითონის ძელებზე. ძელები დამაგრდება ლითონის შერმებზე ბი%ით 0.7მ.
9. შენობის შასადის კედლები ამოქვანილია ბლოკებით და სენდვიჩ პანელებით.
10. იატაკი მონოლითური არმირებული ф10 ბადით ბი%ით 200*200,ბეტონის სისქით-10სმ
11. ქველა ლითონის კონსტრუქციების ელემენტების შეერთება ხდება შედუღებით შეხების მთელ პერიმეტრზე ელექტროდებით ე-42, გოსრის-5264-80 თანახმად. ნაკერის სიმაღლე არა ნაკლები-6მმ.
12. ლითონის კონსტრუქციები აუცილებელია შეიღებოს ანტიკოროზიულ საღებავით.
13. ქველა ლითონის პროფილის ელემენტების სიბრზეები დაზუსტდეს ადგილზე.
14. პროექტი დამუშავებულია მოქმედი ნორმების და წესწბის ტანახმად და ითვალისწინებს ღონისძიებების,რომელიც შენობის ექსპლუატაციის დროს უზრუნველყობენ სახანძრო უშიშროებას.

მონოლითური რკინაბეტონის მასალების ამონაკრები

კონსტრუქცია	AI კბ		AIII კბ		ბეტონი-მ3	
	Ø6	Ø8	Ø12	Ø16	მ-100	მ-300
მონოლითური რკინაბეტონის საძირკველი	223.1	28.3	377.5	17.3	10.6	4.45
ჯამი:	251.4		394.8			
სულ:	646.2 კბ					

ლითონის კონსტრუქციების მასალების ამონაკრები

კონსტრუქცია	პროფილური ლითონი კბ													
	□200*6	□200*5	□ 150*4	□ 120*4	□100*3	□100*50*3	[16	⌊125*12	⌊100*10	⌊50*5	-6	-10	-12	-16
ლითონის კონსტრუქციები	1055.0	1026.8	376.8	642.4	10276.6	8645.0	976.9	294.0	719.3	138.4	1882.3	484.4	446.4	484.4
ჯამი:	18.92ტ						2.13ტ				3.3ტ			
სულ:	23.63ტ													

ფორმატი ა-1	დაკვეთა №	
შენიშვნები:		
1. ნახაზზე ზომები მოცემულია მილიმეტრებში.		
ტექნიკურ-ეკონომიკური მაჩვენებლები:		
დამკვეთი: შპს „ჯემი“		
მისამართი: მიხეილ გახოკიძის ქ. 24		
შპს "არქ ქრიატიონი"		
საწყობის მიშენება-დაშენება. შეთანხმებული პროექტის ცვლილება ბლოკი A		

თანამდებობა	გვარი	ხელმოწერა	თარიღი
დირექტორი	ო. ხუხაშვილი		
ავტორი	ქ. ხუხაშვილი		
ავტორი	ზ.ტურაბელიძე		
კონსტრუქტ.	ქ.ნუცუბიძე		

მაშტაბი:	
ტარიღი:	

საერთო მონაცემები, განმარტებითი ბარათი

სტადია	ფურცელი	ფურცლები
	კ-01	12

მონოლითური რკინაბეტონის საძირკვლების განლაგების სქემა.
მ-1:200

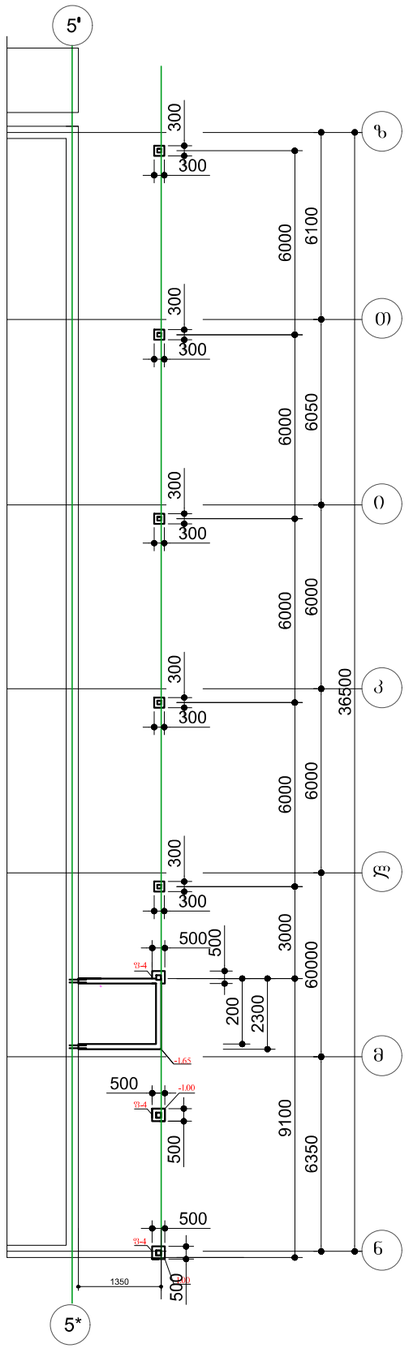

Ფ-1
მ-1-50

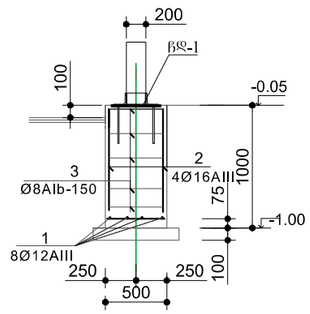

Ფ-2
მ-1-50

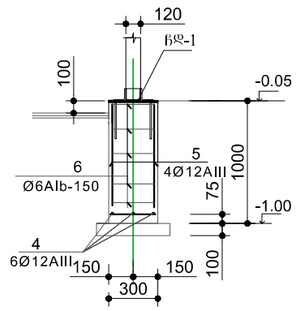

მონოლითური რკინაბეტონის ლიფტის შახტა

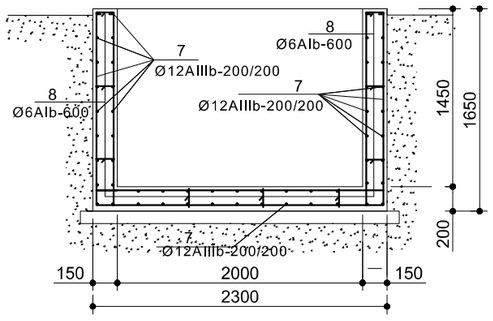

მასალების სპეციფიკაცია

პოზ	აღნიშვნა	სიგრძე მმ	რაოდ	წონა კგ.	შენიშვნა
	მონოლითური წერტილოვანი საძირკველი				
	Ფ-1		3		
1.	Ø12AI ——	450	8	0.41	3.3კგ
2	Ø16AIII ——	900	4	1.44	5.76კგ
3	Ø8AI □	1950	5	0.78	3.90კგ
	ბეტონის მ-300			0.25მ3	
	Ფ-2		9		
4.	Ø12AIII ——	250	6	0.49	7.8კგ
5.	Ø12AIII ——	900	4	0.81	3.24კგ
6.	Ø8AI □	1150	4	0.46	1,84კგ
	ბეტონის მ-300			0.26მ3	
	მონოლითური ლიფტის ორმო				
7.	Ø12AIII	280.0	მმ	258.5	258.5კგ
8.	Ø6AI	15.0	მმ	3.45	3.45კგ
	ბეტონის მ-300			2.40მ3	
	მონოლითური იატაკი				
	Ø6AI	970.0	მმ	223.1	223.1კგ
	ბეტონის მ-100			9.7მ3	
	მონოლითური ბეტონის მომზადება მ-100				
	ბეტონის მ-100			1.0მ3	
	ხრეშის მომზადება სამ.სისქით 20 სმ				
	ტკეპნით ბრუნტში			2.0მ3	
	ჩასატანებელი დეტალი ჩდ-1		3		
9.	-400*400*12	400	1	15.1	15.1კგ
10.	Ø12AIII	400	4	0.36	1.44კგ
	ჩასატანებელი დეტალი ჩდ-2		5		
11.	-300*300*12	300	1	15.1	15.1კგ
12.	Ø12AIII	300	4	0.27	1.08კგ

ჩასატანებელი დეტალი ჩდ-1
მ-1:25

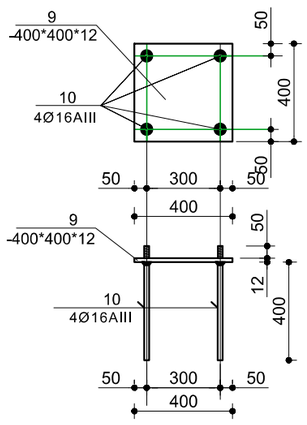

ჩასატანებელი დეტალი ჩდ-2
მ-1:25

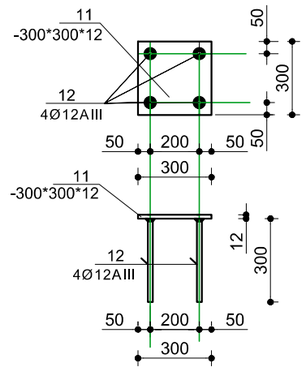

ფორმატი ა-1	დაკვეთა №		
შენიშვნები:			
1. ნახაზზე ზომები მოცემულია მილიმეტრებში.			
ტექნიკურ-ეკონომიკური მაჩვენებლები			
დამკვეთი: შპს „ჯემი“			
მისამართი: მიხეილ ბახოკიძის ქ. 24			
შპს "არქ ქრიატიონი"			
საწყობის მიშენება-დაშენება. შეთანხმებული პროექტის ცვლილება ბლოკი A			
თანამდებობა	გვარი	ხელმოწერა	თარიღი
დირექტორი	ო. ხუხაშვილი		
ავტორი	ქ. ხუხაშვილი		
ავტორი	ზ.ტურაბელიძე		
კონსტრუქტ.	ქ.ნუცუბიძე		
მაშტაბი:	1:100.50.25	მონოლითური რკინაბეტონის საძირკვლების განლაგების სქემა.	
ტარიღი:			
სტადია	ფურცელი	ფურცლები	
	კ-02	12	

ლითონის კონსტრუქციების სვეტების, შერმების,
ვერტიკალური და ჰორიზონტალური კაშხირების
განლაგების სქემა.
მ-1:200

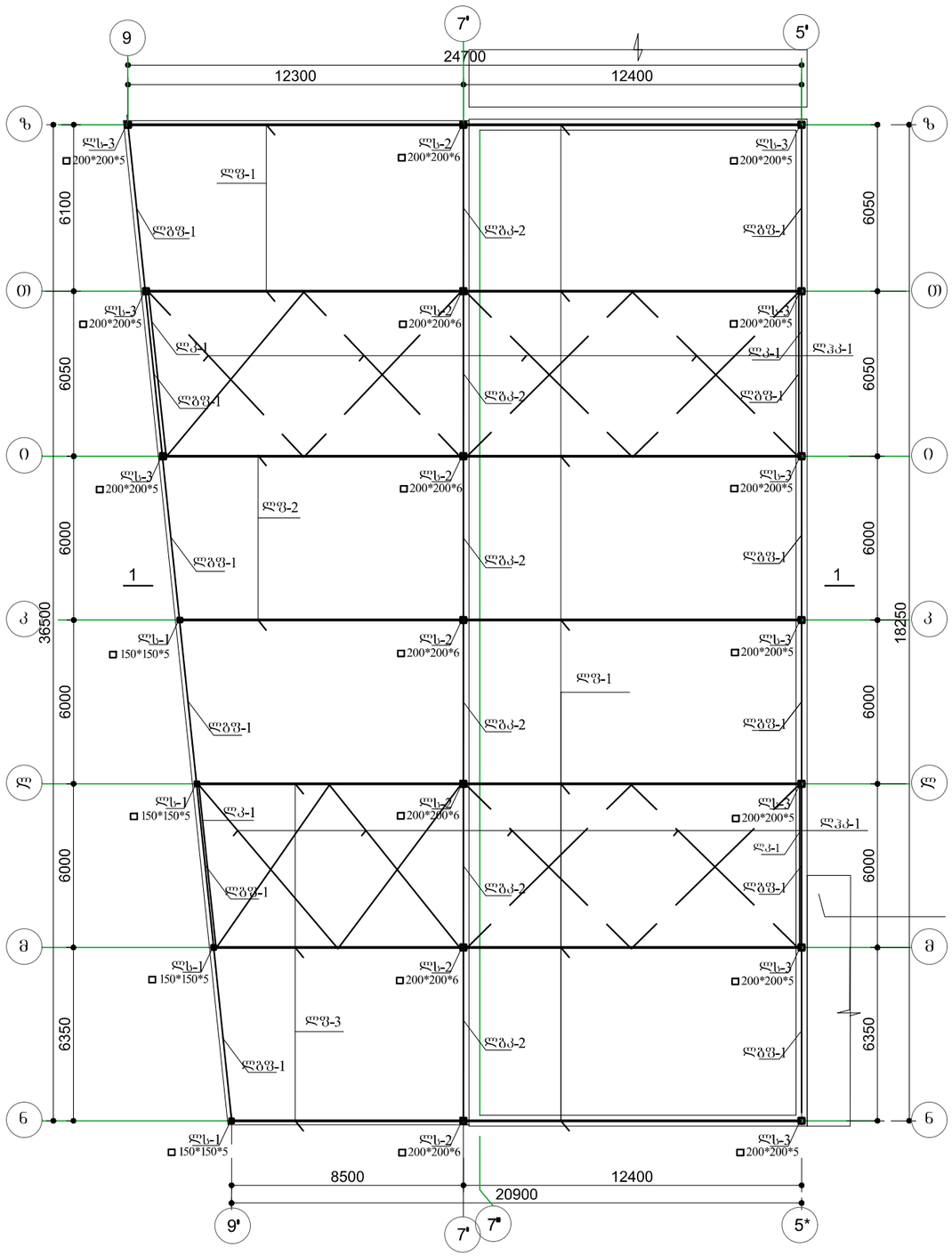

ფარდულის და კიბის ლითონის კონსტრუქციების
განლაგების სქემა.
მ-1:200

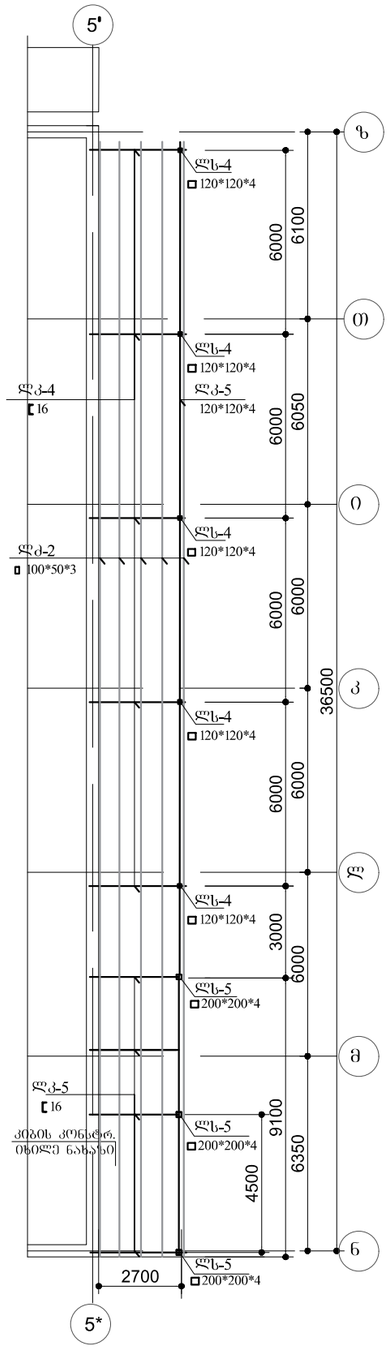

ფორმატი ა-1	დაკვეთა №

შენიშვნები:

1. ნახაზზე ზომები მოცემულია მილიმეტრებში.

ტექნიკურ-ეკონომიკური მაჩვენებლები

დამკვეთი:	შპს „ჯემი“
მისამართი:	მიხეილ გახოკიძის ქ. 24

შპს "არქ ქრიატიონი"

საწყობის მოშენება-დაშენება.
შეთანხმებული პროექტის ცვლილება
ბლოკი A

თანამდებობა	გვარი	ხელმოწერა	თარიღი
დირექტორი	ო. ხუხაშვილი		
ავტორი	ქ. ხუხაშვილი		
ავტორი	ზ.ტურაბელიძე		
კონსტრუქტ.	ქ.ნუცუბიძე		

მაშტაბი:	1:200
თარიღი:	

ლითონის კონსტრუქციების სვეტების, შერმების, ვერტიკალური და ჰორიზონტალური კაშხირები განლაგების სქემა.

სტადია	ფურცელი	ფურცლები
	კ-03	12

სახურავის ლითონის კონსტრუქციების ჰორიზონტალური კავშირების და ძელების განლაგების სქემა.
მ-1-200

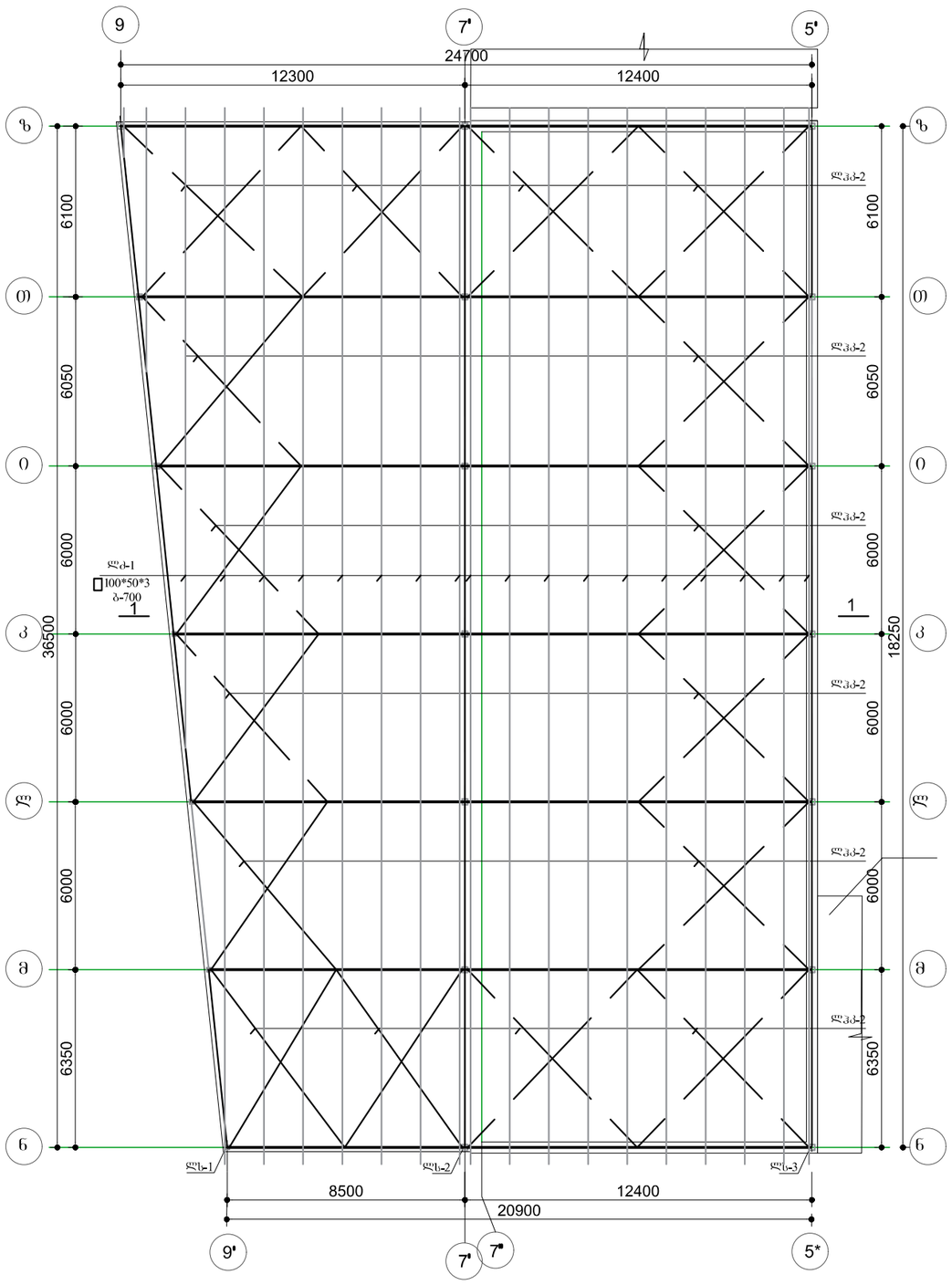

მასალების სპეციფიკაცია

პოზ	აღნიშვნა	სიგრძე მმ	რაოდ	წონა კგ.	შენიშვნა
	ლითონის კონსტრუქციები				
ლს-1	სვეტი □ 150*150*5	4000	4	94.2	376.8კგ
ლს-2	სვეტი □ 200*200*6	4000	7	150.7	1055.0კგ
ლს-3	სვეტი □ 200*200*5	4000	3	125.6	376.8კგ
ლფ-1	ფერმა 12.4-11.8მ	12500	9	501.8	4516.2კგ
ლფ-2	ფერმა 11.2-10.4მ	10500	2	454.4	908.8კგ
ლფ-3	ფერმა 9.8-8.5მ	8500	3	358.4	1075.2კგ
ლგფ-1	განივი ფერმა 6.0მ	6000	12	192.2	2306.4კგ
ლგფ-2	განივი ფერმა 6.0მ	6000	6	233.3	1399.8კგ
ლსკ-1	საფეტების კავშირი 6.0მ	6000	4	111.2	444.8კგ
ლჰკ-1	ჰორიზონტ. კავშირი 6.0მ	6000	24	4195.2	4195.2კგ
ლძ-1	ძელები □ 100*50*3	680.0მმ	მმ	4804.2	4804.2კგ
ფ-1	შეფიცხრა 4სმ ბ-250	18.5	მ3		
სახ-1	საბურულე რკინა	925.0	მ2		
	ლითონის ფარდული				
ლს-4	სვეტი □ 120*120*4	3000	5	45.2	226.1კგ
ლკ-4	კოჭი ⌋ 16	3000	6	42.6	255.6კგ
ლკ-5	კოჭი □ 120*120*4	27.6	მმ	416.0	416.0კგ
ლძ-2	ძელი □ 100*50*3	185.0	მმ	1307.0	1307.0კგ
ფ-1	შეფიცხრა 4სმ ბ-250	2.3	მ3		
სახ-1	საბურულე რკინა	111.0	მ2		

ფორმატი ა-1 | დაკვეთა №

შენიშვნები:

1. ნახაზზე ზომები მოცემულია მილიმეტრებში.

ტექნიკურ-ეკონომიკური მაჩვენებლებები

დამკვეთი: შპს „ჯემი“

მისამართი: მიხეილ გახოკიძის ქ. 24

შპს "არქ ქრიატიონი"

საწყობის მოშენება-დაშენება.
შეთანხმებული პროექტის ცვლილება
ბლოკი A

თანამდებობა	გვარი	ხელმოწერა	თარიღი
დირექტორი	ო. ხუხაშვილი		
ავტორი	ქ. ხუხაშვილი		
ავტორი	ზ.ტურაგელიძე		
კონსტრუქტ.	ქ.ნუცუბიძე		

მაშტაბი:	1:200
თარიღი:	

სახურავის ლითონის კონსტრუქციების ჰორიზონტალური კავშირების და ძელების განლაგების სქემა. მასალების სპეციფიკაცია

სტადია	ფურცელი	ფურცლები
	კ-04	12

შენობის კონსტრუქტიული ჭრილი 1-1.
მ-1-100

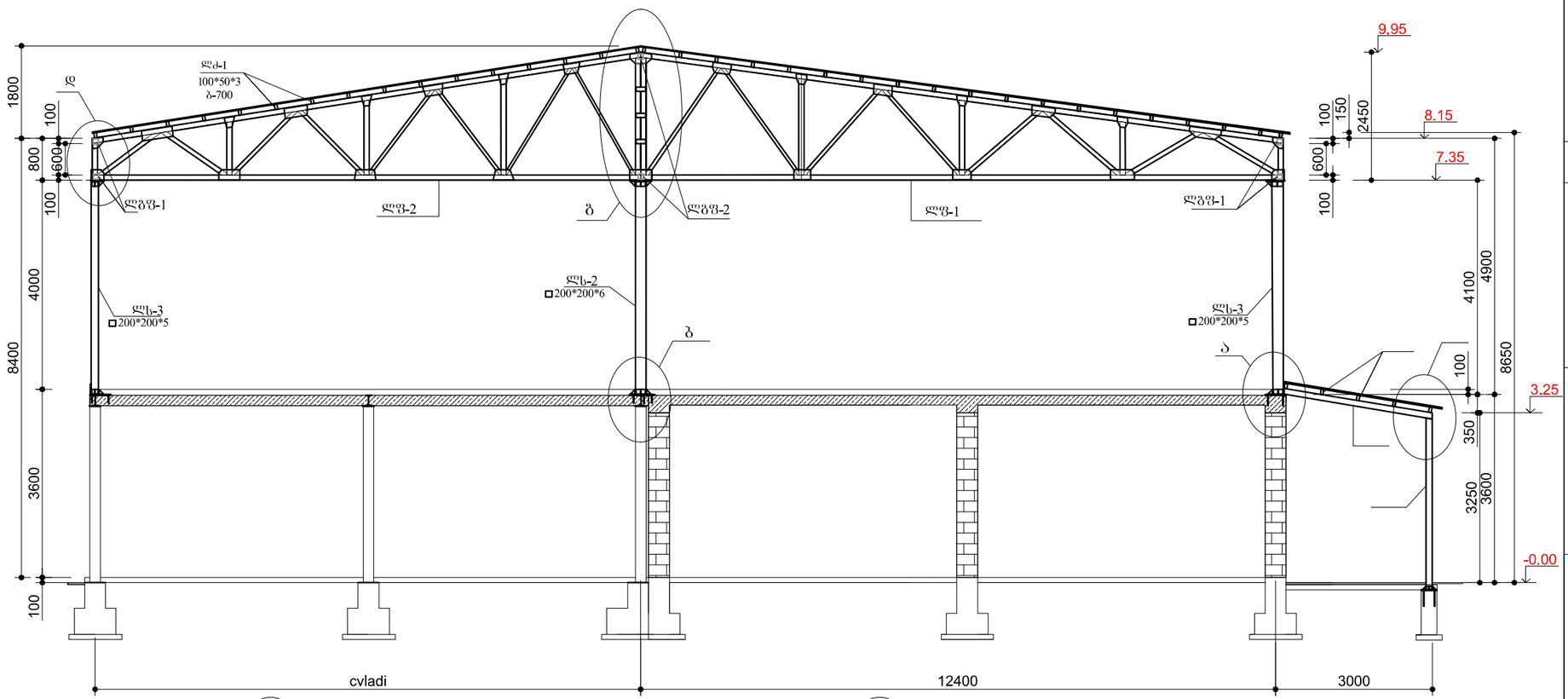

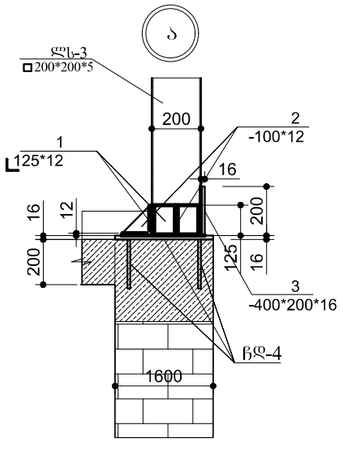

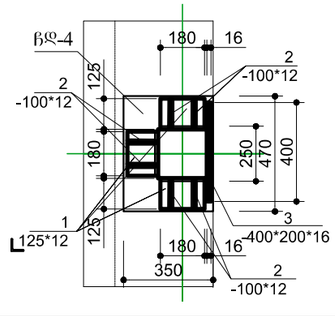

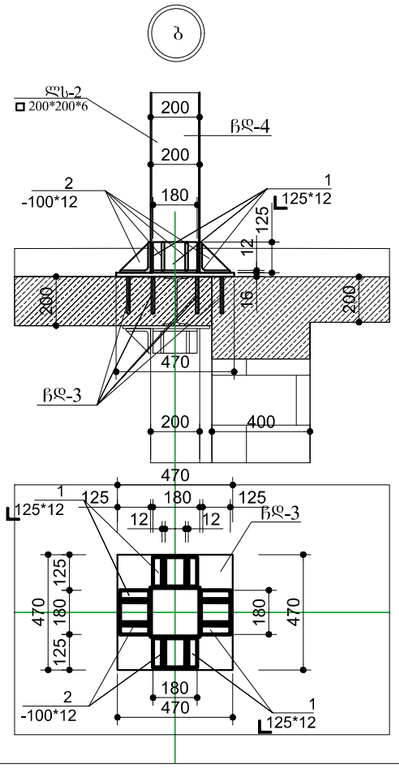

ფორმატი ა-1	დაკვეთა №	

შენიშვნები:

1. ნახაზზე ზომები მოცემულია მილიმეტრებში.

ტექნიკურ-ეკონომიკური მაჩვენებლებები

დამკვეთი:	შპს „ჯემი“
მისამართი:	მიხეილ გახოკიძის ქ. 24
	შპს "არქ ქრიატიონი"
საწყობის მიშენება-დაშენება. შეთანხმებული პროექტის ცვლილება ბლოკი A	

თანამდებობა	გვარი	ხელმოწერა	თარიღი
დირექტორი	ო. ხუხაშვილი		
ავტორი	ქ. ხუხაშვილი		
ავტორი	ზ.ტურაბელიძე		
კონსტრუქტ.	ქ.ნუცუბიძე		

მაშტაბი:	1:100.25
თარიღი:	

შენობის კონსტრუქტიული ჭრილი I-I.კვანძები " ა,ბ."

სტადია	ფურცელი	ფურცლები
	კ-05	12

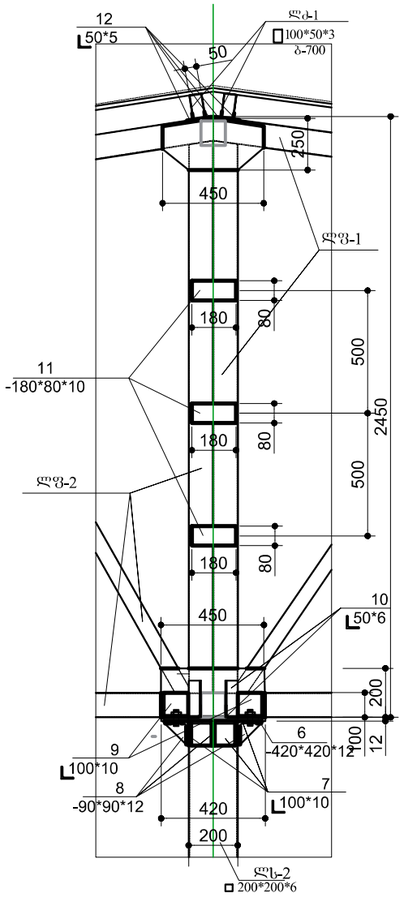

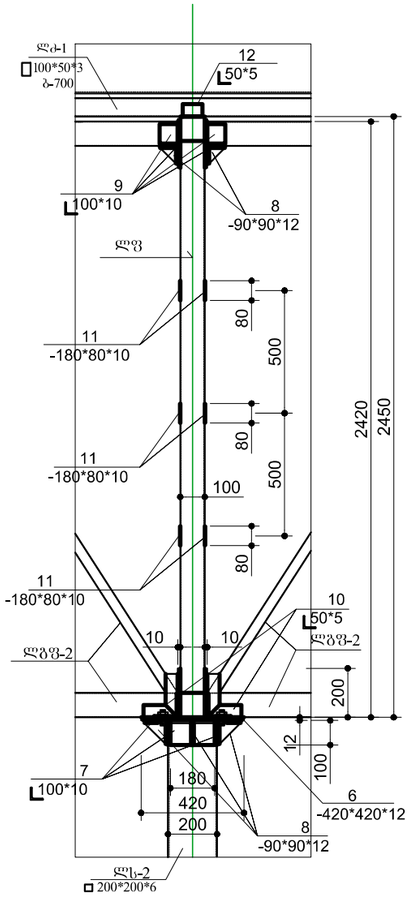

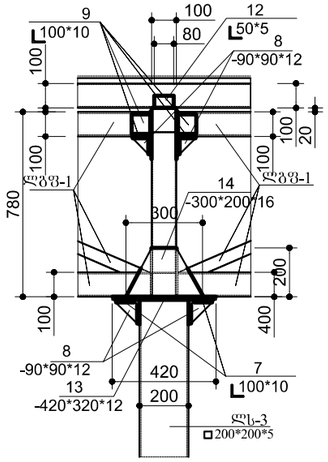

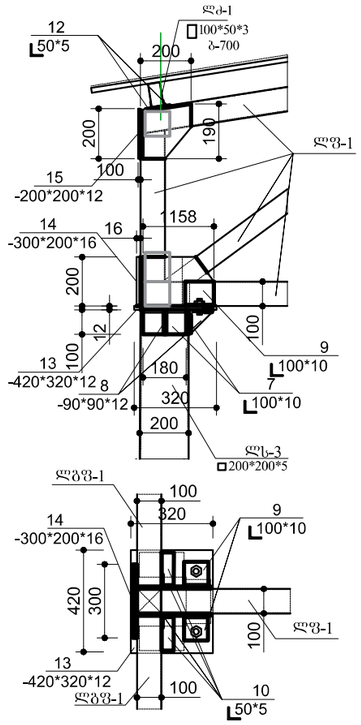

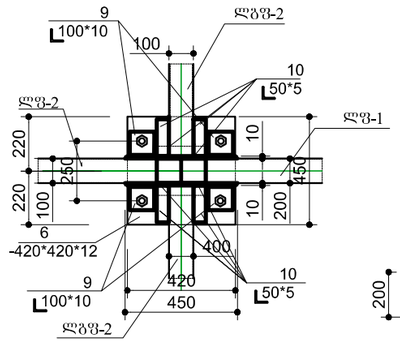

ფარდულის ჩამაბრების კვანძები
მ-1-25

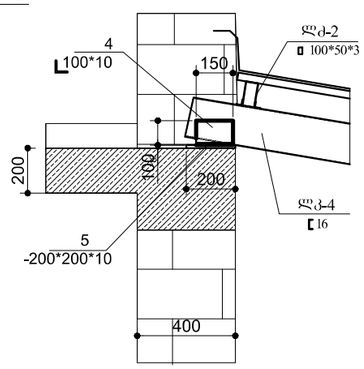

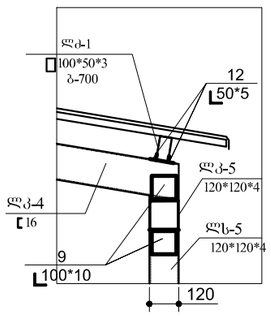

მასალების სპეციფიკაცია

პოზ	აღნიშვნა	სიგრძე მმ	რაოდ	წონა კგ.	შენიშვნა
	ლითონის კონსტრუქციები				
1	∟ 125*125*12	180	70	4.20	294.0კგ
2	◿ -100*100*12	100	70	0.47	33.0კგ
3	▱ -400*200*16	400	14	10.0	140.0კგ
4	∟ 100*100*10	150	18	2.27	40.8კგ
5	-200*200*12	150	9	3.14	28.3კგ
6	-420*420*12	420	7	16.6	116.2კგ
7	∟ 100*100*10	180	70	2.72	190.4კგ
8	◿ -90*90*12	90	102	0.38	38.8კგ
9	∟ 100*100*10	100	174	1.51	262.7კგ
10	∟ 50*50*5	150	56	0.6	33.6კგ
11	-180*80*10	180	42	1.13	47.5კგ
12	∟ 50*50*5	80	266	0.3	80.8კგ
13	▱ -420*320*12	420	14	12.7	177.3კგ
14	▱ -300*200*16	300	14	7.54	105.5კგ
15	-200*200*12	200	14	3.77	52.75კგ

ფორმატი ა-1	დაკვეთა №	

შენიშვნები:

1. ნახაზზე ზომები მოცემულია მილიმეტრებში.

ტექნიკურ-ეკონომიკური მაჩვენებლებები

დამკვეთი: შპს „ჯემი“			
მისამართი: მიხეილ ბახოკიძის ქ. 24			
შპს "არქ ქრიატივნი"			
საწყობის მოშენება-დამენება. შეთანხმებული პროექტის ცვლილება ბლოკი A			
თანამდებობა	გვარი	ხელმოწერა	თარიღი
დირექტორი	ო. ხუხაშვილი		
ავტორი	ქ. ხუხაშვილი		
ავტორი	ზ.ტურაბელიძე		
კონსტრუქტ.	ქ.ნუცუბიძე		

მაშტაბი:	1:25	კვანძები " ბ,დ," ფარდულის ჩამაბრების კვანძები. მასალების სპეციფიკაცია
ტარიღი:		

სტადია	ფურცელი	ფურცლები
	კ-06	12

ლითონის ფერმა ლფ-1
მ-1:50

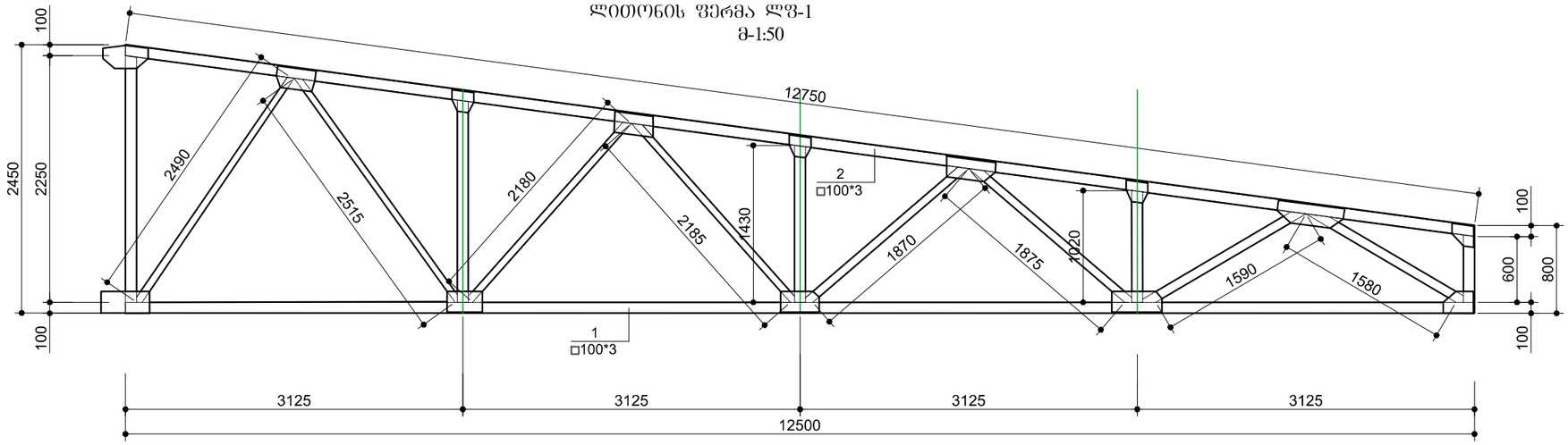

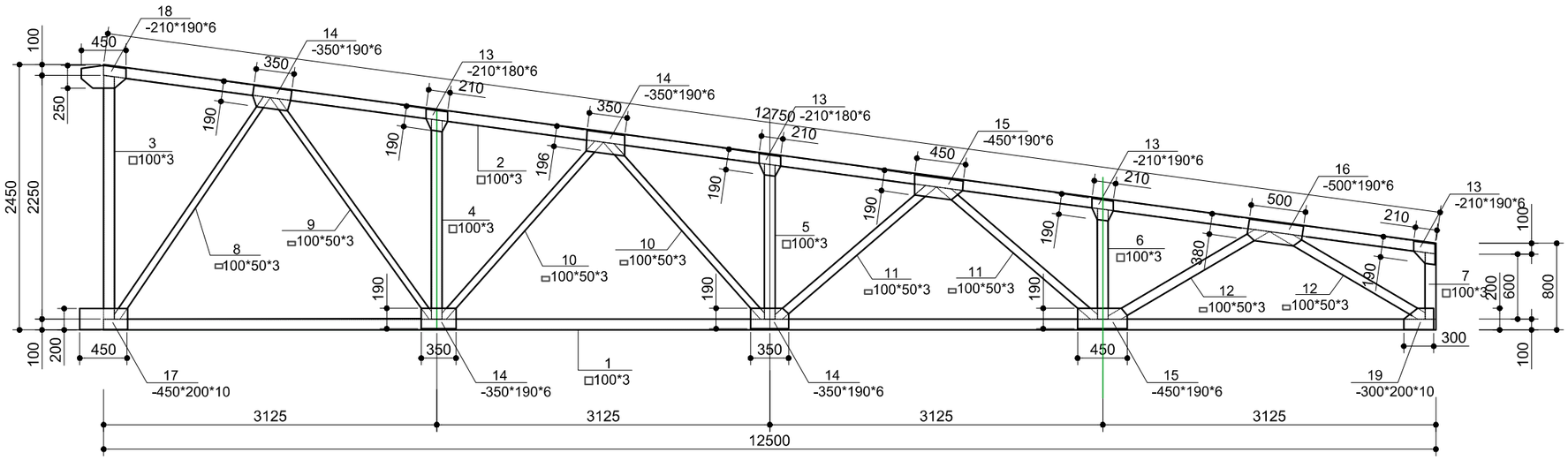

მასალების სპეციფიკაცია

პოზ	აღნიშვნა	სიგრძე მმ	რაოდ	წონა კგ.	შენიშვნა
	ლითონის ფერმა				
	ფ-1		9	501.8კგ	
1.	□ 100*100*3	12500	1	117.7	117.7კგ
2	□ 100*100*3	12750	1	120.1	120.1კგ
3	□ 100*100*3	2250	1	21.2	21.2კგ
4.	□ 100*100*3	1840	1	17.3	17.3კგ
5.	□ 100*100*3	1430	1	13.4	13.4კგ
6.	□ 100*100*3	1020	1	9.61	9.61კგ
7.	□ 100*100*3	600	1	5.65	5.65კგ
8.	▯ 100*50*3	2490	1	17.6	17.6კგ
9.	▯ 100*50*3	2515	1	17.8	17.8კგ
10.	▯ 100*50*3	2185	2	16.8	33.6კგ
11.	▯ 100*50*3	1870	2	14.4	28.8კგ
12.	▯ 100*50*3	1600	2	11.3	22.6კგ

მასალების სპეციფიკაცია

პოზ	აღნიშვნა	სიგრძე მმ	რაოდ	წონა კგ.	შენიშვნა
	ლითონის ფერმას				
	დეტალები				
13.	-190*6	210	10	1.88	18.8კგ
14.	-190*6	350	8	3.13	25.1კგ
15.	-190*6	450	4	4.02	16.1კგ
16.	-190*6	500	2	4.47	8.95კგ
17.	-200*10	450	1	7.85	7.85კგ
18.	-250*10	450	1	9.80	9.80კგ
19.	-200*10	300	2	4,70	9.40კგ

ფორმატი ა-1	დაკვეთა №	

შენიშვნები:

1. ნახაზზე ზომები მოცემულია მილიმეტრებში.

ტექნიკურ-ეკონომიკური მაჩვენებლები

თანამდებობა	გვარი	ხელმოწერა	თარიღი
დირექტორი	ო. ხუხაშვილი		
ავტორი	ქ. ხუხაშვილი		
ავტორი	ზ.ტურაბელიძე		
კონსტრუქტ.	ქ.ნუცუბიძე		

დამკვეთი: შპს „ჯემი“

მისამართი: მიხეილ გახოკიძის ქ. 24

შპს "არქ ქრიატიონი"

საწყობის მიშენება-დაშენება.
შეთანხმებული პროექტის ცვლილება
ბლოკი A

მაშტაბი:	1:50	ლითონის ფერმა ლფ-1, მასალების სპეციფიკაცია	
ტარიღი:			

სტადია	ფურცელი	ფურცლები
	კ-07	12

ლითონის ფერმა ლფ-2
მ-1:50

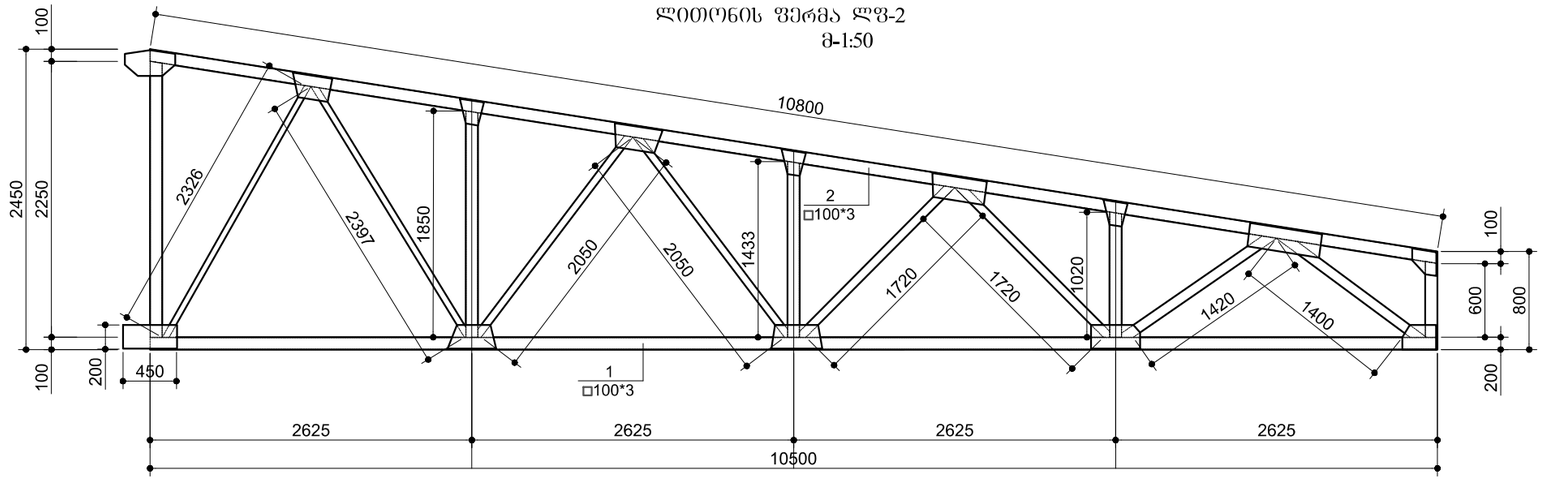

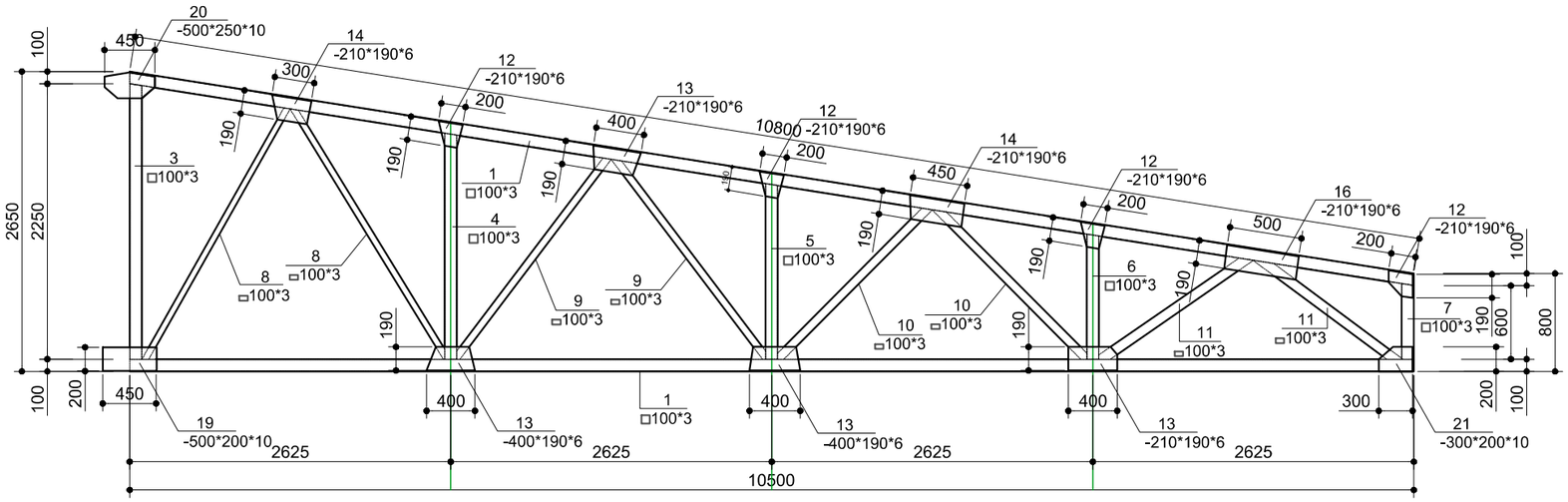

მასალების სპეციფიკაცია

პოზ	აღნიშვნა	სიგრძე მმ	რაოდ	წონა კგ.	შენიშვნა
	ლითონის ფერმა				
	ფ-2		2	454.4კგ	
1.	□ 100*100*3	10500	1	98.9	98.9კგ
2	□ 100*100*3	10800	1	101.7	101.7კგ
3	□ 100*100*3	2250	1	21.2	21.2კგ
4.	□ 100*100*3	1850	1	17.43	17.43კგ
5.	□ 100*100*3	1443	1	13.6	13.6კგ
6.	□ 100*100*3	1020	1	9.6	9.6კგ
7.	□ 100*100*3	600	1	5.65	5.65კგ
8.	▯ 100*50*3	2400	2	17.0	34.0კგ
9.	▯ 100*50*3	2050	2	14.5	29.0კგ
10.	▯ 100*50*3	1750	2	12.4	24.8კგ
11.	▯ 100*50*3	1450	2	10.25	20.5კგ

მასალების სპეციფიკაცია

პოზ	აღნიშვნა	სიგრძე მმ	რაოდ	წონა კგ.	შენიშვნა
	ლითონის ფერმას				
	დეტალები				
12.	-190*6	210	8	1.88	18.8კგ
13.	-190*6	400	8	3.6	28.8კგ
16.	-190*6	300	2	2.68	5.36კგ
17.	-190*6	450	2	4.02	8.04კგ
18.	-190*6	500	2	4.77	9.54კგ
19.	-200*10	450	1	7.85	7.85კგ
20.	-250*10	450	1	9.80	9.80კგ
21.	-200*10	300	2	4,70	9.40კგ

ფორმატი ა-1	დაკვეთა №	
შენიშვნები:		
1. ნახაზზე ზომები მოცემულია მილიმეტრებში.		
ტექნიკურ-ეკონომიკური მაჩვენებლები		
დამკვეთი: შპს „ჯემი“		
მისამართი: მიხეილ გახოკიძის ქ. 24		
შპს "არქ ქრიატიონი"		
საწყობის მშენებლა-დაშენება. შემთანხმებული პროექტის ცვლილება ბლოკი A		

თანამდებობა	გვარი	ხელმოწერა	თარიღი
დირექტორი	ო. ხუხაშვილი		
ავტორი	ქ. ხუხაშვილი		
ავტორი	ზ.ტურაბელიძე		
კონსტრუქტ.	ქ.ნუცუბიძე		

მაშტაბი:	1:50
ტარიღი:	

ლითონის ფერმა ლფ-2, მასალების სპეციფიკაცია

სტადია	ფურცელი	ფურცლები
	კ-08	12

ლითონის ფერმა ლფ-3
მ-1:50

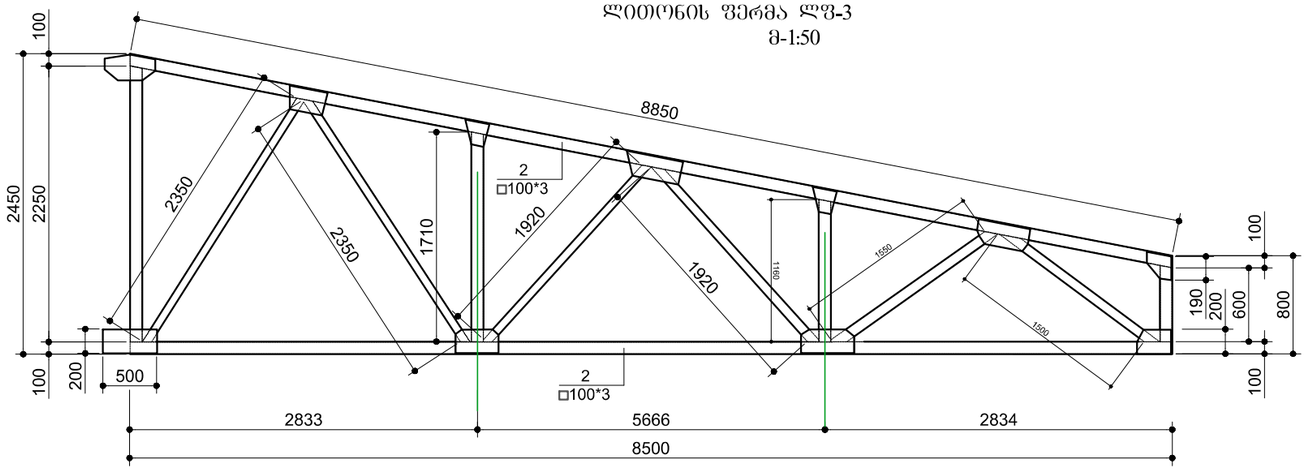

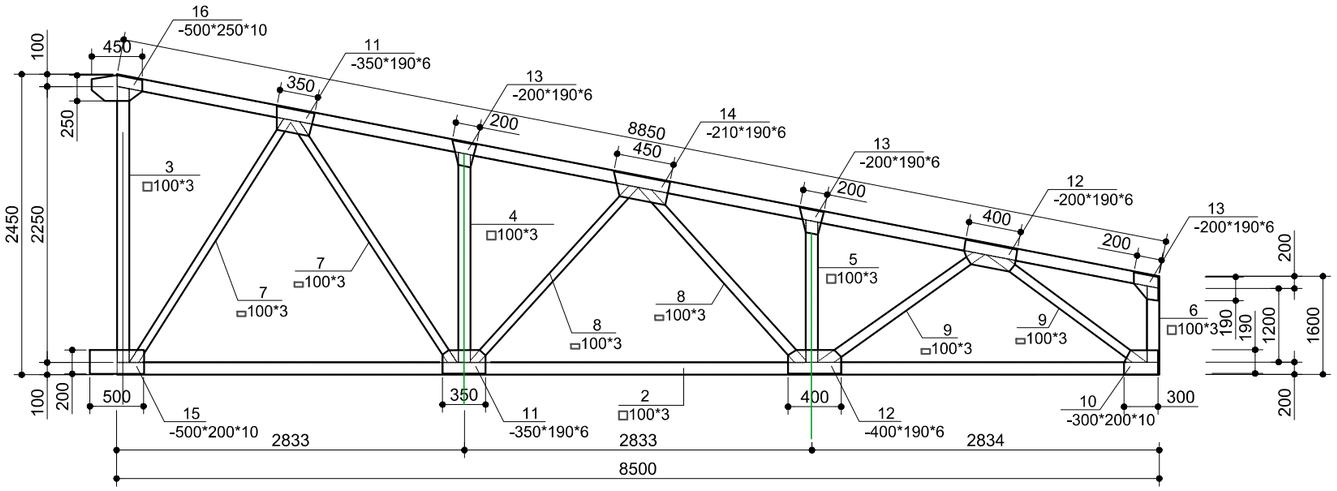

მასალების სპეციფიკაცია

პოზ	აღნიშვნა	სიგრძე მმ	რაოდ	წონა კგ.	შენიშვნა
	ლითონის ფერმა				
	ფ-3		3	358.4კგ	
1.	□ 100*100*3	8500	1	80.1	80.1კგ
2	□ 100*100*3	8850	1	83.4	83.4კგ
3	□ 100*100*3	2250	1	21.2	21.2კგ
4.	□ 100*100*3	1710	1	16.1	16.1კგ
5.	□ 100*100*3	1160	1	6.35	6.35კგ
6.	□ 100*100*3	600	1	5.65	5.65კგ
7.	▯ 100*50*3	2350	2	16.6	33.2კგ
8.	▯ 100*50*3	1920	2	14.8	29.6კგ
9.	▯ 100*50*3	1550	2	11.0	22.0კგ

მასალების სპეციფიკაცია

პოზ	აღნიშვნა	სიგრძე მმ	რაოდ	წონა კგ.	შენიშვნა
	ლითონის ფერმას				
	დეტალები				
10	-200*10	300	2	4.70	9.40კგ
11.	-190*6	350	4	3.13	12.52კგ
12.	-190*6	400	4	3.57	14.3კგ
13.	-190*6	200	6	1.79	10.74კგ
14.	-190*6	450	2	4.03	8.05კგ
15.	-200*10	450	1	7.85	7.85კგ
16.	-250*10	450	1	9.80	9.80კგ

ფორმატი ა-1	დაკვეთა №

შენიშვნები:

1. ნახაზზე ზომები მოცემულია მილიმეტრებში.

ტექნიკურ-ეკონომიკური მაჩვენებლები

დამკვეთი: შპს „ჯემი“

მისამართი: ვიხეილ გახოკიძის ქ. 24

შპს "არქ ქრიატიონი"

საწყობის მშენება-დაშენება.
შეთანხმებული პროექტის ცვლილება
ბლოკი A

თანამდებობა	გვარი	ხელმოწერა	თარიღი
დირექტორი	ო. ხუხაშვილი		
ავტორი	ქ. ხუხაშვილი		
ავტორი	ზ.ტურაგელიძე		
კონსტრუქტ.	ქ.ნუცუბიძე		

მაშტაბი:	1:100
ტარიღი:	

ლითონის ფერმა ლფ-3,
მასალების სპეციფიკაცია

სტადია	ფურცელი	ფურცლები
	კ-09	12

ლითონის ბრძივი ფერმა ლგფ-1
მ-1:50

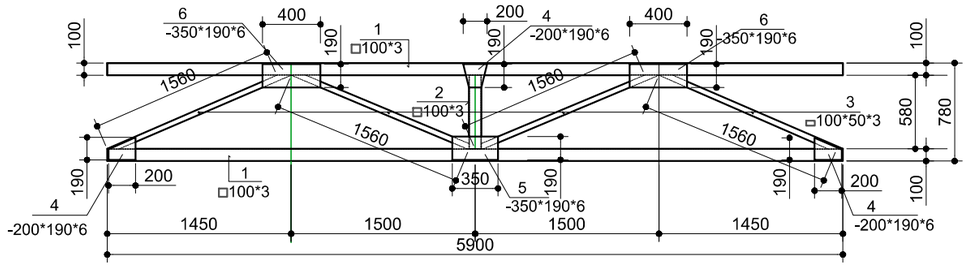

ლითონის ბრძივი ფერმა ლგფ-2
მ-1:50

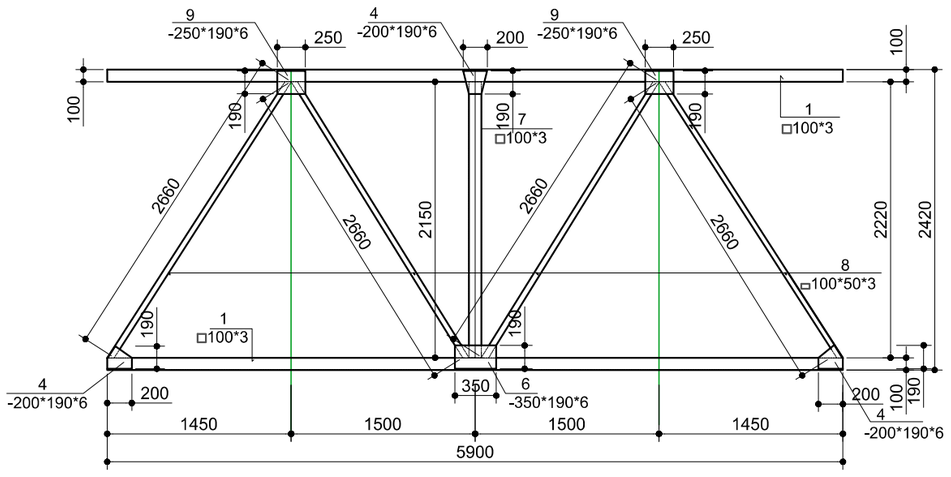

მასალების სპეციფიკაცია

პოზ	აღნიშვნა	სიგრძე მმ	რაოდ	წონა კგ.	შენიშვნა
	ლითონის ბრძივი ფერმა ლგფ-1		12	192.2კგ	
1.	□100*100*3	5900	2	55.6	111.2კგ
2	□100*100*3	570	1	5.65	5.65კგ
3	▯100*50*3	1560	4	11.0	44.0კგ
4	-190*6	200	6	1.8	10.8კგ
5.	-190*6	350	2	3.13	6.24კგ
6.	-190*6	400	4	3.60	14.4კგ
	ლითონის ბრძივი ფერმა ლგფ-1		6	233.3კგ	
1.	□ 100*100*3	5900	2	55.6	111.2კგ
7.	□ 100*100*3	2220	1	20.9	20.9კგ
8.	▯ 100*50*3	2660	4	18.8	75.2კგ
4	-190*100*6	200	6	1.8	10.8კგ
6.	-190*100*6	350	2	3.13	6.24კგ
9.	-190*100*6	250	4	2.23	8.95კგ
	ჩასატანებელი დეტალი ჩდ-3		7		
1.	-470*470*16	470	1	27.8	27.8კგ
2.	Ø16AIII	160	6	0.32	1.92კგ
	ჩასატანებელი დეტალი ჩდ-4		14		
3.	-470*350*16	470	1	20.7	20.7კგ
4.	Ø18AIII	160	6	0.26	1.56კგ

ჩასატანებელი დეტალი ჩდ-3
მ-1-25

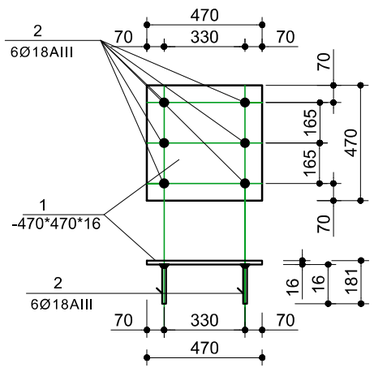

ჩასატანებელი დეტალი ჩდ-4
მ-1-25

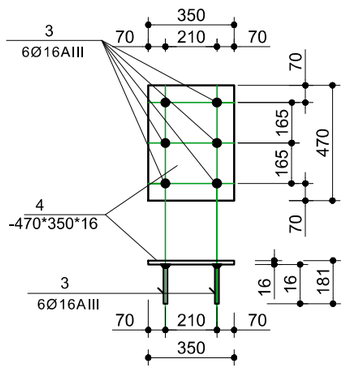

ფორმატი ა-1 | დაკვეთა №

შენიშვნები:

1. ნახაზზე ზომები მოცემულია მილიმეტრებში.

ტექნიკურ-ეკონომიკური მაჩვენებლები

დამკვეთი: შპს „ჯემი“

მისამართი: მიხეილ გახოკიძის ქ. 24

შპს "არქ ქრიატიონი"

საწყობის მოშენება-დაშენება.
შეთანხმებული პროექტის ცვლილება
ბლოკი A

თანამდებობა	გვარი	ხელმოწერა	თარიღი
დირექტორი	ო. ხუხაშვილი		
ავტორი	ქ. ხუხაშვილი		
ავტორი	ზ.ტურაბელიძე		
კონსტრუქტ.	ქ.ნუცუბიძე		

მაშტაბი:	1:50.25
თარიღი:	

ლითონის ბრძივი ფერმები ლგფ-1,ლგფ-2
მასალების სპეციფიკაცია

სტადია	ფურცელი	ფურცლები
	კ-10	12

ლითონის ვერტიკალური კაშხირი ლვკ-1
მ-1:50

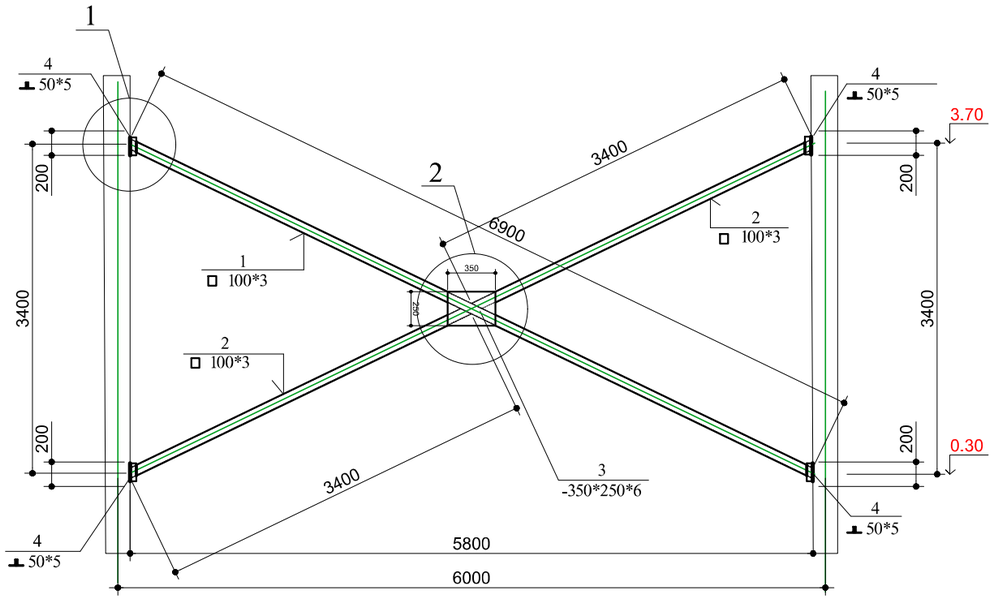

ლითონის ჰორიზონტალური კაშხირი ლჰკ-1
მ-1:50

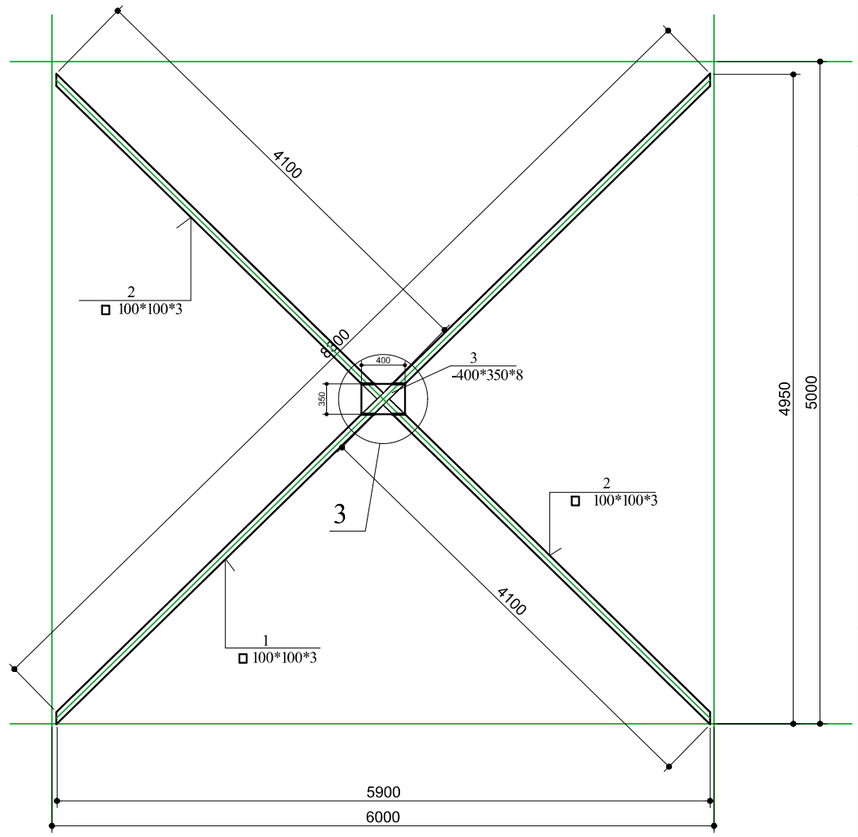

კვანძი-1
მ-1-25

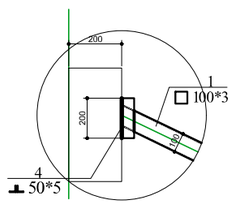

კვანძი-2
მ-1-25

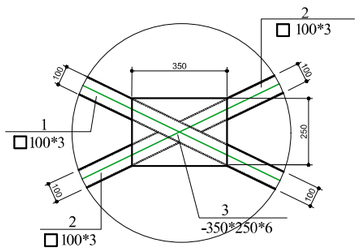

კვანძი-3
მ-1-25

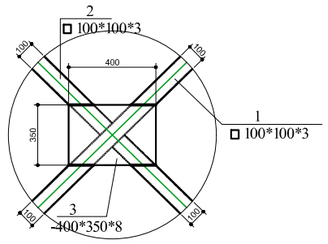

მასალების სპეციფიკაცია

პოზ	აღნიშვნა	სიგრძე მმ	რაოდ	წონა კგ.	შენიშვნა
	ვერტიკალური კაშხირები ლსკ-1		4	111.2კგ	
1.	□ 100*100*3	6900	1	65.0	65.0კგ
2	□ 100*100*3	3400	2	32.0	32.0კგ
3	-250*6	350	2	4.12	8.24კგ
4	⊥ 50*5	350	8	0.75	6.0კგ
	ჰორიზონტალური კაშხირები ლჰკ-1		24	174.8კგ	
1	□ 100*100*3	8300	1	78.2	78.2კგ
2.	□ 100*100*3	4200	1	39.5	79.0კგ
3.	-350*6	400	2	8.8	17.6კგ

ფორმატი ა-1 | დაკვეთა №

შენიშვნები:

1. ნახაზზე ზომები მოცემულია მილიმეტრებში.

ტექნიკურ-ეკონომიკური მაჩვენებლები

დამკვეთი: შპს „ჯემი“

მისამართი: მიხეილ გახოკიძის ქ. 24

შპს "არქ ქრიატიონი"

საწყობის მოშენება-დაშენება.
შეთანხმებული პროექტის ცვლილება
ბლოკი A

თანამდებობა	გვარი	ხელმოწერა	თარიღი
დირექტორი	ო. ხუხაშვილი		
ავტორი	ქ. ხუხაშვილი		
ავტორი	ზ.ტურაგელიძე		
კონსტრუქტ.	ქ.ნუცუბიძე		

მაშტაბი: 1:100
ტარიღი:

ლითონის ვერტიკალური ლვკ-1 და ჰორიზონტალური ლჰკ-1 კაშხირები
მასალების სპეციფიკაცია

სტადია	ფურცელი	ფურცლები
	ა-11	12

ლითონის კიბის ელემენტების
განლაგების სქემა.
მ-1:100

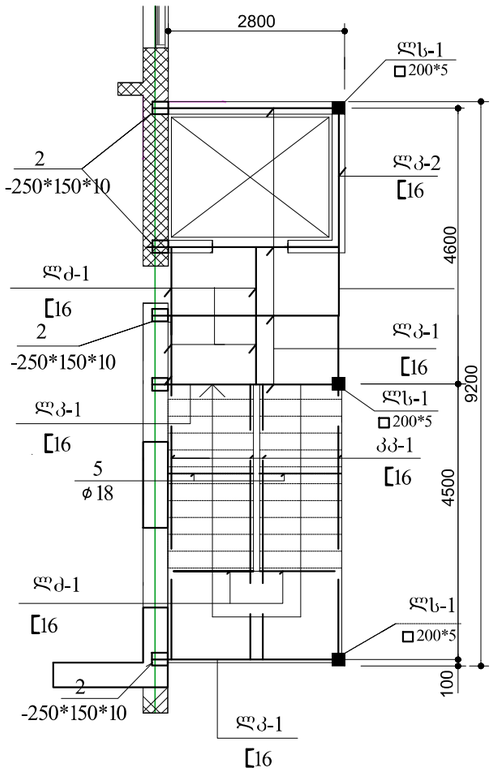

ლითონის კიბის მარშის
ჩამაგრება საძირკველში.
მ-1:25

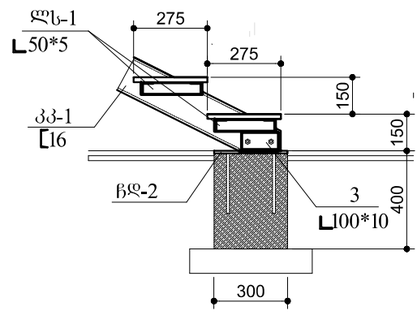

ლითონის სვეტის
სამნტაჟო კვანძი.
მ-1:25

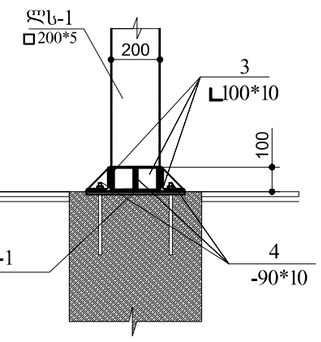

მასალების სპეციფიკაცია

პოზ	აღნიშვნა	სიგრძე მმ	რაოდ	წონა კგ.	შენიშვნა
	ლითონის კიბის კონსტრუქციები				
ლს-1	ლითონის სვეტი□200*5	6900	3	216.6	650.0კგ
ლკ-5	ლითონის კოჯი [16	3000	8	42.6	340.8კგ
ლკ-6	ლითონის კოჯი [16	4600	1	65.3	65.3კგ
ლკ-7	ლითონის კოჯი [16	9200	1	130.6	130.6კგ
კკ-1	კოსაური [16	5200	4	73.8	73.8კგ
ლძ-1	ლითონის ძელები [16	1300	6	18.4	110.8კგ
სფ-1	საფეხურები ∟ 50*5	3.2მ	28	12.0	336.0კგ
კმ-1	მოკორკეტება კიბის	17.0მ2			
ლმ-1	მოაჯირი	32.5მ	მ	857.0	857.0კგ
1	-150*10	400	8	3.77	30.2კგ
2	-160*10	250	5	3.14	15.7კგ
3	∟100*10	150	98	2.3	225.4კგ
4	-90*10	90	38	0.32	12.2კგ
5	ϕ18	1300	2	2.3	10.4კგ

ლითონის კიბის მარშის
ელემენტების შეერთება.
მ-1:25

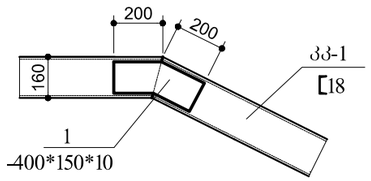

ლითონის კიბის განლაბების სქემა.
მ-1:100

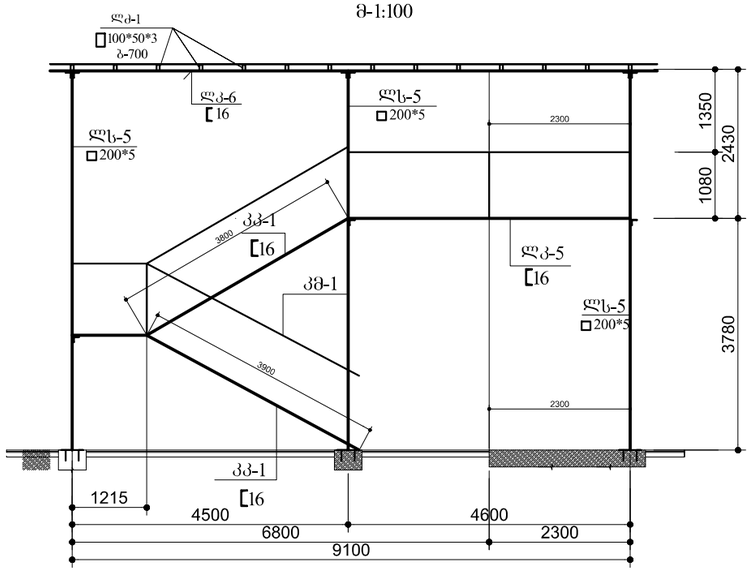

ლითონის კოსაურის
სამონტაჟო კვანძი 4.20 ნიშნ.
მ-1:25

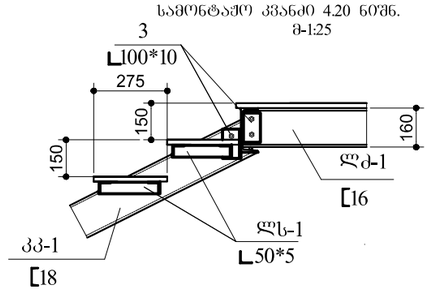

ლითონის კოსაურის
სამონტაჟო კვანძი 2.10ნიშნ.
მ-1:25

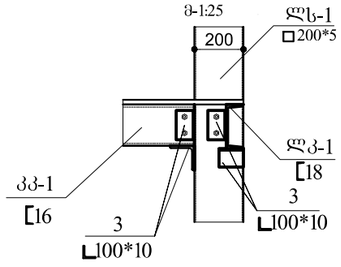

ფორმატი ა-1 | დაკვეთა №

შენიშვნები:

1. ნახაზზე ზომები მოცემულია მილიმეტრებში.

ტექნიკურ-ეკონომიკური მაჩვენებლები:

დამკვეთი:	შპს „ჯემი“
მისამართი:	მიხეილ ბახოკიძის ქ. 24
	შპს "არქ ქრიატიონი"
საწყობის მშენებლა-დაშენება. შეთანხმებული პროექტის ცვლილება ბლოკი A	

თანამდებობა	გვარი	ხელმოწერა	თარიღი
დირექტორი	ო. ხუხაშვილი		
ავტორი	ქ. ხუხაშვილი		
ავტორი	ზ.ტურაბელიძე		
კონსტრუქტ.	ქ.ნუცუბიძე		

მაშტაბი:	1:200,100,25	ლითონის კიბის კონსტრუქციების განლაგები სქემა.სამონტაჟო კვანძები. მასალების სპეციფიკაცია.
თარიღი:		

სტადია	ფურცელი	ფურცლები
	კ-12	12

ব

ব ব

ব

ব ব

ব

ব ব ব ব

	ნახაზების დასახელება	ფურც.
1	საერთო მონაცემები. განმარტებითი ბარათი.	კ-1
2	მონოლითური რკინაბეტონის საძირკვლების ელემენტების განლაგების სქემა	კ-2
3	მონოლითური რკინაბეტონის საძირკვლები ფ-1,ფ-2,ფ-3,ფ-4,ფ-5.	კ-3
4	მონოლითური რკინინაბეტონის საძირკვლები ფ-6,ფ-7,ფ-8,ფ-9,ფ-10.	კ-4
5	მონოლითური რკინაბეტონის საძირკვლები ფ-11,ფ-12. კვეთები 1-1,2-2,3-3,4-4,5-5	კ-5
6	მონოლითური რკ.ბეტ. საძირკვლების მასალების სპეციფიკაცია	კ-6
7	მონოლითური რკინაბეტონის გადახურვის არმირების განლაგების სქემა (3.30 ნიშნულზე)	კ-7
8	მონოლითური რკინინაბეტონის გადახურვის არმირების განლაგების სქემა (8.45 ნიშნულზე)	კ-8
9	მონოლითური რკინაბეტონის გადახურვის ჭრილები 1-1,2-2,3-3,4-4,5-5,6-6,7-7. მასალების სპეციფიკაცია	კ-9
10	მონოლითური რკინაბეტონის კონსტრუქციების განლაგების სქემა	კ-10
11	მონოლითური რკინაბეტონის ჩარჩო ჩ-1. კვეთები 1-1, 2-2, 3-3, 4-4.	კ-11
12	მონოლითური რკინაბეტონის ჩარჩო ჩ-2. კვეთები 1-1, 2-2, 3-3, 5-5.	კ-12
13	მონოლითური რკინაბეტონის ჩარჩო ჩ-3. კვეთები 1-1, 2-2, 3-3, 4-4, 5-5.	კ-13
14	მონოლითური რკინაბეტონის ჩარჩოები ჩ-4, ჩ-5. კვეთები 1-1, 2-2, 3-3, 5-5.	კ-14
15	მონოლითური რკინაბეტონის ჩარჩოები ჩ-6,ჩ-7. კვეთები 1-1, 2-2, 3-3, 4-4, 5-5, 6-6.	კ-15
16	მონოლითური რკინაბეტონის ჩარჩოების მასალების სპეციფიკაცია	კ-16
17	მონოლითური რკინაბეტონის განივი კოჭები ბკ-1, ბკ-2. კვეთები 2-2, 4-4, 7-7, 8-8.	კ-17
18	მონოლითური რკინაბეტონის განივი კოჭები ბკ-3, ბკ-4, ბკ-5. კვეთები 2-2, 4-4. მონოლითური რკინაბეტონის კიბე	კ-18
19	მონოლითური რკინაბეტონის განივი კოჭების და კიბის მასალების სპეციფიკაცია	კ-19

განმარტებითი ბარათი

წარმოდგენილი პროექტის კონსტრუქციული ნაწილი დამუშავებულია საპროექტო დავალების, არქიტექტურის გადაწყვეტების, გეოლოგიური კვლევა-ძიების და რესპუბლიკაში მოქმედი სამშენებლო ნორმებისა და წესების სრული გათვალისწინებით.

შენობის მიბმა ტერიტორიასთან მოცემულია არქიტექტურულ ნახაზში (იხილე გენგეგმა).

საინჟინრო-გეოლოგიური კვლევა-ძიების დასკვნის შესაბამისად შენობის დასაშუძნებლად მიღებულია ბრუნტი, საანგარიშო წინაღობით - 2.0კგძ/სმ2.

საქართველოს რესპუბლიკის ტერიტორიის დარაიონებისა და საინჟინრო-გეოლოგიური პირობების გათვალისწინებით სამშენებლო მოედანი განლაგებულია 8 ბალიან ზონაში.

დატვირთვების შეკრება ჩატარებულია ნორმების და წესების 2.01.07-85-ის.პირობითი ნიშნული 0.00 შეესაბამება პირველი სართულის იატაკის დონეს.

შენობა ორ სართულიანი. შენობის კონსტრუქციულ სისტემად ორივე მიმართულებით მიღებულია მონოლითური რკინაბეტონის ჩარჩოები. კედლის შევსება II კატეგორიის წვრილი ბლოკებით (მოცულობითი წონა არაუმეტეს 1200კგ/მ3),ბეტონის კლასი არანაკლები მ-300.

საძირკვლის ტიპად მიღებულია მონოლითური რკინაბეტონის წერტილოვანი, ლენტური და შეკრული შუნდამენტის კოჭებით.

კოლონები და რიგელები მონოლითური რკინაბეტონისაა კვეთით 400*400 და 500*400 .

გადახურვები მონოლითური რკინაბეტონისაა სისქით 200 მმ.სახურავზე მეტალოკრამიტის დამონტაჟებული ლითონის პროფილებიდან.

წვრილი ბლოკების შევსება აუცილებლად დამაბრებული უნდა იყოს კოლონებთან არმატურის ნაწვერებით სიბრძით არა ნაკლები 700 მმ კოლონის ცალ მხარეს, რომლებიც სიმაღლეზე უნდა დადგეს ბიჯით 600 მმ (ქვეშელ სამი რიგის შემდეგ). საჭიროა იძნას შევსების მჭიდრო მიმაბრება მონოლითურ გადახურვასთან.

ქველა ბეტონის და რკინაბეტონის კონსრუქციები (-0.00 ნიშნულის ქვემოთ) აუცილებელია მოეწყოს ვერტიკალური ჰიდროიზოლაცია.

ქვაბული აუცილებულია მიღებული იძნას ინჟენერ-გეოლოგის და კონსტრუქტორის მიერ თანახმად ნორმებისა.

მშენებლობის ორგანიზაციამ უზრუნველყოს მონოლითურ რკინაბეტონის რიგელებსა და ფილებში ბეტონის ჩასმა უწყვეტად ჰორიზონტალური მიმართულებით.

რკინაბეტონის კონსტრუქციებს დაბეტონებისას კონტროლი უნდა გაეწიოს ბეტონის კლასს, ვიბრირებას, დაბეტონების ხარისხს და შრობის პროცესებს.

კარკასის ღეროვან ელემენტებში განივი არმირება შესრულდეს შეკრული არმატურის საკიდების მეშვეობით რომელთა ბოლოები გადაიღუნოს და ჩაანკერდეს კონსტრუქციის ტანში.

ბეტონის ჩაწყობა მოხდეს ვიბრატორების მეშვეობით და ქურადღება მოექცეს ცემენტის ხარისხს. ბეტონისაგან დაუცავი ლითომის ელემენტები შეიღებოს ანტიკოროზიულ საღებავით.

ლითონის ელემენტების შედუღება განხორციელდეს მატი შეხების მთელ პერიმეტრზე (კონტურზე). შეგუღების ნაკერის სიმაღლედ მიიღება არა ნაკლები 6მმ. მაღალი ხარისხის ელექტროდებით ე-42,ე-50 მოქმედი სტანდარტედის შესაბამისად.ქველა ლითონის პროფილების ელემენტების სიბრძეები დაზესტდეს დაზესტდეს ადგილზე.

მონოლითური რკინაბეტონის კონსტრუქციების მასალების სპეციფიკაცია

n/n	კონსტრუქციების დასახელება		არმ. -AI კბ		არმატურა -AIII კბ						ბეტონი მ3	
			ø6	ø8	ø8	ø12	ø16	ø18	ø20	ø22	მ-300	მ-100
1.	მონ.რკ.ბეტ საძირკვლები,იატაკი		99.2		3451.0	7111.2					130.6	80.0
2.	მონოლ.რკ.ბეტ. გადახურვა		330.4	36.0		23472.0		80.4			230.2	
3.	მონოლ.რკ.ბეტ. ჩარჩოები		414.6	3952.6		252.0	823.1	4473.5	4356.0	1767.2	100.5	
4.	მონოლ.რკ.ბეტ. განივი კოჭები		609.4	1435.3		468.0	2668.1	1184.4	2109.6	1412.1	63.7	
5	მონოლ.რკ.ბეტ. კიბე		3.5			354.6					3.50	
	ხრეში0-0.3ხმ-170.0მპ	სულ:	1457.1	5423.9	3451.0	31657.8	3491.2	5738.3	6465.6	3179.3	528.5	80.0
		ჯამი:	6.9ტ		54.0ტ							

წორმატი ა-1	დაკვეთა №		
შენიშვნები:			
1. ნახაზზე ზომები მოცემულია მილიმეტრებში.			
ტექნიკურ-ეკონომიკური მაჩვენებლები			
დამკვეთი: შპს „ჯემი“			
მისამართი: მიხეილ გახოკიძის ქ. 24			
შპს "არქ ქრიატიონი"			
საწყობის მშენება-დაშენება. შეთანხმებული პროექტის ცვლილება ბლოკი B			
თანამდებობა	გვარი	ხელმოწერა	თარიღი
დირექტორი	ო. ხუხაშვილი		
ავტორი	ქ. ხუხაშვილი		
ავტორი	ზ.ტურაბელიძე		
კონსტრუქტ.	ქ.ნუცუბიძე		
მაშტაბი:		განმარტებითი ბარათი. საერთო მონაცემები	
ტარიღი:			
სტადია	ფურცელი	ფურცლები	
მპ	კ-01	19	

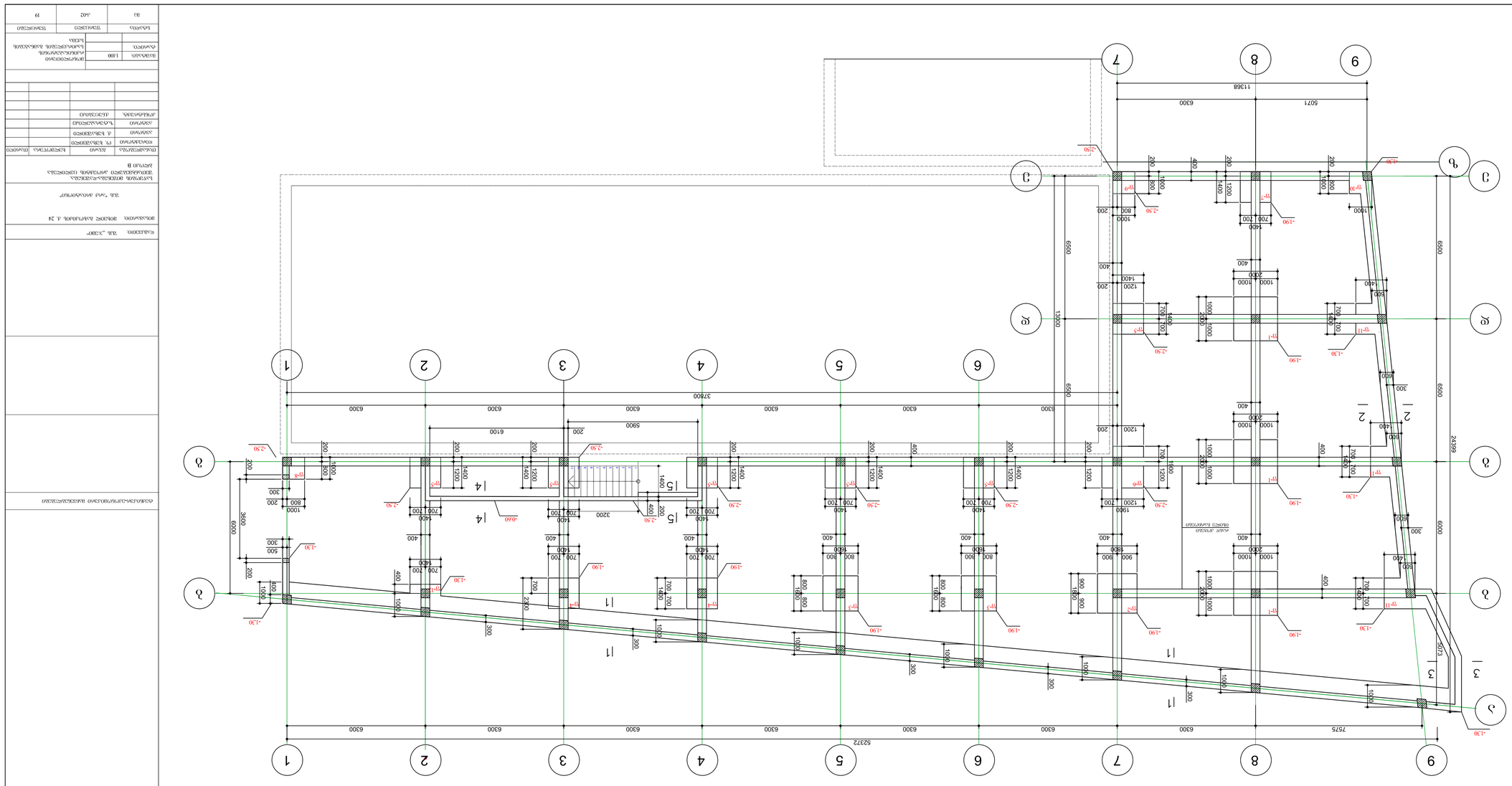

ვერტიკალური ღობეების განლაგების სქემა
მ-1:100

შეკვეთის №1	ფაქტიური №		
შესრულებულია:			
ს. ნინოწმინდა, მოედანი მოსახლეობის მოხალისეთა სახლის მიმდებარედ			
არქიტექტურული ბეტონის ელემენტების ფასადის ფრაგმენტი			

ფ-1
მ1:50

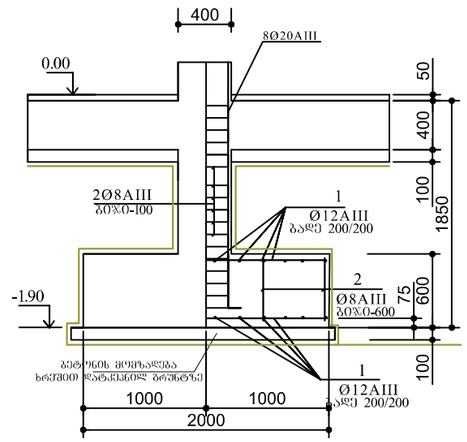

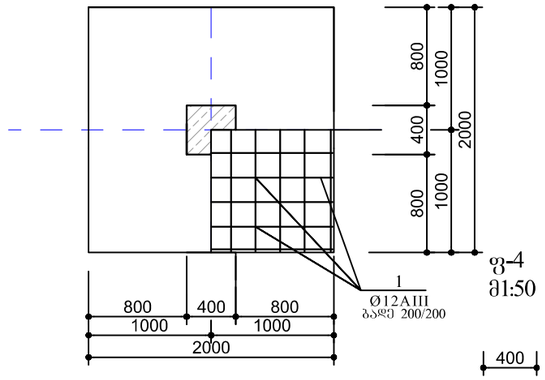

ფ-2
მ1:50

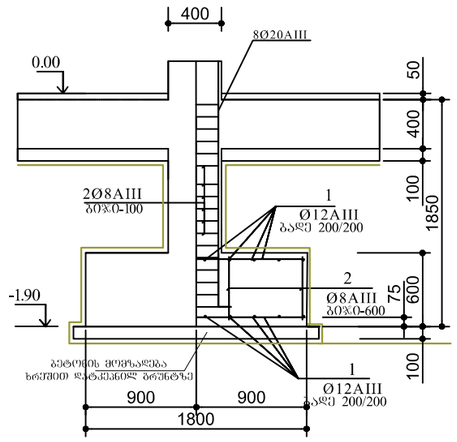

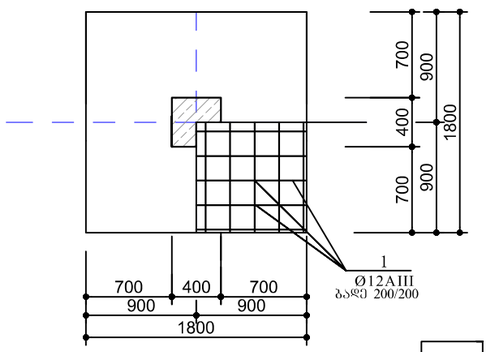

ფ-3
მ1:50

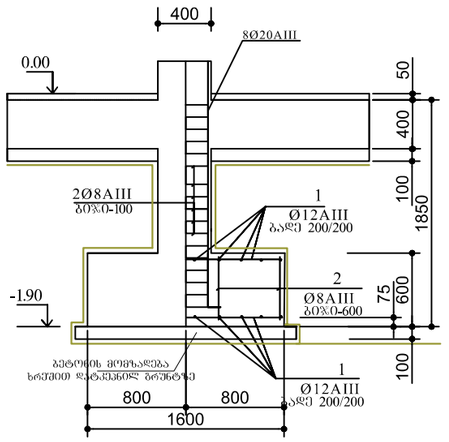

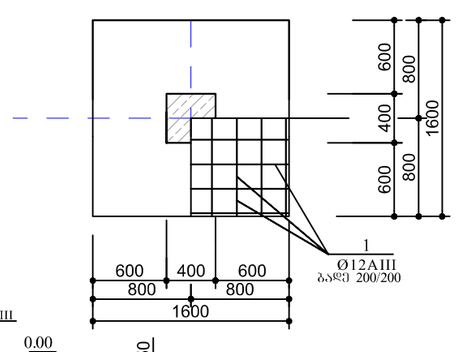

ფ-4
მ1:50

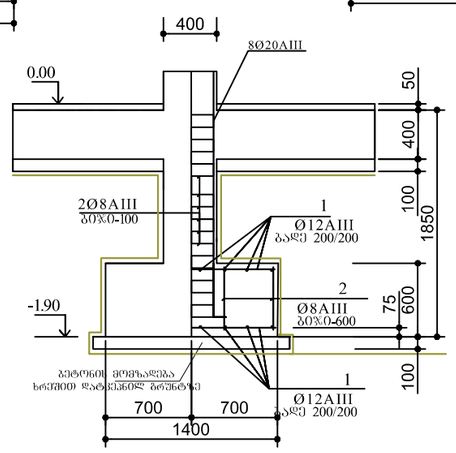

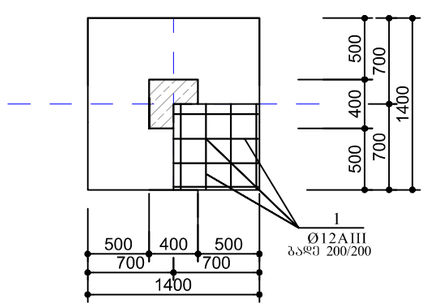

ფ-5
მ1:50

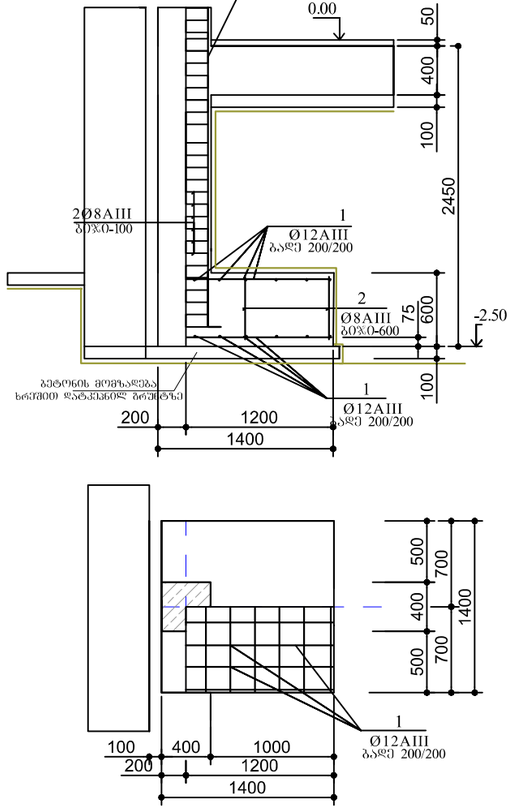

ფორმატი ა-1	დაკვეთა №	

შენიშვნები:

1. ნახაზზე ზომები მოცემულია მილიმეტრებში.

ტექნიკურ-ეკონომიკური მაჩვენებლები

დამკვეთი:	შპს „ჯემი“
მისამართი:	მიხეილ ახოკაძის ქ. 24
	შპს "არქ ქრიატიონი"
საწყობის მოშენება-დაშენება. შეთანხმებული პროექტის ცვლილება ბლოკი B	

თანამდებობა	გვარი	ხელმოწერა	თარიღი
დირექტორი	ო. ხუხაშვილი		
ავტორი	ქ. ხუხაშვილი		
ავტორი	ზ.ტურაბელიძე		
კონსტრშქტ.	ქ.ნუცუბიძე		

მაშტაბი:	1:50	მონოლითური რკინისბეტონის საძირკვლები ფ-1,ფ-2,ფ-3,ფ-4,ფ-5.
ტარიღი:		

სტადია	ფურცელი	ფურცლები
მპ	კ-03	19

ფ-6
მ1:50

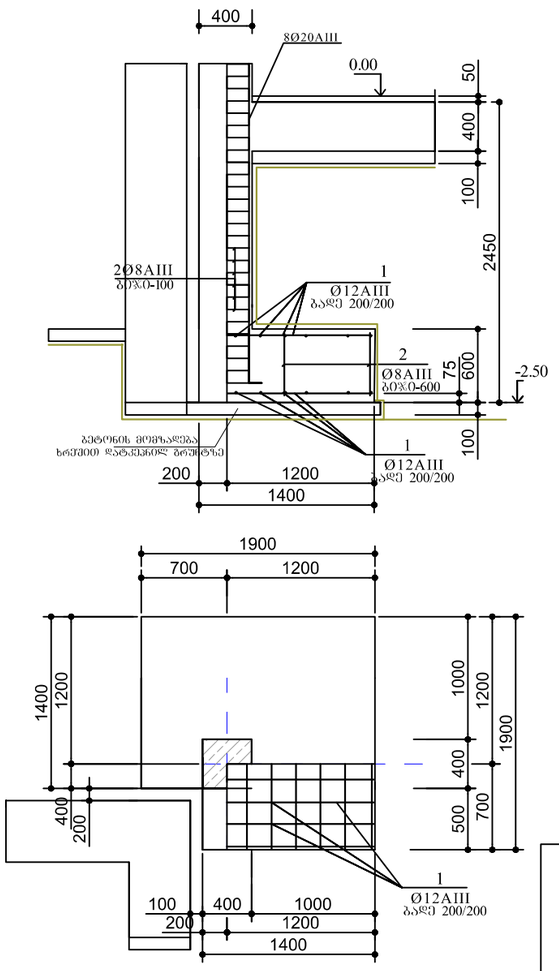

ფ-7
მ1:50

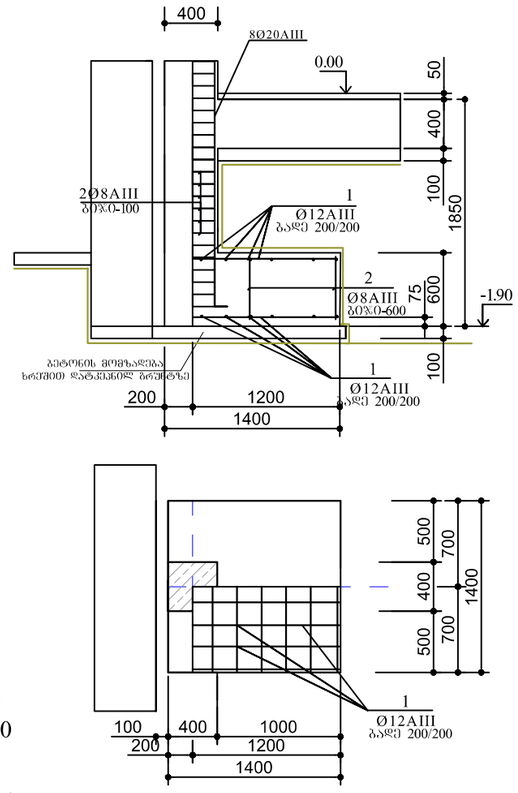

ფ-8
მ1:50

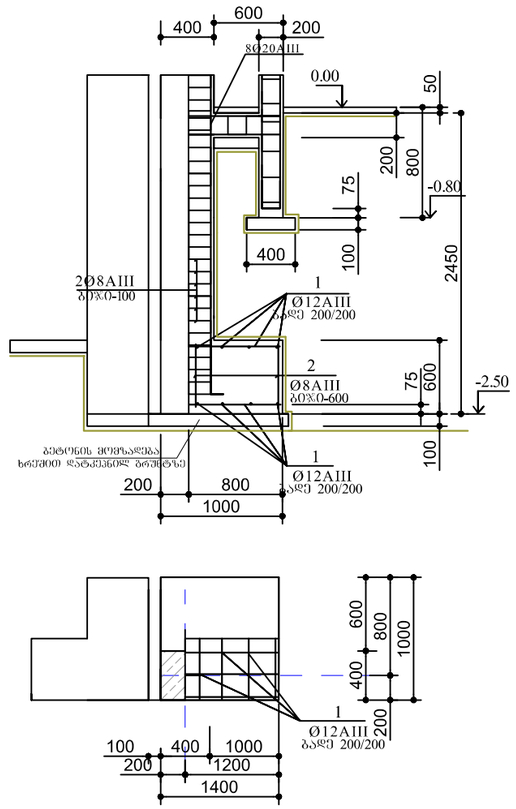

ფ-9
მ1:50

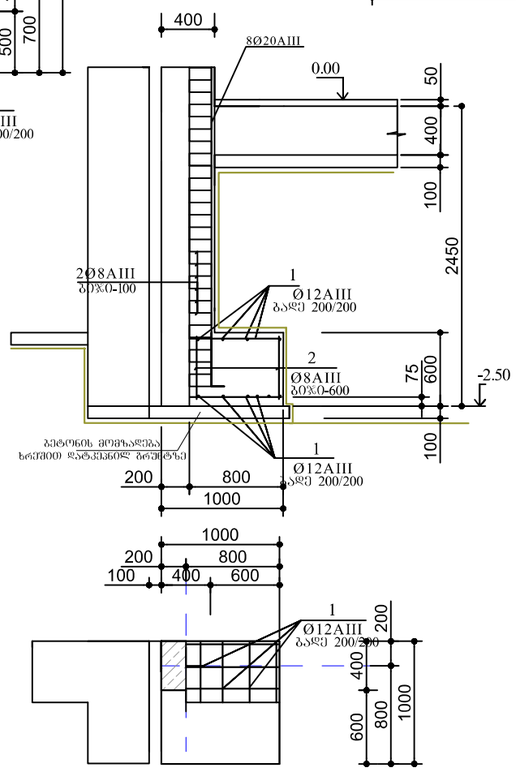

ფ-10
მ1:50

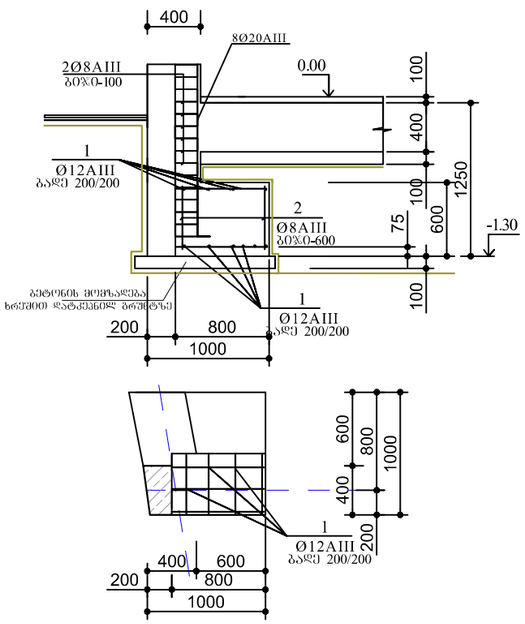

ფორმატი ა-1	დაკვეთა №	

შენიშვნები:

1. ნახაზზე ზომები მოცემულია მილიმეტრებში.

ტექნიკურ-ეკონომიკური მაჩვენებლები

დამკვეთი:	შპს „ჯემი“
მისამართი:	მიხეილ ბახოკიძის ქ. 24
	შპს "არქ ქრიატივნი"
სახელობის მიშენება-დაშენება. შეთანხმებული პროექტის ცვლილება ბლოკი B	

თანამდებობა	გვარი	ხელმოწერა	თარიღი
დირექტორი	ო. ხუხაშვილი		
ავტორი	ქ. ხუხაშვილი		
ავტორი	ზ.ტურაბელიძე		
კონსტრუქტ.	ქ.ნუცუბიძე		

მაშტაბი:	1:50
ტარიღი:	

მონოლითური რკინისბეტონის საძირკვლები ფ-6,ფ-7,ფ-8,ფ-9,ფ-10.

სტადია	ფურცელი	ფურცლები
მპ	კ-04	19

ფ-11
მ1:50

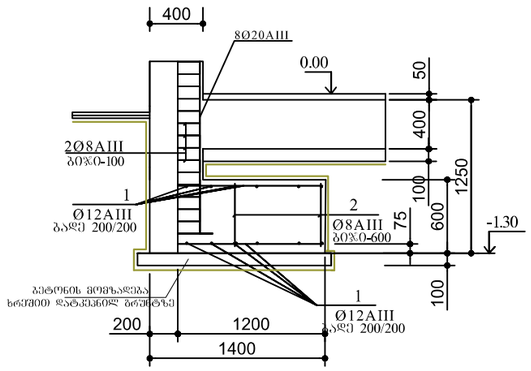

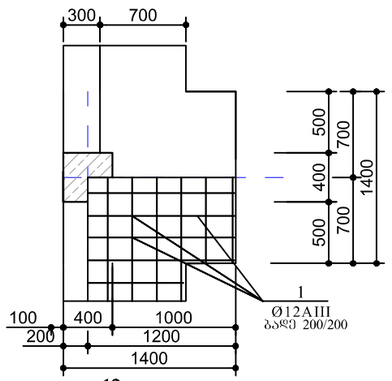

ფ-12
მ1:50

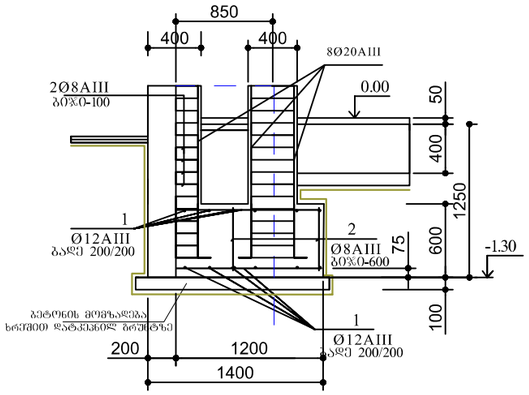

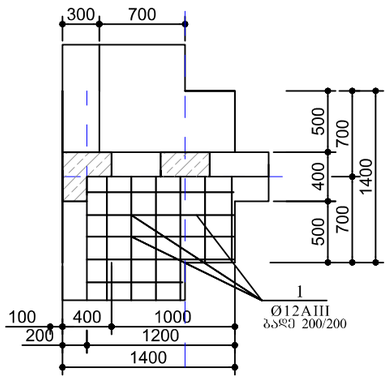

1-1
მ1:50

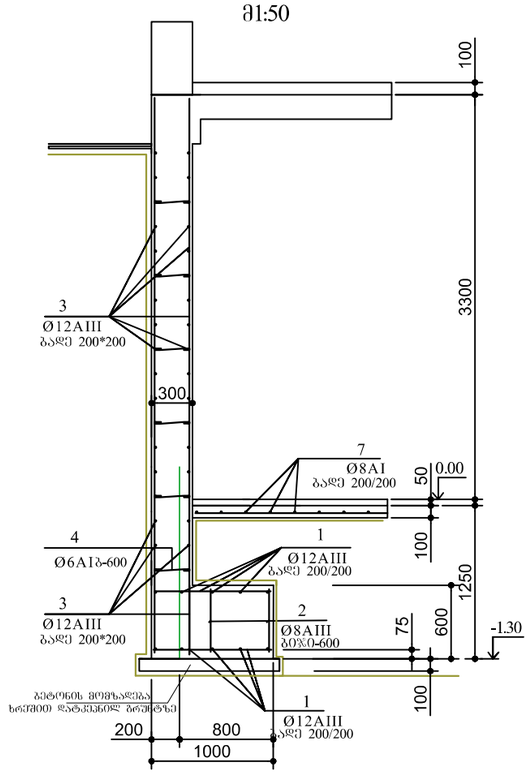

2-2
მ1:50

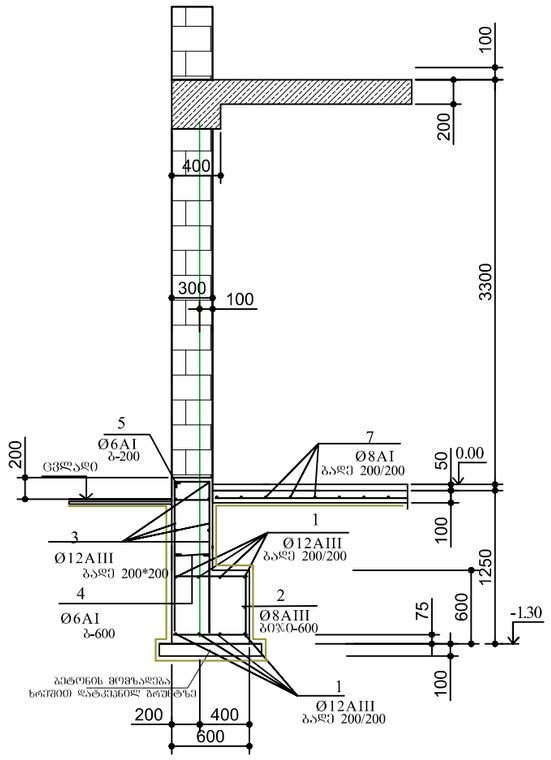

3-3
მ1:50

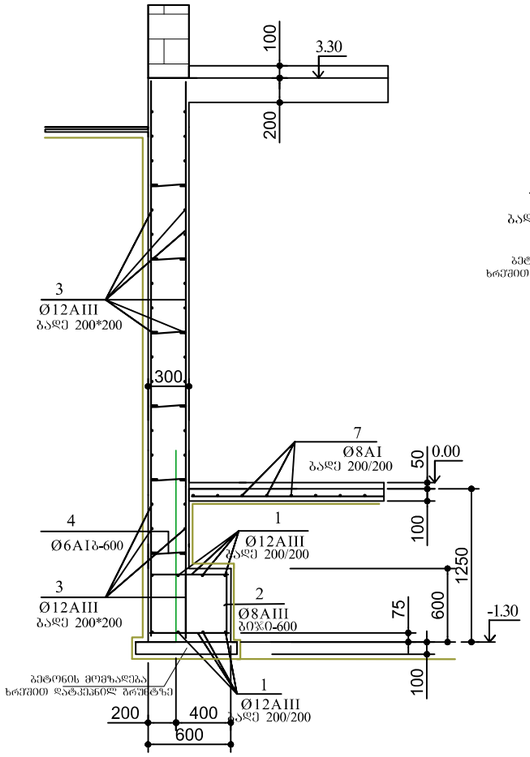

4-4
მ1:50

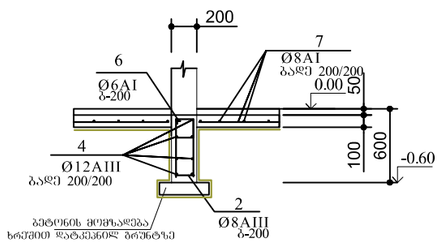

5-5
მ1:50

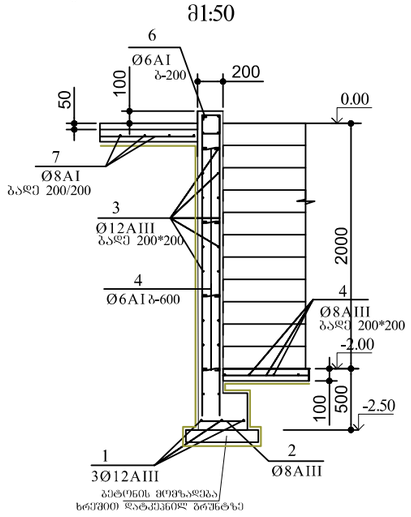

ფორმატი ა-1	დაკვეთა №		

შენიშვნები:

1. ნახაზზე ზომები მოცემულია მილიმეტრებში.

ტექნიკურ-ეკონომიკური მაჩვენებლები

დამკვეთი: შპს „ჯემი“

მისამართი: მიხეილ გახოკიძის ქ. 24

შპს "არქ ქრიატიონი"

საწყობის მშენებლა-დაშენება.
შეთანხმებული პროექტის ცვლილება
ბლოკი B

თანამდებობა	გვარი	ხელმოწერა	თარიღი
დირექტორი	ო. ხუხაშვილი		
ავტორი	ქ. ხუხაშვილი		
ავტორი	ზ.ტურაბელიძე		
კონსტრუქტ.	ქ.ნუცუბიძე		

მაშტაბი:	1:50	მონოლითური რკინისბეტონის საძირკვლები ფ-11,ფ-12. კვეთები 1-1,2-2,3-3,4-4,5-5
ტარიღი:		

სტადია	ფურცელი	ფურცლები
მპ	კ-05	19

მონოლითური რკ.ბეტ. საძირკვლების მასალების სპეციფიკაცია

პოზ	დასახელება	სიგრძე მმ	რაოდ	წონა კგ	შენიშვნა
	მონოლითური რკინაბეტონის საძირკვლები				
	ფ-1		3		
1	Ø12AIII	1950	28	1.76	49.3კგ
2	Ø8AIII	550	16	0.22	3.52კგ
	ბეტონი მ-300			2.4მ3	
	ფ-2		1		
1	Ø12AIII	1750	24	1.57	37.7კგ
2	Ø8AIII	550	16	0.22	3.52კგ
	ბეტონი მ-300			1.94მ3	
	ფ-3		2		
1	Ø12AIII	1550	20	1.40	28.0კგ
2	Ø8AIII	550	16	0.22	3.52კგ
	ბეტონი მ-300			1.54მ3	
	ფ-4		2		
1	Ø12AIII	1350	32	1.22	38.9კგ
2	Ø8AIII	550	12	0.22	2.64კგ
	ბეტონი მ-300			1.2მ3	
	ფ-5		6		
1	Ø12AIII	1350	32	1.22	38.9კგ
2	Ø8AIII	550	12	0.22	2.64კგ
	ბეტონი მ-300			1.2მ3	
	ფ-6		1		
1	Ø12AIII	1350	12	1.22	14.6კგ
1	Ø12AIII	1850	32	1.67	53.2კგ
2	Ø8AIII	550	16	0.22	3.52კგ
	ბეტონი მ-300			2.0მ3	
	ფ-7		1		
1	Ø12AIII	1350	32	1.22	38.9კგ
2	Ø8AIII	550	12	0.22	2.64კგ
	ბეტონი მ-300			1.2მ3	
	ფ-8		1		
1	Ø12AIII	950	20	0.9	18.0კგ
2	Ø8AIII	550	9	0.5	4.5კგ
	ბეტონი მ-300			0.6მ3	
	ფ-9		1		
1	Ø12AIII	950	20	0.9	18.0კგ
2	Ø8AIII	550	9	0.5	4.5კგ
	ბეტონი მ-300			0.6მ3	
	ფ-10		1		
1	Ø12AIII	950	20	0.9	18.0კგ
2	Ø8AIII	550	9	0.5	4.5კგ
	ბეტონი მ-300			0.6მ3	

პოზ	დასახელება	სიგრძე მმ	რაოდ	წონა კგ	შენიშვნა
	ფ-11		3		
1	Ø12AIII	1350	32	1.22	38.9კგ
2	Ø8AIII	550	12	0.22	2.64კგ
	ბეტონი მ-300			1.2მ3	
	ფ-12		1		
1	Ø12AIII	1350	32	1.22	38.9კგ
2	Ø8AIII	550	12	0.22	2.64კგ
	ბეტონი მ-300			1.2მ3	
	მონოლითური რკ.ბეტ. ლენტური საძირკველი კედლით				
1	Ø12AIII	1319.0	შმ	1187.1	1187.2კგ
2	Ø8AIII	140.3	შმ	56.1	56.1კგ
3	Ø12AIII	5125.0	შმ	4613.0	4613.0კგ
4	Ø6AI ~	295.0	შმ	67.8	67.8კგ
5	Ø6AI 100 ⊔ 250	850	100	0.20	20.0კგ
	ბეტონი მ-300			94.0მ3	
	მონოლითური რკ.ბეტ. არსებული სარდაფში ჩასასვლელი კედლის აღდგენა				
1	Ø12AIII	16.0	შმ	14.4	14.4კგ
2	Ø8AIII	6.0	შმ	2.40	2.40კგ
3	Ø12AIII	445.0	შმ	400.5	400.5კგ
4	Ø6AI ~	20.0	შმ	4.6	4.6კგ
5	Ø6AI 100 ⊔	30.0	შმ	6.8	6.8კგ
	ბეტონი მ-300			5.0მ3	
	მონოლითური რკ.ბეტ. იატაკი				
7	Ø8AIII	5800.0	შმ	2320.0	2320.0კგ
	ბეტონი მ-100			58.0მ3	
	ბეტონის მომზადება ბეტონი მ-100			22.0მ3	
	დასატკეპნი ხრეში-30სმ			170.0მ3	

ფორმატი ა-1 | დაკვეთა №

შენიშვნები:

1. ნახაზზე ზომები მოცემულია მილიმეტრებში.

ტექნიკურ-ეკონომიკური მაჩვენებლები

დამკვეთი: შპს „ჯემი“

მისამართი: მიხეილ ბახოკიძის ქ. 24

შპს "არქ ქრიატიონი"

საწყობის მოშენება-დაშენება.
შეთანხმებული პროექტის ცვლილება
ბლოკი B

თანამდებობა	გვარი	ხელმოწერა	თარიღი
დირექტორი	ო. ხუხაშვილი		
ავტორი	ქ. ხუხაშვილი		
ავტორი	ზ.ტურაგელიძე		
კონსტრუქტ.	ქ.ნუცუბიძე		

მონოლითური რკ.ბეტ. საძირკვლების მასალების სპეციფიკაცია

მაშტაბი: 1:50

თარიღი:

სტადია	ფურცელი	ფურცლები
მპ	კ-06	19

მონოლითური რკინაბეტონის გადახურვის არმირების გამნაგების სქემა (3.30 ნიშნულზე)

მ-1:100

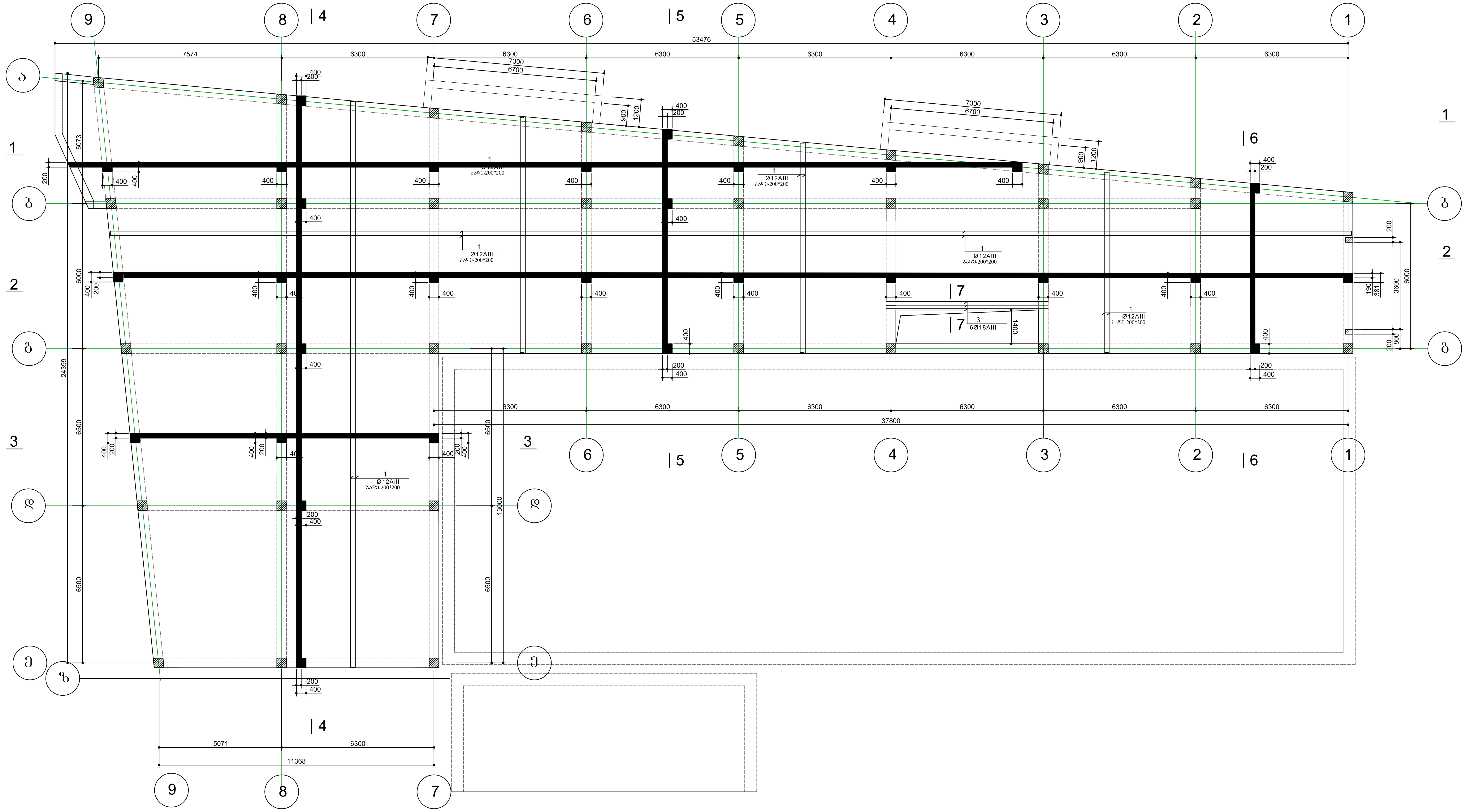

ფორმატი ა-1	დაკვეთა №	

შენიშვნები:

1. ნახაზზე ზომები მოცემულია მილიმეტრებში.

ტექნიკურ-ეკონომიკური მაჩვენებლები

დამკვეთი: შპს „ჯემი“

მისამართი: მიხეილ გახოკიძის ქ. 24

შპს "არქ ქრიატიონი"

საწყობის მიშენება-დაშენება.
შეთანხმებული პროექტის ცვლილება
ბლოკი B

თანამდებობა	გვარი	ხელმოწერა	თარიღი
დირექტორი	ო. ხუხაშვილი		
ავტორი	ქ. ხუხაშვილი		
ავტორი	ზ.ტურაბელიძე		
კონსტრუქტ.	ქ.ნუცუბიძე		

მასშტაბი:	1:100
ტარიღი:	

მონოლითური რკინაბეტონის გადახურვის არმირების გამნაგების სქემა (3.30 ნიშნულზე)

სტადია	ფურცელი	ფურცლები
მპ	კ-07	19

მონოლითური რკინაბეტონის გადახურვის არმირების გამნაგების სქემა (8.45 ნიშნულზე)
მ-1:100

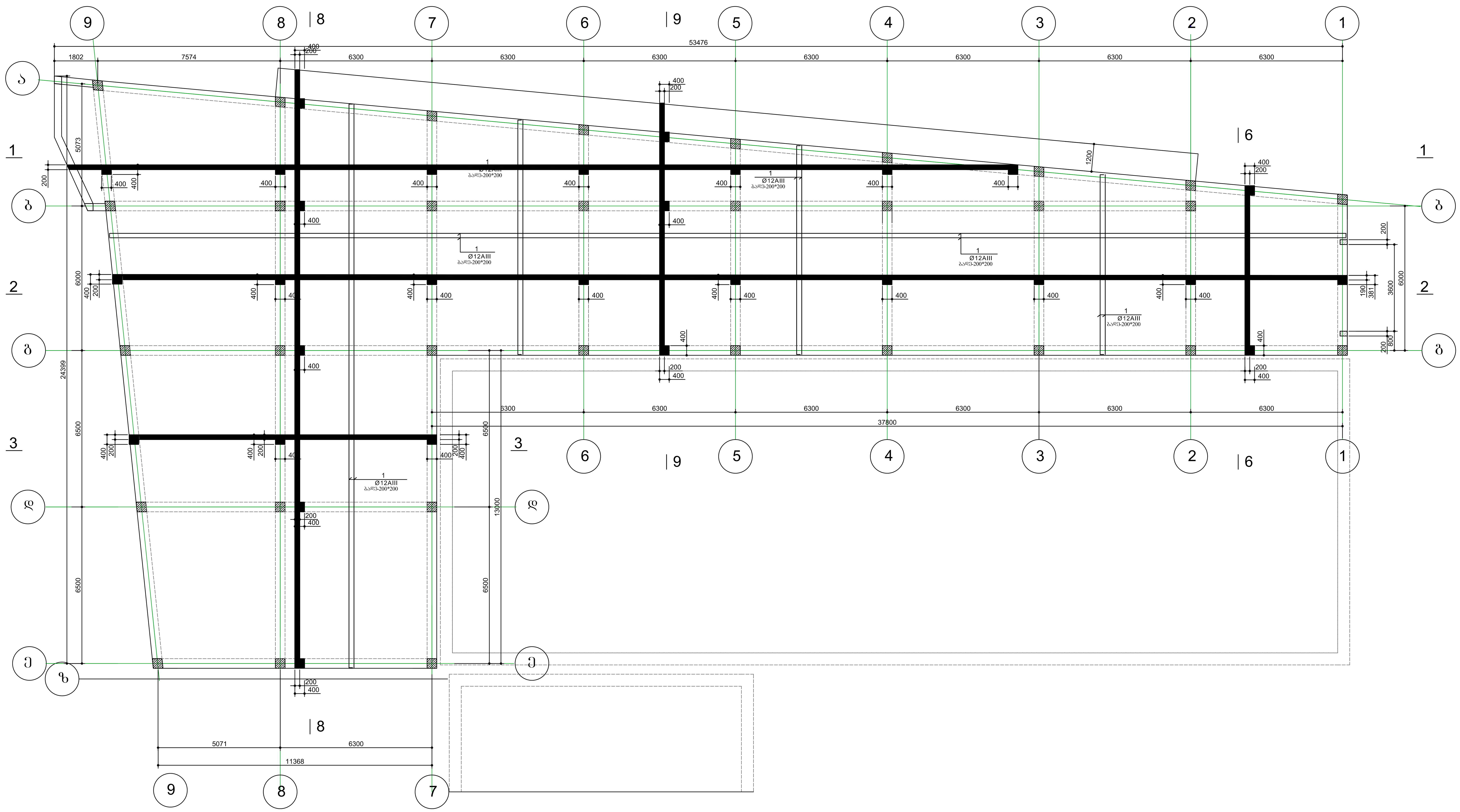

ფორმატი ა-1	დაკვეთა №	

შენიშვნები:

1. ნახაზზე ზომები მოცემულია მილიმეტრებში.

ტექნიკურ-ეკონომიკური მაჩვენებლები

დამკვეთი: შპს „ჯემი“

მისამართი: მიხეილ გახოკიძის ქ. 24

შპს "არქ ქრიატიონი"

საწყობის მიშენება-დაშენება.
შეთანხმებული პროექტის ცვლილება
ბლოკი B

თანამდებობა	გვარი	ხელმოწერა	თარიღი
დირექტორი	ო. ხუხაშვილი		
ავტორი	ქ. ხუხაშვილი		
ავტორი	ზ.ტურაბელიძე		
კონსტრუქტ.	ქ.ნუცუბიძე		

მასშტაბი:	1:100
ტარიღი:	

მონოლითური რკინინაბეტონის გადახურვის არმირების გამნაგების სქემა (8.45 ნიშნულზე)

სტადია	ფურცელი	ფურცლები
მპ	კ-08	19

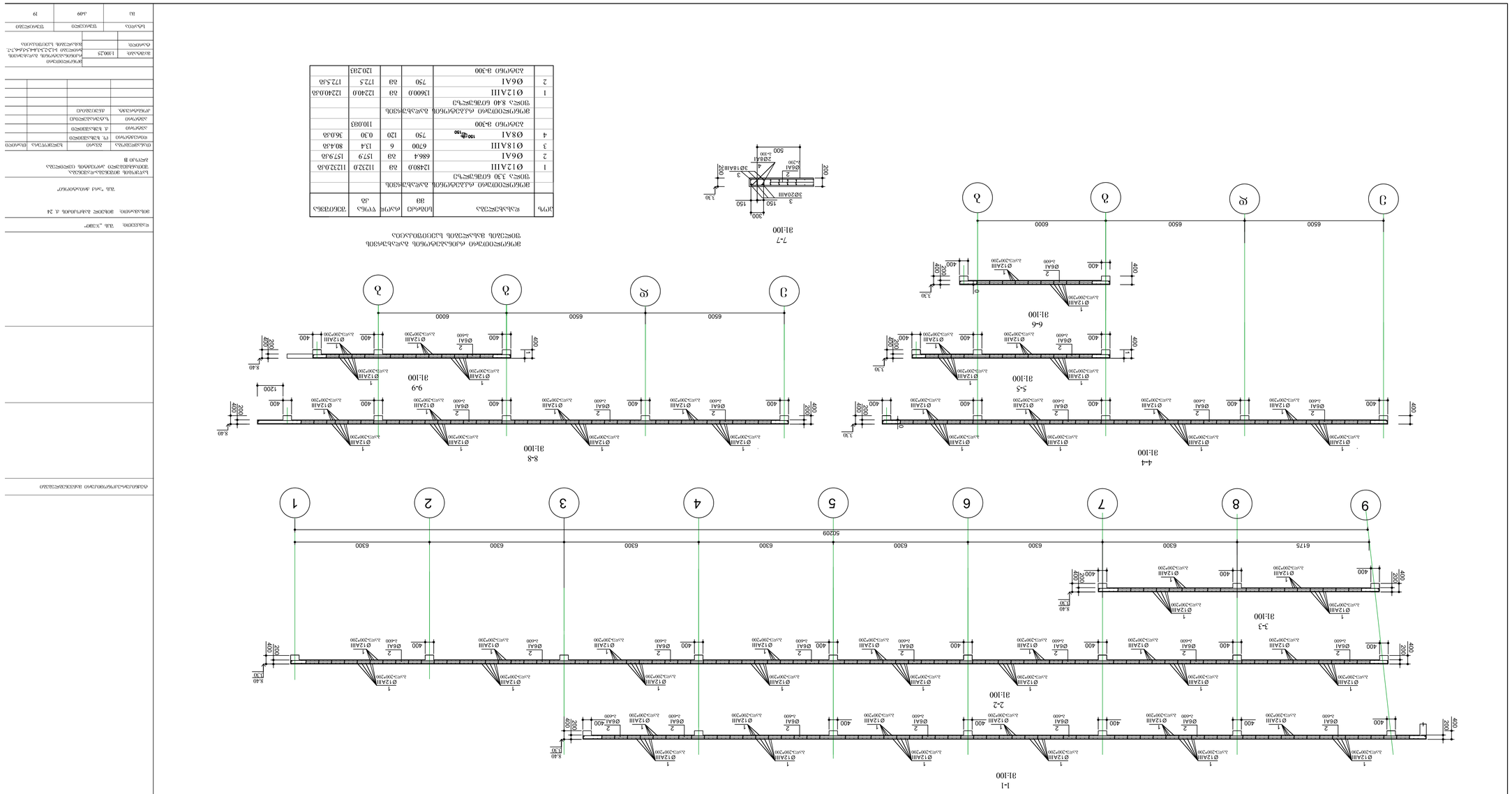

ЗПОБОЗСООПЗФО ФЗОБОБЗЗЗФЗФОБЗ ЗЗЗЗСЗЗЗЗ

მონოლითური რკინისბეტონის კონსტრუქციების გამნაბეჭდის სქემა
მ-1:200

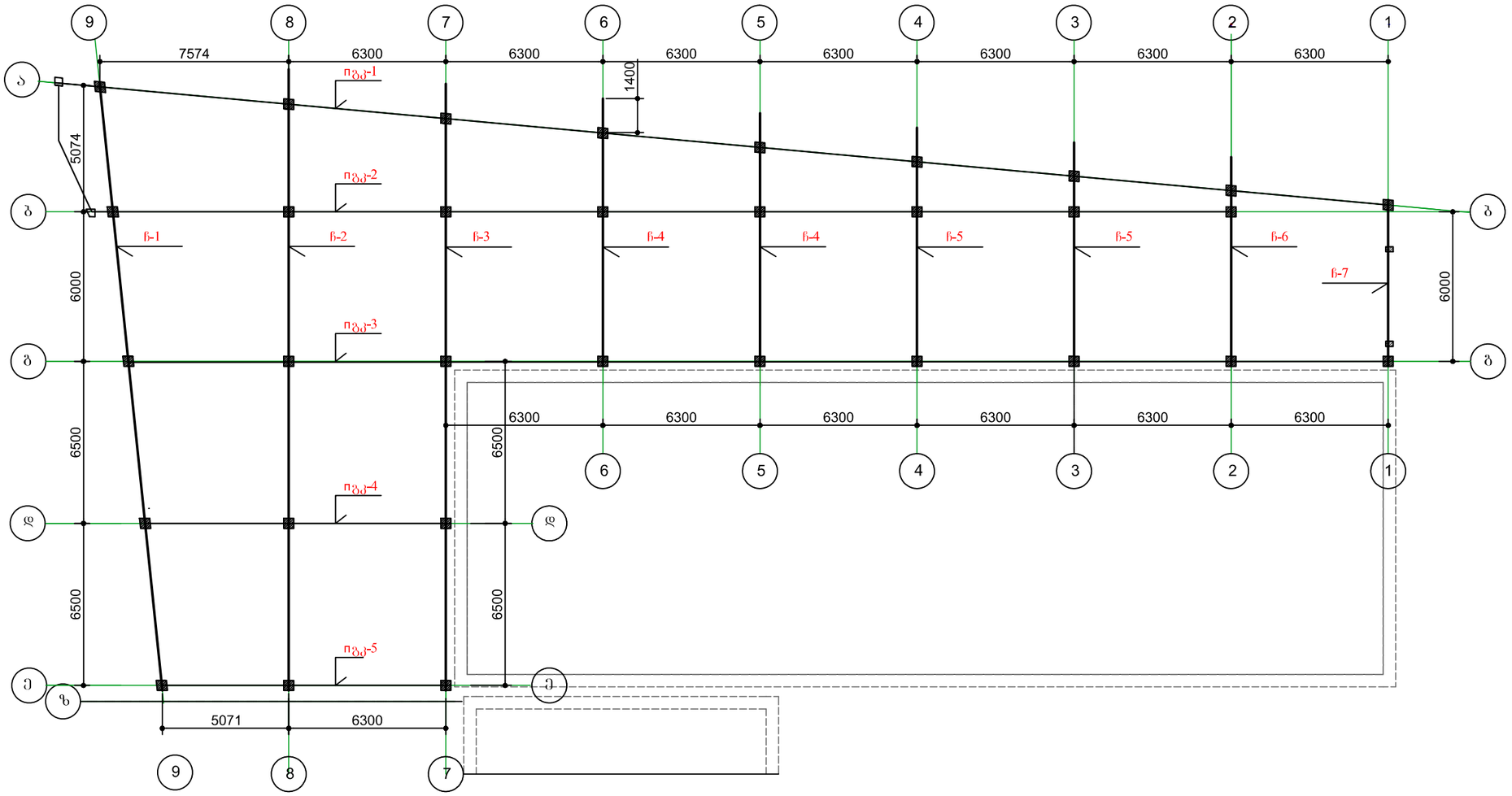

ფორმატი ა-1 | დაკვეთა №

შენიშვნები:

1. ნახაზზე ზომები მოცემულია მილიმეტრებში.

ტექნიკურ-ეკონომიკური მაჩვენებლები

დამკვეთი: შპს „ჯემი“

მისამართი: მიხეილ ბახტაძის ქ. 24

შპს "არქ ქრიატივნი"

საწყობის მიშენება-დაშენება.
შეთანხმებული პროექტის ცვლილება
ბლოკი B

თანამდებობა	გვარი	ხელმოწერა	თარიღი
დირექტორი	ო. ხუხაშვილი		
ავტორი	ქ. ხუხაშვილი		
ავტორი	ზ.ტურაბელიძე		
კონსტრუქტ.	ქ.ნუცუბიძე		

მაშტაბი:	1:200
თარიღი:	

მონოლითური რკინისბეტონის კონსტრუქციების გამნაბეჭდის სქემა

სტადია	ფურცელი	ფურცლები
მპ	ა-10	19

ჩარჩო ჩ-1
მ-1:100

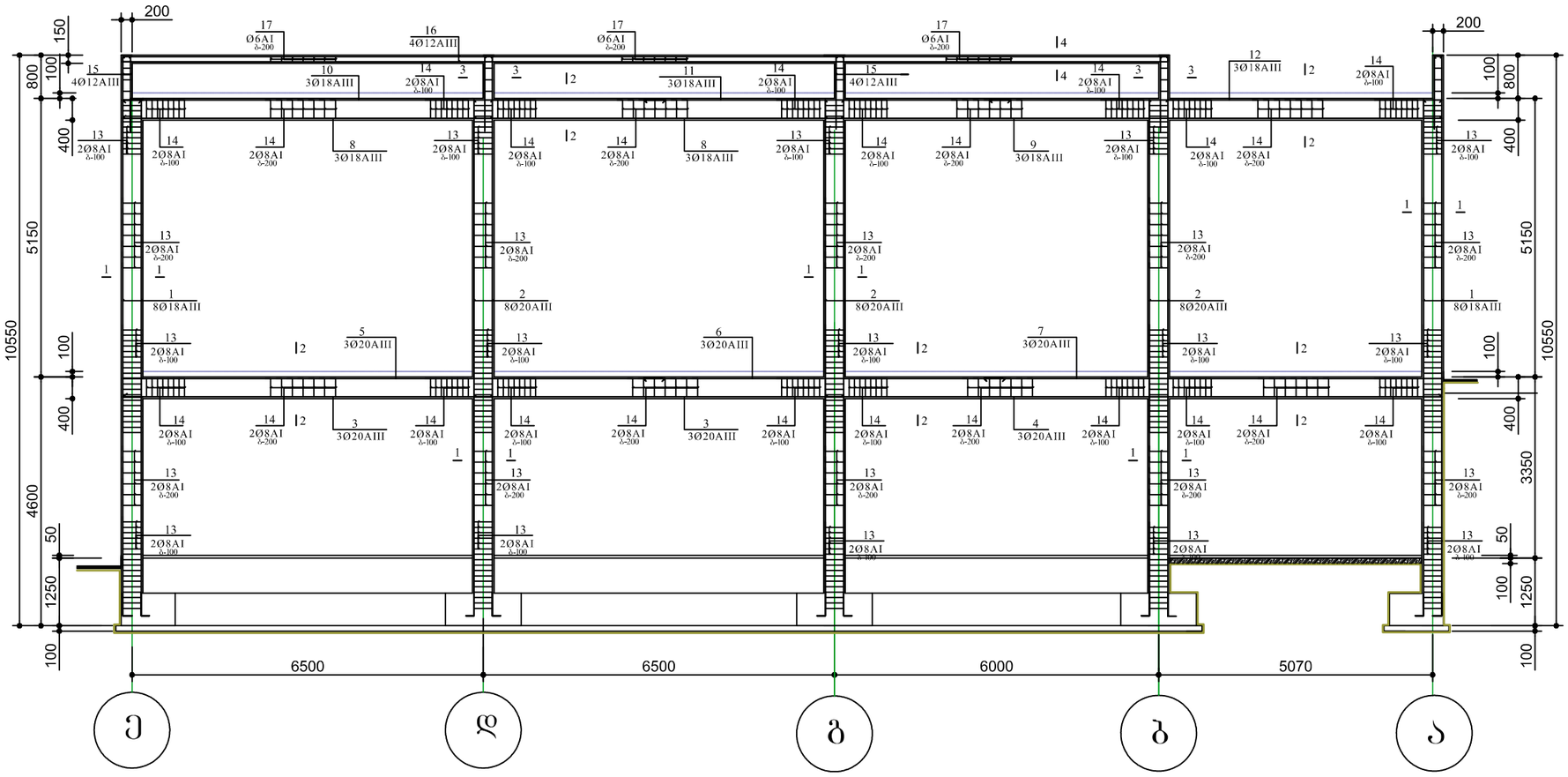

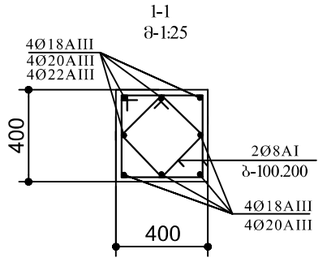

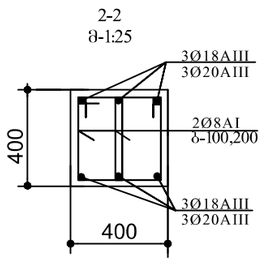

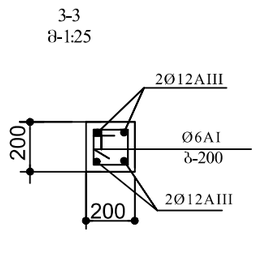

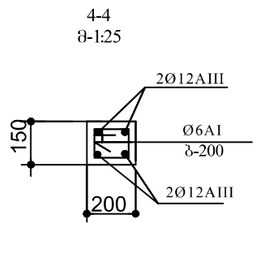

ფორმატი ა-1	ღაკვეთა №	

შენიშვნები:

1. ნახაზზე ზომები მოცემულია მილიმეტრებში.

ტექნიკურ-ეკონომიკური მაჩვენებლებები

დამკვეთი: შპს „ჯემი“

მისამართი: მიხეილ გახოკიძის ქ. 24

შპს "არქ ქრიატივი60"

საწყობის მშენებლა-დაშენება.
შეთანხმებული პროექტის ცვლილება
ბლოკი B

თანამდებობა	გვარი	ხელმოწერა	თარიღი
დირექტორი	ო. ხუხაშვილი		
ავტორი	ქ. ხუხაშვილი		
ავტორი	ზ.ტურაბელიძე		
კონსტრუქტ.	ძ.ნუცუბიძე		

მაშტაბი:	1:25.100
თარიღი:	

მონოლითური რკინანაბეტონის ჩარჩოები ჩ-1.
კვეთები I-1,2-2,3-3,4-4.

სტადია	ფურცელი	ფურცლები
მპ	კ-11	19

ჩარჩო ჩ-2
მ-1:100

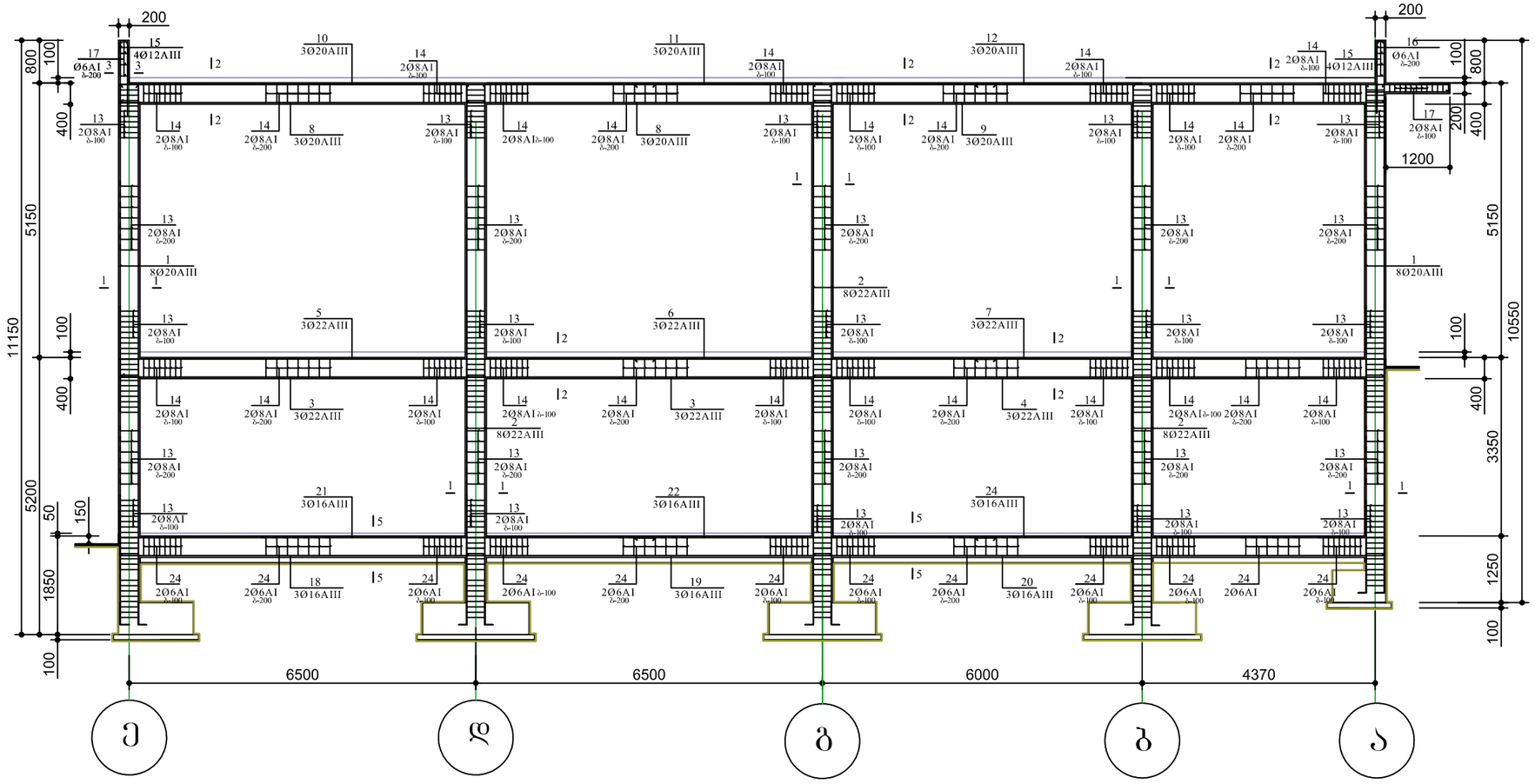

1-1
მ-1:25

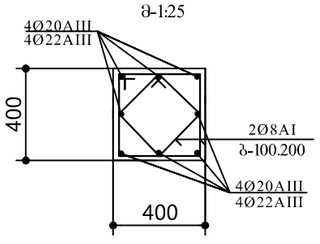

2-2
მ-1:25

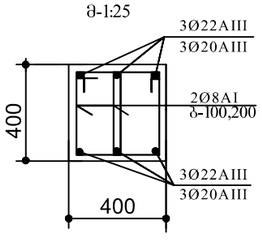

3-3
მ-1:25

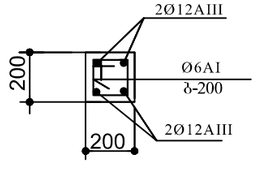

5-5
მ-1:25

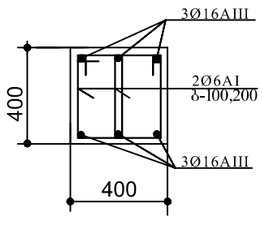

ფორმატი ა-1	დაკვეთა №	

შენიშვნები:

1. ნახაზზე ზომები მოცემულია მილიმეტრებში.

ტექნიკურ-ეკონომიკური მაჩვენებლებები

დამკვეთი:	შპს „ჯემი“		
მისამართი:	მიხეილ ბახოკიძის ქ. 24		
	შპს "არქ ძრიატიონი"		
საყრდენის მოშენება-დაშენება. შეთანხმებული პროექტის ცვლილება ბლოკი B			
თანამდებობა	გვარი	ხელმოწერა	თარიღი
დირექტორი	ო. ხუხაშვილი		
ავტორი	ძ. ხუხაშვილი		
ავტორი	ზ.ტურაბელიძე		
კონსტრუქტ.	ქ.ნუცუბიძე		

მასშტაბი:	1:25.100	მონოლითური რკინისბეტონის ჩარჩო ჩ-2. კვეთები 1-1,2-2,3-3,5-5.
ტარიღი:		

სტადია	ფურცელი	ფურცლები
მპ	კ-12	19

ჩარჩო ჩ-3
მ-1:100

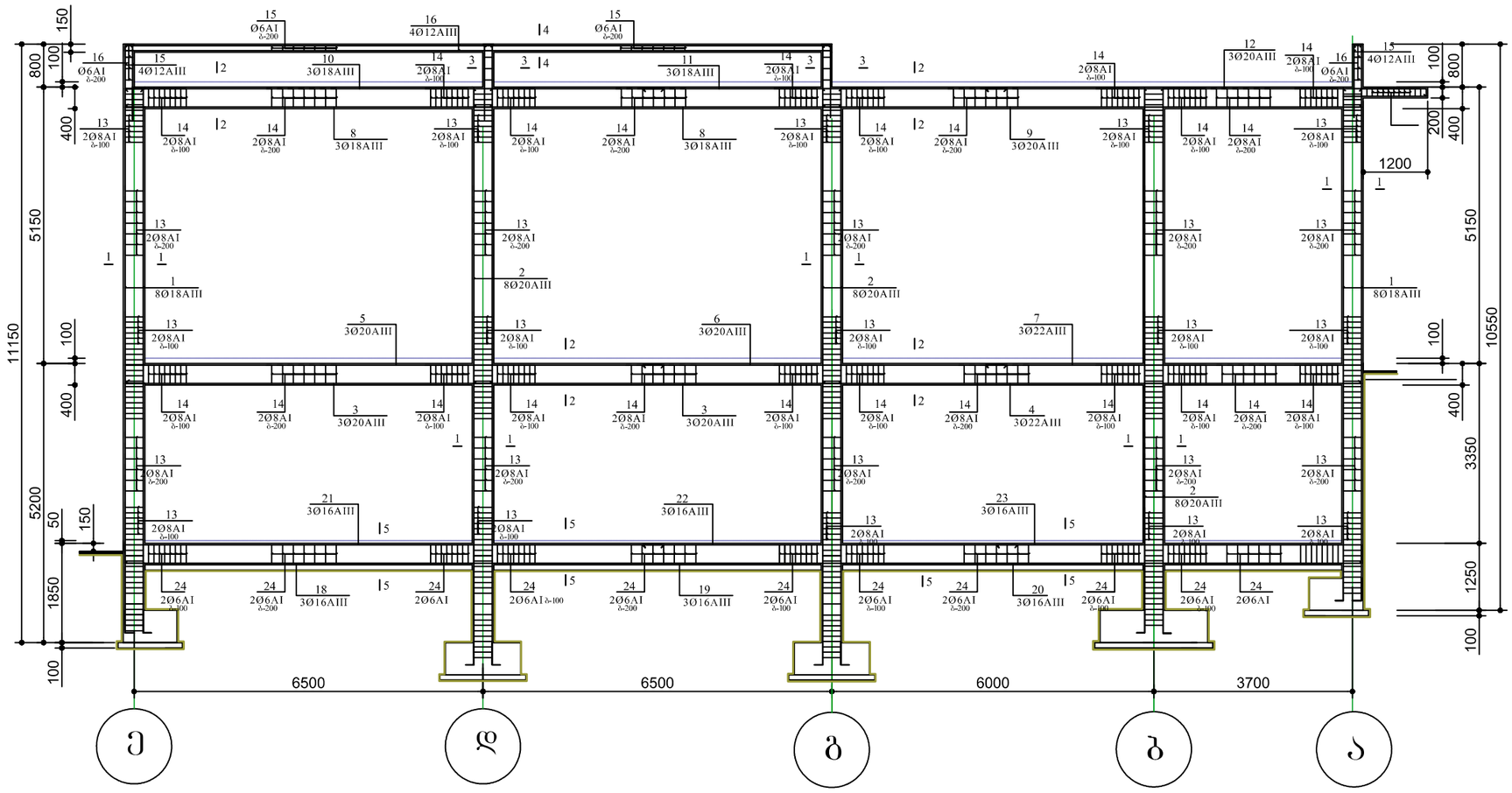

1-1
მ-1:25

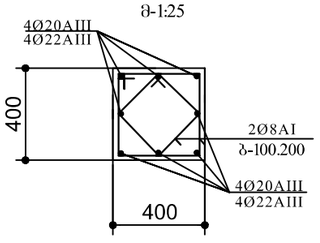

2-2
მ-1:25

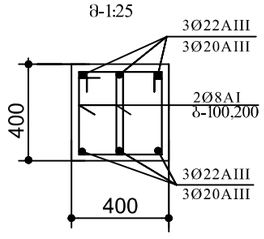

3-3
მ-1:25

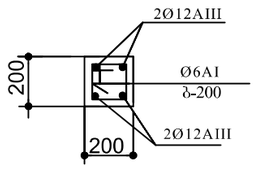

4-4
მ-1:25

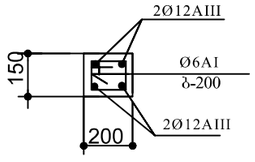

5-5
მ-1:25

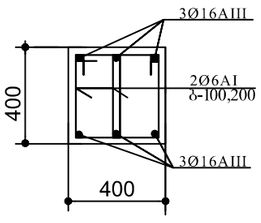

ფორმატი ა-1	დაკვეთა №		

შენიშვნები:

1. ნახაზზე ზომები მოცემულია მილიმეტრებში.

ტექნიკურ-ეკონომიკური მახვენებლებები

დამკვეთი:	შპს „ჯემი“		
მისამართი:	მიხეილ ბახოკიძის ქ. 24		
	შპს "არქ ქრიატიონი"		
საწყობის მშენება-დაშენება. შეთანხმებული პროექტის ცვლილება ბლოკი B			
თანამდებობა	გვარი	ხელმოწერა	თარიღი
დირექტორი	ო. ხუხაშვილი		
ავტორი	ქ. ხუხაშვილი		
ავტორი	ზ.ტურაბელიძე		
კონსტრუქტ.	ქ.ნუცუბიძე		

მაშტაბი:	1:25.100	მონოლითური რკინისბეტონის ჩარჩო ჩ-3. კვეთები 1-1,2-2,3-3,4-4,5-5.
ტარიღი:		

სტადია	ფურცელი	ფურცლები
მპ	კ-13	19

ჩარჩო ჩ-4
მ-1:100

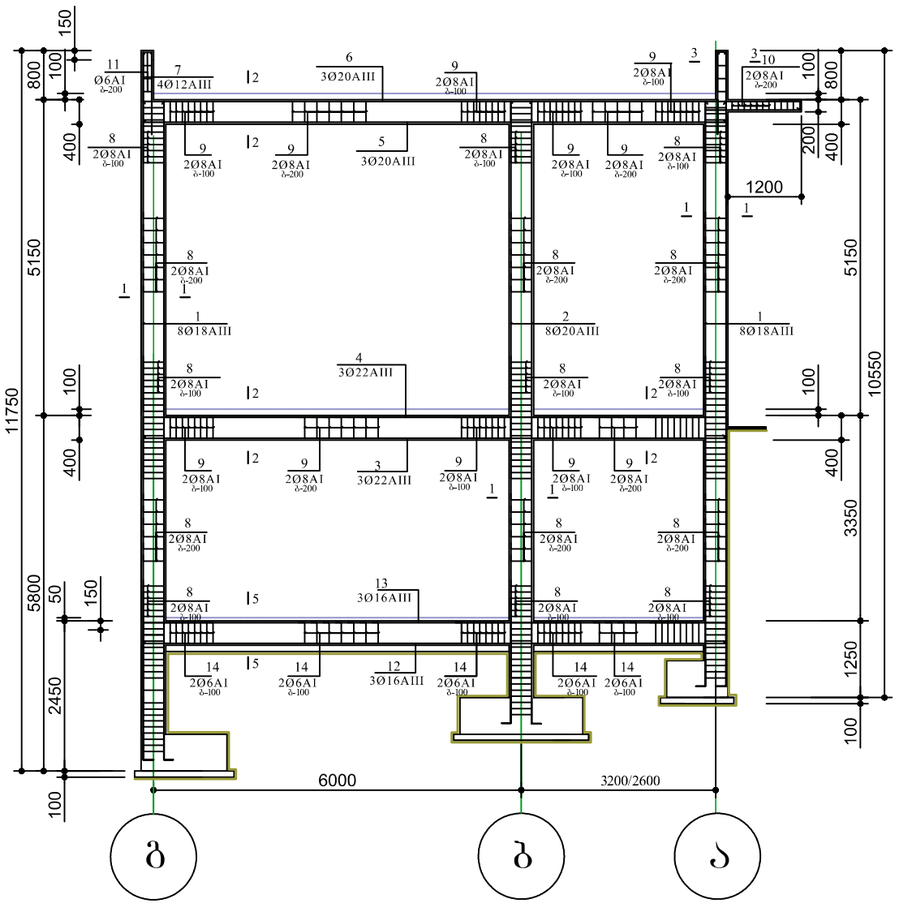

ჩარჩო ჩ-5
მ-1:100

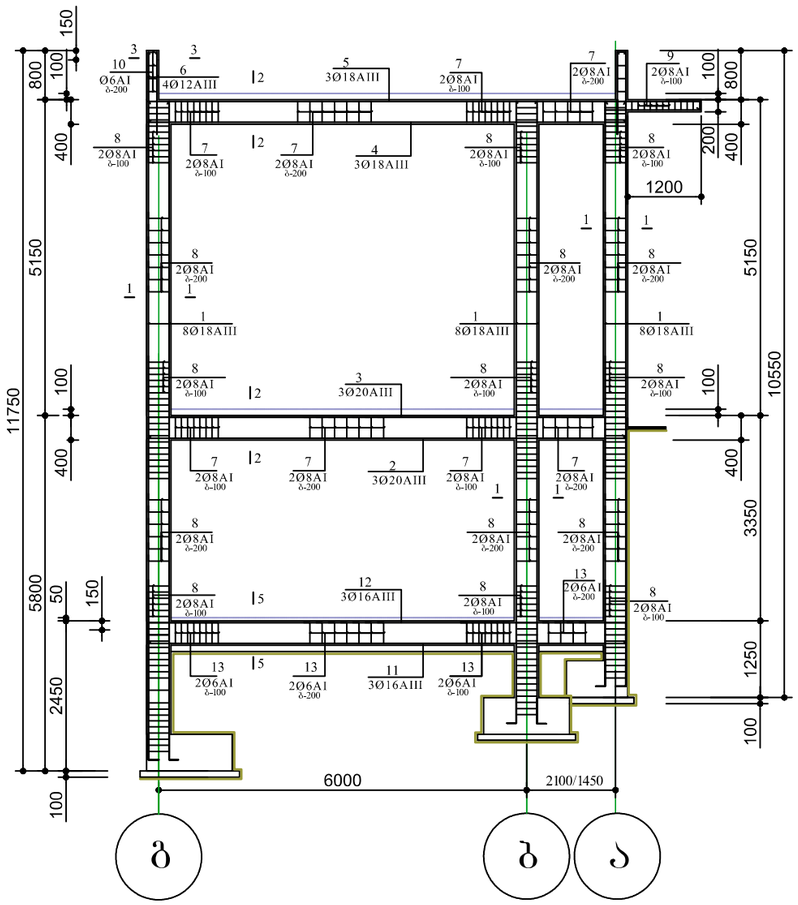

1-1
მ-1:25

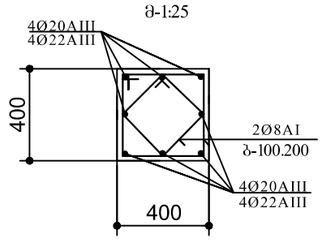

2-2
მ-1:25

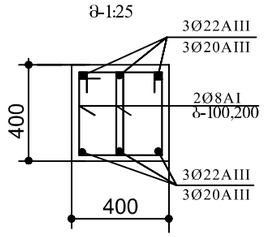

3-3
მ-1:25

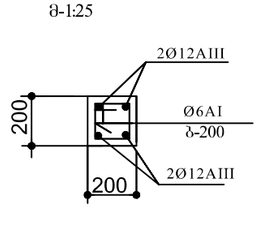

5-5
მ-1:25

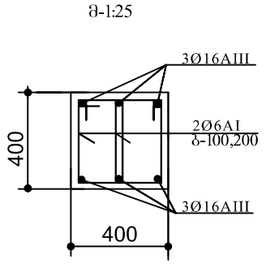

შეკვეთა №		

შენიშვნები:

1. ნახაზზე ზომები მოცემულია მილიმეტრებში.

ტექნიკურ-ეკონომიკური მაჩვენებლები

დამკვეთი: შპს „ჯემი“

მისამართი: მიხეილ ბახოკიძის ქ. 24

შპს "არქ ძრიატიონი"

საწყობის მოშენება-დაშენება.
შეთანხმებული პროექტის ცვლილება
ბლოკი B

თანამდებობა	გვარი	ხელმოწერა	თარიღი
დირექტორი	ო. ხუხაშვილი		
ავტორი	ქ. ხუხაშვილი		
ავტორი	ზ.ჭურაბელიძე		
კონსტრუქტ.	ქ.ნუცუბიძე		

მაშტაბი:	1:25.100
თარიღი:	

მონოლითური რკინისბეტონის ნარჩოები ჩ-4,ჩ-5. კვეთები 1-1,2-2,3-3,4-4,5-5.

სტადია	ფურცელი	ფურცლები
მპ	კ-14	19

ჩარჩო ჩ-6
მ-1:100

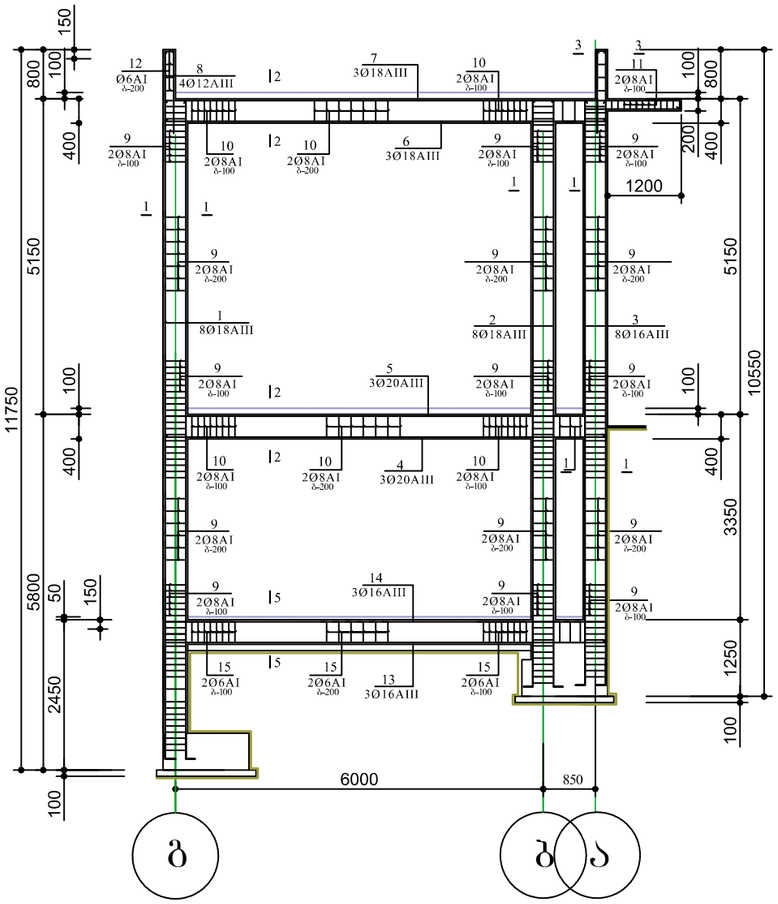

ჩარჩო ჩ-7
მ-1:100

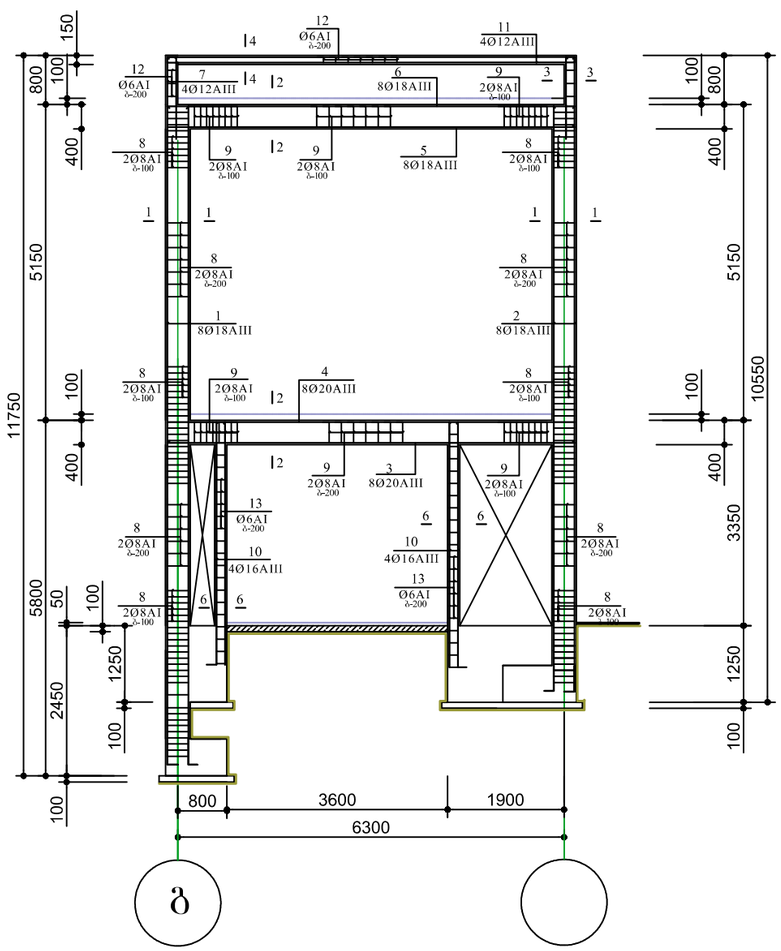

1-1
მ-1:25

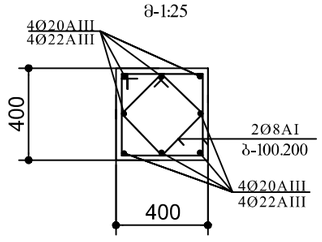

2-2
მ-1:25

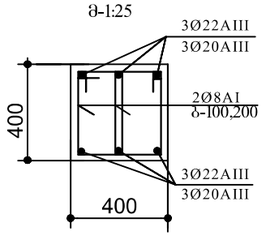

3-3
მ-1:25

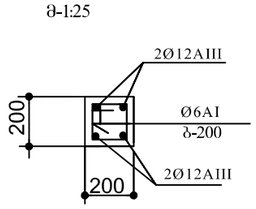

4-4
მ-1:25

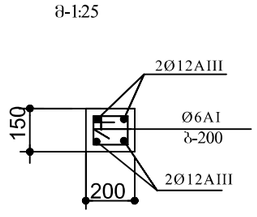

5-5
მ-1:25

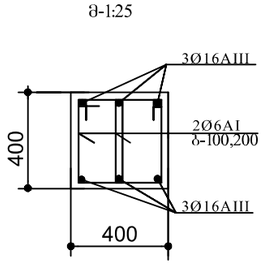

6-6
მ-1:25

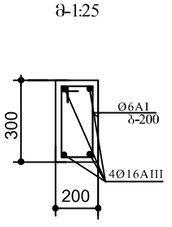

ფორმატი ა-1	დაკვეთა №	

შენიშვნები:

1. ნახაზზე ზომები მოცემულია მილიმეტრებში.

ტექნიკურ-ეკონომიკური მაჩვენებლები

დამკვეთი: შპს „ჯემი“

მისამართი: მიხეილ ბახოკიძის ქ. 24

შპს "არქ ქრიატივი"

საწყობის მოშენება-დაშენება.
შეთანხმებული პროექტის ცვლილება
ბლოკი B

თანამდებობა	გვარი	ხელმოწერა	თარიღი
დირექტორი	ო. ხუხაშვილი		
ავტორი	ქ. ხუხაშვილი		
ავტორი	ზ.ტურაბელიძე		
კონსტრუქტ.	ქ.ნუცუბიძე		

მაშტაბი:	1:25,100
ტარიღი:	

მონოლითური რკინისბეტონის ჩარჩოები ჩ-6 და ჩ-7. კვეთები 1-1,2-2,3-3,4-4,5-5,6-6.

სტადია	ფურცელი	ფურცლები
მპ	კ-15	19

ა/ო	ჩაკაბეული ბაზა	ბეტონის კლასი	ცილინდრების რაოდენობა	ხვრელის დიამეტრი, მმ	ტაქტურობა	ნომინალური სიმძლავრე, კვტ	ბრუნთა რიცხვი, წთ⁻¹	ნომინალური ეფექტური წნევა, მპა	ცილინდრის მოცულობა, ლ	ძრავის მასა, კგ	ზომები (სიგრძე × სიგანე × სიმაღლე), მმ
1	4ВТ-10	В15	4	110	4	73.5	2200	0.98	11.9	980	1250×720×1100
2	6ВТ-12	В20	6	120	4	132.4	2100	1.05	21.4	1450	1680×760×1180
3	8ВТ-14	В20	8	140	4	220.6	1900	1.12	38.5	2310	2150×900×1320
4	4ВТ-12	В15	4	120	4	88.3	2400	1.02	14.2	1120	1320×760×1150
5	6ВТ-14	В25	6	140	4	176.5	2000	1.18	30.1	1890	1750×820×1280
6	8ВТ-16	В25	8	160	4	294.2	1800	1.25	50.3	2780	2300×980×1450
7	4ВТ-14	В20	4	140	4	110.3	2300	1.10	18.6	1340	1480×780×1210
8	6ВТ-16	В30	6	160	4	220.5	2100	1.30	38.2	2150	1980×860×1360
9	8ВТ-18	В30	8	180	4	367.8	1900	1.40	63.7	3240	2620×1020×1500
10	4ВТ-16	В25	4	160	4	147.1	2200	1.22	25.4	1620	1620×800×1240
11	6ВТ-18	В30	6	180	4	294.2	2000	1.35	44.1	2480	2100×900×1400
12	8ВТ-20	В30	8	200	4	490.3	1800	1.45	73.5	3980	2800×1080×1580

მანძილი კოლონებს შორის
მ-1:100

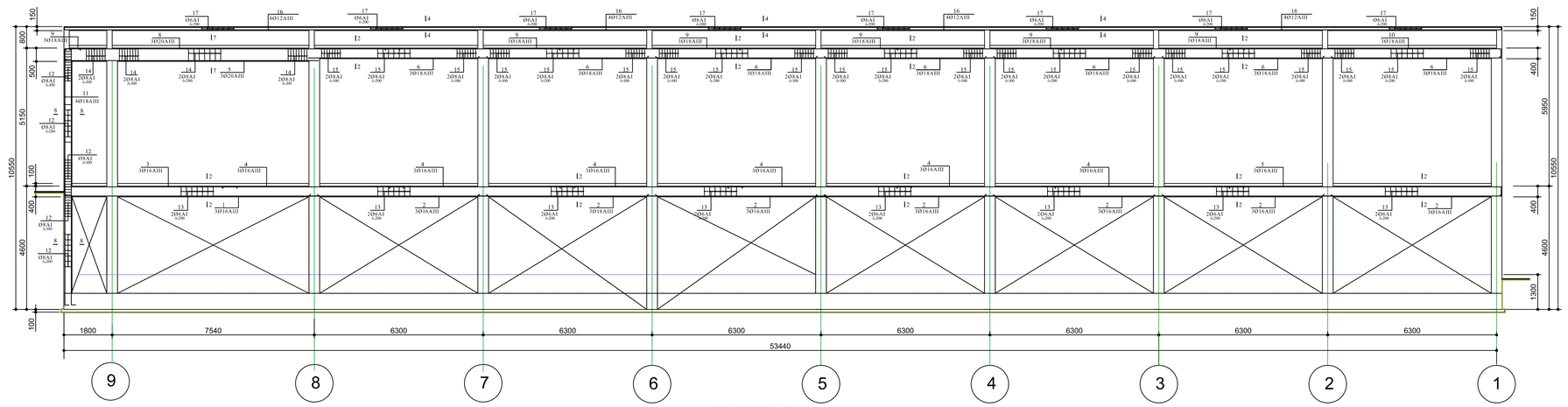

მანძილი კოლონებს შორის
მ-1:100

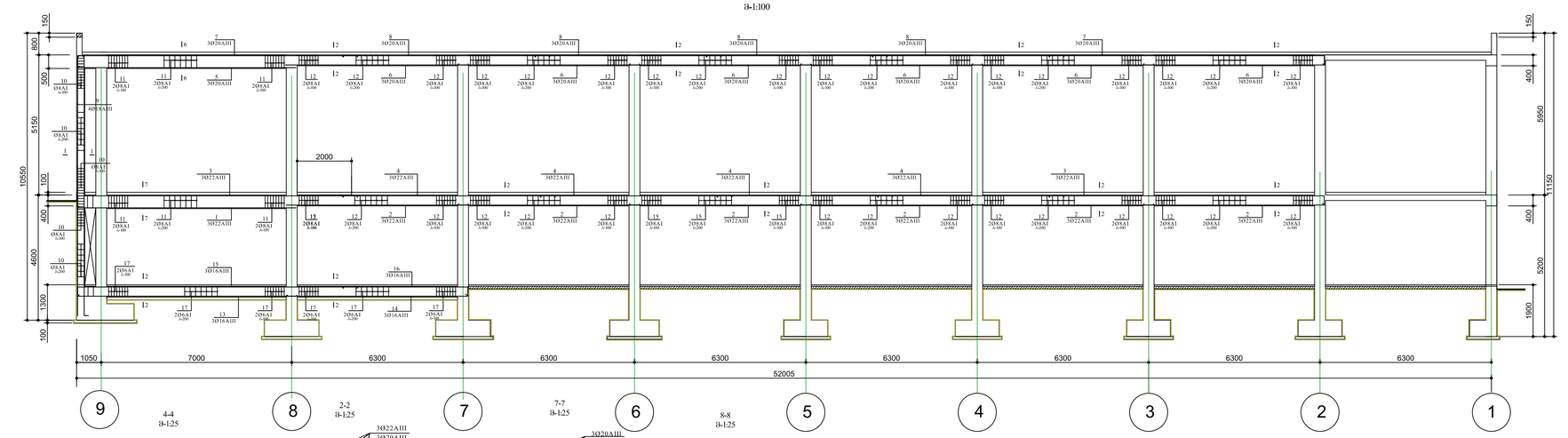

4-4
მ-1:25

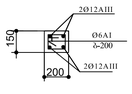

2-2
მ-1:25

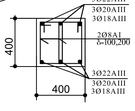

7-7
მ-1:25

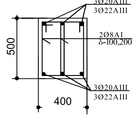

8-8
მ-1:25

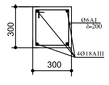

შეფარდება მ-1	ფაილის №	
შენიშვნები:		
1. ნახაზზე ზომები მოცემულია მილიმეტრებში.		
ტექნიკური ზედამხედველობა		
პროექტის ავტორი		
ობიექტის დასახელება:	შპს „ჯეო"	
მისამართი:	მთაწმინდის რაიონი, ი. ჭავჭავაძის ქ. 24	
	შპს "არქ ტექნიკი"	
სამშენებლო მოედნის ორგანიზაციული ნაწილის ძირითადი ტექნიკური კონცეპციის ნაწილი B		

ობიექტის ეტაპი	ბრძანება	ხელმოწერა	თარიღი
მთავარი ინჟინერი	ი. ჩაჩავიშვილი		
პასუხისმგებელი	ქ. ჩაჩავიშვილი		
პასუხისმგებელი	ზაქარაიაშვილი		
პროექტირების	ანტონიშვილი		

მასშტაბი:	1:25,100
ტანდემი:	

მონოლითური კოლონების რაოდენობის განსაზღვრა პროექტი N-1,2-2 ასპექტი 2-2,4-4,7-7,8-8.

სტადია	შემოქმედი	შემოწმებული
მპ	ა-17	19

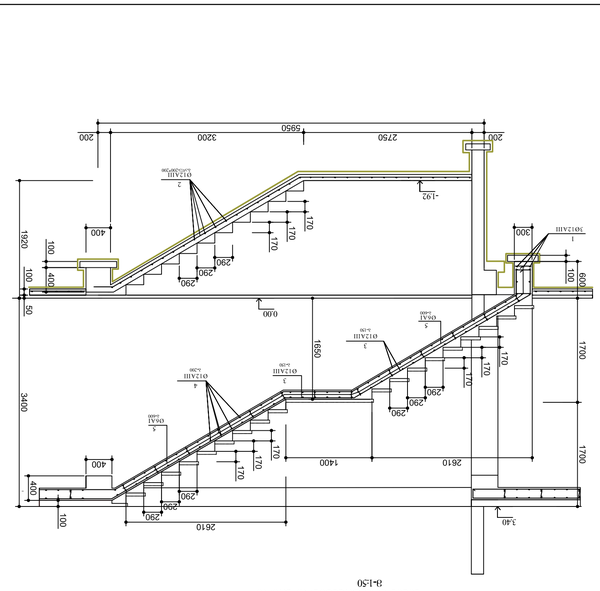

Вертикальный разрез 1-1
Вертикальный разрез 1-1
Вертикальный разрез 1-1

ЗҮҰ	ҚЫЛЫБЗҚҮЗЛЗ	ЬӨЛӨҢД ӘӘ	ӨЫҮӨ	ҮҮӨҘ Ә	ҮӘӨЛӘҒӘЛ
	ӘҮӨҒӨҚӨӨҮӘӨ ӨЛӨҒЫЗЗӨҮӨЛ ЗЫЛӨӘӨ ЗҮӨЗӨЛӨ - ЗӘ-1				
1	Ø16AIII ———	9500	3	15.2	45.6Ә
2	Ø16AIII ———	6700	21	10.7	225.1Ә
3	Ø16AIII ———350	6900	3	11.0	33.0Ә
4	Ø16AIII ———	6800	18	10.9	195.8Ә
5	Ø16AIII ———350	10450	3	16.7	50.2Ә
6	Ø20AIII ———	9500	3	23.8	71.3Ә
7	Ø18AIII ———	6700	21	13.4	281.4Ә
8	Ø18AIII ———	12000	3	24.0	72.0Ә
9	Ø18AIII ———	7200	15	14.0	216.0Ә
10	Ø18AIII ———350	10500	3	21.0	63.0Ә
11	Ø18AIII ———200	9500	4	19.0	76.0Ә
12	Ø8AI □250	1150	55	0.46	25.3Ә
13	Ø6AI 350╫	1350	100	0.31	155.0Ә
14	Ø8AI 450╫200	1450	100	0.58	58.0Ә
15	Ø8AI 350╫200	1350	500	0.61	305.0Ә
16	Ø12AIII ———	216.0	ӨӘ	19.44	194.4Ә
17	Ø6AI □150	750	270	0.18	48.6Ә
	ӘЭӨҮӨӨ Ә-300			11.083	
	ӘҮӨҒӨҚӨӨҮӘӨ ӨЛӨҒЫЗЗӨҮӨЛ ЗЫЛӨӘӨ ЗҮӨЗӨЛӨ - ЗӘ-2				
1	Ø22AIII ———	8000	3	24.0	72.0Ә
2	Ø22AIII ———	6700	18	20.1	361.8Ә
3	Ø22AIII ———350	11000	6	33.0	198.0Ә
4	Ø22AIII ———	7200	12	21.6	259.2Ә
5	Ø20AIII ———	6800	12	17.0	204.3Ә
6	Ø20AIII ———350	10500	3	21.0	63.0Ә
7	Ø22AIII ———	7000	3	21.0	63.0Ә
8	Ø18AIII ———	6800	12	13.6	163.2Ә
9	Ø20AIII ———350	10500	3	26.2	78.7Ә
	ӘҮӨҒӨҚӨӨҮӘӨ ӨЛӨҒЫЗЗӨҮӨЛ ЗЫЛӨӘӨ ЗҮӨЗӨЛӨ - ЗӘ-3				
1	Ø22AIII ———	6800	6	20.4	122.4Ә
2	Ø20AIII ———	6700	18	16.7	300.6Ә
3	Ø22AIII ———350	10500	3	31.5	94.5Ә
4	Ø22AIII ———	7000	3	21.0	63.0Ә
5	Ø20AIII ———	6800	12	17.0	204.3Ә
6	Ø20AIII ———350	10500	3	21.0	63.0Ә
7	Ø22AIII ———	7000	3	21.0	63.0Ә
8	Ø18AIII ———	6800	12	13.6	163.2Ә
9	Ø20AIII ———350	10500	3	26.2	78.7Ә

ЗҮҰ	ҚЫЛЫБЗҚҮЗЛЗ	ЬӨЛӨҢД ӘӘ	ӨЫҮӨ	ҮҮӨҘ Ә	ҮӘӨЛӘҒӘЛ
10	Ø20AIII ———	7000	3	17.5	52.5Ә
11	Ø18AIII ———350	7000	12	14.0	168.0Ә
12	Ø18AIII ———350	10500	3	21.0	63.0Ә
13	Ø12AIII ———	152.0	20	136.8	136.8Ә
14	Ø6AI □150	750	190	0.18	34.2Ә
15	Ø8AI 350╫200	1350	270	0.61	164.7Ә
	ӘҮӨҒӨҚӨӨҮӘӨ ӨЛӨҒЫЗЗӨҮӨЛ ЗЫЛӨӘӨ ЗҮӨЗӨЛӨ - ЗӘ-5				
1	Ø20AIII ———	5500	3	13.7	41.3Ә
2	Ø20AIII ———	6800	3	17.0	51.0Ә
3	Ø20AIII ———350	8700	3	21.75	65.3Ә
4	Ø20AIII ———350	4400	3	11.0	33.0Ә
5	Ø18AIII ———	5500	3	11.0	33.0Ә
6	Ø18AIII ———	6800	3	20.4	61.2Ә
7	Ø18AIII ———350	8700	3	17.4	52.2Ә
8	Ø18AIII ———350	4400	3	8.80	26.4Ә
9	Ø8AI 350╫200	1350	270	0.61	164.7Ә
10	Ø12AIII ———	152.0	20	136.8	136.8Ә
	ӘҮӨҒӨҚӨӨҮӘӨ Ә-300				
11	Ø6AI □150	750	190	0.18	34.2Ә
	ӘҮӨҒӨҚӨӨҮӘӨ ӨЛӨҒЫЗЗӨҮӨЛ ЗЫЛӨӘӨ ЗҮӨЗӨЛӨ - ЗӘ-4				
1	Ø22AIII ———	6200	3	18.6	55.8Ә
2	Ø22AIII ———	6800	3	20.4	61.2Ә
3	Ø22AIII ———350	9500	3	28.5	85.5Ә
4	Ø22AIII ———350	4400	3	13.2	39.6Ә
5	Ø20AIII ———	6200	3	15.5	46.5Ә
6	Ø20AIII ———	6800	3	17.0	51.0Ә
7	Ø20AIII ———350	9500	3	23.7	71.3Ә
8	Ø20AIII ———350	4400	3	11.0	33.0Ә
9	Ø8AI 350╫200	1350	270	0.61	164.7Ә
	ӘЭӨҮӨӨ Ә-300			5.283	

ЗҮҰ	ҚЫЛЫБЗҚҮЗЛЗ	ЬӨЛӨҢД ӘӘ	ӨЫҮӨ	ҮҮӨҘ Ә	ҮӘӨЛӘҒӘЛ
10	Ø20AIII ———	7000	3	17.5	52.5Ә
11	Ø18AIII ———350	7000	12	14.0	168.0Ә
12	Ø18AIII ———350	10500	3	21.0	63.0Ә
13	Ø12AIII ———	152.0	20	136.8	136.8Ә
14	Ø6AI □150	750	190	0.18	34.2Ә
15	Ø8AI 350╫200	1350	270	0.61	164.7Ә
	ӘҮӨҒӨҚӨӨҮӘӨ ӨЛӨҒЫЗЗӨҮӨЛ ЗЫЛӨӘӨ ЗҮӨЗӨЛӨ - ЗӘ-5				
1	Ø20AIII ———	5500	3	13.7	41.3Ә
2	Ø20AIII ———	6800	3	17.0	51.0Ә
3	Ø20AIII ———350	8700	3	21.75	65.3Ә
4	Ø20AIII ———350	4400	3	11.0	33.0Ә
5	Ø18AIII ———	5500	3	11.0	33.0Ә
6	Ø18AIII ———	6800	3	20.4	61.2Ә
7	Ø18AIII ———350	8700	3	17.4	52.2Ә
8	Ø18AIII ———350	4400	3	8.80	26.4Ә
9	Ø8AI 350╫200	1350	270	0.61	164.7Ә
10	Ø16AIII ———	7000	12	16.8	151.2Ә
11	Ø16AIII ———	6700	18	10.7	193.0Ә
12	Ø16AIII ———350	10500	9	16.8	151.2Ә
13	Ø16AIII ———350	4000	3	6.4	19.2Ә
14	Ø6AI 350╫200	1350	560	0.31	173.6Ә
	ӘЭӨҮӨӨ Ә-300			24.083	
	ӘҮӨҒӨҚӨӨҮӘӨ ӨЛӨҒЫЗЗӨҮӨЛ ЗЫЛӨӘӨ ЗҮӨЗӨЛӨ - ЗӘ-4				
1	Ø22AIII ———	6200	3	18.6	55.8Ә
2	Ø22AIII ———	6800	3	20.4	61.2Ә
3	Ø22AIII ———350	9500	3	28.5	85.5Ә
4	Ø22AIII ———350	4400	3	13.2	39.6Ә
5	Ø20AIII ———	6200	3	15.5	46.5Ә
6	Ø20AIII ———	6800	3	17.0	51.0Ә
7	Ø20AIII ———350	9500	3	23.7	71.3Ә
8	Ø20AIII ———350	4400	3	11.0	33.0Ә
9	Ø8AI 350╫200	1350	270	0.61	164.7Ә
	ӘЭӨҮӨӨ Ә-300			5.283	

ЗҮҰ	ҚЫЛЫБЗҚҮЗЛЗ	ЬӨЛӨҢД ӘӘ	ӨЫҮӨ	ҮҮӨҘ Ә	ҮӘӨЛӘҒӘЛ
	ӘҮӨҒӨҚӨӨҮӘӨ ӨЛӨҒЫЗЗӨҮӨЛ ЗЫЛӨӘӨ ЗҮӨЗӨЛӨ - ЗӘ-1				
1	Ø16AIII ———	9500	3	15.2	45.6Ә
2	Ø16AIII ———	6700	21	10.7	225.1Ә
3	Ø16AIII ———350	6900	3	11.0	33.0Ә
4	Ø16AIII ———	6800	18	10.9	195.8Ә
5	Ø16AIII ———350	10450	3	16.7	50.2Ә
6	Ø20AIII ———	9500	3	23.8	71.3Ә
7	Ø18AIII ———	6700	21	13.4	281.4Ә
8	Ø18AIII ———	12000	3	24.0	72.0Ә
9	Ø18AIII ———	7200	15	14.0	216.0Ә
10	Ø18AIII ———350	10500	3	21.0	63.0Ә
11	Ø18AIII ———200	9500	4	19.0	76.0Ә
12	Ø8AI □250	1150	55	0.46	25.3Ә
13	Ø6AI 350╫	1350	100	0.31	155.0Ә
14	Ø8AI 450╫200	1450	100	0.58	58.0Ә
15	Ø8AI 350╫200	1350	500	0.61	305.0Ә
16	Ø12AIII ———	216.0	ӨӘ	19.44	194.4Ә
17	Ø6AI □150	750	270	0.18	48.6Ә
	ӘЭӨҮӨӨ Ә-300			11.083	
	ӘҮӨҒӨҚӨӨҮӘӨ ӨЛӨҒЫЗЗӨҮӨЛ ЗЫЛӨӘӨ ЗҮӨЗӨЛӨ - ЗӘ-2				
1	Ø22AIII ———	8000	3	24.0	72.0Ә
2	Ø22AIII ———	6700	18	20.1	361.8Ә
3	Ø22AIII ———350	11000	6	33.0	198.0Ә
4	Ø22AIII ———	7200	12	21.6	259.2Ә

ЗҮҰ	ҚЫЛЫБЗҚҮЗЛЗ	ЬӨЛӨҢД ӘӘ	ӨЫҮӨ	ҮҮӨҘ Ә	ҮӘӨЛӘҒӘЛ
1	Ø16AIII ———	9500	3	15.2	45.6Ә
2	Ø16AIII ———	6700	21	10.7	225.1Ә
3	Ø16AIII ———350	6900	3	11.0	33.0Ә
4	Ø16AIII ———	6800	18	10.9	195.8Ә
5	Ø16AIII ———350	10450	3	16.7	50.2Ә
6	Ø20AIII ———	9500	3	23.8	71.3Ә
7	Ø18AIII ———	6700	21	13.4	281.4Ә
8	Ø18AIII ———	12000	3	24.0	72.0Ә
9	Ø18AIII ———	7200	15	14.0	216.0Ә
10	Ø18AIII ———350	10500	3	21.0	63.0Ә
11	Ø18AIII ———200	9500	4	19.0	76.0Ә
12	Ø8AI □250	1150	55	0.46	25.3Ә
13	Ø6AI 350╫	1350	100	0.31	155.0Ә
14	Ø8AI 450╫200	1450	100	0.58	58.0Ә
15	Ø8AI 350╫200	1350	500	0.61	305.0Ә
16	Ø12AIII ———	216.0	ӨӘ	19.44	194.4Ә
17	Ø6AI □150	750	270	0.18	48.6Ә
	ӘЭӨҮӨӨ Ә-300			11.083	
	ӘҮӨҒӨҚӨӨҮӘӨ ӨЛӨҒЫЗЗӨҮӨЛ ЗЫЛӨӘӨ ЗҮӨЗӨЛӨ - ЗӘ-2				
1	Ø22AIII ———	8000	3	24.0	72.0Ә
2	Ø22AIII ———	6700	18	20.1	361.8Ә
3	Ø22AIII ———350	11000	6	33.0	198.0Ә
4	Ø22AIII ———	7200	12	21.6	259.2Ә
5	Ø20AIII ———	6800	12	17.0	204.3Ә
6	Ø20AIII ———350	10500	3	21.0	63.0Ә
7	Ø22AIII ———	7000	3	21.0	63.0Ә
8	Ø18AIII ———	6800	12	13.6	163.2Ә
9	Ø20AIII ———350	10500	3	26.2	78.7Ә

ЗҮҰ	ҚЫЛЫБЗҚҮЗЛЗ	ЬӨЛӨҢД ӘӘ	ӨЫҮӨ	ҮҮӨҘ Ә	ҮӘӨЛӘҒӘЛ
1	Ø12AIII ———	1400	3	1.26	3.78Ә
2	Ø12AIII ЗЫЛӨ 200*200	92.0	ӨЭ	80.0	80.0Ә
3	Ø12AIII	9400	20	8.50	170.0Ә
4	Ø12AIII ———	1400	80	1.26	100.8Ә
5	Ø6AI	14.5	ӨЭ	3.34	3.34Ә
	ӘЭӨҮӨӨ Ә-300			3.583	

ӨЫҮӨ	ЗЫЛӨӘӨ №	ҮӘӨЛӘҒӘЛ
ЗҮҮӨӘЭӨЛӨ Ә-1	ҚЫЛЫБЗҚҮЗЛЗ №	ҮӘӨЛӘҒӘЛ
ҮӘӨЛӘҒӘЛ:		
1. ЫЛЫБЧЫЛ ЫҮӨЗӨЛӨ ЗҮӨЫЗҮӨЛ ЗӨҮӨЗӨЛӨЛӨЛӨЛӨЛӨ.		

ЫЛЫБЧЫЛ ЫҮӨЗӨЛӨ ЗҮӨЫЗҮӨЛ ЗӨҮӨЗӨЛӨЛӨЛӨЛӨЛӨ.
ӨЛӨЛӨЛӨЛӨ-ЛЛӨҮӨЗӨЛӨ ЗЛҒӨЗӨЛЗҚӨЛӨ ЗӨЛӨЛӨ

ЗӨЛӨЛӨЛӨ:	ЗӨЛЗЛӨЛӨЛӨ ЗЛЫӨЛӨЛӨ ЛӨ. 24
ЗӘЛ "ЫӨЧ ӘӨЛӨЛӨЛӨ"	
ЫЧЗҮЛӨЛӨ ЗӨЗӨЛӨЗӨЛӨЛӨ ЛӨЗӨЛӨЗӨЛӨЛӨЛӨЛӨ. ЗӨЛӨЛӨЛӨ-ЛЛӨЗӨЛӨЗӨЛӨЛӨЛӨЛӨ ЗӨЛӨЛӨ ЧӨЛӨЛӨ ЗЛЫӨЛӨЛӨ ЛӨЗӨЛӨЗӨЛӨЛӨЛӨЛӨ ЗЛЫӨЛӨЛӨ ЗЛЫӨЛӨЛӨ ЗЛЫ

N	ნახაზების დასახელება	N
კ-1	საერთო მონაცემები,განმარტებითი ბარათი	1
კ-2	ლითონის კონსტრუქციების სვეტების, ფერმების ჰორიზონტალური კავშირების და ძელების განლაგების სქემა. მასალების სპეციფიკაცია	2
კ-3	ლითონის ფერმა ლფ-1.მასალების სპეციფიკაცია	3
კ-4	ლითონის ბრძივი ფერმები ლბფ-1,ლბფ-2 მასალების სპეციფიკაცია	4
კ-5	ლითონის ვერტიკალური ლვკ-1 და ჰორიზონტალური ლჰკ-1 კავსირები.მასალების სპეციფიკაცია	5
კ-6	ლითონის ფერმების ჩამაბრების კვანძები.ჩასატანებელი დეტალი მასალების სპეციფიკაცია	6

განმარტებითი ბარათი.

1. საძირკვლების ფუძედ მიღებულია თიხა ნახევრადმყარი თაბაშირის ჩანართებით,საანგარიშო წინაღობით=2.0კგ/სმ2.

2. პირობით ნიშნულად 0.00 მოღებულია შენობის სუბთა იატაკის ნიშნული.

3. კონსტრუქციები წარმოადგეს ლითონის კონსრეტუქციულ კარკას შესაბამისად ლითონის სვეტებს,ფერმებს კაშშირებს და ძელებს

4. შენობის გადახურვა საბირულე რკინაა დამონრაშებულია ლითონის ძელებზე.ძელები დამაბრდება ლითონის ფერმებზე ბიჯით 0.70მ.

5. ყველა ლითონის კონსტრუქციების ელემენტების შეერთება ხდება შედუღებით შეხების მთელ პერიმეტრზე ელექტროდებით ე-42, გოსრის-5264-80 თანახმად. ნაკერის სიმაღლე არა ნაკლები-6მმ.

6. ლითონის კონსტრუქციები აუცილებელია შეიღებოს ანტიკოროზიულ საღებავით.

7. ყველა ლითონის პროფილის ელემენტების სიბრზეები დაზუსტდეს ადგილზე.

8. პროექტი დამუშავებულია მოქმედი ნორმების და წესების ტანახმად და ითვალისწინებს ღონისძიებებს,რომელიც შენობის ექსპლუატაციის დროს უზრუნველყობენ სახანძრო უშიშროებას.

ლითონის კონსტრუქციების მასალების ამონაკრეფი

კონსტრუქცია	პროფილური ლითონი კგ									
	□200*5	□100*5	□100*50*3	⌊125*12	⌊100*10	⌊50*5	-6	-10	-12	-16
ლითონის კონსტრუქციები	1758.4	6297.0	3772.8	174.6	150.5	133.2	1282.6	189.4	285.5	535.3
ჯამი:	11.83ტ			0.46ტ			2.3ტ			
სულ:	14.6ტ									

ფორმატი ა-1 | დაკვეთა №

შენიშვნები:

1. ნახაზზე ზომები მოცემულია მილიმეტრებში.

ტექნიკურ-ეკონომიკური მაჩვენებლები:

დამკვეთი: შპს „ჯემი“

მისამართი: მიხეილ გახოკიძის ქ. 24

შპს "არქ ქრიატიონი"

საყოფის მოშენება-დაშენება.
შეთანხმებული პროექტის ცვლილება
ბლოკი B

თანამდებობა	გვარი	ხელმოწერა	თარიღი
დირექტორი	ო. ხუხაშვილი		
ავტორი	ქ. ხუხაშვილი		
ავტორი	ზ.ტურაბელიძე		
კონსტრუქტ.	ქ.ნუცუბიძე		

მაშტაბი:	
ტარიღი:	

საერთო მონაცემები, განმარტებითი ბარათი

სტადია	ფურცელი	ფურცლები
	კ-01	6

ლითონის კონსტრუქციების სვეტების, ფერმების,
ვერტიკალური და ჰორიზონტალური კავშირების
განლაგების სქემა.
მ-1:200

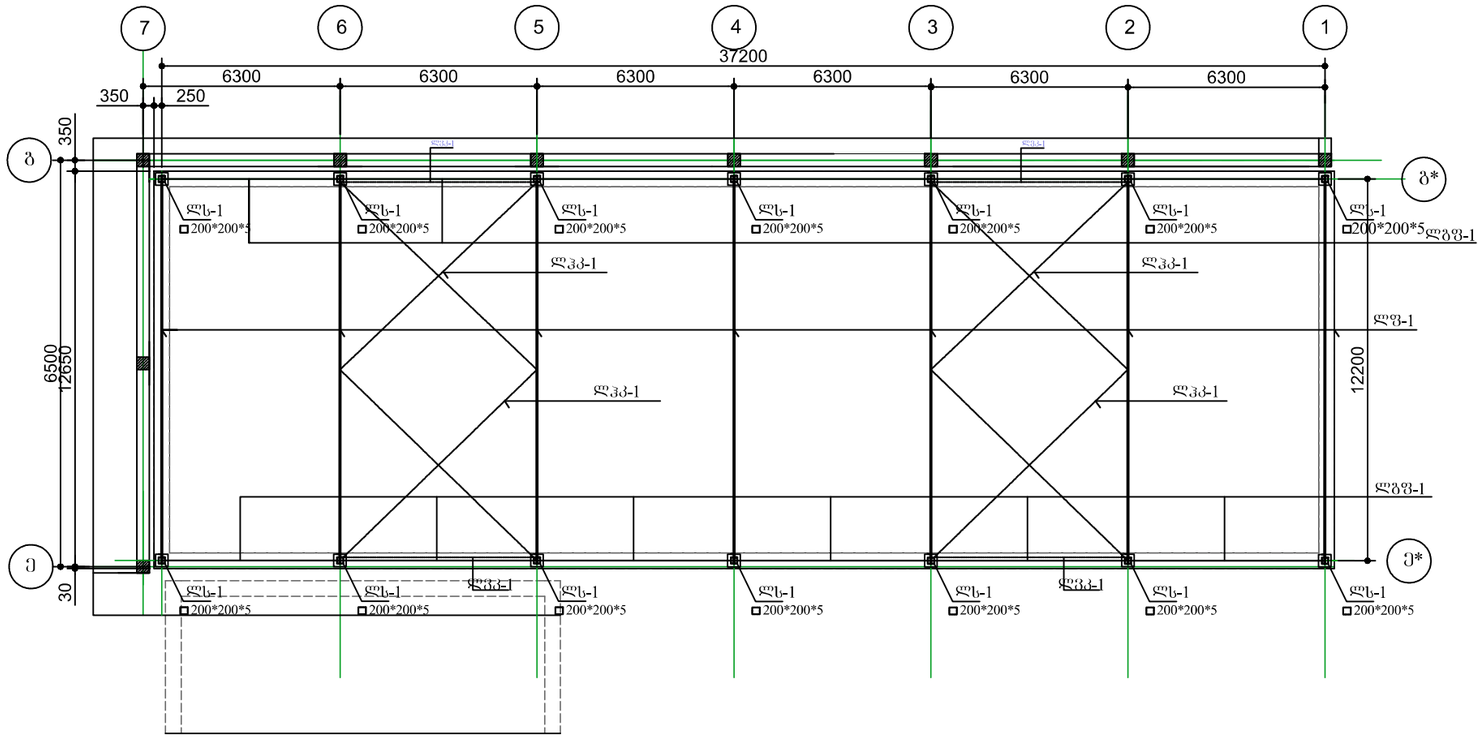

სახურავის ლითონის კონსტრუქციების ჰორიზონტალური
კავშირების და ქედების განლაგების სქემა.
მ-1-200

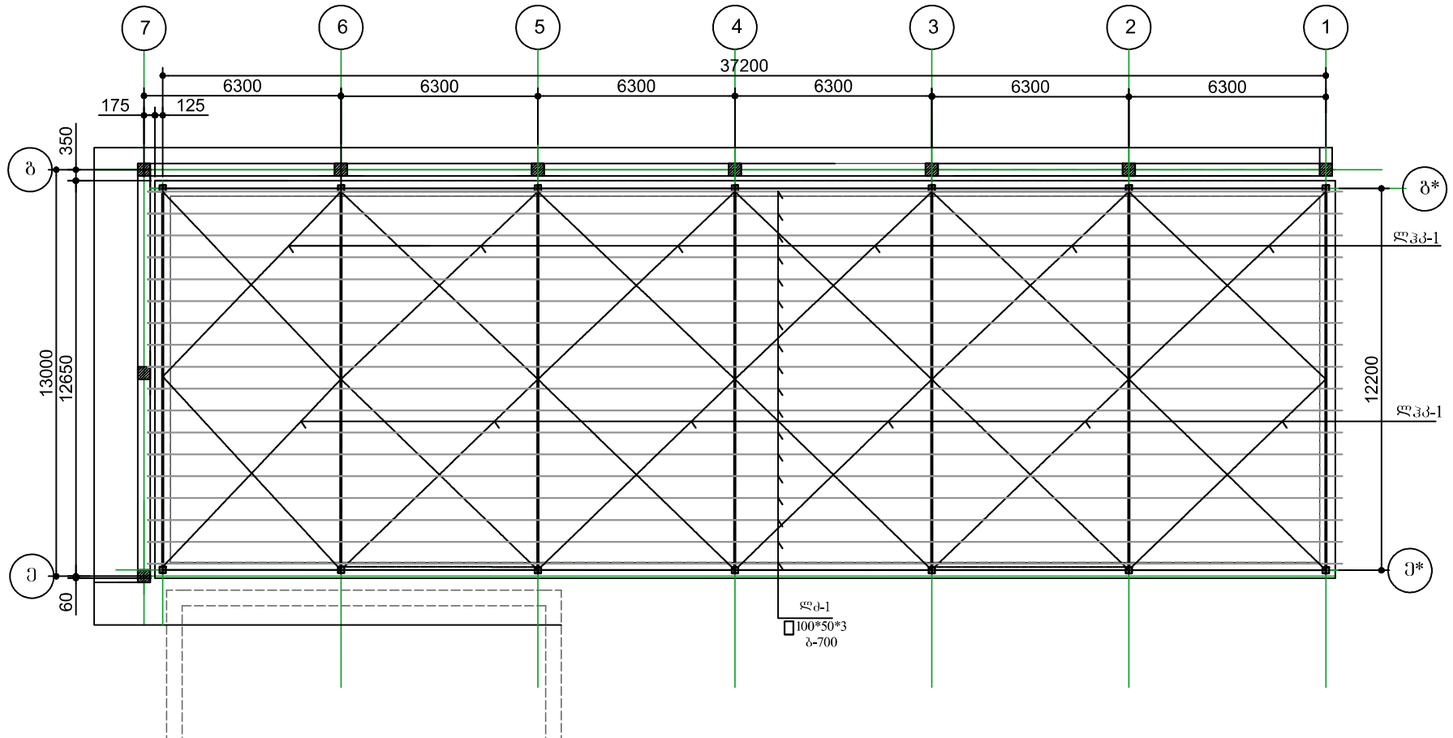

ფორმატი ა-1	დაკვეთა №	

შენიშვნები:

1. ნახაზზე ზომები მოცემულია მილიმეტრებში.

ტექნიკურ-ეკონომიკური მაჩვენებლებები

დამკვეთი: შპს „ჯემი“

მისამართი: მიხეილ ბახოკიძის ქ. 24

შპს "არქ ქრიატიონი"

საწყობის მოშენება-დაშენება.
შეთანხმებული პროექტის ცვლილება
ბლოკი B

თანამდებობა	გვარი	ხელმოწერა	თარიღი
დირექტორი	ო. ხუხაშვილი		
ავტორი	ქ. ხუხაშვილი		
ავტორი	ზ.ტურაბელიძე		
კონსტრუქტ.	ქ.ნუცუბიძე		

მაშტაბი:	1:50
ტარიღი:	

სტადია	ფურცელი	ფურცლები
	კ-02	6

ლითონის ფერმა ლფ-1
მ-1:50

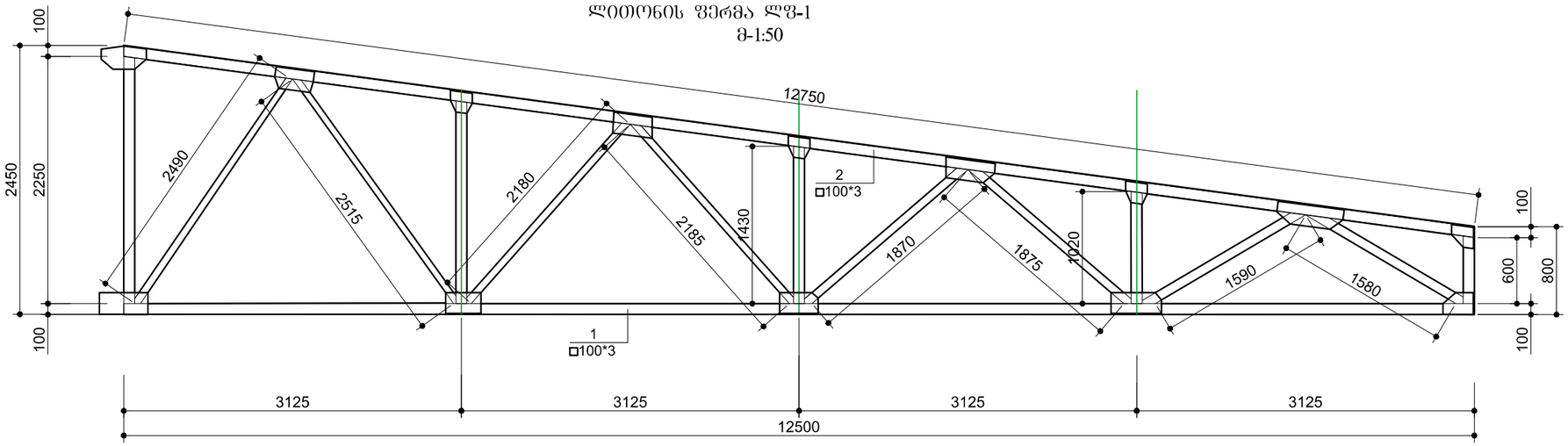

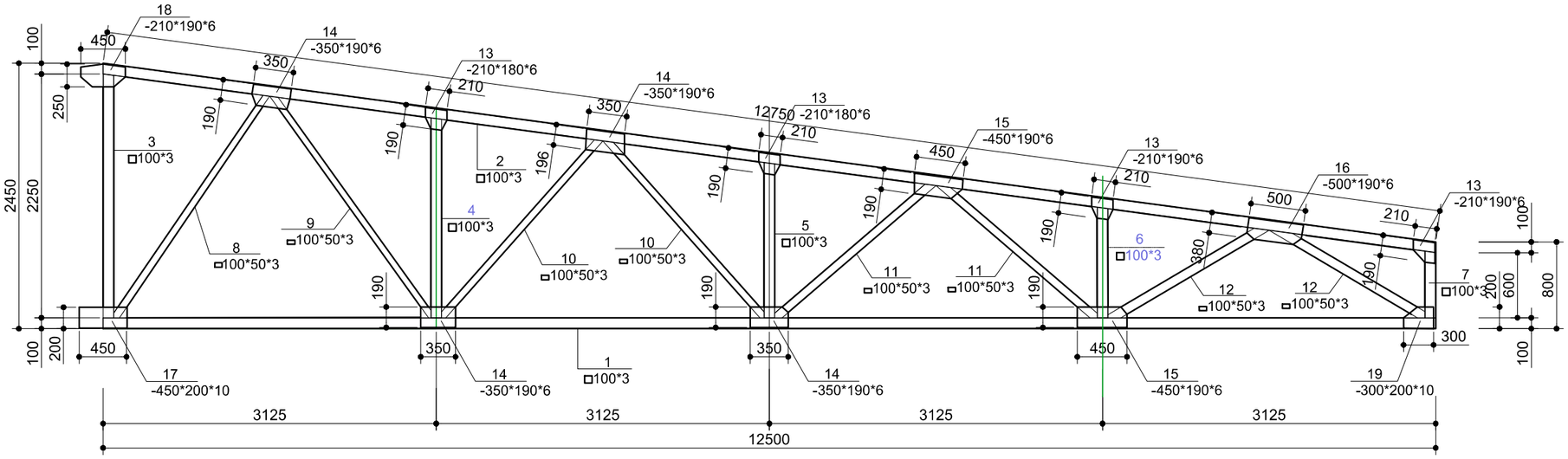

მასალების სპეციფიკაცია

პოზ	აღნიშვნა	სიგრძე მმ	რაოდ	წონა კგ.	შენიშვნა
	ლითონის ფერმა				
	ფ-1		7	501.8კგ	
1.	□ 100*100*3	12500	1	117.7	117.7კგ
2	□ 100*100*3	12750	1	120.1	120.1კგ
3	□ 100*100*3	2250	1	21.2	21.2კგ
4.	□ 100*100*3	1840	1	17.3	17.3კგ
5.	□ 100*100*3	1430	1	13.4	13.4კგ
6.	□ 100*100*3	1020	1	9.61	9.61კგ
7.	□ 100*100*3	600	1	5.65	5.65კგ
8.	□ 100*50*3	2490	1	17.6	17.6კგ
9.	□ 100*50*3	2515	1	17.8	17.8კგ
10.	□ 100*50*3	2185	2	16.8	33.6კგ
11.	□ 100*50*3	1870	2	14.4	28.8კგ
12.	□ 100*50*3	1600	2	11.3	22.6კგ

მასალების სპეციფიკაცია

პოზ	აღნიშვნა	სიგრძე მმ	რაოდ	წონა კგ.	შენიშვნა
	ლითონის ფერმას				
	დეტალები				
13.	-190*6	210	10	1.88	18.8კგ
14.	-190*6	350	8	3.13	25.1კგ
15.	-190*6	450	4	4.02	16.1კგ
16.	-190*6	500	2	4.47	8.95კგ
17.	-200*10	450	1	7.85	7.85კგ
18.	-250*10	450	1	9.80	9.80კგ
19.	-200*10	300	2	4,70	9.40კგ

ფორმატი ა-1	დაკვეთა №	
შენიშვნები:		
1. ნახაზზე ზომები მოცემულია მილიმეტრებში.		
ტექნიკურ-ეკონომიკური მაჩვენებლებები		

დამკვეთი:	შპს „ჯემი“
მისამართი:	მიხეილ გახოკიძის ქ. 24
	შპს "არქ ქრიატიონი"
საწყობის მოშენება-დაშენება. შეთანხმებული პროექტის ცვლილება ბლოკი B	

თანამდებობა	გვარი	ხელმოწერა	თარიღი
დირექტორი	ო. ხუხაშვილი		
ავტორი	ძ. ხუხაშვილი		
ავტორი	ზ.ტუშრაბელიძე		
კონსტრუქტ.	ძ.ნუცუბიძე		

მაშტაბი:	1:50
ტარიღი:	

ლითონის ფერმა ლფ-1, მასალების სპეციფიკაცია

სტადია	ფურცელი	ფურცლები
	კ-03	6

ლითონის ბრძივი ფერმა ლბფ-1
მ-1:50

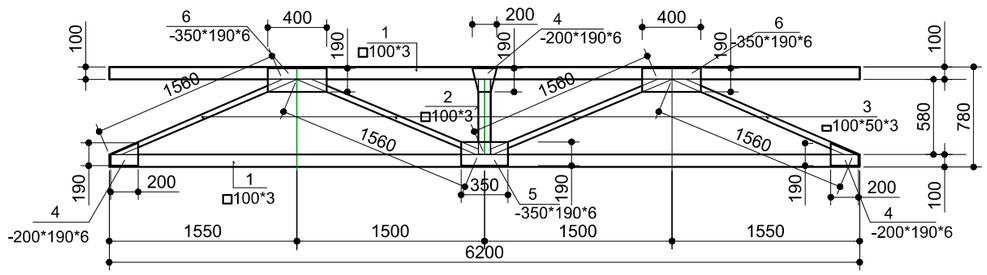

ლითონის ბრძივი ფერმა ლბფ-2
მ-1:50

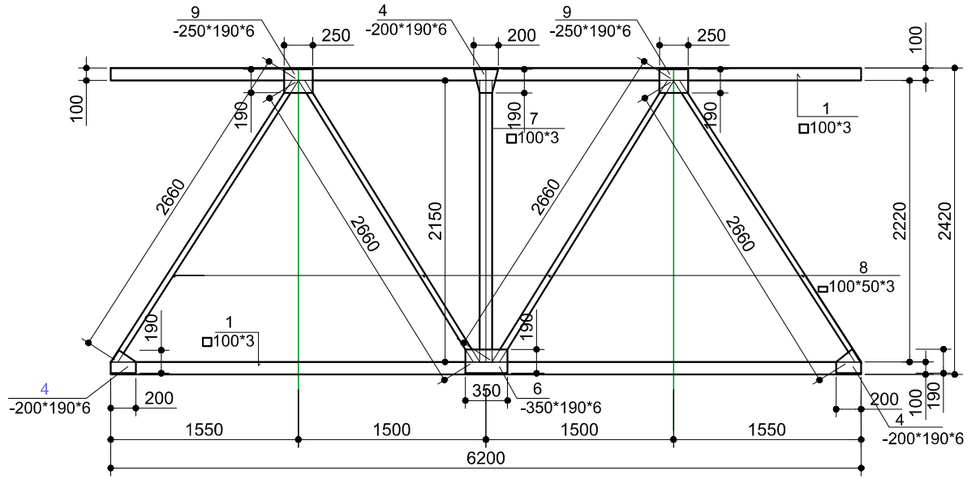

მასალების სპეციფიკაცია

პოზ	აღნიშვნა	სიგრძე მმ	რაოდ	წონა კგ.	შენიშვნა
	ლითონის კონსტრუქციები				
ლხ-1	სვეტი □ 200*200*5	4000	14	125.6	1758.4კგ
ლფ-1	ფერმა 12.2-მ	12200	7	501.8	4516.2კგ
ლბფ-1	ბანივი ფერმა 6.3მ	6300	6	192.2	2306.4კგ
ლბფ-2	ბანივი ფერმა 6.3მ	6300	6	233.3	1399.8კგ
ლსკ-1	სვეტების კავშირი 6.3მ	6300	4	111.2	444.8კგ
ლჰკ-1	ჰორიზონტ. კავშირი 6.3მ	6300	16	4195.2	4195.2კგ
ლძ-1	ძელები ▯ 100*50*3	680.0მმ	მმ	4804.2	4804.2კგ
ფ-1	შეფიცვრა 4სმ	10.0	მ3		
სახ-1	საბურულე რკინა	500.0	მ2		
	ლითონის ბრძივი ფერმა ლბფ-1		6	192.2კგ	
1.	□ 100*100*3	5900	2	55.6	111.2კგ
2	□ 100*100*3	570	1	5.65	5.65კგ
3	▯ 100*50*3	1560	4	11.0	44.0კგ
4	-190*6	200	6	1.8	10.8კგ
5.	-190*6	350	2	3.13	6.24კგ
6.	-190*6	400	4	3.60	14.4კგ
	ლითონის ბრძივი ფერმა ლბფ-2		6	233.3კგ	
1.	□ 100*100*3	5900	2	55.6	111.2კგ
7.	□ 100*100*3	2220	1	20.9	20.9კგ
8.	▯ 100*50*3	2660	4	18.8	75.2კგ
4	-190*100*6	200	6	1.8	10.8კგ
6.	-190*100*6	350	2	3.13	6.24კგ
9.	-190*100*6	250	4	2.23	8.95კგ

ფორმატი ა-1	დაკვეთა №	

შენიშვნები:

1. ნახაზზე ზომები მოცემულია მილიმეტრებში.

ტექნიკურ-ეკონომიკური მაჩვენებლები

დამკვეთი: შპს „ჯემი“

მისამართი: მიხეილ გახოკიძის ქ. 24

შპს "არქ ქრიატიონი"

საყოფაბის მიშენება-დაშენება.
შეთანხმებული პროექტის ცვლილება
ბლოკი B

თანამდებობა	გვარი	ხელმოწერა	თარიღი
დირექტორი	ო. ხუხაშვილი		
ავტორი	ქ. ხუხაშვილი		
ავტორი	ზ.ტურაბელიძე		
კონსტრუქტ.	ქ.ნუცუბიძე		

მაშტაბი:	1:50
თარიღი:	

ლითონის ბრძივი ფერმები ლბფ-1,ლბფ-2 მასალების სპეციფიკაცია

სტადია	ფურცელი	ფურცლები
	კ-04	6

ლითონის ჰორიზონტალური კავშირი ლჰკ-1
მ-1:50

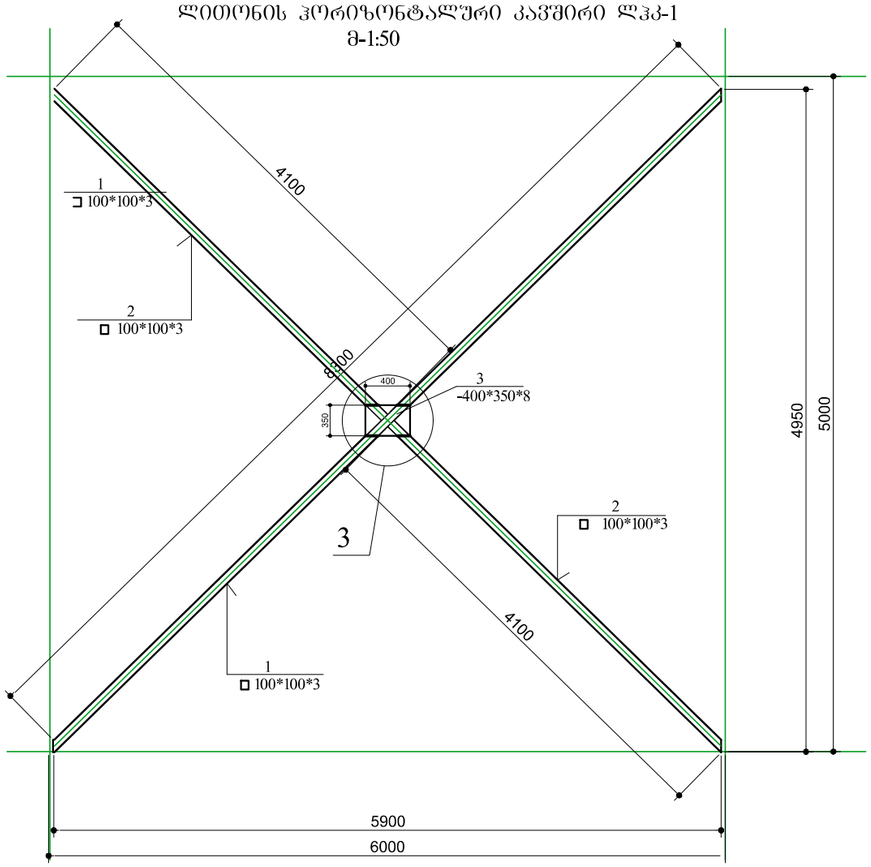

მასალების სპეციფიკაცია

პოზ	აღნიშვნა	სიგრძე მმ	რაოდ	წონა კგ.	შენიშვნა
	ვერტიკალური კავშირები ლსკ-1		4	111.2კგ	
1.	□ 100*100*3	6900	1	65.0	65.0კგ
2	□ 100*100*3	3400	2	32.0	32.0კგ
3	-250*6	350	2	4.12	8.24კგ
4	⊥ 50*5	350	8	0.75	6.0კგ
	ჰორიზონტალური კავშირები ლჰკ-1		24	174.8კგ	
1	□ 100*100*3	8300	1	78.2	78.2კგ
2.	□ 100*100*3	4200	1	39.5	79.0კგ
3.	-350*6	400	2	8.8	17.6კგ

კვანძი-1
მ-1-25

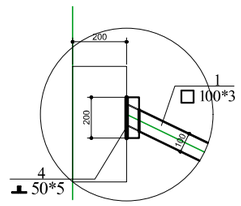

კვანძი-2
მ-1-25

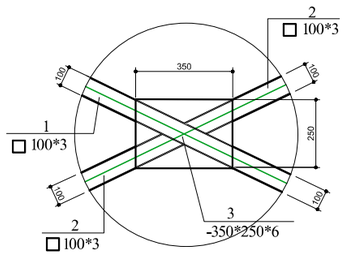

კვანძი-3
მ-1-25

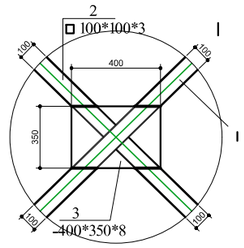

ლითონის ვერტიკალური კავშირი ლვკ-1
მ-1:50

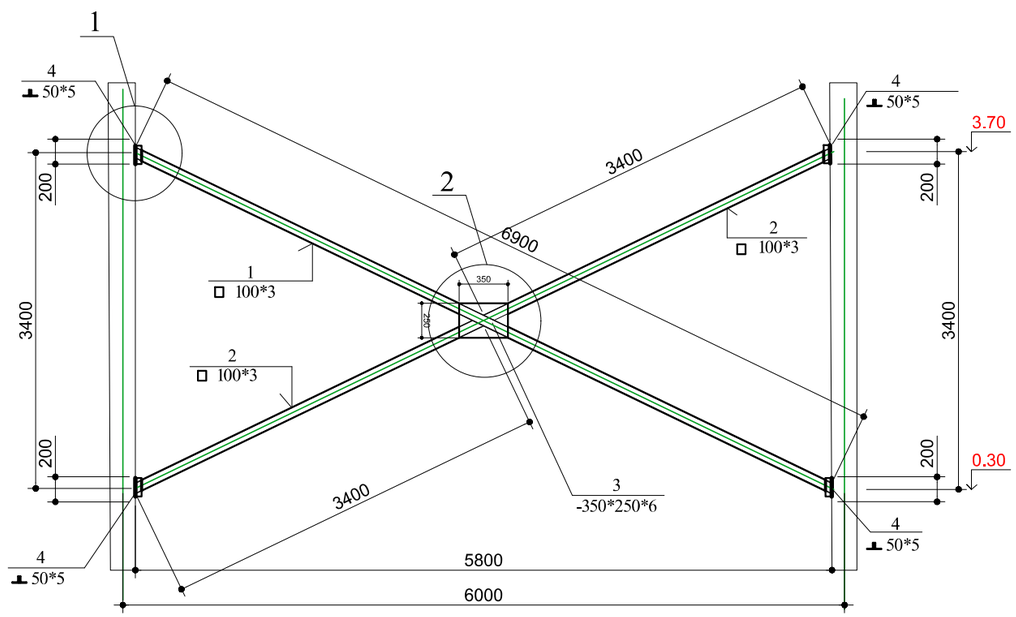

ფორმატი ა-1	დაკვეთა №	

შენიშვნები:

1. ნახაზზე ზომები მოცემულია მილიმეტრებში.

ტექნიკურ-ეკონომიკური მაჩვენებლებები

დამკვეთი: შპს „ჯემი“

მისამართი: მიხეილ გახოკიძის ქ. 24

შპს "არქ ქრიატიონი"

საყოფაბის მოშენება-დაშენება.
შეთანხმებული პროექტის ცვლილება
ბლოკი B

თანამდებობა	გვარი	ხელმოწერა	თარიღი
დირექტორი	ო. ხუხაშვილი		
ავტორი	ქ. ხუხაშვილი		
ავტორი	ზ.ტურაბელიძე		
კონსტრუქტ.	ქ.ნუცუბიძე		

მაშტაბი:	1:50.25
თარიღი:	

ლითონის ვერტიკალური ლვკ-1 და ჰორიზონტალური ლჰკ-1 კავშირები მასალების სპეციფიკაცია

სტადია	ფურცელი	ფურცლები
	კ-05	6

ლითონის სვეტების, ფერმების შეერთების სამონტაჟო კვანძი მ-1:25

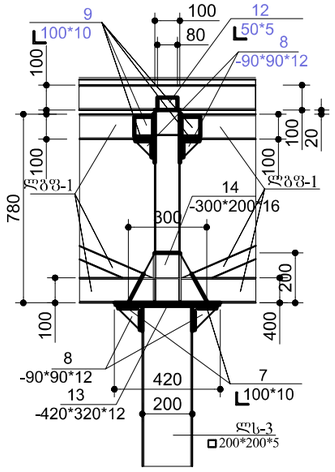

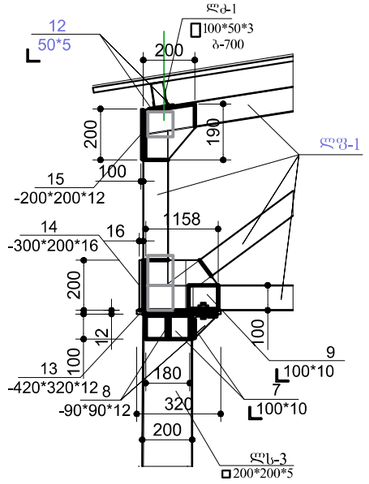

ლითონის სვეტების სამონტაჟო კვანძი მ-1:25

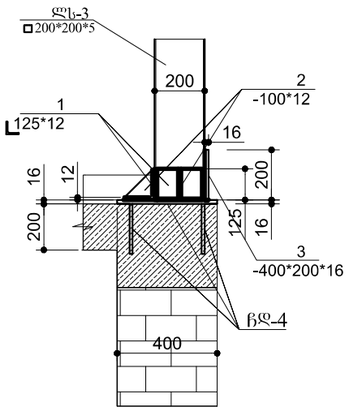

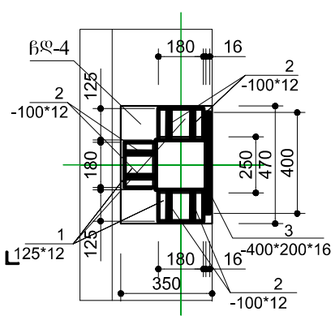

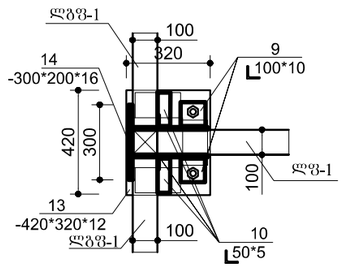

ჩასატანებელი დეტალი ჩდ-1 მ-1:25

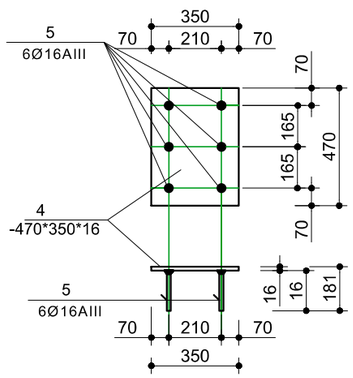

მასალების სპეციფიკაცია

პოზ	აღნიშვნა	სიგრძე მმ	რაოდ	წონა კგ.	შენიშვნა
	ლითონის კონსტრუქციები				
1	∟ 125*125*12	180	42	4.20	176.4კგ
2	◿ -100*100*12	100	82	0.47	39.5კგ
3	▱ -400*200*16	400	14	10.0	140.0კგ
7	∟ 100*100*10	180	42	2.72	114.2კგ
8	◿ -90*90*12	90	42	0.38	15.9კგ
9	∟ 100*100*10	100	28	1.51	36.24კგ
10	∟ 50*50*5	150	56	0.6	33.6კგ
12	∟ 50*50*5	80	252	0.3	75.6კგ
13	-420*320*12	420	14	12.7	177.3კგ
14	▱ -300*200*16	300	14	7.54	105.5კგ
15	-200*200*12	200	14	3.77	52.75კგ
	ჩასატანებელი დეტალი ჩდ-1		14		
5.	-470*350*16	470	1	20.7	20.7კგ
4.	Ø18AIII	160	6	0.26	1.56კგ

ფორმატი ა-1 | დაკვეთა №

შენიშვნები:

1. ნახაზზე ზომები მოცემულია მილიმეტრებში.

ტექნიკურ-ეკონომიკური მაჩვენებლებები

დამკვეთი: შპს „ჯემი“

მისამართი: მიხეილ გახოკიძის ქ. 24

შპს "არქ ქრიატიონი"

საწყობის მოშენება-დაშენება.
შეთანხმებული პროექტის ცვლილება
ბლოკი B

თანამდებობა	გვარი	ხელმოწერა	თარიღი
დირექტორი	ო. ხუხაშვილი		
ავტორი	ქ. ხუხაშვილი		
ავტორი	ზ.ტურაბელიძე		
კონსტრუქტ.	ქ.ნუცუბიძე		

მაშტაბი:	1:50
ტარიღი:	

ლითონის ფერმების ჩამაბრების კვანძები. ჩასატანებელი დეტალი მასალების სპეციფიკაცია

სტადია	ფურცელი	ფურცლები
	კ-06	6

შ.პ.ს. საპროექტო,
არქიტექტურულ–დიზაინერული სტუდია
„ბაზისი XXI“ (ID 202235296)
საქართველო. თბილისი.
დავით აღმაშენებლის გამზ. №63-ა
ტელ. (+995 595) 27 21 27
e-mail: bazisi_xxi@yahoo.com
№ 42/22

L.T.D. projecting,
architect-design studio
„BAZISI XXI“ (ID 202235296)
63a Agmashenebeli av.
Tbilisi. Georgia
mob. (+995 595) 27 21 27
e-mail: bazisi_xxi@yahoo.com
„28“ თებერვალი 2022წ

საექსპერტო შეფასება (დასკვნა)

ქალაქი თბილისი, მიხეილ გახოკიძის ქუჩა, №24, შ.პ.ს. „ჯემი“-ს (ID: 431166784) საკუთრების მიწის ნაკვეთზე, საკადასტრო კოდი № 01.19.19.004.076 მდებარე სასწყობე შენობების №1/1 და №2/1 რეკონსტრუქციის (მიშენება-დაშენებით) კორექტირებული პროექტის კონსტრუქციულ ნაწილზე.

ექსპერტიზაზე განსახილველად წარმოდგენილია: ქალაქი თბილისი, მიხეილ გახოკიძის ქუჩა, №24, შ.პ.ს. „ჯემი“-ს (ID: 431166784) საკუთრების მიწის ნაკვეთზე, საკადასტრო კოდი № 01.19.19.004.076 მდებარე სასწყობე შენობების №1/1-ის და №2/1-ის რეკონსტრუქციის (მიშენება-დაშენებით) კორექტირებული პროექტის:

1. კონსტრუქციული ნაწილი, ელექტრონული ვერსიის სახით;
2. არქიტექტურული ნაწილი, ელექტრონული ვერსიის სახით;
3. სამშენებლო მოედნის ტოპოგადაღება და გეოლოგიური კვლევა-ძიების მასალები;
4. კონსტრუქციული ნაწილის ანგარიშები, შესრულებული პროგრამული კომპლექსის „Lira-sapr“-ის საშუალებით, ელექტრონული ვერსიის სახით.

დამკვეთი:	შ.პ.ს. „ჯემი“ (ID: 431166784)
პრ. მთ. არქიტექტორი:	ოთარ ხუხაშვილი
პრ. მთ. კონსტრუქტორი:	ქეთევან ნუცუბიძე
ექსპერტი-კონსტრუქტორი:	ვახტანგ ჯაფარიძე, შ.პ.ს. „ბაზისი XXI“

სამშენებლო მოედანი ხასიათდება შემდეგი გეოფიზიკური და კლიმატური მონაცემებით:
- სეისმურობა 8 ბალი (MSK 64 სკალის მიხედვით, ქალაქი თბილისი მიეკუთვნება 8 ბალიანი სეისმურობის ზონას, ჰორიზონტალური აჩქარება A=0.17g)
- ქარის ნორმატიული დაწნევა 85კგძ/მ^2;
- თოვლის საფარის ნორმატიული დატვირთვა 50 კგძ/მ^2;
- საინჟინრო-გეოლოგიური დასკვნის საფუძველზე, საძირკვლების ფუძედ მიღებულია თიხნარი გრუნტი, თაბაშირის ჩანართებით, პირობითი საანგარიშო წინაღობით კუმშვაზე წყალგაჯერებულ მდგომარეობაში: R_o=2,0კგძ/სმ^2.

წარმოდგენილი პროექტით გათვალისწინებულია ქ. თბილისში, მიხეილ გახოკიძის ქუჩა, №24, შ.პ.ს. „ჯემი“-ს საკუთრების მიწის ნაკვეთზე, ს.კ. № 01.19.19.004.076 მდებარე სასწყობე შენობების №1/1-ის და №2/1-ის რეკონსტრუქცია (მიშენება-დაშენებით).

ადრე შეთანხმებული პროექტით გათვალისწინებული იყო:

– არსებულ სასწყობე შენობა №2/1-ზე (ბლოკი „A“) დასავლეთის მხრიდან ერთსართულიანი მიშენება; აღმოსავლეთის მხრიდან ლიფტის და II სართულზე ასასვლელი კიბის უჯრედის მიშენება ლითონის კარკასში; შენობა №2/1-ზე მსუბუქი ტიპის II სართულის დაშენება ლითონის კარკასში.

– არსებულ სასწყობე შენობა №1/1-ზე (ბლოკი „B“) ჩრდილოეთის და დასავლეთის მხრიდან ერთსართულიანი მიშენება და საერთო სახურავის მოწყობა.

ადრე შეთანხმებულ პროექტთან მიმართებაში, კორექტირების შედეგად გათვალისწინებულია შემდეგი:

– არსებულ სასწყობე შენობა №2/1-ზე (ბლოკი „A“) დასავლეთის მხრიდან არსებულ ერსართულიან მიშენებაზე, რომელიც შეთანხმებული პროექტის მიხედვით არის აშენებული, მსუბუქი ტიპის II სართულის დაშენება ლითონის კარკასში; აღმოსავლეთის მხრიდან ლიფტის და II სართულზე ასასვლელი კიბის უჯრედის მიშენება ლითონის კარკასში და ერთსართულიანი ღია ფარდულის მიშენება ლითონის კარკასში; შენობა №2/1-ზე მსუბუქი ტიპის II სართულის დაშენება ლითონის კარკასში; დასავლეთის მხრიდან დაშენების და შენობა №2/1-ზე დაშენების ერთ სახურავში გაერთიანება.

არსებულ სასწყობე შენობა №2/1-ზე და დასავლეთის მხრიდან არსებულ ერსართულიან მიშენებაზე უნებართვოდ დაწყებული დაშენებები ლითონის კარკასში უნდა დაიშალოს და მოეწყოს კორექტირებული პროექტის შესაბამისად.

– არსებულ სასწყობე შენობა №1/1-ზე (ბლოკი „B“) ჩრდილოეთის და დასავლეთის მხრიდან ორსართულიანი მიშენება რკ/ბეტონის კარკასში; სამხრეთის მხრიდან ღია, ერთსართულიანი ფარდულის მიშენება ლითონის კარკასში;

<u>ბლოკი „A“</u>

არსებული სასწყობე შენობა №2/1 წარმოადგენს მართკუთხედის ფორმის ნაგებობას, გაბარიტული ზომებით: 12,40X36,50მ. შენობა №2/1 ერთსართულიანია (ერთი მიწისზედა სართულით, სარდაფის გარეშე). სართულის სიმაღლე შედგენს: 4,20მ. შენობა №2/1-ზე და დასავლეთის მხრიდან არსებული ერსართულიანი მიშენება გეგმაში ტრაპეციის ფორმისაა, მაქსიმალური გაბარიტული ზომებით: 12,30X36,50მ. სართულის სიმაღლე შედგენს: 4,20მ. პროექტით გათვალისწინებულია ერთი სართულის დაშენება, ლითონის კარკასში, სართულის სიმაღლით 4,0მ. და აღმოსავლეთის მხრიდან ლიფტისა და II სართულზე ასასვლელი კიბის უჯრედის მიშენება ასევე ლითონის კარკასში და ერთსართულიანი ღია ფარდულის მიშენება ლითონის კარკასში, გაბარიტული ზომებით: 2,70X36,50მ; საპროექტო შენობის პირობით ნიშნულს: ±0.00-ს (შენობის I სართულის იატაკის დონეს) შეესაბამება აბსოლუტური ნიშნული: +487.00მ.

<u>ბლოკი „B“</u>

არსებული სასწყობე შენობა №1/1 წარმოადგენს მართკუთხედის ფორმის ნაგებობას, გაბარიტული ზომებით: 12,21X37,50მ. შენობა №1/1 ორსართულიანია (ერთი მიწისზედა სართულით და სარდაფის სართულით). სარდაფის სართულის სიმაღლე შედგენს: 3,10მ. I სართულის სიმაღლე შედგენს: 4,20მ. შენობა №1/1-ზე ჩრდილოეთის და დასავლეთის მხრიდან დაპროექტებულია ორსართულიანი (სარდაფის გარეშე) მიშენება რკ/ბეტონის კარკასში; სამხრეთის მხრიდან ღია, ერთსართულიანი ფარდულის მიშენება ლითონის კარკასში. მიშენება გეგმაში „Г“-ს ფორმისაა, მაქსიმალური გაბარიტული ზომებით: 24,40X52,37მ. სართულების სიმაღლე შედგენს: 3,30მ და 5,15მ. საპროექტო მიშენების

პირობით ნიშნულს: ±0.00-ს (მიშენების I სართულის იატაკის დონეს) შეესაბამება აბსოლუტური ნიშნული: +487.00მ.

ბლოკი „A“ (მიშენება-დაშენება) კონსტრუქციული ელემენტების დახასიათება

- მიშენების საძირკვლები დაპროექტებულია მონოლითური რკ/ბეტონის წერტილოვანი ტიპის სახით სვეტების ქვეშ, გაბარიტული ზომებით: 30X30X100(h)სმ; 50X50X100(h)სმ; და ფილის სახით ლიფტის თანაორმოს ქვეშ, სისქით: 20(h)სმ; საძირკვლების ქვეშ ეწყობა 10სმ სისქის ბეტონის (B7,5) მოსამზადებელი ფენა;
- ლიფტის თანაორმოს კედლები დაპროექტებულია მონოლითური რკ/ბეტონისაგან, სისქით 15სმ;
- სვეტები დაპროექტებულია მართკუთხა განივი კვეთის ფოლადის მილებისაგან: □200X200X5მმ; □150X150X5მმ; □120X120X4მმ;
- ფარდულის გადახურვის კოჭები დაპროექტებულია შველერების პროფილით: [№16 და მართკუთხა განივი კვეთის ფოლადის მილებისაგან: □120X120X4მმ;
- ფარდულის სახურავის კოჭები დაპროექტებულია მართკუთხა განივი კვეთის ფოლადის მილებისაგან: □100X50X3მმ;
- დაშენების გადახურვა დაპროექტებულია ლითონის ფერმებზე, ფერმების ზედა სარტყელი, ქვედა სარტყელი, დგარები და ირიბანები დაპროექტებულია მართკუთხა განივი კვეთის ფოლადის მილებისაგან: □100X100X3მმ; □100X50X3მმ;
- სახურავის გრძივი კოჭები დაპროექტებულია მართკუთხა განივი კვეთის ფოლადის მილებისაგან: □100X50X3მმ;
- ვერტიკალური და ჰორიზონტალური კავშირები დაპროექტებულია მართკუთხა განივი კვეთის ფოლადის მილებისაგან: □100X100X3მმ;
- კიბის უჯრედი დაპროექტებულია ფურცლოვანი ფოლადის საფეხურებით, რომელიც მოწყობილია კუთხოვანებზე L50X5მმ, კიბის კოსოურები დაპროექტებულია შველერების პროფილის [№16 კოჭებზე;
- კედლები და სახურავის ბურული დაპროექტებულია „სენდვიჩი„-ს ტიპის პანელებით;

საპროექტო მიშენება და დაშენება კონსტრუქციული სქემის მიხედვით, ლითონის კარკასული ტიპისაა.

ბლოკი „B“ (მიშენების) კონსტრუქციული ელემენტების დახასიათება

- საძირკვლები დაპროექტებულია მონოლითური რკ/ბეტონის წერტილოვანი ტიპის სახით სვეტების ქვეშ, გაბარიტული ზომებით: 200X200X60(h)სმ; 180X180X60(h)სმ; 160X160X60(h)სმ; 140X140X60(h)სმ; 190X190X60(h)სმ; 140X100X60(h)სმ; 100X100X60(h)სმ; და ლენტური ტიპის სახით კედლების ქვეშ, განივი კვეთებით: 100X60(h)სმ; 60X60(h)სმ; საძირკვლების ქვეშ ეწყობა 10სმ სისქის ბეტონის (B7,5) მოსამზადებელი ფენა;
- სარდაფში ჩასასვლელის აღსადგენი კედლები დაპროექტებულია მონოლითური რკ/ბეტონისაგან, სისქით 20სმ;
- ცოკოლის კედლები დაპროექტებულია მონოლითური რკ/ბეტონისაგან, სისქით 30სმ;
- I სართულის იატაკის ფილა დაპროექტებულია მონოლითური რკ/ბეტონისაგან, სისქით 10სმ, დატკეპნილი ღორღის ბალიშზე;
- სვეტები დაპროექტებულია მონოლითური რკ/ბეტონისაგან მართკუთხა განივი კვეთებით: 40X40სმ, სახურავის პარაპეტის ნაწილში განივი კვეთებით: 20X20სმ;
- რიგელები დაპროექტებულია მონოლითური რკ/ბეტონისაგან, მართკუთხა განივი

კვეთებით: 400X500(h)მმ; 400X400(h)მმ;

- სართულშუა გადახურვები დაპროექტებულია მონოლითური რკ/ბეტონის კოჭოვანი ფილის სახით, სისქით 20სმ;
- კიბის უჯრედი დაპროექტებულია მონოლითური რკ/ბეტონისაგან;
- კარკასის შემავსებელი კედლები დაპროექტებულია წვრილი ბლოკის წყობით;

საპროექტო მიშენება კონსტრუქციული სქემის მიხედვით, მონოლითური რკ/ბეტონის კარკასული ტიპისაა. მონოლითური რკ/ბეტონის კონსტრუქციებში ბეტონის საპროექტო კლასი შეადგენს: B25; არმატურების საპროექტო კლასი რკ/ბეტონის მზიდ კონსტრუქციებში: A-III და A-I.

კორექტირებულ პროექტს თან ერთვის შენობების ძირითადი მზიდი კონსტრუქციული სისტემის სივრცული ანგარიშის შედეგები, ელექტრონული ვერსიის სახით, შესრულებული პროგრამული კომპლექსის „Lira-sapr“-ის საშუალებით.

საპროექტო ნაგებობების მზიდი კონსტრუქციების გეომეტრიული ზომები, პროფილები, ბეტონის კლასი და არმირება დაპროექტებულია შენობების მზიდი კონსტრუქციული სისტემის სივრცული ანგარიშის შედეგების მიხედვით.

დასკვნა:

ქალაქი თბილისი, მიხეილ გახოკიძის ქუჩა, №24, შ.პ.ს. „ჯემი“-ს (ID: 431166784) საკუთრების მიწის ნაკვეთზე, საკადასტრო კოდი № 01.19.19.004.076 მდებარე სასწყობე შენობების №1/1-ის (ბლოკი „B“) და №2/1-ის (ბლოკი „A“) რეკონსტრუქციის (მიშენება-დაშენებით) კორექტირებული პროექტის კონსტრუქციული ნაწილი დამუშავებულია საკმარისი მოცულობით, საქართველოს რესპუბლიკაში მოქმედი სამშენებლო ნორმებისა და წესების შესაბამისობაში.

პროექტის გრაფიკული ნაწილისა და შენობების ძირითადი მზიდი კონსტრუქციული სისტემის ანგარიშის შედეგების ანალიზის საფუძველზე ექსპერტიზა დადებით შეფასებას აძლევს შ.პ.ს. „ჯემი“-ს სასწყობე შენობების №1/1-ის (ბლოკი „B“) და №2/1-ის (ბლოკი „A“) რეკონსტრუქციის (მიშენება-დაშენებით) კორექტირებული პროექტის კონსტრუქციულ ნაწილს და რეკომენდაციას უწევს მას მშენებლობის ნებართვის მისაღებად.

შ.პ.ს. „ბაზისი XXI“-ის
აღმასრულებელი დირექტორი,
ექსპერტი, კონსტრუქტორი: /ვახტანგ ჯაფარიძე/

ამონაწერი მეწარმეთა და არასამეწარმეო (არაკომერციული) იურიდიული პირების რეესტრიდან

განაცხადის ნომერი: 115518
განაცხადის რეგისტრაციის ნომერი: B10105547
ამონაწერის მომზადების თარიღი: 03/09/2010 15:40:23

სუბიექტი

საფირმო სახელწოდება:	შპს ბაზისი XXI
იურიდიული მისამართი:	საქართველო, ძველი თბილისის რაიონში, აღმაშენებლის გამზირი 63ა
საიდენტიფიკაციო კოდი:	202235296
სამართლებრივი ფორმა:	შეზღუდული პასუხისმგებლობის საზოგადოება
სახელმწიფო რეგისტრაციის თარიღი:	12/12/2003
სახელმწიფო რეგისტრაციის ნომერი:	2/4-3679
მარეგისტრირებელი ორგანო:	დიდუბე-ჩუღურეთის სასამართლო
საგადასახადო ინსპექცია:	თბილისის რეგ.ცენტრი ძველი თბილისის გ-ბა

ხელმძღვანელობაზე/წარმომადგენლობაზე უფლებამოსილი პირები

- 01001003423, იოსებ ცერცვაძე, გენერალური დირექტორი, ,
- 01005021796, ვახტანგ ჯაფარიძე, , , აღმასრულებელი დირექტორი

პარტნიორები

	წილი	ანგარიშის ნომერი
01001003423, იოსებ ცერცვაძე,	100.00000000%	202235296-SH-00001

ყადაღა/აკრძალვა:

რეგისტრირებული არ არის

საგადასახადო გირავნობა/იპოთეკის უფლება:

რეგისტრირებული არ არის

დიპლომი

ᲓᲐᲠᲬᲘᲜᲔᲑᲘᲗ

ИВ № 257304

ეს დიპლომი მიეცა ..... ჯაფარიძე .....

ვახტანგ ..... ალექსანდრეს ..... ძეს .....

მასზე, რომ იგი ..... 1980 წელს შევიდა .....

სახელმწიფო ..... ორდენოსანი ..... სახელობის .....

პოლიტექნიკური ..... ინსტიტუტის .....

და 1985 წელს დამთავრა ..... ინსტიტუტის .....

ელექტრომექანიკური ..... ფაკულტეტის .....

ენერგეტიკული ..... სპეციალობის .....

სრული კურსი ..... სახელმწიფო ..... საკვალიფიკაციო .....

და ..... საკვალიფიკაციო ..... კომისიის .....

სახელმწიფო საკვალიფიკაციო კომისიის 1985 წ. 13 ივნისის ოქმით

"3" ..... ელექტრომექანიკოსის ..... სპეციალობით .....

ვ.გ. ჯაფარიძეს ..... მიენიჭა ..... ინჟინერ-მექანიკოსის .....

კვალიფიკაცია.

სახელმწიფო საკვალიფიკაციო კომისიის თავმჯდომარე

ბ. ა.

ქალაქი ..... თბილისი ..... 1986 წ. "29" 05

1276

ДИПЛОМ

С ОТЛИЧИЕМ

ИВ № 257304

Настоящий диплом выдан Джапаридзе

Вахтангу Гивиевичу

в том, что он в 1980 году поступил

в Грузинский политехнический

институт им. В.И. Ленина

и в 1985 году окончил полный курс

по специальности электромеханика

и присвоена квалификация инженера-

Председатель Государственной

экзаменационной комиссии

Решением Государственной экзаменационной

комиссии от 13 июня 1985 г.

м. п.

Город Тбилиси "29" 05 1986 г.

Регистрационный № 1276





ინფორმაცია საპროექტო და საექსპერტო სამუშაოთა შესახებ

მე, ვახტანგ ჯაფარიძე, 1985 წლიდან ვეწევი საპროექტო საქმიანობას შ.პ.ს. „თბილქალაქ-პროექტ"-ში; 1997 წლიდან ვთანამშრომლობ სხვადასხვა საპროექტო და სამშენებლო ორგანიზაციებთან, სადაც ვასრულებ საპროექტო და საექსპერტო სამუშაოებს; ასევე ვეწევი სამშენებლო ობიექტების ტექნიკურ ზედამხედველობას. 2004 წლიდან ვარ შ.პ.ს. „ბაზისი XXI"-ის აღმასრულებელი დირექტორი და მთავარი კონსტრუქტორი.

<u>ჩემი უშუალო ხელმძღვანელობით დამუშავებულია შემდეგი ობიექტები:</u>

– მრავალბინიანი საცხოვრებელი სახლი საგარეჯოს ქ. №7-7ა;
– მრავალბინიანი საცხოვრებელი სახლი ქეთევან წამებულის გამზ. №15-17;
– მიწისძვრისაგან დაზიანებული, ქ. თბილისის მე-4 საშუალო სკოლის გამაგრების პროექტი;
– მრავალბინიანი საცხოვრებელი სახლები ალ. ყაზბეგის გამზ. №34-ში;
– 10 სართულიანი ბავშვთა სარეაბილიტაციო ცენტრის პროექტი ქ. თბილისის I კლინიკური საავადმყოფოს ტერიტორიაზე;
– ღვინის ქარხანა ყვარელის რ/ნ, სოფელ შილდაში;
– მრავალბინიანი საცხოვრებელი სახლი საბურთალოს ქ. №31;
– მრავალბინიანი საცხოვრებელი სახლი შატბერაშვილის ქ. №7 და შატბერაშვილის ქ. №9;
– მრავალბინიანი საცხოვრებელი სახლი მარუხის გმირების ქ. №11;
– მრავალბინიანი საცხოვრებელი სახლი ვ. ივერიელის ქ. №32 / საბადურის ქ. №32-32ა, №34;
– მრავალი ინდივიდუალური საცხოვრებელი სახლი.

<u>ბოლო 5 წლის განმავლობაში ჩატარებული საექსპერტო სამუშაოები:</u>

– ქ. გარდაბნის მუნიციპალიტეტის სოფელ მარტყოფში, სოფელ სართიჭალასა და სოფელ საკაძეში, შ.პ.ს. „ჩირინა"-ს მეფრინველეობის კომპლექსის ტერიტორიაზე, მდებარე შენობების საერთო მდგრადობისა და ნაგებობის მზიდი კონსტრუქციების საპროექტო მონაცემებთან შესაბამისობის შესახებ; საექსპერტო შეფასებები კონსტრუქციულ ნაწილზე.
– ქ. თბილისში, ჭავჭავაძის ქ. №1 / ქავთარაძის ქ. №19, შ.პ.ს. „მონოლით ჯგუფი"-ს მრავალბინიანი საცხოვრებელი სახლის პროექტის კონსტრუქციულ ნაწილზე.
– ქ. გურჯაანში, თავისუფლების ქუჩა № 6-ში, „სოკარ ჯორჯია პეტროლეუმ"-ის ავტოგასამართი კომპლექსის პროექტის კონსტრუქციულ ნაწილზე.
– ქ. თბილისში, დასახლება აეროდრომი, ქუჩა I, №20/ქ. თბილისი, აეროდრომის დასახლება მე-3 ქუჩა №17/ ქ. თბილისი, აეროდრომის დასახლება I ქუჩა №22, ე.ს. ამხანაგობა „იმედი 2015"-ის მრავალბინიანი საცხოვრებელი სახლის პროექტის კონსტრუქციულ ნაწილზე.
– ქ. თბილისში, ქინძმარაულის I შესახვევი №1-ში, შ.პ.ს. „უნიმედი კახეთი"-ს მიწის ნაკვეთზე მდებარე არსებული რეფერალური ჰოსპიტალის შენობის გამაგრება-გაძლიერების პროექტზე.
– ქ. რუსთავში, სექტორი-ე. შარტავა, მიკრო/რაიონი XXI, №16 და №22 სახლებს შორის მიმდებარე ტერიტორიაზე მრავალბინიანი საცხოვრებელი სახლის პროექტის კონსტრუქციულ ნაწილზე.
– ქალაქ თბილისში, ქუჩა უშანგი ჩხეიძის, №12-14-16 შ.პ.ს. „ბელი"-ს მრავალბინიანი საცხოვრებელი სახლის პროექტის კონსტრუქციულ ნაწილზე.
– ქ. თბილისში, შატბერაშვილის ქუჩა №74, შ.პ.ს. „სალვუს დეველოპმენტი"-ს დაბალი ინტენსივობის საცხოვრებელი სახლის კორექტირებული პროექტის კონსტრუქციულ ნაწილზე.
– ქალაქ თბილისში, ქუჩა წინანდალი №9 შ.პ.ს. „საქართველოს ეროვნული უნივერსიტეტი სეუ"-ს საგანმანათლებლო ცენტრის შენობის პროექტის კონსტრუქციულ ნაწილზე.
– ქ. თბილისში, სექტორი-სამგორი, კახეთის გზატკეცილის მე-7 კმ-ის მიმდებარე ტერიტორიაზე, შ.პ.ს. „R.I.G. GAS"-ის ნავთობბაზის ობიექტების პროექტის კონსრტუქციულ ნაწილზე
– ქ. თბილისში, ქუჩა წინანდლის, №9, (ნაკვეთი №01/107) შ.პ.ს. „კარდიოლოგიური კლინიკა გული"-ს საკუთრების მიწის ნაკვეთზე № 01.17.13.001.315 არსებული საავადმყოფოს რეკონსტრუქციის (დაშენება-გადაჭედომით) პროექტის კონსტრუქციულ ნაწილზე
– ქ. თბილისში, სექტორი-საბურთალო, დიდი დიღომი, მიკრო/რაიონი I და ფარნავაზ მეფის გამზირს შორის, შ.პ.ს. „აკა"-ს საკუთრების მიწის ნაკვეთზე №01.10.06.009.042 მრავალფუნქციური კომპლექსის შენობის პროექტის კონსტრუქციულ ნაწილზე
– ქ. თბილისში, ქუჩა ნარიმანოვი, №12, შ.პ.ს. „ემ. ჯი. ალიანსი"-ს საკუთრების მიწის ნაკვეთზე მრავალბინიანი საცხ. სახლის (ბლოკი: №1–№6) პროექტის კონსტრუქციულ ნაწილზე.

მოწოდებულ ინფორმაციას ვადასტურებ,
შ.პ.ს. „ბაზისი XXI"-ის
აღმასრულებელი დირექტორი: /ვ. ჯაფარიძე/

საქართველო. შპს "ბაზისი XXI"
GEORGIA. "BAZISI XXI" LTD
202235296

შეთავაზებული სპეციალისტის ბიოგრაფიული მონაცემები

შეთავაზებული თანამდებობა	ინჟინერ-კონსტრუქტორი
ფირმის დასახელება	შ.პ.ს. „ბაზისი XXI“
გვარი, სახელი	ჯაფარიძე ვახტანგ
პირადი №	01005021796
დაბადების თარიღი	10. 06. 1963
საცხოვრებლის მისამართი	ქ. თბილისი, წყალტუბოს ქ. №20
ელ.ფოსტა	bazisi xxi@yahoo.com
საკონტაქტო ტელეფონი	595 27 21 27
პროფესია	სამრეწველო და სამოქალაქო ობიექტების ინჟინერ-მშენებელი, დამპროექტებელი
საპროექტო ორგანიზაციაში მუშაობის სტაჟი	36 წელი
ექსპერტად მუშაობის სტაჟი	21 წელი
მოვალეობის დეტალურად აღწერა	სამრეწველო და სამოქალაქო ობიექტების კონსტრუქციების გაანგარიშება- დაპროექტება
განათლება 1980-1985წწ	უმაღლესი, საქართველოს პოლიტექნიკური ინსტიტუტი, სამშენებლო ფაკულტეტი, სამრეწველო და სამოქალაქო ობიექტების ინჟინერ-მშენებელი
ძირითადი კვალიფიკაციები 1985 წლიდან დღემდე	შ.პ.ს. „თბილქალაქპროექტი“-ს წამყვანი კონსტრუქტორი, შ.პ.ს. „ბაზისი XXI“-ის მთავარი კონსტრუქტორი
დაპროექტებული ობიექტები 1985-2021წწ	მრავალი ინდივიდუალური და მრავალ-ბინიანი საცხოვრებელი სახლი, საწარმოო და საზოგადოებრივი დანიშნულების ობიექტები, შენობების აღდგენა-გამაგრების პროექტები
თარიღი	28. 02. 2022წ.

ენები	კითხვა	წერა	ლაპარაკი
ქართული	მშობლიური	მშობლიური	მშობლიური
რუსული	თავისუფლად	თავისუფლად	თავისუფლად

დადასტურება
მე, ქვემორე ხელისმომწერი ვადასტურებ, რომ წარმოდგენილი მონაცემები ზუსტად აღწერს ჩემს პიროვნებას, ჩემს გამოცდილებას და კვალიფიკაციას.

სპეციალისტი ვახტანგ ჯაფარიძე

სახელმწიფო ლიცენზია

სლს № 4127

საპროექტო-სამშენებლო საქმიანობის განხორციელებაზე

ძალევა შეზღუდული პასუხისმგებლობის საზოგადოებას „ბაზისი XXI"

ქ. თბილისი, დავით აღმაშენებლის № 63-ა

მასზედ, რომ მას აქვს უფლება განახორციელოს საპროექტო-სამშენებლო საქმიანობა დანართში მოცემულ სახეობებში.

ლიცენზია მოქმედებს საქართველოს ტერიტორიაზე

განსაკუთრებული პირობები

ლიცენზიის მოქმედების ვადა

ლიცენზია გაცემულია 11122004წ.

საქართველოს ეკონომიკური განვითარების მინისტრის მოადგილე, სპეციალიზებული მუდმივმოქმედი სალიცენზიო-სანებართვო კომისიის თავმჯდომარე ვახტანგ ლეჟავა

საქართველო. შპს „ბაზისი XXI". GEORGIA. "BAZISI XXI" LTD 202235296

საპროექტო-სამშენებლო საქმიანობაზე
№4177 სახელმწიფო ლიცენზიის
დანართი

ჩამონათვალი

საპროექტო – სამშენებლო საქმიანობის სახეებისა,
რომელთა განხორციელების უფლება ეძლევა
შპს-ს „ბაზისი XXI“

1. *საცხოვრებელი, სამოქალაქო და საზოგადოებრივი დანიშნულების შენობა-ნაგებობების დაპროექტება (მ.შ. ტექნიკური მდგომარეობის გამოკვლევა და რეკომენდაციების დამუშავება):*
   - საცხოვრებელი შენობები:
   ბ. ხუთსართულიანი (მანსარდის ჩათვლით);
   - საზოგადოებრივი შენობები და ნაგებობები:
   ბ. ხუთ სართულამდე ან 18 მ. სიმაღლის და დახურული საშუალო სირთულის კონსტრუქციის დარბაზები.
2. *სამრეწველო, საწარმოო და სასოფლო-სამეურნეო შენობა-ნაგებობათა დაპროექტება:*
   - საწარმოო შენობა-ნაგებობები;
   - სამრეწველო ობიექტები:
   ა. მცირე სიმძლავრის.
3. *პროექტების ექსპერტიზა:*
   - საცხოვრებელი, სამოქალაქო და საზოგადოებრივი დანიშნულების შენობა-ნაგებობები.
   - საწარმოო შენობა-ნაგებობები;

გაცემულია 2004 წლის 14 დეკემბერს.

სპეციალიზებული მუდმივმოქმედი
სალიცენზიო-სანებართვო კომისიის
თავმჯდომარის მოადგილე ალბერტ ჯანელიძე

საქართველო. შპს "ბაზისი XXI" GEORGIA. "BAZISI XXI" LTD 202235296

ქ.თბილისი, მიხელი გახოკიძის ქ.№24, ს.კ. 01.19.19.004.076 საწყობის მიშენება-დაშენების პროექტი

გაზმომარაგების შიდა ქსელი

გენგეგმა
მ. 1:500



შენიშვნები

1. გაზის ხარჯი შეადგენს სულ Q=5.17 მ³/სთ.
2. ვერტიკალური მანძილი ელ.კაბელს, სატელეფონო კაბელსა და გაზსადენს შორის უნდა იყოს არანაკლებ 0.5მ, ხოლო დანარჩენი მიწისქვეშა კომუნიკაციებიდან 0,2მ.
3. გაზის ხელსაწყოების დაყენება და გაზსადენის მონტაჟი შესრულდეს თანახმად СниП 2.04.08–87*, СП 42–103–2003 და გაზის მეურნეობაში უსაფრთხოების წესების სრული დაცვით.
4. ღიად გამავალი გაზსადენი და საყრდენები შეიღებოს ზეთოვანი საღებავით 2-ფენად.
5. გაზსადენის ამოსვლები და დამვებები დაზუსტდეს ადგილზე მონტაჟის დროს.

შპს „არქ ქრიატივი“

შენიშვნები:

1. პირობითი ნიშნული ±0.00 შეესაბამება აბსოლუტურ ნიშნულს +487.00
2. ზომები მოცემულია სანტიმეტრებში, ნიშნულები მეტრებში

ექსპლიკაცია:

პირობითი აღნიშვნები:

		წარმოებული
		საავ. წ/ტ მილსადენი კოლ. გაზსადენი
		საავარიოდან საავარიო წ/ტ გაზსადენი
		გაზომვითი ორმაგი
		შიდა გაზსადენის ბოძი
P		წარმოებისპასპორტი გაზის მოხმარების
		კედლის ქანჩი
		გაზის ქარა

დამკვეთი: შპს „ჯემი“

თბილისი, მიხეილ გახოკიძის ქ. 24.
ს/კ 01.19.19.004.076
სანყობის მიმაგნება-დაშენება
მეთანხმებული პროექტის ცვლილება

დირექტორი		ო. ხუხაშვილი
პრ. ავტორი		ო. ხუხაშვილი
		ქ. ხუხაშვილი
		ზ. ტურაბელიძე
შესრულა		ე. ჯაში

გენგეგმა

მასშტაბი	სტადია	ფურცელი	ფურცლები
1:200; 1:500			

თბილისი 2022

პირველი სართულის გეგმა
მ. 1:200

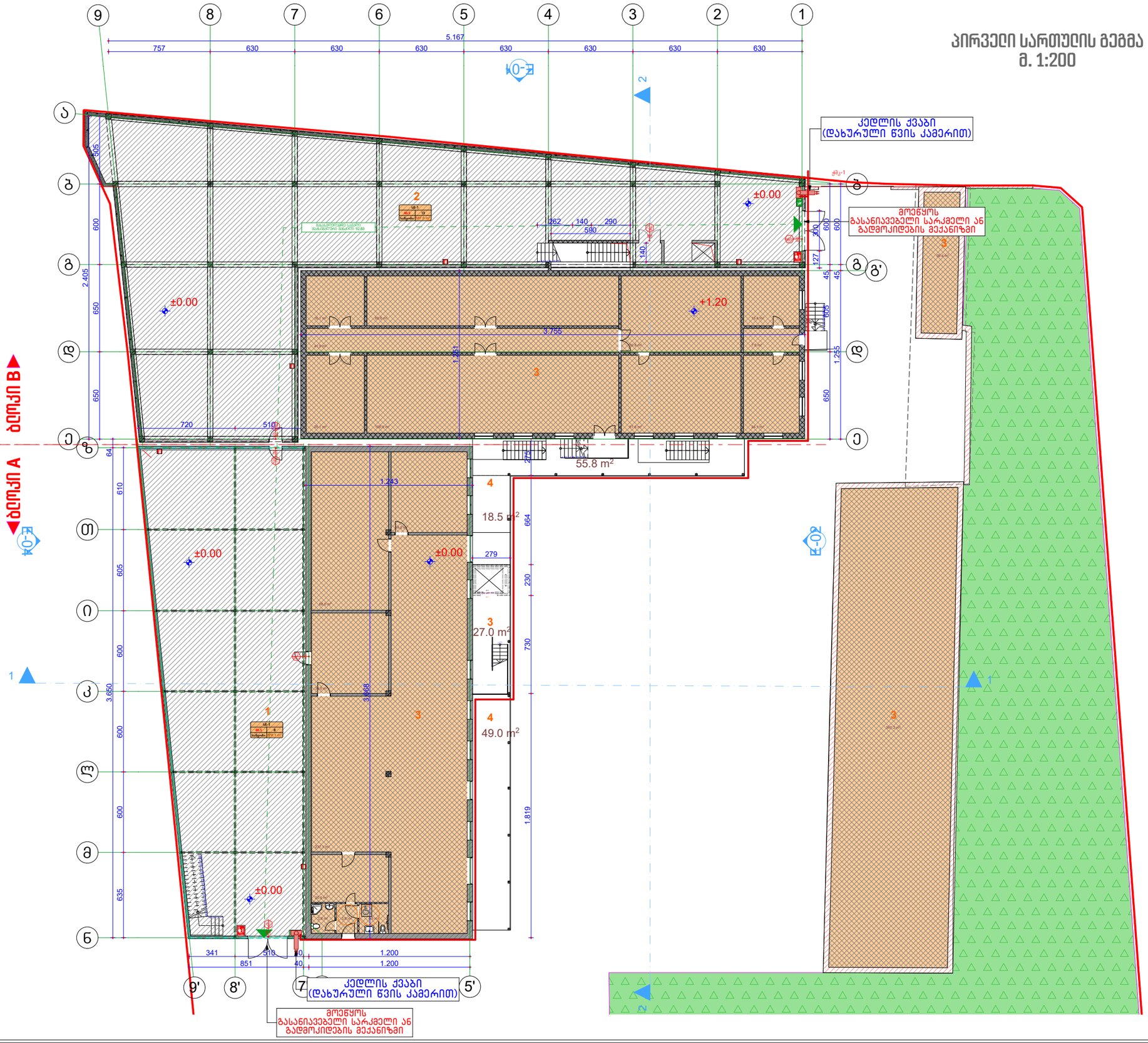

შპს „არქ ქრიატივი“

შენიშვნები:

1. პირობითი ნიშნული ±0.00 შეესაბამება აბსოლუტურ ნიშნულს +487.00
2. ზომები მოცემულია სანტიმეტრებში, ნიშნულები მეტრებში

ექსპლიკაცია:

1.	საწყობი	378.1+27.0 =	405.1მ²
2.	საწყობი		587.5მ²
3.	არსებული საწყობები		1202.2მ²
4.	ვერანდები		123.3მ²
საწყობის ფართი			**2194.8მ²**
საბაფხულო ფართი			**123.3მ²**
საერთო ფართი			**2318.1მ²**
კ1 საანგარიშო ფართი			**2486.8მ²**
კ2 საანგარიშო ფართი			**2395.1მ²**

პირობითი აღნიშვნები:

- არსებული ნაგებობა
- არსებული ნაგებობის კედლები

დამკვეთი: შპს „ჯემი“

თბილისი, მიხეილ მახოკიძის ქ. 24.
ს/ქ 01.19.19.004.076
სანყობის მიშენება-დამშენება
შეთანხმებული პროექტის ცვლილება

დირექტორი		ო. ხუხაშვილი
პრ. ავტორი		ო. ხუხაშვილი
		ქ. ხუხაშვილი
		ზ. ტურაბელიძე
შესრულა		ე. ჯაში

პირველი სართულის გეგმა

მასშტაბი	სტადია	ფურცელი	ფურცლები
1:200			

თბილისი 2022

სპეციფიკაცია

9		ფოლადის გაზსადენის შეღებვა ზეთის საღებავით ორჯერ	მ²	1.5		
8		ფოლადის გაზსადენის მონტაჟი და გამოცდა	მ/მ	18,9		
7		პოლიეთილენის გაზსადენის მონტაჟი და გამოცდა	მ/მ	1.2		
7		კედლის გახვრეტა	ც	2		
6		ზედმეტი გრუნტის გატანა	მ³	-		
5		ტრანსეის შევსება ადგილობრივი რბილი მიწით	მ³	-		
4		ბალიშის მოწყობა და მილის დაფარვა ქვიშით	მ³	-		
3		ტრანშეის გათხრა მექანიზმებით	მ³	-		
2		ტრანშეის გათხრა ხელით	მ³	-		
1		მიერთება არსებულ დ/წ-ის ფოლადის გაზსადენში d=15X15	ადგ.	1		
		სამუშაოთა დასახელება	განზ.	რაოდენობა		
		სამუშაოთა მოცულობა				
13	----	ცალუღი(მომჭერი)	4	----	ც	
	----	მილყელი (შტუცერი)	2	----	მ	
	----	რეზინის შლანგი	2	----	მ	
	----	მექანჭი(სასოკი) d=15	1	----	ც	
	----	მექანჭი(სასოკი) d=20	1	----	ც	
	----	გაზის ქურა 4	1	----	ც	
	----	კედლის ქვაბი დახურული წვის კამერით	1	----	ც	
		გაზის ხელსაწყოები				
16	Т-0720	გარცმის მილი d=3 2 L=0.5	1	1.1	ც	
15	Т-0720	ბურთულიანი ონკანი d=15	2	0.6	ც	
14	Т-0720	ბურთულიანი ონკანი d=20	1	1	ც	
13	ГОСТ 17379-83	დამხშობი d=25 90° (ფოლადის)	1	0.1	ც	
12	ГОСТ 17375-83	მუხლი d=15 45° (ფოლადის)	2	0.015	ც	
11	ГОСТ 17375-83	მუხლი d=25 90° (ფოლადის)	3	0.1	ც	
10	ГОСТ 10704-91	ფოლადის მილი d=15	0.5	0.99	გ/მ	
9	ГОСТ 10704-91 В20 ГОСТ 10705-80	ფოლადის მილი d=20	0.5	1.13	გ/მ	
8	ГОСТ 10704-91	ფოლადის მილი d=25	6.0	1.48	გ/მ	
7	PE SDR 11	გადამყვანი ფოლადი-პოლიეთილენზე d=32xd=25	2	----	ც	
6	ГОСТ 10704-76 В20 ГОСТ	ფოლადის გარცმის მილი d=50 ჩასვლა ამოსვლაზე	2		გ/მ	
5	----	პოლიეთილენის სასიგნალო ლენტა	12	----	მ/მ	
4	----	ზემძირკვლის გაზშემყვანის ნაცმი d=50 L=1.1	2	----	ც	
3	PE SDR 11	ქურო d=32	6	----	ც	
2	PE SDR 11	მუხლი(პოლიეთილენის) d=32 90°	1	----	ც	
1	PE SDR 11	პოლიეთილენის მილი d=32 ზომა გრძელი	1	----	გ/მ	
№	სახ.სტანდარტ. ან შიფრი	დასახელება	რაოდ	წონა	ზანზ.	შენიშვნა

გაზგაყვანილობის აქსონომეტრიული სქემა

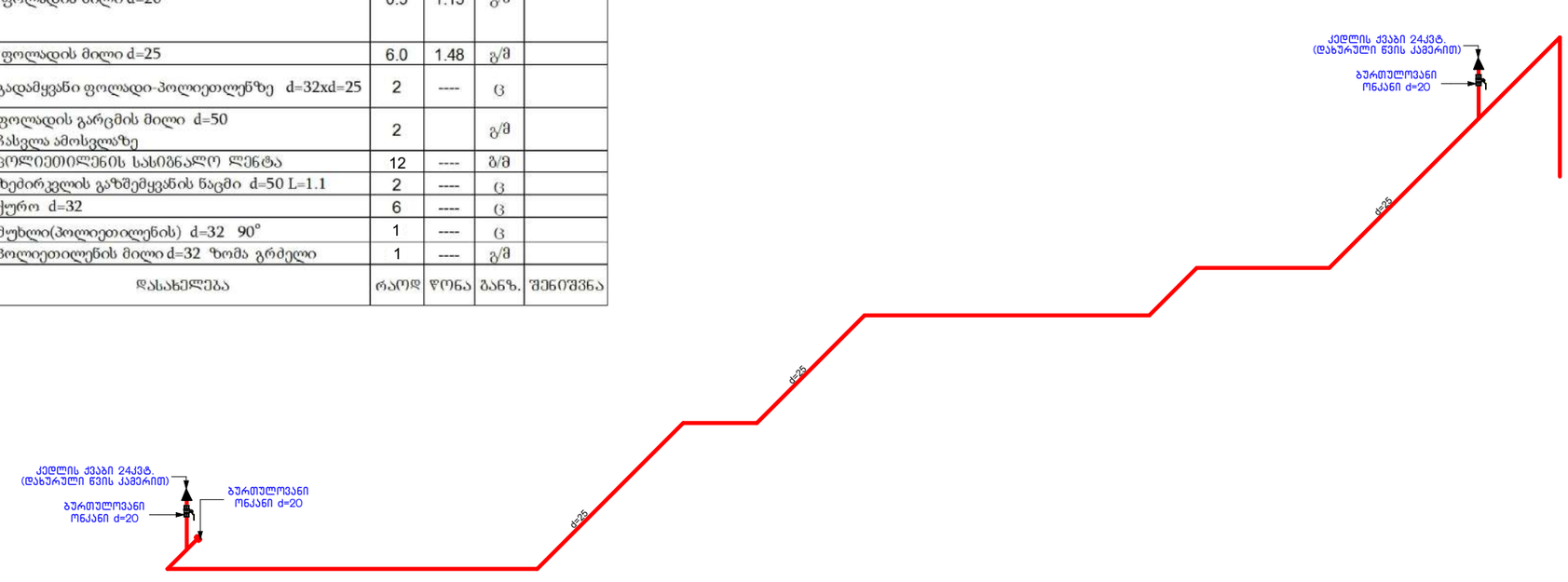

შპს „არქ ქრიატივი“

შენიშვნები:

ექსპერტიზა:

პირობითი აღნიშვნები:

დამკვეთი: შპს „ჯემი“

თბილისი, მიხეილ გახოკიძის ქ. 24.
ს/ქ 01.19.19.004.076
საწყობის მიშენება-დაშენება
შეთანხმებული პროექტის ცვლილება

დირექტორი		ო. ხუხაშვილი
პრ. ავტორი		ო. ხუხაშვილი
		ქ. ხუხაშვილი
		ზ. ტურაბელიძე
შესრულა		ე. ჯაში

მასშტაბი	სტადია	ფურცელი	ფურცლები

თბილისი 2022

ქ.თბილისი, მიხელი გახოკიძის ქ.№24,
ს.კ. 01.19.19.004.076
საწყობის მიშენება-დაშენების პროექტი

გათბობის ქსელი

საერთო მითითებები

ქ.თბილისი, მიხეილ გახოკიძის ქუჩა №24, ს.კ. 01.19.19.004.076 საწყობის მიშენება-დაშენების გათბობა-გაგრილება-ვენტილაციას პროექტი დამუშავებულია საქართველოში მოქმედი ყველა ნორმისა დაწესის დაცვით. გათბობის პროექტი დამუშავებულია ზამთრის გარე ჰაერის საანგარისო ტემპერატურაზე t_g=-8°ჩ. შიდა ჰაერის საანგარისო ტემპერატურაზე t_g=22°ჩ. შენობა ორ სართულიანია.

გათბობის სისტემად მიღებულია ინდივიდუალური წყლის ორმილოვანი ვერტიკალური სისტემა, წყლის ქვედა განაწილებით. გათბობის გამანაწილებელი და უკუ მაგისტრალი ეწყობა თითოეული სართულის იატაკის მომზადებაში. გათბობის სისტემა მონტაჟდება მინაბოჭკოვანი ჰლასტმასის მილებით, და იფუთება თბოსაიზოლაციო მრგვალი გუბკით.

პროექტით გათბობა ხელსაწყოებად შერჩეულია უცხოური წარმოების ალუმინის სექციური ან პანელური ტიპის რადიატორები.შენობის სითბოს წყაროს წარმოადგენს უცხოური წარმოების, დაბალი წნევის ბუნებრივ გაზზე მომუშავე, კედელზე დასაკიდებელი, ორკონტურიანი / გათბობის და ცხელი წყალმომარაგების სისტემებისთვის / წყალგამაცხელებელი ქვაბი, წვის გერმეტიული / დახურული / კამერით =24 კვტ. სითბოს წარმადობით.

ქვაბი მონტაჟდება სართულების დამხმარეან საზაფხულო განიავებად ფართში. ქვაბის საკვამლე მილი, ქვაბიდან გამოსვლისშემდეგ, აყვანილ იქნას და მიეცეს ჰორიზონტალური ის მიმართულება რომელიც არისმონტაჟით გათვალისწინებული ნორმების მიხედვით.

გათბობის მუშა ნახაზების უწყისი

1. საპროექტო მონაცემები, საერთო მითითება
2. პირობითი აღნიშვნები
3. გეგმა 0.00 გათბობის მაგისტრალური მილგაყვანილობის და გამთბობი ხელსაწყოების დატანით.
4. გეგმა +3.40 გათბობის მაგისტრალური მილგაყვანილობის და გამთბობი ხელსაწყოების დატანით.
5. სპეციფიკაცია

გარე ზღუდდაების თბოგადაცემის კოეფიციენტები
K ვატი/მ^2 სთ. გრად.

1. გარე კედელი	0.4
2. შემინვა	3.0
3. იატაკი	0.8
4. გადახურვა	1.0

შპს „არქ ქრიატიონ“

შენიშვნები:

ექსპერტიზა:

პირობითი აღნიშვნები:

დამკვეთი: შპს „ჯემი“

თბილისი, მიხეილ გახოკიძის ქ. 24.
ს/ქ 01.19.19.004.076
საწყობის მიშენება-დაშენება
შეთანხმებული პროექტის ცვლილება

დირექტორი		ო. ხუხაშვილი
პრ. ავტორი		ო. ხუხაშვილი
		ქ. ხუხაშვილი
		ზ. ტურაბელიძე
შესრულა		დ. ჯიბლაძე

მასშტაბი	სტადია	ფურცელი	ფურცლები

თბილისი 2022

პირობითი აღნიშვნები

	გათბობის მიმწოდებელი მაგისტრალი
	გათბობის უკუ მაგისტრალი
	სექციური რადიატორი ნიჟელებს შორის სიმაღლის, სექციების რიცხვის, რადიატორის ვენტილის, დროსელ ვენტილის, ავტომატური საჰაერო ონკანის ჩვენებით, გეგმაზე და სქემაზე.
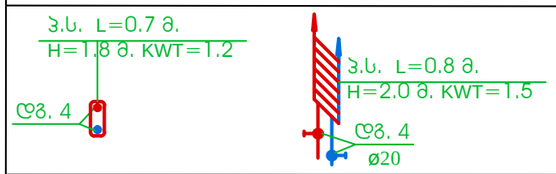	პირსახოცსაშრობი მოდელის, ზომების და თბური სიმძლავრის ჩვენებით გეგმაზე და სქემაზე.
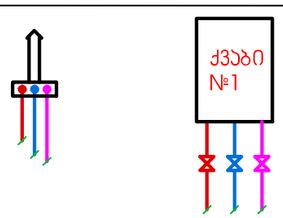	უცხოური წარმოების, დაბალი წნევის ბუნებრივ გაზზე მომუშავე, ჯედელზე დასაყიდებელი, ორკონტურიანი /გათბობის და ცხელი წყალმომარაგების სისტემისთვის/ წყალგამაცხელებელი ქვაბი, წვის გერმეტული /დახურული/ კამერით, Q=24 კვტ. სითბოს წარმადობით. ჩვენებით გეგმაზე და სქემაზე
	ვენტილი - ურდული, უკუ სარქველი
	საცირკულაციო ტუმბო
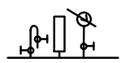	თერმომეტრი, მანომეტრი, ავტომატური საჰაერო ონკანი
	ჰორიზონტალური ჰაერშემკრები ავტომატური ჰაერგამშვებით ø159X 4.5

შპს „არქ ქრიატივ“

შენიშვნები:

ექსპლიკაცია:

პირობითი აღნიშვნები:

დამკვეთი: შპს „ჯემი“

თბილისი, მიხეილ გახოკიძის ქ. 24.
ს/ქ 01.19.19.004.076
სანყობის მიშენება-დაშენება
შეთანხმებული პროექტის ცვლილება

დირექტორი		ო. ხუხაშვილი
პრ. ავტორი		ო. ხუხაშვილი
		ქ. ხუხაშვილი
		ზ. ტურაბელიძე
შესრულა		დ. ჯიბლაძე

მასშტაბი	სტადია	ფურცელი	ფურცლები

თბილისი 2022

პირველი სართულის გეგმა
მ. 1:200

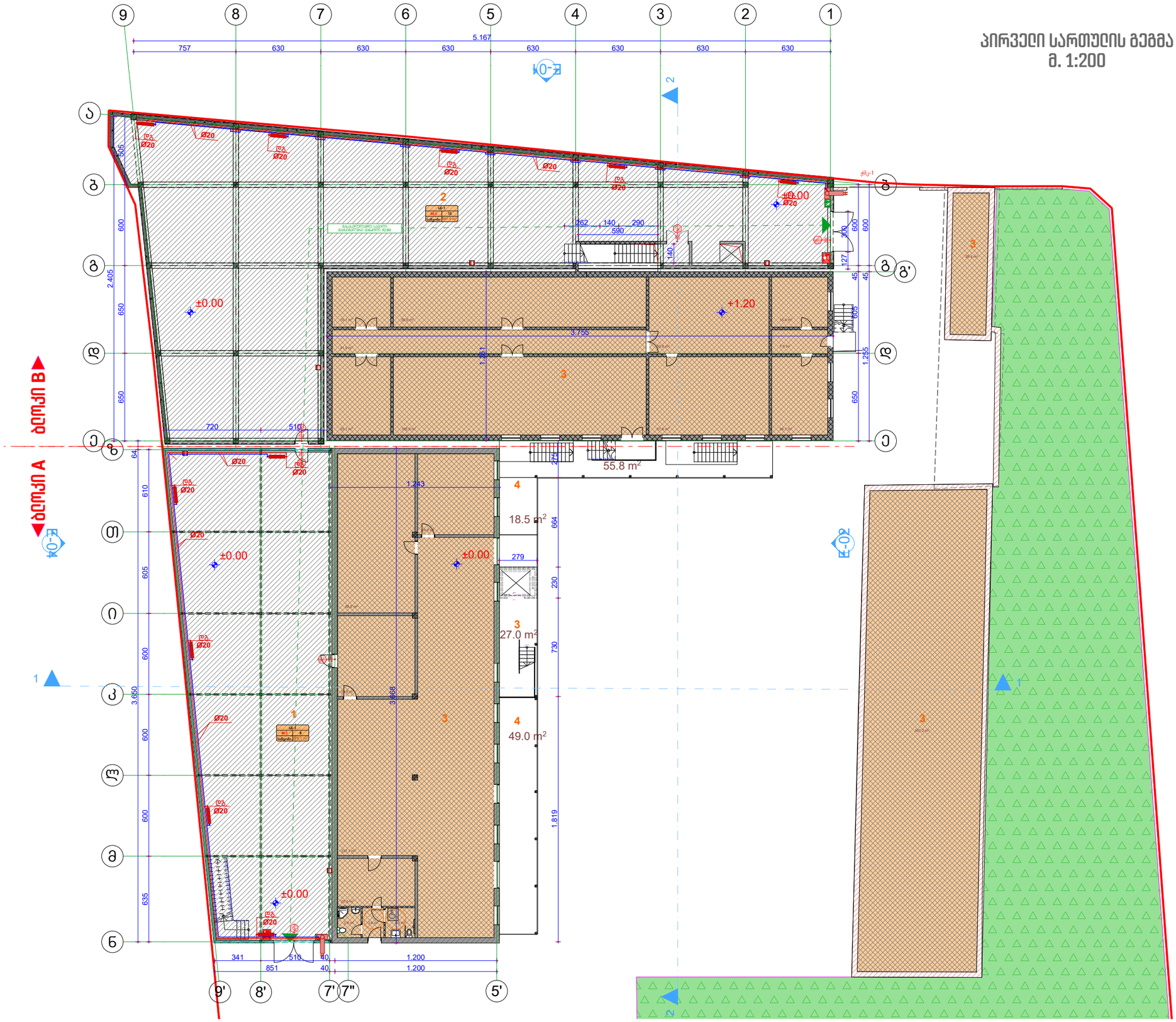

შპს „არქ ქრიატივი“

შენიშვნები:

1. პირობითი ნიშნული ±0.00 შეესაბამება აბსოლუტურ ნიშნულს +487.00
2. ზომები მოცემულია სანტიმეტრებში, ნიშნულები მეტრებში

ექსპლიკაცია:

1.	საწყობი	378.1+27.0 = 405.1მ²
2.	საწყობი	587.5მ²
3.	არსებული საწყობები	1202.2მ²
4.	ვერანდები	123.3მ²
	საწყობის ფართი	**2194.8მ²**
	საბაჟოსულო ფართი	**123.3მ²**
	საერთო ფართი	**2318.1მ²**
	კ1 საანგარიშო ფართი	**2486.8მ²**
	კ2 საანგარიშო ფართი	**2395.1მ²**

პირობითი აღნიშვნები:

არსებული ნაგებობა

არსებული ნაგებობის კედლები

დამკვეთი: შპს „ჯემი“

თბილისი, მიხეილ მახოკიძის ქ. 24.
ს/ქ 01.19.19.004.076
საწყობის მიშენება-დამშენება
შეთანხმებული პროექტის ცვლილება

დირექტორი		ო. ხუხაშვილი
პრ. ავტორი		ო. ხუხაშვილი
		ქ. ხუხაშვილი
		ზ. ტურაბელიძე
შესრულა		დ. ჯიბლაძე

პირველი სართულის გეგმა

მასშტაბი	სტადია	ფურცელი	ფურცლები
1:200			

თბილისი 2022

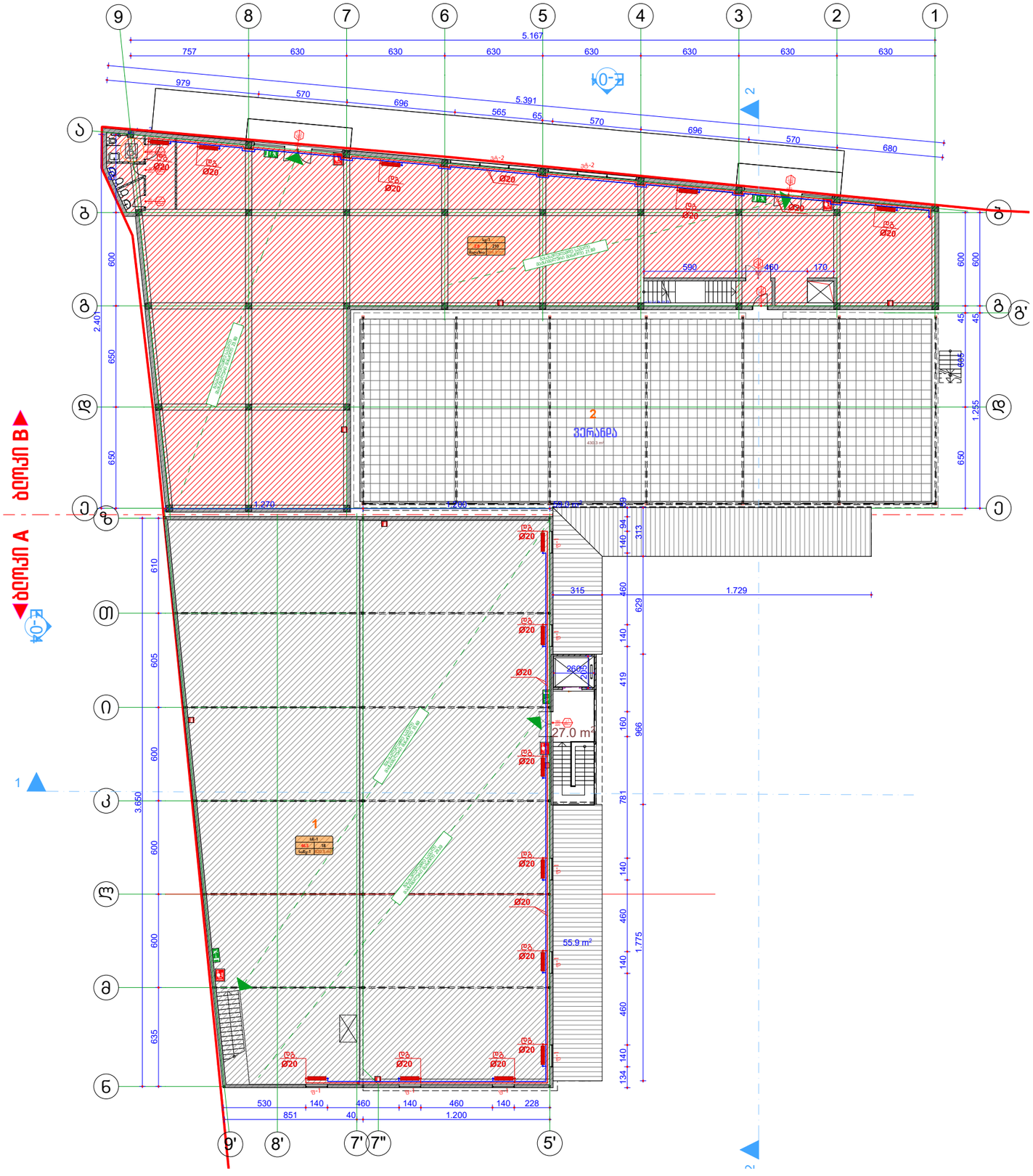

მეორე სართულის გეგმა
მ. 1:200

შპს „არქ ქრიატივი“

შენიშვნები:

1. პირობითი ნიშნული ±0.00 შეესაბამება აბსოლუტურ ნიშნულს +487.00
2. ზომები მოცემულია სანტიმეტრებში, ნიშნულები მეტრებში

ექსპლიკაცია:

1.	საწყობი	820.5მ²
2.	მაღაზია	584.8მ²
3.	ვერანდა	430.3მ²
	საწყობის ფართი	**820.5მ²**
	კომერციული ფართი	**584.8მ²**
	საზაფხულო ფართი	**430.3მ²**
	საერთო ფართი	**1835.6მ²**
	კ2საანგარიშო ფართი	**1664.3მ²**

პირობითი აღნიშვნები:

დამკვეთი: შპს „ჯემი“

ობიექტის, მისამართი:
ობიექტის, მიხეილ გახოკიძის ქ. 24.
ს/ქ 01.19.19.004.076
საწყობის მიშვნება-დაშენება
შეთანხმებული პროექტის ცვლილება

დირექტორი		ო. ხუხაშვილი
პრ. ავტორი		ო. ხუხაშვილი
		ქ. ხუხაშვილი
		ზ. ტურაბელიძე
შესრულა		დ. ჯიბლაძე

მეორე სართულის გეგმა

მასშტაბი	სტადია	ფურცელი	ფურცლები
1:200			

ობიექტის 2022

ს პ ე ც ი ფ ი კ ა ც ი ა

№	დ ა ს ა ხ ე ლ ე ბ ა	ერთ. განზ.	რაოდ.	შენიშვნა
	გათბობა			
1.	უცხოური წარმოების, დაბალი წნევის ბუნებრივ გაზზე მომუშავე, კედელზე დასაკიდებელი, ორკონტურიანი /გათბობის და ცხელი წყალმომარაგების სისტემებისთვის/ წყალგამაცხელებელი კვაბი, წვის გერმეტული /დახურული/ კამერით Q=24 კვტ. სითბოს წარმადობით.	ერთ.	2	
2.	ჩამკეტი ვენტილი Ø20	ცალი	4	
	Ø32	ცალი	4	
3.	უცხოური წარმოების ალუმინის სექციური რადიატორები ნივთელებს შორის სიმაღლის და სექციების რიცხვით:			
	H = 0.6 მ. n=8 სექცია	ცალი	18	
	H = 0.6 მ. n=10 სექცია	ცალი	2	
	H = 0.6 მ. n=12 სექცია	ცალი	2	
	H = 0.6 მ. n=14 სექცია	ცალი	2	
4.	უცხოური წარმოების ჰირსახოცსაშრობი H = 1.4 მ. L = 0.6 მ. KW T= 1.0	ცალი	-	
5.	რადიატორის ვენტილი	ცალი	48	
6.	დროსელ ვენტილი	ცალი	48	
7.	ავტომატური საჰაერო ონკანი	ცალი	48	
8.	მინაბოჭკოვანი ჰლასტმასის მილები Ø20	მ.	320	
	Ø25	მ.	94	
	Ø32	მ.	60	
9.	თბოსაიზოლაციო მრგვალი გუბაა მილებისათვის Ø20	მ.	220	
	Ø25	მ.	67	
	Ø32	მ.	40	
10.	სხვადასხვა სახის ფასონური ნაწილები (ფიტინგები; კუროები; მუხლები; სამ-ყაჯები; გადამყვანები; შ/ხ-გ/ხ ფიტინგები; ჰაერ-გამშვებები; დამცველი ვენტილები) მილების ღირებულების 20%	ერთ.	1	
11.	გათბობის სისტემის ჰიდრავლიკური გამოცდა	ერთ.	1	

$$R_{\text{კედ.}} < R_{\text{საჭ.}}$$

ეს დაუშვებელია, დაცული უნდა იყოს პირობა

$$R_{\text{კედ.}} \geq R_{\text{საჭ.}}$$

აქედან გამომდინარე კედლებს უნდა გაუკეთდეს თბოიზოლაცია.

თბოსაიზოლაციო მასალად შევირჩიოთ ქვა-ბამბა, რომლის λ=0.04 ვტ./მ.გრ. C და ვთანგარიშოთ მისი საჭირო სისქე:

$$R_{\text{კედ.}}^{\text{საჭ.}} = 2{,}8\ \text{მ}^2\ \text{სთ.გრადC/ვტ} = 0{,}800\ \text{მ}^2\ \text{სთ.გრადC/ვტ} + \frac{X}{0{,}04}$$

აქედან

$$\frac{X}{0{,}040} = 2{,}8 - 0{,}800 = 2{,}000\ \text{მ}^2\text{სთ.გრ.C/ვტ}$$

$$X = 2{,}0 \times 0{,}04 = 0{,}080 \approx 8{,}0\ \text{სმ.}$$

ე.ი. თბოიზოლაციისთვის საჭიროა 8 სმ. სისქის ქვა-ბამბა; მაშინ კედლის თბოგამტარობის წინააღმდეგობა იქნება:

$$R_{\text{კედ.}} = 0{,}800 + \frac{0{,}08}{0{,}04} = 0{,}800 + 2{,}000 = 2{,}800 \approx 2{,}8\ \text{მ}^2\text{სთ.გრ.C/ვტ}$$

ე.ი.

$$R_{\text{კედ.}} = 2{,}8\ \text{მ}^2\ \text{სთ.გრ.C/ვტ.} = R_{\text{საჭ.}}^{\text{საჭ.}} = 2{,}8\ \text{მ}^2\ \text{გრად C /ვტ.}$$

პირობა დაცულია.

რეკომენდაცია: თბოიზოლაცია ზემოდან დაიფაროს გიდროიზოლაციით, მიწის ზედაპირიდან დაახლოებით 0.5 მეტრის სიმაღლეზე.

შპს „არქ ქრიატივ“

შენიშვნები:

ექსპერტიზა:

პირობითი აღნიშვნები:

დამკვეთი: შპს „ჯემი“

თბილისი, მიხეილ მახოკიძის ქ. 24.
ს/ქ 01.19.19.004.076
სანყობის მიშენება-დამენება
შეთანხმებული პროექტის ცვლილება

დირექტორი		ო. ხუხაშვილი
პრ. ავტორი		ო. ხუხაშვილი
		ქ. ხუხაშვილი
		ზ. ტურაბელიძე
შეასრულა		დ. ჯიბლაძე

მასშტაბი	სტადია	ფურცელი	ფურცლები

თბილისი 2022

ქ.თბილისი, მიხელი გახოკიძის ქ.№24,
ს.კ. 01.19.19.004.076
საწყობის მიშენება-დაშენების პროექტი

ელგაყვანილობის შოდა ქსელი

მუშა ნახაზების ძირითადი კომპლექტის უწყისი

№	დასახელება	ფურცელი
1	ელექტროტექნიკური ნაწილი საერთო მონაცემები	ე-1
2	I და II სართულის ელექტროგანათებისა და ელექტროძალოვანი ქსელები	ე-2
3	საწყობის დენისშემყვანი ელ.ქსელის სქემა,	ე-3
4	საწყობის ელ.გამანაწილებელი ფარი და ძალური ქსელები	ე-4

პირობითი აღნიშვნები ;



ძალური გამანაწილებელი ელ. ფარი.(ძგფ);



ბინის ელ.გამანაწილებელი ფარი. (გფ);

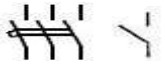

3პ და 1პ ავტომატური ამომრთველი;



დიფერენციალური ავტომატური ამომრთველი;



ჯერის სანათი ა-სანთლების რაო-ბა
ბ-ნათურების სიმძლავრე ვტ-ში;



კედლის სანათი



ჭერის ლუმინესცენტური ნათების სანათები.



შეკიდული ჭერის წერტილოვანი ნათების სანათი;



ორწვერიანი როზეტი მესამე დამიწების კონაქტით;



ამომრთველ/ჩამრთველი ერთპოლუსა;



ამომრთველ/ჩამრთველი ორპოლუსა;

3X4.0მმ²

მაგისტრალური არხი;



ელ.მრიცხველების ფარი



შემაერთებელი კოლოფი-შკ;

განმარტებითი ბარათი

ელექტროტექნიკური პროექტი დამუშავებულია წარმოდგენილი სამშენებლო ნახაზის საფუძველზე, დღეისათვის საქართველოში მოქმედი "ელექტრო დანადგარების მოწყობის წესების „ПУЕ–87" და "საცხოვრებელი და საზოგადოებრივი შენობის ელექტრომოწყობილობების პროექტების ნორმების" ВСНП 59-88 და წესების შესაბამისად.

პროექტით გათვალისწინებულია, ქ.თბილისი, მიხეილ გახოკიძის ქუჩა №24, ს.კ. 01.19.19.004.076 ობიექტის, შიდა ელექტრო მოწყობილობათა მომარაგება ელექტრო ენერგიით.

ელექტრო მომარაგების იმედიანობის მხრივ აღნიშნული ობიექტი განეკუთვნება IIIკატეგორიას, ქსელის ძაბვაა 1"230ვ; 50 ჰც, TN-C-S დამიწების სისტემით. საცხოვრებელი ბინის საანგარიშო ელექტრო დატვირთვა ВСНР 59-88 ცხრილი 5-8-ის მიხედვით მიღებულია 30 კვტ.

საწყობის შენობის მოთხოვნილი სიმძლავრე შეადგენს 30 კვტ-ს. (K=0.85)

ენერგო გამანაწილებელი კომპანია გაუწევს მომსახურებას ობიექტის გარე ელექტრო მომარაგების უზრუნველსაყოფად მოთხოვნილი სიმძლავრით, შენობაში არსებული ელ.მრიცხველების ფარიდან.

საწყობის შენობის ელექტრომომხმარებელი ტექნიკაა:

- საწყობის შენობის ფართების განათება;
- კლიმატ კონტროლის მოწყობილობები;
- გათბობა-ცხელი წყლის სისტემები;
- ვიდეო და აუდიო ტექნიკა;
- კომპიუტერული ტექნიკა;
- ელ. ქურა;
- სარეცხი მანქანა;
- ელ. ჩაიდანი;
- სხვადასხვა მცირე სიმძლავრის საყოფაცხოვრებო ტექნიკა;

პროექტით, საწყობის შენობის ელ. მომხმარებლისთვის მიღებულია ერთფაზა ქსელი, სამგამტარიანი (2X10+1X6.0მმ^2) სადენით (ერთი მუშა ფაზა, ნულოვანი მუშა და ნულოვანი დამცავი) მიერთებული შემყვან 2P-63A ავტომატულ ამომრთველზე.

საწყობის შენობის ელ. ენერგიეს მიღება განაწილებისათვის გათვალისწინებულია შიდა მონტაჟის (კედელში ჩასაყენებელი) ელექტრო გამანაწილებელი ფარი (გფ-1 და გფ-2) IP30 ან ანალოგიური დაცვის კლასის. ელ.ფარი დამიწებას აიღებს თელასის ელ.მრიცხველების ფარიდან.

საწყობის შენობის დატვირთვები იყოფა სართულების მიხედვით, სართულებზე ოთახების მიხედვით, მიერთებულები, გამანაწილებელი ელ.ფარის (გფ- და გფ-2) ერთპოლუსა ავტომატურ ამმორთველზე;

საწყობის შენობის, კორიდორის, საერთო, სასადილო და სამზარეულოს განათება ირთვება ერთ ან ორ რიგად, ერ ან ორპოლუსა ჩ/გ-ით;

საძინებელ ოთახებში ჭერის განათება ირთვება ორ რიგად, ორ პოლუსა ჩ/ამომრთველით შესასვლელი კარებიდან.

პროექტი ითვალისწინებს:

– საწყობის შენობის ფართში, შიდა ძალოვანი გაყვანილობისათვის სპილენძის ძარღვიან, ცეცხლარაგავრცელების სტანდარტის PVC ტიპის იზოლოციან ან ანალოგიური სახის კაბელს.

–შიდა ძალოვანი გაყვანილობისათვის ქსელს 3x4.0მმ^2 კვეთისას ავტომატური ამომრთველიდან ოთახის შემაერთებელ კოლოფამდე და შემაერთებელ კოლოფებს შორის, 3x2.5 მმ^2 კვეთის ქსელს შკ-დან როზეტულ ჩამრთველებამდე, სააბაზანოსა და სველ წერტილებში აუცილებლად დამიწებიან ქსელს;

– განათებისათვის ქსელს 2X1.5 მმ^2 ან 3X1.5 მმ^2 კვეთისას;

– აუცილებლობისას სველ წერტილში სარკესთან ორწვერიან 16A250V" როზეტულ ჩამრთველს, მესამე დამიწების კონტაქტიანს (ჩართულს განმხოლოებელი ტრანსფორმატორით ან

დიფერენციალური ავტ. ამომრთველით), კედლის ვარვარნათურიან სანათს და სანათის ჩამრთველ/ამომრთველს;

– აუცილებლობისას სველ წერტილში 16A250V“ დამიწებიან როზეტულ ჩამრთველს, (ჩართულს განმხოლოებელი ტრანსფორმატორით ან დიფერენციალური ავტ. ამომრთველით) სარეცხი მანქანისათვის;

– აივანზე როზეტულ შტეფსელს, 3X2.5მმ^2 კვეთის სადენით,მიერთებულს გფ-ის 13-16ა ავტ.ამომრთველზე, გათბობა-გაგრილების სისტემისათვის;

– სველ წერტილებში შეკიდული ჭერის წერტილოვანი განათების სანათების არმატურას მაქს. 20 ვტ. ლედ ნათურებისთვის და ელ.გამწოვს(3X1.5 მმ^2 კვეთის სადენით), რომელთა ჩართვა ამორთვა ხდება სველი წერტილის შესასვლელ კარებთან კოლიდორიდან, ორპოლუსა ჩამრთველ/ამომრთველით;

– საერთო, საძილე და სამზარეულო ოთახებში 4-5, 16A250V“ დამიწებიან როზეტულ ჩამრთველს, 3 კვტ-მდე სიმძლავრის დატვირთვის მისაერთებლად ან სხვა მცირე სიმძლავრის საყოფ. ტექნიკისათვის;

– კორიდორებში, ჰოლში ერთ ან ორ ორწვერიან 16A250V“ როზეტულ ჩამრთველებს მტვერსასრუტის ან იატაკის საპრიალებლისთვის;

– საერთო და საძილე ოთახებში. სამზარეულოში. კორიდორებში, სააბაზანოსა და სველ წერტილში საკლემე ხუნდებს სანათების მისაერთებლად;

– როზეტული ჩამრთველების დაყენების სიმაღლეს 80±10სმ, სააბაზანოში და სველ წერტილში 95±10სმ, როზეტული შტეფსელების დაყენების სიმაღლე 40±10სმ, ევრო სტანდარტის შესაბამისად;

უსაფრთხოების ტექნიკის მოთხოვნიდან გამომდინარე:

– სველ წერტილებში მიყვანილია დამცავი დამიწების წრედი, ამიტომ გამოყენებულ სანათებსა და ელ. მოწყობილობებს უნდა გააჩნდეს დაცვის I ან II კლასი მაინც;

– სველ წერტილებში გამოყენებული სანათები და ელ. მოწყობილობები უნდა იყოს 1PX1, 1PX3, ან 1PX5 შესრულების მაინც;

– ელ. ქსელები, რომელთა გაყვანილობა სრულდება შეკიდული ჭერის მიღმა, განიხილებიან როგორც ელ. გაყვანილობები, ამიტომ წვადი მასალისგან დამზადებული შეკიდული ჭერის შემთხვევაში, უნდა გადიოდნენ მეტალის მილებში და კორობებში, ხოლო არაწვადი და ძნელადწვადი მასალისაგან დამზადებული შეკიდული ჭერის შემთხვევაში ვინიპლასტის ან ანალოგიური მასალისაგან დამზადებულ მილებში და კორობებში;

– სველი წერტილებისთვის გამოყენებული დიფერენციალური გამთიშველები უნდა შეესაბამებოდეს IEC 1008 (EN 61008) საერთაშორისო სტანდარტის მოთხოვნებს (220V ცვლად ძაბვაზე 0.03A დენის გაჟონვაზე გათიშვის უნარით). გამოყენებული ავტომატური გამთიშველები უნდა შეესაბამებოდეს IEC 947-2 (EN 60898) საერთაშორისო სტანდარტის მოთხოვნებს, გამორთვის B ან C მახასიათებლით, მოკლე ჩართვის დენის 6 kA გათიშვის უნარით;

– ელ. მოწყობილობების ყველა ლითონის არა დენგამტარი ნაწილი უნდა იყოს დამიწებული;

ძალური ქსელები სრულდება ორმაგი იზოლირებული, სპილენძის ძარღვიანი აბბპ ან ანალოგიური ტიპის სადენებით, ლესულის ქვეშ ფარულად.

ტელევიზორებისთვის გათვალისწინებულია სათითაოდ 75 ომიანი ან ინტერნეტის 5ე კატეგორიის (4X2X0.12) 8 წვერიან კაბელს მიყვანა, კაბელების ტიპები დაზუსტდება სატელევიზიო კომპანიის არჩევის შემდეგ. Wi-Fi-ისათვის ინტერნეტის 5ე კატეგორიის (4X2X0.12) 8 წვერიან კაბელს მიყვანა. ტელევიზორებთან როზეტების საყენების სიმაღლე 150±10სმ,

საწყობის შენობის დახარჯული ელ.ენერგიის აღრიცხვისათვის გათვალისწინებულია ინდივიდუალური ერთფაზა ელ.მრიცხველი, რომლის დადგმის ადგილი დაზუსტდება ადგილზე ენერგო გამანაწილებელი კომპანიის მიერ.

პროექტით გათვალისწინებული ელ.ფარის (გფ -1) მკვებავი (2X10+1X6.0მმ^2) ხაზი, ელ.მრიცხველების ფარიდან სახლის ელ. ფარამდე უნდა მოხვდეს დამოუკიდებელი არხით ან ჯგუფური დამიწებიანი მეტალის არხით;

დენის შემყვანი 2X10+1X6.0 მმ^2 სადენი ნახაზზე დატანილია პირობითად და დაზუსტდება ადგილზე, მონტაჟის დროს.

სამუშაოები შესრულებული უნდა იყოს მოქმედი “ელექტრო დანადგარების მოწყობის წესების ПУЕ–87” და “საცხოვრებელი და საზოგადოებრივი შენობის ელექტრომოწყობილობების პროექტების ნორმების” ВСНП 59-88 და წესების შესაბამისად.

პირველი სართულის გეგმა
მ. 1:200

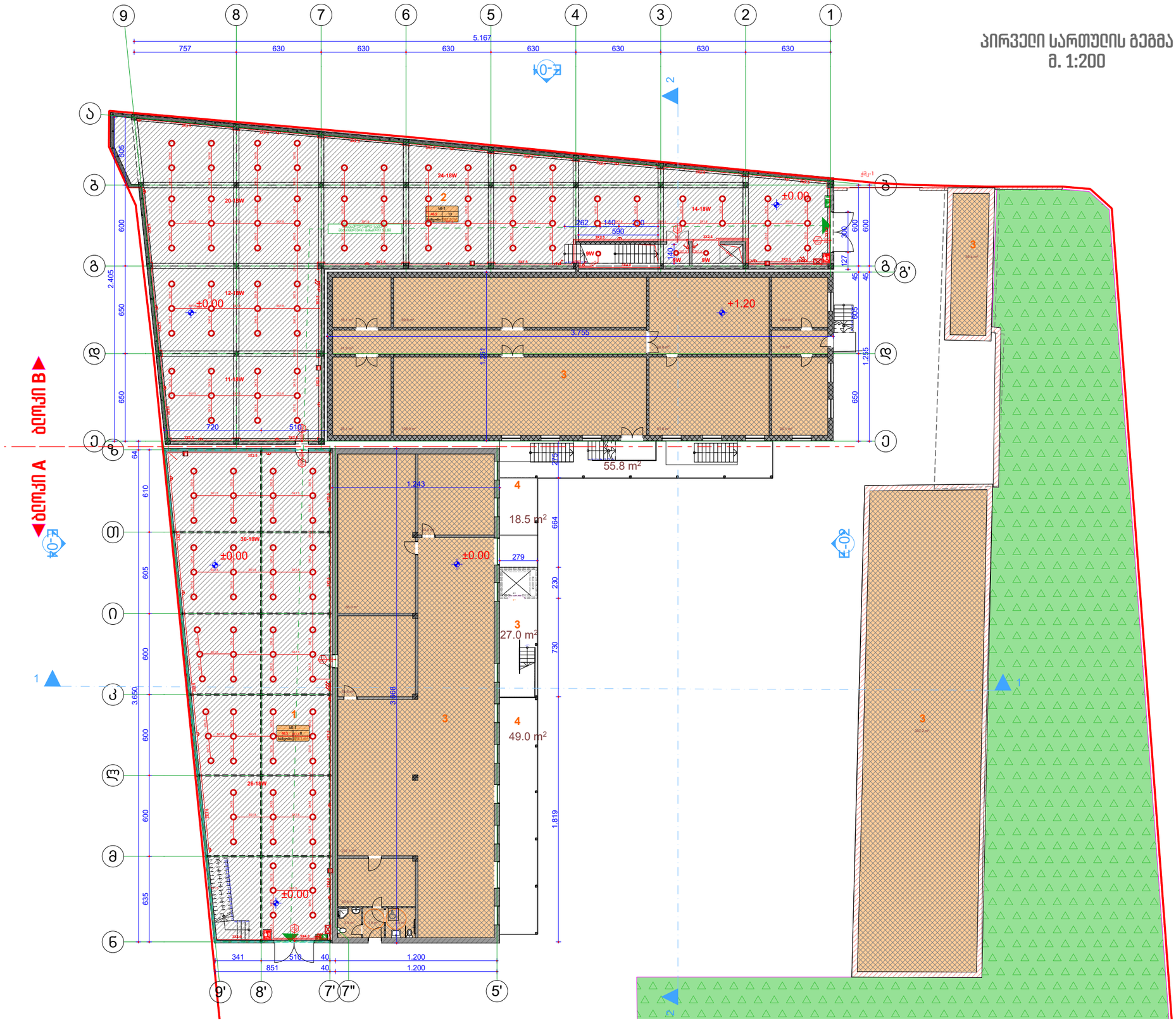

შპს „არქ ქრიატივი“

შენიშვნები:

1. პირობითი ნიშნული ±0.00 შეესაბამება აბსოლუტურ ნიშნულს +487.00
2. ზომები მოცემულია სანტიმეტრებში, ნიშნულები მეტრებში

ექსპლიკაცია:

1. საწყობი	378.1+27.0 =	405.1მ²
2. საწყობი		587.5მ²
3. არსებული საწყობები		1202.2მ²
4. ვერანდები		123.3მ²
საწყობის ფართი		**2194.8მ²**
საზაფხულო ფართი		**123.3მ²**
საერთო ფართი		**2318.1მ²**
კ1 საანგარიშო ფართი		**2486.8მ²**
კ2 საანგარიშო ფართი		**2395.1მ²**

პირობითი აღნიშვნები:

არსებული ნაგებობა

არსებული ნაგებობის კედლები

დამკვეთი: შპს „ჯემი“

თბილისი, მიხეილ გახოკიძის ქ. 24.
ს/ქ 01.19.19.004.076
საწყობის მიშენება-დაშენება
შეთანხმებული პროექტის ცვლილება

დირექტორი		ო. ხუხაშვილი
პრ. ავტორი		ო. ხუხაშვილი
		ქ. ხუხაშვილი
		ზ. ტურაბელიძე
შესრულა		ე. გოგავა

პირველი სართულის გეგმა

მასშტაბი	სტადია	ფურცელი	ფურცლები
1:200			

თბილისი 2022

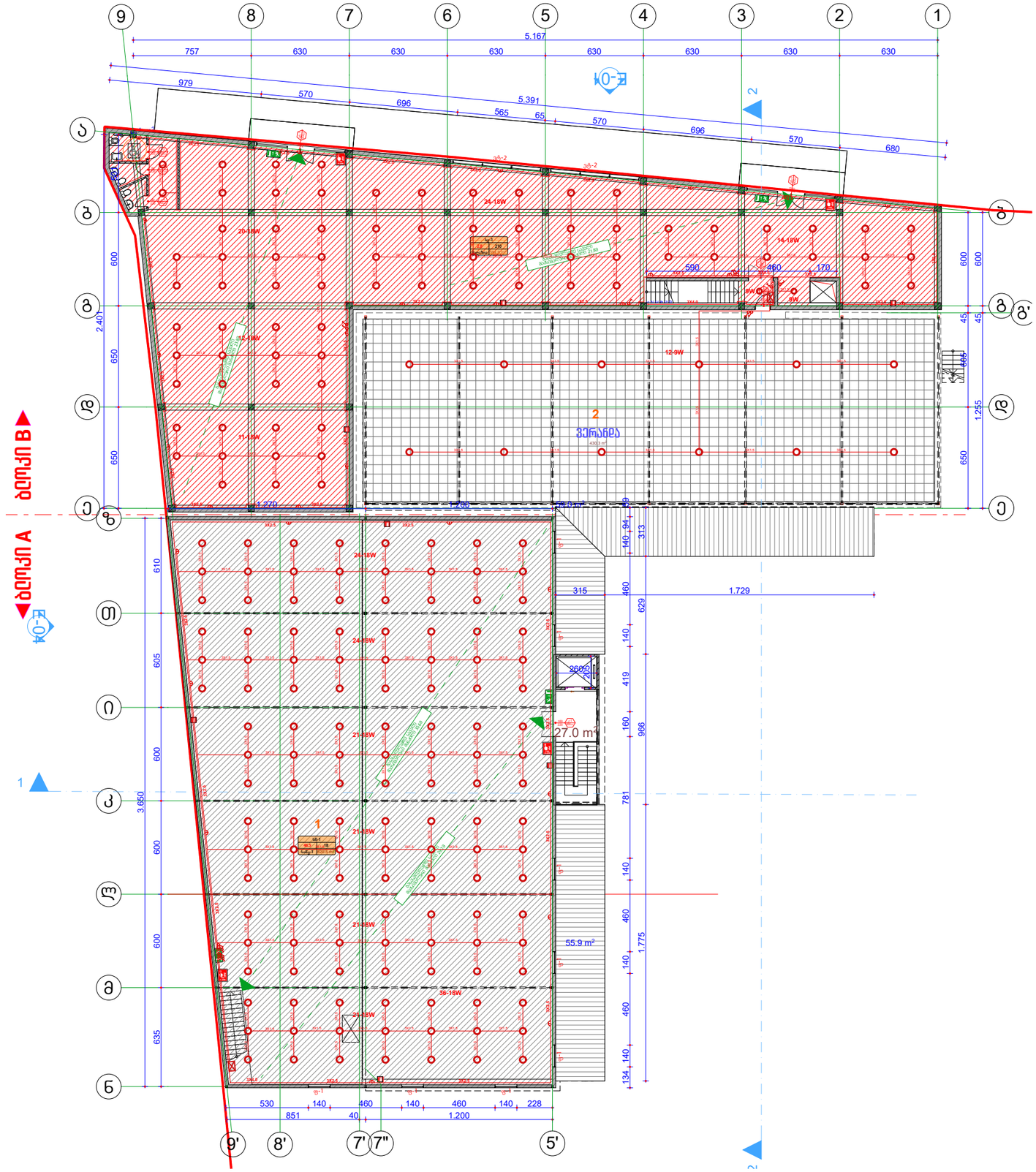

მეორე სართულის გეგმა
მ. 1:200

შპს „არქ ქრიატივი“

შენიშვნები:

1. პირობითი ნიშნული ±0.00 შეესაბამება აბსოლუტურ ნიშნულს +487.00
2. ზომები მოცემულია სანტიმეტრებში, ნიშნულები მეტრებში

ექსპლიკაცია:

1. საწყობი	820.5მ²
2. მაღაზია	584.8მ²
3. ვერანდა	430.3მ²
საწყობის ფართი	**820.5მ²**
კომერციული ფართი	**584.8მ²**
საზაფხულო ფართი	**430.3მ²**
საერთო ფართი	**1835.6მ²**
კ2საანგარიშო ფართი	**1664.3მ²**

პირობითი აღნიშვნები:

დამკვეთი: შპს „ჯემი“

თბილისი, მიხეილ გახოკიძის ქ. 24.
ს/ქ 01.19.19.004.076
სანყობის მიშენება-დაშენება
შემოანხმებული პროექტის ცვლილება

დირექტორი		ო. ხუხაშვილი
პრ. ავტორი		ო. ხუხაშვილი
		ქ. ხუხაშვილი
		ზ. ტურაბელიძე
შეასრულა		ე. გოგავა

მეორე სართულის გეგმა

მასშტაბი	სტადია	ფურცელი	ფურცლები
1:200			

თბილისი 2022

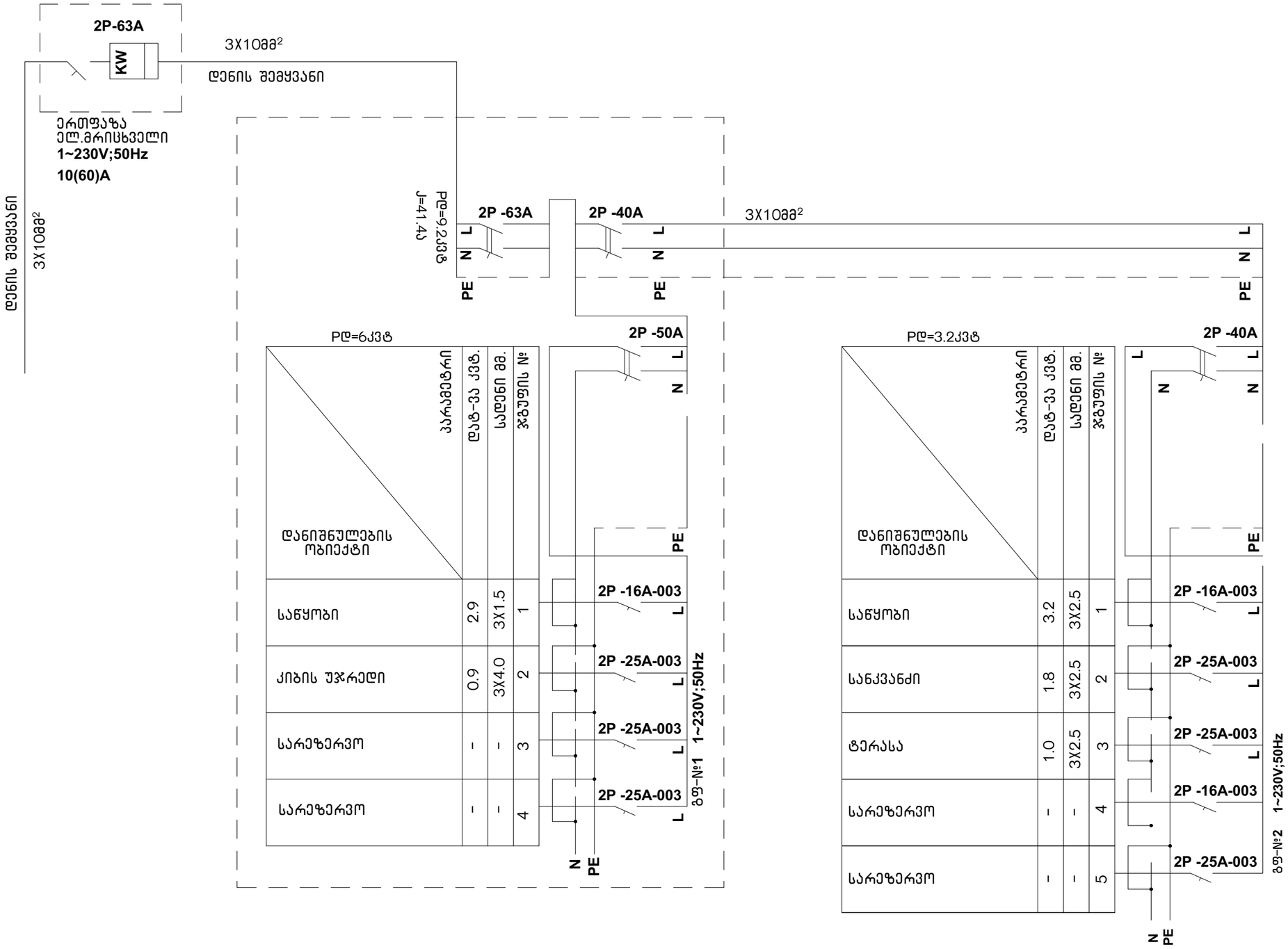

შპს „არქ ქრიატივ“

შენიშვნები:

ექსპლიკაცია:

პირობითი აღნიშვნები:

დამკვეთი: შპს „ჯემი“

თბილისი, მიხეილ გახოკიძის ქ. 24.
ს/ქ 01.19.19.004.076
საწყობის მიშენება-დაშენება
შეთანხმებული პროექტის ცვლილება

დირექტორი		ო. ხუხაშვილი
პრ. ავტორი		ო. ხუხაშვილი
		ქ. ხუხაშვილი
		ზ. ტურაბელიძე
შეასრულა		ე. გოგავა

მასშტაბი	სტადია	ფურცელი	ფურცლები

თბილისი 2022

ქალაქ თბილისის მუნიციპალიტეტის
მერიის
მუნიციპალური ინსპექცია

№ 4-1/ი233-22

"28" 02 2022 წ.

დადგენილება №001807
სამშენებლო სამართალდარღვევის
საქმეზე

28.02.2022წ. ქ. თბილისი, ჟ.შარტავას ქუჩა №7

მე, მუნიციპალური ინსპექციის უფროსის მოადგილემ მამუკა ჯაყელმა განვიხილე 2021 წლის 7 დეკემბრის №001807 მითითება და 2021 წლის 28 დეკემბრის №001807 შემოწმების აქტი შედგენილი შ.პ.ს. "ჯემი"-ს (ს/ნ 431166784; მის: ქალაქი თელავი, ს. ყარაჯალა) მიმართ, საქართველოს კანონის „საქართველოს სივრცის დაგეგმარების, არქიტექტურული და სამშენებლო საქმიანობის კოდექსი"-ს 131-ე მუხლის პირველი ნაწილის "გ" ქვეპუნქტით გათვალისწინებულ სამშენებლო სამართალდარღვევაზე და **გამოვარკვიე:**

ქალაქ თბილისში, გახოკიძის ქუჩა №24-ის მიმდებარედ / ქალაქ თბილისში, გახოკიძის ქუჩა №24, №01.19.19.004.076 საკადასტრო კოდით რეგისტრირებულ მიწის ნაკვეთზე, შ.პ.ს. "ჯემი"-ს მიერ, შესაბამისი სანებართვო დოკუმენტაციის გარეშე განხორციელებულია არაკონსტრუქციო სამუშაოები, კერძოდ, ლიტ. "ა" შენობის ფასადებზე ნაწილობრივ გაუქმებულია ფანჯრები, ერთ-ერთ ფასადზე მოწყობილია გამწოვი მილი, ფანჯრის ნაცვლად მოწყობილია კარი, მიშენებულია მსუბუქი კონსტრუქციის ბაქანი, სათავსო და საჰრდილობელი, ფასადზე მიშენებულია ბაქანი და საფეხურები, დამატებით მოწყობილია ფანჯარა, სახურაზე მოწყობილია ლითონის ფერმები. ლიტ. "ბ"-ზე, ერთ-ერთ ფასადზე მიშენებულია კაპიტალური სათავსო, ფასადებზე ნაწილობრივ გაუქმებულია ფანჯრები და ერთი კარი. ერთ-ერთი ფანჯრის ნაცვლად მოწყობილია კარი, ერთ-ერთ ფასადზე განხორციელებულია კაპიტალური და ლითონის კონსტრუქციის მიშენება, სახურავზე მოწყობილია კაპიტალური კედლები, ლითონის კონსტრუქციები და ფერმები. ლიტ. "გ"-ზე განხორციელებულია კაპიტალური და მსუბუქი კონსტრუქციის მიშენებები. ფასადზე ნაწილობრივ გაუქმებულია ფანჯრები. ლიტ. "დ"-ზე შემცირებულია შენობის გაბარიტები.

მუნიციპალური ინსპექციის სპეციალისტის მიერ, 2021 წლის 7 დეკემბერს საქართველოს კანონის „საქართველოს სივრცის დაგეგმარების, არქიტექტურული და სამშენებლო საქმიანობის კოდექსი"-ს 123-ე მუხლის 1-ლი ნაწილის შესაბამისად შედგენილი №001807 მითითებით, სამშენებლო

ქ. თბილისი 0160, ჟ. შარტავას ქუჩა №7, ტელ.: (+995 32) 2 378 501, 2 378 396

სამართალდამრღვევს განესაზღვრა 20 (ოცი) კალენდარული დღის ვადა და დაევალა შესაბამისი სანებართვო დოკუმენტაციის წარმოდგენა ან უსაფრთხოების წესების დაცვით განხორციელებული სამშენებლო სამუშაოების საინვენტარიზაციო გეგმასთან შესაბამისობაში მოყვანა.

საქართველოს კანონის „საქართველოს სივრცის დაგეგმარების, არქიტექტურული და სამშენებლო საქმიანობის კოდექსი"-ს 124-ე მუხლის მე-3 ნაწილის შესაბამისად, მუნიციპალური ინსპექციის სპეციალისტის მიერ 2021 წლის 28 დეკემბერს შედგენილ იქნა №001807 შემოწმების აქტი, რომლითაც დაფიქსირდა მითითებით გათვალისწინებული მოთხოვნების შეუსრულებლობა.

2022 წლის 8 თებერვალს მოცემულ საქმესთან დაკავშირებით გაიმართა ზეპირი განხილვის სხდომა. სხდომის შესახებ მხარეს ეცნობა სათანადო წესით. სხდომაზე გამოცხადდა შ.პ.ს. "ჯემი"-ს დირექტორი მოქ. ჯავანდარ მამედოვი რომელმაც დაადასტურა მითითების და შემოწმების აქტის ჩაბარება და განაცხადა, რომ სამართალდარღვევა ჩადენილია არქიტექტორის ბრალეულობით, რასთან დაკავშირებითაც, დღეის მდგომარეობით, მიმდინარეობა დავა სასამართლოში.

მუნიციპალური ინსპექციის სპეციალისტის 2022 წლის 28 თებერვლის მოხსენებითი ბარათით ირკვევა, რომ ობიექტი გადამოწმებულ იქნა განმეორებით. შემოწმების შედეგად დაფიქსირდა, რომ შ.პ.ს. "ჯემი"-ს მიერ ნაწილობრივ შესრულდა მითითებით გათვალისწინებული მოთხოვნები, კერძოდ, ლიტ. "ა" შენობის სახურავზე მოწყობილი ლითონის ფერმები დემონტირებულია, ლიტ. "გ" შენობის ფასადზე განხორციელებული ლითონის კონსტრუქციის მიშენება ნაწილობრივ დემონტირებულია, სახურავზე მოწყობილი ლითონის კონსტრუქციები და ლითონის ფერმები, ასევე, დემონტირებულია, ხოლო მითითებაში აღნიშნული სხვა დარღვევები არ არის აღმოფხვრილი. საქმეშია, ობიექტის ამსახველი ფოტომასალა.

ზემოაღნიშნულიდან გამომდინარე, შ.პ.ს. "ჯემი"-ს მიერ ჩადენილია საქართველოს კანონის „საქართველოს სივრცის დაგეგმარების, არქიტექტურული და სამშენებლო საქმიანობის კოდექსი"-ს 131-ე მუხლის პირველი ნაწილის "გ" ქვეპუნქტით გათვალისწინებული დარღვევა, კერძოდ, ქალაქ თბილისში, გახოკიძის ქუჩა №24-ის მიმდებარედ, ქალაქ თბილისში, გახოკიძის ქუჩა №24, №01.19.19.004.076 საკადასტრო კოდით რეგისტრირებულ მიწის ნაკვეთზე, შესაბამისი სანებართვო დოკუმენტაციის გარეშე განხორციელებულია სარეკონსტრუქციო სამუშაოები, კერძოდ, ლიტ. "ა" შენობის ფასადებზე ნაწილობრივ გაუქმებულია ფანჯრები, ერთ-ერთ ფასადზე მოწყობილია გამწოვი მილი, ფანჯრის ნაცვლად მოწყობილია კარი, მიშენებულია მსუბუქი კონსტრუქციის ბაქანი, სათავსო და საჩრდილობელი, ფასადზე მიშენებულია ბაქანი და საფეხურები, დამატებით მოწყობილია ფანჯარა. ლიტ. "ბ" შენობის ერთ-ერთ ფასადზე მიშენებულია კაპიტალური სათავსო, ფასადებზე ნაწილობრივ გაუქმებულია ფანჯრები და ერთი კარი. ერთ-ერთი ფანჯრის ნაცვლად მოწყობილია კარი, ერთ-ერთ ფასადზე განხორციელებულია კაპიტალური და ლითონის კონსტრუქციის მიშენება, სახურავზე მოწყობილია კაპიტალური კედლები. ლიტ. "გ"-ზე განხორციელებულია კაპიტალური და მსუბუქი კონსტრუქციის მიშენებები. ფასადზე ნაწილობრივ გაუქმებულია ფანჯრები. ლიტ. "დ"-ზე შემცირებულია შენობის გაბარიტები.

ვიხელმძღვანელე რა, საქართველოს ზოგადი ადმინისტრაციული კოდექსის IV თავით, საქართველოს მთავრობის 2019 წლის 31 მაისის №255 დადგენილებით „მშენებლობის ნებართვის გაცემისა და შენობა-ნაგებობის ექსპლუატაციაში მიღების წესის და პირობების შესახებ", საქართველოს

კანონის „საქართველოს სივრცის დაგეგმარების, არქიტექტურული და სამშენებლო საქმიანობის კოდექსი"-ს 122-ე მუხლით, 125-ე მუხლის მე-4 ნაწილით, 126-ე მუხლით, 127-ე მუხლის მე-2 ნაწილის „გ" ქვეპუნქტით და ამავე მუხლის მე-3 ნაწილით, 128-ე მუხლის მე-3 ნაწილით და 131-ე მუხლის პირველი ნაწილის "გ" ქვეპუნქტით და

დავადგინე:

1. შ.პ.ს. "ჯემი" დაჯარიმდეს 20 000 (ოცი ათასი) ლარით, ქალაქ თბილისში, გახოკიძის ქუჩა №24-ის მიმდებარედ / ქალაქ თბილისში, გახოკიძის ქუჩა №24, №01.19.19.004.076 საკადასტრო კოდით რეგისტრირებულ მიწის ნაკვეთზე, შესაბამისი სანებართვო დოკუმენტაციის გარეშე სარეკონსტრუქციო სამუშაოების განხორციელებისთვის (ლიტ. "ა" შენობის ფასადებზე ნაწილობრივ გაუქმებულია ფანჯრები, ერთ-ერთ ფასადზე მოწყობილია გამწოვი მილი, ფანჯრის ნაცვლად მოწყობილია კარი, მიშენებულია მსუბუქი კონსტრუქციის ბაქანი, სათავსო და საჩრდილობელი, ფასადზე მიშენებულია ბაქანი და საფეხურები, დამატებით მოწყობილია ფანჯარა. ლიტ. "ბ"-ზე, ერთ-ერთ ფასადზე მიშენებულია კაპიტალური სათავსო, ფასადებზე ნაწილობრივ გაუქმებულია ფანჯრები და ერთი კარი. ერთ-ერთი ფანჯრის ნაცვლად მოწყობილია კარი, ერთ-ერთ ფასადზე განხორციელებულია კაპიტალური და ლითონის კონსტრუქციის მიშენება, სახურავზე მოწყობილია კაპიტალური კედლები. ლიტ. "გ"-ზე განხორციელებულია კაპიტალური და მსუბუქი კონსტრუქციის მიშენებები. ფასადზე ნაწილობრივ გაუქმებულია ფანჯრები. ლიტ. "დ"-ზე შემცირებულია შენობის გაბარიტები);

2. ქალაქ თბილისში, გახოკიძის ქუჩა №24-ის მიმდებარედ / ქალაქ თბილისში, გახოკიძის ქუჩა №24, №01.19.19.004.076 საკადასტრო კოდით რეგისტრირებული მიწის ნაკვეთის მესაკუთრეს დაევალოს, შესაბამისი სანებართვო დოკუმენტაციის გარეშე რეკონსტრუირებული ობიექტის საინვენტარიზაციო გეგმასთან შესაბამისობაში მოყვანა (ლიტ. "ა" შენობის ფასადებზე ნაწილობრივ გაუქმებულია ფანჯრები, ერთ-ერთ ფასადზე მოწყობილია გამწოვი მილი, ფანჯრის ნაცვლად მოწყობილია კარი, მიშენებულია მსუბუქი კონსტრუქციის ბაქანი, სათავსო და საჩრდილობელი, ფასადზე მიშენებულია ბაქანი და საფეხურები, დამატებით მოწყობილია ფანჯარა. ლიტ. "ბ"-ზე, ერთ-ერთ ფასადზე მიშენებულია კაპიტალური სათავსო, ფასადებზე ნაწილობრივ გაუქმებულია ფანჯრები და ერთი კარი. ერთ-ერთი ფანჯრის ნაცვლად მოწყობილია კარი, ერთ-ერთ ფასადზე განხორციელებულია კაპიტალური და ლითონის კონსტრუქციის მიშენება, სახურავზე მოწყობილია კაპიტალური კედლები. ლიტ. "გ"-ზე განხორციელებულია კაპიტალური და მსუბუქი კონსტრუქციის მიშენებები. ფასადზე ნაწილობრივ გაუქმებულია ფანჯრები. ლიტ. "დ"-ზე შემცირებულია შენობის გაბარიტები);

3. შ.პ.ს. "ჯემი"-ს დაევალოს, საქართველოს კანონის „საქართველოს სივრცის დაგეგმარების, არქიტექტურული და სამშენებლო საქმიანობის

კოდექსი"-ს 126-ე მუხლის 1-ლი ნაწილის შესაბამისად, სამშენებლო სამართალდარღვევისათვის დაკისრებული ჯარიმა გადაიხადოს სამშენებლო სამართალდარღვევის დაჯარიმების შესახებ დადგენილების ჩაბარებიდან 30 კალენდარული დღის ვადაში:

საჯარიმო თანხა ჩაირიცხოს შემდეგ ანგარიშზე - **მიმღების დასახელება:** ერთიანი ანგარიში არასაგადასახადო, **მიმღების ბანკი:** სახელმწიფო ხაზინა, **ბანკის კოდი: TRESGE22, საბიუჯეტო შემოსავლის სახაზინო კოდი: 300773263, გადახდის დანიშნულება:** დადგენილების ნომერი სამშენებლო სამართალდარღვევის საქმეზე;

4. საჯარიმო თანხის ნებაყოფლობით გადახდის შემთხვევაში, **შ.პ.ს. "ჯემი"-ს** დაევალოს, შესაბამისი გადახდის ქვითრის წარმოდგენა;

5. სამშენებლო სამართალდამრღვევს განემარტოს, რომ საქართველოს კანონის „საქართველოს სივრცის დაგეგმარების, არქიტექტურული და სამშენებლო საქმიანობის კოდექსი"-ს 126-ე მუხლის მე-2 ნაწილის შესაბამისად, ჯარიმის დადგენილ ვადაში გადაუხდელობის შემთხვევაში (დადგენილების ჩაბარებიდან 30 კალენდარული დღის ვადაში გადაუხდელობის შემთხვევაში), სამშენებლო სამართალდამრღვევს დაერიცხება საურავი სამშენებლო სამართალდამრღვევის დაჯარიმების შესახებ დადგენილებით განსაზღვრული საჯარიმო თანხის ოდენობით;

6. სამშენებლო სამართალდამრღვევს განემარტოს, რომ საქართველოს კანონის „საქართველოს სივრცის დაგეგმარების, არქიტექტურული და სამშენებლო საქმიანობის კოდექსი"-ს 126-ე მუხლის მე-3 ნაწილის შესაბამისად, ჯარიმის დაკისრების საფუძვლების აღმოუფხვრელობის შემთხვევაში, მისი დაკისრებიდან ყოველი 3 თვის შემდეგ სამშენებლო სამართალდამრღვევი ჯარიმდება თავდაპირველად დაკისრებული ჯარიმით გათვალისწინებული საჯარიმო თანხის სამმაგი ოდენობით, რომელიც მას შეიძლება დაეკისროს არაუმეტეს სამჯერ;

7. დადგენილება შეიძლება გასაჩივრდეს, მისი გაცნობიდან 15 კალენდარული დღის ვადაში საქართველოს კანონმდებლობით დადგენილი წესით ქ. თბილისის მუნიციპალიტეტის მერიაში (მის: ქ. თბილისი, უ. შარტავას ქ. №7).

მუნიციპალური ინსპექციის უფროსის მოადგილე მამუკა ჯაყელი

საგადახდო დავალება
Payment Order

5173951311

GEL

ლიბერთი ბანკი ყველგან და ყველასთვის

თარიღი / Date 10/06/2022

გადამხდელი / Sender

შპს ჯემი, 431166784, GE

რეფერენსი / Ref. num

გადამხდელის ანგარიში / Sender's account

GE63LB0111137950928000

თანხა / Amount

20,000.00 GEL

გადამხდელის ბანკი / Sender's bank

ბანკის კოდი / Bank code

სს"ლიბერთი ბანკი"

LBRTGE22

ინფორმაცია პირზე, რომლის მაგივრადაც სრულდება გადახდა
Information on a person on behalf of whom the payment is made

თანხა სიტყვიერად
Amount in words

დასახელება/Name

შპს ჯემი

ოცი ათასი ლარი / Twenty thousand Lari

საიდენტიფიკაციო კოდი / Sender's tax code

431166784

ბანკში საგადახდო დავალების მიღების/ წარდგენის თარიღი/Document submission/receiving date

10/06/2022

მიმღები / Receiver

ერთიანი საბიუჯეტო ანგარიში

მიმღების ანგარიში/სახაზინო კოდი Receiver's acc/Treasury code

300773263

მიმღების ბანკი / ხაზინა Receiver's bank / Treasury

ბანკის კოდი / Bank code

ფინანსთა სამინისტროს სახაზინო სამსახური

TRESGE22

ბანკის ხელმოწერა
Bank signature

გადახდის დანიშნულება / Operation details

დადგენილება #001807 შემოსავალი სანქციებიდან (ჯარიმები და საურავები) არქიტექტურულ-სამშენებლო საქმიან

დამატებითი ინფორმაცია / Additional information

ბ.ა./Stamp

LIBERTY

გადამხდელის ხელმოწერა
Sender's signature

დოკუმენტზე ხელმოწერით ვადასტურებ, რომ ა) სრულად გავეცანი და ვეთანხმები სს „ლიბერთი ბანკის“ მომსახურების პირობებს, რომელიც განთავსებულია ბანკის ვებ-გვერდზე www.libertybank.ge; ბ) მომსახურების მიზნით, ბანკი უფლებამოსილია განახორციელოს ჩემი პერსონალური მონაცემების დამუშავება (მათ შორის, ინფორმაციის მესამე პირებისათვის გადაცემას ან/და მათგან ინფორმაციის გამოთხოვა); გ) თანახმა ვარ, ბანკმა კანონმდებლობით დადგენილი წესით, მრავალჯერადად და საჭირო მოცულობით, მიიღოს სსიპ სახელმწიფო სერვისების განვითარების სააგენტოს ელექტრონული ბაზიდან, ბანკისათვის აუცილებელი, ჩემი პერსონალური მონაცემები.