ჭრილები

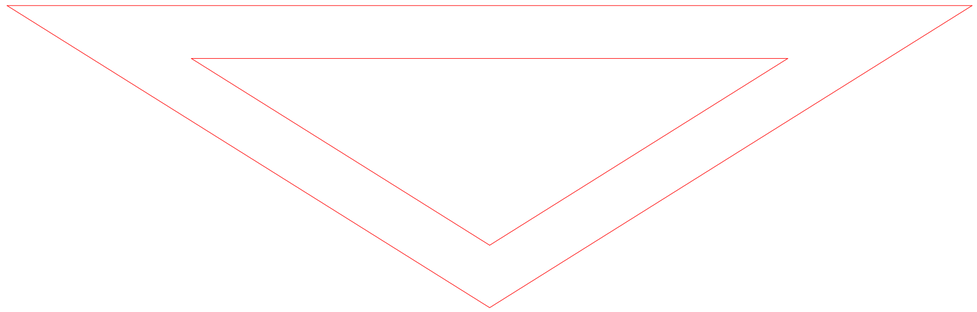

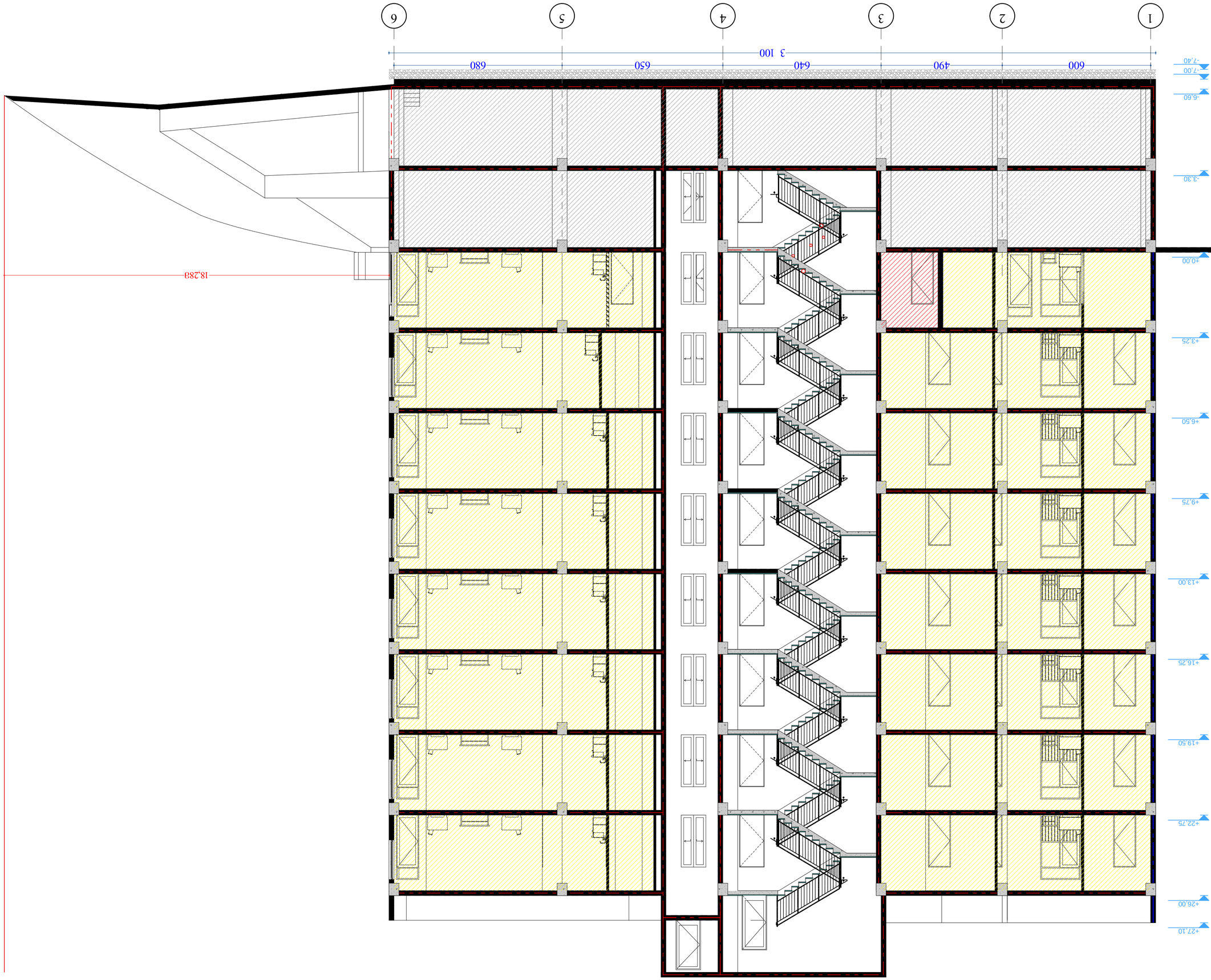

ფასადის ელემენტების ფერადოვანი გადაწყვეტა

ფერთონი	
ღია	RAL 9
ღია ნაცრისფერი	RAL 7042
ნაცრისფერი	RAL 7012
მუქი ნაცრისფერი	RAL 7016
ანთრაციტი	RAL 7016

პარკირების ადგილის ზომები

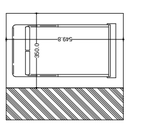

პარკირების ადგილის ზომები

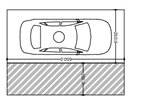

პროექტის დასახელება	ქ. თბილისში, ა/კ 3-ის მიმდებარედ, ნაკვეთი №1-ში, მრავალბინიანი საცხოვრებელი კორპუსის მშენებლობა
ობიექტის მისამართი	ქ. თბილისი, ა/კ 3-ის მიმდებარედ, ნაკვეთი №1
სამუშაოების სტადია	პროექტი
ნახაზის დასახელება	ფასადი 1-1
ნახაზის მასშტაბი	1:100
ფურცლის ნომერი	17
ფურცლების რაოდენობა	3-ის ფურცელი №2
ავტორი	ა. ბერიძე
ხელმძღვანელი	ნ. ჯაფარიძე
კონტროლიორი	ნ. ჯაფარიძე
დირექტორი	ნ. ჯაფარიძე
	2022 წ. მარტი

შენიშვნა:

ფილიალის ადგილობრივ პირობებთან დაკავშირებული ცვლილებები ან დამატებები შეიტანება მხოლოდ ნებართვის გაცემის შემდეგ.

ნებართვის გაცემის შემდეგ ცვლილებების შეტანა დაუშვებელია.

ფასადის ელემენტების ფერადოვანი გადაწყვეტა

ფერთონი	
ღია	RAL 9
ღია ნაცრისფერი	RAL 7042
ნაცრისფერი	RAL 7012
მუქი ნაცრისფერი	RAL 7016
ანთრაციტი	RAL 7016

პარკირების ადგილის ზომები

პარკირების ადგილის ზომები

პროექტის დასახელება	ქ. თბილისში, ა/კ 3-ის მიმდებარედ, ნაკვეთი №1-ში, მრავალბინიანი საცხოვრებელი კორპუსის მშენებლობა
ობიექტის მისამართი	ქ. თბილისი, ა/კ 3-ის მიმდებარედ, ნაკვეთი №1
სამუშაოების სტადია	პროექტი
ნახაზის დასახელება	ფასადი 1-1
ნახაზის მასშტაბი	1:100
ფურცლის ნომერი	17
ფურცლების რაოდენობა	3-ის ფურცელი №2
ავტორი	ა. ბერიძე
ხელმძღვანელი	ნ. ჯაფარიძე
კონტროლიორი	ნ. ჯაფარიძე
დირექტორი	ნ. ჯაფარიძე
	2022 წ. მარტი

შენიშვნა:

ფილიალის ადგილობრივ პირობებთან დაკავშირებული ცვლილებები ან დამატებები შეიტანება მხოლოდ ნებართვის გაცემის შემდეგ.

ნებართვის გაცემის შემდეგ ცვლილებების შეტანა დაუშვებელია.

ა(ა)იპ „არქიტექტორთა ასოციაცია საქართველო“
ა. ბერიძე
ნ. ჯაფარიძე
ნ. ჯაფარიძე

ფასადის ელემენტების ფერადოვანი გადაწყვეტა

ფერთონი	
ღია	RAL 9
ღია ნაცრისფერი	RAL 7042
ნაცრისფერი	RAL 7012
მუქი ნაცრისფერი	RAL 7016
ანთრაციტი	RAL 7016

პარკირების ადგილის ზომები

პარკირების ადგილის ზომები

პროექტის დასახელება	ქ. თბილისში, ა/კ 3-ის მიმდებარედ, ნაკვეთი №1-ში, მრავალბინიანი საცხოვრებელი კორპუსის მშენებლობა
ობიექტის მისამართი	ქ. თბილისი, ა/კ 3-ის მიმდებარედ, ნაკვეთი №1
სამუშაოების სტადია	პროექტი
ნახაზის დასახელება	ფასადი 1-1
ნახაზის მასშტაბი	1:100
ფურცლის ნომერი	17
ფურცლების რაოდენობა	3-ის ფურცელი №2
ავტორი	ა. ბერიძე
ხელმძღვანელი	ნ. ჯაფარიძე
კონტროლიორი	ნ. ჯაფარიძე
დირექტორი	ნ. ჯაფარიძე
	2022 წ. მარტი

შენიშვნა:

ფილიალის ადგილობრივ პირობებთან დაკავშირებული ცვლილებები ან დამატებები შეიტანება მხოლოდ ნებართვის გაცემის შემდეგ.

ნებართვის გაცემის შემდეგ ცვლილებების შეტანა დაუშვებელია.

ა(ა)იპ „არქიტექტორთა ასოციაცია საქართველო“
ა. ბერიძე
ნ. ჯაფარიძე
ნ. ჯაფარიძე

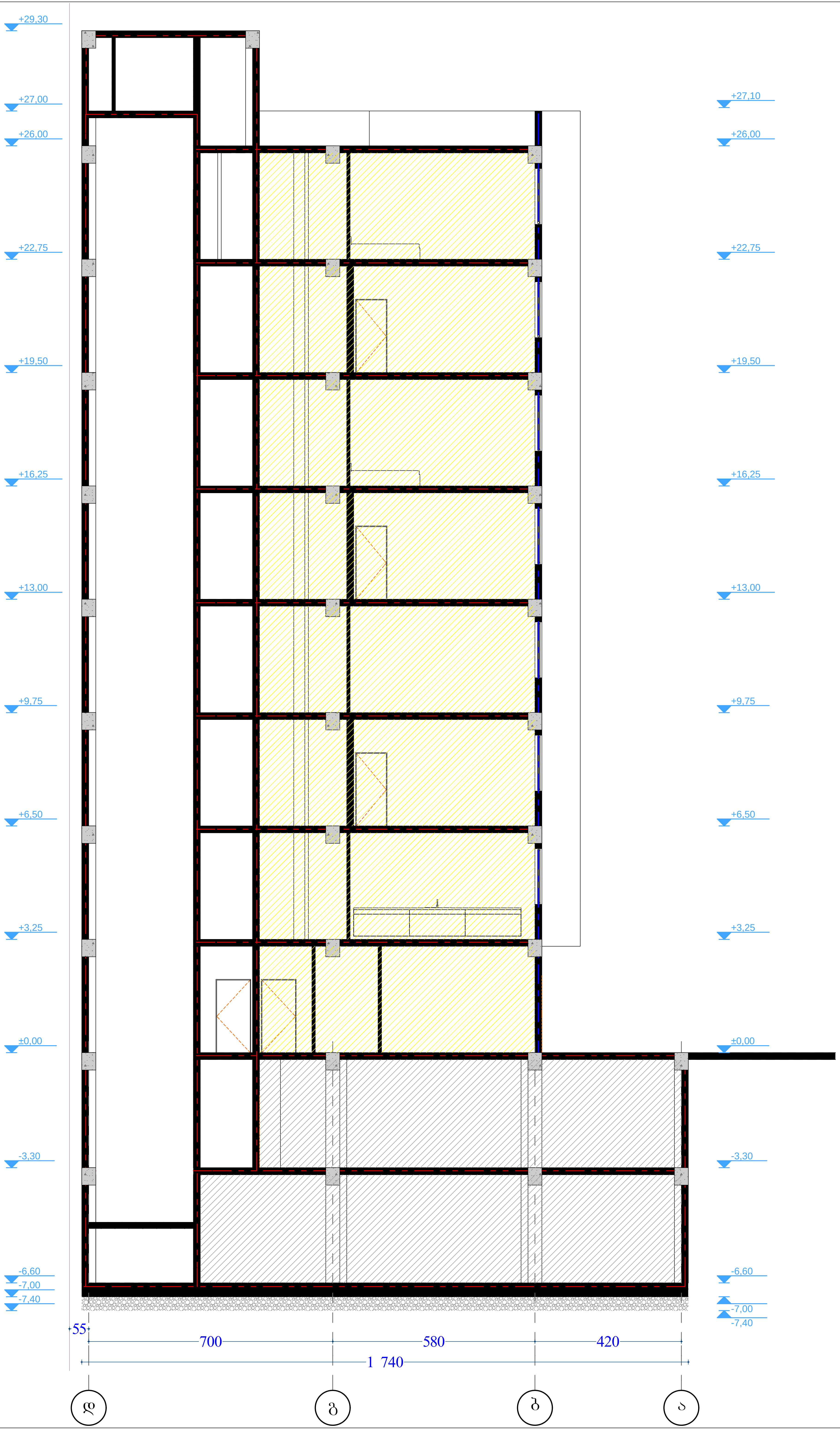

ჭრილი 2-2
მაშტაბი. 1:100
ბლოკი 17

ფორმატი ა-2

პროექტის სახელწოდება

მრავალბინიანი საცხოვრებელი სახლი
ბლოკი 17

მისამართი

ქ. თბილისში ვარკეთილი 2-სა და ვაზისუბნის საცხოვრებელ რაიონს შორის არსებული მიწის ნაკვეთი

პროექტის ავტორი
არქიტექტორი

ანა კაჭკაჭიშვილი

პროექტის არქიტექტურული ნაწილი შემოწმებულია არქიტექტორი: ნიკოლოზ დონაძის მიერ.

შენიშვნა:

ნახაზი მომზადებულია მისაწვდომობის ეროვნული სტანდარტების მიხედვით

ზომები მოცემულია სანტიმეტრებში

1. იატაკის ზედაპირები მოეწყობა ისე, რომ იქნება მდგრადი, მყარი და არასრიალა.
2. განათების სამართავები ელექტრო, გამანაწილებლები ელექტრო ჩამრთველები და დენსართები, ტემპერატურის მარეგულირებლები, მოწყობილობების სამართავები წყალსადენი სისტემის მოწყობილობების მარეგულირებლები და დამცავი და ორმხრივი საკომუნიკაციო სისტემების სამართავებია მოეწყობა სტანდარტის 309-ე ქვეთავის შესაბამისად".

თბილისი 2022 წ.

შენიშვნები:

იატაკის ზედაპირი იქნება ბეტონის ან მსგავსი არაწვადი მასალის, რომელსაც არ ექნება შეწოვის უნარი

გასასვლელამდე სავალი მანძილი

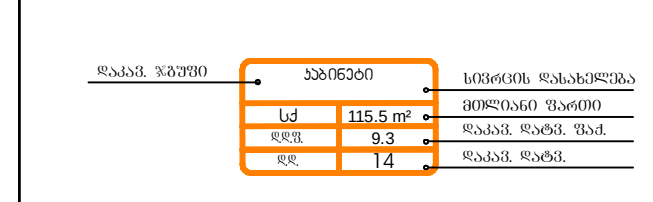

მისაწვდომი მსუბუქი ავტომობილის პარკინგი

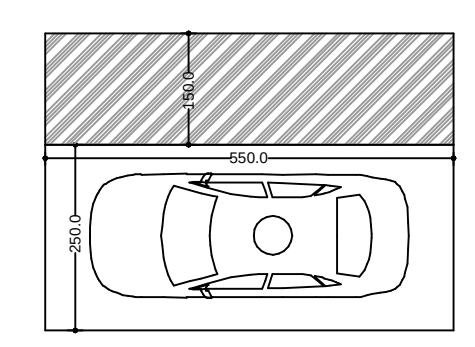

მისაწვდომი მიკროავტობუსის პარკინგი

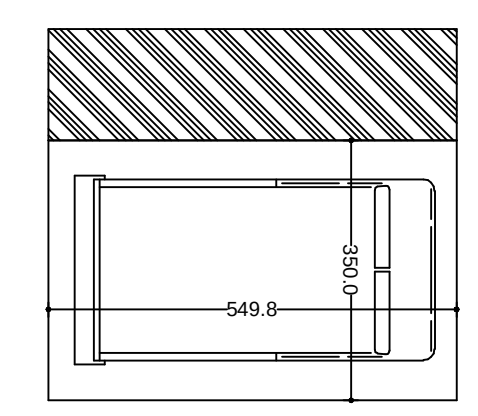

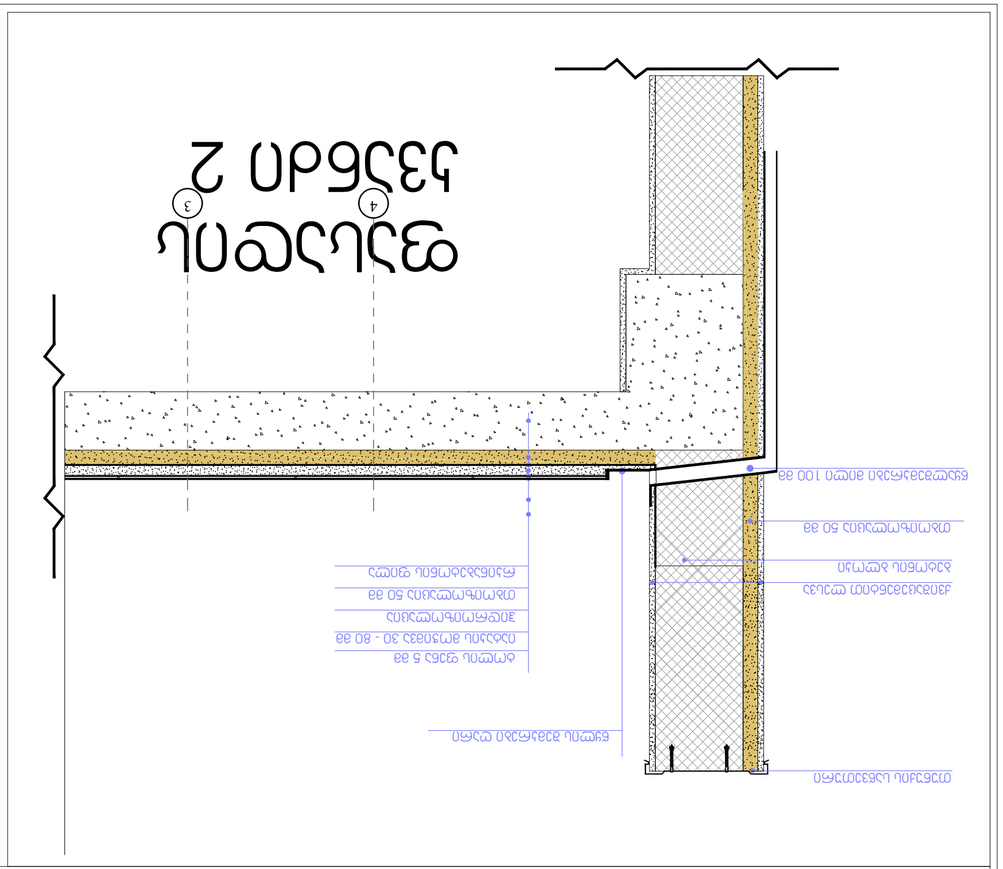

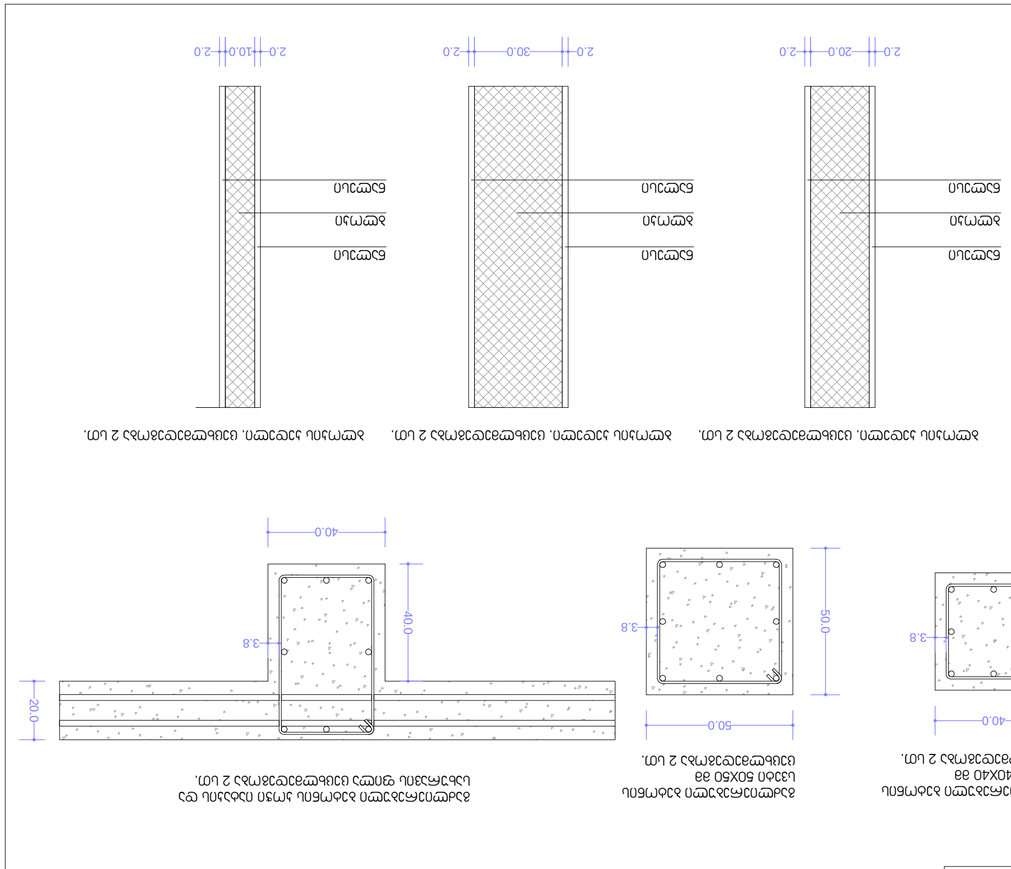

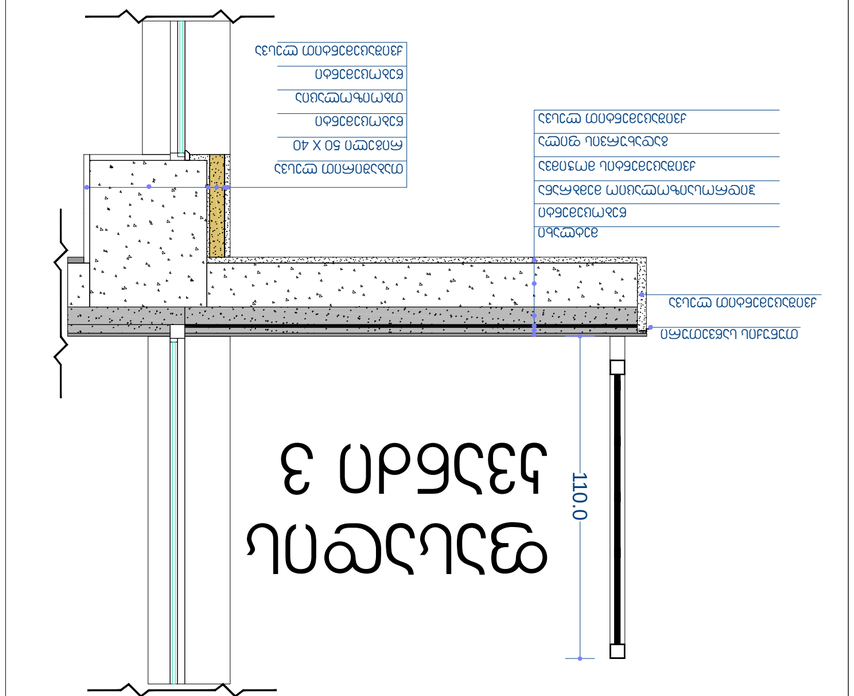

ფასადის ალპური ქვიშაქვის ფილების ტიპები

ფასადი 1
ფასადი 2
ფასადი 3

ფასადის ალპური ქვიშაქვის ფილების ტიპების ნახაზი