

მესაკუთრე:

მპა. ფეხბურთის აკადემია ჯოჯუაშვილი ფარიკაობა +

საპროექტო ორგანიზაცია:

შპს „ტექნიკური ზედამხედველობის ბიუროს“ 80
ტელ: 555 149 166
ელ-ფოსტა: Nata.shotadze@gmail.com

პროექტის მისამართი:

ქ.ბათუმი, ალეკსეევის ტერიტორია, ვეფხისტყაოსნის ქუჩა №22
ს.კ. 01.72.14.035.828

პროექტის დეტალი:

ჩრდილოეთის ფასადის პროექტი

ატვირთული ნახაზის ფორმატი:

საკონსტრუქციო ნაწილი | AUTOCAD DWG FILE

პროექტირების პირობებში:

- ნულოვანი ნიშნული
- ხანძრის გასასვლელი
- ±0.00 პროექტირების ნიშნულები (აბსოლუტური)
- -0.15 პროექტირების ნიშნულები (ფარდობითი)
- პროექტირების ნიშნულები (სართულის ნიშნულები)
- მინის ნაკეთობა, პლასტიკის/ფანჯრის
- მეტალოფილის ნაკეთობა, ალუმინის ლამელების ნაკეთობა
- ბეტონის ფილები
- ბორდიური

შენიშვნები:

ფარდის მეტალოფილის ფასადის ფერი შეთანხმებული უნდა იქნეს ავტორთან.
ფასადის მეტალოფილის ნაკეთობების ფერი შეთანხმებული უნდა იქნეს ავტორთან.
ფასადის მეტალოფილის ნაკეთობების ფერი შეთანხმებული უნდა იქნეს ავტორთან.
ალუმინის ნაკეთობების ფერი შეთანხმებული უნდა იქნეს ავტორთან.

სპეციალური უფლებები:

ნათია ჩოხელი

სპეციალისტის ველები

ნათია ჩოხელი	
თარიღი	11.06.2022

ნახაზის დასახელება:

ფასადი 1-1

მასშტაბი	1:100
ფურცლის ფორმატი	A0
ფურცლის №	



მესაკუთრე:
შპს. "ქუთაისური სანაპირო პრომენადი ფაზა#2"

საპროექტო ორგანიზაცია:
შპს.არქიტექტორების ა. ლობჟანიძის, ნ.ჯანაშიას, ბ.ბოკუჩავას და ნ.ლაზარაშვილის ერთობლივი სააქციო საზოგადოება
ტელ: 555 149 166
ელ-ფოსტა: Nata.chichilaia@gmail.com

პროექტის მისამართი:
ქ.ბათუმი, ა.ო.ფიქრეთის ტერიტორია, პეშხოვის#76/60, კად.№02.13.73.14.035.828

პროექტის დეტალი:
მრავალფენიანი საცხოვრებელი კორპუსების

სტრუქტურული ნაწილის:
შპს. "ესპასტრი"

საპროექტო დოკუმენტაციის ტიპი: **AUTOCAD DWG FILE**

პროექტირების ეტაპები:
- პროექტი
- პროექტის ეტაპი
- ±0.00 პროექტირების დონისთვის მისაბმელი
- -0.10 პროექტირების დონისთვის მისაბმელი
- პროექტირების [საწყისი/საბოლოო]
- მიწის ნაკვეთის საკადასტრო საზღვარი
- რეგისტრირებული ფიზიკური ობიექტი
- ხეტიალა ბეტონი
- ღობეები ფიქრეთის
- ბორდიური

შენიშვნები:
ხარვეზის გრუნტიანად ამოღებისათვის დამკვეთისა და მშენებლის მიერ ერთობლივად შედგენილი აქტის საფუძველზე ხარისხიანი ბალასტით შევსება, ფენ-ფენობრივად დატკეპნით.

საავტორო უფლებები:
ნანა ჩიჩილაია

საკონტაქტო მონაცემები

ნანა ჩიჩილაია	
თარიღი	11.06.2022

ნახაზის დასახელება:

ფასადი 2-2

მასშტაბი	1:100
ფურცლის ფორმატი	A0
ფურცლის №	

მიწის ნაკვეთის საზღვარი ჩრდილი

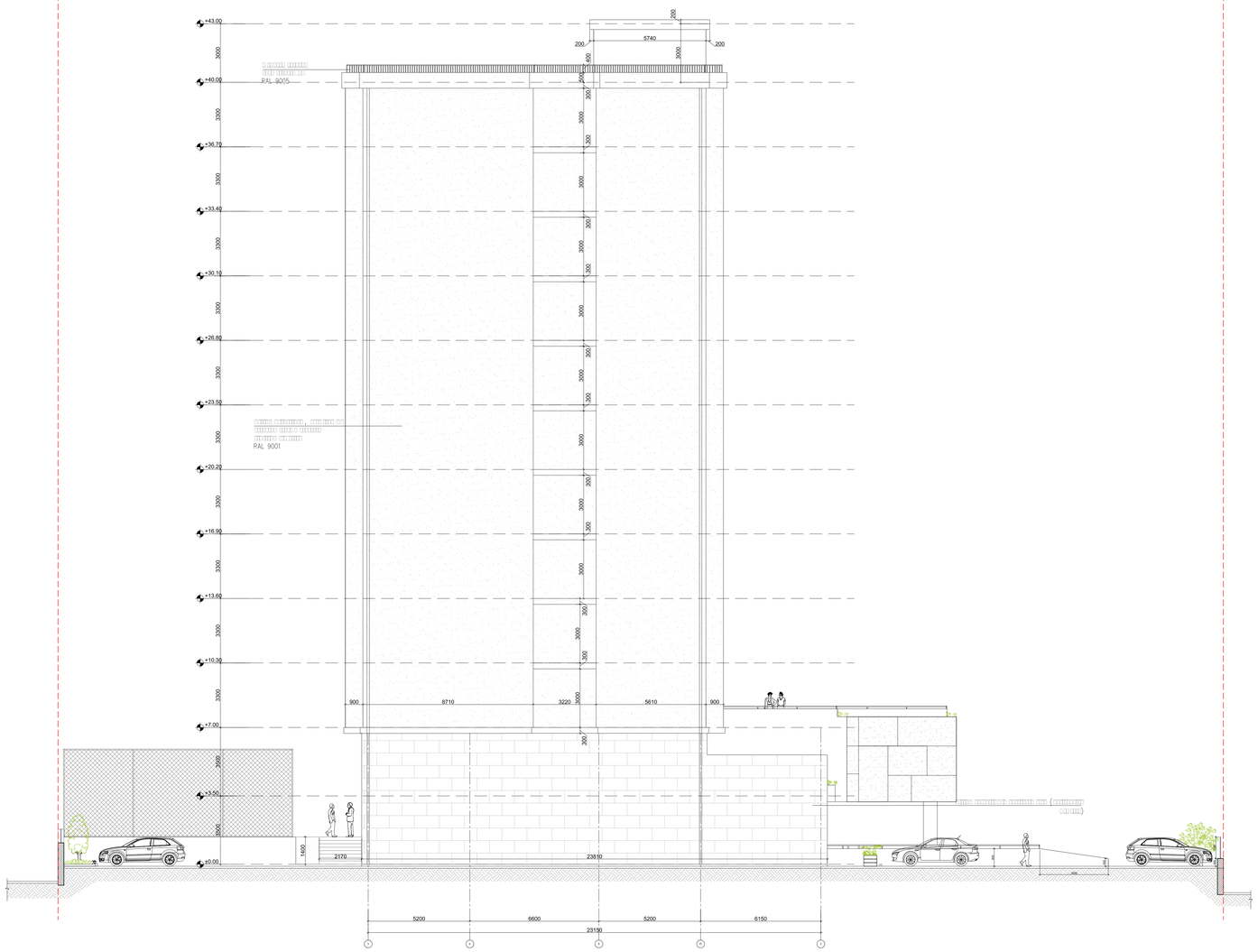
+43.00
+40.00
+36.70
+33.40
+30.10
+26.80
+23.50
+20.20
+16.90
+13.60
+10.30
+7.00
+3.50
±0.00
3000
3300
3300
3300
3300
3300
3300
3300
3300
3300
3300
3300
3500
3500
200
5740
200
600
3000
300
3000
300
3000
300

მხედ. ნაკვეთის სამშენებლო პროექტი

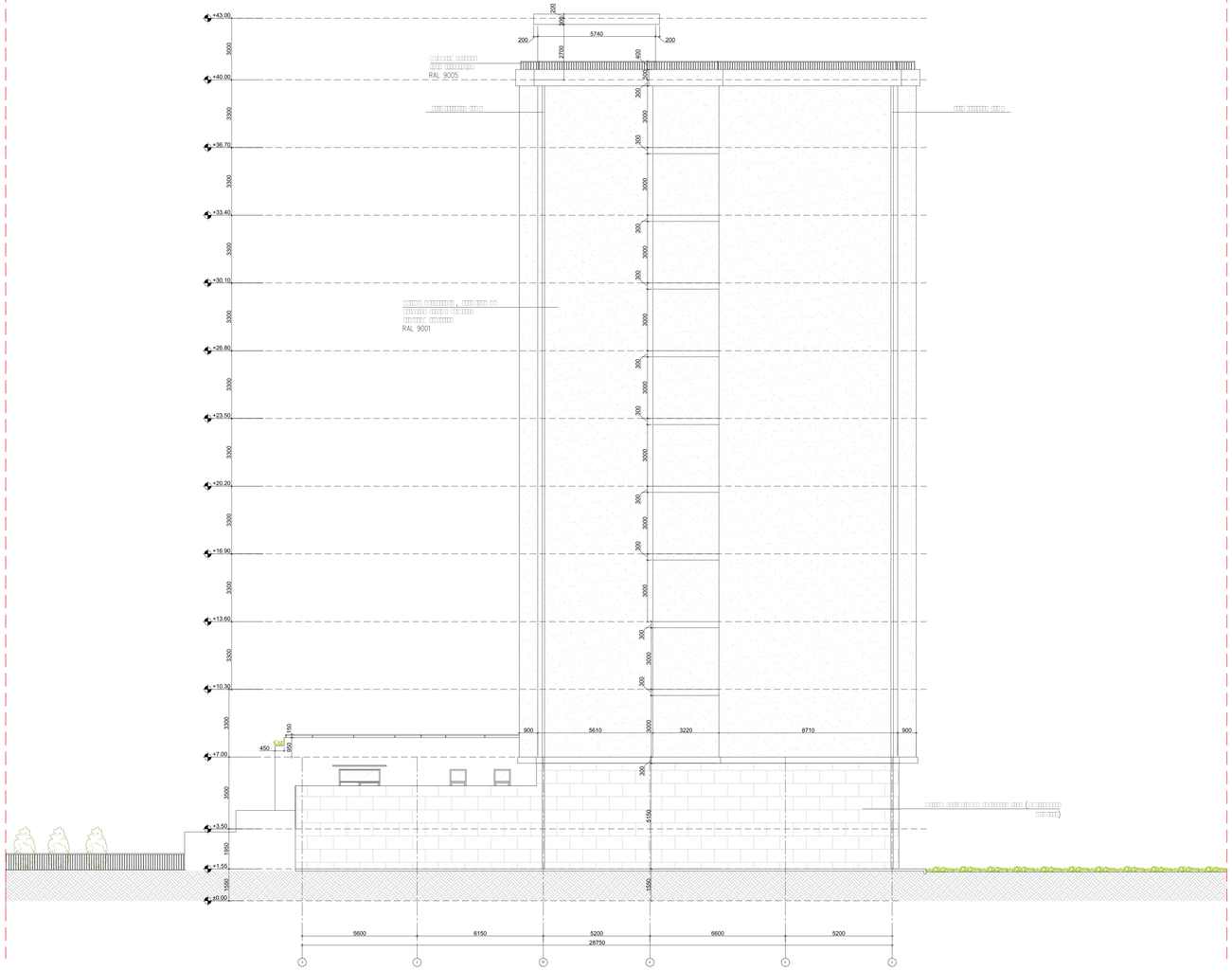

მხედ. ნაკვეთის სამშენებლო პროექტი

მესაკუთრე:

მპა. ფეხბურთის აკადემია პროგრესი ფარავნი +

საპროექტო ორგანიზაცია:

შპს „ფეხბურთის აკადემია პროგრესი ფარავნი“
ტელ: 555 149 166
ელ-ფოსტა: Nata.shichitidze@gmail.com

პროექტის მისამართი:

ქალაქი ფოთი, ალექსეევის ტერიტორია, ვენახისუბნის“ნაგვის ჯაჭო №2“
ს.კ 03.72.140305.828

პროექტის დენომი:

მრავალფუნქციური სპორტული კომპლექსი

ხარჯთაბარებული ნაწილი:

მპა. “ესპასმოდ“

საავტორო უფლებების შესახებ	**AUTOCAD DWG FILE**

პირობითი აღნიშვნები:

- ცენტრალური ხაზი
- ბრტყელი ხაზი
- ±0.00 — პროექტირებული დონისტური მასშტაბში
- -0.10 — პროექტირებული დონისტური მასშტაბში
- პროექტირებული დონისტური (ბრუნვის)
- მიმდინარე მასშტაბის საკონსტრუქციო სტრუქტურა
- რკინაბეტონის კედლისებური
- ლითონის კონსტრუქცია
- ბრუნვა

მიმდინარეობს:

ზაზუნის მრავალფუნქციური კომპლექსის;
მანქანების მრავალფუნქციური მოედნების;
მანქანათსაწყობის, გარეშენების მეთანსატევრის ნაგებობა;
ელექტრული მოპირკეთება. გარეშენების ელექტროსადენი.

საკმარისი უფლებები:

ნაცა ჩოკლიანი

საკონტროლო ტენები	
ნაცა ჩოკლიანი	
თარიღი	11.06.2022

ნახაზის დასახელება:

ფასადი 4-4

მასშტაბი	1:100
ფურცლის ფორმატი	A0
ფურცლის №	

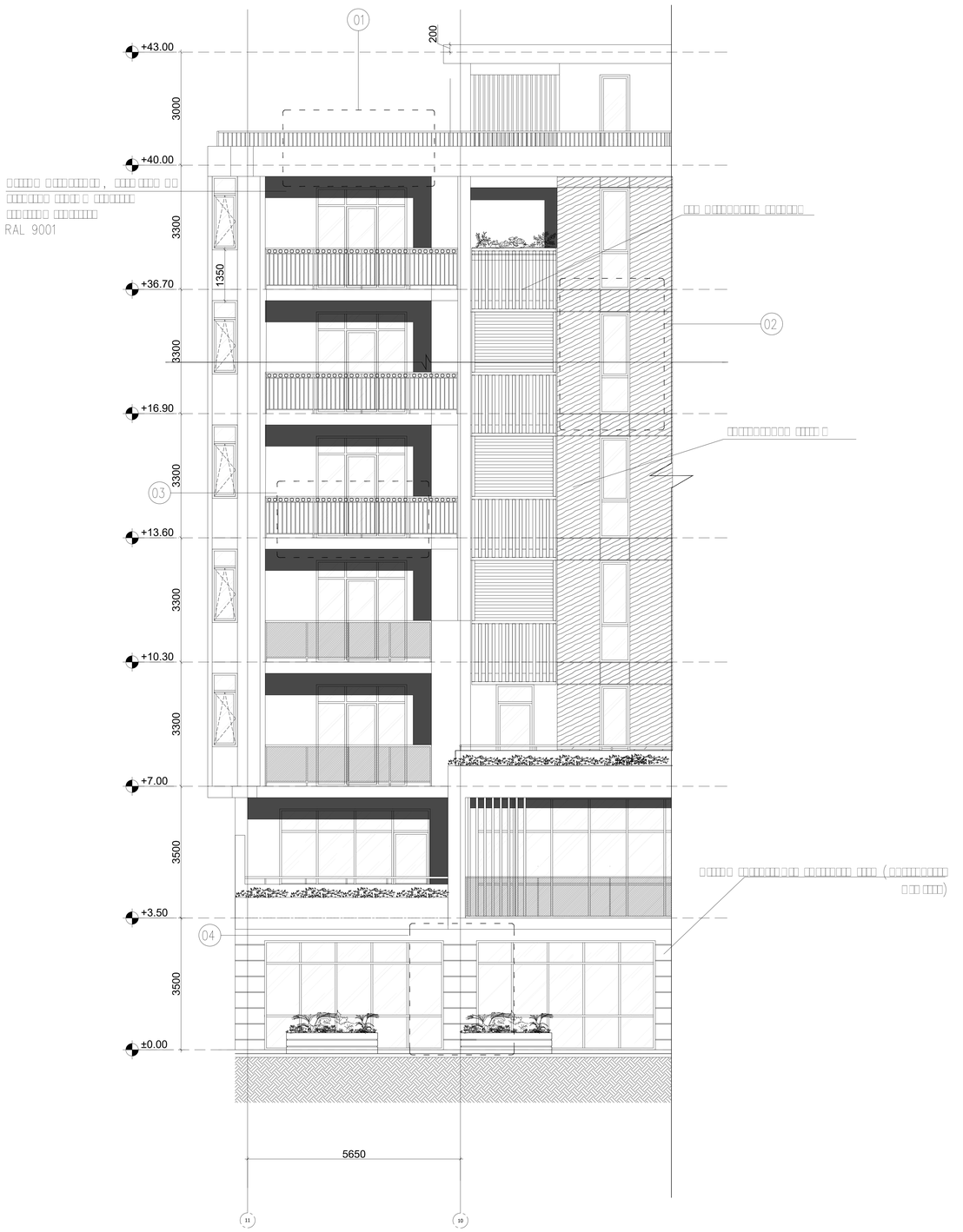

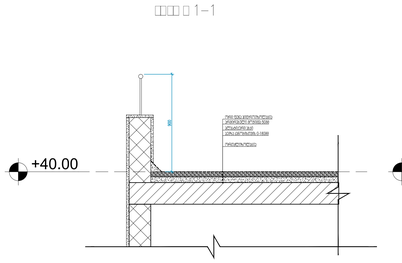

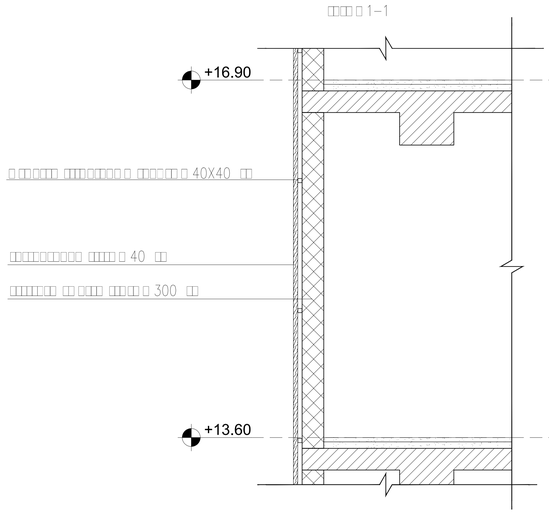

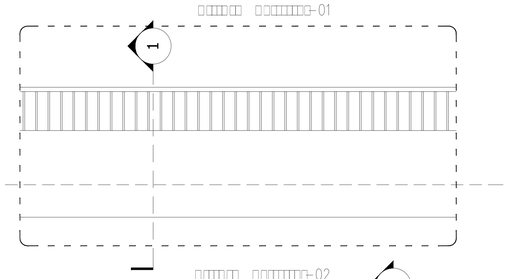

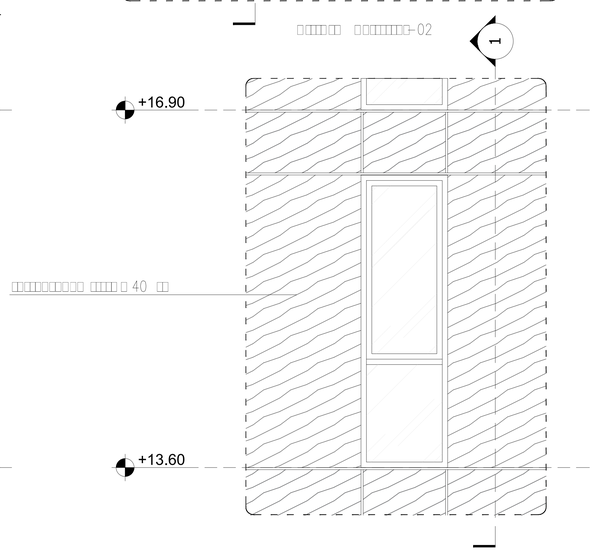

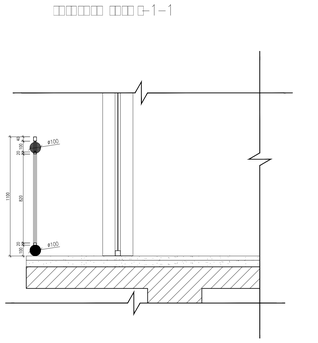

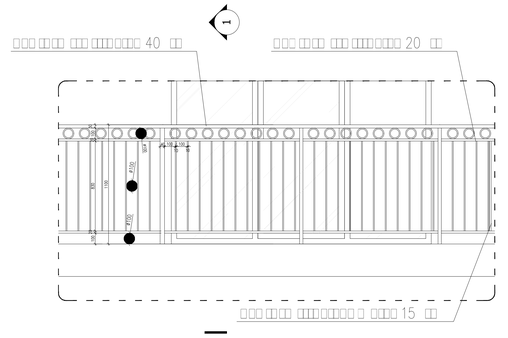

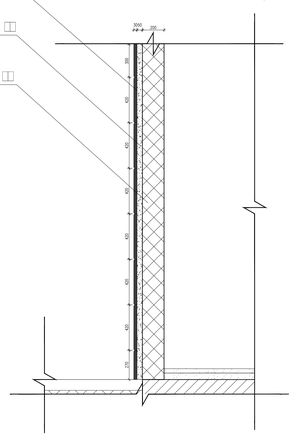

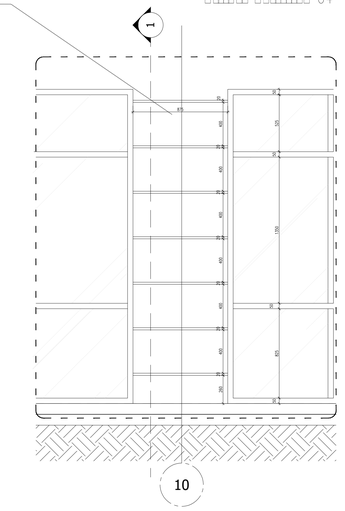

მასაშთაბი:
ზომა: ფურცელზე დატანილი პროგრამის მიხედვით

საკონტაქტო ინფორმაცია:
შეკვეთის მისაღებად კ. ლობჟანიძე, 5555320418, გამოძახებით 80 0077 555 149 166
ელ-ფოსტა: Nata.shoshiko@gmail.com

პროექტის მისამართი:
ქალაქი, ტერიტორიული ერთეული, ვენახისუბნის"ანაზე, კვ№ №402 ს.კ. 01.72.14.035.828

პროექტის დანიშნულება:
მრავალფენიანი მიწისზედა პარკინგი

ხარვეზებარეული ნაწილები:
ზომა: ფიზიკური

საავტორო უფლებების შესახებ: AUTOCAD DWG FILE

პროექტირების ეტაპები:
- შესრულება ჯერ
- პროექტის ჯერ
- ±0.00 პროექტირების დონესთან მიმართებაში
- -0.10 პროექტირების დონესთან მიმართებაში
- პროექტირების დონეები (პროექტის ეტაპების მიხედვით)
- მიმდინარე ტერიტორიის საკადასტრო სურათზე
- რეაბილიტირებული ასფალტბეტონის საფარი
- ბეტონის ბეტონები
- ღია ფართობი
- ბორდიური ბორდიურის ბეტონი

საავტორო უფლებების შესახებ:
ნაწილობრივ ან მთლიანად ამ პროექტის გამოყენება, კერძოდ მისი კოპირება, გადაცემა მესამე პირებისთვის ან საჯარო გამოქვეყნება მხოლოდ ავტორის წერილობითი ნებართვით შეიძლება.

სპეციალური უფლებები:
ნანა ჩოხელი

სპეციალობა	
ნანა ჩოხელი	
თარიღი	11.06.2022

ნახაზის დასახელება:
ფასადის ფრაგმენტი

მასშტაბი	1:100
ფურცლის ფორმატი	A0
ფურცლის №	