სავაჭრო ობიექტი

არქიტექტორული პროექტი მისამართზე:

თბილისი, გლდანის 1 მ/პ, ა.აბოჭორიშვილი ქ.
სპ / პ : 01.11.12.006.031

განმარტებითი ბარათი

საპროექტო ნაკვეთი მდებარეობს ქ. თბილისში, გლდანის 1 მ/რ, სკოლა N 39 - ის მიმდებარედ. ნაკვეთის მიმდებარე ტერიტორია ძირითადად განაშენიანებულია მრავალბინიანი შენობებით, გამწვანებული ტერიტორიებით, სტადიონით, მომიჯნავეა N 39 სკოლა.

საპროექტო ტერიტორიაზე იგეგმება ერთ სართულიანი, 20 მ X6 მ, საერთო ფართობით120.74 კვ.მ. სავაჭრო ობიექტის აშენება, ცხოველების მოვლის და საკვების პროფილით, ვინაიდან მიმდებარე ტერიტორიაზე მსგავსი პროფილის ობიექტი არ ფუნქციონირებს და უბნის განაშენიანების გათვალისწინებით არსებობს მისი საჭიროება.

საპროექტო არეალი თავისუფალია მწვანე ნარგავებისგან, მხოლოდ პერიმეტრზე არის ნარგავები, რომელთა მიმართ დაცული იქნება კანონით დადგენილი მოთხოვნები. პროექტირების სტადიაზე.

შენობის K2 კოეფიციენტის საანგარიშო ფართობი (კვ.მ): 131
შენობის სიმაღლე (მ): 4.5
შენობის ჩაღრმავება მიწის ზედაპირიდან ქვემოთ (მ): 1.2
შენობის მალის მაქსიმალური სიგრძე (მ): 6
შენობის საძირკვლის ტიპები: ლენტური

მიწის ნაკვეთის ფართობი (კვ.მ): 553
განაშენიანების ფართობი (კვ.მ): 174
საერთო ფართობი (კვ.მ): 119,5
კომერციული ფართობი (კვ.მ): 87,3
საოფისე ფართობი (კვ.მ): 6,2
სასაწყობე ფართობი (კვ.მ): 12,6
დამხმარე ფართობი (კვ.მ): 13,4

გეგმა ნიშნულზე 0.000



ფორმატი	მაშტაბი	თარიღი
A3	1:100	28.03.2022

შენიშვნა:

შენიშვნა:

პირობითი აღნიშვნა

ექსპლიკაცია

პროექტის დასახელება

სავაჭრო ობიექტი

მისამართი:

თბილისი, გლდანის I მ/კ, ა.ბოჯორიშვილი ქ. ს/კ 01.11.12.006.031

ნახაზის დასახელება:

გეგმა - ნიშნულზე 0,000

დამკვეთი:

შპს "აქტავია"

შემსრულებელი:

შპს "ტონდო"

თანამდებობა	სახელი / გვარი	ხელმოწერა
მთავარი არქიტექტორი	ნ. ჭუმბურიძე	
დამხმარე არქიტექტორი	ლ. აფციაური	
დამხმარე არქიტექტორი		

არქიტექტურული ნაწილი

სტადია	ფურცელები	ფურცლების N
მ.პ	17	A102

სახურავის გეგმა ნიშნულზე 4.000



ფორმატი	მაშტაბი	თარიღი
A3	1:100	28.03.2022

შემოწმება:

შენიშვნა:

პირობითი აღნიშვნა

ექსპლიკაცია

პროექტის დასახელება

სავაჭრო ობიექტი

მისამართი:

თბილისი, გლდანის 1 მ/კ, ა.ბოჭორიშვილი ქ.
ს/კ 01.11.12.006.031

ნახაზის დასახელება:

სახურავის გეგმა - ნიშნულზე +4,000

დამკვეთი:

შპს "აქტავია"

შემსრულებელი:

TONDO INTERIOR DESIGN CONSTRUCTION

შპს "ტონდო"

თანამდებობა	სახელი / გვარი	ხელმოწერა
მთავარი არქიტექტორი	ნ. ჭუმბურიძე	
დამხმარე არქიტექტორი	ლ. აფციაური	
დამხმარე არქიტექტორი		

არქიტექტურული ნაწილი

სტადია	ფურცლები	ფურცლის N
მ.პ	17	A103

გეგმა ნიშნულზე 0.000

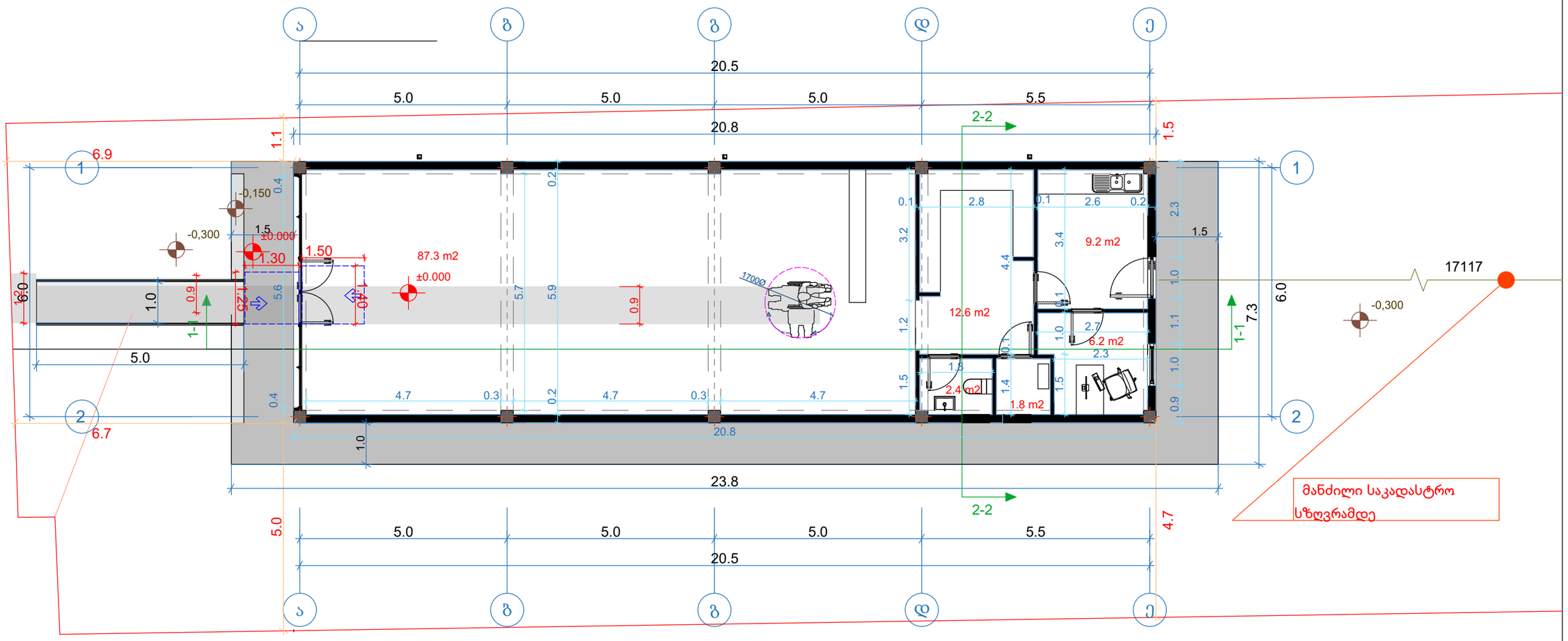

ფორმატი	მასშტაბი	თარიღი
A3	1:100	28.03.2022

მემოწმება:

მენიმვნა:

პირობითი აღნიშვნა

ექსპლიკაცია

პროექტის დასახელება

სავაჭრო ობიექტი

მისამართი:

თბილისი, გლდანის 1 მ/კ, ა.ბოჭორიშვილი ჭ.
სკ/კ 01.11.12.006.031

ნახაზის დასახელება:

გეგმა - ნიმნულზე 0,000

დამკვეთი:

შპს "აქტავია"

შემსრულებელი:

შპს "ტონდო"

თანამდებობა	სახელი / გვარი	ხელმოწერა
მთავარი არქიტექტორი	ნ. ჭუმბურიძე	
დამხმარე არქიტექტორი	ლ. აფციაური	
დამხმარე არქიტექტორი		

არქიტექტურული ნაწილი

სტადია	ფურცლები	ფურცლის N
მ.პ	17	A102

საპროექტო შენობაში გამოყენებული თავისუფალი სივრცეები კართან მანევრირებისთვის მ 1:50

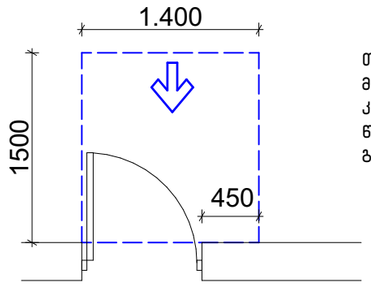

თავისუფალი სივრცე კართან მანევრირებისთვის – ანჯამიანი კარი
წინიდან მისაწვდომი – გამოწევით გაღება

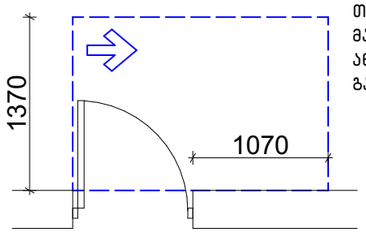

თავისუფალი სივრცე კართან მანევრირებისთვის – ანჯამიანი კარი
ანჯამის მხრიდან მისაწვდომი – გამოწევით გაღება

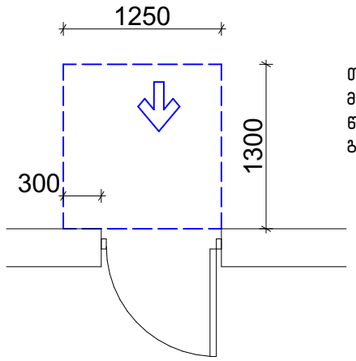

თავისუფალი სივრცე კართან მანევრირებისთვის – ანჯამიანი კარი
წინიდან მისაწვდომი – მიწოლით გაღება

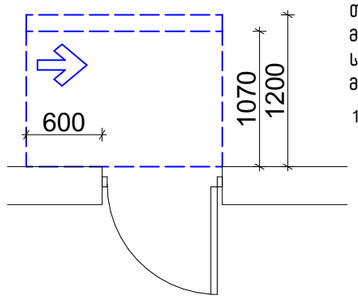

თავისუფალი სივრცე კართან მანევრირებისთვის – ანჯამიანი კარი
საკეტის მხრიდან მისაწვდომი – მიწოლით გაღება

120 მინ. თუ მოწყობილია მიმახურავი

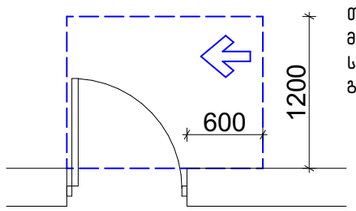

თავისუფალი სივრცე კართან მანევრირებისთვის – ანჯამიანი კარი
საკეტის მხრიდან მისაწვდომი – გამოწევით გაღება

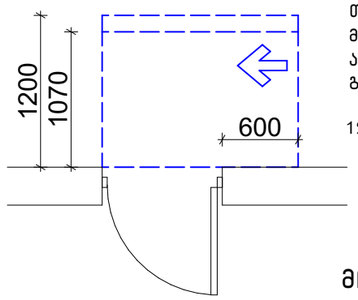

თავისუფალი სივრცე კართან მანევრირებისთვის – ანჯამიანი კარი
ანჯამის მხრიდან მისაწვდომი – მიწოლით გაღება

120 მინ. თუ მოწყობილია მიმახურავი

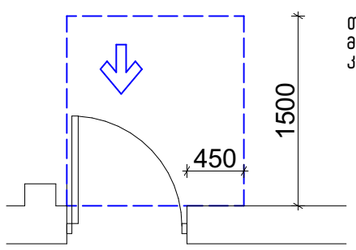

თავისუფალი სივრცე კართან მანევრირებისთვის-ნიშებში მოწყობილი კარი და ჭიშკარი-გამოწევით გაღება

მოსატრიალებელი სივრცეები

ვარიანტი 4

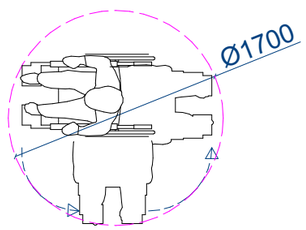

ვარიანტი 1

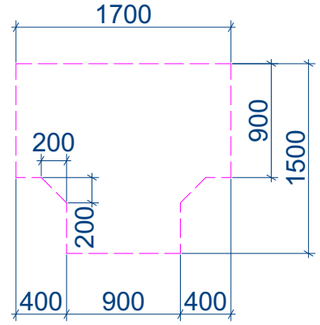

ვარიანტი 2

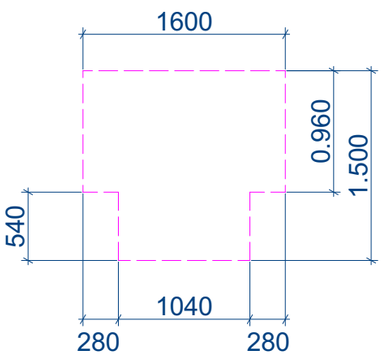

ვარიანტი 3

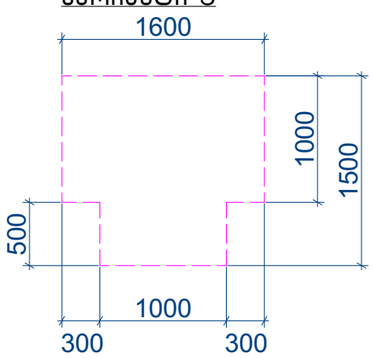

19.05.2022

საექსპერტო დასკვნა

ქალაქი თბილისი, გლდანის I მიკრორაიონი; ქალაქი თბილისი, გლდანის I მ/რ, სკოლა №39–ის მიმდებარედ (ს/კ 01.11.12.006.031) მაღაზიის არქიტექტურული ნაწილის საექსპერტო დასკვნა ტექნიკური რეგლამენტის – „მისაწვდომლობის ეროვნული სტანდარტები“-ს დამტკიცების თაობაზე საქართველოს მთავრობის 2020 წლის 4 დეკემბრის №732 დადგენილების მოთხოვნებთან შესაბამისობის დადგენის მიზნით

ობიექტის მისამართი: ქალაქი თბილისი, გლდანის I მიკრორაიონი; ქალაქი თბილისი, გლდანის I მ/რ, სკოლა №39–ის მიმდებარედ (ს/კ 01.11.12.006.031)

ფუნქციური დანიშნულება: მაღაზია

ტექნიკური რეგლამენტი „მისაწვდომობის ეროვნული სტანდარტები“ -ის შესაბამისობის ანალიზი მოიცავს შემდეგი პარამეტრების შეფასებას:

მისაწვდომი სვლაგეზი:

- მისაწვდომი სვლაგეზის სავალი ზედაპირები
- თითოეული კარი და კართან მანევრირებისთვის საჭირო სივრცეები

ადგილისა და შენობის ზოგადი ელემენტები:

- მისაწვდომი სვლა გეზი

19.05.2022

გამოკვლევა:

მისაწვდომი სვლაგეზი

საპროექტო მიწის ნაკვეთსა და საპროექტო შენობაში მისაწვდომი სვლაგეზები შეესაბამება ტექნიკური რეგლამენტი - „მისაწვდომობის ეროვნული სტანდარტები“-ს მე4 თავის დებულებებს. მისაწვდომი სვლაგეზი მოიცავს არაუმეტეს 1:20 დახრილ სავალ ზედაპირებს,რაც შეესაბამება 402.2 ქვეთავის მოთხოვნებს.

1. მისაწვდომი სვლაგეზის სავალი ზედაპირები შეესაბამება 403 ქვეთავის მოთხოვნებს, კერძოდ:

- იატაკის ზედაპირები არის მდგრადი, მყარი და არასრიალა, რაც შეესაბამება 302 ქვეთავის მოთხოვნას;
- საზოგადოებრივი სივრციდან საპროექტო მიწის ნაკვეთის გავლით მოწყობილი სავალი ზედაპირის დახრილი სვლა არ არის 1:20-ზე მეტად დახრილი;
- იატაკის ზედაპირებზე დონე არ იცვლება, შესაბამისად დაკმაყოფილებულია 303-ე ქვეთავის მოთხოვნა;
- მისაწვდომი სვლაგეზის მინიმალური თავისუფალი სიგანე შენობაში უტოლდება 900 მმს, ხოლო შენობის გარეთ - 1200 მმ-ს, რაც შეესაბამება 403.5.1 ქვეთავის მოთხოვნას;
- სადაც მისაწვდომი სვლაგეზი აკეთებს 180 გრადუსიან ბრუნს სიგანე მოსატრიალებელთან მიახლოებისას და მოსატრიალებლიდან მოშორებისას აკმაყოფილებს 403.5.2.1 ქვეთავით განსაზღვრულ ყველა კრიტერიუმს;
- სადაც მისაწვდომი სვლაგეზი აკეთებს 90 გრადუსიან ბრუნს, თავისუფალი სიგანე მოსატრიალებელთან მიახლოებისას და მოსატრიალებლიდან მოშორებისას აკმაყოფილებს 403.5.3.1 ქვეთავით განსაზღვრულ ყველა კრიტერიუმს;
- საპროექტო შენობაში მისაწვდომი სვლაგეზები მოიცავს გვერდასავლელ სივრცეებს, რაც შეესაბამება 403.5.4.1 ქვეთავის მოთხოვნას.

2. კარები და გზა-კარები, რომლებიც მისაწვდომი სვლაგეზის ნაწილია შეესაბამება 404 ქვეთავის მოთხოვნებს, კერძოდ:

- მისაწვდომ სვლაგეზზე არსებული ყველა გზა-კარის თავისუფალი სიგანე არ არის 820 მმ-ზე ნაკლები, რაც შეესაბამება 404.2.2 ქვეთავის მოთხოვნას;

- მისაწვდომ სვლაგეზზე არსებულ ყველა კართან და გზა-კართან უზრუნველყოფილია მანევრირებისათვის თავისუფალი სივრცე 404.2.3.2 ცხრილის შესაბამისად. მანევრირებისთვის აუცილებელ თავისუფალ სივრცეში, იატაკის ზედაპირი შეესაბამება 302-ე ქვეთავს და მათი ზედაპირი არ არის 1:48-ზე მეტად დახრილი. ყოველივე აღნიშნული შეესაბამება 404.2.3 და 404.2.3.1 ქვეთავების მოთხოვნებს;

- გზა-კარების ზღურბლების სიმაღლე არაუმეტეს 13 მმ-ია, რაც შეესაბამება 404.2.4 ქვეთავის მოთხოვნას. რაც შეეხება ამავე ქვეთავით განსაზღვრულ იატაკის დონეებს შორის ცვლილების საკითხს, კარებთან იატაკის დონეები უცვლელია;
- კარის კავეულის სიმაღლე მდებარეობს არაუმცირეს 860 მმ და არაუმეტეს 1200 მმ სიმაღლეზე, რაც შეესაბამება 404.2.6.1 ქვეთავის მოთხოვნას.

დასკვნა:

ზემოაღნიშნული შეფასებებიდან გამომდინარე მიმაჩნია, რომ ქალაქ თბილისში, გლდანის I მიკრორაიონში; ქალაქი თბილისში, გლდანის I მ/რ, სკოლა №39–ის მიმდებარედ (ს/კ 01.11.12.006.031) დაპროექტებული მაღაზიის არქიტექტურული პროექტი შესაბამისობაშია ტექნიკური რეგლამენტის – „მისაწვდომლობის ეროვნული სტანდარტები“-ს დამტკიცების თაობაზე საქართველოს მთავრობის 2020 წლის 4 დეკემბრის №732 დადგენილების მოთხოვნებთან საექპერტო დასკვნის საფუძველზე პროექტს ეძლევა დადებითი შეფასება განსახორციელებლად.

ექსპერტი: გიორგი ღუდუშაური

19.05.2022



CV

1. სახელი, გვარი, მამის სახელი – **გიორგი ღუდუშაური თამაზის ძე.**

2. დაბადების ადგილი **ქ. თბილისი** თარიღი **23 დეკემბერი 1991წ.**

3. ეროვნება **ქართველი**

4. მისამართი **ქ. თბილისი ყიფშიძის ქ. №6**

5. ტელეფონი **2 23 31 04 (სახ.); მობ: 568 83 88 70**

6. E-mail: **giogudu1991@gmail.com**

7. სამხედრო სავალდებულო სამსახური მოხდილი

8. პირადობის მოწმობის მონაცემები № **13ID53836, პირადი № 01008051020**

9. რა განათლება გაქვთ მიღებული, მიუთითეთ ყველა სასწავლებელი სკოლის ჩათვლით

   1997-2009 წ.წ. ქ. თბილისის წმ. გიორგის სახელობის საერო სკოლა

   2009-2014 წ.წ. ილიას სახელმწიფო უნივერსიტეტის საინჟინრო ფაკულტეტი, არქიტექტურის მიმართულება (ბაკალავრი).

   2018- დღემდე თბილისის სახელმწიპო სამხატვრო აკადემია, სამოქალაქო არქიტექტურა, II კურსი (მაგისტრი).

10. გაქვთ თუ არა დიპლომი: **კი**

11. სამუშაო გამოცდილება: **„Tria studio“ (2013 - 2015)**

    „Tbilisi Architects“ (2015 - 2017)

    „არქიტექტურის ექსპერტიზის ჯგუფი“ (2017 - 2019)

19.05.2022

12. მართვის მოწმობა კი

13. შეაფასეთ რამდენად კარგად იცით ენები და აღნიშნეთ:

	კარგად	ძალიან კარგად	სუსტად	არ ვიცი
ქართული		+		
რუსული	+			
ინგლისური	+			

14. შეაფასეთ რამდენად კარგად იცით კომპიუტერული პროგრამები:

	კარგად	ძალიან კარგად	სუსტად	არ ვიცი
3Ds Max				+
ArchiCad		+		
AutoCad		+		
Photoshop	+			
Revit			+	
SketchUp		+		
Lumion		+		

19.05.2022


Georgia
IDENTITY CARD
მოქალაქის პირადობის მოწმობა
საქართველო
GEO
სახელი / FIRST NAME
გიორგი
GIORGI
გვარი / LAST NAME
ღუდუშაური
GUDUSHAURI
მოქ. / CIT
GEO
სქესი / SEX
მ / M
პირადი No / PERSONAL No
01008051020
დაბადების თარიღი
DATE OF BIRTH
23.12.1991
მოქმედების ვადა
DATE OF EXPIRY
14.02.2024
ბარათის No / CARD No
13ID53836
ხელმოწერა
SIGNATURE
დაბადების ადგილი / PLACE OF BIRTH
თბილისი
TBILISI
გაცემის თარიღი / DATE OF ISSUE
14.02.2014
გამცემი ორგანო / ISSUING AUTHORITY
იუსტიციის სამინისტრო
MINISTRY OF JUSTICE
დამკვეთი: სრს; დამამზადებელი: MB-IDS 02/13
სშს-ს რეგისტრაციის No 26-3184
IDGE013ID538364010080510 20<<<<
9112230M2402147GE0<<<<<<<<<<<5
GUDUSHAURI<<GIORGI<<<<<<<<<<<<

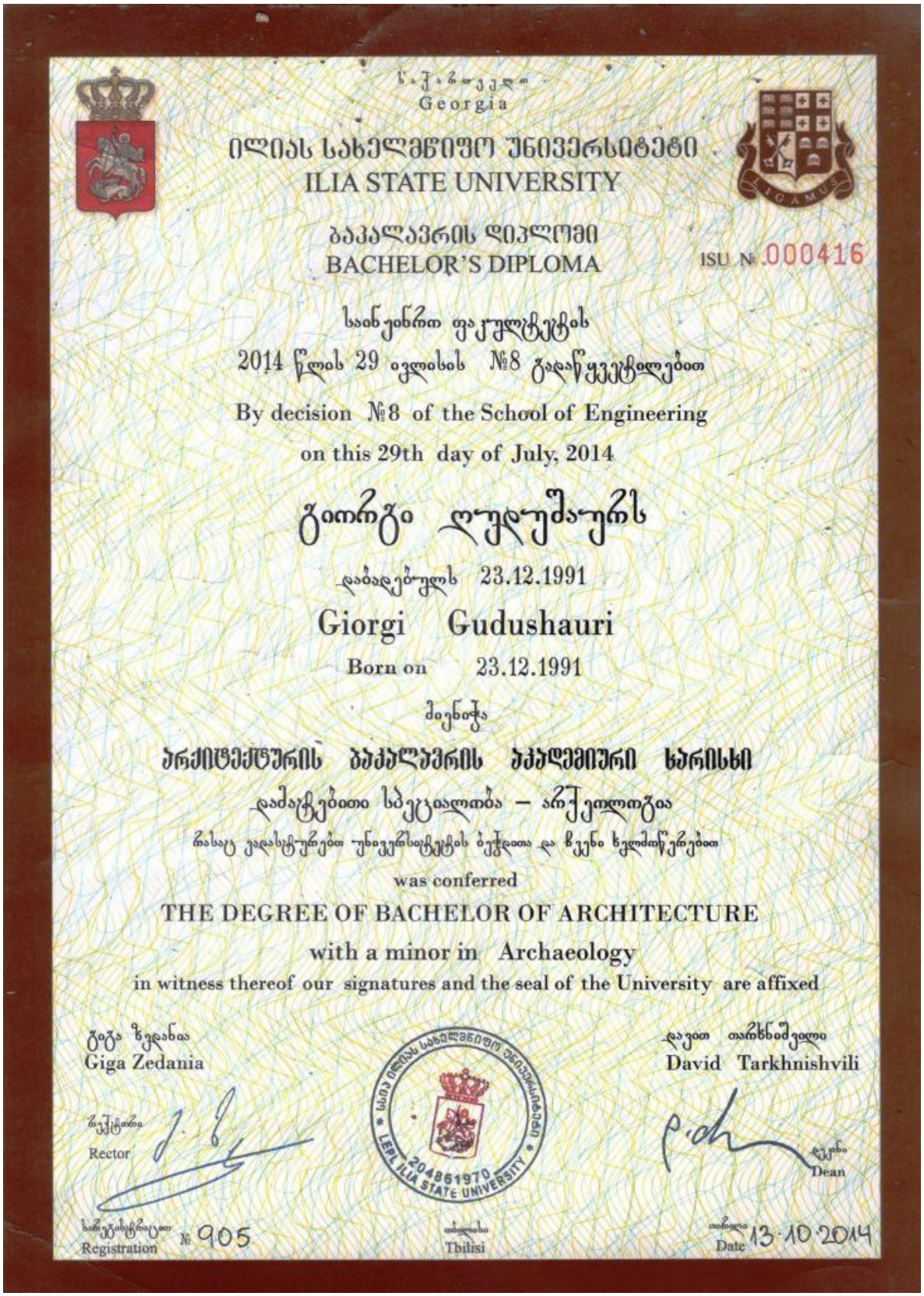

საქართველო
Georgia

ილიას სახელმწიფო უნივერსიტეტი
ILIA STATE UNIVERSITY

ბაკალავრის დიპლომი
BACHELOR'S DIPLOMA

ISU № 000416

სახელოვნო ფაკულტეტის
2014 წლის 29 ივლისის №8 გადაწყვეტილებით
By decision №8 of the School of Engineering
on this 29th day of July, 2014

გიორგი ღუდუშაურს
დაბადებულს 23.12.1991
Giorgi Gudushauri
Born on 23.12.1991

მიენიჭა
არქიტექტურის ბაკალავრის აკადემიური ხარისხი
დამატებითი სპეციალობა – არქეოლოგია
რასაც დადასტურება უნივერსიტეტის ბეჭდითა და წესი ხელმოწერებით
was conferred
THE DEGREE OF BACHELOR OF ARCHITECTURE
with a minor in Archaeology
in witness thereof our signatures and the seal of the University are affixed

გიგა ზედანია
Giga Zedania

რექტორი
Rector

დავით თარხნიშვილი
David Tarkhnishvili

დეკანი
Dean

ILIA STATE UNIVERSITY 204861970

რეგისტრაციის № 905
Registration

თბილისი
Tbilisi

თარიღი 13.10.2014
Date

19.05.2022



სერტიფიკატი

შპს არქ ტრენინგ ცენტრი, საქართველოს ტექნიკური უნივერსიტეტის არქიტექტურისა, ურბანისტიკის და დიზაინის ფაკულტეტი ადასტურებენ, რომ

ცირცი ღუდუშაური

გაიარა ტრენინგი: „შენობა-ნაგებობების უსაფრთხოების წესების უნარ-ჩვევები“

ივლისი, 2017 წ.

არქ ტრენინგ ცენტრი,
დირექტორი, პროფესორი მარინე მაისურაძე

სტუ-ს არქიტექტურის, ურბანისტიკის და დიზაინის
ფაკულტეტის დეკანი, პროფესორი ნინო იმნაძე