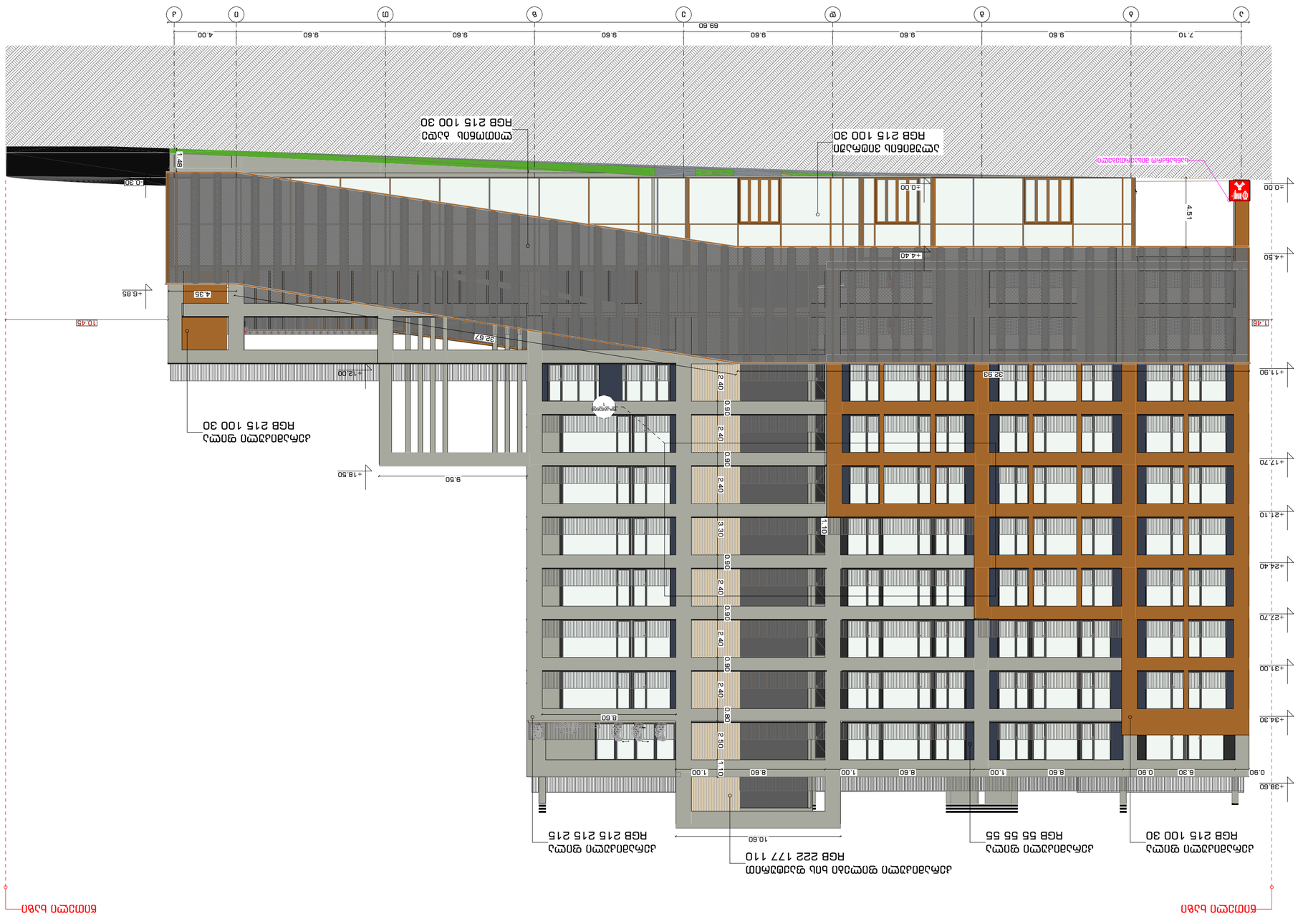

2022 6

מס' גיליון INDEX	מקנה, תאריך Plot date
A.04.1	
קנה מידה Drawing Scale	A2

מהדורה	
מס' גיליון INDEX	שם גיליון, תאריך Plot date
A.04.1	
קנה מידה Drawing Scale	A2

חתימה

מתכנן אדריכלות		
מתכנן שלד		
מתכנן מערכות מכניות		
מתכנן מערכות חשמל		
מתכנן מערכות אינסטלציה		
מתכנן מערכות כיבוי אש		
מתכנן מערכות תקשורת		
מתכנן פיתוח		
מתכנן נגישות		
מתכנן אקוסטיקה		
מתכנן בטיחות		
מתכנן אנרגטיקה		
מתכנן אחר		

Revisions:

1. בהתאם להנחיות הועדה המקומית ולתכנית הרחבת הדרך.
2. הוספת מעבר חפצים מהמדרכה המזרחית לכניסה הראשית.
3. שינוי מיקום הפתח הטכני ושינוי גובה הפתח.
4. הוספת מעבר חפצים מהמדרכה המזרחית לכניסה הראשית.
5. שינוי גובה הפתח הטכני ושינוי מיקום הפתח.

שלב: Stage	היתר Permit
תאריך: Date	06.2022

שם הפרויקט:
בניה חדשה של בניין מגורים בן 9 קומות מעל קומת עמודים ומרתף חניה אחד, הכולל 30 יחידות דיור, בנוסף לשטחים משותפים ושטחי שירות

Project name

כתובת הפרויקט:
רח' הרב קוק 30, ת"א

Address

שם המבנה:
בניין מגורים

Building name

אדריכלות	אדריכל אלון גלעדי	
מתכנן שלד	אדריכל אלון גלעדי	
מתכנן מערכות מכניות	אדריכל אלון גלעדי	
מתכנן מערכות חשמל	אדריכל אלון גלעדי	
מתכנן מערכות אינסטלציה	אדריכל אלון גלעדי	
מתכנן מערכות כיבוי אש	אדריכל אלון גלעדי	
מתכנן מערכות תקשורת	אדריכל אלון גלעדי	
מתכנן פיתוח	אדריכל אלון גלעדי	
מתכנן נגישות	אדריכל אלון גלעדי	
מתכנן אקוסטיקה	אדריכל אלון גלעדי	
מתכנן בטיחות	אדריכל אלון גלעדי	
מתכנן אנרגטיקה	אדריכל אלון גלעדי	
מתכנן אחר		

Consultants

STUDIO9
Architectural Design
www.studio9.ge

אדריכלות ועיצוב פנים
Company name

אדריכל אלון גלעדי
רשיון מס' 30
רח' הרב קוק 30, ת"א
02-6241234

Job Title

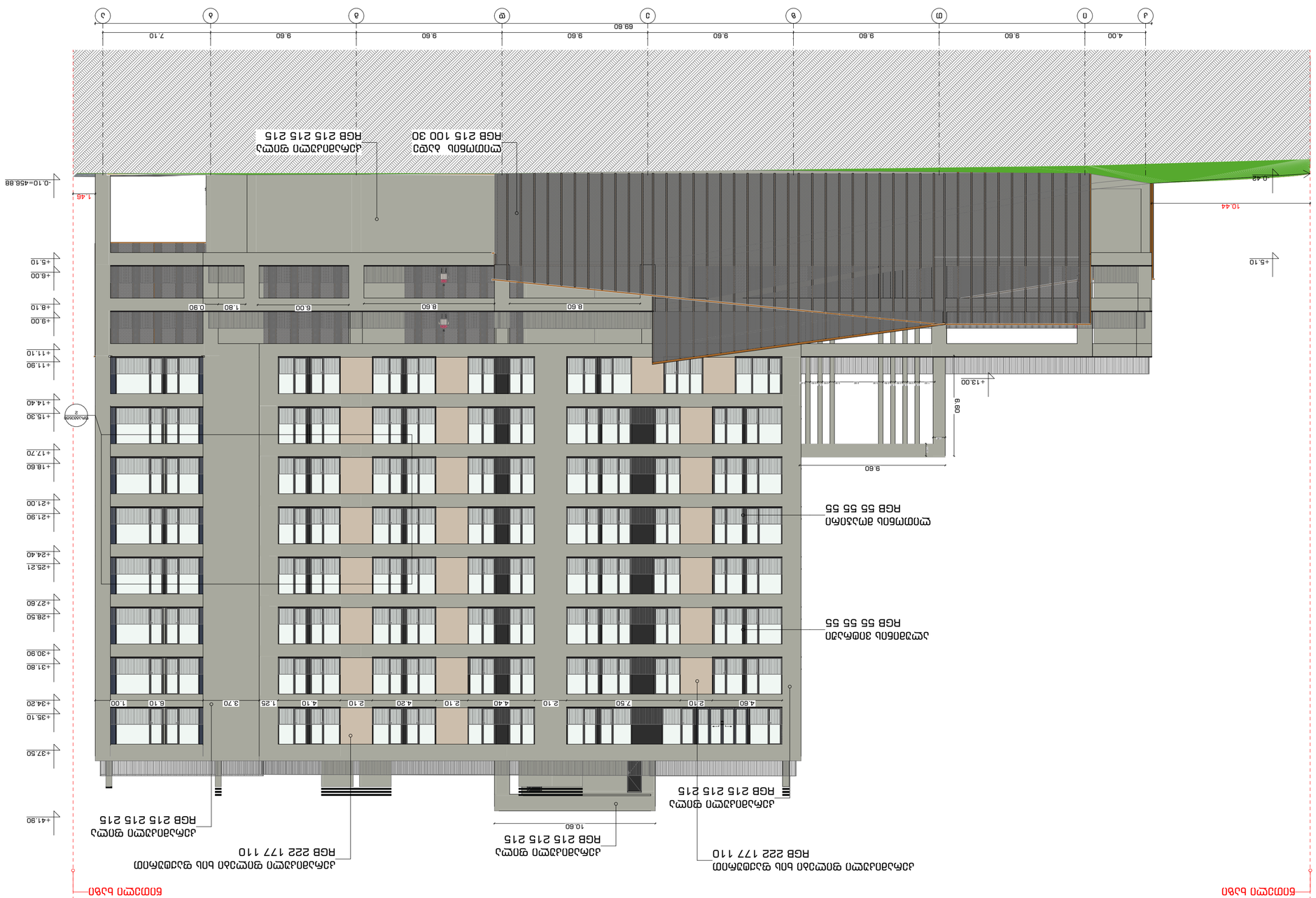

Notes:	
1. בדקו את כל המידות באתר לפני תחילת העבודה.	
2. המידות בתכניות הן במילימטרים אלא אם צוין אחרת.	
3. כל השינויים יתואמו מראש עם המתכנן ויאושרו בכתב.	
מקור הנתונים:	
מספר תכנית	שם התכנית
A.04.2	חתכים
קנה מידה	1:200
Drawing Scale	A2

שם הפרויקט	"בנייני 9" ב.ג.ב.
כתובת	רח' הגליל 3, מ"ד 30
	מגרש 9
	בנימינה-גבעת עדה
Job Title	
שלב	תכנית להיתר בניה
Address	
Expiration:	

Company name	STUDIO9 Architectural Design
	www.studio9.ge

2022 6

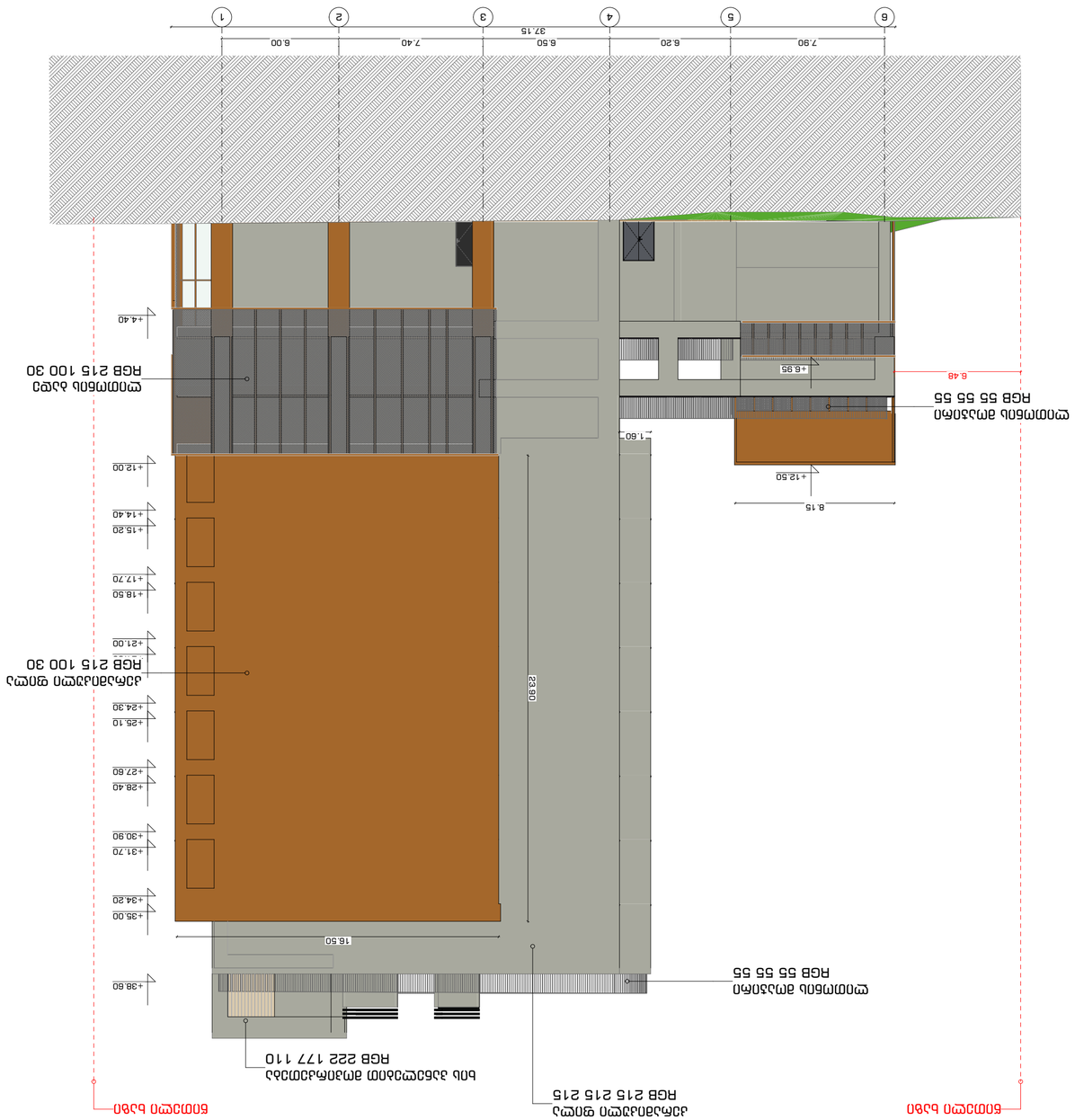

מספר תכנית:	
Notes:	
1. כל המידות בתכנית הן במ"מ ולא בק"מ.	
2. יש לוודא את המידות באתר לפני ביצוע כל עבודה.	
3. כל השינויים יבוצעו בתיאום עם האדריכל.	
יש לקרוא את התכנית בשילוב עם כל יתר התכניות.	
שם הפרויקט: בניין מגורים חדש	
Project name	
כתובת: רח' הגפן 30, בת ים	
Address	
גוש: 7326 חלקה: 30	
Block No. Parcel No.	
קנה מידה: 1:100	
Scale	
תאריך: 06.2022	
Date	
חתימות:	
signatures	
מתכנן:	
Planner	
יזם:	
Developer	
מהנדס קונסטרוקציה:	
Structural engineer	
מהנדס אינסטלציה:	
Plumbing engineer	
מהנדס חשמל:	
Electrical engineer	
אדריכל נוף:	
Landscape architect	
שם התכנית: חתך A-A	
Drawing title	
מספר תכנית: A.04.3	
INDEX No.	
גודל: A2	
Drawing Scale	

STUDIO9
Architectural Design
www.studio9.ge

ג.ב.ל. "בוטיק 9"
רח' הגפן 30, בת ים
מתכנן: אדר' יוסי כהן

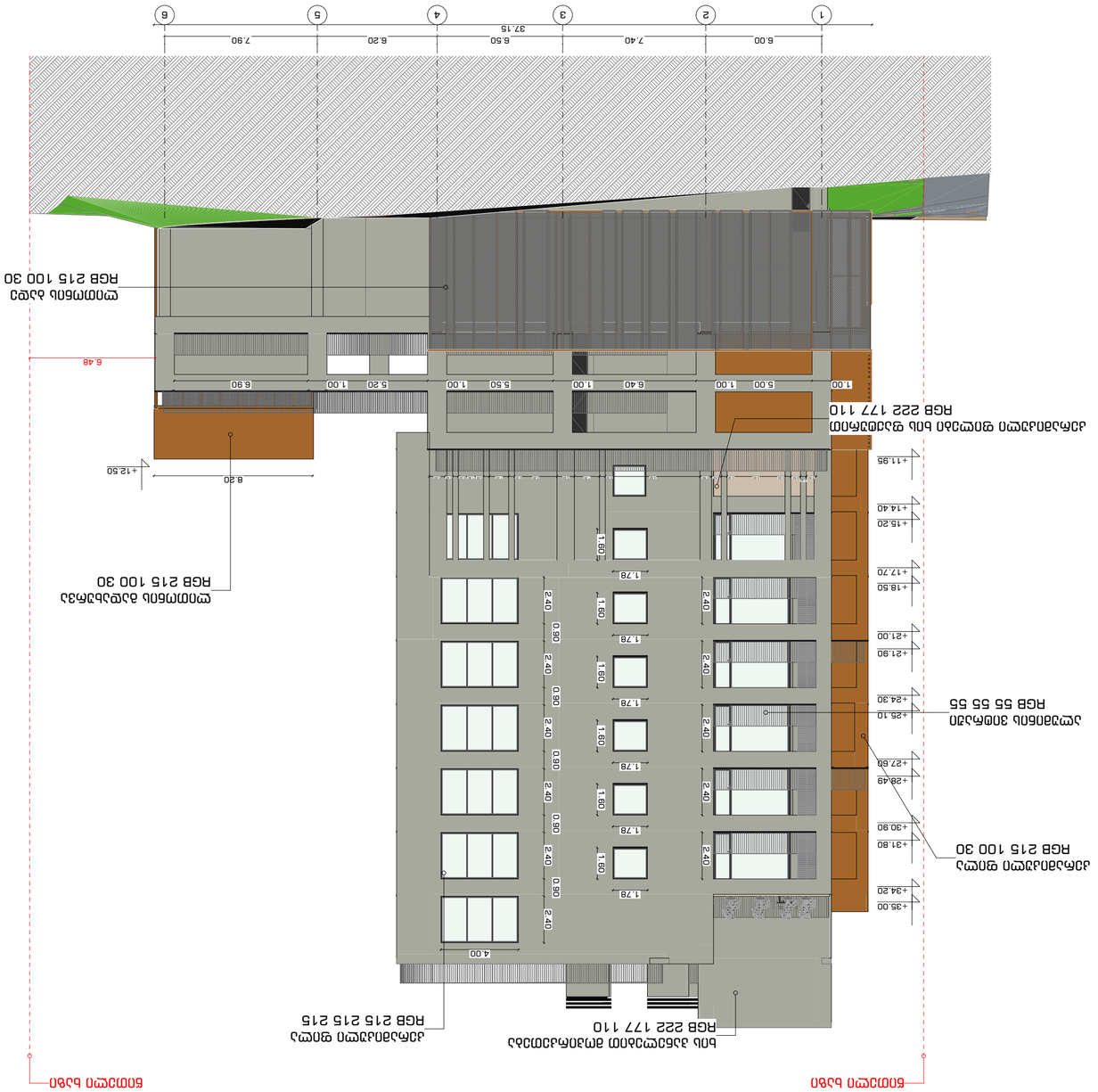

הערות:	Notes:
1. מדדים מחייבים בלבד. אין למדוד מהשרטוט.	1. Figured dimensions only. Do not scale from drawing.
2. כל המידות באתר יש לבדוק ולוודא לפני ביצוע.	2. All dimensions must be checked on site before work.
3. כל השינויים והסטיות מהתכנון יש לתאם עם האדריכל.	3. Any discrepancies must be reported to the architect.
אין לבצע עבודות שאינן מפורטות בתכניות אלו.	Do not proceed with work not detailed on these drawings.

מהדורת תכניות לעבודה	Issued for construction
מספר תכנית	Drawing No.
שם התכנית	Drawing title
קנה מידה	Scale
תאריך	Date

מתכנן	Designer
מתכנן שלד	Structural engineer
מתכנן מערכות	M.E.P engineer
יועץ אקוסטי	Acoustic consultant
יועץ בטיחות אש	Fire safety consultant
יועץ נגישות	Accessibility consultant
יועץ תנועה	Traffic consultant
יועץ נוף	Landscape architect
יועץ	Consultant

מהנדס	Engineer
אדריכל	Architect
כתובת	Address
טלפון: 03-7510147, פקס: 03-7510148	Tel: 03-7510147, Fax: 03-7510148

STUDIO9
Architectural Design
www.studio9.pe

שם המשרד	Company name
רחוב 3, מבנה 30	30 Building 3, St.
תל אביב	Tel Aviv
שם הפרויקט	Job Title
בניין מגורים ומשרדים	Residential and Office Building
כתובת	Address
גוש 6215 חלקה 100	Block 6215 Parcel 100
שלב	Phase
קנה מידה	Drawing Scale
1:200	
מספר תכנית	Drawing No.
A.04.4	INDEX
מספר עמודים	Pages
A2	

2022 6



ფრაგმენტი 1 1:50

STUDIO9 Architectural Design www.studio9.ge	2022	შემსრულებლები performers			დამკვეთი:	მისამართი: Address	ნახაზის დასახელება: Drawing title	ნახაზის სტატუსი Drawing Status	შესრ. თარიღი Date	ფურცლის ზომა
		თანამდებობა	სახელი, გვარი	ხელმოწერა		საქართველო, თბილისი ქილაძის ქუჩა #9 ს/კ01.10.14.007.023	გენ გეგმა		2022.03.25	
	საპროექტო ორგანიზაცია Company name	დირექტორი	ზ. წიკლაური		პროექტის დასახელება Job Title			მასშტაბი Drawing Scale		A3
	შ.პ.ს. "სტუდია 9" ლუბლიანას ქ. N30 თბილისი საქართველო	პრ. ავტორი	მ. ჩხაიძე			სტადია	შენიშვნა: Notes			
		არქიტექტორი	გ. რაზმაძე			მიწის ნაკვეთის სამშენებლოდ გამოყენების პირობების დადგენა	1. ნახაზზე ზომები მოცემულია მეტრებში ; 2. ნახაზის ყველა ცვლილება მშენებლობის პროცესში შეთანხმებული უნდა იყოს პროექტის ავტორთან ; 3. ფურცლის კორექტირებით ავტომატურად უქმდება წინა ვარიანტი.	ინდექსი # INDEX #LayNoInSubset	ფურც.რაოდ. PAGES #NumOfLayoutsInSubset	

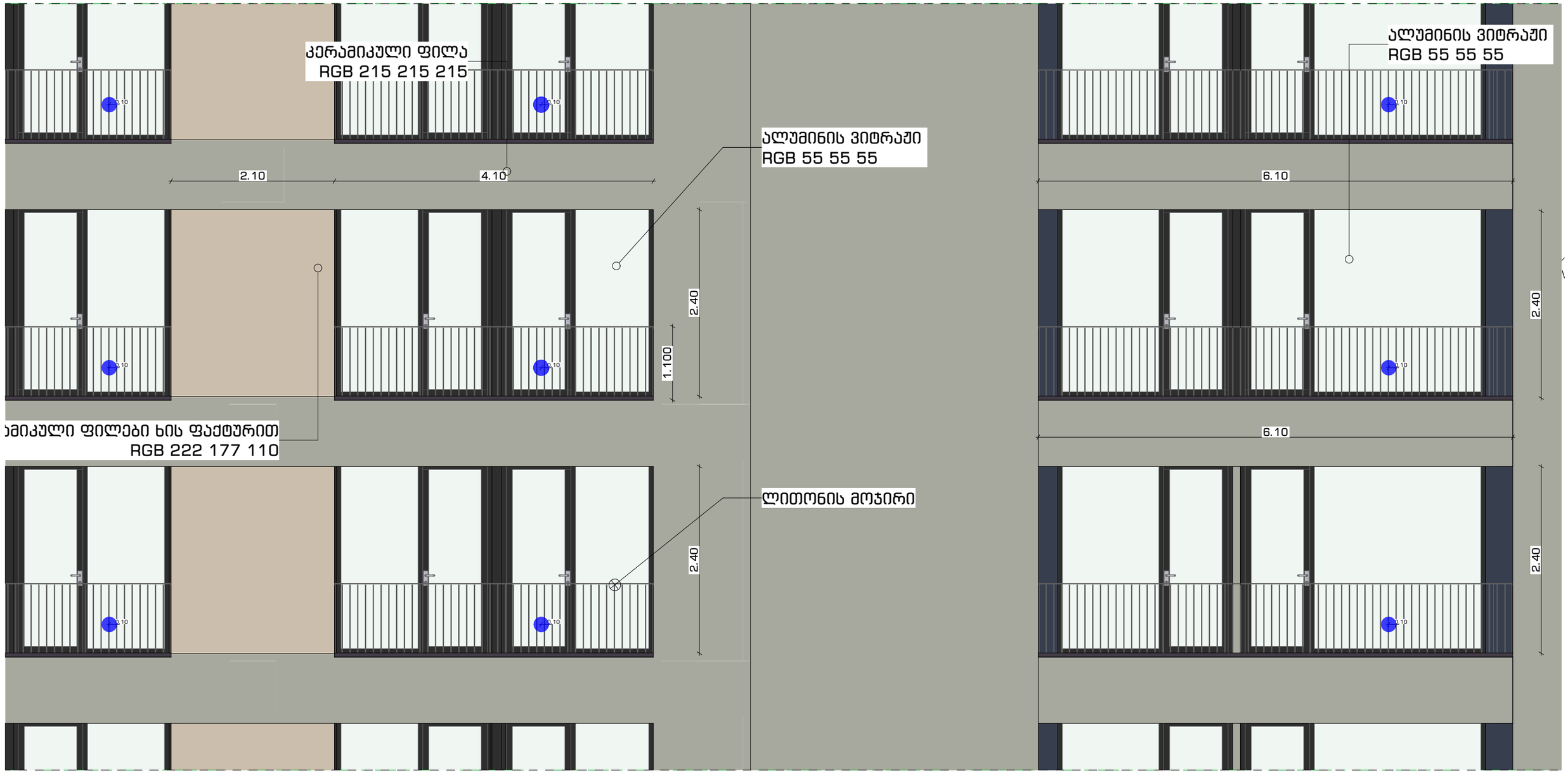

ფრაგმენტი 2 1:50

STUDIO9 Architectural Design www.studio9.ge	2022	შემსრულებლები performers			დამკვეთი:	მისამართი: Address	ნახაზის დასახელება: Drawing title	ნახაზის სტატუსი Drawing Status / შესრ. თარიღი Date	ფურცლის ზომა
		თანამდებობა	სახელი, გვარი	ხელმოწერა				2022 03 25	
	საპროექტო ორგანიზაცია Company name	დირექტორი	ზ. ნიკლაური		პროექტის დასახელება Job Title	ქილაძის ქუჩა #9 ს/კ01.10.14.007.023	გენ გეგმა	მასშტაბი Drawing Scale	A3
	შ.პ.ს. "სტუდია 9" ლუბლიანას ქ. N30 თბილისი საქართველო	პრ. ავტორი	მ. ჩხაიძე			სტადია	შენიშვნა: Notes		
		არქიტექტორი	გ. რაზმაძე			მინის ნაკვეთის სამშენებლოდ გამოყენების პირობების დადგენა	1. ნახაზზე ზომები მოცემულია მეტრებში ; 2. ნახაზის ყველა ცვლილება მშენებლობის პროცესში შეთანხმებული უნდა იყოს პროექტის ავტორთან ; 3. ფურცლის კორექტირებით ავტომატურად უქმდება წინა ვარიანტი.	ინდექსი # INDEX / ფურც.რაოდ. PAGES	
								#LayNoInSubset / #NumOfLayoutsInSubset	

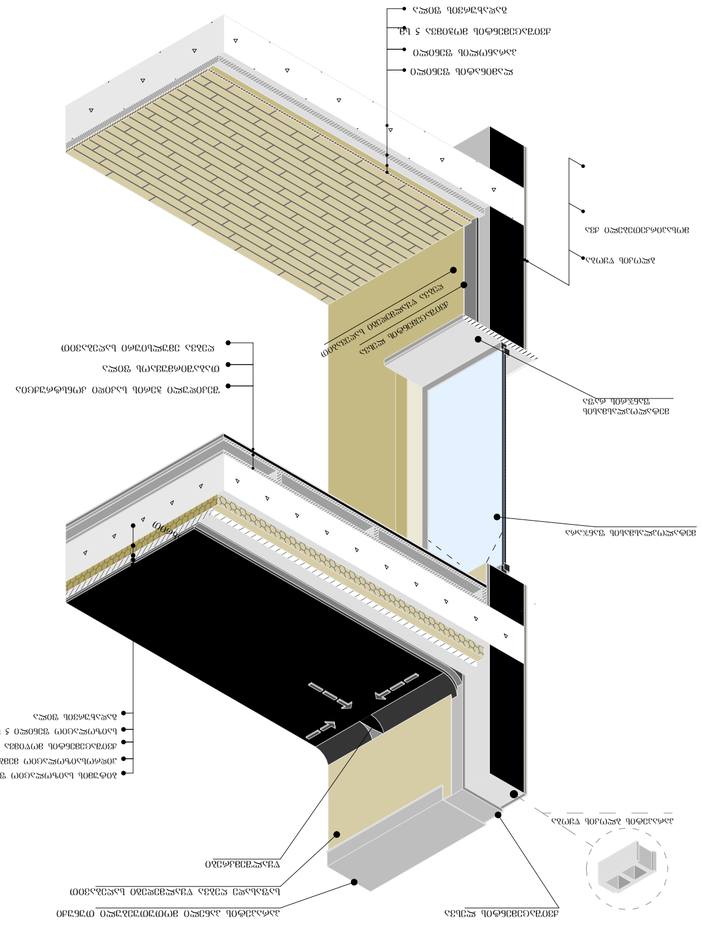

חתך אופקי בחיבור פרופיל אלומיניום



חתך אנכי בחיבור פרופיל אלומיניום

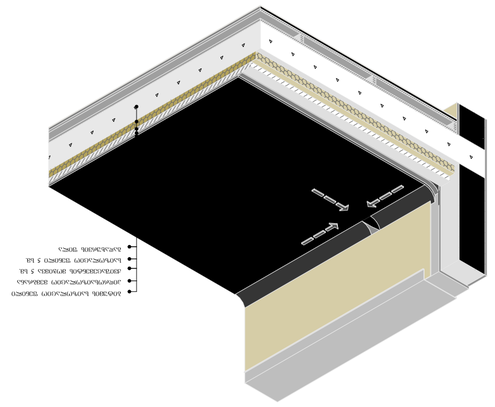

חתך אופקי בחיבור פרופיל אלומיניום

חתך אנכי בחיבור פרופיל אלומיניום



פרופיל אלומיניום

2022 ב

מספר גיליון INDEX	A.04.7
קנ"מ. גיליון Sheets	
קנ"מ Drawing Scale	1:200 A2

הערות: Notes:	
1. בדוק את כל המידות באתר לפני ביצוע. כל הסטיות יש לדווח למתכנן. 2. יש לבצע את העבודות בהתאם לתקנים ולדרישות הרשויות המקומיות. 3. כל החומרים יהיו בהתאם למפרט הטכני ולאישור המתכנן. שינוי כלשהו בתכנון יש לתאם מראש עם המתכנן.	
יועצים ומתכננים Consultants	
אדריכל ומתכנן השלד Architect & Structural Engineer	
יועץ אקוסטי Acoustic Consultant	
יועץ תנועה Traffic Consultant	
יועץ בטיחות Safety Consultant	
יועץ נגישות Accessibility Consultant	
יועץ כיבוי אש Fire Consultant	
יועץ אינסטלציה Plumbing Consultant	
יועץ חשמל Electrical Consultant	
יועץ מיזוג אויר HVAC Consultant	
יועץ פיזיקה של הבניין Building Physics Consultant	
יועץ בטיחות אש Fire Safety Consultant	
יועץ נגישות Accessibility Consultant	
יועץ בטיחות Safety Consultant	
יועץ תנועה Traffic Consultant	
יועץ אקוסטי Acoustic Consultant	
יועץ תברואה Plumbing Consultant	
יועץ חשמל Electrical Consultant	
יועץ מיזוג אויר HVAC Consultant	
יועץ פיזיקה של הבניין Building Physics Consultant	
יועץ בטיחות אש Fire Safety Consultant	
יועץ נגישות Accessibility Consultant	
יועץ בטיחות Safety Consultant	
יועץ תנועה Traffic Consultant	
יועץ אקוסטי Acoustic Consultant	

שם הפרויקט Project Name	בניין מגורים חדש רחוב הרצל 30, תל אביב
שם המתכנן Company name	STUDIO9 Architectural Design www.studio9.co.il
כתובת Address	
גוש חלקה מגרש תת חלקה Land Registration	גוש 6638, חלקה 9, מגרש 14, תת חלקה 7, 10, 01
תכולת התכנית Description	

חתך אנכי בחיבור פרופיל אלומיניום

חתך אופקי בחיבור פרופיל אלומיניום

კარების სპეციფიკაცია

დასახელება	კ-1	კ-2	კ-2*	კ-2**	კ-3	კ-3	კ-3*	კ-5	კ-6	კ-7	კ-8	კ-9	კ-10
რაოდენობა	78	70	11	184	2	8	1	1	1	60	15	14	14
გაბარიტები	0.95 2.30	0.95 2.30	0.95 2.30	0.95 2.50	0.95 2.30	1.70 2.50	1.60 2.10	3.40 2.50	5.20 2.50	2.00 2.50	2.55 2.50	2.15 2.50	1.75 2.50

2D
3D

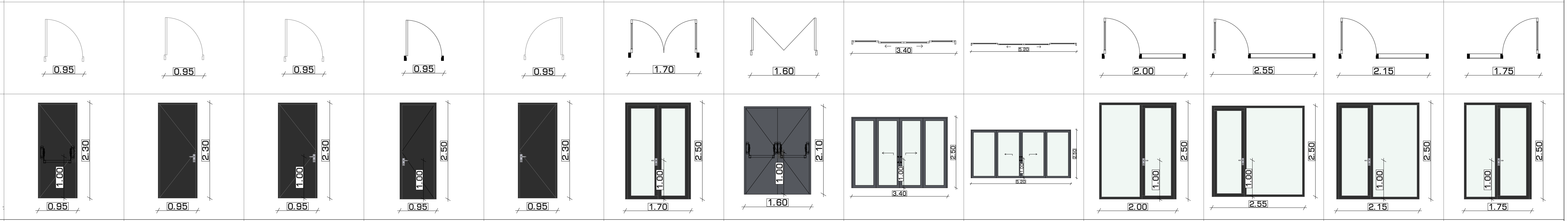

	კ-11	კ-12	კ-13	კ-14	კ-15	კ-16	კ-17	კ-18	კ-19	კ-20	კ-21	კ-22	კ-23	კ-24
	11	8	8	8	8	8	8	6	6	6	1	1	4	2
	2.45 2.50	3.20 2.50	3.15 2.50	3.00 2.50	2.25 2.50	1.95 2.50	1.85 2.50	4.40 2.50	3.88 2.50	2.20 2.50	2.43 2.50	2.40 2.50	1.98 2.50	1.88 2.50

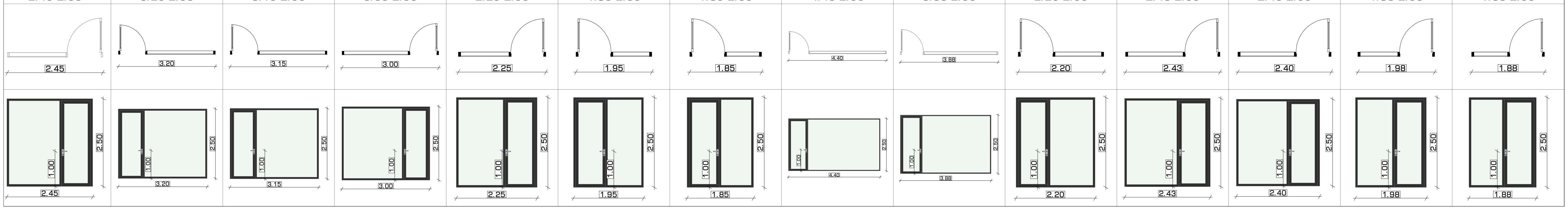

ფანჯრების სპეციფიკაცია

დასახელება	f - 003	WD - 001	WD - 001
რაოდენობა	7	1	6
გაბარიტები	4.00×2.40	1.71×1.60	1.78×1.60

2D
3D

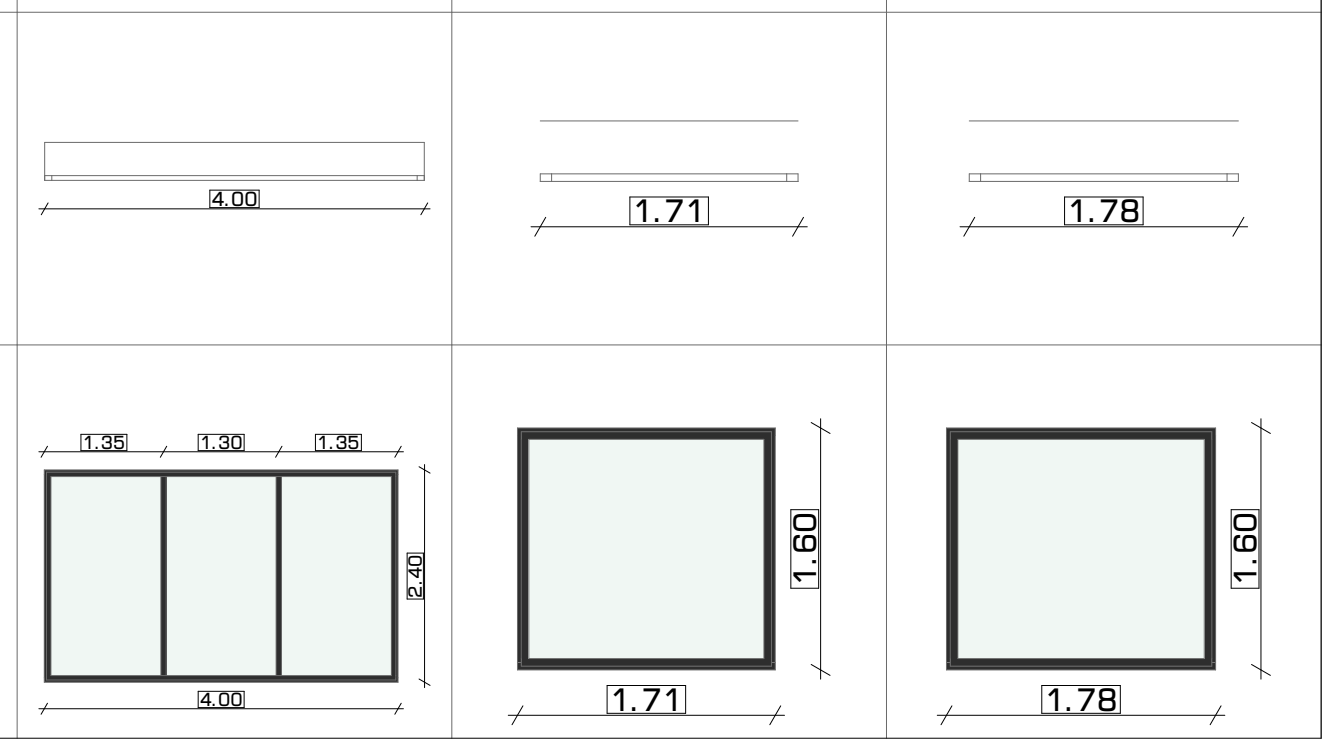

2022	შემსრულებლები performers		დამკვეთი:
	თანამდებობა	სახელი, გვარი	ხელმოწერა
საპროექტო ორგანიზაცია Company name	დირექტორი	ზ. წიკლაური	
შ.პ.ს. "სტუდია 9" ლუბლიანას ქ. N30 თბილისი საქართველო	პრ. ავტორი	მ. ჩხაიძე	
	არქიტექტორი	გ. რაზმაძე	

STUDIO9 Architectural Design
www.studio9.ge

პროექტის დასახელება
Job Title

მისამართი: Address	ნახაზის დასახელება : Drawing title	ნახაზის სტატუსი Drawing Status	შესრ. თარიღი Date	ფურცლის ზომა
საქართველო, თბილისი ქილაძის ქუჩა #9 ს/კ01.10.14.007.023	გენ გეგმა		2022/03/25	
		მასშტაბი Drawing Scale		A3
სტადია	შენიშვნა: Notes			
მიწის ნაკვეთის სამშენებლოდ გამოყენების პირობების დადგენა	1. ნახაზზე ზომები მოცემულია მეტრებში ; 2. ნახაზის ყველა ცვლილება მშენებლობის პროცესში შეთანხმებული უნდა იყოს პროექტის ავტორთან ; 3. ფურცლის კორექტირებით ავტომატურად უქმდება წინა ვარიანტი.	ინდექსი # INDEX #LayNoInSubset	ფურც.რაოდ. PAGES #NumOfLayoutsInSubset	

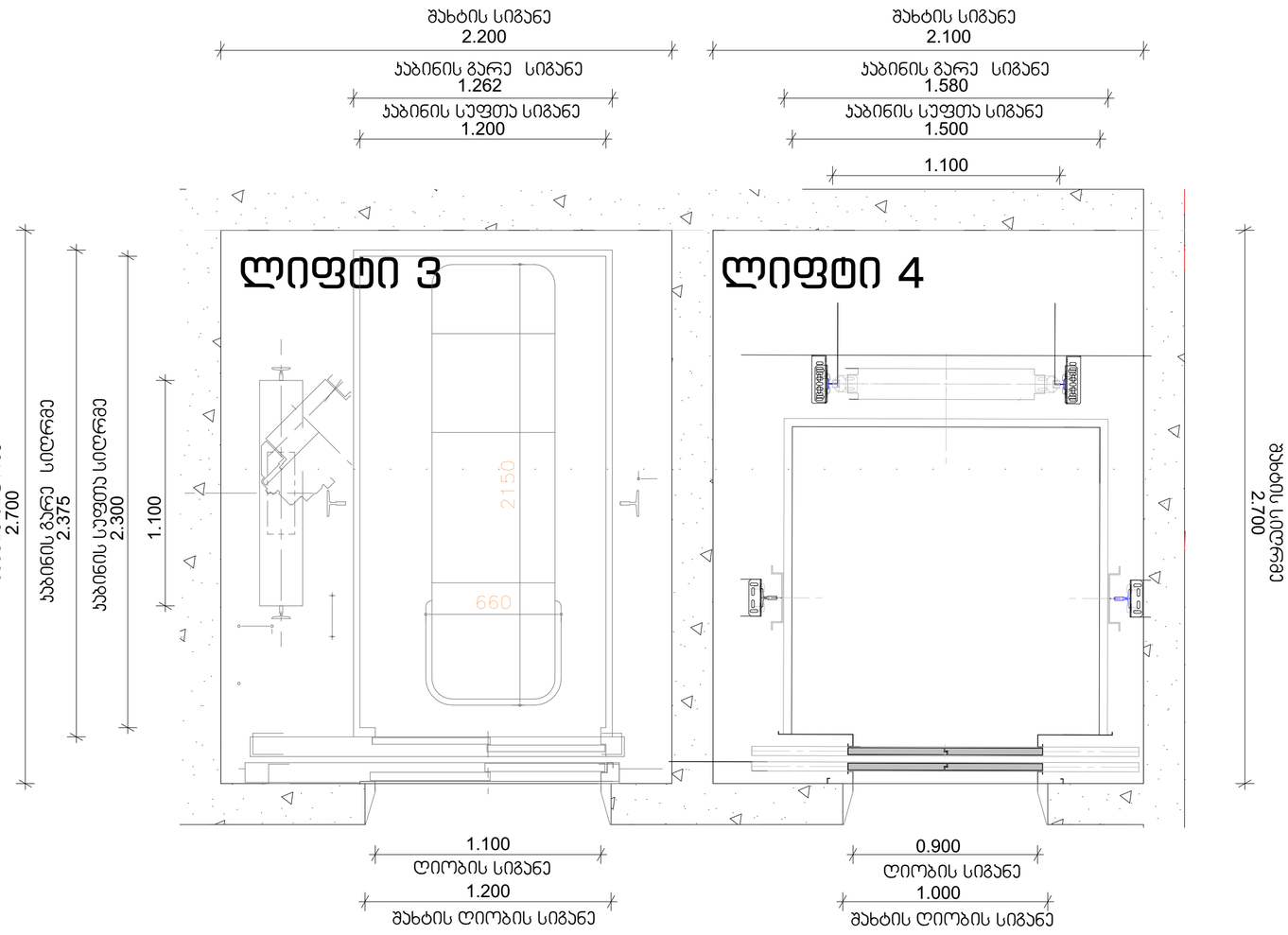

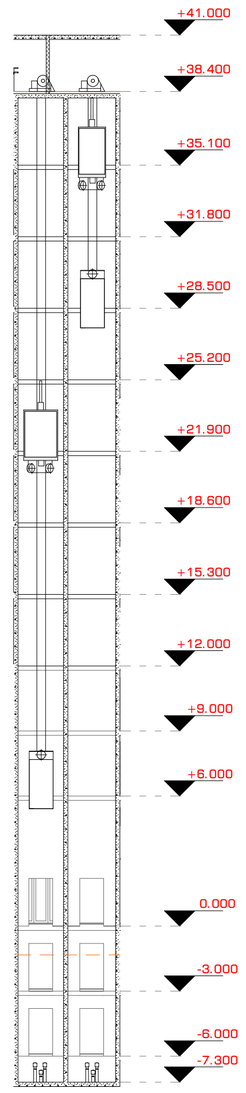

შენიშვნები:

შენობაში გამოყენებულია 408-ე ქვეთავის შესაბამისი შეზღუდული გამოყენების ლიფტი.

- ლიფტი შესაბამისობაში იქნება ASME A17.1/CSA B44 სტანდარტთან.
- ლიფტის გამოსაძახებელი ღილაკები და კლავიშები შესაბამისობაში იქნება 407.2.1 ქვეთავთან.
- ფოიეს სიგნალები შესაბამისობაში იქნება 407.2.2 ქვეთავთან.
- ლიფტის შახტებთან განთავსებული ნიშნები შესაბამისობაში იქნება 407.2.3 ქვეთავთან.
- ლიფტის კაბინის ბალანსირება შესაბამისობაში იქნება 407.4.4–ე ქვეთავთან.
- ლიფტის კაბინის განათება შესაბამისობაში იქნება 407.4.5–ე ქვეთავთან.
- ლიფტის კაბინის სამართავები შესაბამისობაში იქნება 407.4.6–ე ქვეთავთან. მართვის პანელები განთავსდება გვერდითა კედლის ცენტრში.
- კაბინის სამართავების აღნიშვნები და მითითებები შესაბამისობაში იქნება 407.4.7–ე ქვეთავთან.
- კაბინაში მოეწყობა 407.4.10–ე ქვეთავის შესაბამისი საავარიო სიგნალიზაციის მექანიზმები.

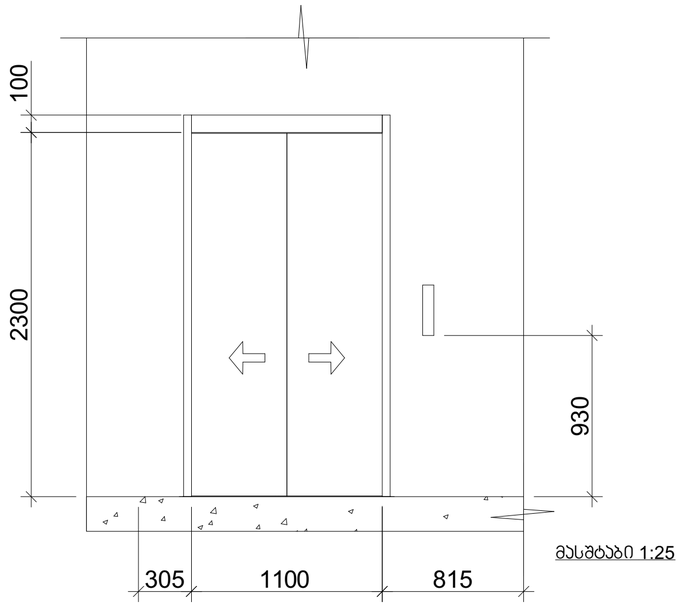

მასშტაბი 1:25

ლიფტის 3-ის ტექნიკური მახასიათებლები

ლიფტის შახტის გაბარიტები 2700X2200 მმ
ლიფტის კაბინის შიგა გაბარიტები 2300X1200
ლიფტის კარის სუფთა სიგანე 1100 მმ
ლიფტის კარის ცეცხლმედეგობა 90 წთ
ლიფტის მოძრაობის სიჩქარე 1.75 მ/წმ

ლიფტის 4-ის ტექნიკური მახასიათებლები

ლიფტის შახტის გაბარიტები 2700X2100 მმ
ლიფტის კაბინის შიგა გაბარიტები 1500X1500
ლიფტის კარის სუფთა სიგანე 1100 მმ
ლიფტის კარის ცეცხლმედეგობა 90 წთ
ლიფტის მოძრაობის სიჩქარე 1.75 მ/წმ

STUDIO9 Architectural Design
www.studio9.ge

საპროექტო ორგანიზაცია
Company name

შ.პ.ს. "სტუდია 9"
ლუბლიანას ქ. #30
თბილისი
საქართველო

პროექტის დასახელება
Job Title

მრავალფუნქციური კომპლექსი

მისამართი:
Address

ქალაქი თბილისი,ჭილაძისს ქუჩა #9
(ნაკ: 01.10.14.007.023)

ექსპლიკაცია:
Explication:

შენიშვნა:
Notes:

1. ნახაზზე ზომები მოცემულია მილიმეტრებში.
2. უმალლოებაბიდან მილბაგდე პროექტში მესამეპალიტა ბაზისორიენტირს ცვლილებებს.
3. ნახაზის ყველა ცვლილება მთავალოზის პროექტსთან შეთანხმებული უნდა იყოს პროექტის ავტორთან.

არქიტექტურული ნაწილი

პროექტის სტადია Drawing Status	შეს. თარიღი Date
სტადია პროექტი	

შემსრულებლები performers

თანამდებობა	სახელი,გვარი	ხელმოწერა
დირექტორი	ზ.ნიალაური	
მთავარი არქიტექტორი	მ.ჩხაიძე	
პრ. ავტორი	მ.ჩხაიძე	
არქიტექტორი	გ.ჩაჩუაძე	
არქიტექტორი	ი.ქიქიძერი	

ნახაზის დასახელება
Drawing title

ლიფტი 3 4

ინდექსი №: INDEX	ფურც. რაოდ. PAGES	ფურცლების ზომა
A.04.2		A2

მასშტაბი 1:200, 1:20
Drawing Scale

2022 წ

კიბე 1; -2,-1,0,1,2 სართულზე

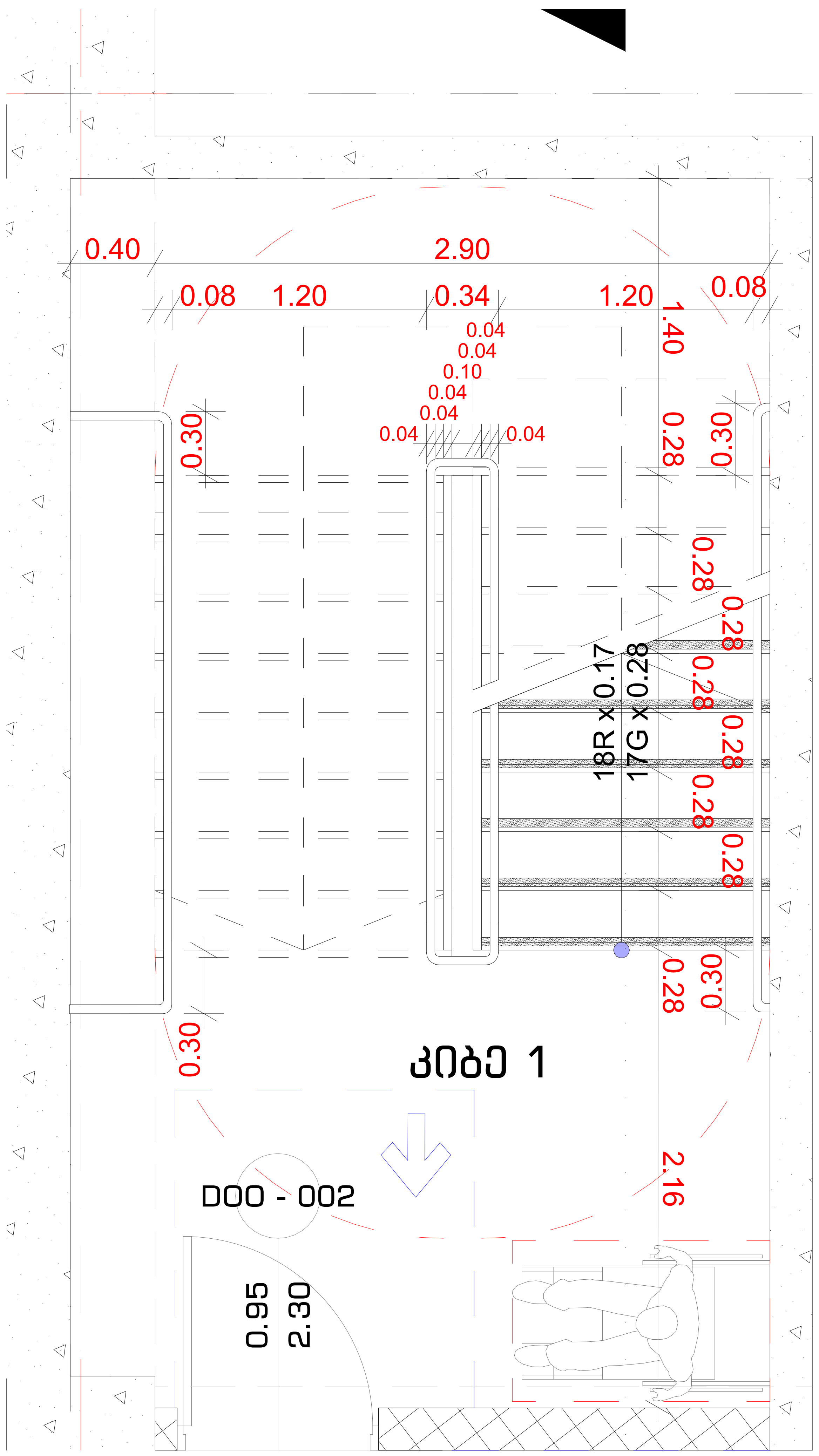

კიბე 1; ,3,4,5,6,7,8,9,10 სართულზე

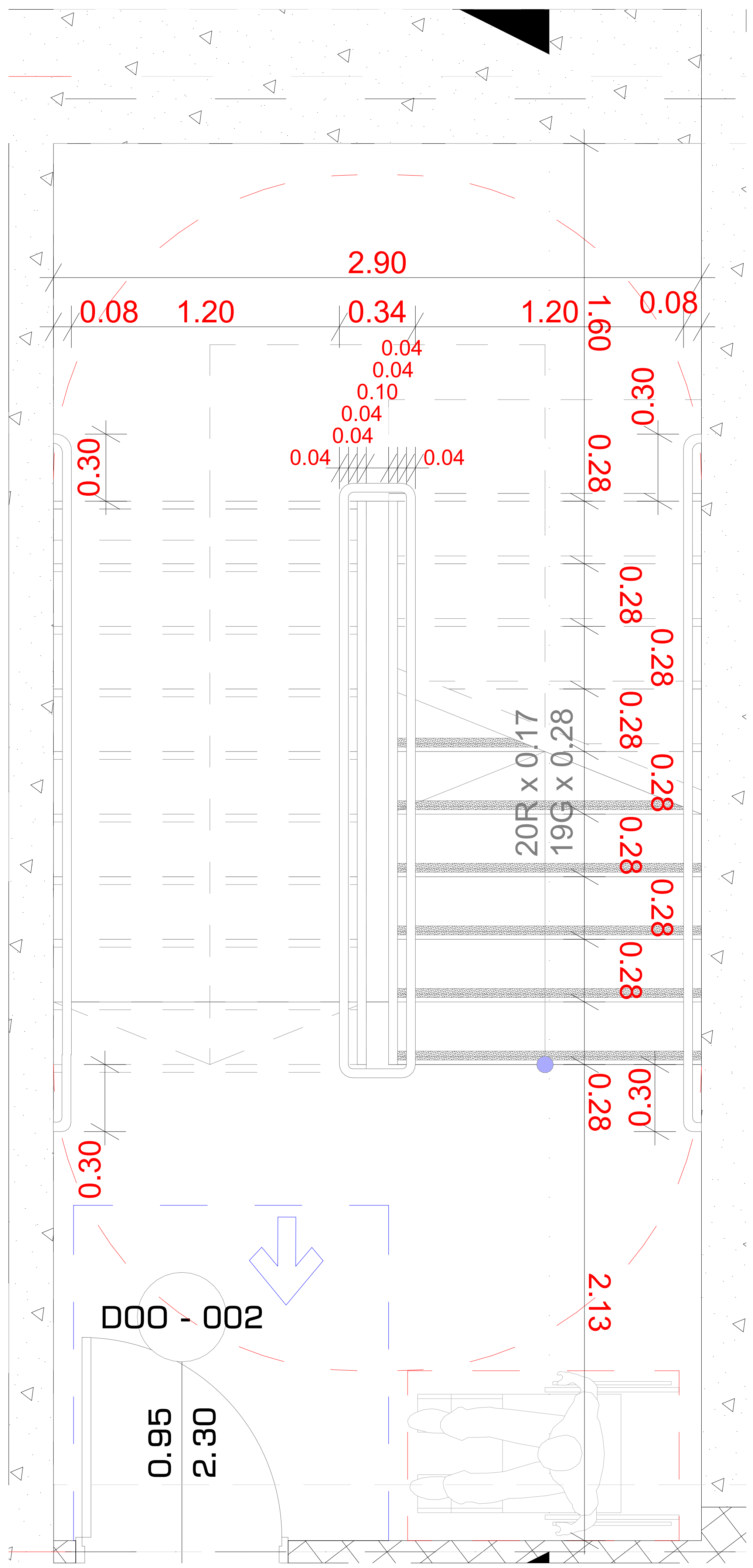

მასშტაბი 1:25

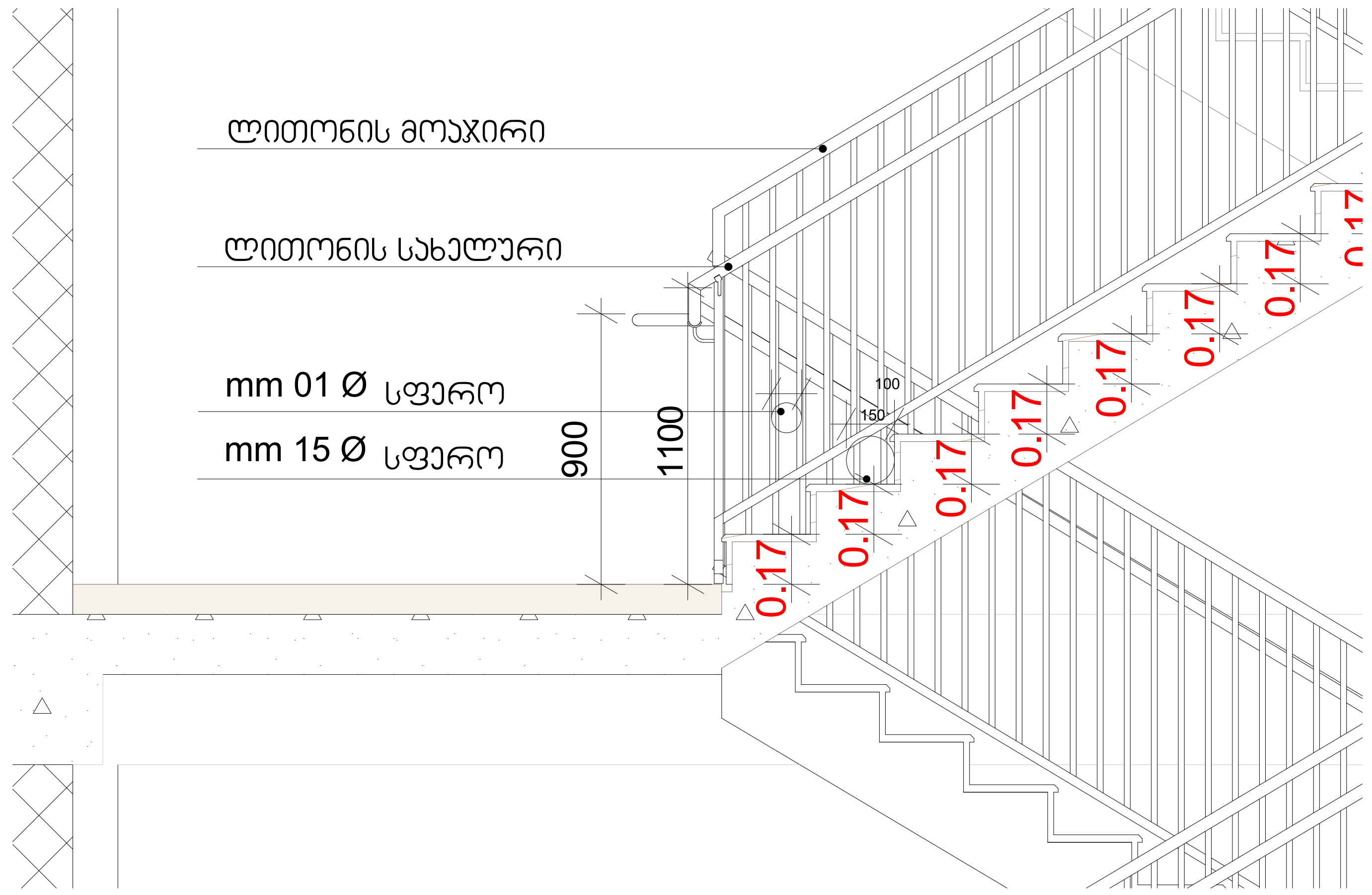

ხილვადი კონტრასტი კიბის საფეხურზე
შიგა და გარე კიბეებზე

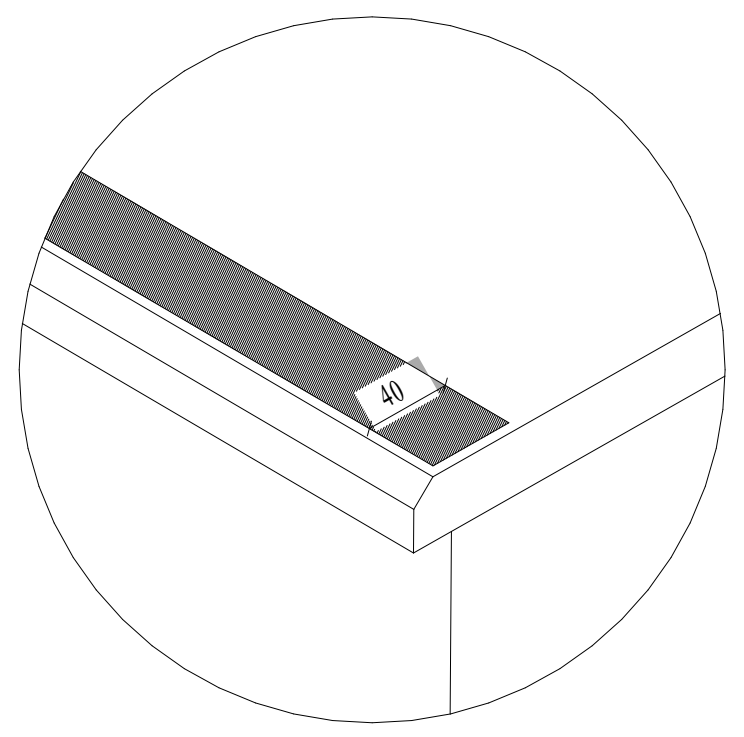

სახელური

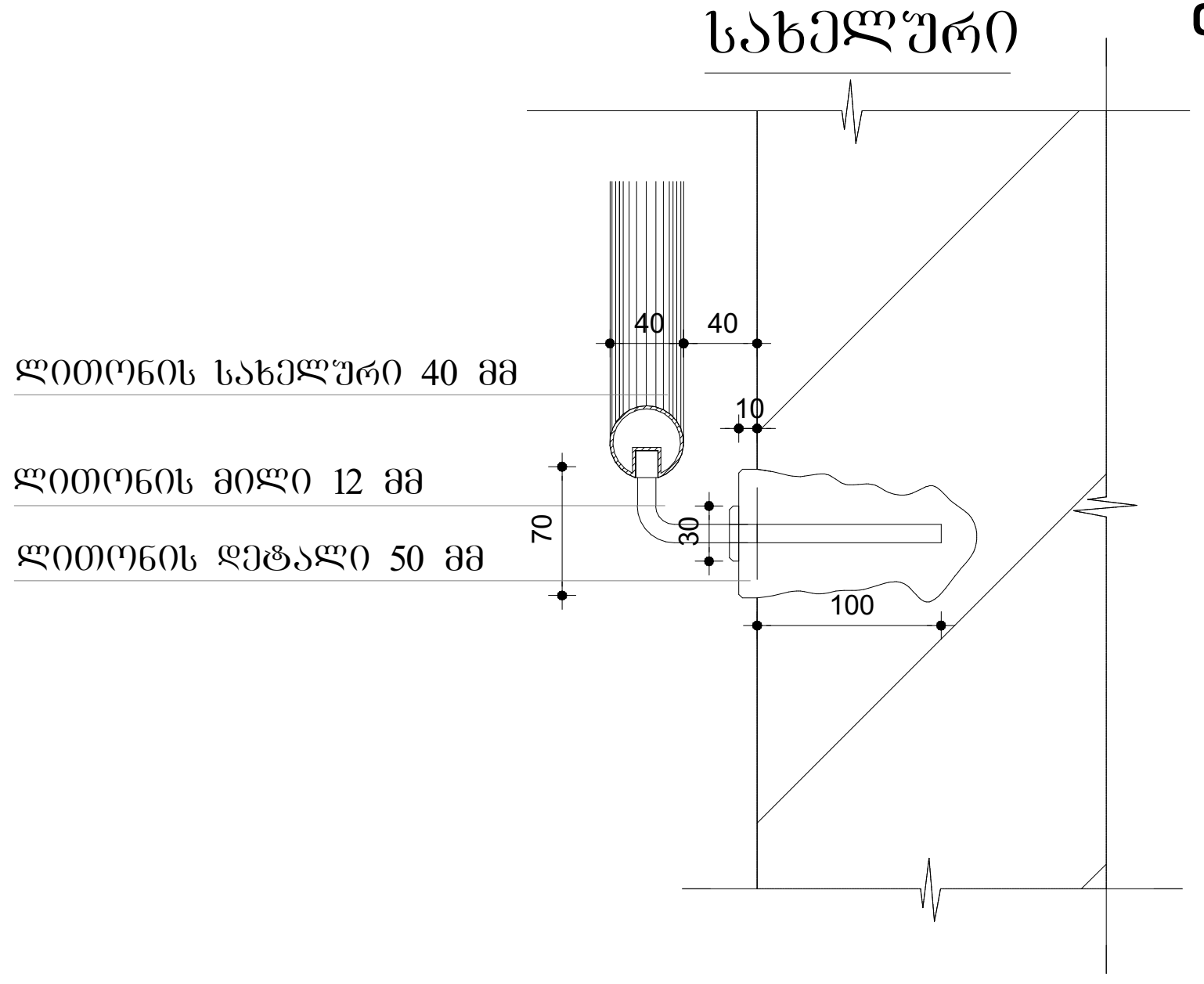

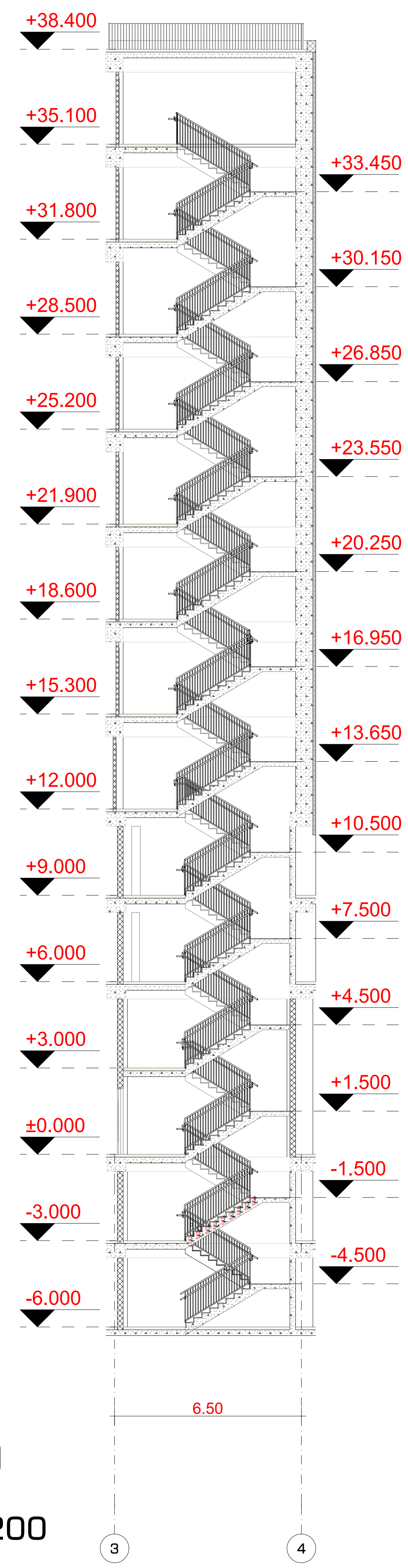

ჭრილი

მასშტაბი 1:200

შენიშვნები:

1. ყველა კიბეს (მათ შორის გარე კიბეს) ყოველი საფეხურის და საბიჯელის 40 მმ სავალ ნაწილს, რომელიც იზომება საფეხურის ნაშვერიდან თარაზულად, ექნება ერთგვაროვანი ფერის მქონე ზედაპირი, რომელიც საფეხურის დანარჩენი ნაწილისგან მკვეთრად განსხვავებული იქნება (მუქი ღია ფონზე). ხილვადი კონტრასტი გაგრძელდება ყოველი საფეხურის ერთი კიდიდან საფეხურის მეორე კიდემდე.

2. მისაწვდომი გზაკიბის საზღვრებში იატაკის ზედაპირები იქნება მდგრადი, მყარი და არასრიალა.

3. კიბის საფეხურების განსხვავებული მონიშვნა იქნება გამძლე.

4. შენობის გარეთ მდებარე კიბის საფეხურები და ბაქნები ისე დაგეგმარდება, რომ სავალ ზედაპირზე წყალი არ დაგროვდება.

5. გასანათებელი საშუალებები უზრუნველყოფს კიბეების განათებას, რომელიც გაიზომება საბიჯელების ზედაპირების და ბაქნების ზედაპირების ცენტრში გაზომვისას საფეხურის წინაპირიდან 600 მმ-ის საზღვრებში, შემდეგი წესის შესაბამისად:

- ☐ არაუმცირეს 11 ლუქსი განათება.
- ☐ არაუმცირეს 110 ლუქსი განათება, კიბით სარგებლობის დროს.
- ☐ კიბეების გამოყენებისას 11 ლუქსიდან 110 ლუქსზე გადასვლა შესაძლებელი უნდა იყოს განათების სამართავებით უზრუნველყოფილი ავტომატური, მოძრავი სენსორული ტიპის განათების ჩამრთველებით, რომლებიც შეესაბამება ყველა ქვემოთ ჩამოთვლილს:
- ☐ განათების სამართავები აღჭურვილი იქნება საიმედო ოპერაციული სისტემით და შეფასებული იქნება ამ მიზნით გამოყენებისთვის.
- ☐ მოძრავი სენსორი გააქტიურდება დამკავებლის მოძრაობით საფეხურებზე ან საფეხურების ბაქნებზე.
- ☐ განათების გამააქტიურებლები დაყენებული იქნება არაუმცირეს 15 წუთიანი მოქმედების პერიოდით.
- ☐ გზა–კიბის განათება ჩაირთვება ავტომატური სენსორული ჩამრთველებით, ასეთის არსებობის შემთხვევაში, ისე, რომ შესასვლელში მდებარე ბაქანზე, შესასვლელში მდებარე ბაქნის მოსაზღვრე თითოეულ კიბის მარშსა და შესასვლელში მდებარე ბაქნის ზემოთ და ქვემოთ მდებარე ბაქნებზე მე–4 პუნქტით დადგენილი განათებულობის დონე საფეხურის გამოყენებამდე იქნება უზრუნველყოფილი.
- ☐ კიბის სახელურები და ნებისმიერი კედელი ან მათ მომიჯნავედ მდებარე სხვა ზედაპირი არ იქნება ბასრი ან უხეში ელემენტების შემცველი.
- ☐ კიბის სახელურები არ იტრიალებს მათი ბუდეების საზღვრებში.

STUDIO9
Architectural
Design
www.studio9.ge

საპროექტო ორგანიზაცია
Company name

შ.პ.ს. "სტუდია 9"
ლუბლიანას ქ. #30
თბილისი
საქართველო

პროექტის დასახელება
Job Title

მრავალფუნქციური კომპლექსი

მისამართი:
Address

ქალაქი თბილისი,ჭილაძისს ქუჩა #9
(ნაკვ: 01.10.14.007.023)

ექსპლიკაცია:
Explication:

შენიშვნა:
Notes:

1. ნახაზზე ზომები მოცემულია მილიმეტრებში.
2. ექსპლოატაციაში მიღებამდე პროექტში შესაძლებელია განხორციელდეს ცვლილებები.
3. ნახაზის ყველა ცვლილება მშენებლობის პროცესში შეთანხმებული უნდა იყოს პროექტის ავტორთან.

არქიტექტურული ნაწილი

პროექტის სტატუსი Drawing Status	შეს. თარიღი Date
სტადია პროექტი	

შემსრულებლები
performers

თანამდებობა	სახელი.გვარი	ხელმოწერა
დირექტორი	ზ.წიკლაური	
მთავარი არქიტექტორი	მ.ჩხაიძე	
პრ. ავტორი	მ.ჩხაიძე	
არქიტექტორი	გ.რაზმაძე	
არქიტექტორი	ი.ძიძიგური	

ნახაზის დასახელება
Drawing title

კიბე 1

ინდექსი № INDEX	ფურც. რაოდ. PAGES	ფურცლის ზომა
A.05.1		A2

მასშტაბი 1:200, 1:25
Drawing Scale

2022 წ

კიბე 2; -2,-1,0,1,2 სართულზე

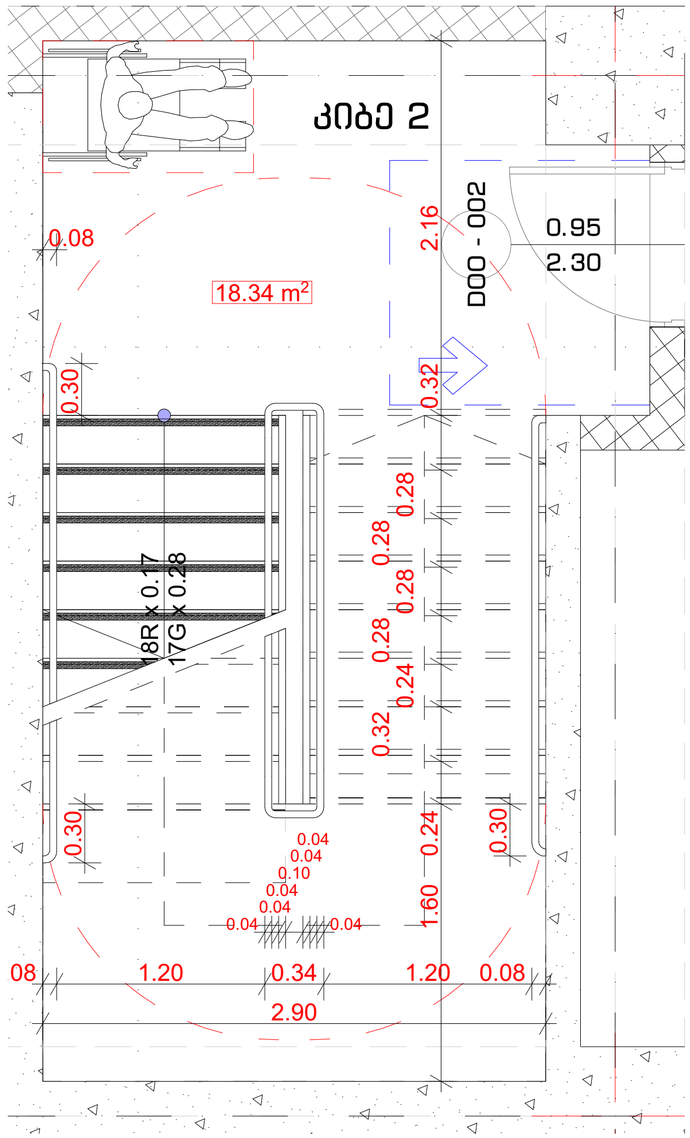

კიბე 2; ,3,4,5,6,7,8,9,10 სართულზე

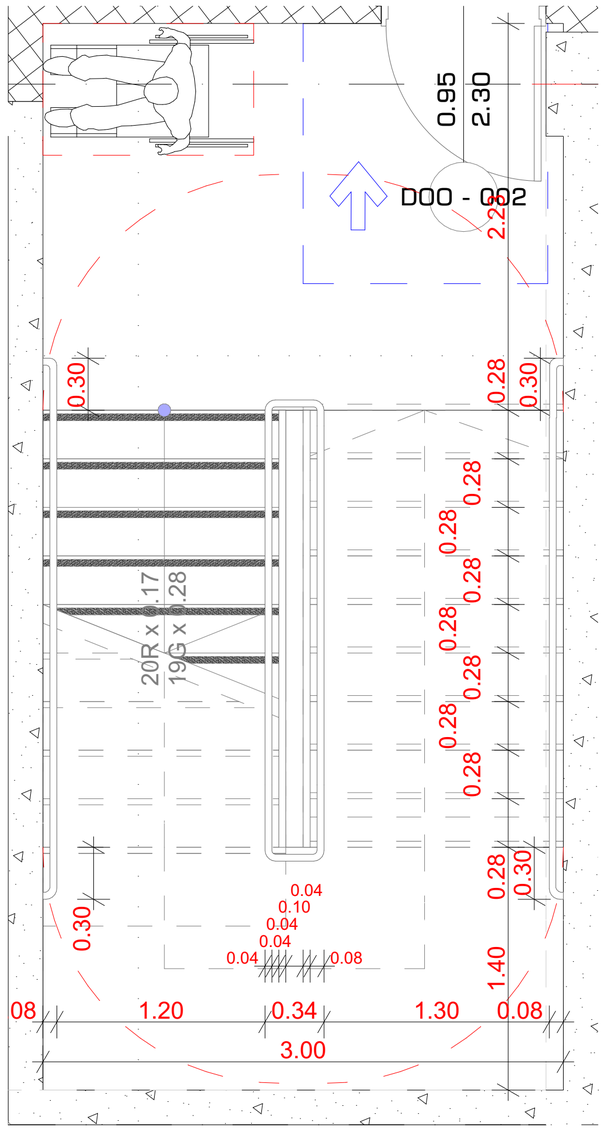

მასშტაბი 1:25

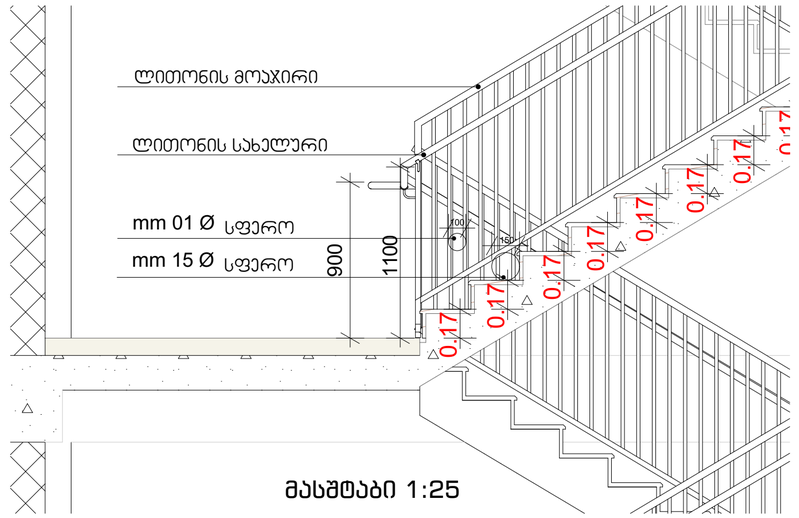

მასშტაბი 1:25

ხილვადი კონტრასტი კიბის საფეხურზე

შიბა და ბარე კიბეებზე

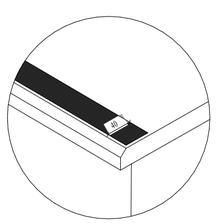

სახელური

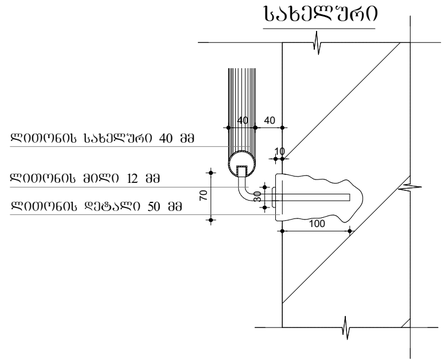

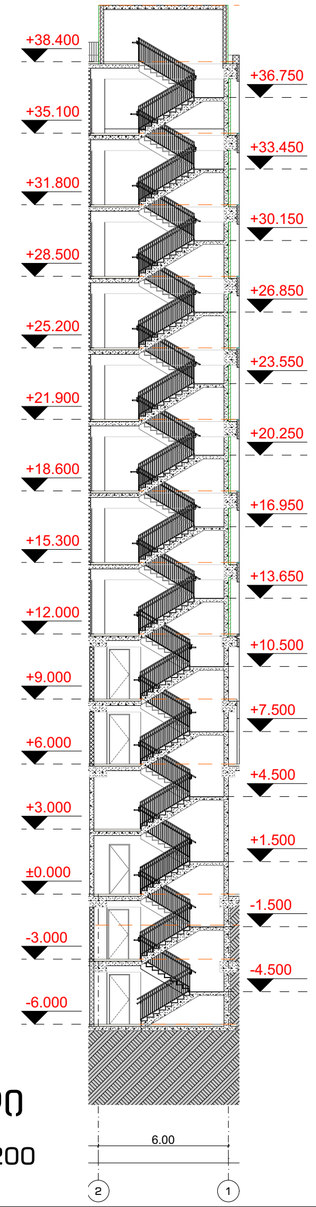

ჭრილი

მასშტაბი 1:200

შენიშვნები:

1. ყველა კიბეს (მათ შორის გარე კიბეს) ყოველი საფეხურის და საბიჯელის 40 მმ სავალ ნაწილს, რომელიც იზომება საფეხურის ნაშვერიდან თარაზულად, ექნება ერთგვაროვანი ფერის მქონე ზედაპირი, რომელიც საფეხურის დანარჩენი ნაწილისგან მკვეთრად განსხვავებული იქნება (მუქი ღია ფონზე). ხილვადი კონტრასტი გაგრძელდება ყოველი საფეხურის ერთი კიდიდან საფეხურის მეორე კიდემდე.

2. მისაწვდომი გზაკიბის საზღვრებში იატაკის ზედაპირები იქნება მდგრადი, მყარი და არასრიალა.

3. კიბის საფეხურების განსხვავებული მონიშვნა იქნება გამძლე.

4. შენობის გარეთ მდებარე კიბის საფეხურები და ბაქნები ისე დაგეგმარდება, რომ სავალ ზედაპირზე წყალი არ დაგროვდება.

5. გასანათებელი საშუალებები უზრუნველყოფს კიბეების განათებას, რომელიც გაიზომება საბიჯელების ზედაპირების და ბაქნების ზედაპირების ცენტრში გაზომვისას საფეხურის წინაპირიდან 600 მმ-ის საზღვრებში, შემდეგი წესის შესაბამისად:
   - არაუმცირეს 11 ლუქსი განათება.
   - არაუმცირეს 110 ლუქსი განათება, კიბით სარგებლობის დროს.
   - კიბეების გამოყენებისას 11 ლუქსიდან 110 ლუქსზე გადასვლა შესაძლებელი უნდა იყოს განათების სამართავებით უზრუნველყოფილი ავტომატური, მოძრავი სენსორული ტიპის განათების ჩამრთველებით, რომლებიც შეესაბამება ყველა ქვემოთ ჩამოთვლილს:
   - განათების სამართავები აღჭურვილი იქნება საიმედო ოპერაციული სისტემით და შეფასებული იქნება ამ მიზნით გამოყენებისთვის.
   - მოძრავი სენსორი გააქტიურდება დამკვიდრებლის მოძრაობით საფეხურებზე ან საფეხურების ბაქნებზე.
   - განათების გამააქტიურებლები დაყენებული იქნება არაუმცირეს 15 წუთიანი მოქმედების პერიოდით.
   - გზა–კიბის განათება ჩაირთვება ავტომატური სენსორული ჩამრთველებით, ასეთის არსებობის შემთხვევაში, ისე, რომ შესასვლელში მდებარე ბაქანზე, შესასვლელში მდებარე ბაქნის მოსაზღვრე თითოეულ კიბის მარშსა და შესასვლელში მდებარე ბაქნის ზემოთ და ქვემოთ მდებარე ბაქნებზე მე–4 პუნქტით დადგენილი განათებულობის დონე საფეხურის გამოყენებამდე იქნება უზრუნველყოფილი.
   - კიბის სახელურები და ნებისმიერი კედელი ან მათ მომიჯნავედ მდებარე სხვა ზედაპირი არ იქნება ბასრი ან უხეში ელემენტების შემცველი.
   - კიბის სახელურები არ იტრიალებს მათი ბუდეების საზღვრებში.

STUDIO9 Architectural Design
www.studio9.ge

საპროექტო ორგანიზაცია
Company name
შ.პ.ს. "სტუდია 9"
ლუბლიანას ქ. #30
თბილისი
საქართველო

პროექტის დასახელება
Job Title
მრავალფუნქციური კომპლექსი

მისამართი:
Address
ქალაქი თბილისი,ჭილაძისს ქუჩა #9
(ნაკვ: 01.10.14.007.023)

ექსპლიკაცია:
Explication:

შენიშვნა:
Notes:

1. ნახაზზე ზომები მოცემულია მილიმეტრებში.
2. ექსპლუატაციაში მიღებამდე პროექტში შესაძლებელია განხორციელდეს ცვლილებები.
3. ნახაზის ყველა ცვლილება ამონაწერის პროექტში შეთანხმებული უნდა იყოს პროექტის ავტორთან.

არქიტექტურული ნაწილი

პროექტის სტატუსი Drawing Status	შეს. თარიღი Date
სტადია პროექტი	

შემსრულებლები performers

თანამდებობა	სახელი,გვარი	ხელმოწერა
დირექტორი	ზ.წიკლაური	
მთავარი არქიტექტორი	მ.ჩხაიძე	
პრ. ავტორი	მ.ჩხაიძე	
არქიტექტორი	გ.ჩრუხაძე	
არქიტექტორი	ი.ძიძიგური	

ნახაზის დასახელება
Drawing title
კიბე 2

ინდექსი № INDEX	ფურც. რაოდ. PAGES	ფორმატის ზომა
A.05.2		A2

მასშტაბი 1:25,
1:200
Drawing Scale

2022 წ

კიბე 3; -2,-1,0,1,2 სართულზე

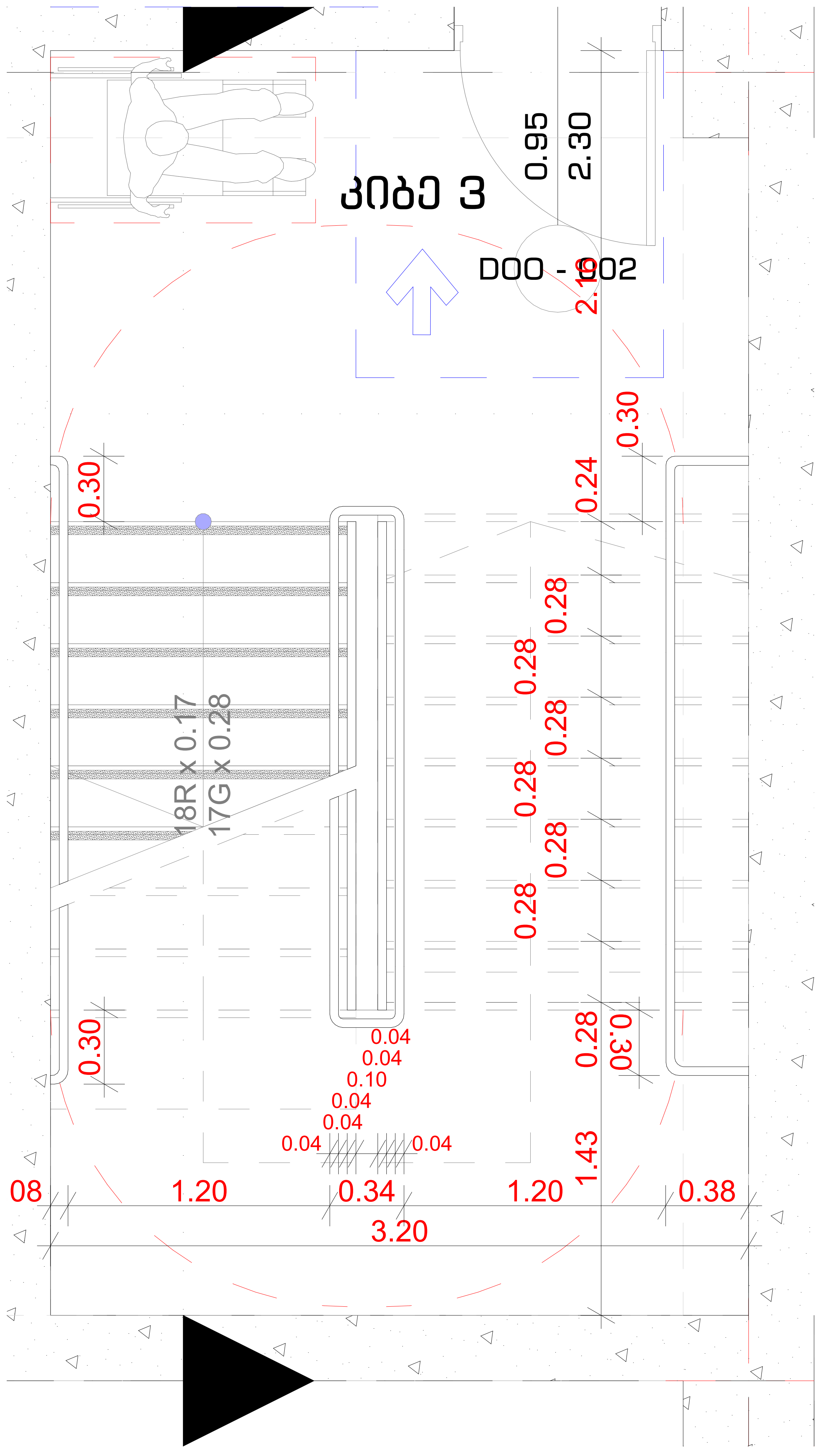

მასშტაბი 1:25

ჭრილი

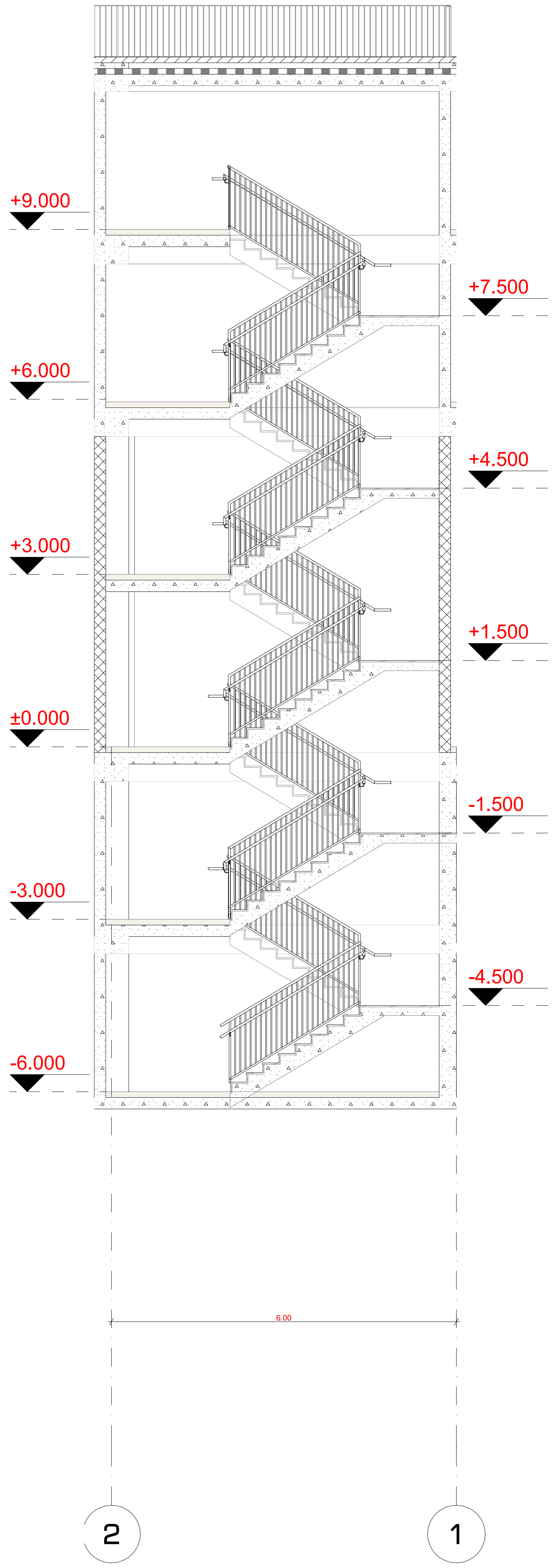

მასშტაბი 1:100

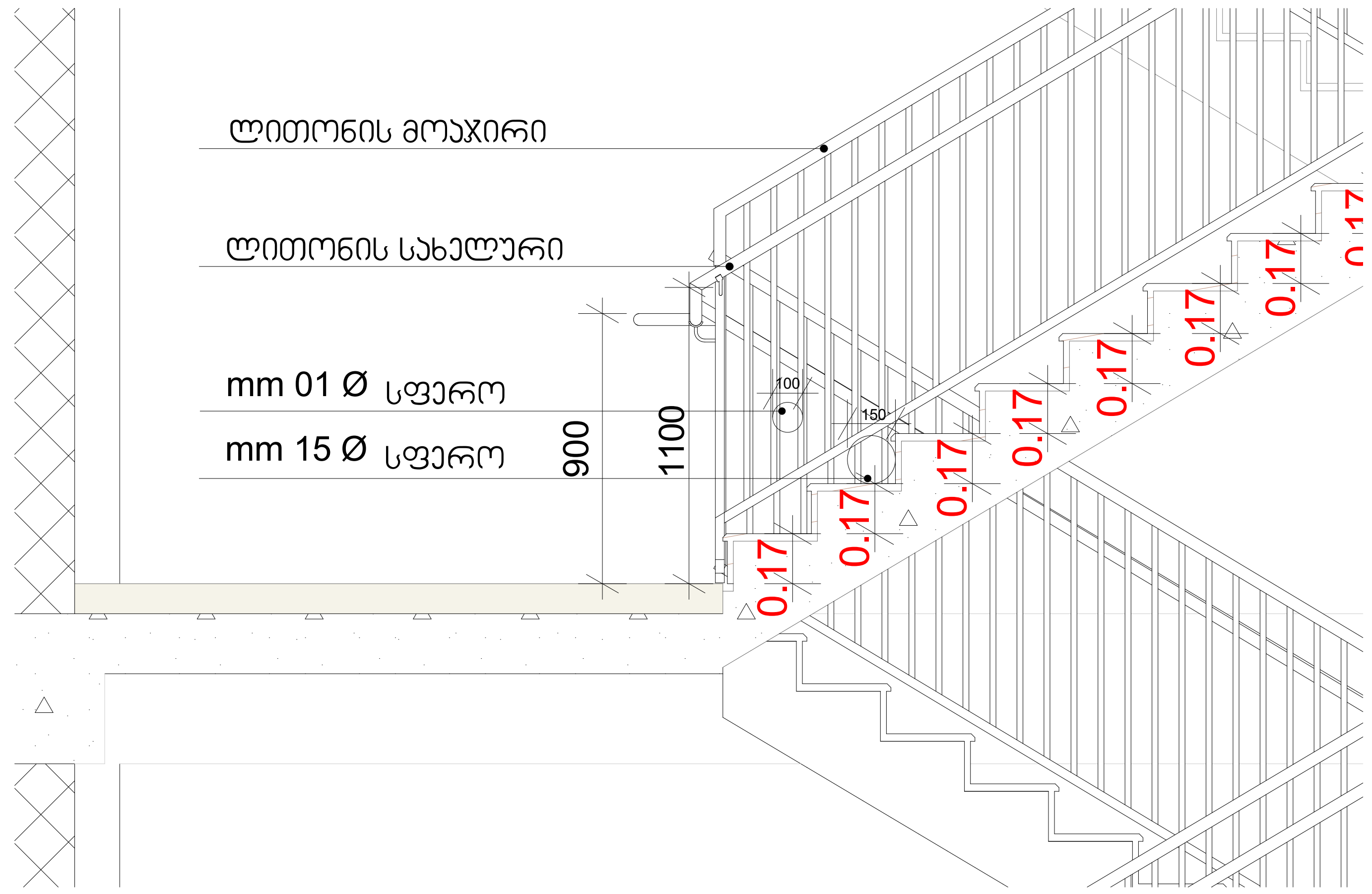

მასშტაბი 1:25

ხილვადი კონტრასტი კიბის საფეხურზე შიგა და გარე კიბეებზე

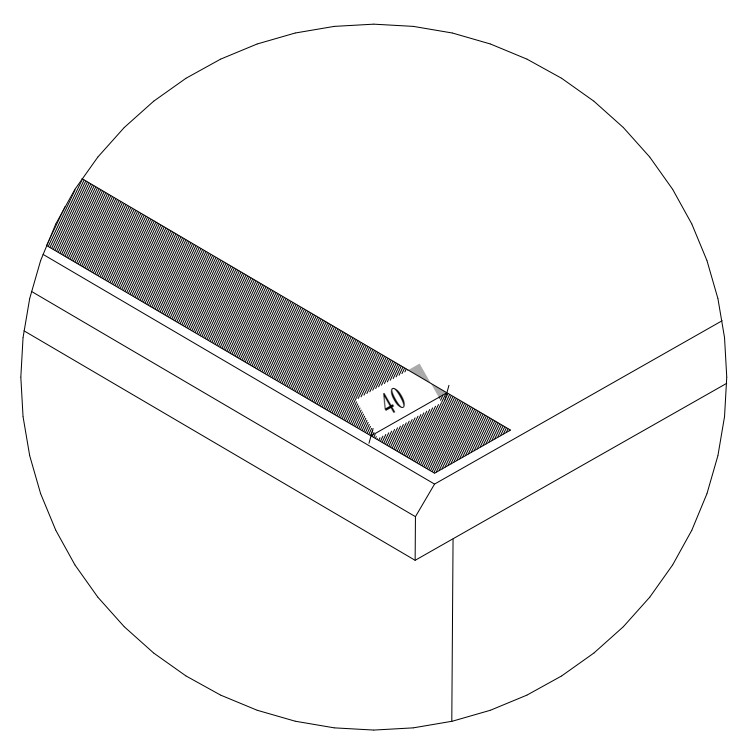

სახელური

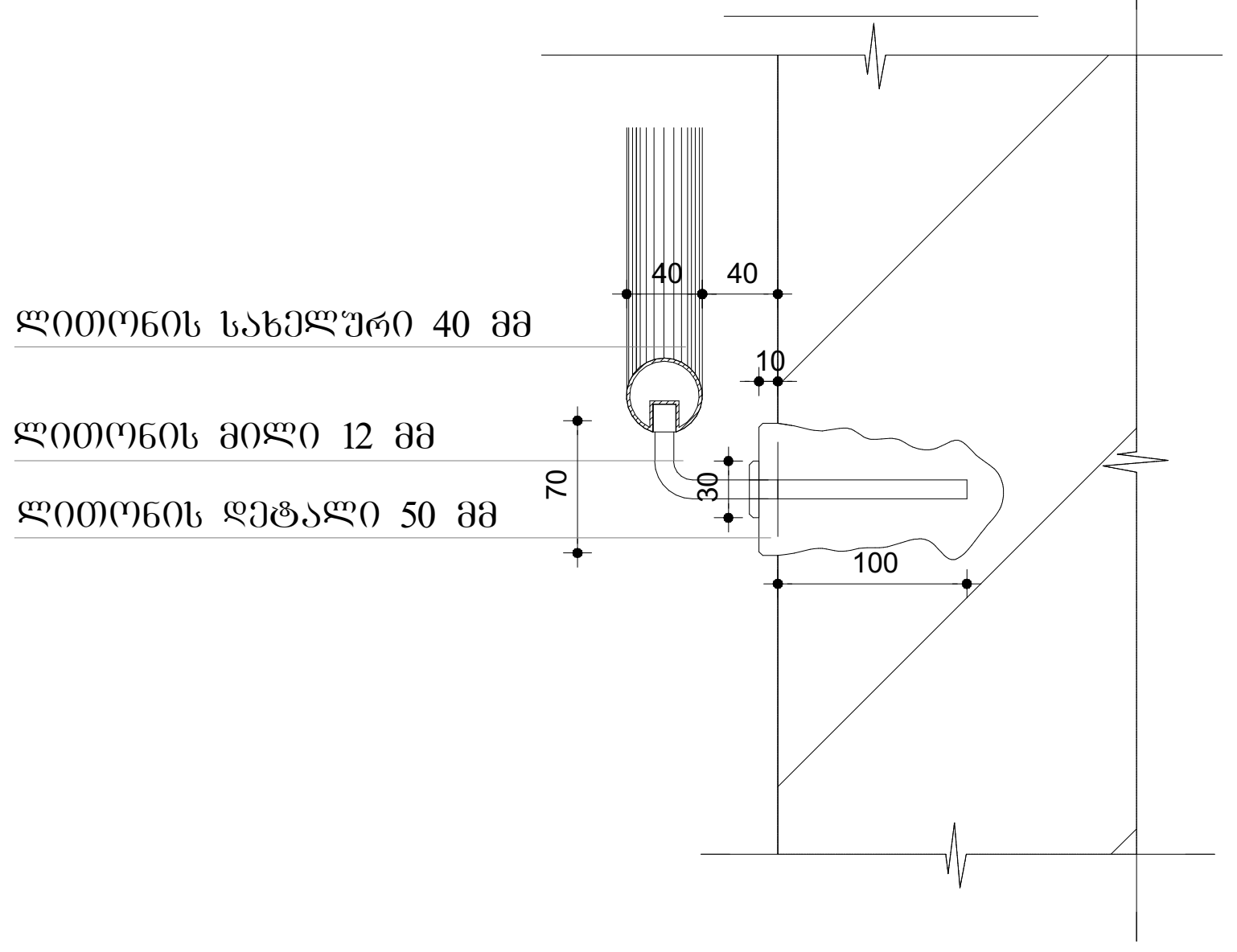

შენიშვნები:

1. ყველა კიბეს (მათ შორის გარე კიბეს) ყოველი საფეხურის და საბიჯელის 40 მმ სავალ ნაწილს, რომელიც იზომება საფეხურის ნაშვერიდან თარაზულად, ექნება ერთგვაროვანი ფერის მქონე ზედაპირი, რომელიც საფეხურის დანარჩენი ნაწილისგან მკვეთრად განსხვავებული იქნება (მუქი ღია ფონზე). ხილვადი კონტრასტი გაგრძელდება ყოველი საფეხურის ერთი კიდიდან საფეხურის მეორე კიდემდე.

2. მისაწვდომი გზაკიბის საზღვრებში იატაკის ზედაპირები იქნება მდგრადი, მყარი და არასრიალა.

3. კიბის საფეხურების განსხვავებული მონიშვნა იქნება გამძლე.

4. შენობის გარეთ მდებარე კიბის საფეხურები და ბაქნები ისე დაგეგმარდება, რომ სავალ ზედაპირზე წყალი არ დაგროვდება.

5. გასანათებელი საშუალებები უზრუნველყოფს კიბეების განათებას, რომელიც გაიზომება საბიჯელების ზედაპირების და ბაქნების ზედაპირების ცენტრში გაზომვისას საფეხურის წინაპირიდან 600 მმ-ის საზღვრებში, შემდეგი წესის შესაბამისად:

- არაუმცირეს 11 ლუქსი განათება.
- არაუმცირეს 110 ლუქსი განათება, კიბით სარგებლობის დროს.
- კიბეების გამოყენებისას 11 ლუქსიდან 110 ლუქსზე გადასვლა შესაძლებელი უნდა იყოს განათების სამართავებით უზრუნველყოფილი ავტომატური, მოძრავი სენსორული ტიპის განათების ჩამრთველებით, რომლებიც შეესაბამება ყველა ქვემოთ ჩამოთვლილს:
- განათების სამართავები აღჭურვილი იქნება საიმედო ოპერაციული სისტემით და შეფასებული იქნება ამ მიზნით გამოყენებისთვის.
- მოძრავი სენსორი გააქტიურდება დამკავებლის მოძრაობით საფეხურებზე ან საფეხურების ბაქნებზე.
- განათების გამააქტიურებლები დაყენებული იქნება არაუმცირეს 15 წუთიანი მოქმედების პერიოდით.
- გზა–კიბის განათება ჩაირთვება ავტომატური სენსორული ჩამრთველებით, ასეთის არსებობის შემთხვევაში, ისე, რომ შესასვლელში მდებარე ბაქანზე, შესასვლელში მდებარე ბაქნის მოსაზღვრე თითოეულ კიბის მარშსა და შესასვლელში მდებარე ბაქნის ზემოთ და ქვემოთ მდებარე ბაქნებზე მე–4 პუნქტით დადგენილი განათებულობის დონე საფეხურის გამოყენებამდე იქნება უზრუნველყოფილი.
- კიბის სახელურები და ნებისმიერი კედელი ან მათ მომიჯნავედ მდებარე სხვა ზედაპირი არ იქნება ბასრი ან უხეში ელემენტების შემცველი.
- კიბის სახელურები არ იტრიალებს მათი ბუდეების საზღვრებში.

STUDIO9 Architectural Design
www.studio9.ge

საპროექტო ორგანიზაცია
Company name

შ.პ.ს. "სტუდია 9"
ლუბლიანას ქ. #30
თბილისი
საქართველო

პროექტის დასახელება
Job Title

მრავალფუნქციური კომპლექსი

მისამართი:
Address

ქალაქი თბილისი,ჭილაძისს ქუჩა #9
(ნაკვ: 01.10.14.007.023)

ექსპლიკაცია:
Explication:

შენიშვნა:
Notes:

1. ნახაზზე ზომები მოცემულია მილიმეტრებში.
2. ექსპლოატაციაში მიღებამდე პროექტში შესაძლებელია განხორციელდეს ცვლილებები.
3. ნახაზის ყველა ცვლილება მშენებლობის პროცესში შეთანხმებული უნდა იყოს პროექტის ავტორთან.

არქიტექტურული ნაწილი

პროექტის სტატუსი Drawing Status	შეს. თარიღი Date
სტადია პროექტი	

შემსრულებლები
performers

თანამდებობა	სახელი.გვარი	ხელმოწერა
დირექტორი	ზ.წიკლაური	
მთავარი არქიტექტორი	მ.ჩხაიძე	
პრ. ავტორი	მ.ჩხაიძე	
არქიტექტორი	გ.რაზმაძე	
არქიტექტორი	ი.ძიძიგური	

ნახაზის დასახელება
Drawing title

კიბე 3

ინდექსი № INDEX	ფურც. რაოდ. PAGES	ფურცლის ზომა
A.05.3		A2

მასშტაბი 1:25, 1:100
Drawing Scale

2022 წ

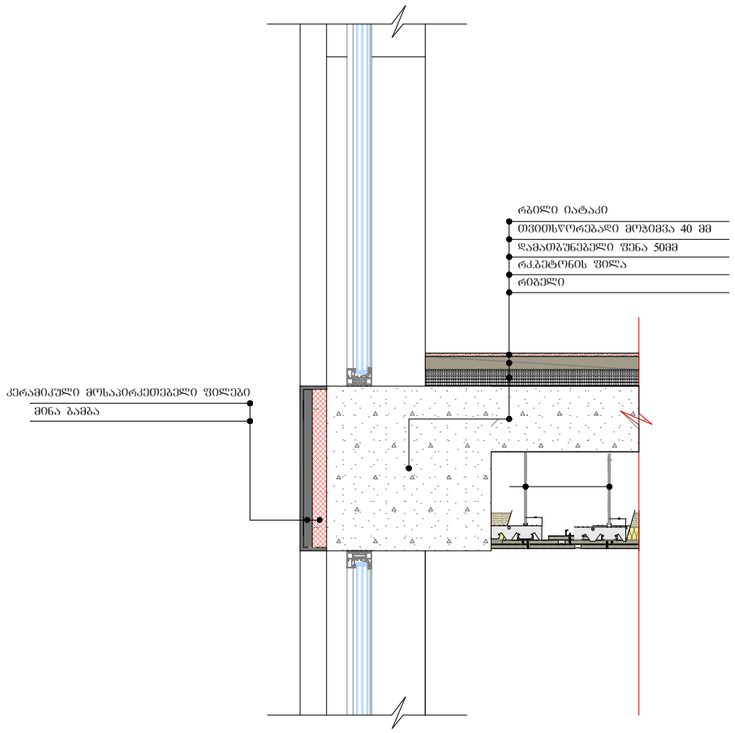

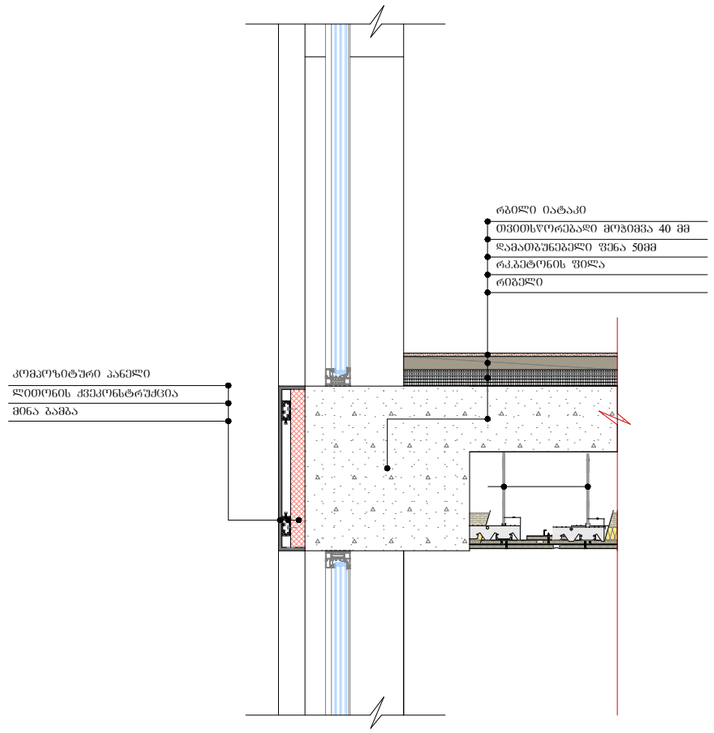

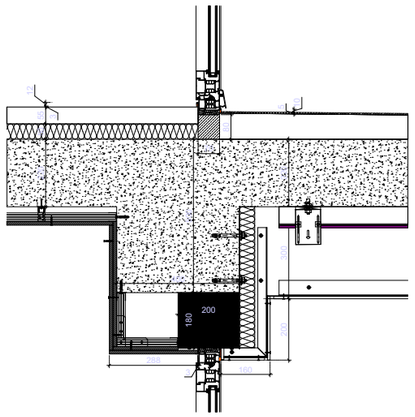

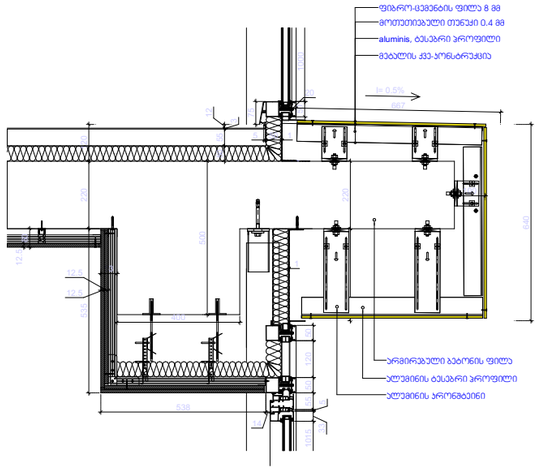

იატაკის მოჯირკეთების ჯვანძები

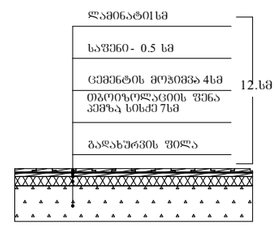

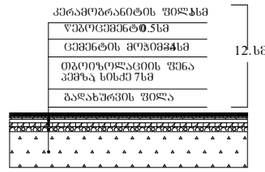

წყალშემკრები მილის დეტალი

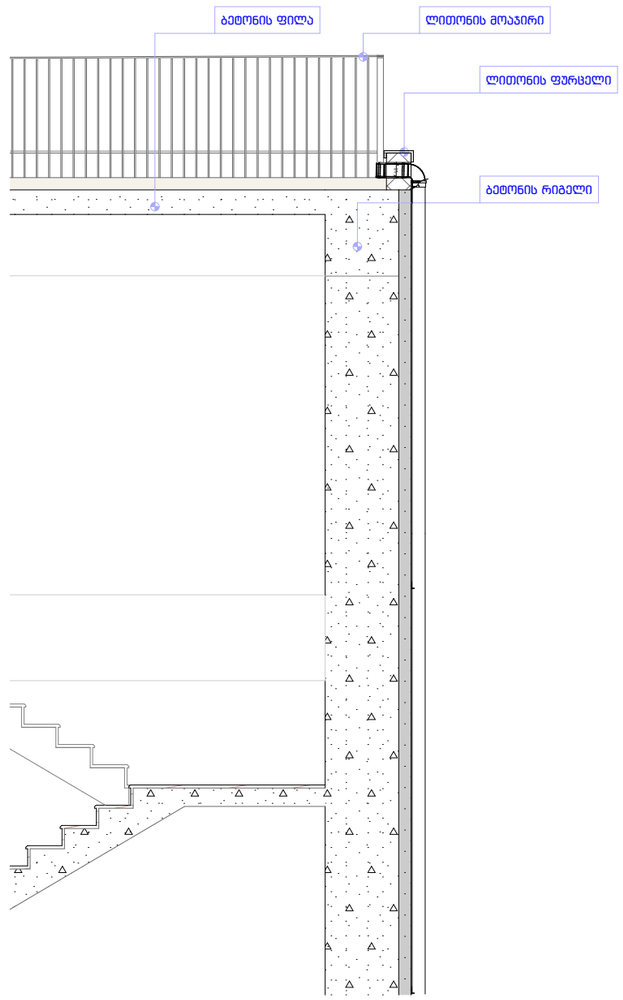

6. Story (4) 1:20

STUDIO9 Architectural Design www.studio9.ge	2022	შემსრულებლები performers		დამკვეთი:	მისამართი: Address	ნახაზის დასახელება: Drawing title	ნახაზის სტატუსი Drawing Status / შესრ. თარიღი Date	ფურცლის ზომა
		თანამდებობა	სახელი, გვარი	ხელმოწერა				
საპროექტო ორგანიზაცია Company name		დირექტორი	ზ.წიალაური		პროექტის დასახელება Job Title	საქართველო, თბილისი ჭილაძის ეზჩა #9 ს/კ01.10.14.007.023	ფრაგმენტი	მასშტაბი Drawing Scale
შ.პ.ს. "სტუდია 9" ლუბლიანას ქ. N30 თბილისი საქართველო		მთავარი არქიტექტორი	მ.ჩხაიძე			სტადია	შენიშვნა: Notes	A3
		პრ. ავტორი	მ.ჩხაიძე			მიწის ნაკვეთის სამშენებლოდ გამოყენების პირობების დადგენა	1. ნახაზზე ზომები მოცემულია მეტრებში ; 2. ნახაზის ყველა ცვლილება მშენებლობის პროცესში შეთანხმებული უნდა იყოს პროექტის ავტორთან ; 3. ფურცლის კორექტირებით ავტომატურად უქმდება წინა ვარიანტი.	ინდექსი # INDEX / ფურც.რაოდ. PAGES	
		არქიტექტორი	გ.რაზმაძე					#LayNoInSubset / #NumOfLayoutsInSubset
		არქიტექტორი	ი.ძიძიგური					