დოკუმენტაციის შემადგენლობა:

- არქიტექტურული ნაწილების ექსპერტიზის დასკვნა;
- კონსტრუქციული პროექტი;
- საექსპერტო დასკვნა (კონსტრუქცია);
- საექსპერო დასკვნა მშენებლობის მომიჯნავე შენობების ტექნიკურ მდგომარეობაზე ზეგავლენის შესახებ;
- გეოლოგია;
- გეოლოგიის საექსპერტო შეფასება;
- ელგაყვანილობის შიდა ქსელი;
- წყალსადენის და წყალარინების შიდა ქსელი;
- გაზმომარაგების შიდა ქსელი;
- თანხმობა (თბილისი ენერჯი)
- თანხომბა (ჯორჯიან უოთერ ენდ ფაუერი)
- თანხმობა (ტავ ურბან საქართველო)

არქიტექტურული
ლაბორატორია

არქიტექტურული ნაწილების ექსპერტიზის დასკვნა

+995 599 790808
წყნეთის გზატკეცილი 49
info@arch-laboratory.com

საექსპერტო დასკვნა

ქალაქი თბილისი, თენგიზ ჩანტლაძის ჩიხი N8

შპს,,დუგლაძეების ღვინოების კომპანია"-ს (ს/კ 01.19.16.001.300) წარმოდგენილი

საოფისე/ადმინისტრაციული შენობის არქიტექტურული პროექტის

საქართველოს მთავრობის 2020 წლის 4 დეკემბრის №732 დადგენილებით

დამტკიცებულტექნიკურ რეგლამენტთან -„მისაწვდომობის ეროვნული

სტანდარტები“- შესაბამისობის დადგენის მიზნით

ექსპერტი: 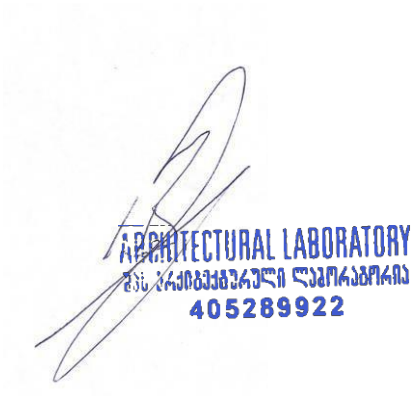

ალექსანდრე ხასია

თბილისი

2022

ტექნიკური რეგლამენტი „მისაწვდომობის ეროვნული სტანდარტები“-ს საფუძველზე შეფასდა:		
✓	მისაწვდომი სვლაგეზი:	• მისაწვდომი სვლაგეზის სავალი ზედაპირები; • თითოეული კარი და კართან მანევრირებისთვის საჭირო სივრცეები;
✓	ადგილისა და შენობის ზოგადი ელემენტები:	• მისაწვდომი ავტოსადგომი სივრცეები;
✓	წყალსადენის ელემენტები და მოწყობილობები:	• ტუალეტების ოთახები: • უნიტაზები; • ხელსაბანები;
✓	საკომუნიკაციო ელემენტები და ფუნქციები:	• ნიშნები;
✓		
✓		

1. მისაწვდომი სვლაგეზი:

საპროექტო მიწის ნაკვეთსა და საპროექტო შენობაში მისაწვდომი სვლაგეზები შეესაბამება ტექნიკური რეგლამენტი - „მისაწვდომობის ეროვნული სტანდარტები“-ს მე-4 თავის დებულებებს. მისაწვდომი სვლაგეზი მოიცავს არაუმეტეს 1:20 დახრილ სავალ ზედაპირებს, კარებს და პანდუსს რაც შეესაბამება 402.2 ქვეთავის მოთხოვნებს.

- მისაწვდომი სვლაგეზის სავალი ზედაპირები შეესაბამება 403 ქვეთავის მოთხოვნებს, კერძოდ:
- იატაკის ზედაპირები არის მდგრადი, მყარი და არასრიალა, რაც შეესაბამება 302 ქვეთავის მოთხოვნას.
- საზოგადოებრივი სივრციდან საპროექტო მიწის ნაკვეთის გავლით მოწყობილი სავალი ზედაპირის დახრილი სვლა არ არის 1:20-ზე მეტად დახრილი, ხოლო სავალი ზედაპირის განივი დახრა არ აღემატება 1:48-ს, თანახმად 403.3 ქვეთავისა.
- იატაკის ზედაპირებზე დონე არ იცვლება, შესაბამისად დაკმაყოფილებულია 303-ე ქვეთავის მოთხოვნა.
- მისაწვდომი სვლაგეზის მინიმალური თავისუფალი სიგანე შენობაში უტოლდება 900 მმ-ს, ხოლო შენობის გარეთ - 1200 მმ-ს, რაც შეესაბამება 403.5.1 ქვეთავის მოთხოვნას.
- სადაც მისაწვდომი სვლაგეზი აკეთებს 180 გრადუსიან ბრუნს (სასაწყობო სივრცეში, თაროებს შორის), თავისუფალი სიგანე მოსატრიალებელთან მიახლოებისას და მოსატრიალებლიდან მოშორებისას აკმაყოფილებს 403.5.2.1 ქვეთავით განსაზღვრულ ყველა კრიტერიუმს.
- სადაც მისაწვდომი სვლაგეზი აკეთებს 90 გრადუსიან ბრუნს, თავისუფალი სიგანე მოსატრიალებელთან მიახლოებისას და მოსატრიალებლიდან მოშორებისას აკმაყოფილებს 403.5.3.1 ქვეთავით განსაზღვრულ ყველა კრიტერიუმს.
- საპროექტო შენობაში მისაწვდომი სვლაგეზები მოიცავს გვერდასავლელ სივრცეებს, რაც შეესაბამება 403.5.4.1 ქვეთავის მოთხოვნას.

- კარები და გზა-კარები, რომლებიც მისაწვდომი სვლაგეზის ნაწილია შეესაბამება 404 ქვეთავის მოთხოვნებს, კერძოდ:
- მისაწვდომ სვლაგეზზე არსებული ყველა გზა-კარის თავისუფალი სიგანე არ არის 820 მმ-ზე ნაკლები, რაც შეესაბამება 404.2.2 ქვეთავის მოთხოვნას.
- მისაწვდომ სვლაგეზზე არსებულ ყველა კართან და გზა-კართან უზრუნველყოფილია მანევრირებისათვის თავისუფალი სივრცე 404.2.3.2 ცხრილის შესაბამისად. მანევრირებისთვის აუცილებელ თავისუფალ სივრცეში, იატაკის ზედაპირი შეესაბამება 302-ე ქვეთავს და მათი ზედაპირი არ არის 1:48-ზე მეტად დახრილი. ყოველივე აღნიშნული შეესაბამება 404.2.3 და 404.2.3.1 ქვეთავების მოთხოვნებს.
- გზა-კარებები ზღურბლის გარეშეა და კართან იატაკის დონეები უცვლელია.
- კარის კავეულის სიმაღლე მდებარეობს არაუმცირეს 860 მმ და არაუმეტეს 1200 მმ სიმაღლეზე, რაც შეესაბამება 404.2.6.1 ქვეთავის მოთხოვნას.

- იატაკიდან 250 მმ-ის საზღვრებში, შვეულად გაზომვისას, კარების ზედაპირები გლუვია მიწოლის მხარეს და ასეთი გლუვი ზედაპირები კარის მთელ სიგანეზე გრძელდება. კარის კავეული და ნებისმიერი სხვა შემაფერხებელი ან გამოშვერილი ნაწილი, არ არის მოწყობილი იატაკიდან 250 მმ-ის საზღვრებში. ყოველივე აღნიშნული აკმაყოფილებს 404.2.9 ქვეთავის მოთხოვნებს.

2. ადგილის და შენობის ელემენტები

საპროექტო მიწის ნაკვეთზე მისაწვდომი ავტოსადგომი სივრცეების რაოდენობა და ტიპი დარეგულირებულია საქართველოს მთავრობის 28.01.2016 წლის #41-ე დადგენილების საფუძველზე. ასეთი მისაწვდომი ავტოსადგომებისადმი მოთხოვნები კი შეესაბამება ტექნიკური რეგლამენტი - „მისაწვდომობის ეროვნული სტანდარტები“-ს მე-5 თავის დებულებებს, კერძოდ:

- მისაწვდომი მსუბუქი ავტომობილის გასაჩერებელი სივრცის სიგანე უტოლდება 2500 მმ-ს, ხოლო მიკროავტობუსის - 3500 მმ-ს, რაც პასუხობს 502.2 ქვეთავის მოთხოვნას.
- მსუბუქი ავტომობილის და მიკროავტობუსის გასაჩერებელი სივრცე დახაზულია, თანახმად 502.3 ქვეთავისა.
- მსუბუქი ავტომობილის და მიკროავტობუსის გასაჩერებელ სივრცეს ესაზღვრება მისაწვდომი გასავლელი. მისაწვდომი გასავლელი ესაზღვრება მისაწვდომ სვლაგეზს. მისაწვდომი გასავლელი არ ფარავს საავტომობილო გზას. მისაწვდომი ავტოსადგომების გასაჩერებელი სივრცის მისაწვდომი გასავლელის სიგანე უტოლდება 1500 მმ-ს, ხოლო მათი სიგრძე გრძელდება იმ ავტოსადგომი სივრცის მთელ სიგრძეზე, რომელსაც ის ემსახურება. მისაწვდომი გასავლელები აღნიშნულია გრაფიკულად, გასავლელებში პარკინგის თავიდან ასაცილებლად. ყოველივე აღნიშნული აკმაყოფილებს 502.4 – 502.4.4 ქვეთავის მოთხოვნებს.
- ავტოსადგომი სივრცეები და მისაწვდომი გასავლელები შეესაბამება 302 ქვეთავს და მათი ზედაპირებები არ არის 1:48-ზე მეტად დახრილი. მისაწვდომი გასავლელები იმ ავტოსადგომი სივრცის დონეზე მდებარეობდეს, რომლისთვისაც ის განკუთვნილია, რაც შეესაბამება 502.5 ქვეთავის მოთხოვნას.
- მიკროავტობუსისათვის განკუთვნილი სივრცე ღიაა, შესაბამისად შვეული თავისუფალი სივრცე აკმაყოფილებს 2500 მმ თავისუფალი სიმაღლის მინიმალურ მოთხოვნას.
- მისაწვდომი მსუბუქი ავტომობილის და მიკროავტობუსის ავტოსადგომ სივრცეებს ემსახურება ნიშანი, რომელიც შეიცავს 703.6.3.1 ქვეთავის შესაბამის მისაწვდომობის საერთაშორისო სიმბოლოს და მიკროავტობუსის ავტოსადგომისათვის ასეთი ნიშანი დამატებით შეიცავს წარწერას - „მისაწვდომია მიკროავტობუსებისთვის“/“VAN ACCESSIBLE”. ასეთი ნიშნების ქვედაპირი მდებარეობს ავტოსადგომი სივრცეებს იატაკიდან არაუმცირეს, 1500 მმ სიმაღლეზე. ყოველივე აღნიშნული შეესაბამება 502.7 ქვეთავის მოთხოვნას.
- მისაწვდომი ავტოსადგომებისათვის განკუთვნილი გასაჩერებელი სივრცეები და ამ სივრცეების მომსახურე მისაწვდომი გასასვლელები არ ხერგავს მომიჯნავე მისაწვდომი სვლაგეზებისათვის განკუთვნილ აუცილებელ თავისუფალ სიგანეს, რაც აკმაყოფილებს 502.8 ქვეთავის მოთხოვნას.

3. წყალსადენის ელემენტები და მოწყობილობები

საპროექტო ფართში განთავსებული ტუალეტები შეესაბამება 603 ქვეთავის მოთხოვნებს, კერძოდ:

- ტუალეტის ოთახებში უზრუნველყოფილია საპროექტო შენობებისათვის განკუთვნილი T-ს ფორმის მოსატრიალებელი სივრცე, რაც შეესაბამება 603.2.1 ქვეთავის მოთხოვნას.
- ტუალეტის ოთახების კარის გაღებისას, ისინი არ იჭრებიან მოწყობილობებისათვის განკუთვნილ იატაკის თავისუფალ სივრცეებში, რაც შეესაბამება 603.2.2 ქვეთავს.

- ტუალეტის ოთახებში განთავსებული უნიტაზები შეესაბამება 604 ქვეთავის მოთხოვნებს, კერძოდ:
- უნიტაზის განთავსებულია კედელთან ახლოს და უნიტაზის ცენტრიდან კედლის ზედაპირამდე მანძილი განსაზღვრულია 450 მმ-ით, რაც შეესაბამება 604.2 ქვეთავის მოთხოვნას.
- უნიტაზთან მოწყობილია იატაკის თავისუფალი სივრცე 1400 მმ სიღრმისა და 1500 მმ სიგანის სახით, სადაც არ იჭრება რაიმე სახის დეტალი, რაც აკმაყოფილებს 604.3 ქვეთავის მოთხოვნას.
- უნიტაზის დასაჯდომის სიმაღლე განთავსებულია 450 მმ-ზე იატაკის ზედაპირიდან, რაც შეესაბამება 604.4 ქვეთავს.
- უნიტაზთან მოწყობილია ხელჩასაჭიდი ძელები 604.5 ქვეთავის მოთხოვნების დაცვით.
- უნიტაზთან მოწყობილი ძელები შეესაბამება 609 ქვეთავის მოთხოვნებს.
- ტუალეტის ოთახებში განთავსებული ხელსბანები შეესაბამება 606 ქვეთავის მოთხოვნებს, კერძოდ:
- ხელსაბანთან მოწყობილია იატაკის თავისუფალი სივრცე, 606.2 ქვეთავის შესაბამისად.
- ხელსაბანის განთავსების სიმაღლე შესაბამისობაშია 606,3 ქვეთავის მოთხოვნასთან.

4. საკომუნიკაციო ელემენტები და ფუნქციები:

საპროექტო შენობაში დაკმაყოფილებულია საქართველოს მთავრობის 28.01.2016 წლის #41-ე დადგენილების მოთხოვნები შენობებში მისაწვდომობის ნიშნების მოწყობისა და ადგილმდებარეობის თაობაზე და ყველა ასეთი ნიშანი შეესაბამება ტექნიკური რეგლამენტი - „მისაწვდომობის ეროვნული სტანდარტები“-ს მოთხოვნებს, კერძოდ ნიშნები მოწყობილია ქვემოთ ჩამოთვლილ ადგილებში:

- მისაწვდომობის საერთაშორისო სიმბოლო მოწყობილია მისაწვდომ ერთადგილიან ტუალეტის ოთახთან. ნიშანი შეესაბამება 703.6.3 და 703.2 ქვეთავებს.
- მისაწვდომობის საერთაშორისო სიმბოლო მოწყობილია მისაწვდომი მსუბუქი ავტომობილის და მიკროავტობუსის ავტოსადგომ სივრცეებში. ნიშანი შეესაბამება 703.6.3 და 703.2 ქვეთავებს.

- ზემოაღნიშნულ ნიშნებში გამოყენებული ვიზუალური სიმბოლოები შეესაბამება 703.2 ქვეთავის მოთხოვნებს, კერძოდ:
  - სიმბოლოებს ტრადიციული ფორმა აქვთ. სიმბოლოები არ არის დაწერილი იტალიკით, დახრილად, გაკრული შრიფტით, მეტისმეტად დეკორატიულად ან სხვა უჩვეულო ფორმით.

- სიმბოლოების ზომა, სიგანე, შტრიხის სიგანე, სიმბოლოებს და სტრიქონებს შორის დაშორება შეესაბამება 703.2.4 – 703.2.8 ქვეთავების მოთხოვნებს.
- ვიზუალური სიმბოლოების იატაკიდან განთავსების სიმაღლე შეესაბამება 703.2.4 ცხრილს.
- სიმბოლოებისა და მათი ფონის ზედაპირი არ კაშკაშებს. სიმბოლოები ფონისგან განირჩევა, ანუ სიმბოლო სიმბოლო მუქი ფერისაა, ფონი კი ღია ფერის, რაც შეესაბამება 703.2.10 ქვეთავის მოთხოვნას.

- ზემოაღნიშნულ ნიშნებში გამოყენებული ამობურცული სიმბოლოები შეესაბამება 703.3 ქვეთავის მოთხოვნებს, კერძოდ:
  - ამობურცული სიმბოლოები უკანა სიბრტყიდან ამობურცულია 703.3.2 ქვეთავის შესაბამისად.
  - ლათინური სიმბოლოები ასახულია დიდი ასობგერებით, თანახმად 703.3.3 ქვეთავისა.
  - ლათინური სიმბოლოებისთვის გამოყენებულია „SANS SERIF“-ის ტიპის შრიფტი. სიმბოლოები არ არის შესრულებული იტალიკით, დახრილად, ხელნაწერის სახით, მეტისმეტად დეკორატიულად ან სხვა უჩვეულო ფორმით, თანახმად 703.3.4 ქვეთავისა.
  - შრიფტის ყველა სიმბოლოს დასაშვები სიმაღლე, სიგანე, სიმბოლოებს შორის დაშორება, სტრიქონებს შორის დაშორება განსაზღვრულია 703.3.5 – 703.3.9 ქვეთავების შესაბამისად.
  - სიმბოლოების იატაკის დონიდან განთავსების სიმაღლე შეესაბამება 703.3.10 ქვეთავის მოთხოვნას.
  - ამობურცული სიმბოლოების და ბრაილის შემცველი ნიშანების განთავსების არეალები შეესაბამება
    703.3.11 ქვეთავის მოთხოვნებს.
  - სიმბოლოები ფონისგან განირჩევა (მუქი ფერის სიმბოლოებს ღია ფერის ფონი აქვთ), თანახმად
    703.3.12 ქვეთავისა.

- ზემოაღნიშნულ ნიშნებში გამოყენებული ბრაილი შეესაბამება 703.4 ქვეთავის მოთხოვნებს, კერძოდ:
  - ნიშნებზე გამოყენებულია მე-2 ხარისხის ბრაილი, თანახმად 703.4.1 ქვეთავისა.
  - ბრაილის წერტილებს აქვს გუმბათისებური ფორმა და ისინი უნდა შეესაბამება 703.4.3 ცხრილს.
  - ბრაილის განთავსების პოზიცია შეესაბამება 703.4.4 ქვეთავს.
  - ბრაილის იატაკიდან განთავსების სიმაღლე შეესაბამება 703.4.5 ქვეთავს.

- ზემოაღნიშნულ ნიშნებში გამოყენებული მისაწვდომობის სიმბოლო შეესაბამება 703.6 ქვეთავის მოთხოვნებს, კერძოდ:
  - მისაწვდომობის სიმბოლოები მკვეთრად განირჩევა ფონისგან, ანუ მუქი ფერის სიმბოლო მოწყობილია ღია ფერის ფონზე, თანახმად 703.6.2 ქვეთავისა.
  - მისაწვდომობის საერთაშორისო სიმბოლო შეესაბამება 703.6.3.1 სურათს.
  - მისაწვდომობის სიმბოლოები და მათი ფონები არ არის ამრეკლავი.

5. ზემოაღნიშნულ ნიშნებში გამოყენებული მისაწვდომობის სიმბოლო შეესაბამება 703.6 ქვეთავის მოთხოვნებს, კერძოდ:

- მისაწვდომობის სიმბოლოები მკვეთრად განირჩევა ფონისგან, ანუ მუქი ფერის სიმბოლო მოწყობილია ღია ფერის ფონზე, თანახმად 703.6.2 ქვეთავისა.
- მისაწვდომობის საერთაშორისო სიმბოლო შეესაბამება 703.6.3.1 სურათს.
- მისაწვდომობის სიმბოლოები და მათი ფონები არ არის ამრეკლავი.

ადგილისა და შენობის ზოგადი ელემენტების შეფასება:

1. საპროექტო მიწის ნაკვეთზე მისაწვდომი ავტოსადგომი სივრცეების რაოდენობა და ტიპი დარეგულირებულია საქართველოს მთავრობის 28.01.2016 წლის №41-ე დადგენილების საფუძველზე. ასეთი მისაწვდომი ავტოსადგომებისადმი მოთხოვნები კი შეესაბამება ტექნიკური რეგლამენტი - „მისაწვდომობის ეროვნული სტანდარტები“-ს მე-5 თავის დებულებებს, კერძოდ:

- მისაწვდომი მსუბუქი ავტომობილის გასაჩერებელი სივრცის სიგანე უტოლდება 2500 მმ-ს, ხოლო მიკროავტობუსის - 3500 მმ-ს, რაც პასუხობს 502.2 ქვეთავის მოთხოვნას.

- მსუბუქი ავტომობილის და მიკროავტობუსის გასაჩერებელი სივრცე დახაზულია, თანახმად 502.3 ქვეთავისა.

- მსუბუქი ავტომობილის და მიკროავტობუსის გასაჩერებელ სივრცეს ესაზღვრება მისაწვდომი გასავლელი. მისაწვდომი გასავლელი ესაზღვრება მისაწვდომ სვლაგეზს. მისაწვდომი გასავლელი არ ფარავს საავტომობილო გზას. მისაწვდომი ავტოსადგომების გასაჩერებელი სივრცის მისაწვდომი გასავლელის სიგანე უტოლდება 1500 მმ-ს, ხოლო მათი სიგრძე გრძელდება იმ ავტოსადგომი სივრცის მთელ სიგრძეზე, რომელსაც ის ემსახურება. მისაწვდომი გასავლელები აღნიშნულია გრაფიკულად, გასავლელებში პარკინგის თავიდან ასაცილებლად. ყოველივე აღნიშნული აკმაყოფილებს 502.4 – 502.4.4 ქვეთავის მოთხოვნებს.

- ავტოსადგომი სივრცეები და მისაწვდომი გასავლელები შეესაბამება 302 ქვეთავს და მათი ზედაპირებები არ არის 1:48-ზე მეტად დახრილი. მისაწვდომი გასავლელები იმ ავტოსადგომი სივრცის დონეზე მდებარეობდეს, რომლისთვისაც ის განკუთვნილია, რაც შეესაბამება 502.5 ქვეთავის მოთხოვნას.

- მისაწვდომი მსუბუქი ავტომობილის და მიკროავტობუსის ავტოსადგომ სივრცეებს ემსახურება ნიშანი, რომელიც შეიცავს 703.6.3.1 ქვეთავის შესაბამის მისაწვდომობის საერთაშორისო სიმბოლოს და მიკროავტობუსის ავტოსადგომისათვის ასეთი ნიშანი დამატებით შეიცავს წარწერას -
„მისაწვდომია მიკროავტობუსებისთვის“/“VAN ACCESSIBLE”. ასეთი ნიშნების

ქვედაპირი მდებარეობს ავტოსადგომი სივრცეებს იატაკიდან არაუმცირეს, 1500 მმ სიმაღლეზე. ყოველივე აღნიშნული შეესაბამება 502.7 ქვეთავის მოთხოვნას.

- მისაწვდომი ავტოსადგომებისათვის განკუთვნილი გასაჩერებელი სივრცეები და ამ სივრცეების მომსახურე მისაწვდომი გასასვლელები არ ხერგავს მომიჯნავე მისაწვდომი სვლაგეზებისათვის განკუთვნილ აუცილებელ თავისუფალ სიგანეს, რაც აკმაყოფილებს 502.8 ქვეთავის მოთხოვნას.

2. საპროექტო შენობაში მისაწვდომი კიბის ვალდებულების საკითხი დარეგულირებულია საქართველოს მთავრობის 28.01.2016 წლის №41-ე დადგენილების საფუძველზე. ასეთი მისაწვდომი კიბისადმი მოთხოვნები ასევე შეესაბამება ტექნიკური რეგლამენტი - „მისაწვდომობის ეროვნული სტანდარტები“-ს მე-5 თავის დებულებებს, კერძოდ:

- კიბის მარშის ყველა საფეხურს აქვს თანაბარი სიმაღლის ამაღლებები და თანაბარი სიღრმის საბიჯელები. კიბის ამაღლების სიმაღლე უტოლდება 160 მმ და საბიჯელების სიღრმე განსაზღვრულია 300 მმ-ის სახით, რაც შეესაბამება 504.2 ქვეთავს.

- კიბის მარშის საზღვრებში არ არის მოწყობილი ღია შუბლები, რაც შეესაბამება 504.3 ქვეთავს.

- საფეხურის საბიჯელები შეესაბამება 302-ე ქვეთავს და დაქანება არ არის 1:48-ზე მეტი.

- კიბის ყოველი საფეხურის და საბიჯელის 40 მმ სავალ ნაწილს, რომელიც იზომება საფეხურის ნაშვერიდან თარაზულად, აქვს ერთგვაროვანი ფერის მქონე ზედაპირი, რომელიც საფეხურის დანარჩენი ნაწილისგან მკვეთრად განსხვავებულია (მუქი ღია ფონზე). ხილვადი კონტრასტი გრძელდება ყოველი საფეხურის ერთი კიდიდან საფეხურის მეორე კიდემდე.

- კიბის საზღვრებში მოწყობილია 505 ქვეთავის შესაბამისი სახელურები.

- ამოწეული სიმბოლოებითა და ბრაილის ასოებით შექმნილი, ნიშანი, წარწერით - „გასასვლელი/EXIT“ გასასვლელის გზა-კიბეში შესასვლელ ყველა კართან არის განთავსებული და ასეთივე ნიშანი განთავსებულია კიბის უჯრედიდან გარეთ გამავალ კართან. აღნიშნული ნიშანი შეესაბამება 703.3 და 703.4 ქვეთავების მოთხოვნებს.

- სართულის ამოსაცნობად, შიგა გასასვლელის გზა-კიბის საზღვრებში, თითოეული სართულის ბაქანთან, დერეფანში გამავალი კარის მომიჯნავედ განთავსებულია 703.3 და 703.4 ქვეთავების შესაბამისი ნიშნები. სართულის აღმნიშვნელი ნიშანი ამობურცულია და იგი გამეორებულია ბრაილში, თანახმად
703.3.1 ქვეთავისა. ბრაილის ტექსტი შეესაბამება 703.4 ქვეთავს. ასევე აღსანიშნავია, რომ ამობურცული სიმბოლოების და ბრაილის შემცველი ნიშანი განთავსებულია კარის გასწვრივ საკეტიან მხარეს. ამობურცული სიმბოლოების და ბრაილის შემცველი ნიშნები ისეა განთავსებული, რომ კარის 45 გრადუსით გაღებისას, ნიშნის წინ შენარჩუნებულია 450X450 მმ იატაკის თავისუფალი სივრცე, თანახმად 703.3.11 ქვეთავისა.

<u>საკომუნიკაციო ელემენტები და ფუნქციები:</u>

1. ნიშნები შეესაბამება 703 ქვეთავის მოთხოვნებს.

საპროექტო შენობაში დაკმაყოფილებეულია საქართველოს მთავრობის 28.01.2016 წლის №41-ე დადგენილების მოთხოვნები შენობებში მისაწვდომობის ნიშნების მოწყობისა და ადგილმდებარეობის თაობაზე და ყველა ასეთი ნიშანი შეესაბამება ტექნიკური რეგლამენტი - „მისაწვდომობის ეროვნული სტანდარტები“-ს მოთხოვნებს, კერძოდ ნიშნები მოწყობილია ქვემოთ ჩამოთვლილ ადგილებში:
- გასასვლელის გზა-კიბეში შესასვლელ ყველა კართან, კიბის უჯრედიდან გარეთ გამავალ კართან და 0.00 ნიშნულზე გარეთ გამავალ ყველა კართან მოწყობილია ნიშანი ამოწეული სიმბოლოებითა და ბრაილის ასოებით, წარწერით -
„გასასვლელი/EXIT“. აღნიშნული ნიშანი შეესაბამება 703.3 და 703.4 ქვეთავების მოთხოვნებს, ამობურცულ სიმბოლოებსა და ბრაილთან მიმართებაში.

- სართულის ამოსაცნობად, შიგა გასასვლელის გზა-კიბის საზღვრებში, თითოეული სართულის ბაქანთან, დერეფანში გამავალი კარის მომიჯნავედ განთავსებულია იატაკის დონის ამოსაცნობი ნიშანი. აღნიშნული ნიშანი შეესაბამება 703.3 და 703.4 ქვეთავების მოთხოვნებს, ამობურცულ სიმბოლოებსა და ბრაილთან მიმართებაში.

- თითოეულ კარზე, რომელიც უზრუნველყოფს მისაწვდომს თავშესაფრის ფართობთან მომიჯნავე იატაკის ფართობიდან მოწყობილია ნიშანი წარწერით „თავშესაფრის ფართობი“, მისაწვდომობის საერთაშორისო სიმბოლოთი, ასეთი ნიშანი შეესაბამება 703.2 ქვეთავს ვიზუალურ სიმბოლოებთან დაკავშირებით და ასეთი ნიშანი არის განათებული.

- თავშესაფრის ფართობებზე განთავსებულია ნიშანი მითითებებით საგანგებო ვითარებაში ფართობის გამოყენების შესახებ. ასეთი ნიშნები სავალდებულო არაა აკმაყოფილებდეს ამობურცული სიმბოლოებისა და ბრაილის მოთხოვნებს, თუმცა ნიშანი შეესაბამება 703.2 ქვეთავის მოთხოვნებს, ვიზუალურ სიმბოლოებთან დაკავშირებით.

- თავშესაფრის ფართობებთან განთავსებულია ორმხრივი კავშირის სისტემის გამოყენების წესები, ორმხრივი კავშირის სისტემის საშუალებით დახმარების მიღების მითითებები და ადგილის ამოსაცნობი წარწერა. ასეთი ნიშნები სავალდებულო არაა აკმაყოფილებდეს ამობურცული სიმბოლოებისა და ბრაილის მოთხოვნებს, თუმცა ნიშანი შეესაბამება 703.2 ქვეთავის მოთხოვნებს, ვიზუალურ სიმბოლოებთან დაკავშირებით.

- მისაწვდომობის საერთაშორისო სიმბოლო მოწყობილია მისაწვდომი მსუბუქი ავტომობილის და მიკროავტობუსის ავტოსადგომ სივრცეებში. ნიშანი შეესაბამება 703.6.3 და 703.2 ქვეთავებს.

- ზემოაღნიშნულ ნიშნებში გამოყენებული ვიზუალური სიმბოლოები შეესაბამება 703.2 ქვეთავის მოთხოვნებს, კერძოდ:

- სიმბოლოებს ტრადიციული ფორმა აქვთ. სიმბოლოები არ არის დაწერილი იტალიკით, დახრილად, გაკრული შრიფტით, მეტისმეტად დეკორატიულად ან სხვა უჩვეულო ფორმით.

- სიმბოლოების ზომა, სიგანე, შტრიხის სიგანე, სიმბოლოებს და სტრიქონებს შორის დაშორება შეესაბამება 703.2.4 – 703.2.8 ქვეთავების მოთხოვნებს.

- ვიზუალური სიმბოლოების იატაკიდან განთავსების სიმაღლე შეესაბამება 703.2.4 ცხრილს.

- სიმბოლოებისა და მათი ფონის ზედაპირი არ კაშკაშებს. სიმბოლოები ფონისგან განირჩევა, ანუ სიმბოლო სიმბოლო მუქი ფერისაა, ფონი კი ღია ფერის, რაც შეესაბამება 703.2.10 ქვეთავის მოთხოვნას.

- ზემოაღნიშნულ ნიშნებში გამოყენებული ამობურცული სიმბოლოები შეესაბამება 703.3 ქვეთავის მოთხოვნებს, კერძოდ:

- ამობურცული სიმბოლოები უკანა სიბრტყიდან ამობურცულია 703.3.2 ქვეთავის შესაბამისად.

- ლათინური სიმბოლოები ასახულია დიდი ასობგერებით, თანახმად 703.3.3 ქვეთავისა.

- ლათინური სიმბოლოებისთვის გამოყენებულია „SANS SERIF“-ის ტიპის შრიფტი. სიმბოლოები არ არის შესრულებული იტალიკით, დახრილად, ხელნაწერის სახით, მეტისმეტად დეკორატიულად ან სხვა უჩვეულო ფორმით, თანახმად 703.3.4 ქვეთავისა.

- შრიფტის ყველა სიმბოლოს დასაშვები სიმაღლე, სიგანე, სიმბოლოებს შორის დაშორება, სტრიქონებს შორის დაშორება განსაზღვრულია 703.3.5 – 703.3.9 ქვეთავების შესაბამისად.
- სიმბოლოების იატაკის დონიდან განთავსების სიმაღლე შეესაბამება 703.3.10 ქვეთავის მოთხოვნას.

- ამობურცული სიმბოლოების და ბრაილის შემცველი ნიშანების განთავსების არეალები შეესაბამება 703.3.11 ქვეთავის მოთხოვნებს.

- სიმბოლოები ფონისგან განირჩევა (მუქი ფერის სიმბოლოებს ღია ფერის ფონი აქვთ), თანახმად 703.3.12 ქვეთავისა.

- ზემოაღნიშნულ ნიშნებში გამოყენებული ბრაილი შეესაბამება 703.4 ქვეთავის მოთხოვნებს, კერძოდ:

- ნიშნებზე გამოყენებულია მე-2 ხარისხის ბრაილი, თანახმად 703.4.1 ქვეთავისა.

- ბრაილის წერტილებს აქვს გუმბათისებური ფორმა და ისინი უნდა შეესაბამება 703.4.3 ცხრილს.

- ბრაილის განთავსების პოზიცია შეესაბამება 703.4.4 ქვეთავს.

- ბრაილის იატაკიდან განთავსების სიმაღლე შეესაბამება 703.4.5 ქვეთავს.

- ზემოაღნიშნულ ნიშნებში გამოყენებული მისაწვდომობის სიმბოლო შეესაბამება 703.6 ქვეთავის მოთხოვნებს, კერძოდ:

- მისაწვდომობის სიმბოლოები მკვეთრად განირჩევა ფონისგან, ანუ მუქი ფერის სიმბოლო მოწყობილია ღია ფერის ფონზე, თანახმად 703.6.2 ქვეთავისა.

- მისაწვდომობის საერთაშორისო სიმბოლო შეესაბამება 703.6.3.1 სურათს.

- მისაწვდომობის სიმბოლოები და მათი ფონები არ არის ამრეკლავი.

2. ორმხრივი საკომუნიკაციო სისტემები შეესაბამება 708 ქვეთავის მოთხოვნებს, კერძოდ:

- ორმხრივი საკომუნიკაციო სისტემის ინდიკატორი გადმოსცემს როგორც ხმოვან, ისე ხილული სიგნალებს, თანახმად 708.2 ქვეთავისა.

დასკვნა:

ქალაქი თბილისი, თენგიზ ჩანტლაძის ჩიხი N8, შპს დუგლაძეების ღვინოების კომპანია-ს საკუთრებაში არსებულ მიწის ნაკვეთზე (ს/კ 01.19.16.001.300) წარმოდგენილი საოფისე/ადმინისტრაციული შენობის პროექტი შესაბამისობაშია ტექნიკური რეგლამენტი - „მისაწვდომობის ეროვნული სტანდარტები“-ს მოთხოვნებთან. საექპერტო დასკვნის საფუძველზე პროექტს ეძლევა დადებითი შეფასება განსახორციელებლად.

ექსპერტი:  ალექსანდრე ხასია

გამოყენებული (კანონმდებლობა, რეგლამენტები, წესები, სტანდარტები .....)

ტექნიკური რეგლამენტი - „მისაწვდომობის ეროვნული სტანდარტები“ დამტკიცების თაობაზე“

06.06.2022 წ.

ღია
საზოგადოების
ფონდი

March 25-26, 2021

Accessible and Usable Buildings and Facilities - National Standards

Certificate awarded to

ALEKSANDRE KHASIA

Keti Khutsishvili
Executive Director

www.osgf.ge

4, Chovelidze street, Tbilisi 0108, Georgia, Tel: (+995 32) 225 04 63; E-mail contact@osgf.ge

ძირითადი პროექტები :

სომხური თეატრი თბილისში (ქართუ ჯგუფი) – 28.06.2018 - საექსპერტო მომსახურება 41-ე დადგენილების მიხედვით

ასკანელის სასტუმრო ყვარელში (12.06.2018) - საექსპერტო მომსახურება 41-ე დადგენილების მიხედვით

ფოთის სპორტკომპლექსი (14.05.2018) - (მუნიციპალური განვითარების ფონდი) საექსპერტო მომსახურება 41-ე დადგენილების მიხედვით

რეგიონალური ინოვაციების ცენტრი (03.05.2018) - (მუნიციპალური განვითარების ფონდი) საექსპერტო მომსახურება 41-ე დადგენილების მიხედვით

მარიოტი ბათუმი ალიანს ჯგუფი (30.05.2018) - საექსპერტო მომსახურება 41-ე დადგენილების მიხედვით

ასკანელის ღვინის ქარხანა ყვარელში (15.04.2018) საექსპერტო მომსახურება 41-ე დადგენილების მიხედვით

ნოტარიუსთა პალატის შენობა თბილისში(20.12.2017) საექსპერტო-საკონსულტაციო მომსახურება 41-ე დადგენილების მიხედვით

ქუთაისის რაგბის სტადიონი (ქართუ ჯგუფი) – 30.05.2017 - საექპერტო მომსახურება 41-ე დადგენილების მიხედვით

საგურამო ნავდარაანთკარი გრგ 01.2016-01.2017 - საპროექტო ჯგუფის ხელმძღვანელი

ლისი სოფ თხინვალა 01.2013 – 03.2014 - არქიტექტორი

ჯიქიას N 5 01.2012 – 05.2015 - არქიტექტორი

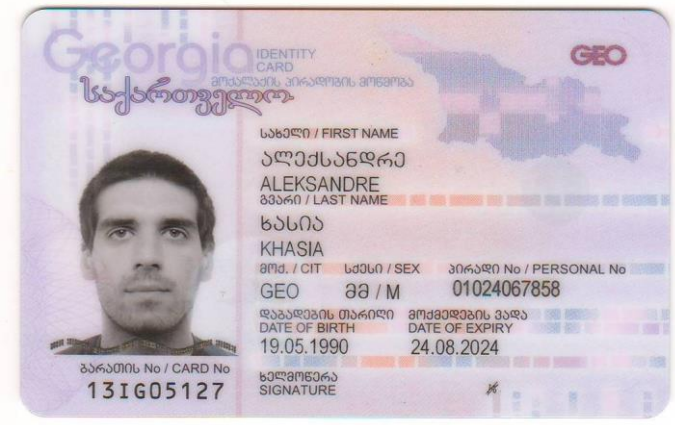

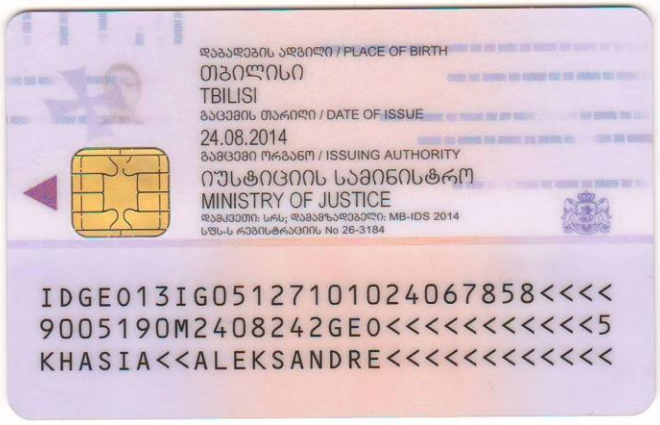

GEORGIA

GEORGIAN TECHNICAL UNIVERSITY

BACHELOR'S DIPLOMA

BD.№ 000654

By the decision N 7 July 29, / 2011 . /

of the faculty of

Architecture, Urban Planning and Design

Ms. Aleksandre Khasia

was awarded the Degree of Bachelor of

Architecture

საქართველოს Registration № 00657

თბილისი Tbilisi 28 რიცხვი/day 9 თვე/month 2012 წელი/year

საქართველო

საქართველოს ტექნიკური უნივერსიტეტი

ბაკალავრის დიპლომი

BD.№ 000654

არქიტექტურის, ურბანისტიკის და დიზაინის

ფაკულტეტის 2011 წლის 29. 7 № 7

გადაწყვეტილებით ალექსანდრე ხასიას

მიენიჭა არქიტექტურის

ბაკალავრის აკადემიური ხარისხი

დეკანი / გოჩა მიქიაშვილი

Dean / Gocha Mikiashvili

რექტორი / არჩილ ფრანგიშვილი /

Rector / Archil Prangishvili /

Seal

სერტიფიკატი

№ 2019 -020

გადაეცემა

ალექსანდრე ხასიას

მასზედ, რომ მან წარმატებით გაიარა შენობა-ნაგებობის უსაფრთხოების წესების კურსი

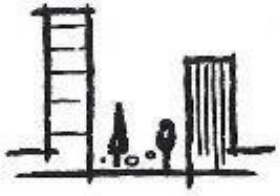

„შენობა ნაგებობების ინსტიტუტი - საქართველო“

თეიმურაზ ბოლოთაშვილი, დირექტორი

ქ.თბილისი, ახვლედიანის ქ №8,
საოფისე და სასაწყობო შენობის პროექტი
ს/კ 01.19.16.001.300

კონსტრუქციული ნაწილი

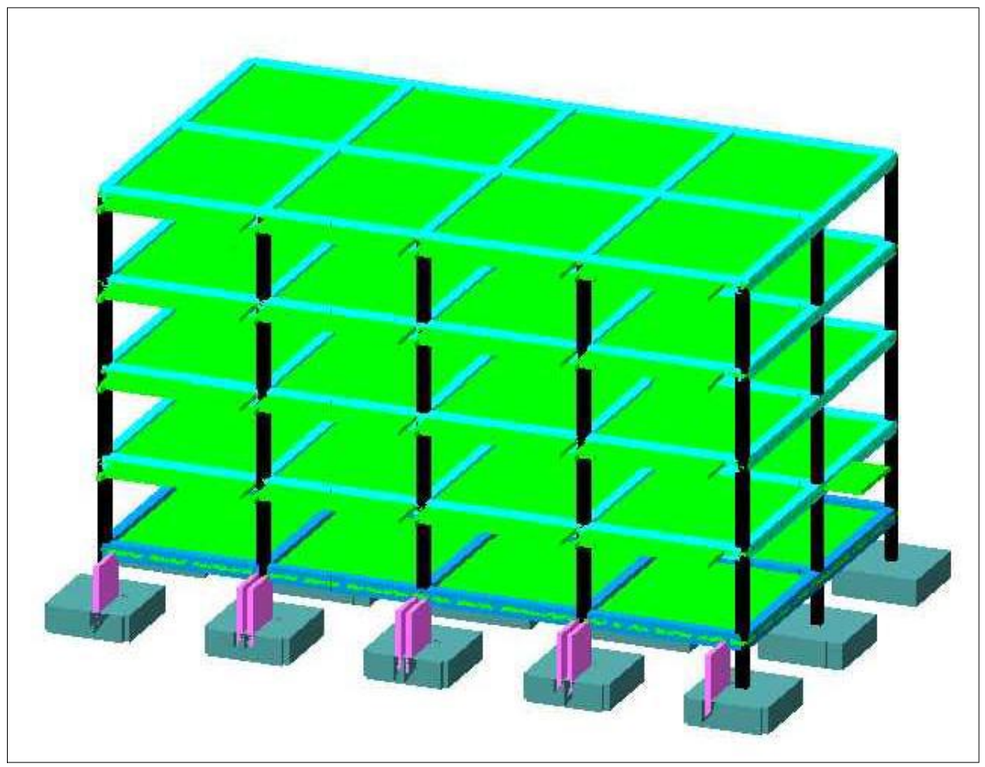

2022

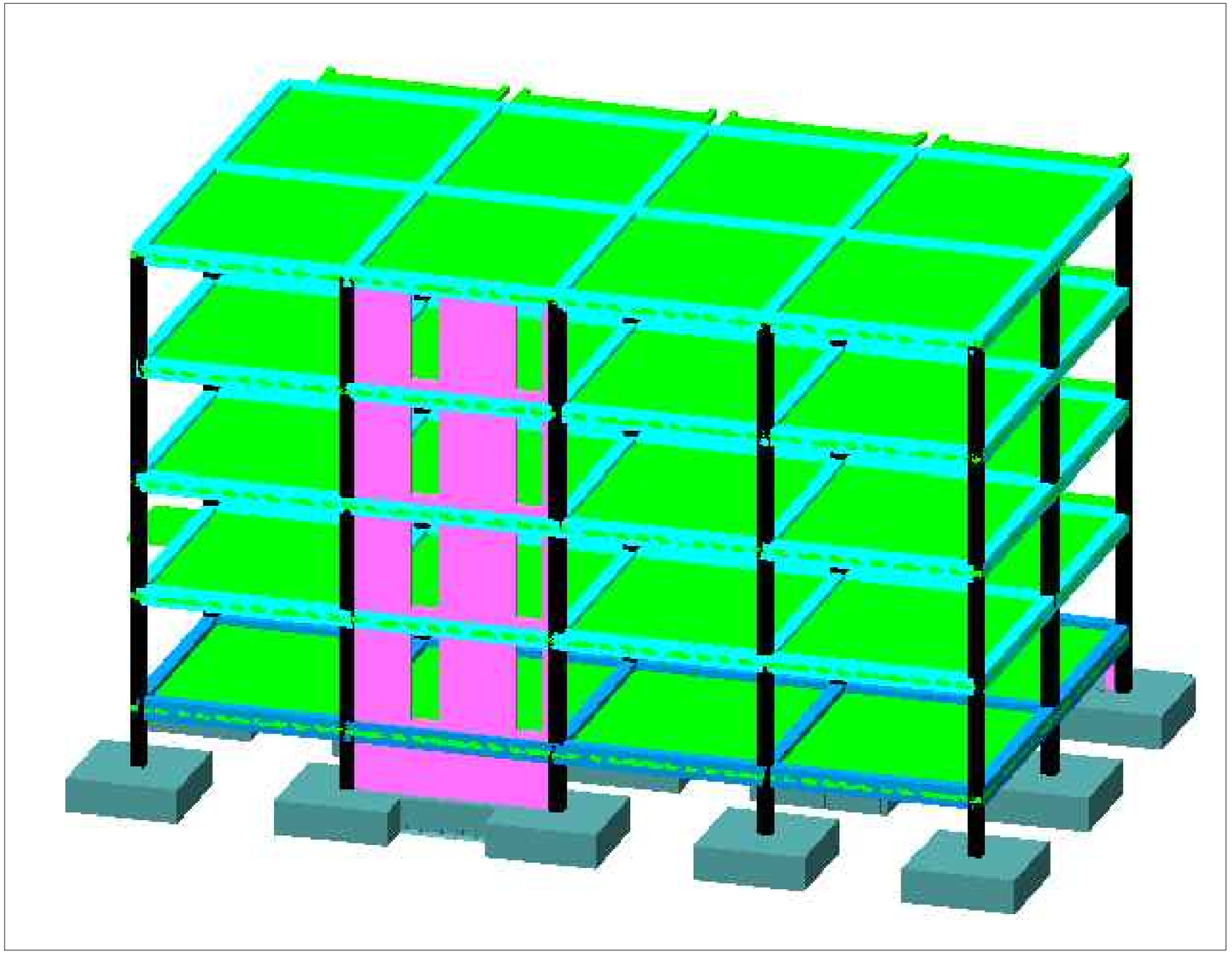

			ქ.თბილისი, ახვლედიანის ქ №8, საოფისე და სასაწყობო შენობის პროექტი ს/კ 01.19.16.001.083		
არქიტექტორი	ნ.ხვედელიანი		კონსტრუქციული ნაწილი	ფურც.	ფურც-ბი
კონსტრუქტორი	ლ.ზამბახიძე			კ - 01	
შეასრულა	მ.სააკიან			მასშტ.	თარიღი
				------	2022

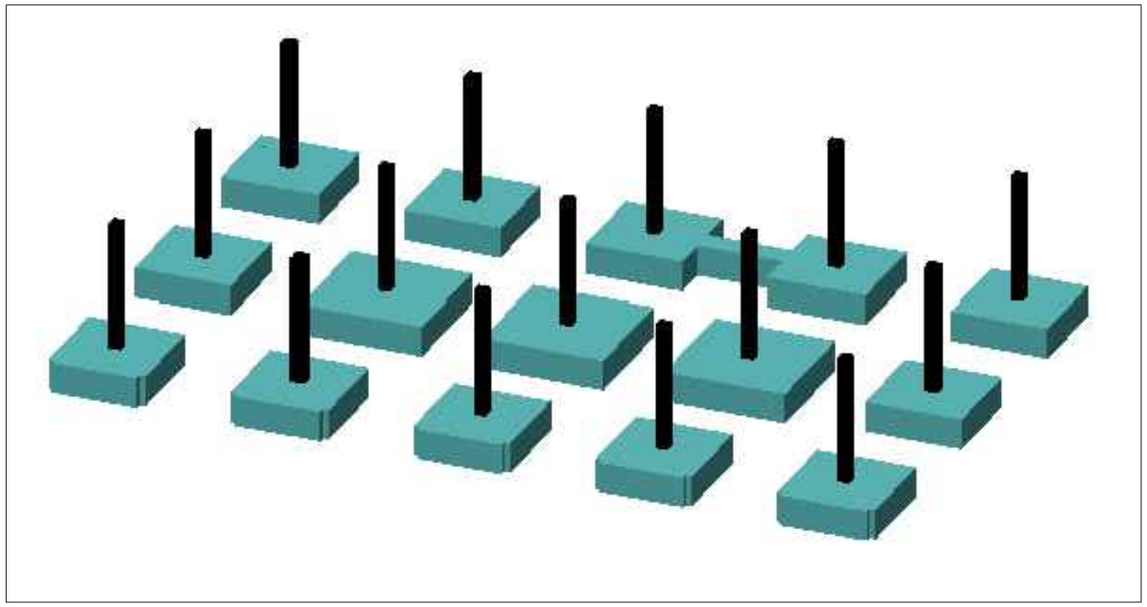

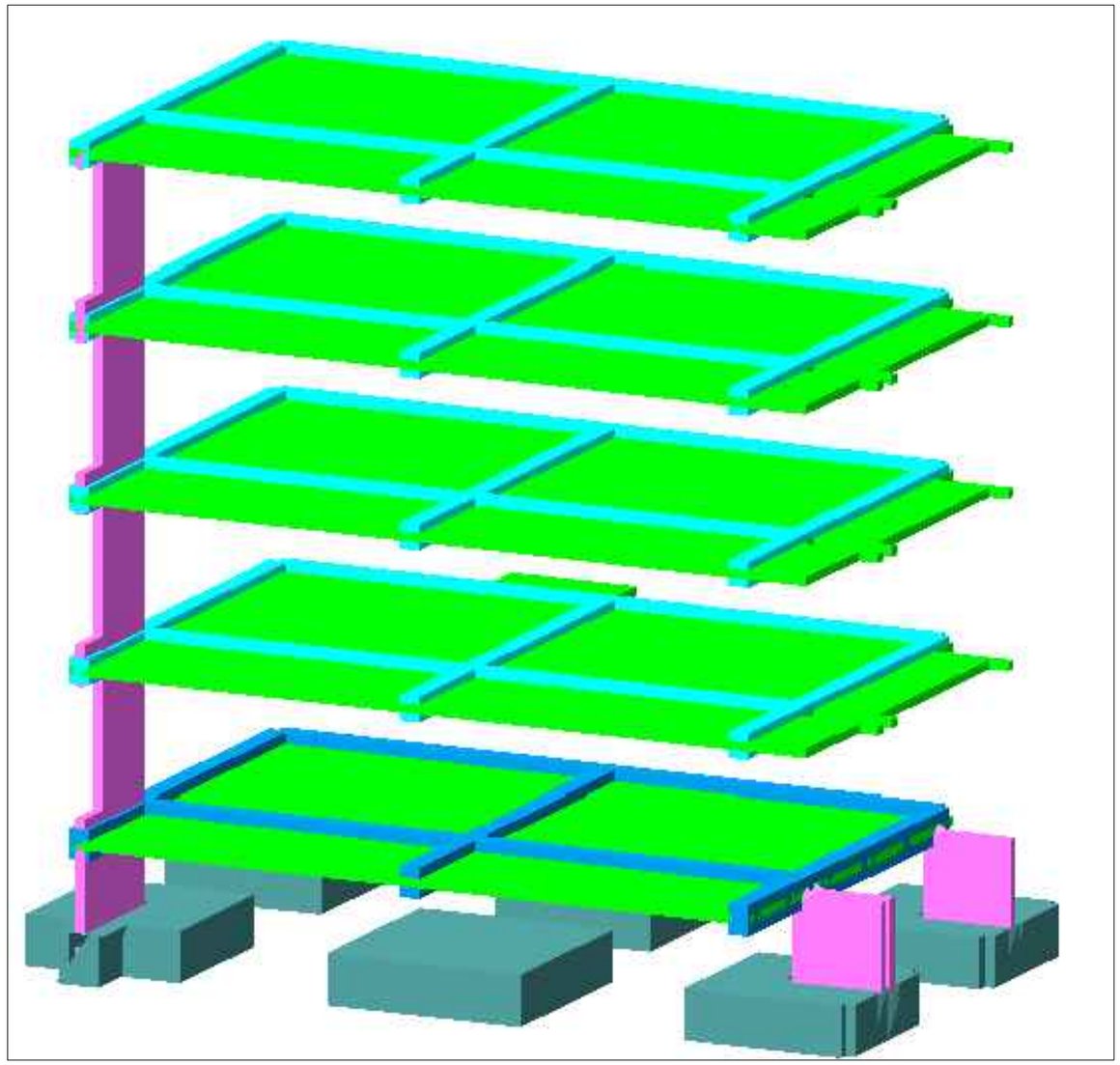

			ქ.თბილისი, ახვლედიანის ქ №8, საოფისე და სასაწყობო შენობის პროექტი ს/კ 01.19.16.001.083		
არქიტექტორი	ნ.ხვედელიანი		კონსტრუქციული ნაწილი	ფურც.	ფურც-ბი
კონსტრუქტორი	ლ.ზამბახიძე			კ - 02	
შეასრულა	მ.სააკიან			მასშტ.	თარიღი
				------	2022

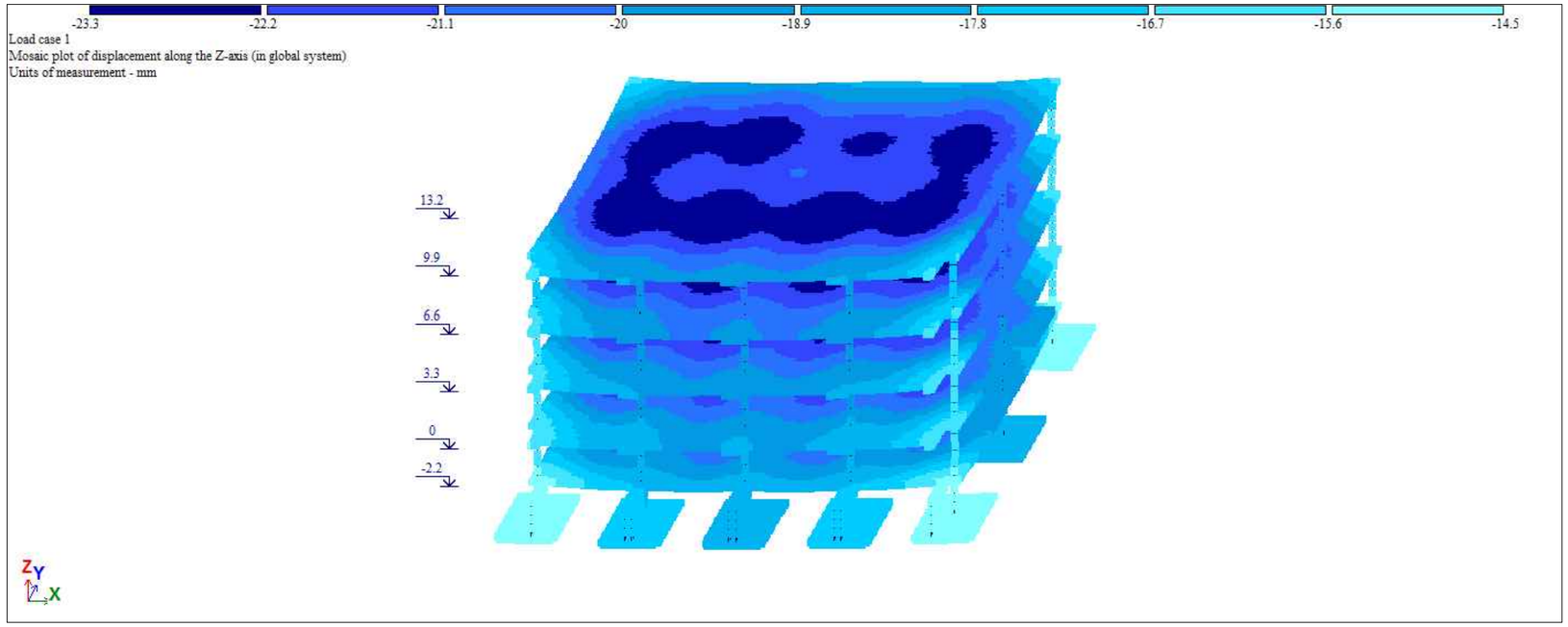

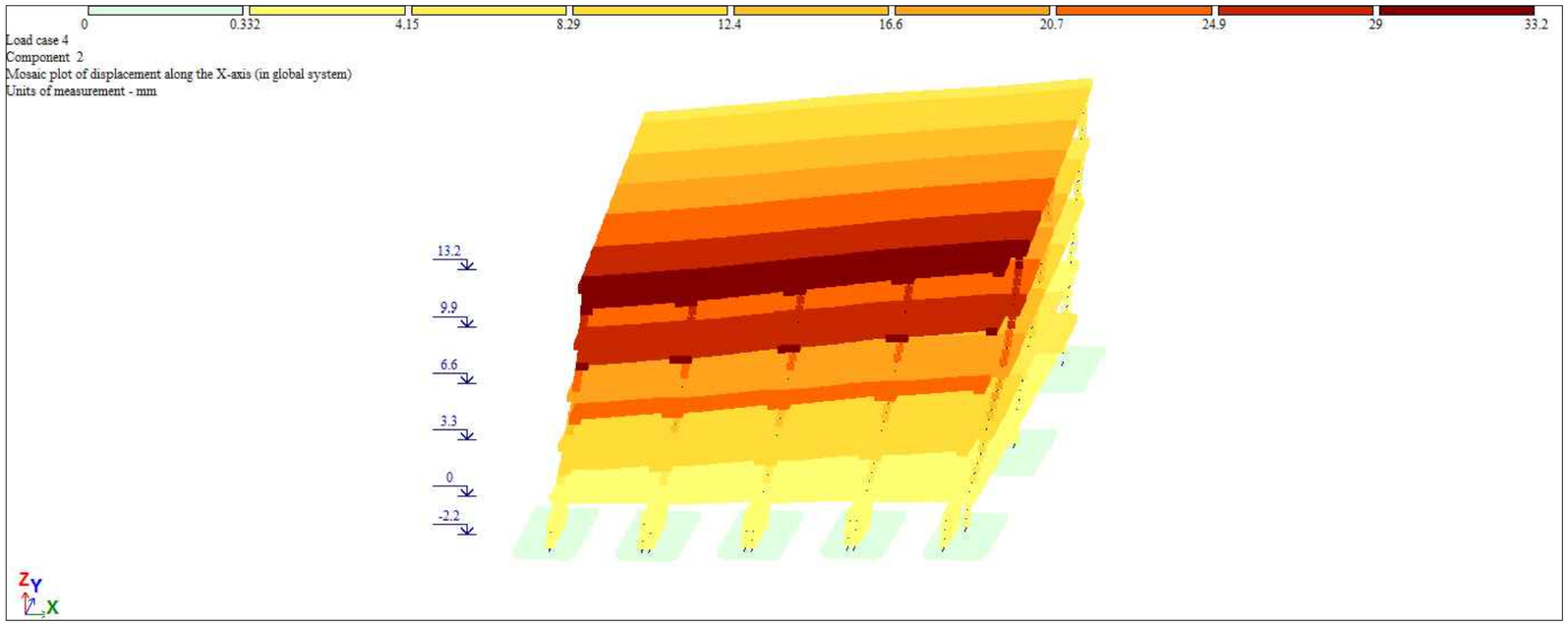

			ქ.თბილისი, ახვლედიანის ქ №8, საოფისე და სასაწყობო შენობის პროექტი ს/კ 01.19.16.001.083		
არქიტექტორი	ნ.ხვედელიანი		კონსტრუქციული ნაწილი	ფურც.	ფურც-ბი
კონსტრუქტორი	ლ.ზამბახიძე			კ - 03	
შეასრულა	მ.სააკიან			მასშტ.	თარიღი
				------	2022

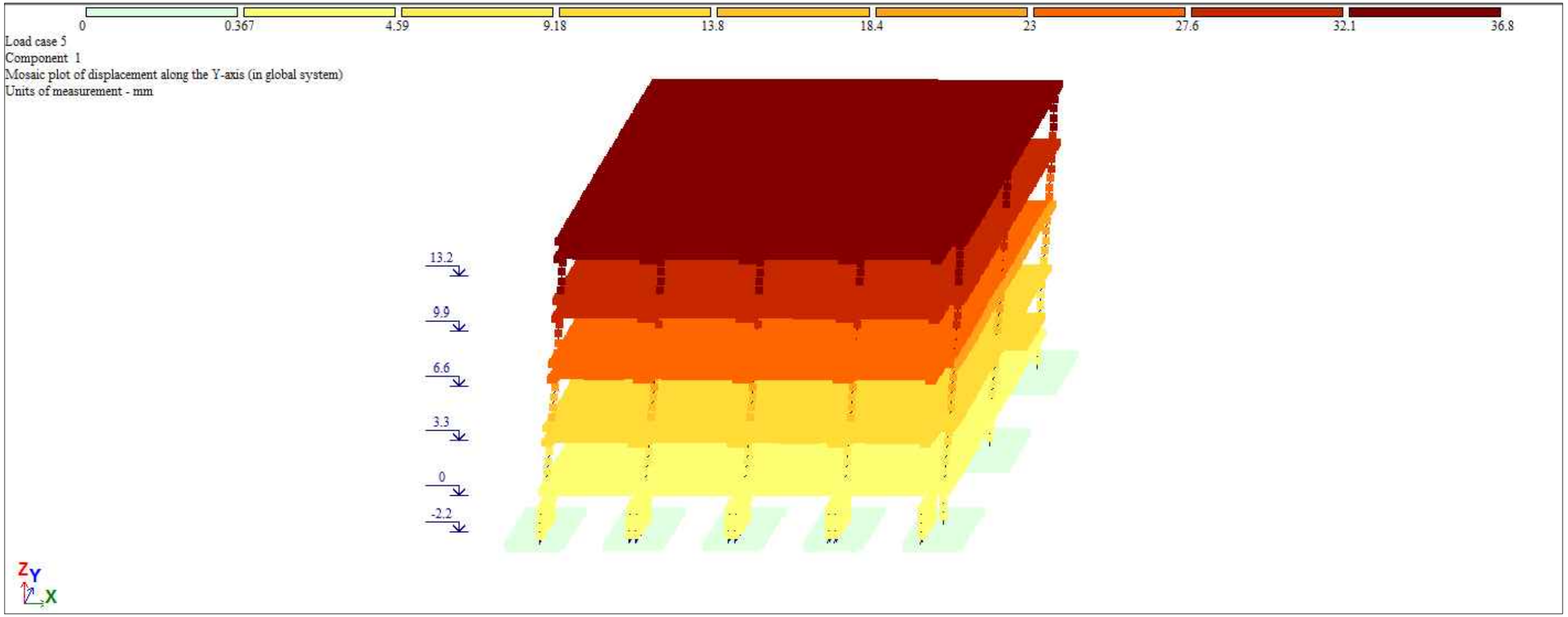

			ქ.თბილისი, ახვლედიანის ქ №8, საოფისე და სასაწყობო შენობის პროექტი ს/კ 01.19.16.001.083		
არქიტექტორი	ნ.ხვედელიანი		კონსტრუქციული ნაწილი	ფურც.	ფურც-ბი
კონსტრუქტორი	ლ.ზამბახიძე			კ - 04	
შეასრულა	მ.სააკიან	მ. სააკიან		მასშტ.	თარიღი
				------	2022

განმარტებითი ბარათი

მოცემული ნახაზები წარმოადგენს **ქ.თბილისი, ახვლედიანის ქ №8, საოფისე და სასაწყობო შენობის (ს/კ 01.19.16.001.083)** პროექტის კონსტრუქციულ ნაწილს. პროექტი დამუშავებულია საპროექტო დავალების, საქართველოში მოქმედი სამშენებლო ნორმებისა და წესების გათვალისწინებით. შენობის მიბმა ტერიტორიასთან მოცემულია არქიტექტურულ ნაწილში. (იხ. გენგეგმა). ნაგებობის მზიდი კონსტრუქციების სივრცითი გაანგარიშება განხორციელებულ იქნა კომპიუტერული მეთოდით პროგრამა LIRA SAPR 2013-ის მეშვეობით შემდეგ დატვირთვებზე:

კლიმატოლოგია და დატვირთვები:

ჩაქინვის სიღრმე 00 სმ (ᲡᲜ 01.05-08);

ქარი 85 კგ/მ^2

თოვლი 50 კგ/მ^2

სეისმურობა - საქართველოს ტერიტორიის სეისმური სამიშროების რუქის მიხედვით ქ. თბილისი იმყოფება 8 ბ. სეისმურ ზონაში (სკალა MSK64),ჰორიზონტალური აჩქარება - 0.17 (სეისმურობის კოეფიციენტი);

მასალები:

მასალების ანტიკოროზიული და ხანძარსაწინააღმდეგო დაცვა – შესრულდეს ნორმების СНиП 2.01.02-85* და СНиП 2.03.11-85 მოთხოვნების შესაბამისად.ბეტონის მზიდი კონსტრუქციებში გამოყენებული იქნას ბეტონის კლასი B25 ლ,საძირკვლის ქვეშ გამმოყენებულია ბეტონის მომზადება B7.5

(ГОСТ 25192-2012). არმატურა – შენობის რ/ბ. ბეტონის ელემენტებში გამოყენებულია არმატურე კლასით A500C; A240C. (ДСТУ 3760-98); ჰიდროიზოლაცია – შენობის კედლები რომლებიც შეხებაში არის გრუნტთან დაიფაროს ჰიდროიზოლაციის შრით, (ჰიდროიზოლაციის ტიპი განისაზღვორს დამკვეთან შეთანხმებით)

სამშენებლო მასალების ხარისხის კონტროლი:

სამშენებლო მოედანზე აუცილებელია განხორციელდეს სამშენებლო მასალების სისტემატური კონტროლი. მშენებლობაზე შემოზიდულ მასალებს თან უნდა ახლდეს მმწარმოებლის ხარისხის დამადასტურებელი დოკუმენტი (პასპორტი) რომელშიც მითითებული იქნება ტექნიკური მახასიათებლები, მაგ: მასალის სიმტკიცის ზღვარი, ყინვამედეგობის მაჩვენებელი და სხვა. - ბეტონის სამუშაოების წარმოებისას მშრალი და ცხელი კლიმატის პირობებში

25°C-ზე მეტი ჰაერის ტემპერატურისა და 50%-ზე ნაკლები ფარდობითი ტენიანობისას გამოყენებულ იქნას ცემენტები, რომელთა სამარკო სიმტკიცე არანაკლებ 20%-ით სჭარბობს ბეტონის საპროექტო მარკას. - ახლადჩაწყობილი ბეტონი დაცული უნდა იქნას მექანიკური დაზიანებისგან (და/ან ზემოქმედებისგან), მზის სხივების პირდაპირი მოხვედრისგან, ყინვისგან, ქარისგან. პროექტში მითითებული სიმტკიცის 75%-ის მიღწევამდე ბეტონის სტრუქტურა ადვილად იმსხვრევა, აქედან გამომდინარე აღნიშნული სიმტკიცის მირწევამდე აუცილებელია მკაცრად დაცული იქნას ტემპერატურის და ტენიანობის რეჟიმი;

საძირკვლის ფუძედ მიღებულია თიხა გრუნტი საანგარიშო წინაღობით R0=2.8 კგ/სმ2 (იხ.გეოლოგიური ნაწილი).

ᲫᲕᲐᲑᲣᲚᲘ ᲐᲣᲪᲘᲚᲔᲑᲔᲚᲘᲐ ᲛᲘᲦᲔᲑᲣᲚᲘ ᲘᲫᲜᲐᲡ ᲘᲜᲟᲘᲜᲔᲠ-ᲒᲔᲝᲚᲝᲒᲘᲡ ᲛᲘᲔᲠ ᲡᲐᲗᲐᲜᲐᲓᲝ ᲐᲫᲢᲝᲗ! ᲑᲠᲣᲜᲢᲘᲡ ᲬᲧᲚᲔᲑᲘᲡ ᲐᲠᲡᲔᲑᲝᲑᲘᲡ ᲒᲐᲛᲝ ᲐᲒᲠᲔᲡᲘᲣᲚᲘ ᲖᲔᲛᲝᲥᲛᲔᲓᲔᲑᲘᲡ ᲗᲐᲕᲘᲓᲐᲜ ᲐᲪᲘᲚᲔᲑᲘᲡ ᲛᲘᲖᲜᲘᲗ ᲑᲠᲣᲜᲢᲗᲐᲜ ᲨᲔᲮᲔᲑᲐᲨᲘ ᲙᲝᲜᲡᲢᲠᲣᲥᲪᲘᲔᲑᲘ ᲓᲐᲛᲖᲐᲓᲓᲔᲡ ᲡᲣᲚᲤᲐᲢᲛᲔᲓᲔᲑᲘ (ᲡᲐᲮ.ᲡᲢᲐᲜᲓᲐᲠᲢᲘ 22266-76) ᲬᲧᲐᲚᲨᲔᲣᲦᲬᲔᲕᲐᲓᲘ W8 ᲛᲐᲠᲙᲘᲡ ᲑᲔᲢᲝᲜᲘᲡᲐᲒᲐᲜ.ᲑᲠᲣᲜᲢᲗᲐᲜ ᲨᲔᲛᲮᲔᲑᲘ ᲙᲝᲜᲡᲢᲠᲣᲥᲪᲘᲔᲑᲘ ᲓᲐᲘᲪᲐᲠᲝᲡ ᲑᲘᲢᲣᲛᲘᲡ ᲛᲐᲡᲢᲘᲙᲐᲖᲔ ᲓᲐᲬᲔᲒᲔᲑᲣᲚᲘ ᲝᲠᲘ ᲤᲔᲜᲐ ᲢᲝᲚᲘᲗ.

ნაგებობის საძირკველი წარმოადგენს წერტილოვანი საძირკველი 3200X320X1200 მმ, რომლის ფუძეს წარმოადგენს ფენა №2 (სგე I) თიხა გრუნტი. ბეტონი გმოყენებულია B25 კლასი. **გრუნტის წყლების არსებობის გამო აგრესიული ზემოქმედების თავიდან აცილების მიზნით საძირკველი დამზადდეს სულფატმედეგი (სახ.სტანდარტი 22266-76) წყალშეუდწევადი W8 მარკის ბეტონისაგან.**

შენობის კარკასი შედგება რკინაბეტონის კონსტრუქციებისაგან, რომელიც წარმოადგენს რ.ბ სვეტები და რიგელების ერთობლიობას, რომლებიც შეკრულია მონოლითური გადახურვის ფილით. სვეტების კვეთი 400X400 მმ, 600X600 მმ,ხოლო რიგელიბის კვეთი 400X600 მმ; გადახურვის ფილის სისქე არის 180 მმ. მთელს შენობას ბეტონი გმოყენებულია B25 კლასი.

ზოგადი მითითებები

ნაგებობაში გამოყენებული ყველა სის და ლითონის ელემენტები შეიღებოს ანტიხეპტიკური და ანტიკორზიული საღებავით. ნაგებობის ტერიტორიასთან მიბმა განხორციელდეს არქიტექტურული ნახაზების მიხედვით.
საძირკვლები დაცული იქნას ატმოსფერული ნალექებისაგან, შენობის გარშემო სარინელის მოწყობით. სამუშაოების დაწყების წინ აუცილებელია სამშენებლო მოედნიდან გადატანილი იქნას ყველა საკომუნიკაციო ქსელები და ხაზები.
სამშენებლო უბანზე 3 მეტრზე ახლოს მომიჯნავე შენობების არსებობის შემთხვევაში არსებული და საპროექტო შენობის საძირკვლები განთავსდეს ერთ დონეზე.

წვრილი ბლოკების შევსება აუცილებლად დამაგრებული უნდა იყოს კოლონებთან არმატურის ბადეებით (გრძივი არმატურების კვეთის ფართი უნდა აღემატებოდეს 1.0 სმ2-ს, სიგრძე არანაკლები 1100 მმ კოლონის ცალ მხარეს), რომლებიც სიმაღლეზე უნდა დადგეს ბიჯით 600 მმ (ყოველი სამი რიგის შემდეგ). საჭიროა აგრეთვე გათვალისწინებული იქნას შევსების მჭიდრო(დრეჩოს გარეშე) მიმაგრება მონოლითუ გადახურვასთან. წვრილი ბლოკები რეკომენდირებულია დამზადდეს მსუბუქი შემავსებლების (პემზა, შლაკი, პერლიტი და სხვა) გამოყენებით. ბლოკების ბეტონის მარკა უნდა აღემატებოდეს მ50-ს ტიხრების მასალად აღებულია წვრილი ბლოკები სისქით 200 და 100 მმ. აუცილებელია ტიხრების არმირება არმატურის ბადეებით კვეთით 2ф4 -I, განივი ღეროების ბიჯით 200 მმ. ბადეები სიმაღლეზე უნდა განლაგდნენ ბიჯით 600 მმ. ტიხრები დამაგრებული უნდა იყოს კარკასის ელემენტებთან ან კედლებთან აღნიშნული ბადეებით, ხოლო როცა ტიხრის სიგრძე აღემატება 3 მეტრს, მაშინ აუცილებელია მათი მიმაგრება მონოლითურ გადახურვასთან ყოველ 1,5 მეტრში. წარმოებისას დაცული იქნას უსაფრთხოების წესები და ნორმები რესპუბლიკაში მოქმედი ნორმატიული აქტების შესაბამისად. სამუშაოთა წარმოებისას საჭიროა СНиП II-23-81*,СНиП 2.01.07-85,СНиП 7-81,СНиП 28-73-ით სარგებლობა.მშენებლობის დაწყებამდე არსებობის შემთვევაში სამშენებლო მოედნიდან გადატანილი იქნას ყველა კომუნიკაცია. სამშენებლო სამუშაოების დაწყების წინ აუცილებელია დადგინდეს გვერდით მდგომის შენობების საძირკვლების ჩაღმავება და საჭიროების შემთხვევაში მიღებული იქნას ღონისძიებები ქვაბულის გასამაგრებლად.!!!

მშენებლობის ორგანიზაციამ უზრუნველყოს მონოლითური რკინაბეტონის კონსტრუქციებში ბეტონის უწყვეტად ჩასხმა ჰორიზონტალური მიმართულებით; 1.რკინაბეტონის ელემენტების დაბეტონებისას კონტროლი გაეწიოს ბეტონის მარკას, ვიბრირებას, დაბეტონების ხარისხს და შრომის პროცესებს თანახმად ГОСТ 10180-78, ГОСТ 10105.080, ГОСТ 10105.1-78 და ГОСТ 10105.2-80; 2.რკინაბეტონის ელემენტებში გამოყენებულია AI და AIII კლასის არმატურა ГОСТ 5781-82* მიხედვით. შემოწმებულ იქნეს არმატურის ხარისხი და შედგეს შესაბამისი აქტი; 3.რკინაბეტონის ელემენტებში გრძივი არმატურის დაკავშირება შესრულდეს გადადებით; 4.ღეროვან ელემენტებში განივი არმირება შესრულდეს შეკრული არმატურის საკიდების მე-შვეობით, რომელთა ბოლოები გადაიღუნოს და ჩაანკერდეს კონსტრუქციის ტანში; 5. საძირკვლისა და სარდაფის კედლების გრუნტთან შეხებაში მყოფი ზედაპირები დამუშავ-დეს და გაუკეთდეს ჰიდროიზოლაცია ორი ფენა ცხელი ბითუმით; 6.გრუნტის წყლების არსებობისას აგრესიული ზემოქმედების თავიდან აცილების მიზნით საძირკვლი დამზადდეს სულფატმედეგი (სახ.სტანდარტი 22266-76) წყალშეუდწევადი W8 მარკის ბეტონისაგან. 7. ქვაბულის მიღება გეოლოგის მიერ აუცილებელია.

			ქ.თბილისი, ახვლედიანის ქ №8, საოფისე და სასაწყობო შენობის პროექტი ს/კ 01.19.16.001.083		
არქიტექტორი	ნ.ხვედელიანი		კონსტრუქციული ნაწილი	ფურც.	ფურც-ბი
კონსტრუქტორი	ლ.ზამბახიძე			კ - 1	
შეასრულა	მ.სააკიან			მასშტ.	თარიღი
				------	2022

ᲕᲔᲠᲢᲘᲚᲝᲕᲐᲜᲘ ᲡᲐᲫᲘᲠᲙᲕᲚᲔᲑᲘᲡ ᲒᲐᲜᲚᲐᲒᲔᲑᲘᲡ ᲒᲔᲒᲛᲐ -2.300=514.60 ᲜᲘᲨᲜᲣᲚᲖᲔ

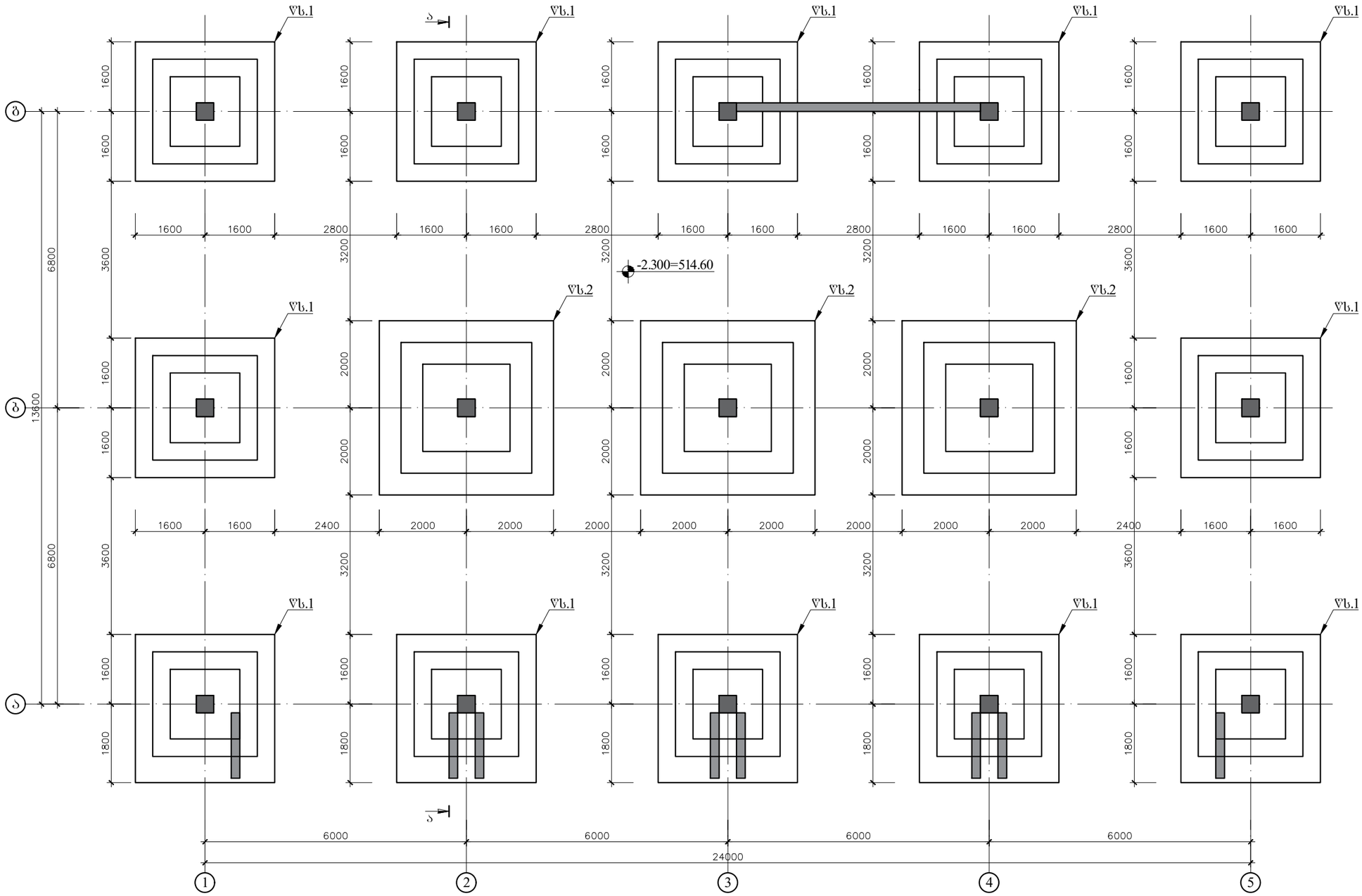

ᲡᲐᲫᲘᲠᲙᲕᲚᲔᲑᲘᲡ ᲡᲞᲔᲪᲘᲤᲘᲙᲐᲪᲘᲐ	
ᲓᲐᲡᲐᲮᲚᲔᲑᲐ	ᲠᲐᲝᲓ.
Ⴆ1	12
Ⴆ2	3

			ქ.თბილისი, ახვლედიანის ქ №8, საოფისე და სასაწყობო შენობის პროექტი ს/კ 01.19.16.001.083		
არქიტექტორი	ნ.ხვედელიანი		კონსტრუქციული ნაწილი	ფურც.	ფურც-ბი
კონსტრუქტორი	ლ.ზამბახიძე			კ - 2	
შეასრულა	მ.სააკიან			მასშტ.	თარიღი
				------	2022

წერტილოვანი საძირკველი 1

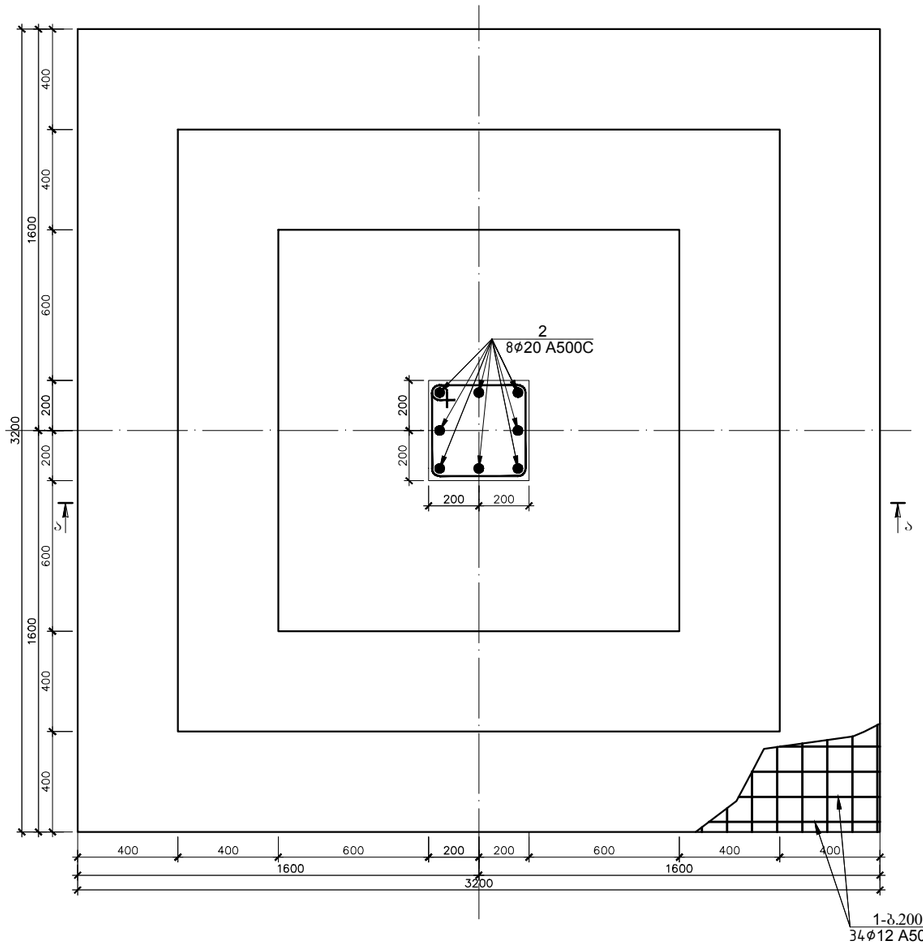

ჭრილი ა-ა

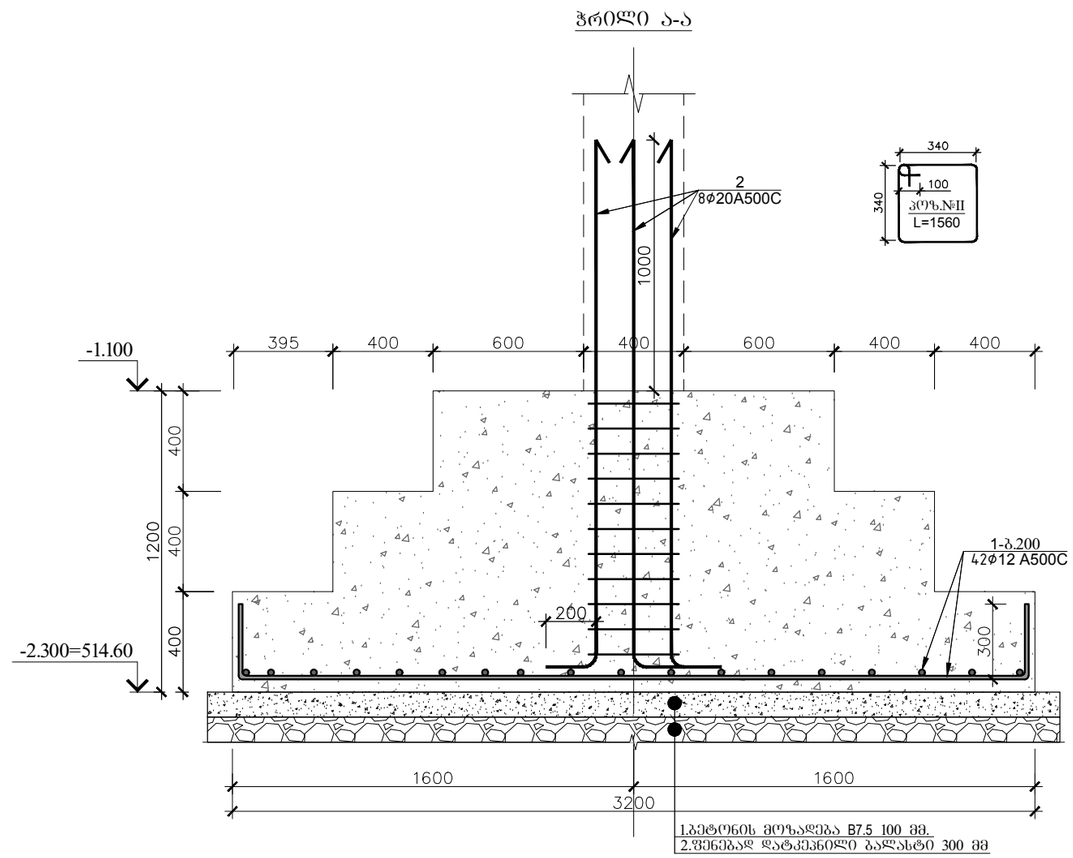

1.ბეტონის მოზასლება B7.5 100 მმ.
2.ფენებად დატკეპნილი ბალასტი 300 მმ

წერტილოვანი საძირკველი 1-ის სპეციფიკაცია													სულ კონსტრუქციის რაოდენობა			
						მასალის ამოკრეფა							n= 12			
პოზ.	ø (მმ)	კლასი	L (მმ)	n (ცალი)	Lxn მ	ø მმ	∑ Lxn მ	1 გრძ.მ. წონა, კგ	∑ წონა , კგ		ბეტონი მ^3		∑ წონა , კგ		ბეტონი მ^3	
									A240C	A500C	B25	B7.5	A240C	A500C	B25	B7.5
1	12	A500C	3150	34	107.1	20	16	2.466	-	39.456	6.94	1.156	-	473.472	83.23	13.87
2	20	A500C	2000	8	16	12	107.1	0.888	-	95.1048				1141.2576		
I	8	A240C	1560	4	6.24	8	6.24	0.395	2.4648	-			29.578	-		
									0	-			0	-		
								∑	2.4648	134.5608	6.94	1.156	29.578	1614.7296	83.23	13.87

			ქ.თბილისი, ახვლედიანის ქ №8, საოფისე და სასაწყობო შენობის პროექტი ს/კ 01.19.16.001.083		
არქიტექტორი	ნ.ხვედელიანი		კონსტრუქციული ნაწილი	ფურც.	ფურც-ბი
კონსტრუქტორი	ლ.ზამბახიძე			კ - 3	
შეასრულა	მ.სააკიან			მასშტ.	თარიღი
				------	2022

ფერტილოვანი საძირკველი 2

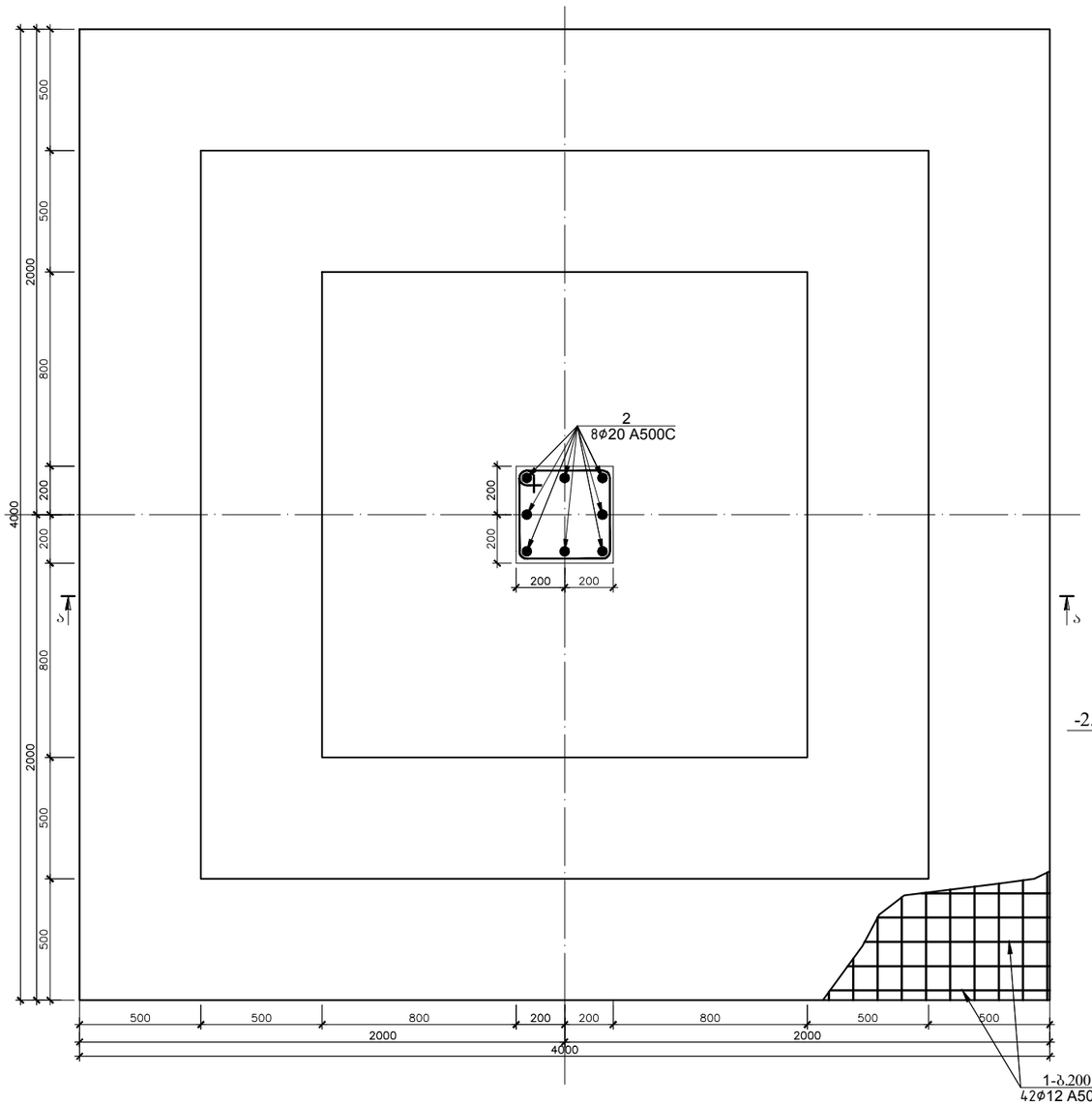

ჭრილი ა-ა

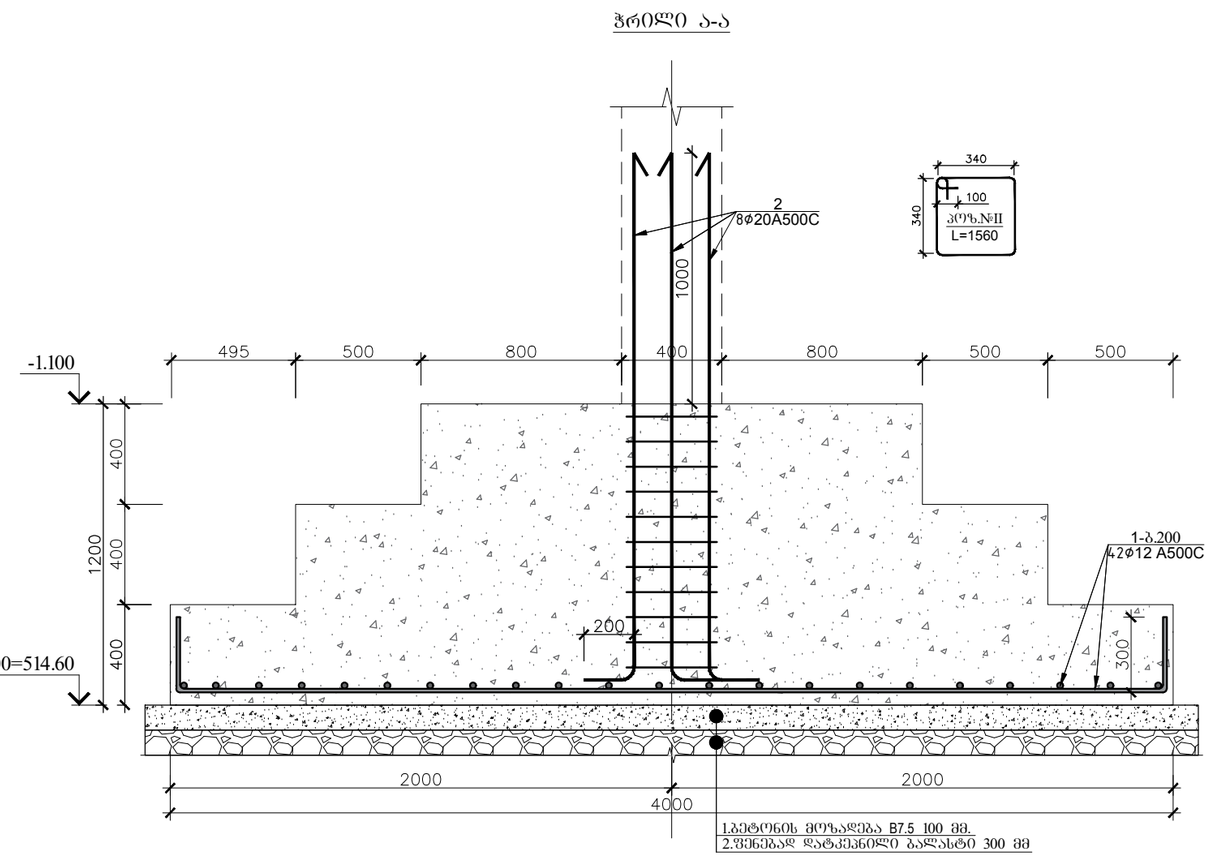

1.ბეტონის მოზალება B7.5 100 მმ.
2.შენებად დატკეპნილი ბალასტი 300 მმ

ფერტილოვანი საძირკველი 2-ის სპეციფიკაცია													სულ კონსტრუქციის რაოდენობა			
						მასალის ამოკრეფა							n= 3			
პოზ.	ø (მმ)	კლასი	L (მმ)	n (ცალი)	Lxn მ	ø მმ	∑ Lxn მ	1 გრძ.მ. წონა, კგ	∑ წონა , კგ		ბეტონი მ³		∑ წონა , კგ		ბეტონი მ³	
									A240C	A500C	B25	B7.5	A240C	A500C	B25	B7.5
1	12	A500C	3950	42	165.9	20	16	2.466	-	39.456	9.6	1.764	-	118.368	28.8	5.292
2	20	A500C	2000	8	16	12	165.9	0.888	-	147.3192				441.9576		
I	8	A240C	1560	4	6.24	8	6.24	0.395	2.4648	-			7.3944	-		
									0	-			0	-		
								∑	2.4648	186.7752	9.6	1.764	7.3944	560.3256	28.8	5.292

			ქ.თბილისი, ახვლედიანის ქ №8, საოფისე და სასაწყობო შენობის პროექტი ს/კ 01.19.16.001.083		
არქიტექტორი	ნ.ხვედელიანი		კონსტრუქციული ნაწილი	ფურც.	ფურც-ბი
კონსტრუქტორი	ლ.ზამბახიძე			კ - 4	
შეასრულა	მ.სააკიან			მასშტ.	თარიღი
				------	2022

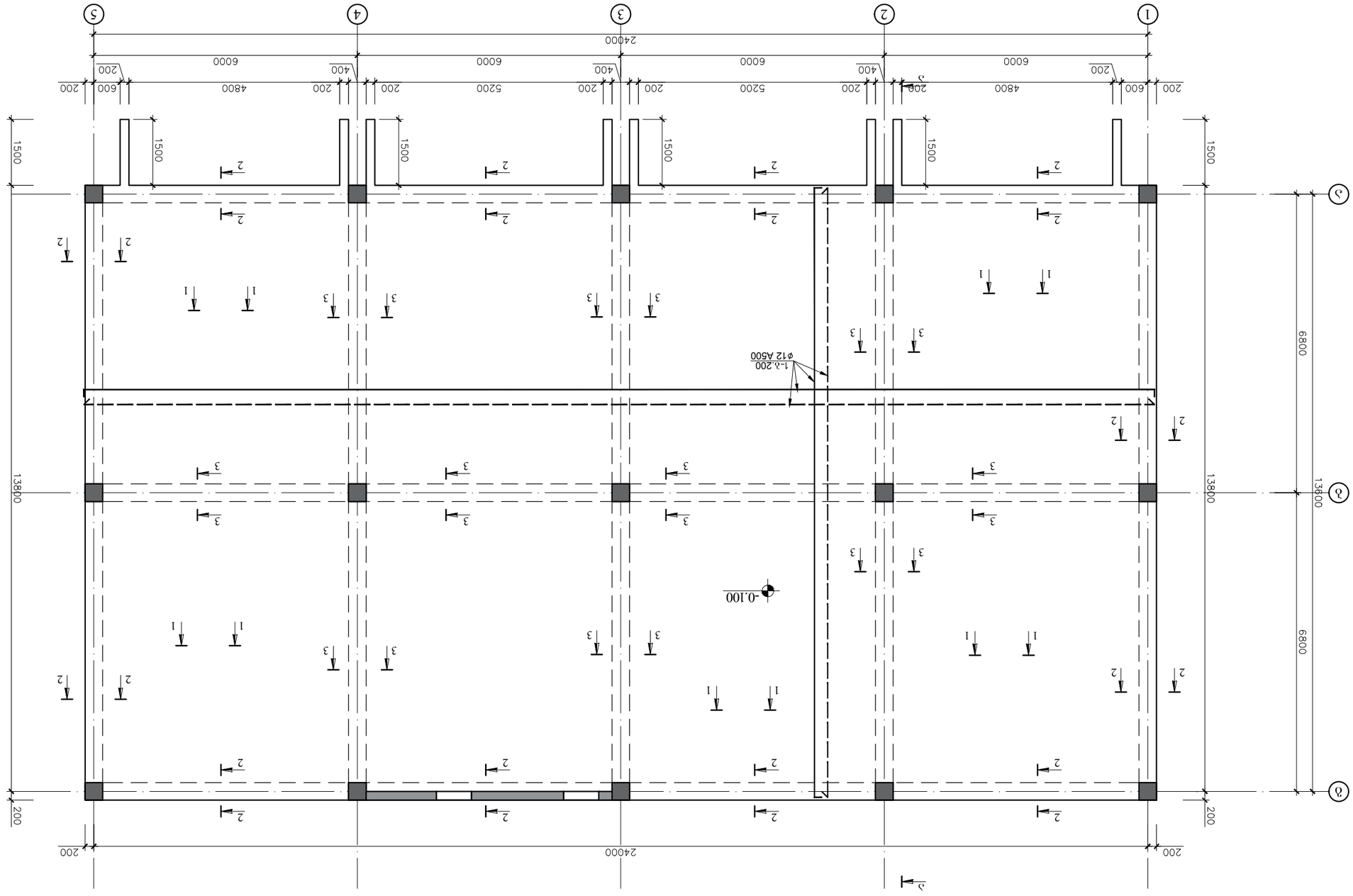

Фундаментная плита на отм.-0.100 (отм.-0.150)

Главный инженер проекта	Гарагулов А.Ю.		
Гл. специалист	Ахмедова Р.Ф.		
Начальник отдела	Ахмедов Ф.Ф.		
Ответственный исполнитель	Багиров Г.Ф.		

Изм.	Кол.уч.	Лист	№ док.
Подп.	Дата		

Стадия	Лист	Листов
Р	5	

Общество с ограниченной ответственностью "Азстройпроект"

Жилой дом, здание ТП №8, здание КПП с навесом для охраны и трансформаторной подстанции

Раздел АР

Фундаментная плита на отм.-0.100 (отм.-0.150)

Инв. № подл. | Подп. и дата | Взам. инв. №

2022

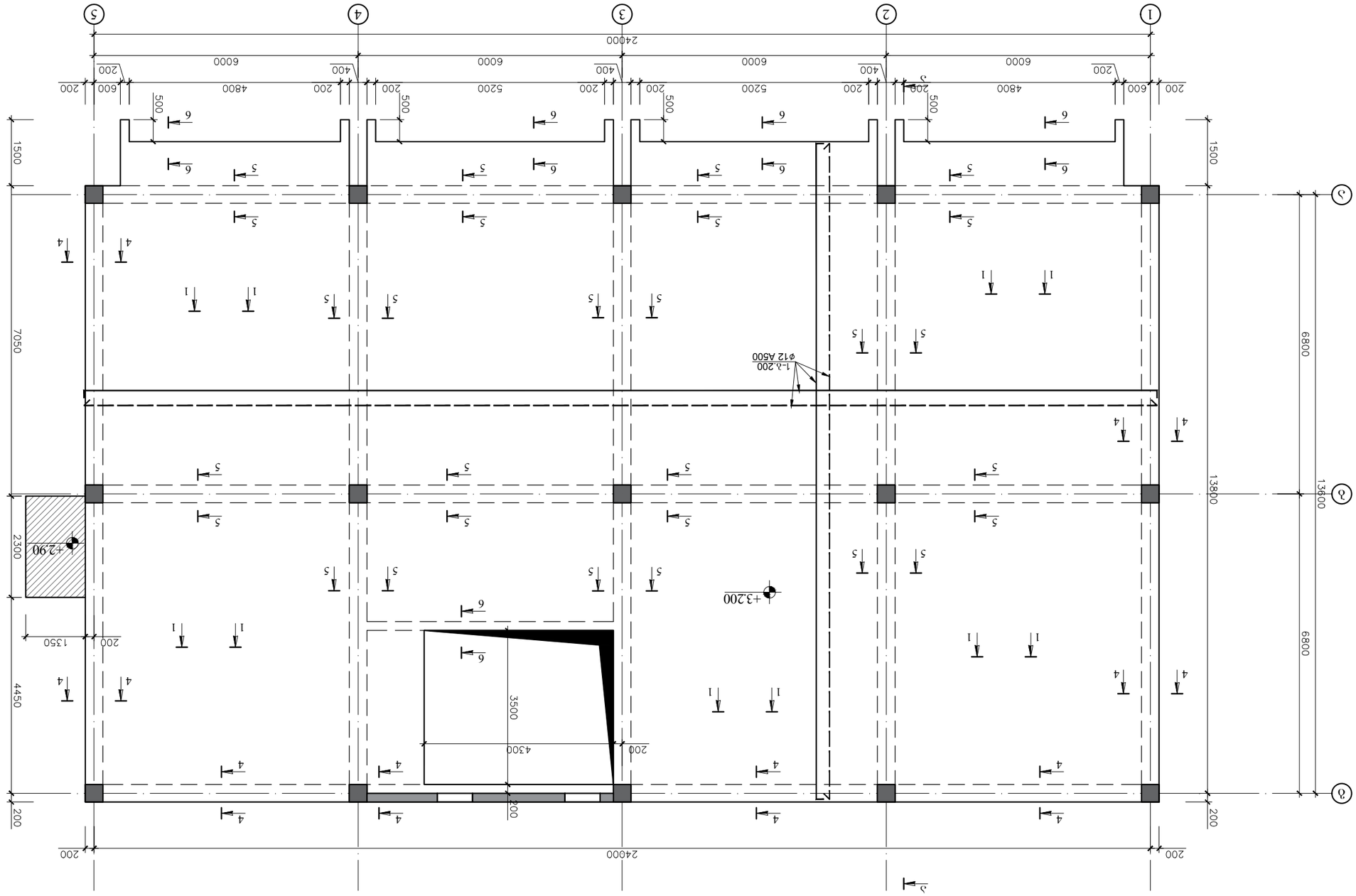

ձՀՍՀՆԵՄՅՈՒ ՅՈՓՈՒ ԼՈՅՈՈՅՈՒ ՈՅՅՅԱ +3.200 ԵՈՅԵՅՓԿՅ

ՈՈՄՈՇՈՈՅՈՄ	Ե.ՅՅՅՍԵՍՅՅՅՅ		
ՈՈՄՈՄՇՈՅՈՄ	ՀԵ.Ъ.ՅՅՅՈՈՅ		
ՅՀՍՅՄՅՈՅ	Յ.ԼՈՈՅՈՅՈ		

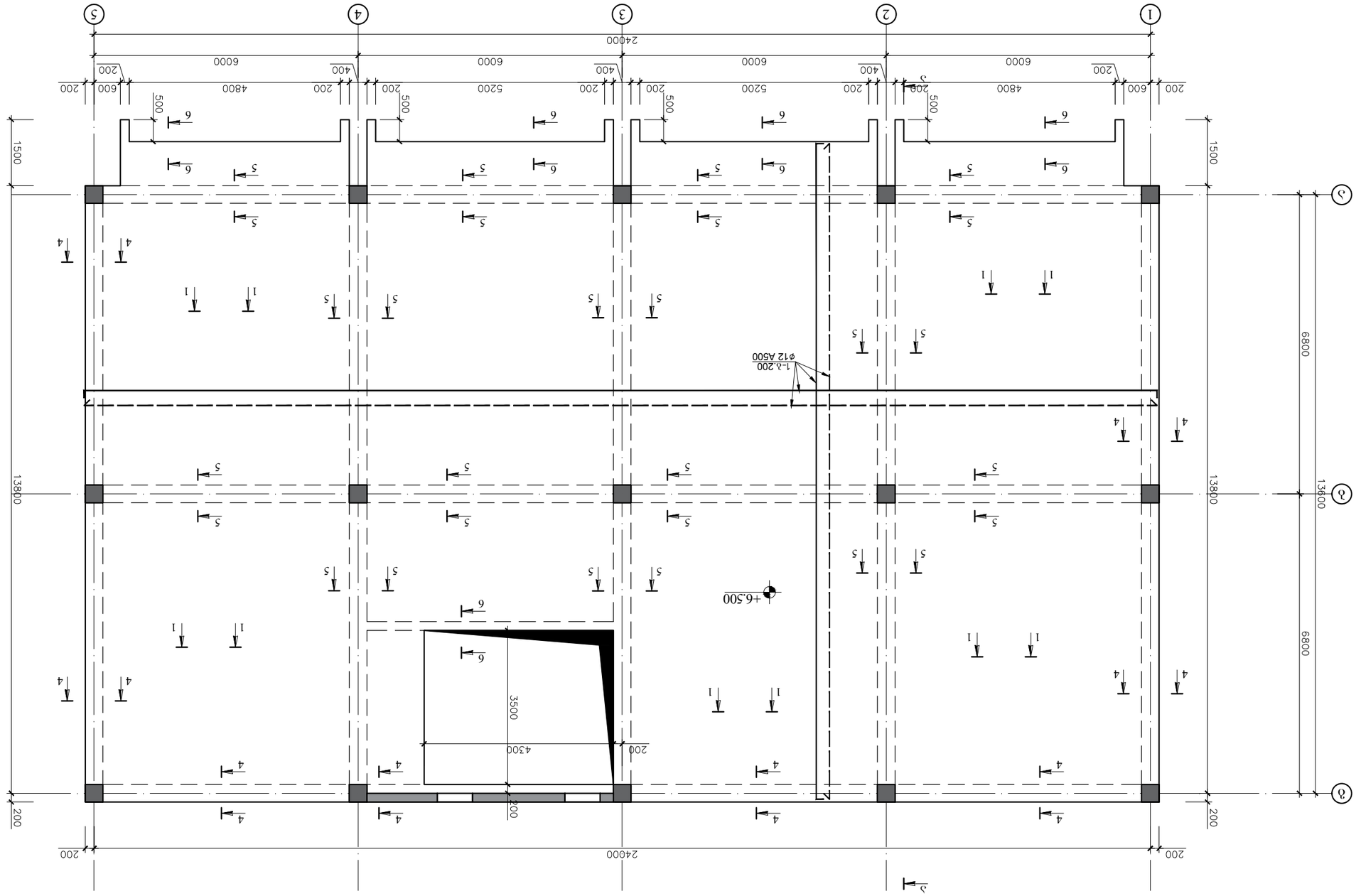

ЗАЗЕМЛЕНИЕ ТОЧКИ НАБЛЮДЕНИЯ ОТМЕТКА +6.500 ОТВЕТСТВЕННОСТЬ

Дом врачей, лаборатория, 8 №, Изменение архитектурных решений Общий вид			
		Инв. № подл.	Подп. и дата
		Взам. инв. №	
		Подп. и дата	
		Инв. № подл.	
Изм. Кол.уч. Лист № док. Подп. Дата			
01.19.16.001.083 К/Д			
Разраб. Проверил Н.контр. ГИП	Бакаева Кравцова Шевченко Шевченко		
Стадия Р	Лист 7	Листов 8	
Общий вид			
------	2022		

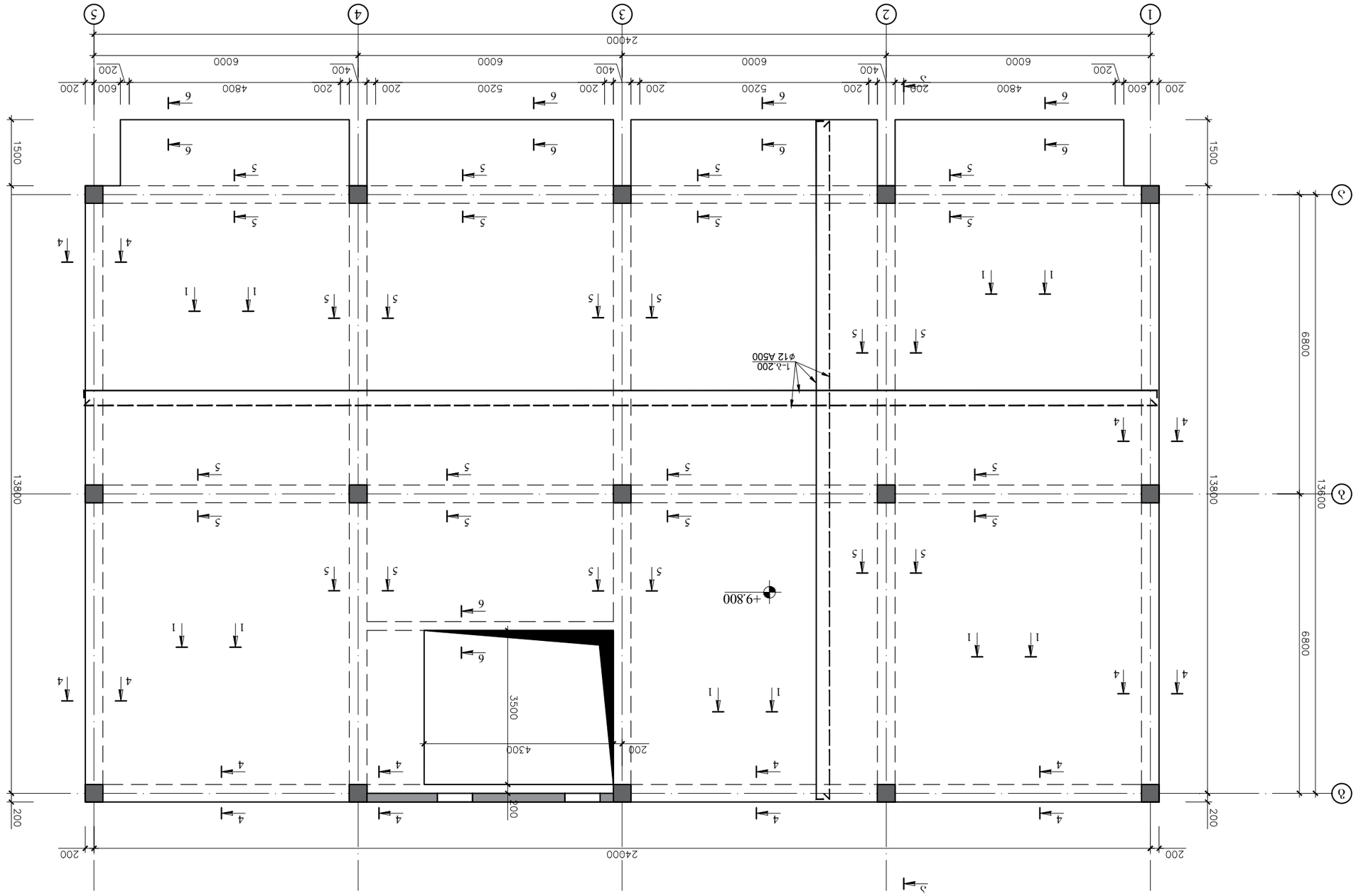

ЗАЗЕМЛЕНИЕ ТИПОВОЕ. ЗАЗЕМЛИТЕЛЬ. ЗАЗЕМЛЕНИЕ ТИПОВОЕ +9.800 ПОСТРОЕНИЕ СХЕМЫ

Дом поселок, зона ИЖС №8, Здание 25 этажное Здание Гостиница Здание Ресторан Здание Многофункциональное Здание Жилой дом Здание Административное Здание Спортивное Здание Культурно-развлекательное Здание Торговое Здание Производственное Здание Складское Здание Автосервис Здание Автостоянка Здание Общественное Здание Образовательное Здание Медицинское Здание Религиозное Здание Прочее Здание Сооружение Здание Объект Здание Комплекс Здание Многоквартирный Здание Индивидуальный Здание Блокированный Здание Апартаменты Здание Коттедж Здание Таунхаус Здание Дуплекс Здание Квартира Здание Комната Здание Студия Здание Пентхаус Здание Мансарда Здание Цокольный этаж Здание Подземный этаж Здание Надземный этаж Здание Технический этаж Здание Чердак Здание Подвал Здание Фундамент Здание Стена Здание Перекрытие Здание Крыша Здание Лестница Здание Лифт Здание Эскалатор Здание Балкон Здание Лоджия Здание Веранда Здание Терраса Здание Крыльцо Здание Навес Здание Козырек Здание Пандус Здание Рампа Здание Ограждение Здание Забор Здание Ворота Здание Калитка Здание Шлагбаум Здание Въезд Здание Выезд Здание Парковка Здание Гараж Здание Машиноместо Здание Велопарковка Здание Велодорожка Здание Пешеходная дорожка Здание Тротуар Здание Газон Здание Клумба Здание Цветник Здание Дерево Здание Кустарник Здание Живая изгородь Здание Декоративное дерево Здание Декоративный кустарник Здание Декоративная живая изгородь Здание Декоративный газон Здание Декоративная клумба Здание Декоративный цветник

გადახურვის ფილის არმირების გეგმა +13.100 ნიშნულზე

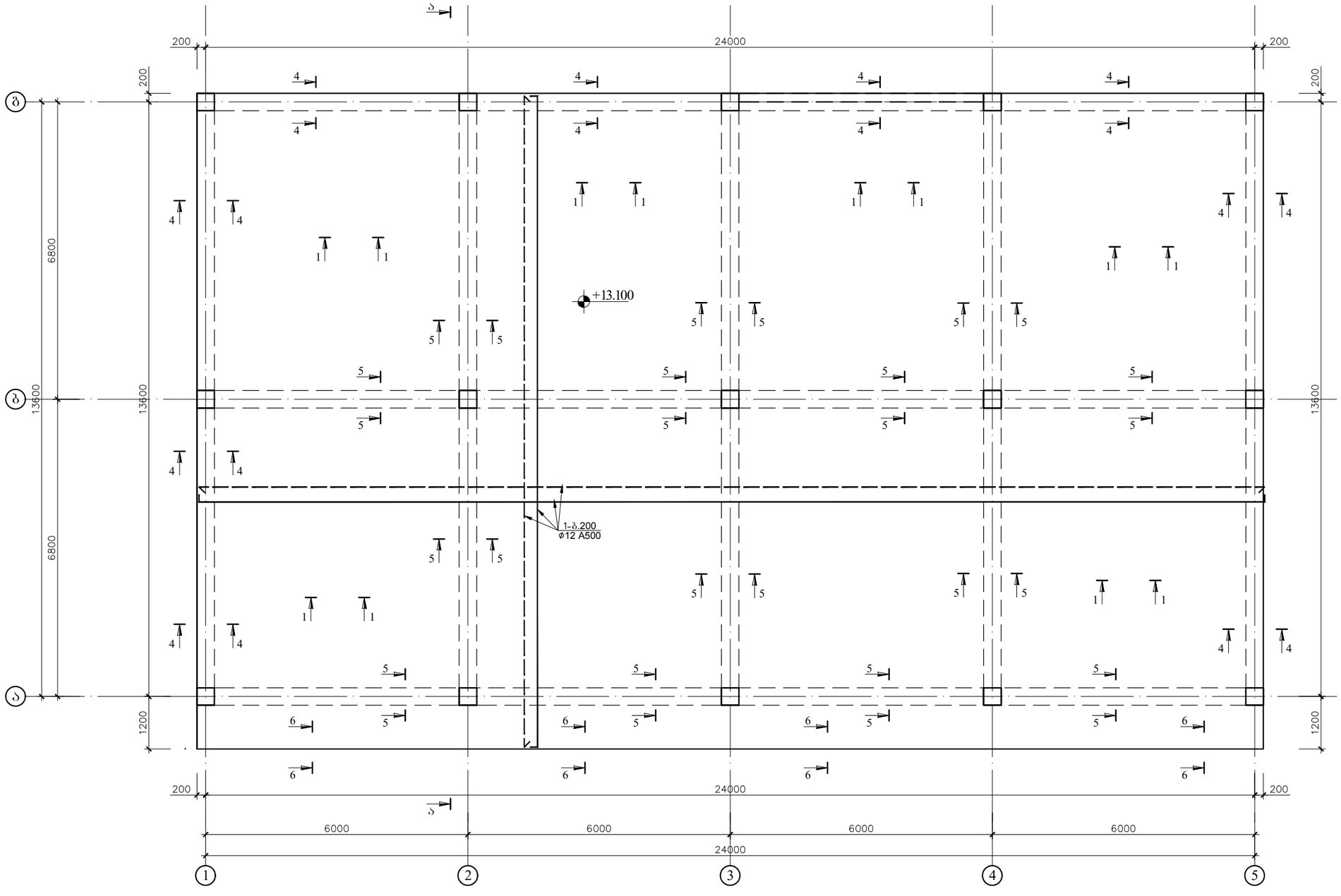

			ქ.თბილისი, ახვლედიანის ქ №8, საოფისე და სასაწყობო შენობის პროექტი ს/კ 01.19.16.001.083		
არქიტექტორი	ნ.ხვედელიანი		კონსტრუქციული ნაწილი	ფურც.	ფურც-ბი
კონსტრუქტორი	ლ.ზამბახიძე			კ - 9	
შეასრულა	მ.სააკიან			მასშტ.	თარიღი
				------	2022

ჭრილი 1-1 (ფილის კვეთი)

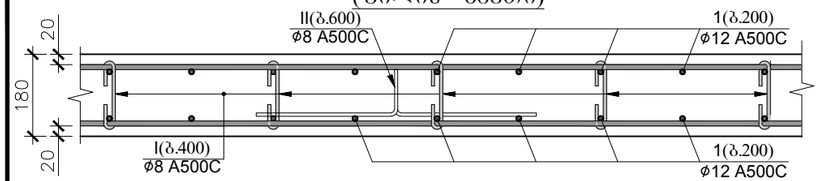

ჭრილი 2-2 (ფილის კვეთი)

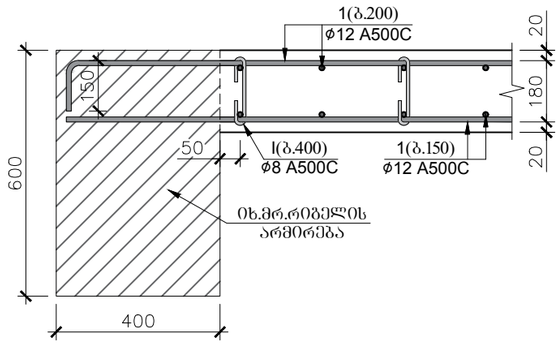

ჭრილი 3-3 (ფილის კვეთი)

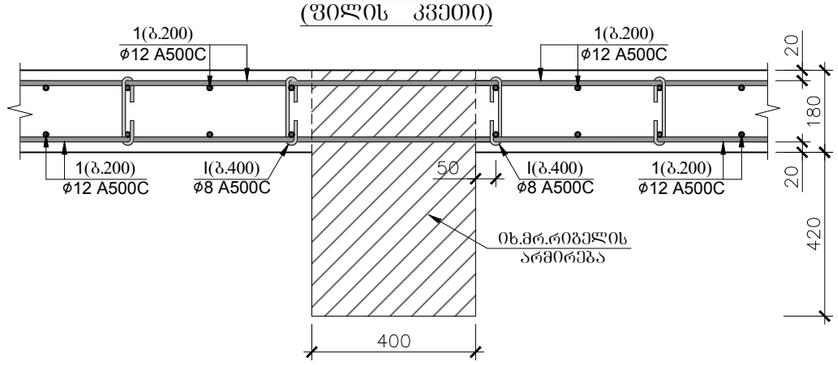

ჭრილი 4-4 (ფილის კვეთი)

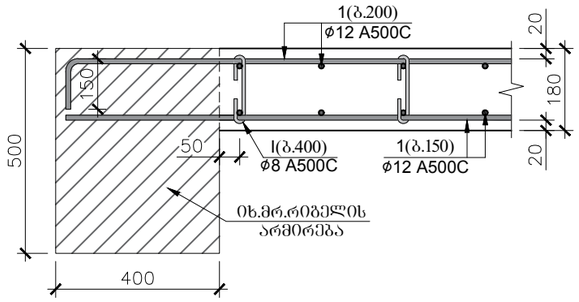

ჭრილი 5-5 (ფილის კვეთი)

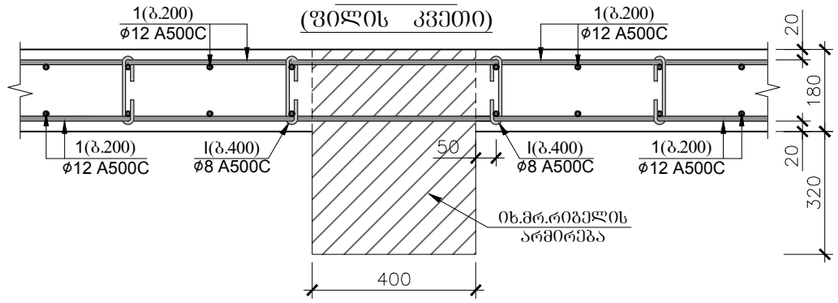

ჭრილი 6-6 (ფილის კვეთი)

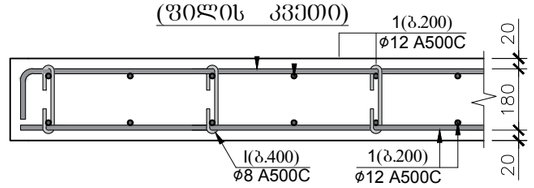

შენიშვნები:
1.გადახურვის ფილებში, რიგელებში და რ/ბ სვეტებში გამოყენებულია ბეტონი B30

გადახურვის ფილის სპეციფიკაცია -0.100 ნიშნულზე

პოზ.	ϕ (მმ)	კლასი	L (მმ)	n (ცალი)	Lxn მ	მასალის ამოკრეფა: ϕ მმ	∑ Lxn მ	1 გრძ.მ. წონა, კგ	∑ წონა, კგ A240C	∑ წონა, კგ A500C	ბეტონი მ³ B25	ბეტონი მ³ B7.5	სულ კონსტრუქციის რაოდენობა n= 1: ∑ წონა, კგ A240C	∑ წონა, კგ A500C	ბეტონი მ³ B25	ბეტონი მ³ B7.5
1	12	A500C	7590000	1	7590	12	7590	0.888	-	6739.92	62	-	-	6739.92	62.1	-
I	8	A240C	270	1725	465.75	8	1666.35	0.395	658.21	-			658.21	-		
II	8	A240C	1160	1035	1200.6				0	-			0	-		
								∑	658.21	6739.92	62	-	658.21	6739.92	62.1	-

გადახურვის ფილის სპეციფიკაცია +9.80 ნიშნულზე

პოზ.	ϕ (მმ)	კლასი	L (მმ)	n (ცალი)	Lxn მ	მასალის ამოკრეფა: ϕ მმ	∑ Lxn მ	1 გრძ.მ. წონა, კგ	∑ წონა, კგ A240C	∑ წონა, კგ A500C	ბეტონი მ³ B25	ბეტონი მ³ B7.5	სულ კონსტრუქციის რაოდენობა n= 1: ∑ წონა, კგ A240C	∑ წონა, კგ A500C	ბეტონი მ³ B25	ბეტონი მ³ B7.5
1	12	A500C	8250000	1	8250	12	8250	0.888	-	7326	68	-	-	7326	67.5	-
I	8	A240C	270	1875	506.25	8	1811.25	0.395	715.44	-			715.44	-		
II	8	A240C	1160	1125	1305				0	-			0	-		
								∑	715.44	7326	68	-	715.44	7326	67.5	-

გადახურვის ფილის სპეციფიკაცია +3.20 და +6.50 ნიშნულზე

პოზ.	ϕ (მმ)	კლასი	L (მმ)	n (ცალი)	Lxn მ	მასალის ამოკრეფა: ϕ მმ	∑ Lxn მ	1 გრძ.მ. წონა, კგ	∑ წონა, კგ A240C	∑ წონა, კგ A500C	ბეტონი მ³ B25	ბეტონი მ³ B7.5	სულ კონსტრუქციის რაოდენობა n= 1: ∑ წონა, კგ A240C	∑ წონა, კგ A500C	ბეტონი მ³ B25	ბეტონი მ³ B7.5
1	12	A500C	8030000	1	8030	12	8030	0.888	-	7130.64	66	-	-	7130.64	65.7	-
I	8	A240C	270	1825	492.75	8	1762.95	0.395	696.37	-			696.37	-		
II	8	A240C	1160	1095	1270.2				0	-			0	-		
								∑	696.37	7130.64	66	-	696.37	7130.64	65.7	-

გადახურვის ფილის სპეციფიკაცია +13.10 ნიშნულზე

პოზ.	ϕ (მმ)	კლასი	L (მმ)	n (ცალი)	Lxn მ	მასალის ამოკრეფა: ϕ მმ	∑ Lxn მ	1 გრძ.მ. წონა, კგ	∑ წონა, კგ A240C	∑ წონა, კგ A500C	ბეტონი მ³ B25	ბეტონი მ³ B7.5	სულ კონსტრუქციის რაოდენობა n= 1: ∑ წონა, კგ A240C	∑ წონა, კგ A500C	ბეტონი მ³ B25	ბეტონი მ³ B7.5
1	12	A500C	8030000	1	8030	12	8030	0.888	-	7130.64	66	-	-	7130.64	65.7	-
I	8	A240C	270	1825	492.75	8	1762.95	0.395	696.37	-			696.37	-		
II	8	A240C	1160	1095	1270.2				0	-			0	-		
								∑	696.37	7130.64	66	-	696.37	7130.64	65.7	-

პოზ.№ I
L=270

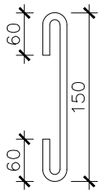

პოზ.№ II
L=1160

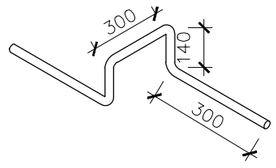

			ქ.თბილისი, ახვლედიანის ქ №8, საოფისე და სასაწყობო შენობის პროექტი ს/კ 01.19.16.001.083		
არქიტექტორი	ნ.ხვედელიანი		კონსტრუქციული ნაწილი	ფურც.	ფურც-ბი
კონსტრუქტორი	ლ.ზამბახიძე			კ - 10	
შეასრულა	მ.სააკიან			მასშტ.	თარიღი
				------	2022

ჭრილი ა-ა

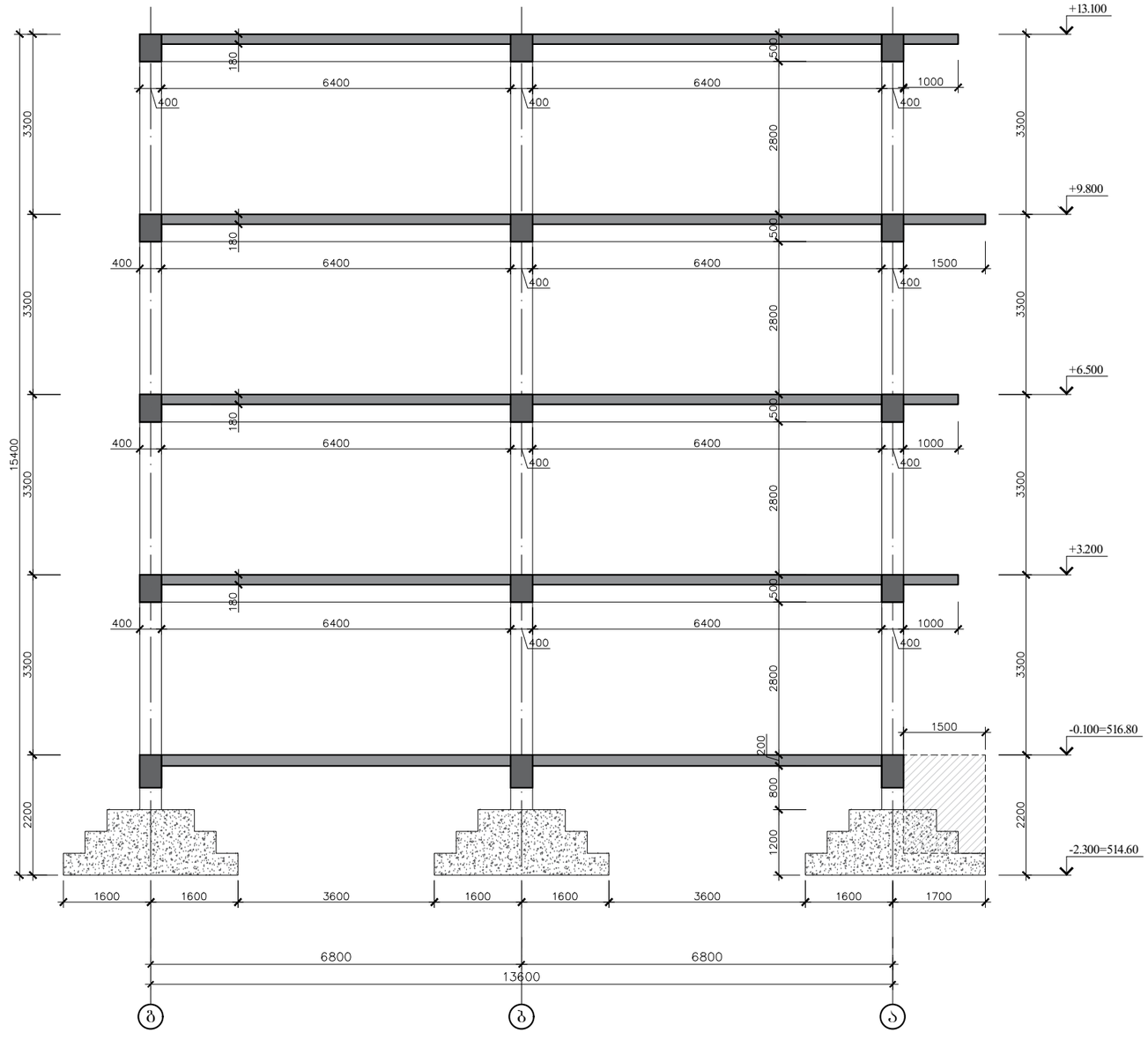

			ქ.თბილისი, ახვლედიანის ქ №8, საოფისე და სასაწყობო შენობის პროექტი ს/კ 01.19.16.001.083		
არქიტექტორი	ნ.ხვედელიანი		კონსტრუქციული ნაწილი	ფურც.	ფურც-ბი
კონსტრუქტორი	ლ.ზამბახიძე			კ - 11	
შეასრულა	მ.სააკიან			მასშტ.	თარიღი
				------	2022

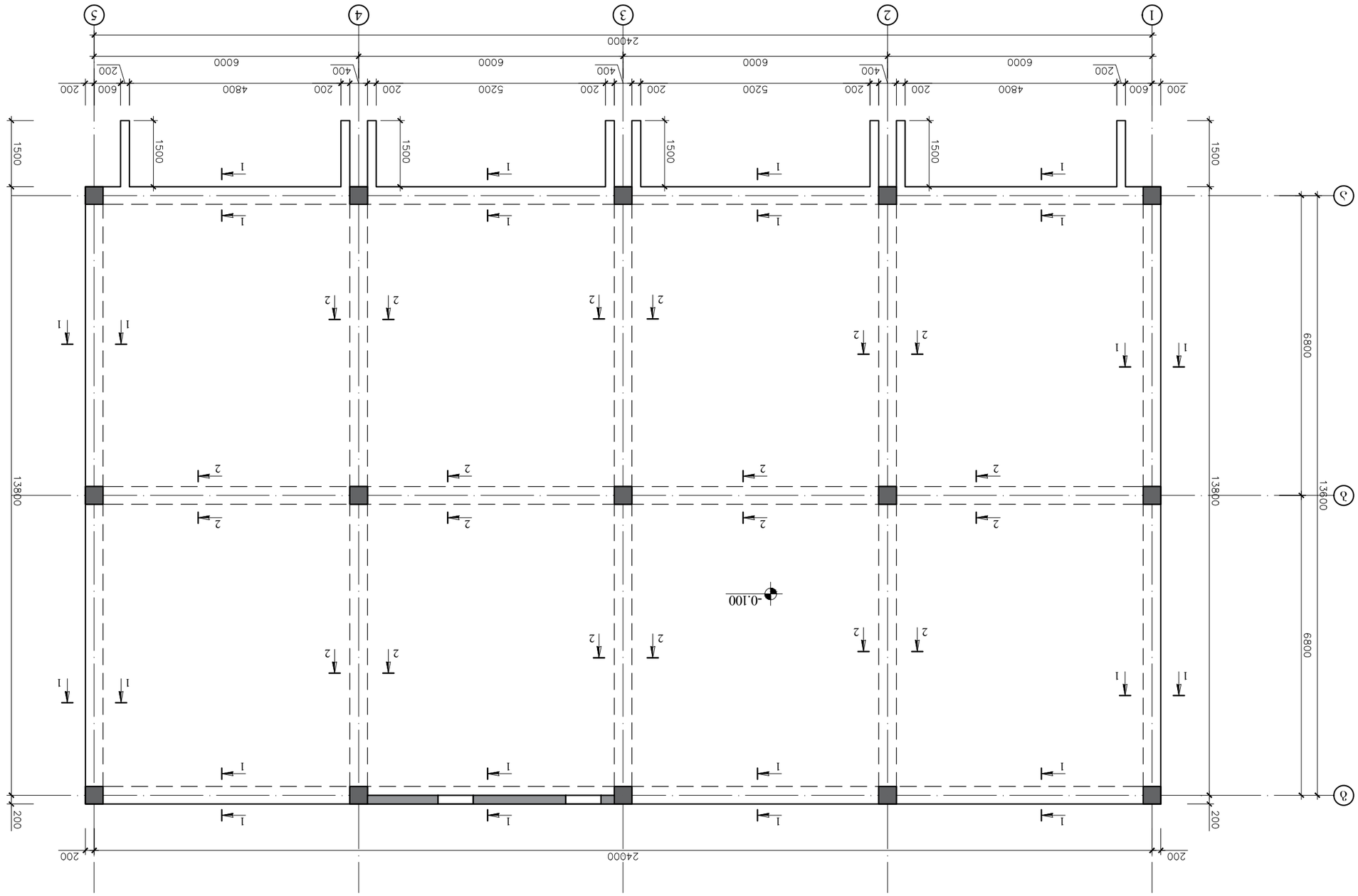

Спецификацию оборудования, изделий и материалов см. в разделе ТХ -0.100

Главный инженер проекта	Ф.И.О.	Подпись	Дата
Гип	Ф.И.О.	Подпись	Дата
Разработал	Ф.И.О.	Подпись	Дата

Изм.	Кол.уч.	Лист	№ док.

Стадия	Лист	Листов
Р	12	

Дополнительное благоустройство

Дом почтальона, гаражи-боксы для автомобилей и мотоциклов, здание для хранения инвентаря, площадка для выгула собак

Ш/д 01.19.16.001.083

Главный архитектор проекта	Ф.И.О.	
Начальник отдела	Ф.И.Ф.	
Гип	Ф.И.О.	

Стадия	Лист	Листов
Р	12	

Формат А3	
Копировал	

2022

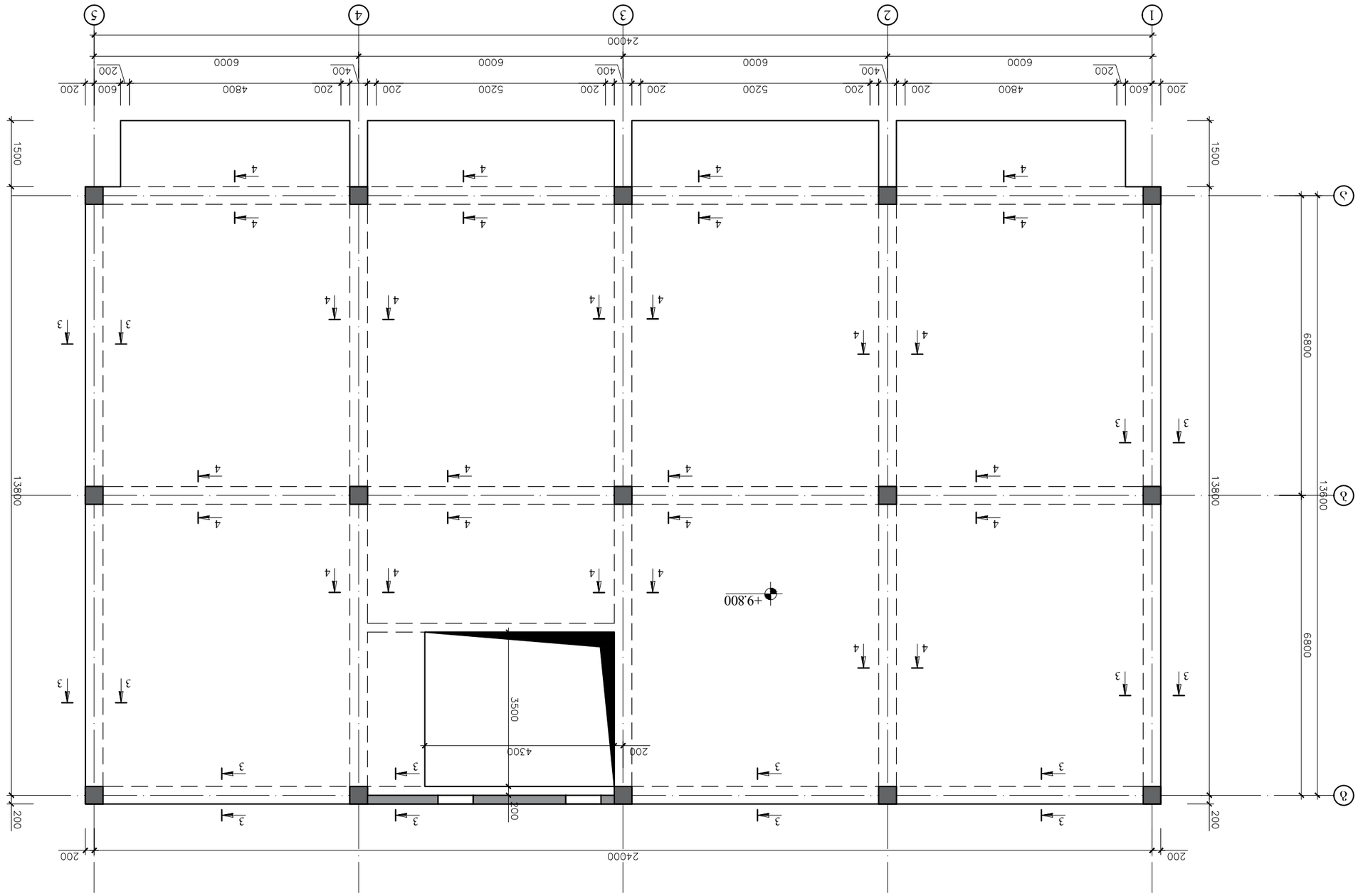

Բնակելի շենքի հողային հատվածի հատակագիծ +9.800 նշագծի համար

Գլխավոր ճարտարապետ	Ա.Սարգսյան		
Գլխավոր նախագծող	Ա.Մկրտչյան		
Նախագծող	Բ.Հովհաննիսյան		
Գծագրող	Ա.Ղազարյան		
Հաստատող	Ա.Մկրտչյան		

Գլխավոր նախագծող	Ա.Մկրտչյան		
Նախագծող	Բ.Հովհաննիսյան		
Գծագրող	Ա.Ղազարյան		
Հաստատող	Ա.Մկրտչյան		

Ջրամբարներ, ներքին ոռոգման ցանցեր և կայարաններ

Ջրամբարներ և ներքին ոռոգման ցանցեր

Ներքին ոռոգման ցանց

ՀՀ, Սյունիքի մարզ, Կապանի համայնք

Ներքին ոռոգման ցանց

Ներքին ոռոգման ցանց

Ներքին ոռոգման ցանց

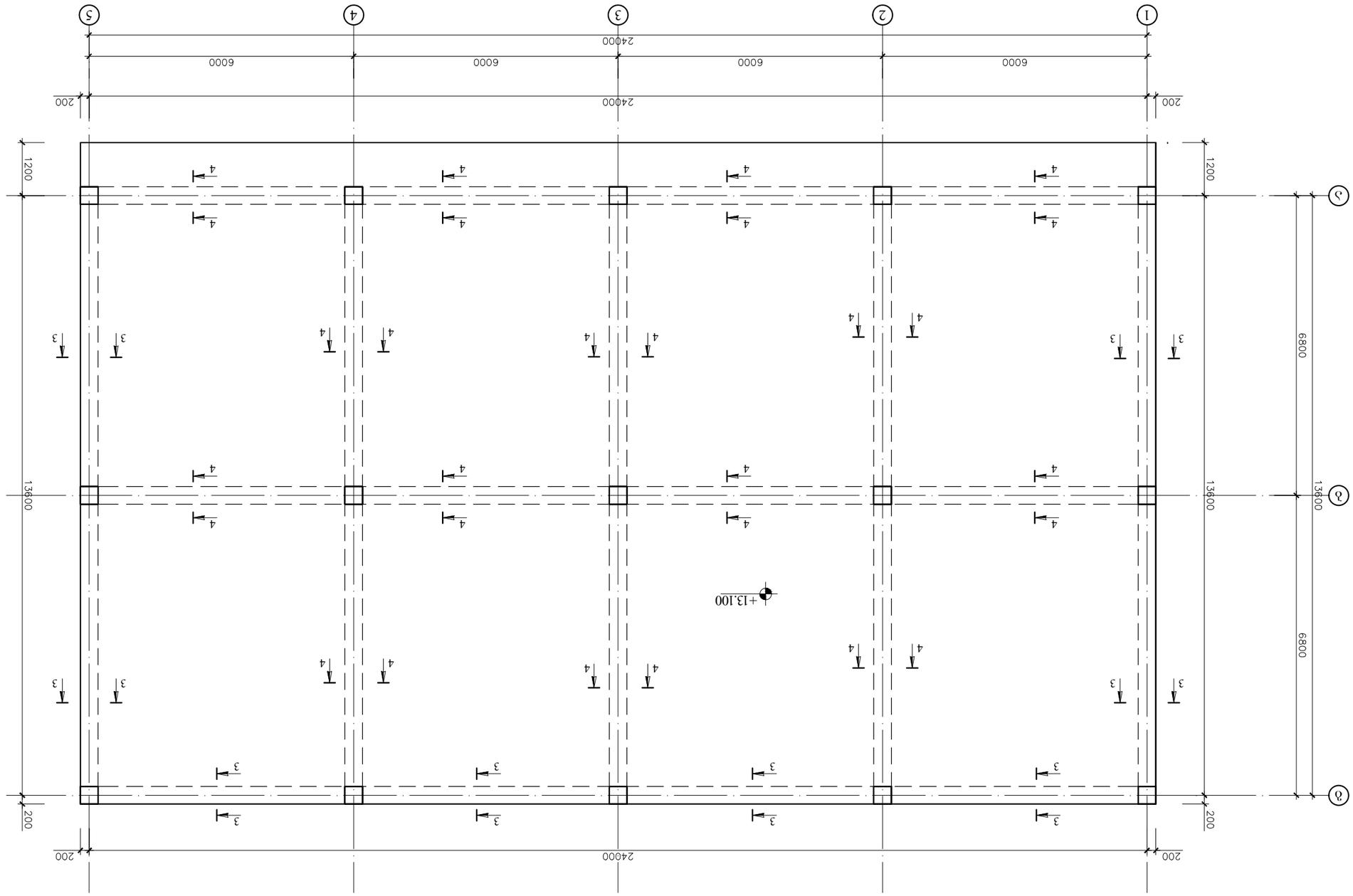

Фрагмент плана отм. +13.100 (без ограждения) Оси 1-5/А-Б

Гип	Ахмадуллин		Дом врачей, лаборатория, здание поликлиники и больницы на 150 посещений в г. Нефтекамск, Республика Башкортостан. Жилой дом № 8. Раздел КЖ. Изм. 1
Нач.отд.	Ахмадуллин		Шифр 01.19.16.001.083
Нач.сект.	Ахмадуллин		
Н.контр.	Ахмадуллин		
Разраб.	Ахмадуллин		Стадия Лист Листов
			Р 16
			ООО "Проектный институт "Башкирпроект"
			2022

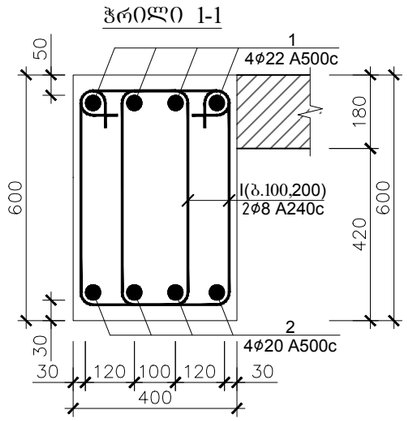

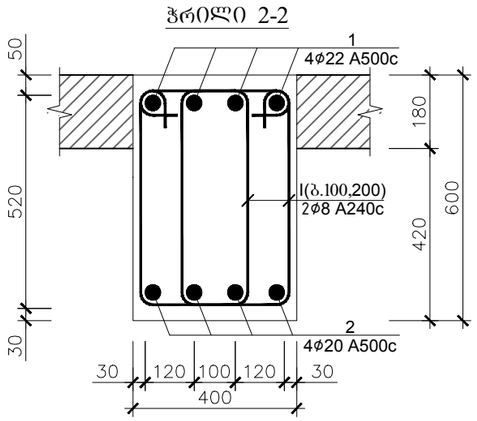

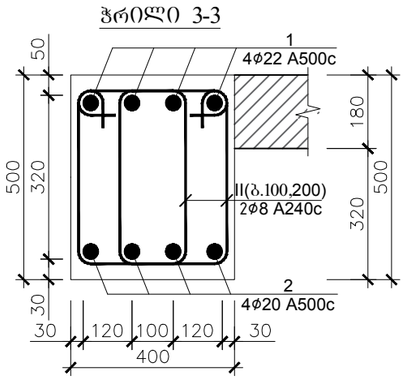

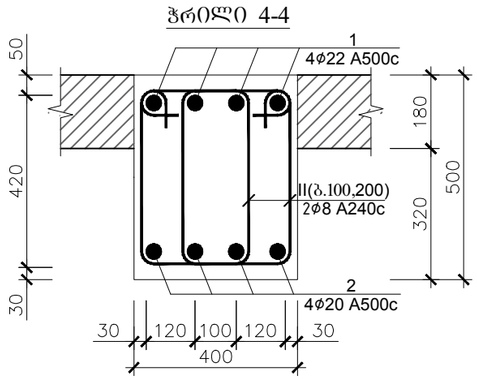

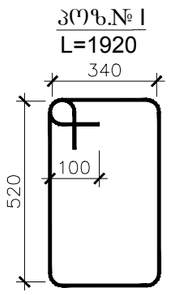

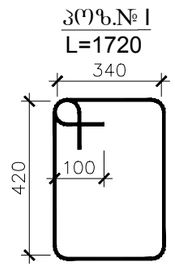

მონოლითური რიგელის ფრაგმენტი - ბრძივი ჭრილი
(არმატურებების განაწილების)

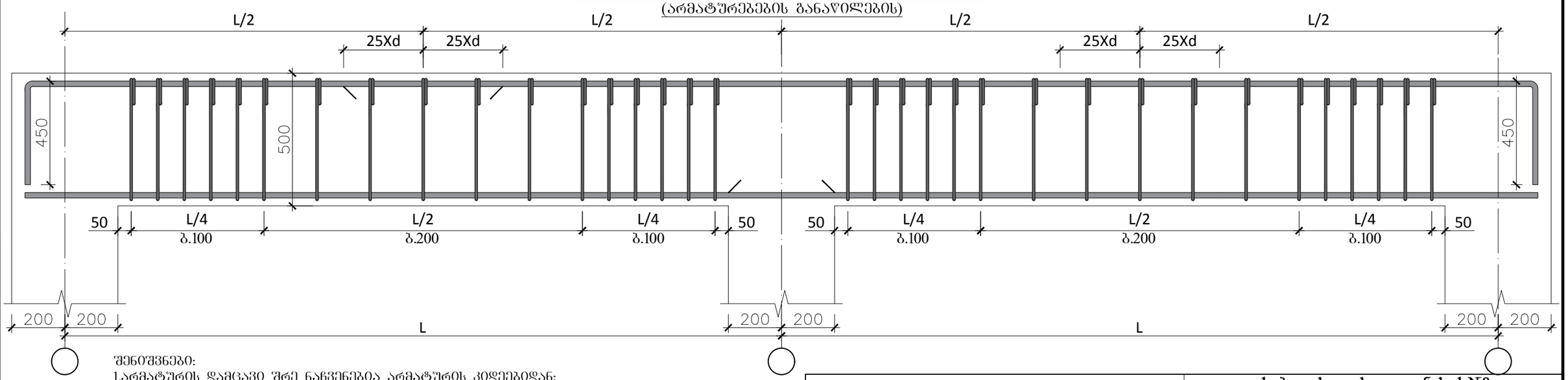

შენიშვნები:
1.არმატურის დამცავი შრე ნაჩვენებია არმატურის კიდეებიდან;
2.არმატურების გაწყვეტა შესრულდეს: ზედა შრეში - მალის შუა ნაწილში;
ქვედა შრეში - რიგელის დაყრდნობის ადგილებში;
3.კონსოლზე გადასული ძირითადი და ასევე დამატებული ზედა შრის არმირება აუცილებელია, რომ არმატურის ღეროები იყოს უწყვეტი და ერთიანი.
დაუშვებელია კონსოლურ ნაწილზე გადაბმა, აუცილებელია მოხდეს გადის ბოწყოგა მთლიანი უწყვეტი ღეროებით.
4.არმატურების გადაბმა მოხდეს სხვადასხვა დონეზე, გადაბმის სიგრძით 50ф.
5.ერთ კვეთში არ უნდა იყოს გადაბმული , მთლიანი არმატურის რაოდენობის 50%-ზე მეტი.

			ქ.თბილისი, ახვლედიანის ქ №8, საოფისე და სასაწყობო შენობის პროექტი ს/კ 01.19.16.001.083		
არქიტექტორი	ნ.ხვედელიანი		კონსტრუქციული ნაწილი	ფურც.	ფურც-ბი
კონსტრუქტორი	ლ.ზამბახიძე			კ - 17	
შეასრულა	მ.სააკიან			მასშტ.	თარიღი
				------	2022

მონოლითური რიგელების სპეციფიკაცია -0.100 ნიშნულზე																
						მასალის ამოკრეფა							სულ კონსტრუქციის რაოდენობა n= 1			
პოზ.	⌀ (მმ)	კლასი	L (მმ)	n (ცალი)	Lxn მ	⌀ მმ	∑ Lxn მ	1 გრძ.მ. წონა, კგ	∑ წონა , კგ		ბეტონი მ^3		∑ წონა , კგ		ბეტონი მ^3	
									A240C	A500C	B25	B7.5	A240C	A500C	B25	B7.5
1	22	A500C	686400	1	686.4	22	686.4	2.984	-	2048.2176	24	-	-	2048.2176	24	-
2	20	A500C	629200	1	629.2	20	629.2	2.466	-	1551.6072			-	1551.6072		
II	8	A240C	1920	1900	3648	8	3648	0.395	1440.96	-			1441	-		
								∑	1440.96	3599.8248	24	-	1441	3599.8248	24	-

მონოლითური რიგელების სპეციფიკაცია +3.200 ნიშნულზე																
						მასალის ამოკრეფა							სულ კონსტრუქციის რაოდენობა n= 1			
პოზ.	⌀ (მმ)	კლასი	L (მმ)	n (ცალი)	Lxn მ	⌀ მმ	∑ Lxn მ	1 გრძ.მ. წონა, კგ	∑ წონა , კგ		ბეტონი მ^3		∑ წონა , კგ		ბეტონი მ^3	
									A240C	A500C	B25	B7.5	A240C	A500C	B25	B7.5
1	22	A500C	686400	1	686.4	22	686.4	2.984	-	2048.2176	18.3	-	-	2048.2176	18.3	-
2	20	A500C	629200	1	629.2	20	629.2	2.466	-	1551.6072			-	1551.6072		
II	8	A240C	1720	1900	3268	8	3268	0.395	1290.86	-			1290.9	-		
								∑	1290.86	3599.8248	18.3	-	1290.9	3599.8248	18.3	-

მონოლითური რიგელების სპეციფიკაცია +6.500 ნიშნულზე																
						მასალის ამოკრეფა							სულ კონსტრუქციის რაოდენობა n= 1			
პოზ.	⌀ (მმ)	კლასი	L (მმ)	n (ცალი)	Lxn მ	⌀ მმ	∑ Lxn მ	1 გრძ.მ. წონა, კგ	∑ წონა , კგ		ბეტონი მ^3		∑ წონა , კგ		ბეტონი მ^3	
									A240C	A500C	B25	B7.5	A240C	A500C	B25	B7.5
1	22	A500C	686400	1	686.4	22	686.4	2.984	-	2048.2176	18.3	-	-	2048.2176	18.3	-
2	20	A500C	629200	1	629.2	20	629.2	2.466	-	1551.6072			-	1551.6072		
II	8	A240C	1720	1900	3268	8	3268	0.395	1290.86	-			1290.9	-		
								∑	1290.86	3599.8248	18.3	-	1290.9	3599.8248	18.3	-

მონოლითური რიგელების სპეციფიკაცია +9.800 ნიშნულზე																
						მასალის ამოკრეფა							სულ კონსტრუქციის რაოდენობა n= 1			
პოზ.	⌀ (მმ)	კლასი	L (მმ)	n (ცალი)	Lxn მ	⌀ მმ	∑ Lxn მ	1 გრძ.მ. წონა, კგ	∑ წონა , კგ		ბეტონი მ^3		∑ წონა , კგ		ბეტონი მ^3	
									A240C	A500C	B25	B7.5	A240C	A500C	B25	B7.5
1	22	A500C	686400	1	686.4	22	686.4	2.984	-	2048.2176	18.3	-	-	2048.2176	18.3	-
2	20	A500C	629200	1	629.2	20	629.2	2.466	-	1551.6072			-	1551.6072		
II	8	A240C	1720	1900	3268	8	3268	0.395	1290.86	-			1290.9	-		
								∑	1290.86	3599.8248	18.3	-	1290.9	3599.8248	18.3	-

მონოლითური რიგელების სპეციფიკაცია +13.100 ნიშნულზე																
						მასალის ამოკრეფა							სულ კონსტრუქციის რაოდენობა n= 1			
პოზ.	⌀ (მმ)	კლასი	L (მმ)	n (ცალი)	Lxn მ	⌀ მმ	∑ Lxn მ	1 გრძ.მ. წონა, კგ	∑ წონა , კგ		ბეტონი მ^3		∑ წონა , კგ		ბეტონი მ^3	
									A240C	A500C	B25	B7.5	A240C	A500C	B25	B7.5
1	22	A500C	686400	1	686.4	22	686.4	2.984	-	2048.2176	18.3	-	-	2048.2176	18.3	-
2	20	A500C	629200	1	629.2	20	629.2	2.466	-	1551.6072			-	1551.6072		
II	8	A240C	1720	1900	3268	8	3268	0.395	1290.86	-			1290.9	-		
								∑	1290.86	3599.8248	18.3	-	1290.9	3599.8248	18.3	-

			ქ.თბილისი, ახვლედიანის ქ №8, საოფისე და სასაწყობო შენობის პროექტი ს/კ 01.19.16.001.083	
არქიტექტორი	ნ.ხვედელიანი		კონსტრუქციული ნაწილი	ფურც. / ფურც-ბი
კონსტრუქტორი	ლ.ზამბახიძე			კ - 18 /
შეასრულა	მ.სააკიან			მასშტ. / თარიღი
				------ / 2022

Б33ФЗЭОЛ Ь9ЗСЮ9ЮАЗСЮАЗ	
ЖЗАЬАЖ9ЭАЗ	ФАЗ(Ж.
Б3.1	15

ЗФ	Б.ЬЗЗЖ9ЖФЗАЮ		
ДЖЬЮЖЮЖЮФ	ЖФ.ЬЗАЗАЬЮЬ9		
ЖЮЗЬЮЖЗЖ9Ф	Ж.ЬЗАЗЮЬ9		

Ж/З Б33ФЗЭОЛ ЗЗЖЗЗЮЛ -0.100 БОЭБЗЖЧЗЮ ЗЗЗЗЮ ЗЗЖЗЗЮЛ ЗЗЖЗЮЗЗЮЛ ЧЗЧЗЖЗЮ			
ЗЖЧЗЮ	ЗЗЬЗЗ.	-----	2022
ФЗЖЮЖЮ	ЗЗЬЗЗ.	Ж - 19	ЧЗЗЖЮ-ЗЮ

Ж/З 01.19.16.001.083

Ж8, Ж/З ЗЖЮЖЮЗЬЮЛ ЗЖЮЖЮЗЬЮЛ ЗЖЮЖЮЗЬЮЛ ЗЖЮЖЮЗЬЮЛ ЗЖЮЖЮЗЬЮЛ

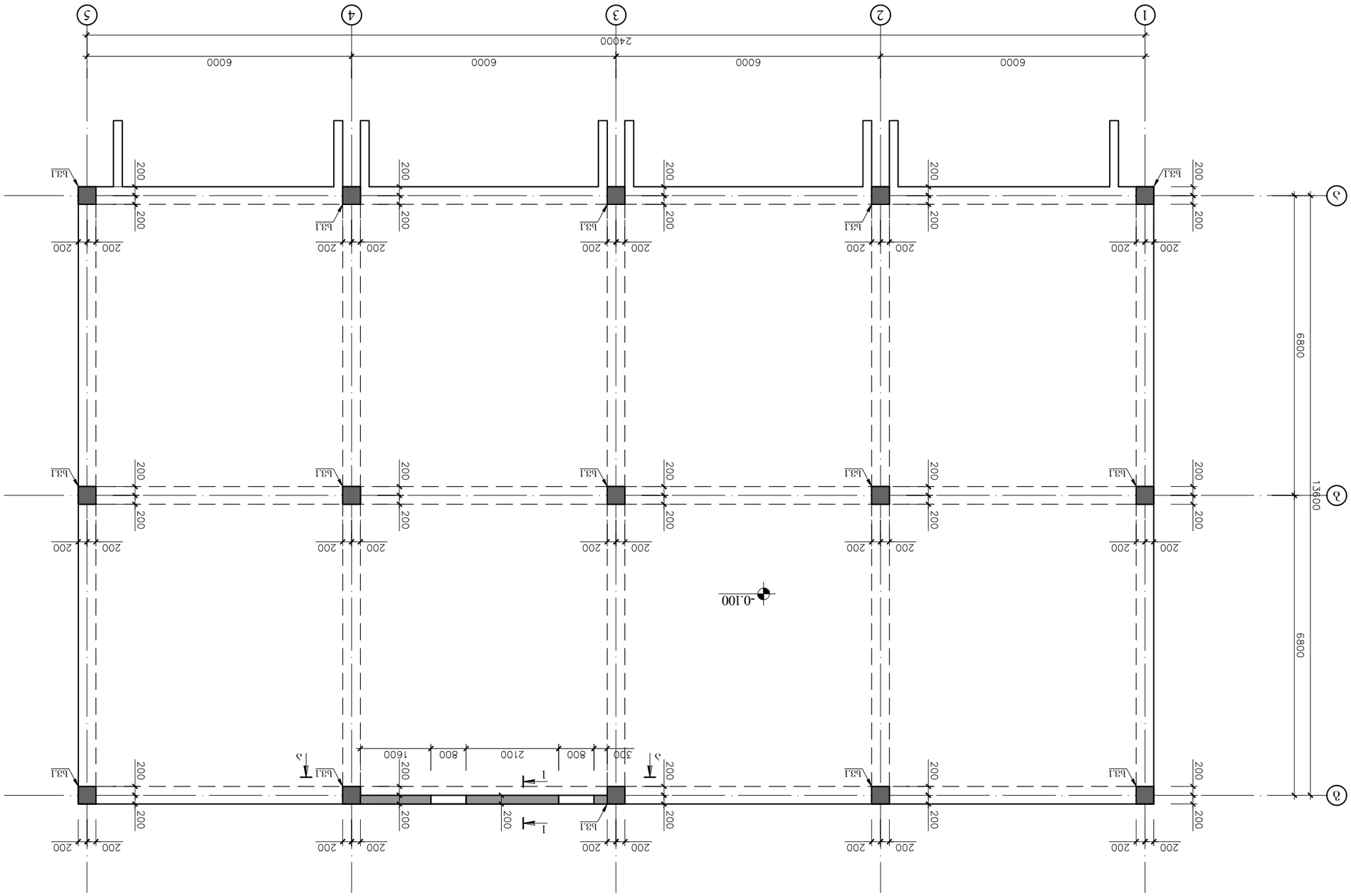
1
2
3
4
5
А
Б
24000
6000
6000
6000
6000
13600
6800
0089
-0.100
200
200
200

რ/ბ სვეტების განლაგების გეგმა +3.200 ნიშნულზე

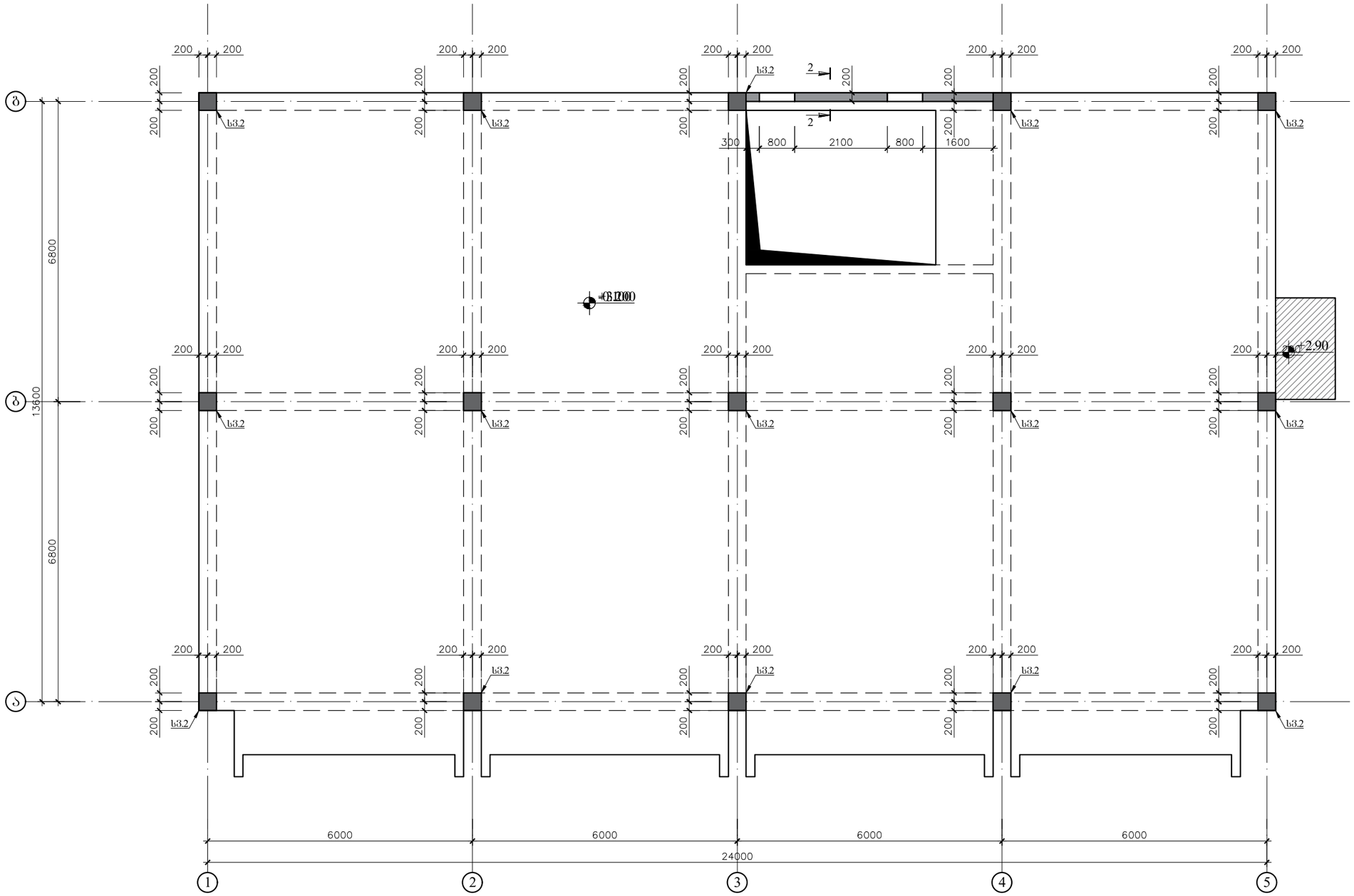

სვეტების სპეციფიკაცია	
დასახლება	რაოდ.
სვ2	15

			ქ.თბილისი, ახვლედიანის ქ №8, საოფისე და სასაწყობო შენობის პროექტი ს/კ 01.19.16.001.083		
არქიტექტორი	ნ.ხვედელიანი		კონსტრუქციული ნაწილი	ფურც.	ფურც-ბი
კონსტრუქტორი	ლ.ზამბახიძე			კ - 20	
შეასრულა	მ.სააკიან			მასშტ.	თარიღი
				------	2022

რ/ბ სვეტების განლაგების გეგმა +6.500 ნიშნულზე

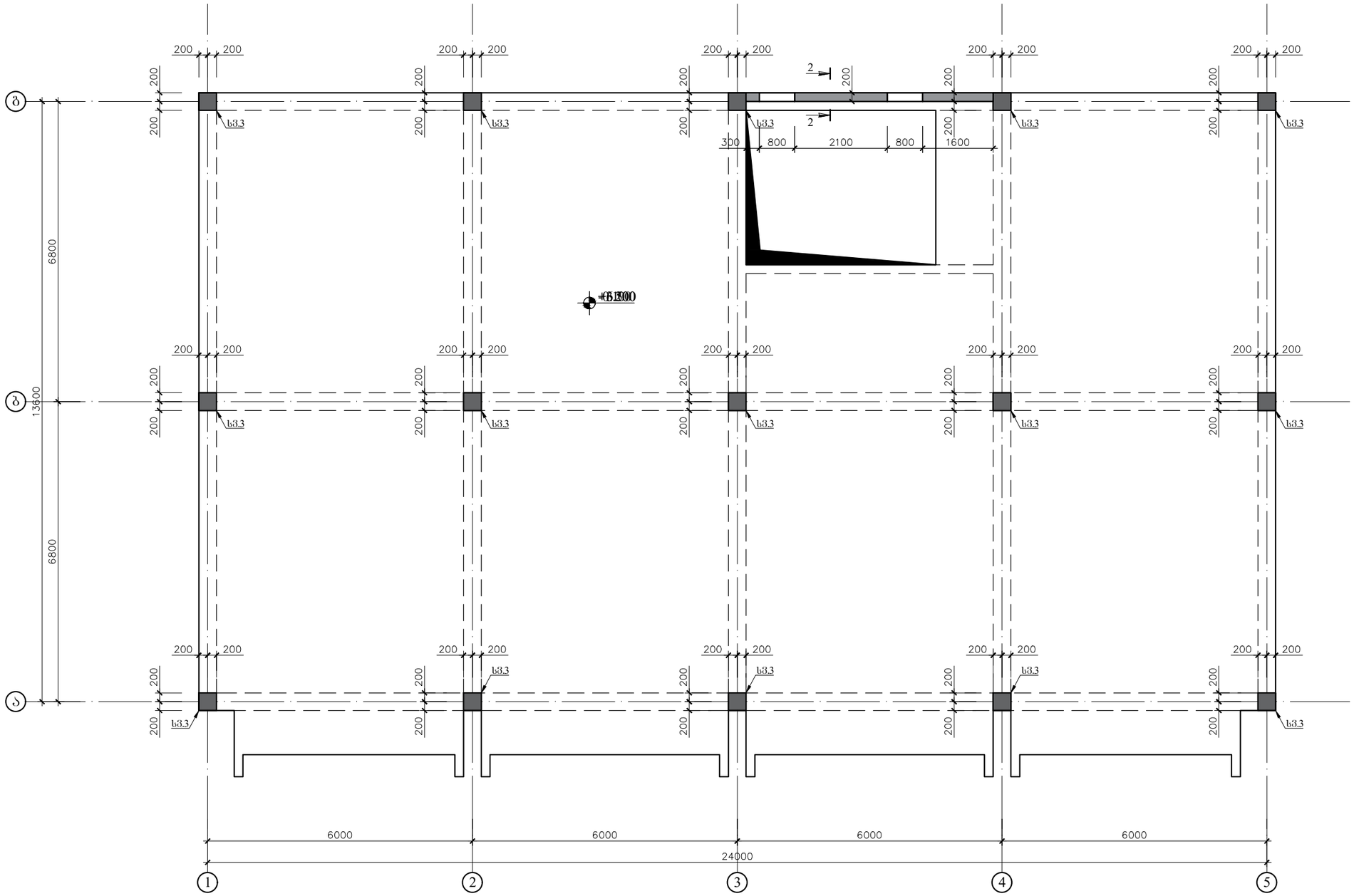

სვეტების სპეციფიკაცია	
დასახლება	რაოდ.
სვ.3	15

			ქ.თბილისი, ახვლედიანის ქ №8, საოფისე და სასაწყობო შენობის პროექტი ს/კ 01.19.16.001.083		
არქიტექტორი	ნ.ხვედელიანი		კონსტრუქციული ნაწილი	ფურც.	ფურც-ბი
კონსტრუქტორი	ლ.ზამბახიძე			კ - 21	
შეასრულა	მ.სააკიან			მასშტ.	თარიღი
				------	2022

რ/ბ სვეტების განლაგების გეგმა +9.800 ნიშნულზე

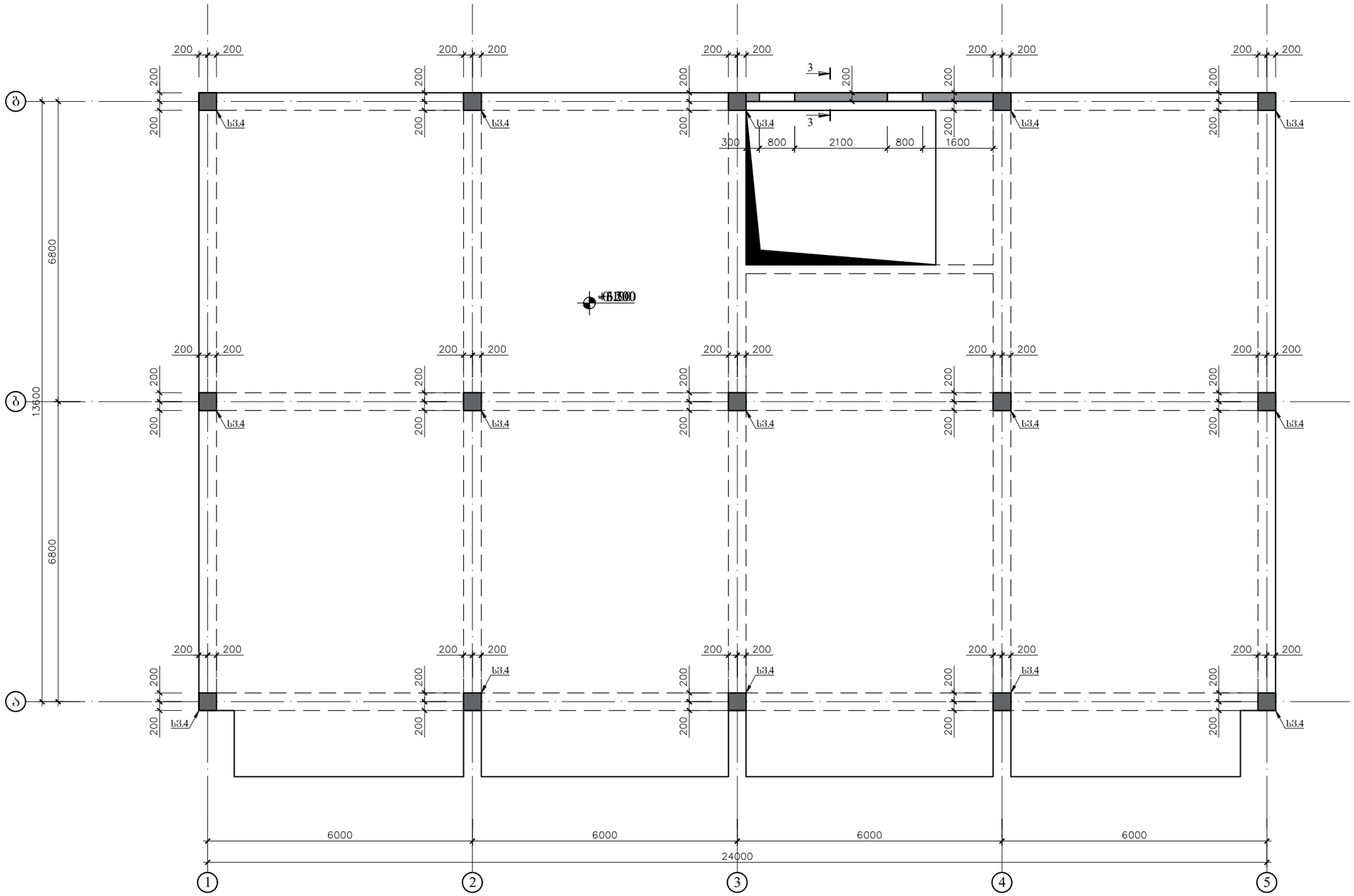

სვეტების სპეციფიკაცია	
დასახლება	რაოდ.
ს3.4	15

			ქ.თბილისი, ახვლედიანის ქ №8, საოფისე და სასაწყობო შენობის პროექტი ს/კ 01.19.16.001.083		
არქიტექტორი	ნ.ხვედელიანი		კონსტრუქციული ნაწილი	ფურც.	ფურც-ბი
კონსტრუქტორი	ლ.ზამბახიძე			კ - 22	
შეასრულა	მ.სააკიან	მ. სააკიან		მასშტ.	თარიღი
				------	2022

სვეტი 1
(სულ 15)

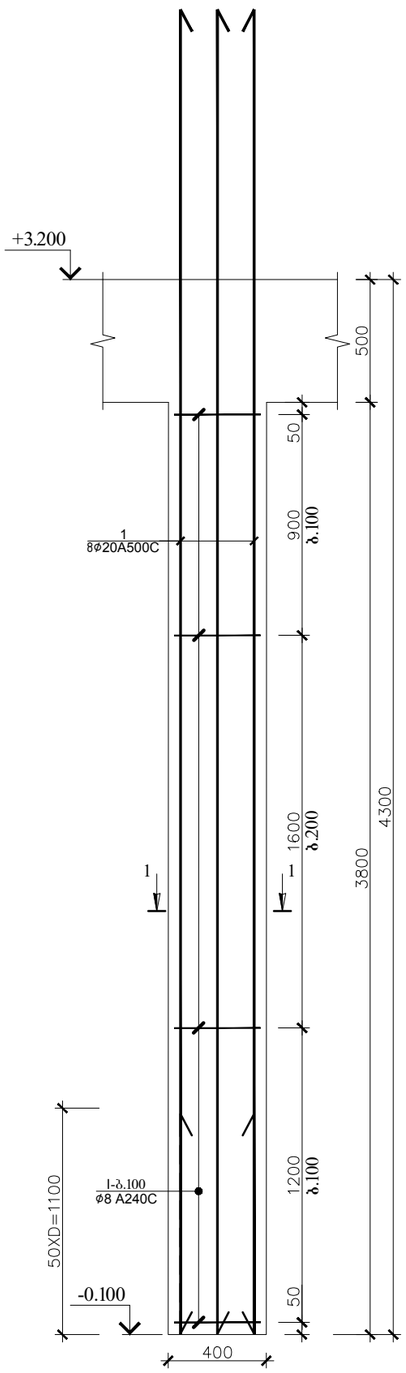

სვეტი 2
(სულ 15)

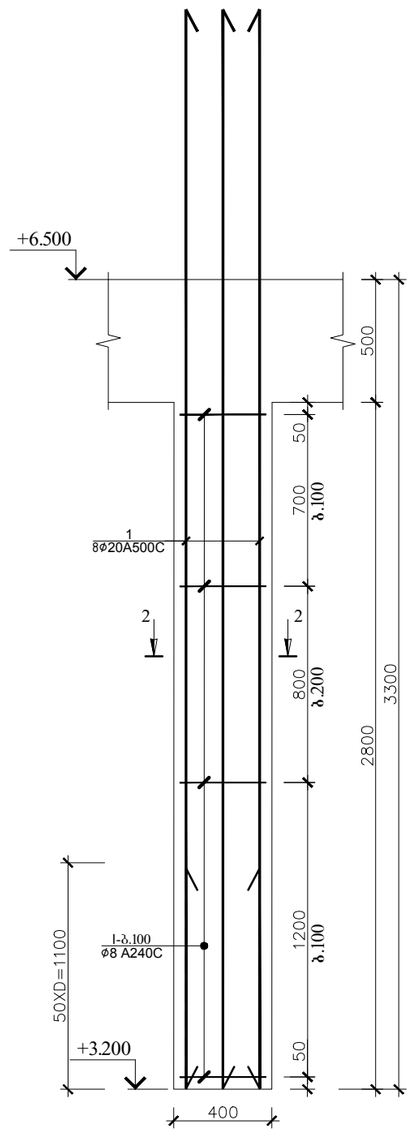

ჭრილი 1-1

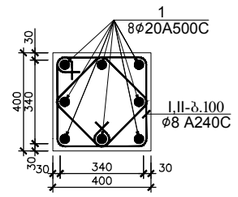

ჭრილი 2-2

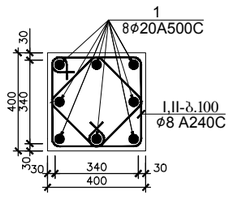

პოზ.№I
L=1560

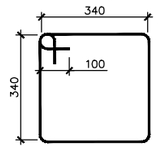

პოზ.№I
L=1560

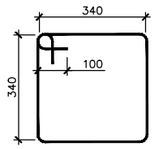

პოზ.№II
L=1240

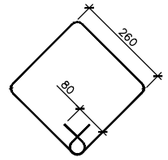

პოზ.№II
L=1240

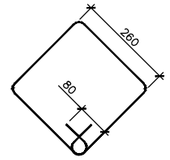

რ.ზ სვეტი 1-ის (სვ.1-ის) სპეციფიკაცია													სულ კონსტრუქციის რაოდენობა n= 15			
						მასალის ამოკრეფა										
პოზ.	⌀ (მმ)	კლასი	L (მმ)	n (ცალი)	Lxn მ	⌀ მმ	∑ Lxn მ	1 გრძ.მ. წონა, კგ	∑ წონა , კგ		ბეტონი მ³		∑ წონა , კგ		ბეტონი მ³	
									A240C	A500C	B25	B7.5	A240C	A500C	B25	B7.5
1	20	A500C	5400	8	43.2	20	43.2	2.466	-	106.5312	0.61	-	-	1597.968	9.12	-
I	8	A240C	1560	24	37.44	8	67.2	0.395	26.544	-			398.16	-		
II	8	A240C	1240	24	29.76											
								∑	26.544	106.5312	0.61	-	398.16	1597.968	9.12	-

რ.ზ სვეტი 2-ის (სვ.2-ის) სპეციფიკაცია													სულ კონსტრუქციის რაოდენობა n= 15			
						მასალის ამოკრეფა										
პოზ.	⌀ (მმ)	კლასი	L (მმ)	n (ცალი)	Lxn მ	⌀ მმ	∑ Lxn მ	1 გრძ.მ. წონა, კგ	∑ წონა , კგ		ბეტონი მ³		∑ წონა , კგ		ბეტონი მ³	
									A240C	A500C	B25	B7.5	A240C	A500C	B25	B7.5
1	20	A500C	4400	8	35.2	20	35.2	2.466	-	86.8032	0.45	-	-	1302.048	6.72	-
I	8	A240C	1560	24	37.44	8	67.2	0.395	26.544	-			398.16	-		
II	8	A240C	1240	24	29.76											
								∑	26.544	86.8032	0.45	-	398.16	1302.048	6.72	-

**ქ.თბილისი, ახვლედიანის ქ №8,
საოფისე და სასაწყობო შენობის პროექტი
ს/კ 01.19.16.001.083**

არქიტექტორი	ნ.ხვედელიანი		**კონსტრუქციული ნაწილი**	ფურც.	ფურც-ბი
კონსტრუქტორი	ლ.ზამბახიძე			კ - 23	
შეასრულა	მ.სააკიან			მასშტ.	თარიღი
				------	2022

სვეტი 3
(სულ 15)

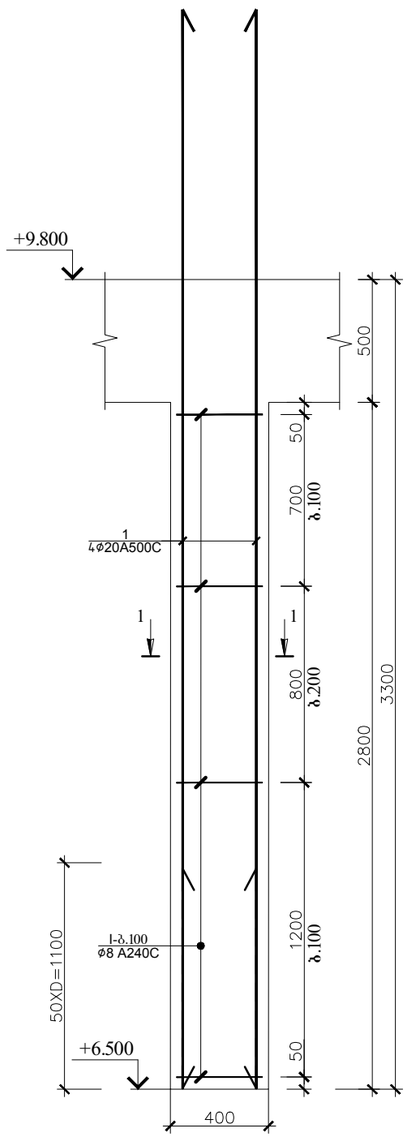

სვეტი 4
(სულ 15)

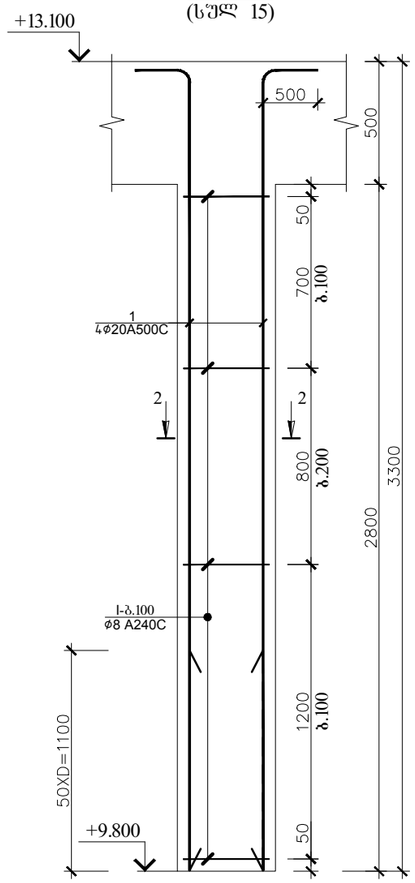

ჭრილი 1-1

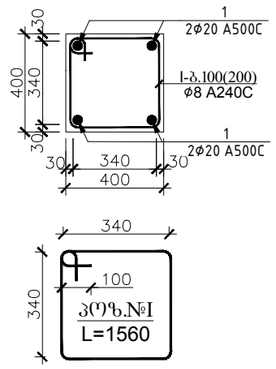

ჭრილი 2-2

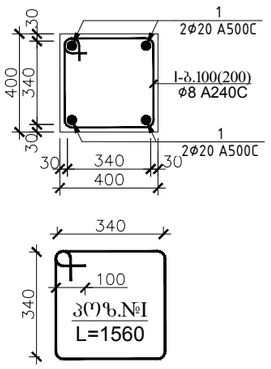

რ.ბ სვეტი 3-ის (სვ.3-ის) სპეციფიკაცია													სულ კონსტრუქციის რაოდენობა n= 15			
						მასალის ამოკრეფა										
პოზ.	⌀ (მმ)	კლასი	L (მმ)	n (ცალი)	Lxn მ	⌀ მმ	∑ Lxn მ	1 გრძ.მ. წონა, კგ	∑ წონა , კგ		ბეტონი მ³		∑ წონა , კგ		ბეტონი მ³	
									A240C	A500C	B25	B7.5	A240C	A500C	B25	B7.5
1	20	A500C	4400	4	17.6	20	17.6	2.466	-	43.4016	0.45	-	-	651.024	6.72	-
I	8	A240C	1560	24	37.44	8	37.44	0.395	14.7888	-			221.832	-		
								∑	14.7888	43.4016	0.45	-	221.832	651.024	6.72	-

რ.ბ სვეტი 4-ის (სვ.4-ის) სპეციფიკაცია													სულ კონსტრუქციის რაოდენობა n= 15			
						მასალის ამოკრეფა										
პოზ.	⌀ (მმ)	კლასი	L (მმ)	n (ცალი)	Lxn მ	⌀ მმ	∑ Lxn მ	1 გრძ.მ. წონა, კგ	∑ წონა , კგ		ბეტონი მ³		∑ წონა , კგ		ბეტონი მ³	
									A240C	A500C	B25	B7.5	A240C	A500C	B25	B7.5
1	20	A500C	3800	4	15.2	20	15.2	2.466	-	37.4832	0.45	-	-	562.248	6.72	-
I	8	A240C	1560	24	37.44	8	37.44	0.395	14.7888	-			221.832	-		
								∑	14.7888	37.4832	0.45	-	221.832	562.248	6.72	-

ქ.თბილისი, ახვლედიანის ქ №8,
საოფისე და სასაწყობო შენობის პროექტი
ს/კ 01.19.16.001.083

არქიტექტორი	ნ.ხვედელიანი		**კონსტრუქციული ნაწილი**	ფურც. / ფურც-ბი: კ - 24
კონსტრუქტორი	ლ.ზამბახიძე			
შეასრულა	მ.სააკიან			მასშტ.: ------ / თარიღი: 2022

ჭრილი ა-ა

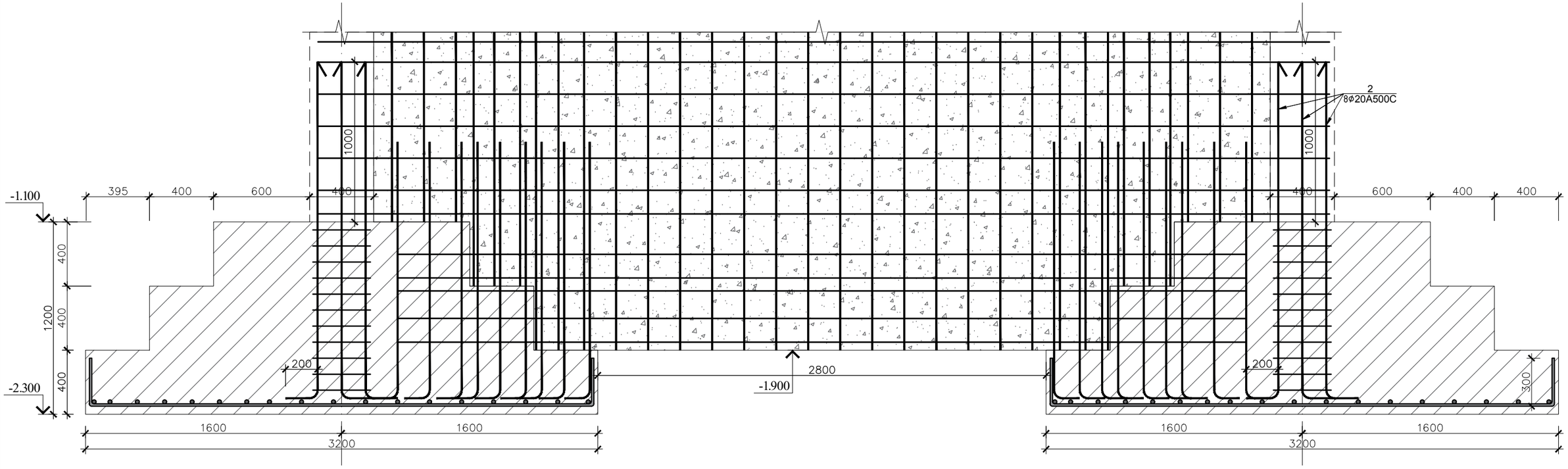

			ქ.თბილისი, ახვლედიანის ქ №8, საოფისე და სასაწყობო შენობის პროექტი ს/კ 01.19.16.001.083		
არქიტექტორი	ნ.ხვედელიანი		კონსტრუქციული ნაწილი	ფურც.	ფურც-ბი
კონსტრუქტორი	ლ.ზამბახიძე			კ - 25	
შეასრულა	მ.სააკიან			მასშტ.	თარიღი
				------	2022

კედლის ჭრილი 1-1
-1.90 დან -0.100 მდე

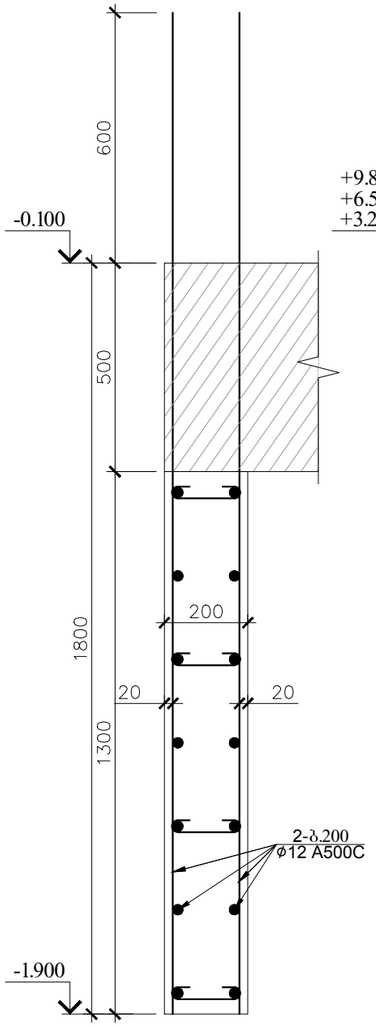

კედლის ჭრილი 2-2
-0.100 დან +3.200 მდე

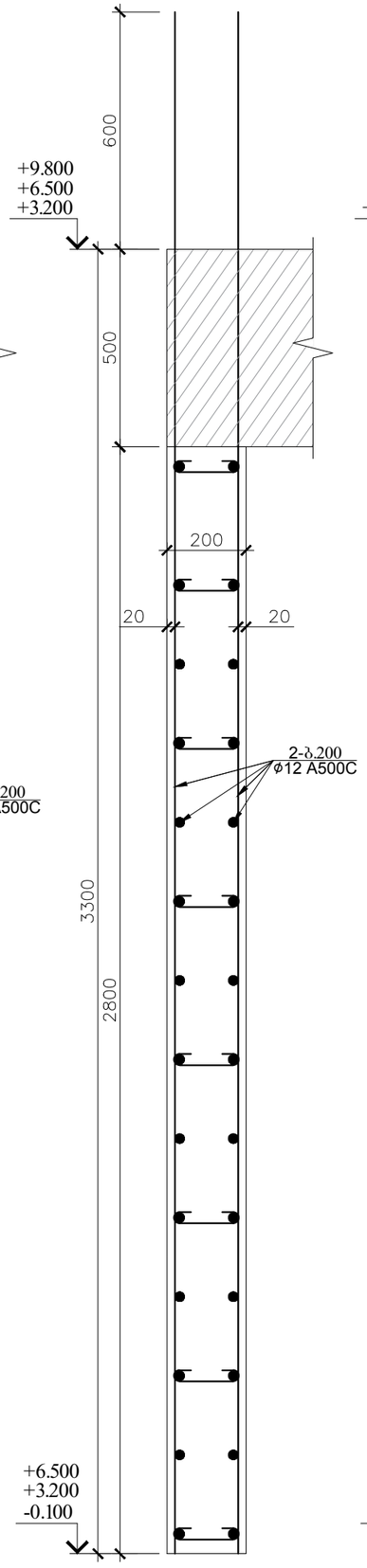

კედლის ჭრილი 3-3
+3.200 დან +6.500 მდე

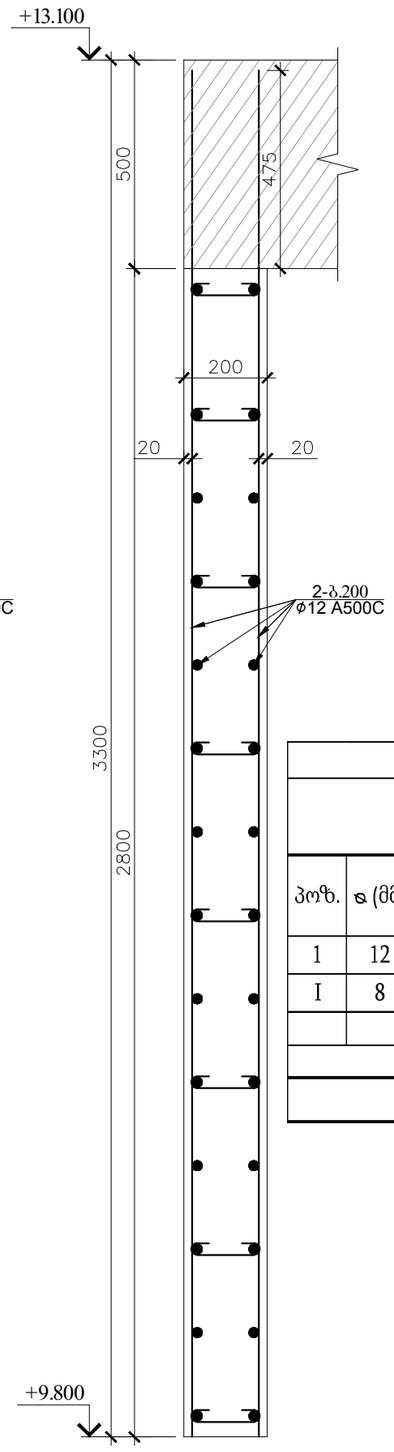

კედლის სამონტაჟო კვანძი 1

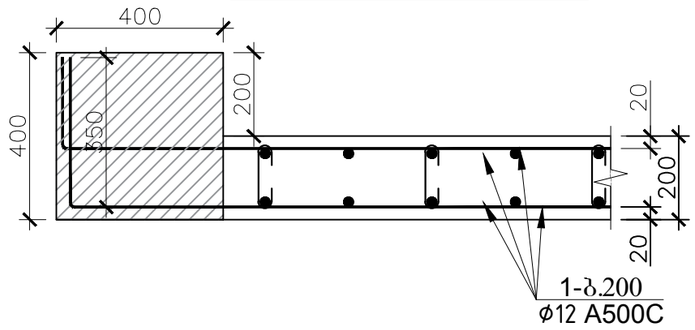

პოზ.№ I
L=280

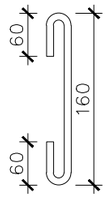

რ.ბ კედლის სპეციფიკაცია													სულ კონსტრუქციის რაოდენობა			
						მასალის ამოკრეფა							n= 1			
პოზ.	⌀ (მმ)	კლასი	L (მმ)	n (ცალი)	Lxn მ	⌀ მმ	∑ Lxn მ	1 გრძ.მ. წონა, კგ	∑ წონა , კგ		ბეტონი მ³		∑ წონა , კგ		ბეტონი მ³	
									A240C	A500C	B25	B7.5	A240C	A500C	B25	B7.5
1	12	A500C	2016000	1	2016	12	2016	0.888	-	1790.208	16.8	-	-	1790.208	16.8	-
I	8	A240C	280	504	141.12	8	141.12	0.395	55.7424	-			55.7424	-		
													0	0		
													0	0		
								∑	55.7424	1790.208	16.8	-	55.7424	1790.208	16.8	-

			ქ.თბილისი, ახვლედიანის ქ №8, საოფისე და სასაწყობო შენობის პროექტი ს/კ 01.19.16.001.083		
არქიტექტორი	ნ.ხვედელიანი		კონსტრუქციული ნაწილი	ფურც.	ფურც-ბი
კონსტრუქტორი	ლ.ზამბახიძე			კ - 26	
შეასრულა	მ.სააკიან			მასშტ.	თარიღი
				------	2022

კიბის გეგმა

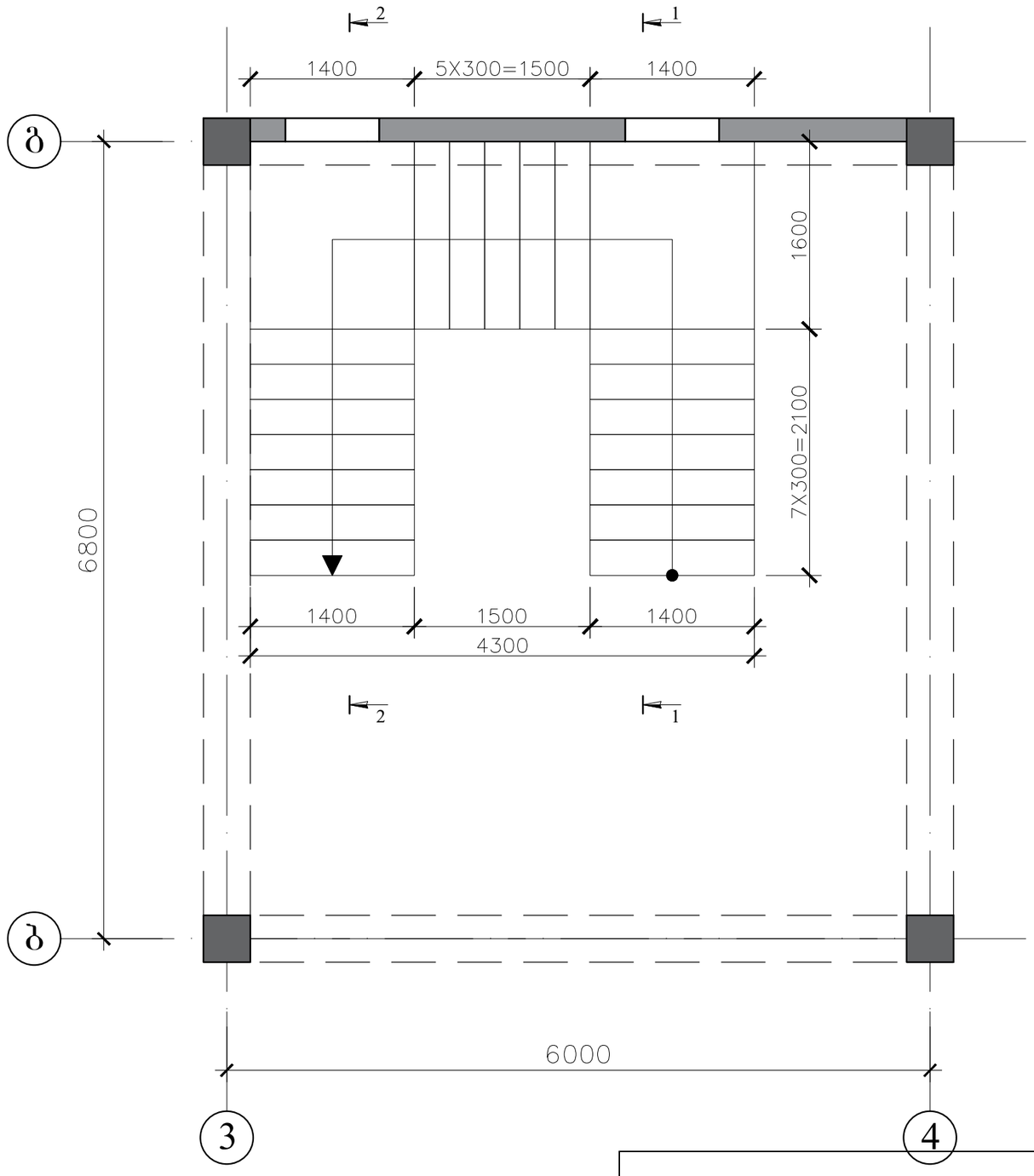

			ქ.თბილისი, ახვლედიანის ქ №8, საოფისე და სასაწყობო შენობის პროექტი ს/კ 01.19.16.001.083		
არქიტექტორი	ნ.ხვედელიანი		კონსტრუქციული ნაწილი	ფურც.	ფურც-ბი
კონსტრუქტორი	ლ.ზამბახიძე			კ - 27	
შეასრულა	მ.სააკიან			მასშტ.	თარიღი
				------	2022

ჭრილი 1-1

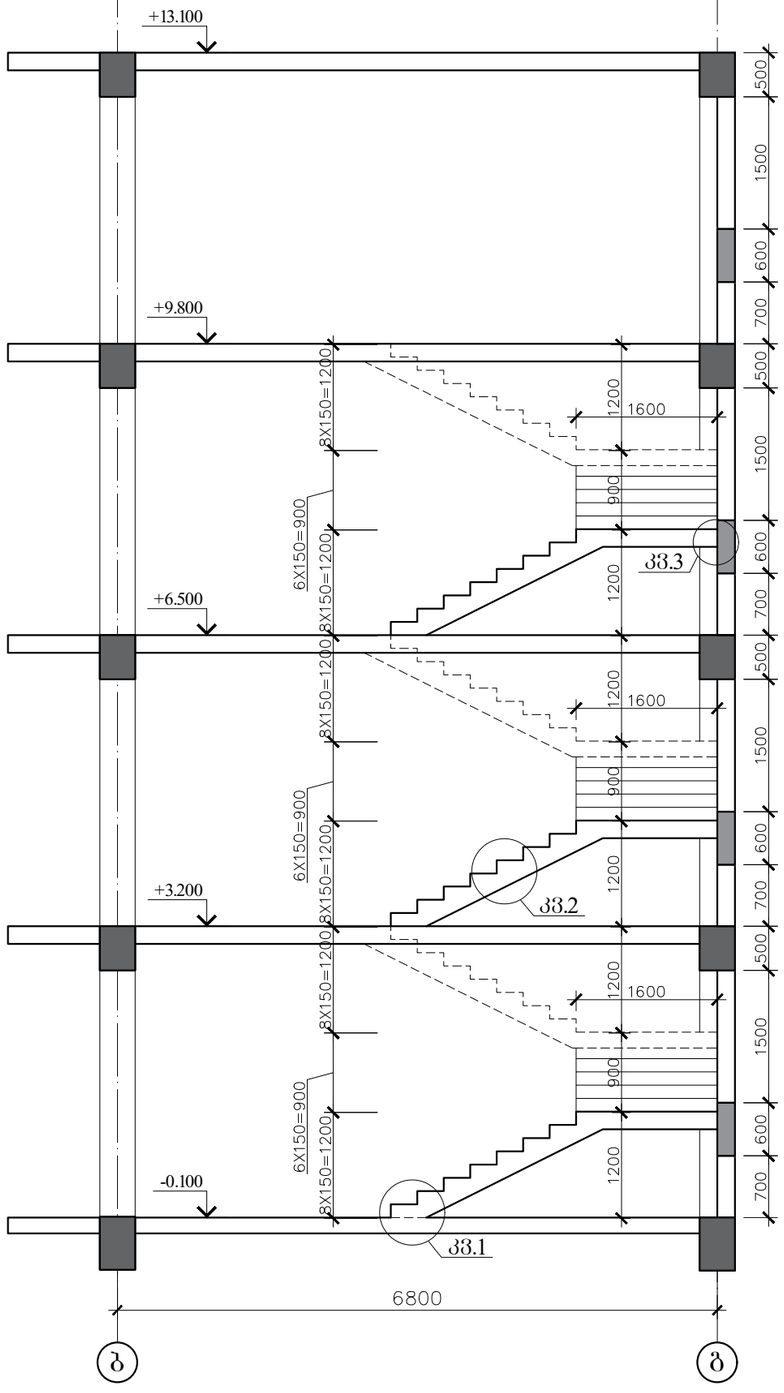

ჭრილი 2-2

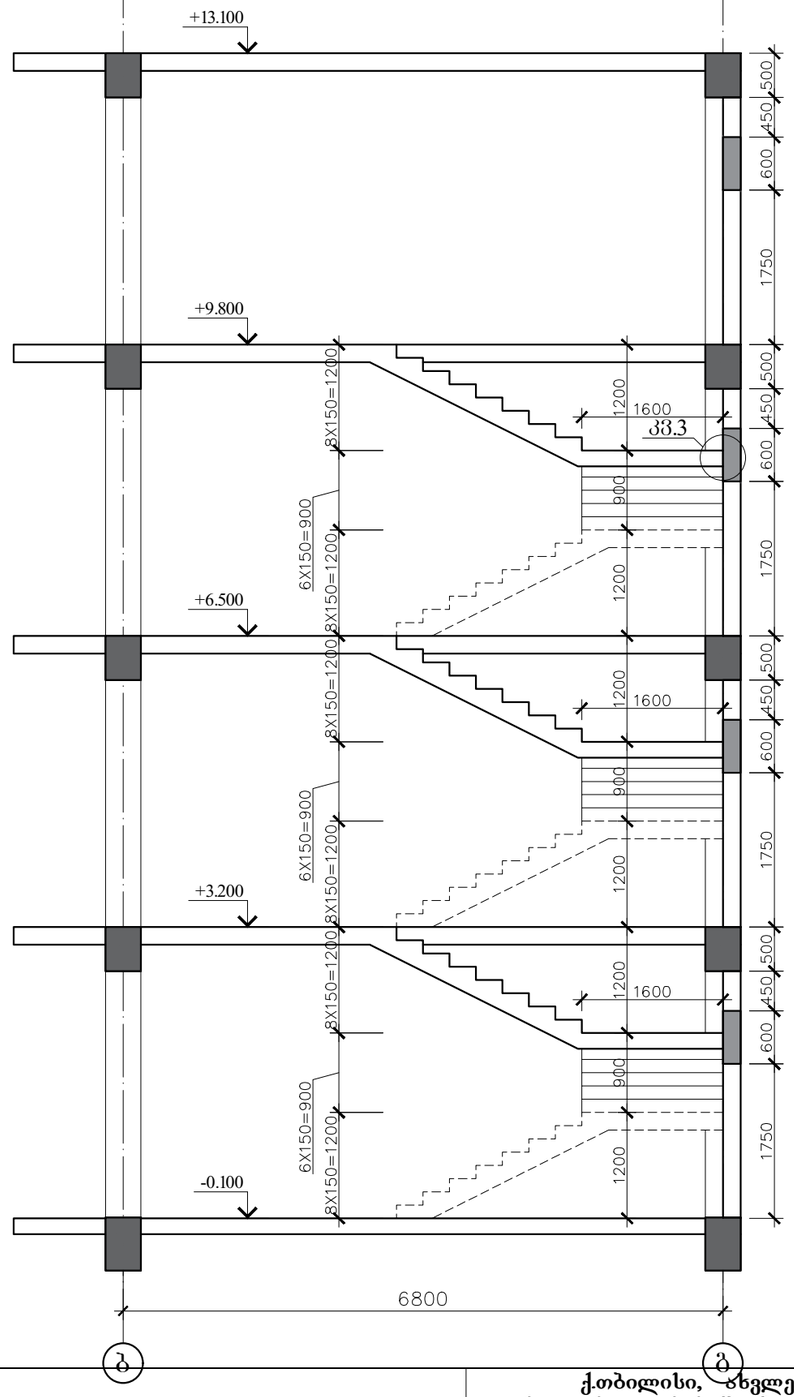

			ქ.თბილისი, ცხვლედიანის ქ №8, საოფისე და სასაწყობო შენობის პროექტი ს/კ 01.19.16.001.083		
არქიტექტორი	ნ.ხვედელიანი		კონსტრუქციული ნაწილი	ფურც.	ფურც-ბი
კონსტრუქტორი	ლ.ზამბახიძე			კ - 28	
შეასრულა	მ.სააკიან			მასშტ.	თარიღი
				------	2022

კიბის სამონტაჟო კვანძი 4

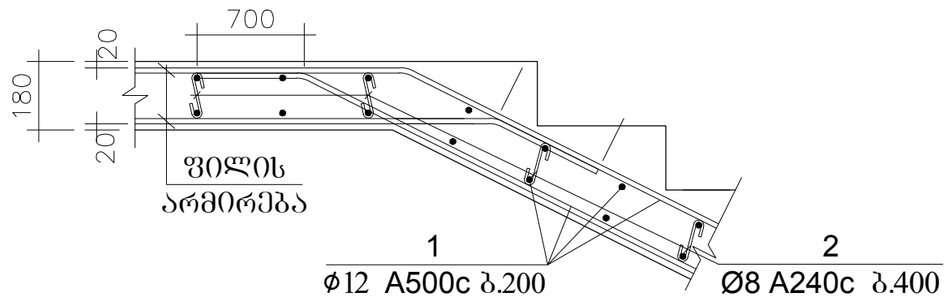

კიბის სამონტაჟო კვანძი 2

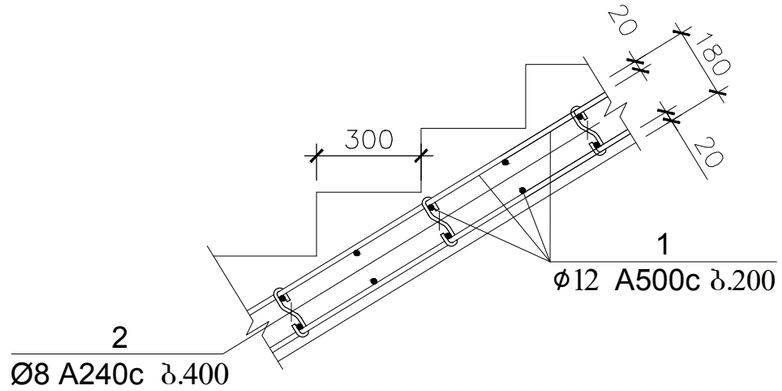

კიბის სამონტაჟო კვანძი 1

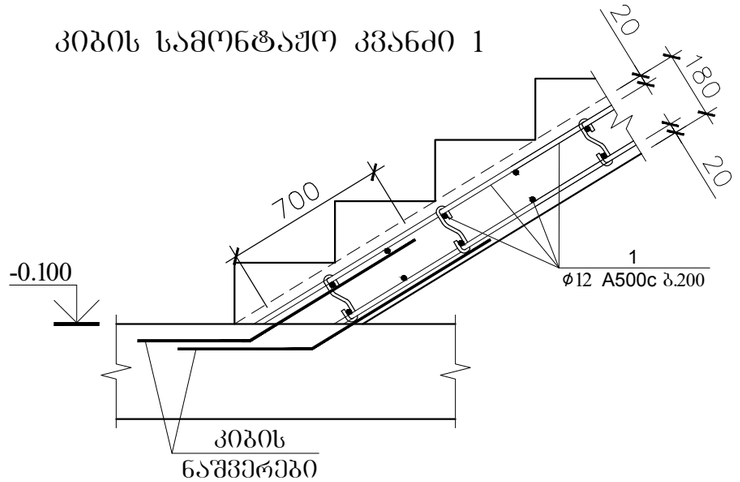

კიბის სამონტაჟო კვანძი 3
რ.ბ კედელში ჩამაბრების

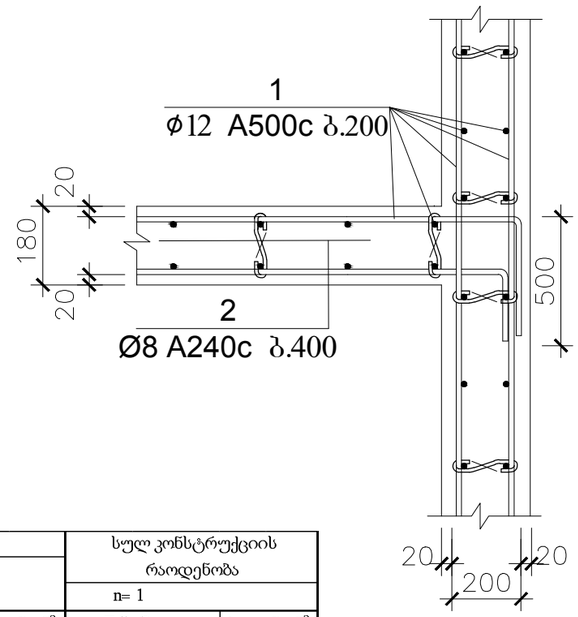

პოზ.2
L=320

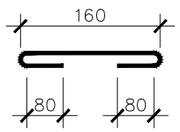

კიბეების მასალის სპეციფიკაცია													სულ კონსტრუქციის რაოდენობა			
						მასალის ამოკრეფა							n= 1			
პოზ.	⌀ (მმ)	კლასი	L (მმ)	n (ცალი)	Lxn მ	⌀ მმ	∑ Lxn მ	1 გრძ.მ. წონა, კგ	∑ წონა , კგ		ბეტონი მ³		∑ წონა , კგ		ბეტონი მ³	
									A240C	A500C	B25	B7.5	A240C	A500C	B25	B7.5
1	12	A500C	1440000	1	1440	12	1440	0.888	-	1278.72	16.8	-	-	1278.72	16.8	-
2	8	A240C	320	300	50	8	50	0.395	19.75	-			19.75	-	0	0
								∑	19.75	1278.72	16.8	-	19.75	1278.72	16.8	-

ქ.თბილისი, ახვლედიანის ქ №8,
საოფისე და სასაწყობო შენობის პროექტი
ს/კ 01.19.16.001.083

არქიტექტორი	ნ.ხვედელიანი		კონსტრუქციული ნაწილი	ფურც.	ფურც-ბი
კონსტრუქტორი	ლ.ზამბახიძე			კ - 29	
შეასრულა	მ.სააკიან		კონსტრუქციული ნაწილი	მასშტ.	თარიღი
				------	2022

ლითონის კიბის გეგმა

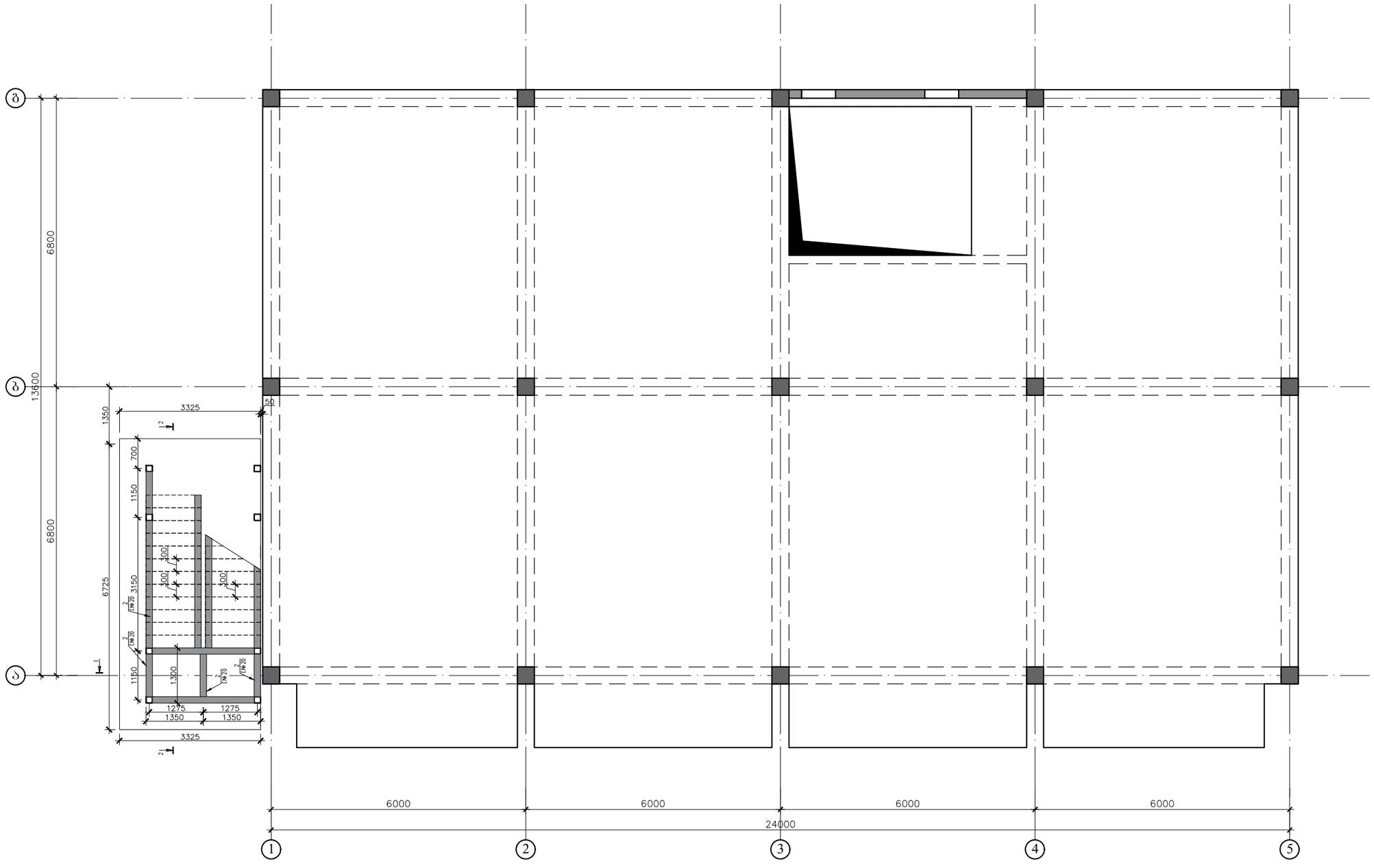

			ქ.თბილისი, ახვლედიანის ქ №8, საოფისე და სასაწყობო შენობის პროექტი ს/კ 01.19.16.001.083		
არქიტექტორი	ნ.ხვედელიანი		კონსტრუქციული ნაწილი	ფურც.	ფურც-ბი
კონსტრუქტორი	ლ.ზამბახიძე			კ - 30	
შეასრულა	მ.სააკიან			მასშტ.	თარიღი
				------	2022

ლითონის კიბის სვეტების ბეგმა -0.300 ნიშნულზე

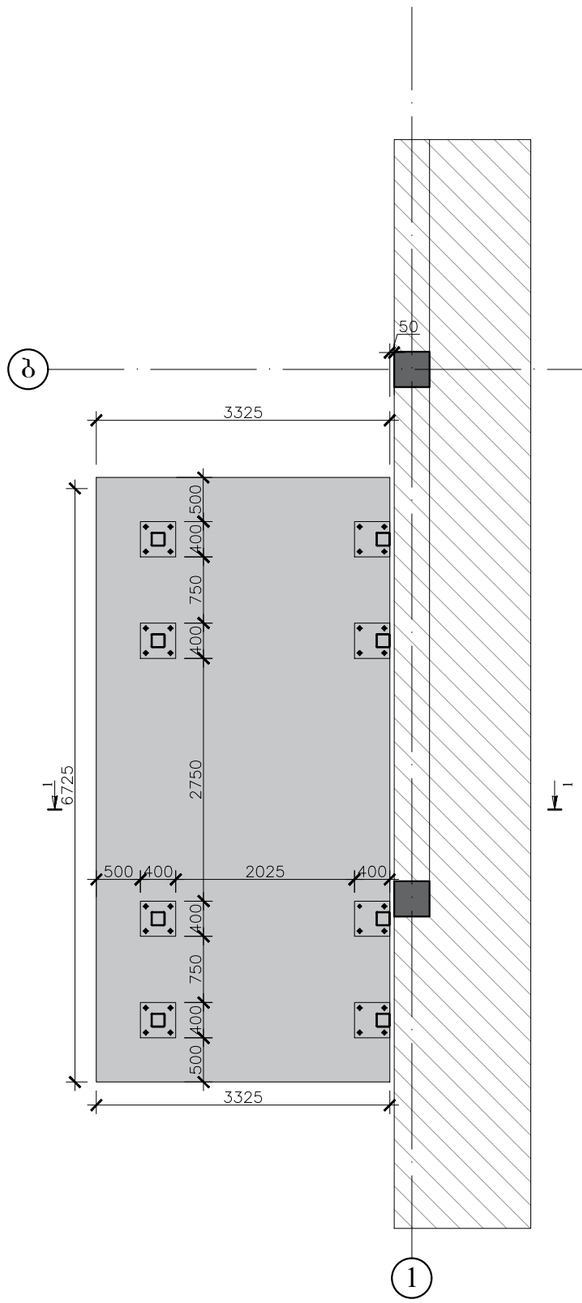

ლითონის კიბის ბეგმა -0.300 ნიშნულზე

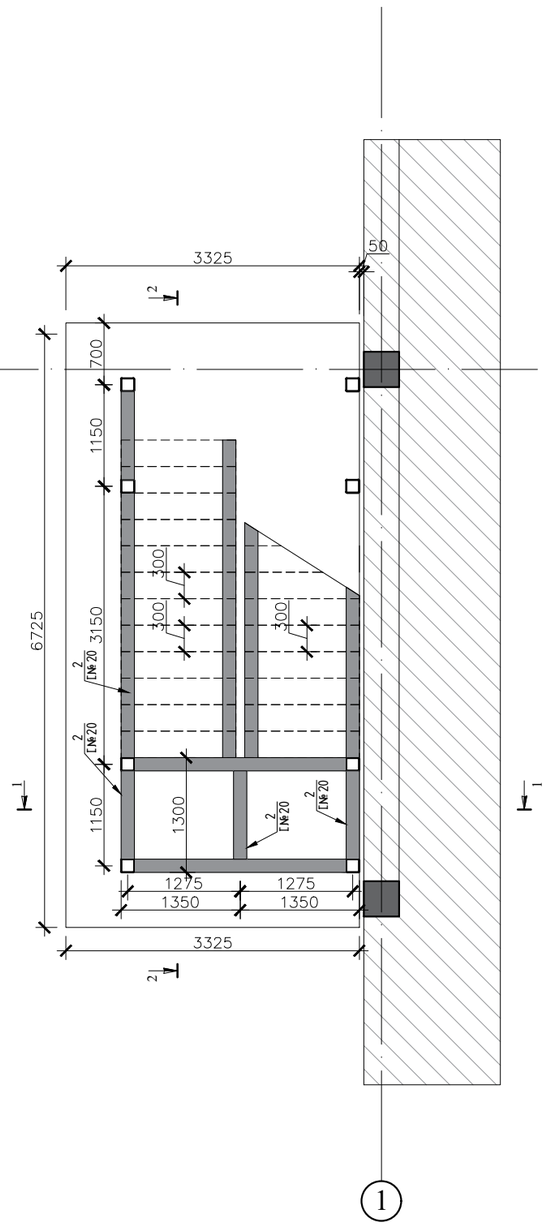

			ქ.თბილისი, ახვლედიანის ქ №8, საოფისე და სასაწყობო შენობის პროექტი ს/კ 01.19.16.001.083		
არქიტექტორი	ნ.ხვედელიანი		კონსტრუქციული ნაწილი	ფურც.	ფურც-ბი
კონსტრუქტორი	ლ.ზამბახიძე			კ - 31	
შეასრულა	მ.სააკიან			მასშტ.	თარიღი
				------	2022

ჭრილი 1-1

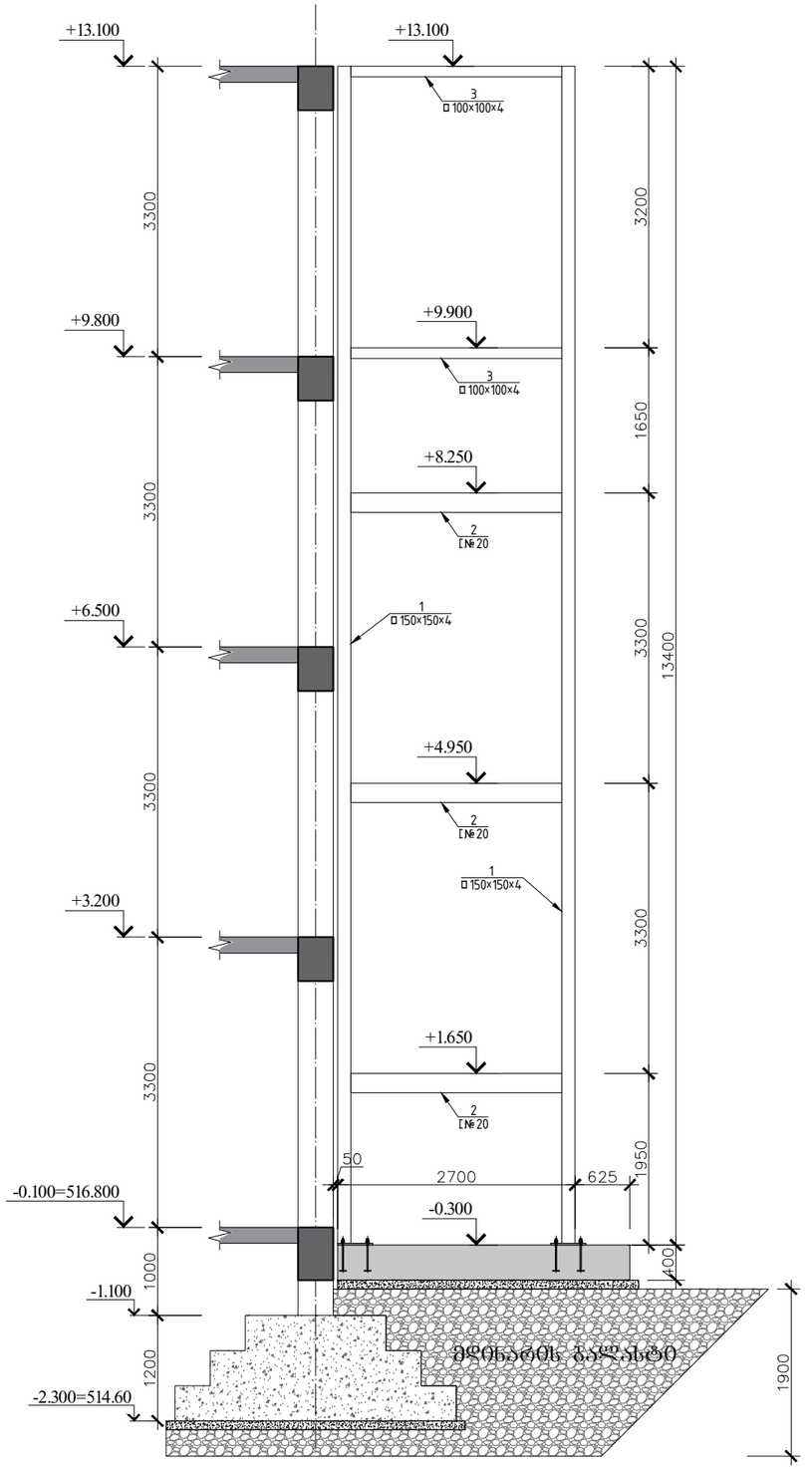

ჭრილი 2-2

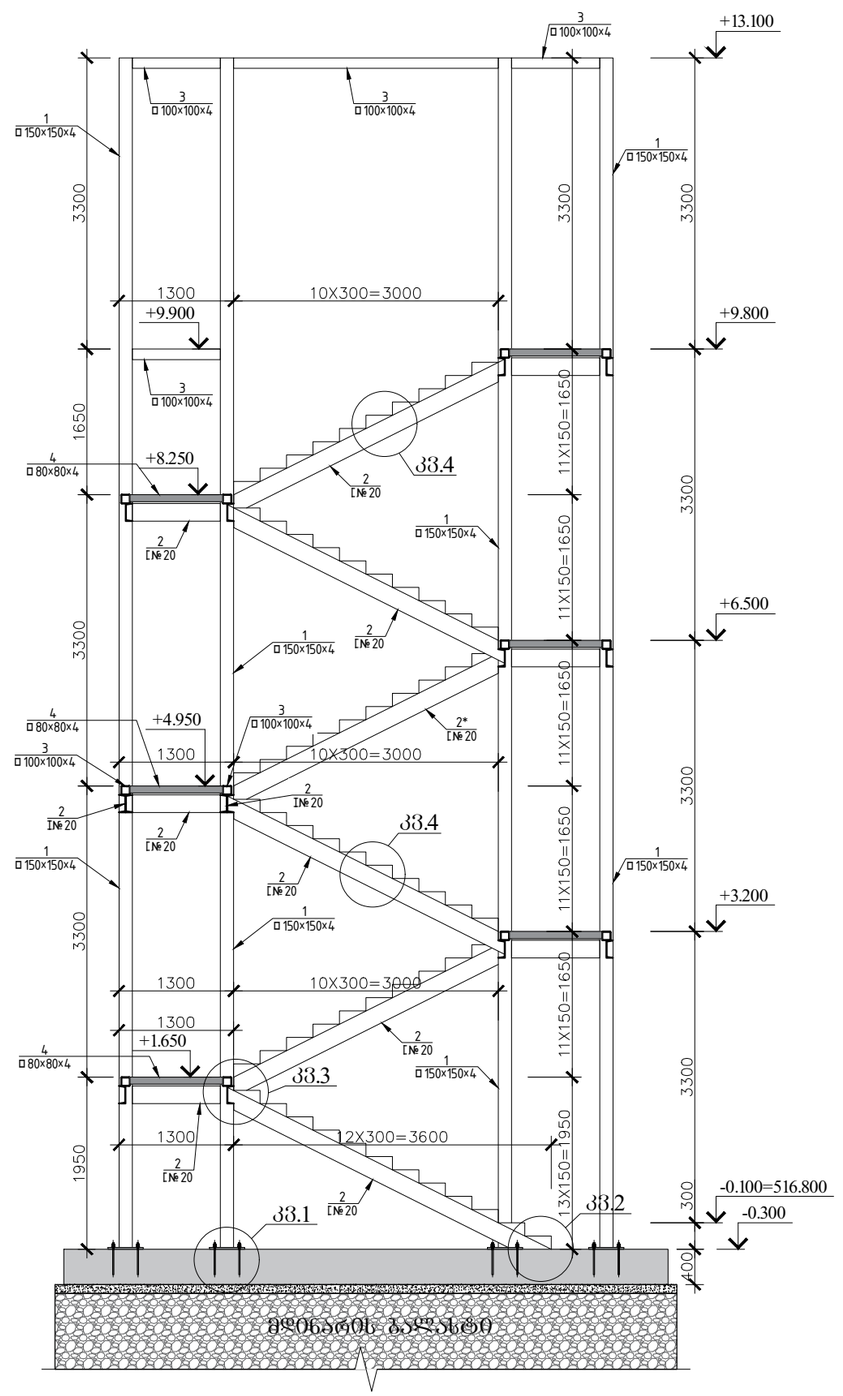

			ქ.თბილისი, ახვლედიანის ქ №8, საოფისე და სასაწყობო შენობის პროექტი ს/კ 01.19.16.001.083		
არქიტექტორი	ნ.ხვედელიანი		კონსტრუქციული ნაწილი	ფურც.	ფურც-ბი
კონსტრუქტორი	ლ.ზამბახიძე			კ - 32	
შეასრულა	მ.სააკიან			მასშტ.	თარიღი
				------	2022

კვანძი 1
ლითონის სვეტი - 1 -ის ძირის დამაბრეხების კვანძი

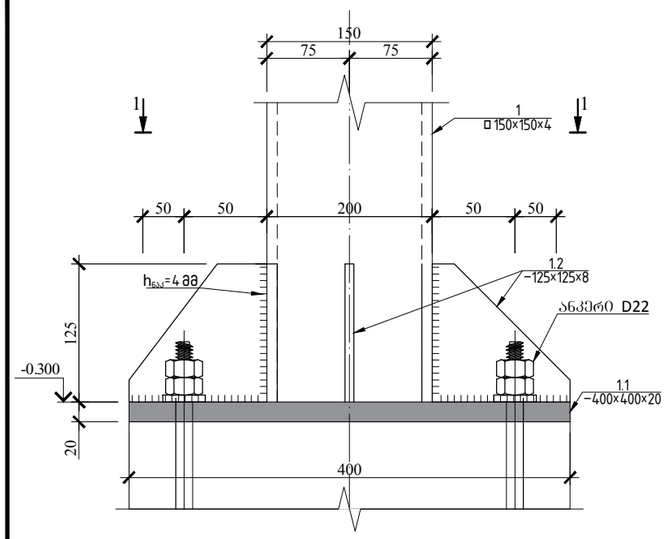

ჭრილი 1-1

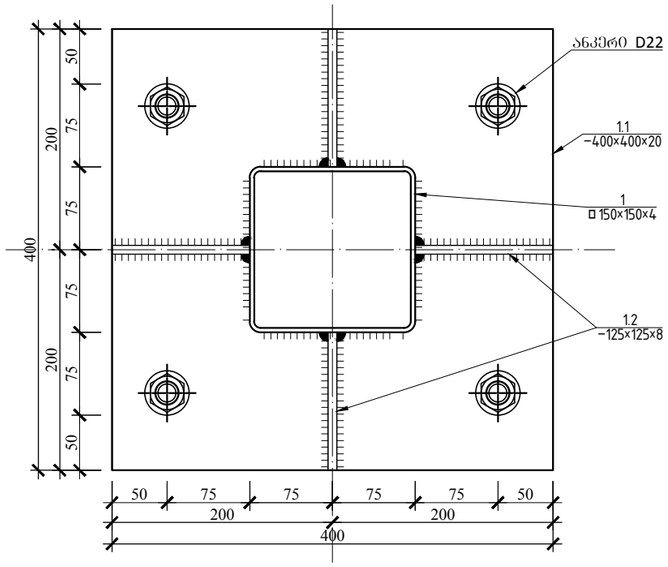

კვანძი 2

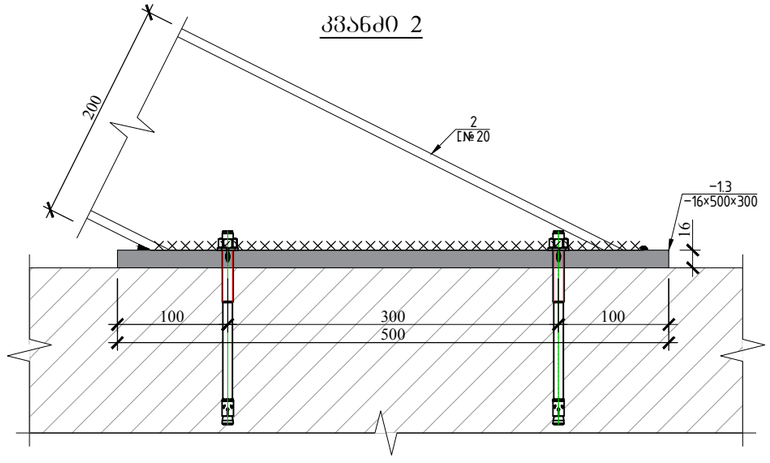

კვანძი 4

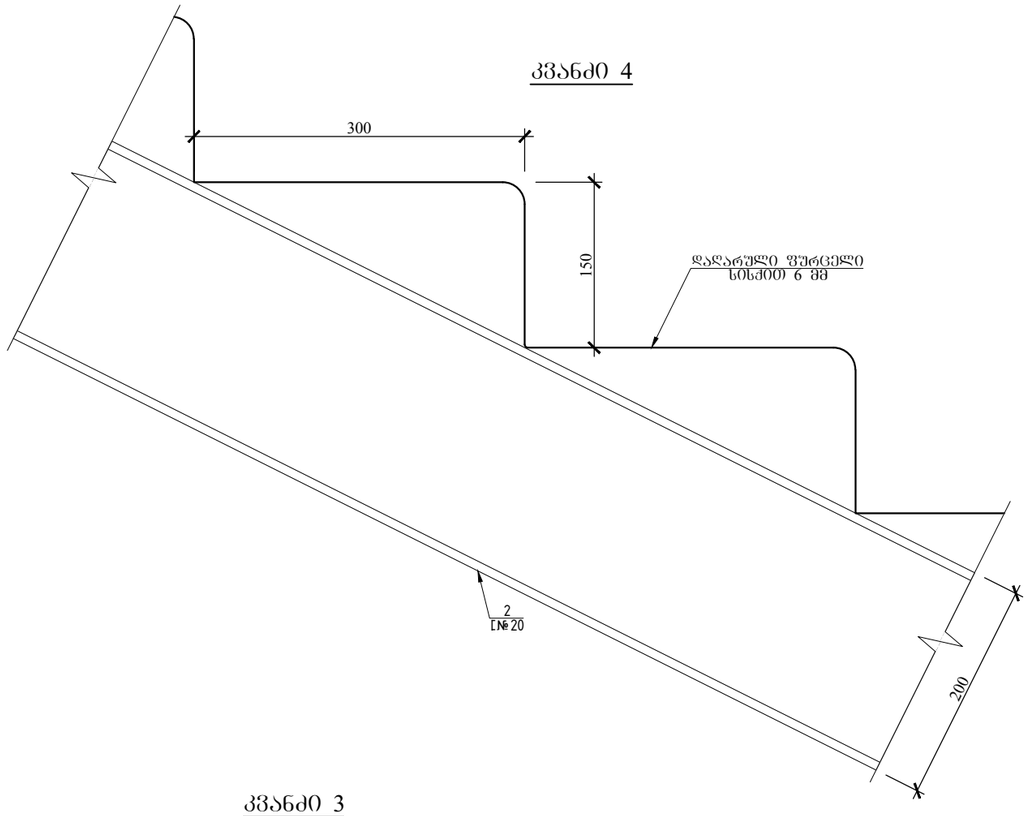

კვანძი 3

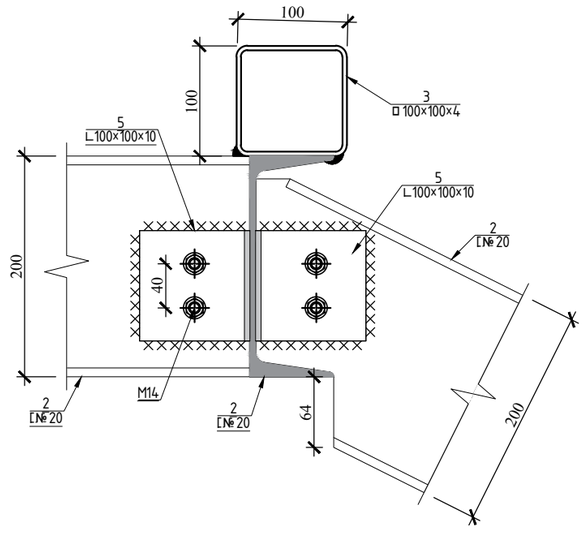

საშეხურები დაღარული ფოლადისგან სისქით 6 მმ
136 ცალი
(დულდება კოსოურებზე და ერთმანეთთან)

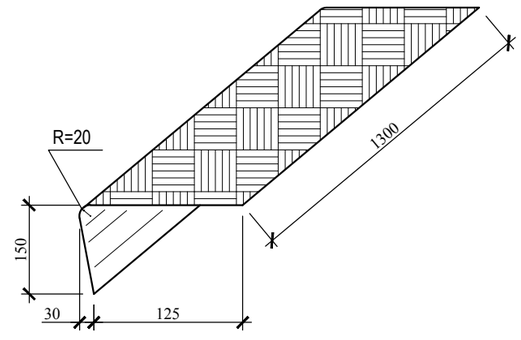

			ქ.თბილისი, ახვლედიანის ქ №8, საოფისე და სასაწყობო შენობის პროექტი ს/კ 01.19.16.001.083		
არქიტექტორი	ნ.ხვედელიანი		კონსტრუქციული ნაწილი	ფურც.	ფურც-ბი
კონსტრუქტორი	ლ.ზამბახიძე			კ - 33	
შეასრულა	მ.სააკიან			მასშტ.	თარიღი
				------	2022

შპს „ბალავერი“

„ვამტკიცებ“,
შპს „ბალავერის“-ს დირექტორი
მ.გეგია



საექსპერტო დასკვნა

ქ.თბილისი, ახვლედიანის ქ №8,
საოფისე და სასაწყობო შენობის პროექტის
ს/კ 01.19.16.001.083
კონსტრუქციულ ნაწილზე

თბილისი
2022წ

დავალების თანახმად საჭიროა შედგეს საექსპერტო დასკვნა, **ქ.თბილისი, ახვლედიანის ქ №8, საოფისე და სასაწყობო შენობის ს/კ 01.19.16.001.083** პროექტის კონსტრუქციულ ნაწილზე.

გამოყენებული მასალები:

1. **ქ.თბილისი, ახვლედიანის ქ №8, საოფისე და სასაწყობო შენობის ს/კ 01.19.16.001.083 პროექტის** არქიტექტურული ნაწილი;
2. **ქ.თბილისი, ახვლედიანის ქ №8, საოფისე და სასაწყობო შენობის ს/კ 01.19.16.001.083 პროექტის** კონსტრუქციული ნაწილი;
3. **ქ.თბილისი, ახვლედიანის ქ №8, საოფისე და სასაწყობო შენობის ს/კ 01.19.16.001.083 პროექტის** მშენებლობისთვის გამოყოფილი ტერიტორიის საინჟინრო გეოლოგიური პირობები.
4. **ქ.თბილისი, ახვლედიანის ქ №8, საოფისე და სასაწყობო შენობის ს/კ 01.19.16.001.083 პროექტის** კომპიუტერული გაანგარიშების შედეგები.

ნაგებობა გაანგარიშებულია დატვირთვების შემდეგ ზემოქმდებაზე:

- სამშენებლო მოედნის სეისმიურობა - 8 ბალი
- ქარის ნორმატიული დატვირთვა - 85 კგ/მ^2;
- თოვლის ნორმატიული დატვირთვა - 50 კგ/მ^2.

შენობის მზიდი სივრცითი კონსტრუქციული სისტემა და ფუძე-საძირკვლები გაანგარიშებულია „LIRA SAPR-2017“ საანგარიშო კომპლექსის გამოყენებით სპექტრული მეთოდით.

საინჟინრო გეოლოგიური თვალსაზრისით, უბანი დამაკმაყოფილებელ პირობებშია, ვინაიდან აქ არახელსაყრელი გეოდინამიური პროცესები (მეწყერი, კარსტი, ჩაქცევა და სხვა) არ აღინიშნება.

ნაგებობის დაფუძნება ხდება თიხა გრუნტზე, რომლის ფიზიკურ მექანიკური მახასიათებლებია:

სიმკვირევე p =1.88 გ/სმ3

პუასონის კოეფიციენტი - 0.42

დეფორმაციის მოდული E =180 (კგძ/სმ2)

პირობით საანგარიშო წინაღობა R_0=2.8 კგ/სმ2.

შენობა შედგება რკინაბეტონის კონსტრუქციებისაგან რომელსაც არ გააჩნია მიწის ქვედა სართული, ღერძებში მაქსიმალური ზომებით 24X13.6 მ. იგი გადაწყვეტილია რკინაბეტონის კარკასში, მონოლითური რკინაბეტონის სვეტები, რიგელები და გადახურვის ფილები ხისტადაა დაკავშირებული ერთმანეთთან, ამით იქმნება ერთიანი ხისტი დიაფრაგმა, რაც მნიშვნელოვანია სეისმიური დატვირთვების მისაღებად.

შენობის მზიდი ელემენტებია:
საძირკვლები – წერტილოვანი საძირკვლები 3200X3200X1200(h). 4000X4000X1200(h) რომლეიც არმირებულია ⌀12 A500c კლასის არმატურებით. ბეტონი კუმშვაზე სიმტკიცის მიხედვით კლასით B25.

მონოლითური რ/ბ კედელი სისქით 200 მმ არმირებულია ⌀12 A500C არმატურებით ბიჯით 200 მმ, ბეტონი კუმშვაზე სიმტკიცის მიხედვით კლასით B25.

სვეტები – მონოლითური რკინაბეტონისაა, განივი კვეთით 400X400 მმ, მათ არმირებაში გამოყენებულია ⌀22A500c, ⌀22A500c კლასის არმატურები, ბეტონი კუმშვაზე სიმტკიცის მიხედვით კლასით B25.

რიგელები – მონოლითური რკინაბეტონისაა, განივი კვეთით 400X500(h) მმ და -0.100 ნიშნულზე მოწყობილია 400X600(h) მმ, ბეტონი კლასით B25. ორივე ტიპის რიგელი ზედა შრეში არმირებულია 4⌀22A500c , ხოლო ქვედა შრეში 4⌀20A500c კლასის არმატურებით.

გადახურვის ფილები – მონოლითური რკინაბეტონის, ფილის სისქე 180 მმ ბეტონი კლასით B25. გადახურვები ზედა და ქვედა შრეში არმირებულია ⌀12A500c კლასის არმატურებით, ბიჯით 200 მმ.

რ/ბ-ის კიბეები – მონოლითური რკინაბეტონის, სისქით 180 მმ, არმირებულია ⌀12A500C კლასის არმატურებით, ბიჯით 200 მმ. ბეტონი კლასით B25.
ლითონის გარე კიბე – მისი მზიდი ელემენტებია ლითონის მილკვადრატის სვეტები □150x4. კიბის კოსოურებად გამოყენებულია შველერი [№20. ასევე გამოყენებულია ლითონის ორტესებრი კვეთი I№20. და მილკვადრატის კოჭები □100x4 და □80x4 ჰორიზონტალური ბაქნების მოსაწყობად.

დ ა ს კ ვ ნ ა

ქ.თბილისი, ახვლედიანის ქ №8, საოფისე და სასაწყობო შენობის ს/კ 01.19.16.001.083 პროექტის ფუძეების, საძირკვლების და სხვა ძირითადი კონსტრუქციების პროექტის კონსტრუქციული ნაწილი დამუშავებულია სამშენებლო ნორმებისა და წესების დაცვით და პროექტის კონსტრუქციულ ნაწილს ეძლევა დადებითი შეფასება.

ექსპერტები,
ინჟინერ-კონსტრუქტორი /თ.გეგეჭკორი/
ინჟინერ-კონსტრუქტორი /გ.შალიტაური/

☎: 555-41-95-08

✉: gegechkori1951@gmail.com

08.06.2022

CV
თამაზ გეგეჭკორი

ეროვნება: ქართველი
სქესი: მამრობითი
დაბადების თარიღი: 10.05.1951 წ.
ოჯახური მდგომარეობა: დაოჯახებული
კონტაქტი: მობ: 555 419 508
E-mail: gegechkori1951@gmail.com

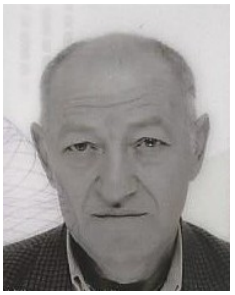

1951 დავიბადე მარტვილის რაიონში.
1968 დავამთავრე თბილისის კომაროვის სახელობის მათემატიკური სკოლა.
1973 დავამთავრე საქართველოს პოლიტექნიკური ინსტიტუტის სამშენებლო ფაკულტეტი წარჩინებით და მივიღე ინჟინერ-მშენებლის სპეციალობა.
1973-74 განაწილებით ვმუშაობდი ინჟინერ-კონსტრუქტორად თბილზნიეპის მე-2 არქიტექტურულ სახელოსნოში. ამავე წლებში ვსწავლობდი სეისმომედეგობის ინსტიტუტის ასპირანტურაში დაუსწრებლად.
1977-83 ვმუშაობდი ტიპიური პროექტების ცენტრალური ინსტიტუტის ექსპერტიზის განყოფილებაში ჯგუფის ხელმძღვანელად, მშენებარე ობიექტების ტექნიკურ ზედამხედველად.
1983-98 ვიყავი საქსახპროექტის მე-2 სამშენებლო განყოფილების უფროსის მოადგილე, შემდეგ უფროსი. ამ პერიოდში დაპროექტებული მაქვს რესპუბლიკით მასშტაბით მრავალი სამრეწველო ობიექტი და განხორციელებული მათი მშენებლობის ტექნიკური ზედამხედველობა.
1991-93 ვმონაწილეობდი მიწისძვრით დაზიანებული სახლების აღწერასა და აღდგენაში.
1994-98 შევასრულეთ ქ. ფოთის პორტის რეკონსრუქციის პროექტი.
2009-11 ვმუშაობდი ინჟინერ-კონსტრუქტორად შ.პ.ს. “ედრი+”-ში.
2011-16 ვმუშაობდი ინჟინერ-კონსტრუქტორად შ.პ.ს. “ჯორჯიან ჰიდრო ფაუერი”-ში.
2016-დღემდე ვმუშაობ შ.პ.ს. “ბალავერ”-ში.
ოჯახური მდგომარეობა : მყავს მეუღლე მანანა გეგეჭკორი, და ვაჟი გიორგი გეგეჭკორი,
ენები: ქართული – მშობლიური; რუსული – სრულყოფილად.

მისამართი : თბილისი, ნუცუბიძის პლატო 2 მ.კ. 1 კვ. 1 კორპ. ბ.50

СВИДЕТЕЛЬСТВО О ПЕРЕМЕНЕ ФАМИЛИИ, ИМЕНИ, ОТЧЕСТВА
გვარის, სახელის, მამის სახელის გამოცვლის მოწმობა

Гражданин (ка) / მოქალაქე [illegible]

[illegible] имя, отчество [illegible]

родившийся (аяся) / დაბადებული 10 [illegible] 1957

место рождения / დაბადების ადგილი [illegible]

переменил (а) фамилию, имя, отчество на [illegible]

[illegible]

о чем в книге регистрации актов о перемене фамилии, имени, отчества [illegible]

19 82 года [illegible] месяца 10 числа

произведена запись за № 57

Место регистрации [illegible]

наименование и местонахождение бюро ЗАГС [illegible]

Дата выдачи 10. 07 1982

Заведующий отделом (бюро) записи актов гражданского состояния [illegible]

М.П.

I-ТИ № 263478

[illegible]

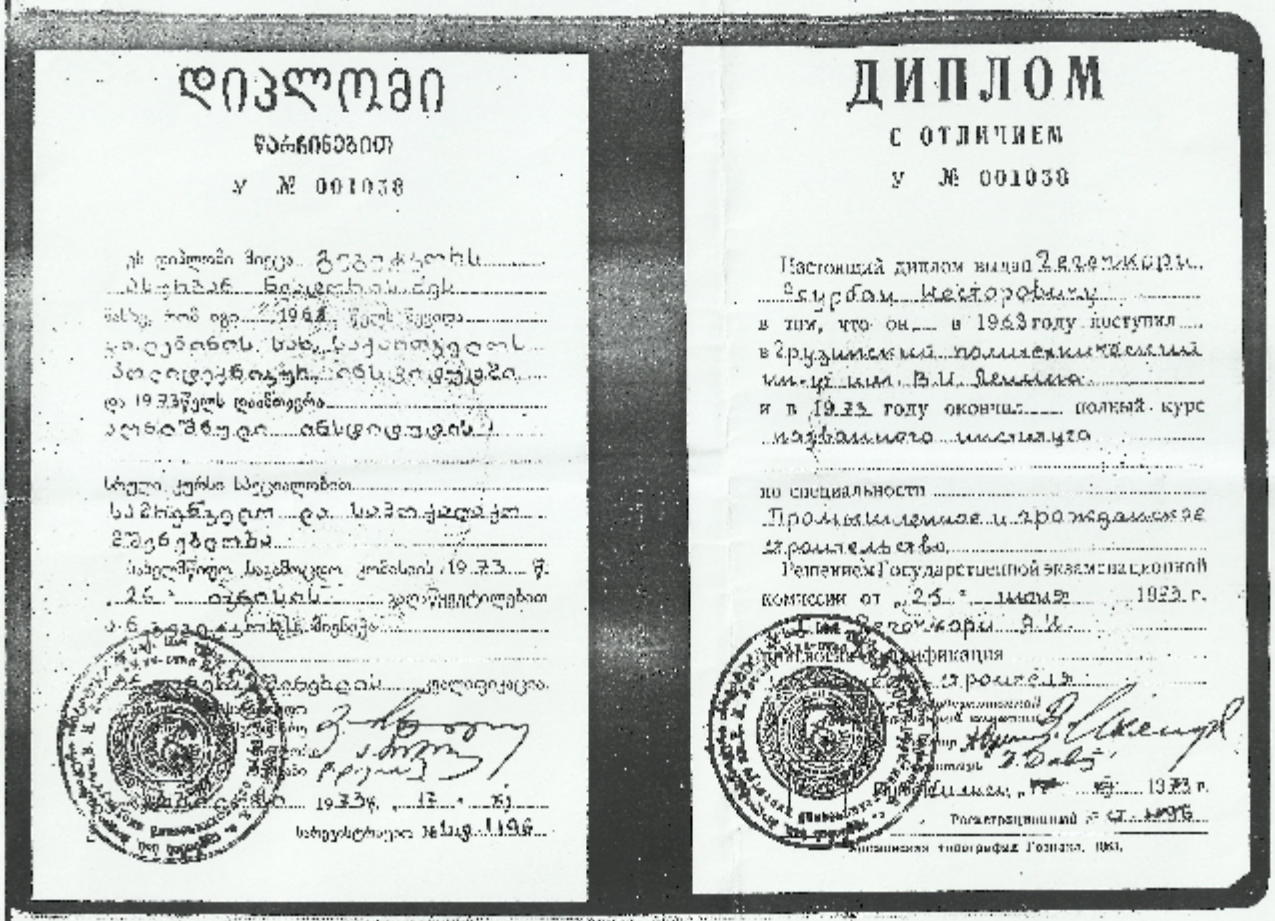

დიპლომი

ფარნიანებით

ა № 001038

ДИПЛОМ

С ОТЛИЧИЕМ

а № 001038

Настоящий диплом выдан Гвасалии...
Гиви Шалвовичу...
в том, что он в 1963 году поступил...
в Грузинский политехнический...
институт им. В.И. Ленина...
и в 1968 году окончил полный курс...
машиностроительного...
по специальности...
Промышленное и гражданское...
строительство...
Решением Государственной экзаменационной...
комиссии от 25 июня 1968 г.
Гвасалии Г.Ш.
присвоена квалификация...
строителя...
Ректор...
Руководитель...
Регистрационный № 1...

Типография Госзнака. 1961.

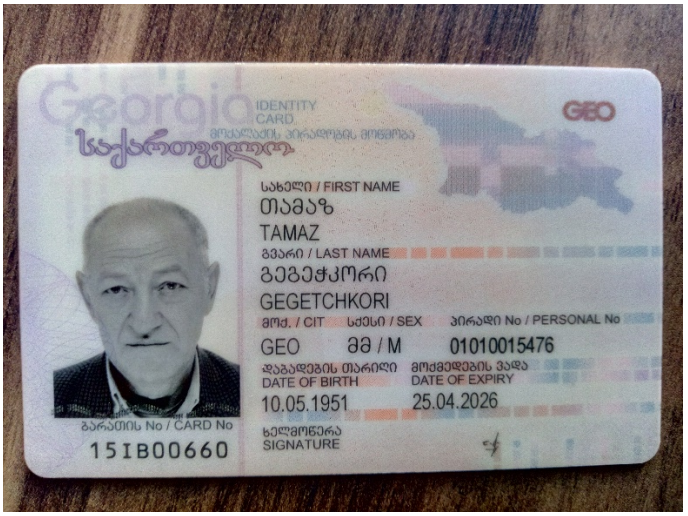
Georgia
IDENTITY CARD
საქართველო
GEO
სახელი / FIRST NAME
თამაზ
TAMAZ
გვარი / LAST NAME
გეგეჭკორი
GEGETCHKORI
მოქ. / CIT
სქესი / SEX
პირადი No / PERSONAL No
GEO
მმ / M
01010015476
დაბადების თარიღი
DATE OF BIRTH
10.05.1951
მოქმედების ვადა
DATE OF EXPIRY
25.04.2026
ბარათის No / CARD No
15IB00660
ხელმოწერა
SIGNATURE


დაბადების ადგილი / PLACE OF BIRTH
მარტვილი
MARTVILI
გაცემის თარიღი / DATE OF ISSUE
25.04.2016
გამცემი ორგანო / ISSUING AUTHORITY
იუსტიციის სამინისტრო
MINISTRY OF JUSTICE
IDGE015IB00660701010015476<<<<
5105106M2604251GE0<<<<<<<<<<<1
GEGETCHKORI<<TAMAZ<<<<<<<<<<<<

CV

პერსონალური ინფორმაცია

სახელი, გვარი:	გიორგი შალიტაური
დაბადების თარიღი:	12.12.1995 წ.
დაბადების ადგილი:	ქ. კასპი
მისამართი :	ქ. თბილისი, მთაწმინდის რაიონი, ვერა, პეტრიაშვილის №27
ტელეფონი:	(+995) 598 38 44 09
ელ.ფოსტა:	gioshalitauri@gmail.com

პროფესიული მოღვაწეობა

სამეც. / აკად. ხარისხი:	**ბაკალავრი, მაგისტრი,**
სამუშაო ადგილი/ორგანიზაცია:	საქართველოს ტექნიკური უნივერსიტეტი
დაწესებულების მისამართი:	ქ. თბილისი, მ. კოსტავას 77
თანამდებობა :	ლაბორანტი; მოწვეული სპეციალისტი (მასწავლებელი)

განათლება

უმაღლესი განათლება

2013-2017 წ	საქართველოს ტექნიკური უნივერსიტეტი, სამშენებლო ფაკულტეტი, სამოქალაქო და სამრეწველო შენობა-ნაგებობების კონსტრუქციები - ბაკალავრი.
2017 – 2019	საქართველოს ტექნიკური უნივერსიტეტი, სამშენებლო ფაკულტეტი, საინჟინრო მექანიკისა და მშენებლობის ტექნიკური ექსპერტიზის დეპარტამენტი - მაგისტრატურა
2019- დღემდე	საქართველოს ტექნიკური უნივერსიტეტი, სამშენებლო ფაკულტეტი, საინჟინრო მექანიკისა და მშენებლობის ტექნიკური ექსპერტიზის დეპარტამენტი - დოქტურანტურა (დღემდე)

სამუშაო გამოცდილება

2016-დღემდე	საქართველოს ტექნიკურ უნივერსიტეტი, ალექსი გორგიძის სახელობის მექანიკის სასწავლო - სამეცნიერო ლაბორატორია - ლაბორანტი
2015-2018	ცენტრია „ტექნიკური ექსპერტიზა და უსაფრთხოება მშენებლობაში“ - კონსტრუქტორი

მეცნიერული მიღწევები

კონფერენციები	სტუდენტთა 83-ე ღია საერთაშორისო სამეცნიერო კონფერენცია - „შემკოჭის მქონე თაღის მოხაზულობის ოპტიმიზაცია“ – I ადგილი; სტუდენტთა 83-ე ღია საერთაშორისო სამეცნიერო კონფერენცია - „ სქელი ფილის დრეკადი წონასწორობა“ - I I I ადგილი ; სტუდენტთა 84-ე ღია საერთაშორისო სამეცნიერო კონფერენცია - „სასაზღვრო ამოცანა სასრულ ცილინდრული პანელისათვის“ - I ადგილი; სტუდენტთა 84-ე ღია საერთაშორისო სამეცნიერო კონფერენცია - „მუდმივი სისიქის მქონე პარაბოლური უსახსრო თაღის ოპტიმიზაცია“ - I I I ადგილი. სტუდენტთა 85-ე ღია საერთაშორისო სამეცნიერო კონფერენცია - მონაწილე
სტატიები	შენობათა ფასადის კედლებში კარფანჯრის ბლოკების ჩამაგრების საკითხები - ჟურნალი „მშენებლობა“, #3(42) თბილისი 2016 წ. კლდოვანი და ნახევრადკლდოვანი მთის ქანების შრეებისაგან შედგენილი ფერდობის მდგრადობა - ჟურნალი „მშენებლობა“, #3(42) თბილისი 2016 წ; საყრდენი კედლის დაპროექტება კლდოვანი და ნახევრადკლდოვან ფერდობზე - ჟურნალი „მშენებლობა“,#1(44) თბილისი 2017 წ; მასალის ეკონომიის შესაძლებლობა გეგმაში ტეხილღერძიანი შემომფარგვლელი კედლის გამოყენებისას - ჟურნალი „მშენებლობა“,#2(45)2017 თბილისი 2017 წ; INFLUENCE OF SUBGRADE REACTION, CALCULATION BY DIFFERENT METHOD, ON STRESSED-DEFORMED CONDITION OF BUILDING - ჟურნალი „საქართველოს საინჟინრო სიახლენი“, No.4 (vol.88), 2018, INDEX 74100.
კვლევითი სამუშაო	სტუ-ს ტექნიკური გადამზადების ცენტრის შენობის სამშენებლო კონსტრუქციების გამოკვლევა და რეკონსტრუქცია-რეაბილიტაციის პროექტის კონსტრუქციული ნაწილის დამუშავება - სტუ-ს არქიტექტურული უზრუნველყოფის დეპარტამენტი, თბილისი 2017 წ.

ენების ცოდნა

ქართული	მშობლიური
ინგლისური	კარგად

შესრულებული სამუშაოები

50 ზე მეტი სხვადასხვა ტიპის სამრეწველო და სამოქალაქო შენობა ნაგებობების სამშენებლო კონსტრუქციების დაპროექტება. მაგ. ყაზბეგის რაიონი, დაბა გუდაური, მრავალფუნქციური კომპლექსი,დაბა საგურამო დავით გურამიშვილის მუზეუმის შენობა, ქ.თბილისი, სოფელი დიღომი ინდივიდუალური საცხოვრებელი სახლის და მრავალბინიანი პროექტი და ასე შემდეგ მრავალი სხვადასხვა დანიშნულების შენობა ნაგებობები.

სხვა უნარები

კომპიუტერული პროგრამებ: Ms Windows, Ms office (Word, Excel, Power Point, Access, Outlook, One note); AutoCAD, ЛИРА. Mathcad, GEO 5.

ინტერესის სფერო

სხვადასხვა თანამედროვე ტექნოლოგიები, არქიტექტურა.

ჰობი

სპორტული აქტივობები - ფეხბურთი,ფრენბურთი,მოგზაურობა.



ბაკალავრის დიპლომი

BACHELOR'S DIPLOMA

დამკვეთი: სსიპ-საქართველოს
ტექნიკური უნივერსიტეტი
დამამზადებელი: შპს „კაბადონი +“
სშს-ს რეგისტრაციის № 58 - 4519

საქართველო
Georgia
საჯარო სამართლის იურიდიული პირი
Legal Entity of Public Law
საქართველოს ტექნიკური უნივერსიტეტი
Georgian Technical University

წარჩინებას
WITH HONOURS

ბაკალავრის დიპლომი
Bachelor's Diploma

BD № 006069

საშენებლო ფაკულტეტის 2017 წლის 30 აგვისტოს № 60/17 გადაწყვეტილებით
გიორგი შალიტაურს მიენიჭა ინჟინერიის
ბაკალავრის აკადემიური ხარისხი
მშენებლობაში

By the decision № 60/17 August 30, 2017 of the Faculty of
Civil Engineering

Mr. Giorgi Shalitauri was awarded the Degree of Bachelor of
Engineering
in Construction

საქართველოს ტექნიკური უნივერსიტეტი GEORGIAN TECHNICAL UNIVERSITY 211349192

დეკანი *Dean* დავით გურგენიძე *David Gurgenidze*

რექტორი *Rector* არჩილ ფრანგიშვილი *Archil Prangishvili*

Seal

Registration № 06126

თბილისი *Tbilisi* 16 *Day* 10 *Month* 2017 *Year*


Georgia
IDENTITY CARD
GEO
სტუდენტი
STUDENT
სახელი / FIRST NAME
გიორგი
GIORGI
გვარი / LAST NAME
შალიტაური
SHALITAURI
მოქ. / CIT
GEO
სქესი / SEX
მმ / M
პირადი No / PERSONAL No
24001045826
დაბადების თარიღი
DATE OF BIRTH
12.12.1995
მოქმედების ვადა
DATE OF EXPIRY
27.08.2026
ბარათის No / CARD No
15IE25326
ხელმოწერა
SIGNATURE

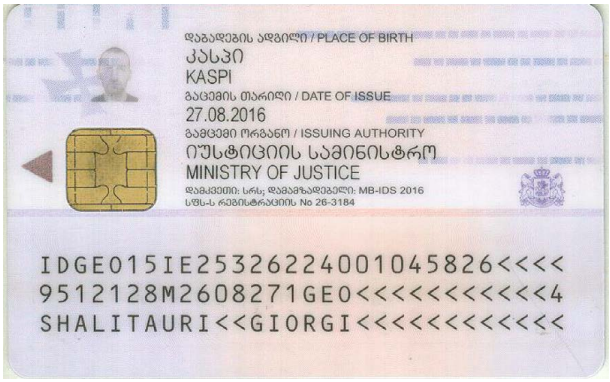
დაბადების ადგილი / PLACE OF BIRTH
კასპი
KASPI
გაცემის თარიღი / DATE OF ISSUE
27.08.2016
გამცემი ორგანო / ISSUING AUTHORITY
იუსტიციის სამინისტრო
MINISTRY OF JUSTICE
IDGE015IE25326224001045826<<<<
9512128M2608271GE0<<<<<<<<<<<4
SHALITAURI<<GIORGI<<<<<<<<<<<<

შპს „ბალავერი”

ვამტკიცებ,შპს „ბალავერი“-ს
დირექტორი მ.გეგია



საექსპერტო დასკვნა

ქ.თბილისი, ახვლედიანის ქ №8, საოფისე და სასაწყობო შენობის პროექტის ს/კ 01.19.16.001.083 მშენებლობის მომიჯნავე შენობების ტექნიკურ მდგომარეობაზე ზეგავლენის შესახებ

თბილისი

2022 წ

დავალების თანახმად საჭიროა შედგეს საექსპერტო დასკვნა **ქ.თბილისი, ახვლედიანის ქ №8, საოფისე და სასაწყობო შენობის ს/კ 01.19.16.001.083 მშენებლობის მომიჯნავე შენობების ტექნიკურ მდგომარეობაზე ზეგავლენის შესახებ**

გამოყენებული მასალები:

1. **ქ.თბილისი, ახვლედიანის ქ №8, საოფისე და სასაწყობო შენობის ს/კ 01.19.16.001.083 პროექტის** არქიტექტურული ნაწილი;
2. **ქ.თბილისი, ახვლედიანის ქ №8, საოფისე და სასაწყობო შენობის ს/კ 01.19.16.001.083 პროექტის** კონსტრუქციული ნაწილი;
3. **ქ.თბილისი, ახვლედიანის ქ №8, საოფისე და სასაწყობო შენობის ს/კ 01.19.16.001.083 პროექტის** მშენებლობისთვის გამოყოფილი ტერიტორიის საინჟინრო გეოლოგიური პირობები.
4. **ქ.თბილისი, ახვლედიანის ქ №8, საოფისე და სასაწყობო შენობის ს/კ 01.19.16.001.083 პროექტის** კომპიუტერული გაანგარიშების შედეგები.
5.

ნაგებობა გაანგარიშებულია დატვირთვების შემდეგ ზემოქმდებაზე:

- სამშენებლო მოედნის სეისმიურობა - 8 ბალი
- ქარის ნორმატიული დატვირთვა - 85 კგ/მ^2;
- თოვლის ნორმატიული დატვირთვა - 50 კგ/მ^2.

შენობის მზიდი სივრცითი კონსტრუქციული სისტემა და ფუძე-საძირკვლები გაანგარიშებულია „LIRA SAPR-2017“ საანგარიშო კომპლექსის გამოყენებით სპექტრული მეთოდით.

საინჟინრო გეოლოგიური თვალსაზრისით, უბანი დამაკმაყოფილებელ პირობებშია, ვინაიდან აქ არახელსაყრელი გეოდინამიური პროცესები (მეწყერი, კარსტი, ჩაქცევა და სხვა) არ აღინიშნება.

ნაგებობის დაფუძნება ხდება თიხა გრუნტზე, რომლის ფიზიკურ მექანიკური მახასიათებლებია:

სიმკვირევე p =1.88 გ/სმ3

პუასონის კოეფიციენტი - 0.42

დეფორმაციის მოდული E =180 (კგძ/სმ2)

პირობით საანგარიშო წინაღობა R₀=2.8 კგ/სმ2.

შენობა შედგება რკინაბეტონის კონსტრუქციებისაგან რომელსაც არ გააჩნია მიწის ქვედა სართული, ღერძებში მაქსიმალური ზომებით 24X13.6 მ. იგი გადაწყვეტილია რკინაბეტონის კარკასში, მონოლითური რკინაბეტონის სვეტები, რიგელები და გადახურვის ფილები ხისტადაა დაკავშირებული ერთმანეთთან, ამით იქმნება ერთიანი ხისტი დიაფრაგმა, რაც მნიშვნელოვანია სეისმიური დატვირთვების მისაღებად.

საპროექტო შენობას **ს/კ 01.19.16.001.083** ესაზღვრება დასავლეთის მხრიდან სასაწყობე შენობა, რომელიც დაცილებულია საპროექტო შენობიდან 6.8 მეტრ მანძილზე,ხოლო ყველა სხვა დანარჩენი მხრიდან ესაზღვრება მხოლოდ ცარიელი მიწის ნაკვეთები. (იხ.დანართი №1)

იმისათვის, რომ მშენებარე შენობამ არ იქონიოს უარყოფითი გავლენა მომიჯნავე შენობის ტექნიკურ მდგომარეობაზე (სამშენებლოო ნორები და წესები "(ᲡᲜ 02.01-08) შენობების და ნაგებობების ფუძეები" მუხლი 10, პუნქტი5,) საჭიროა შესრულდეს პირობა:

$$a \geq \frac{\Delta h}{tg\varphi_1 + \frac{c_1}{p}}$$

სადაც: a საძირკვლებს შორის მინიმალური დაცილებაა;

φ_1 - გრუნტის შიგა ხახუნის კუთხე;

c_1 - გრუნტის შეჭიდულობის ძალის საანგარიშო მნიშვნელობა;

P – ზედა საძირკვლის ძირზე საშუალო საანგარიშო დატვირთვა;

Δh - საპროექტო და მომიჯნავე შენობების საძირკვლების ჩაღრმავებებს შორის სხვაობა.

ჩვენს შემთხვევაში:

$$a = \frac{2}{0,28 + \frac{0.4}{4}} = 5.17 < 6.8$$

ამდენად ამ შემთხვევაშიც დაცულია სამშენებლოო ნორები და წესები “(ან 02.01-08) შენობების და ნაგებობების ფუძეები” მუხლი 10, პუნქტი 5-ის პირობა და აღნიშნული შენობის (**ს/კ 01.19.16.001.083**) მშენებლობა არ იქონიებს უარყოფით გავლენას მომიჯნავე შენობის ტექნიკურ მდგომარეობაზე.

დ ა ს კ ვ ნ ა

ქ.თბილისი, ახვლედიანის ქ №8, საოფისე და სასაწყობო შენობის ს/კ 01.19.16.001.083 პროექტის მშენებლობა არ იქონიებს უარყობით ზეგავლენას მომიჯნავე შენობის ტექნიკურ მდგომარეობაზე.

ექსპერტი, ინჟინერ-კონსტრუქტორი თ. გეგეჭკორი
☎: 555 41 95 08
✉: tgegechkori@mail.ru

08.06.2022 წ

გენ-გეგმა
მასშტაბი 1:500

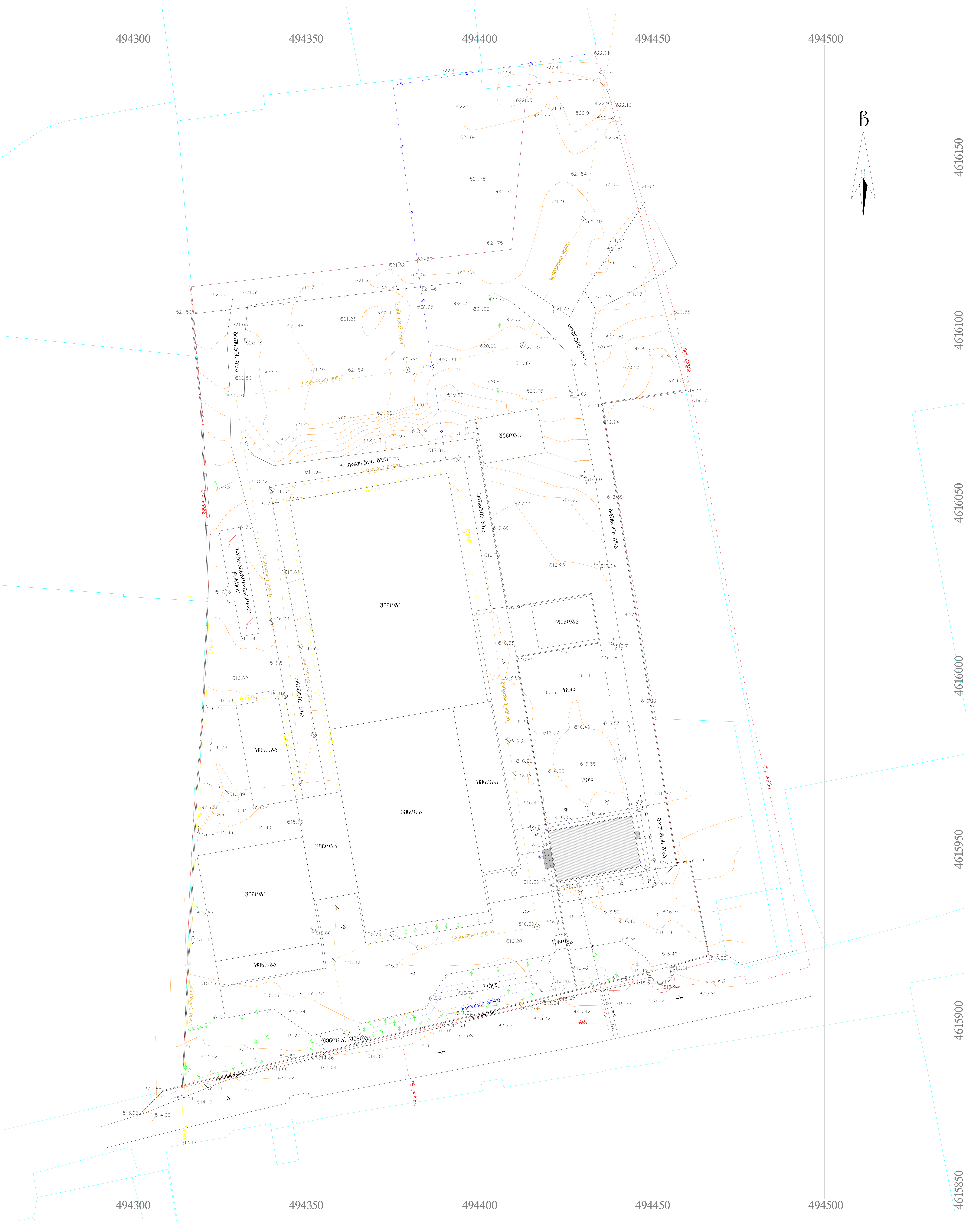

შ.პ.ს. "არქიტექტურა, კონსტრუქცია" --- "აკო" ლიცენზია № 4150						
დირექტორი		თ. ჯაფარიძე	შპს "დუგლაძეების ღვინოების კომპანია" ადმინისტრაციული შენობა			
პრ. ავტორი		ნ. ხვედელიანი				
შეასრულა		შ. გელაშვილი				
			არქიტექტურული ნაწილი	სტადია	ფურც.	მასშტ.
			გენ-გეგმა	პრ.	--	1:500
				დაკვეთა №		

CV
თამაზ გეგეჭკორი

ეროვნება: ქართველი
სქესი: მამრობითი
დაბადების თარიღი: 10.05.1951 წ.
ოჯახური მდგომარეობა: დაოჯახებული
კონტაქტი: მობ: 555 419 508
E-mail: gegechkori1951@gmail.com

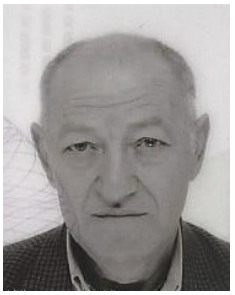

1951 დავიბადე მარტვილის რაიონში.
1968 დავამთავრე თბილისის კომაროვის სახელობის მათემატიკური სკოლა.
1973 დავამთავრე საქართველოს პოლიტექნიკური ინსტიტუტის სამშენებლო ფაკულტეტი წარჩინებით და მივიღე ინჟინერ-მშენებლის სპეციალობა.
1973-74 განაწილებით ვმუშაობდი ინჟინერ-კონსტრუქტორად თბილზნიეპის მე-2 არქიტექტურულ სახელოსნოში. ამავე წლებში ვსწავლობდი სეისმომედეგობის ინსტიტუტის ასპირანტურაში დაუსწრებლად.
1977-83 ვმუშაობდი ტიპიური პროექტების ცენტრალური ინსტიტუტის ექსპერტიზის განყოფილებაში ჯგუფის ხელმძღვანელად, მშენებარე ობიექტების ტექნიკურ ზედამხედველად.
1983-98 ვიყავი საქსახპროექტის მე-2 სამშენებლო განყოფილების უფროსის მოადგილე, შემდეგ უფროსი. ამ პერიოდში დაპროექტებული მაქვს რესპუბლიკით მასშტაბით მრავალი სამრეწველო ობიექტი და განხორციელებული მათი მშენებლობის ტექნიკური ზედამხედველობა.
1991-93 ვმონაწილეობდი მიწისძვრით დაზიანებული სახლების აღწერასა და აღდგენაში.
1994-98 შევასრულეთ ქ. ფოთის პორტის რეკონსრუქციის პროექტი.
2009-11 ვმუშაობდი ინჟინერ-კონსტრუქტორად შ.პ.ს. “ედრი+”-ში.
2011-16 ვმუშაობდი ინჟინერ-კონსტრუქტორად შ.პ.ს. “ჯორჯიან ჰიდრო ფაუერი”-ში.
2016-დღემდე ვმუშაობ შ.პ.ს. “ბალავერ”-ში.
ოჯახური მდგომარეობა : მყავს მეუღლე მანანა გეგეჭკორი, და ვაჟი გიორგი გეგეჭკორი,
ენები: ქართული – მშობლიური; რუსული – სრულყოფილად.

მისამართი : თბილისი, ნუცუბიძის პლატო 2 მ.კ. 1 კვ. 1 კორპ. ბ.50

СВИДЕТЕЛЬСТВО О ПЕРЕМЕНЕ ФАМИЛИИ, ИМЕНИ, ОТЧЕСТВА
გვარის, სახელის, მამის სახელის გამოცვლის მოწმობა

Гражданин (ка) [illegible]
фамилия

[illegible] [illegible]
имя, отчество

родившийся (аяся) 10 [illegible] 1957 г.

Место рождения [illegible]

переменил (а) фамилию, имя, отчество на [illegible]
[illegible] [illegible]

о чем в книге регистрации актов о перемене фамилии, имени, отчества

19 82 года [illegible] месяца 10 числа
произведена запись за № 57

Место регистрации [illegible]
наименование и местонахождение органа ЗАГС
[illegible]

Дата выдачи 10. 07. 1982

М. П.

Заведующий отделом (бюро) записи актов гражданского состояния

I-ТИ № 363478

ф. Г. Госзнак. 1977. Грузинск.

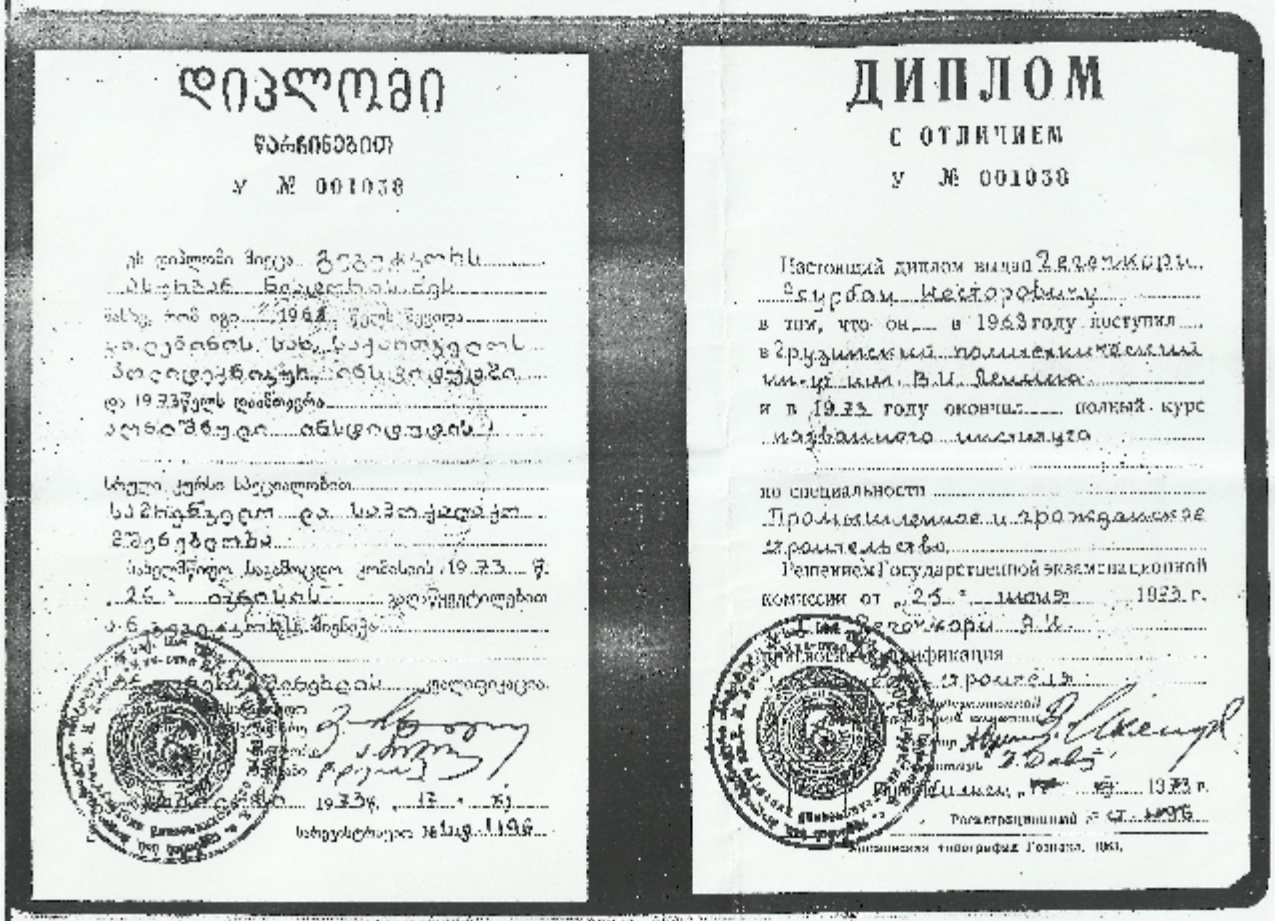

დიპლომი

ფარნიანებით

ა № 001038

ДИПЛОМ

С ОТЛИЧИЕМ

а № 001038

Настоящий диплом выдан Гвасалии...
Гиви Шалвовичу...
в том, что он в 1963 году поступил...
в Грузинский политехнический...
институт им. В.И. Ленина...
и в 1968 году окончил полный курс...
машиностроительного...
по специальности...
Промышленное и гражданское...
строительство...
Решением Государственной экзаменационной...
комиссии от 25 июня 1968 г.
Гвасалии Г.Ш.
присвоена квалификация...
строителя...
Ректор...
Руководитель...
Регистрационный № 1...

Типография Госзнака. 1961.

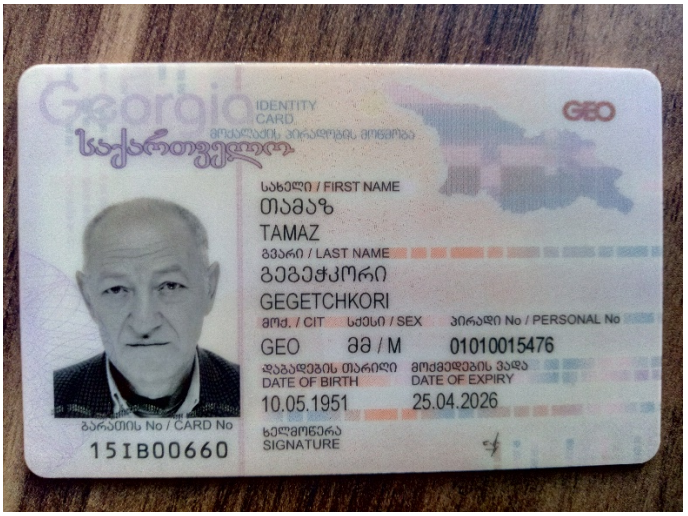
Georgia
IDENTITY CARD
საქართველო
GEO
სახელი / FIRST NAME
თამაზ
TAMAZ
გვარი / LAST NAME
გეგეჭკორი
GEGETCHKORI
მოქ. / CIT
სქესი / SEX
პირადი No / PERSONAL No
GEO
მმ / M
01010015476
დაბადების თარიღი
DATE OF BIRTH
10.05.1951
მოქმედების ვადა
DATE OF EXPIRY
25.04.2026
ბარათის No / CARD No
15IB00660
ხელმოწერა
SIGNATURE


დაბადების ადგილი / PLACE OF BIRTH
მარტვილი
MARTVILI
გაცემის თარიღი / DATE OF ISSUE
25.04.2016
გამცემი ორგანო / ISSUING AUTHORITY
იუსტიციის სამინისტრო
MINISTRY OF JUSTICE
IDGE015IB00660701010015476<<<<
5105106M2604251GE0<<<<<<<<<<<1
GEGETCHKORI<<TAMAZ<<<<<<<<<<<<

ქ. თბილისი, ჩანტლაძის ჩიხი №8, მიწის ნაკვეთის საკადასტრო კოდი №01.19.16.001.300, შ.პ.ს. “დუგლაძეების ღვინოების კომპანია” ადმინისტრაციული შენობის პროექტი

საინჟინრო-გეოლოგიური კვლევის ანგარიში

თბილისი
2022

შ. პ. ს. “თბილინვესტპროექტი “

ქ. თბილისი, ჩანტლაძის ჩიხი №8, მიწის ნაკვეთის საკადასტრო კოდი №01.19.16.001.300, შ.პ.ს. “დუგლაძეების ღვინოების კომპანია” ადმინისტრაციული შენობის პროექტი

საინჟინრო-გეოლოგიური კვლევის ანგარიში

შ.პ.ს.
“თბილინვესტპროექტი”-ს
დირექტორი თ. ხევცურიანი

გეოლოგიის მაგისტრი,
ინჟინერ-გეოლოგი გ. სადრაძე

ქ. თბილისი, ჩანტლაძის ჩიხი №8,
მიწის ნაკვეთის საკადასტრო
კოდი 01.19.16.001.300.

მიწის ნაკვეთის გეგმა კვლევის წერტილების ჩვენებით

მასშტაბი 1:500

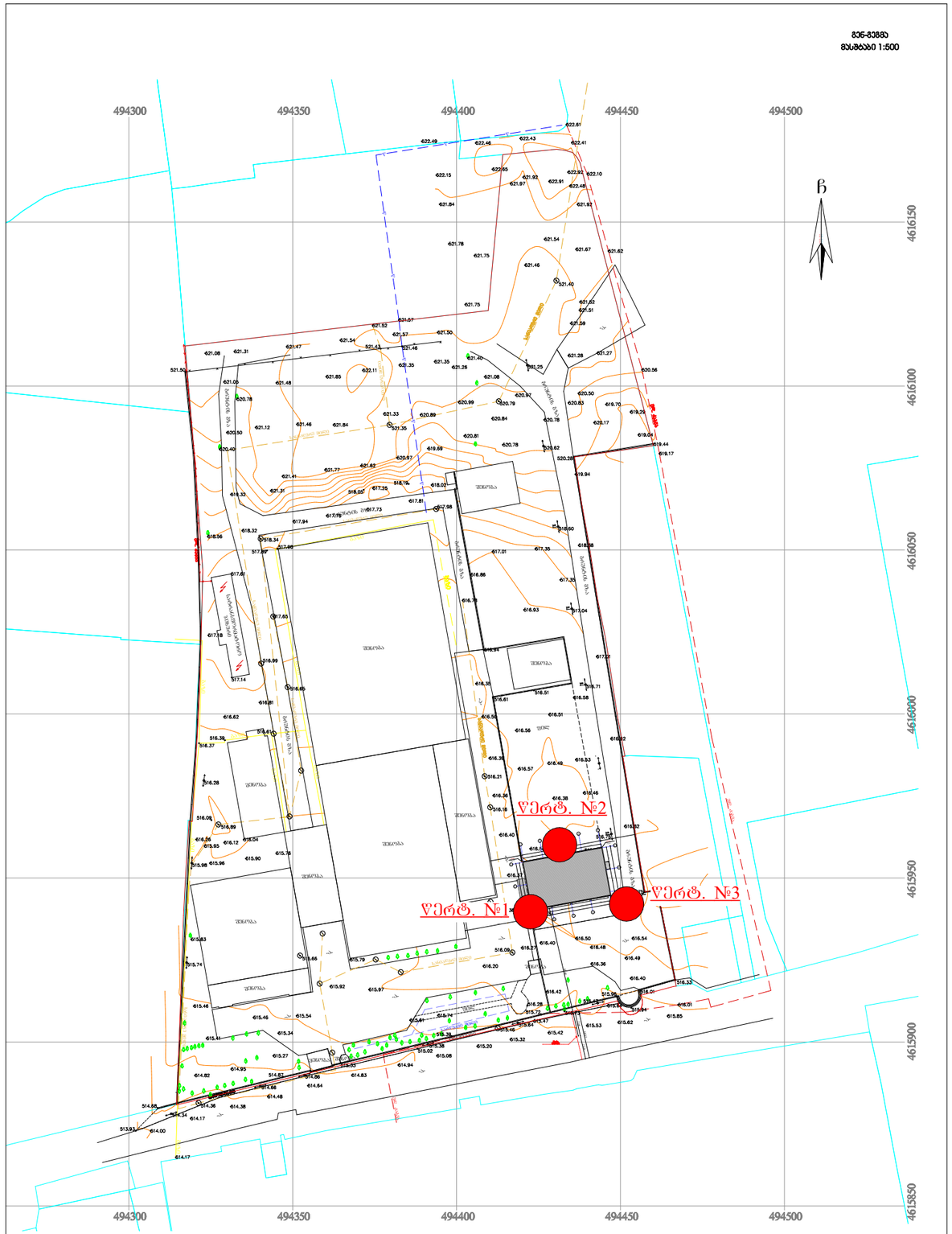
ტექნიკური ზედამხედველობის ქვეშ მყოფი ტერიტორია
494300
494350
494400
494450
494500
4616150
4616100
4616050
4616000
4615950
4615900
4615850
ჩ
ქ. ჩანტლაძის ჩიხი
ქ. ჩანტლაძის ქუჩა
ელექტროგადამცემი ხაზი
ელექტრო ბოძი
ტელეფონის ბოძი
ბეტონის ღობე
ბეტონის ბოძი
ბაგირი
ბორდიური
ასფალტი
ბეტონი
ფერდობი
ნაგავსაყრელი
ნაგავი
ნაგავსაყრელი
ნაგავი
ნაგავი
ნაგავ

ქ. თბილისი, ჩანტლაძის ჩიხი №8, მიწის ნაკვეთის საკადასტრო კოდი №01.19.16.001.300, ადმინისტრაციული შენობის პროექტი

განახლებული საინჟინრო-გეოლოგიური კვლევის ანგარიში

1. შესავალი

შ.პ.ს. "დუგლაძეების ღვინოების კომპანია"-ს დაკვეთის საფუძველზე, შ.პ.ს. "თბილინვესტპროექტი"-ს მიერ წარმოდგენილია **საინჟინრო-გეოლოგიური კვლევის ანგარიში, რომელიც შესრულებულია "საქართველოს მთავრობის 2019 წლის 31 მაისის №255 დადგენილების თავი V, მუხლი 11-ის მოთხოვნების შესაბამისად, სადაც მითითებულია, რომ: "1. კოდექსის 106-ე მუხლის პირველი ნაწილის "ზ" ქვეპუნქტის მიზნებისთვის საინჟინრო-გეოლოგიური კვლევის ანგარიშში მინიმუმ უნდა აისახოს: ა) მიწის ნაკვეთის გეგმა კვლევის წერტილების ჩვენებით, ბ) მიწის ნაკვეთის გრუნტის ფიზიკურ-მექანიკური მახასიათებლები და სპეციფიკაცია, გ) დასკვნა ან/და რეკომენდაციები მშენებლობის განხორციელების დოკუმენტებისთვის.**

აღნიშნულ ტერიტორიაზე უნდა აშენდეს ოთხსართულიანი ადმინისტრაციული შენობა სარდაფის სართულის გარეშე.

2. გრუნტების ფიზიკურ-მექანიკური მახასიათებლები და სპეციფიკაცია

.ჩატარებული საველე სამუშაოების და ლაბორატორიული კვლევების მონაცემების საფუძველზე სამშენებლო მოედანზე გამოყოფილია სამი ფენა. ქვემოთ მოყვანილია ამ ფენების დახასიათება.

ფენა №1 ნაყარი გრუნტი: –– თიხნარის მასა ღორღის და ბეტონის ნამტვრევების ჩანართებით, შემკვრივებული. ფენის სიმძლავრე 1,0-2,5 მ-ის ფარგლებშია. გრუნტი დამუშავების სიძნელის მიხედვით მიეკუთვნება 24-ა-II კატეგორიას.

ფენა №2 თიხა - dpQIV – მოყვითალო ფერის, ქვიშნარის ლინზებით, კენჭების ჩანართებით 30%-მდე, ძნელპლასტიური კონსისტენციის. ფენა დასინჯულია დაურღვეველი სტრუქტურის გრუნტის 9 ნიმუშით. 6 ნიმუშზე ჩატარდა ძვრაზე გამოცდები, საფეხურებრივი დატვირთვით 0,5 კგძ/სმ^2 3,0 კგ-მდე. 3 ნიმუშზე ჩატარდა კომპრესიული გამოცდა საფეხურებრივი დატვირთვით 0,25 კგძ/სმ^2 3,0 კგ-მდე. 2,0 კგძ/სმ^2 დატვირთვისას მიეწოდა წყალი. გამოცდამ აჩვენა რომ, ჩაჯდომის მოდული Ip = 50-54 მმ/მ, რაც პროფ.

მასლოვის კლასიფიკაციის მიხედვით გრუნტს III კატეგორიას, ანუ მომეტებულადკუმშვად გრუნტებს მიაკუთვნებს. ფარდობითი ჩაჯდომადობა ε_{sl} = 0,007 - 0.008, რაც გრუნტის არაჯდომად ხასიათზე მიუთითებს. კომპრესიულ ხელსაწყოში ნიმუშის სამდღიანი დასველების შემდეგ დადგინდა, რომ გრუნტს ჯირჯვადი თვისებები არ ახასიათებს. 2,0 კგძ/სმ^2 დატვირთვისას განისაზღვრა დეფორმაციის მოდული, როგორც მშრალ, ასევე წყალნაჯერ მდგომარეობაში. შესწავლილია გრუნტის ფიზიკური თვისებები: სიმკვრივე, ტენიანობა, პლასტიურობის ზღვრები. მათი რიცხვითი მნიშვნელობების მიხედვით გამოთვლილია დენადობის მაჩვენებელი, პლასტიურობის რიცხვი, ფორიანობა, ფორიანობის კოეფიციენტი. გრუნტის ფიზიკურ-მექანიკური თვისებების ნორმატიული მნიშვნელობები მოყვანილია ცხრილ 1-ში, ხოლო ლაბორატორიული კვლევების შედეგები ჯამურ უწყისში. ცხრ. 1

№	ფიზიკურ-მექანიკური თვისებების დასახელება	ინდექსი	განზ. ერთ.	ნორმატიული მნიშვნელობა
1	სიმკვრივე	ρ	გ/სმ^3	1,88
2	ჩონჩხის სიმკვრივე	ρ_δ	გ/სმ^3	1,47
3	მინ. ნაწილაკების სიმკვრივე	ρs	გ/სმ^3	2,74
4	ბუნებრივი ტენიანობა	W	ერთ. ნაწ.	0,275
5	ფორიანობა	n	%	46
6	ფორიანობის კოეფიციენტი	e	ერთ. ნაწ.	0,863
7	პლასტიურობის რიცხვი	Ip	ერთ. ნაწ.	27,0
8	ტენიანობა დენადობის ზღვარზე	W_L	ერთ. ნაწ.	0,447
9	ტენიანობა პლასტიკურობის ზღვარზე	Wp	ერთ. ნაწ.	0,177
10	დენადობის მაჩვენებელი	I_L	ერთ. ნაწ.	0,36
11	ტენიანობის ხარისხი	Sr	ერთ. ნაწ.	0,8
12	პუასონის კოეფიციენტი	μ		0,42
13	შიგა ხახუნის კუთხე	φ	გრად.	17^0
14	ხვედრითი შეჭიდულობა	C	კპა	44
15	დეფორმაციის მოდული	E	მპა	18
16	პირობითი საანგარიშო წინაღობა	R_0	კპა	280

გრუნტი დამუშავების სიძნელის მიხედვით მიეკუთვნება 8-ა-III კატეგორიას.

გრუნტი სეისმური თვისებებით მიეკუთვნება II კატეგორიას.

ფენა №3 კენჭნარი – აპ IV – თიხნარის შემავსებლით 30%-მდე, თიხის ლინზებით, ტენიანი 3,0-ის სიღრმიდან წყალშემცველი. წარმოდგენილია წვრილი და საშუალო ზომის კენჭებით. მასალა უხეშად დამუშავებულია, კენჭებს აქვთ გაბრტყელებული ფორმა. საცრული მეთოდით განისაზღვრა გრუნტის გრანულომეტრიული შედგენილობა. შედეგები მოცემულია ცხრ. 2-ში და ჯამურ უწყისში. ცხრ. 2

ფრაქციის ზომა, მმ	>40.0	40.0-20.0	20.0-10.0	10.0-5.0	5.0-2.0	2.0-1.0	1.0-0.5	0.5-0.25	0.25-0.1	0.1-005	0.05-0.01	0.01-0.005	<0.005
საშუალო % რაოდ.	3.4	21.5	19,6	10.8	12.8	1.2	1.2	1.0	1.1	0.9	6.5	9.0	11.0
ჯამური % რაოდ	3.4	24.9	44.5	55.3	68.1	69.3	70.5	71.5	72.6	73.5	80.0	89.0	100.0

ცხრილში მოცემული სიდიდეების მიხედვით 2 მმ-ზე მეტი ზომის ფრაქციები გრუნტის მასაში აღემატება 50%-ს, რაც პნ 02.01-08-ის დან. 1, ცხრ.2-ის მიხედვით კლასიფიცირდება როგორც კენჭოვანი გრუნტი. შემავსებელი გრუნტის მასაში 30%-ზე მეტია, ამიტომ, განისაზღვრა შემავსებლის ფიზიკური თვისებები: ბუნებრივი ტენიანობა, პლასტიურობის ზღვრები და დენადობის მაჩვენებელი, ხოლო, მექანიკური თვისებების განსაზღვრისთვის გამოყენებულია "методика оценки прочности и сжимаемости крупнообломочных грунтов ДальНИИС 1989" ცხრ. 3-ში მოყვანილია გრუნტის ფიზიკურ-მექანიკური მაჩვენებლების ნორმატიული მნიშვნელობები. ცხრ. 3

გრუნტის სიმკვრივე ნორმატიული	ρ	გ/სმ^3	1.95
შემავსებლის ბუნებრივი ტენიანობა	W	ერთ. ნაწ	0,237
ტენიანობა დენადობის ზღვარზე	W_L	ერთ. ნაწ.	0,314
ტენიანობა პლასტიკურობის ზღვარზე	Wp	ერთ. ნაწ.	0,205
შემავსებლის პლასტიურობის რიცხვი	Ip	ერთ. ნაწ.	10,9
შემავსებლის დენადობის მაჩვენებელი	I_L	ერთ. ნაწ.	0,29
შიგა ხახუნის კუთხე	φ	გრად.	35^0
ხვედრითი შეჭიდულობა	C	კპა	11
პუასონის კოეფიციენტი	μ		0,27
დეფორმაციის მოდული	E	მპა	37
პირობითი საანგარიშო წინაღობა	R_0	კპა	350

გრუნტი დამუშავების სიძნელის მიხედვით მიეკუთვნება 6-в-III კატეგორიას.

გრუნტი სეისმური თვისებების მიხედვით მიეკუთვნება II კატეგორიას.

გრუნტის წყლის გამოჩენა დაფიქსირდა 3,0-4,0 მ-ის სიღრმეზე, დონის დამყარება 2,5-3,2 მ. წყალი ქიმიური შედგენილობით სულფატურ-ჰიდროკარბონატულ-კალციუმ-ნატრიუმიანია. წყალი არ არის აგრესიული არც ერთი მარკის ბეტონის მიმართ.

არ არის აგრესიული არმატურის მიმართ რკინა-ბეტონის კონსტრუქციების მუდმივი დაძირვის პირობებში, სუსტად აგრესიულია პერიოდული დასველების დროს.

3. დასკვნები და რეკომენდაციები

1 ქ. თბილისში, ორხევში, თენგიზ ჩანტლაძის ჩიხი №8-ში, ადმინისტრაციული შენობის მშენებლობისათვის გამოყოფილი მიწის ნაკვეთი №01.19.16.001.300 განთავსებულია

ტექნოგენურ, მცირედ დახრილ რელიეფზე, ნიშნულებით 416,0 – 419,0 მ. სსიპ გარემოს ეროვნული სააგენტოს გეოლოგიის დეპარტამენტის გეოლოგიური საფრთხეების ზონირების მიხედვით, საკვლევი უბანი მიეკუთვნება დაბალი გეოლოგიური საფრთხის ზონას, შესაბამისად, რაიმე დამცავი ღონისძიების მოწყობა საჭირო არ არის. მიწის ნაკვეთი მდგრადია, ამჟამად, მასზე და მიმდებარე ტერიტორიაზე საშიში გეოლოგიური მოვლენები (მეწყერი, ღვარცოფი, სელი, სუფოზია და სხვ.) განვითარებული არ არის.

2. საველე და ლაბორატორიული კვლევების ანალიზის საფუძველზე, სამშენებლო მოედანზე გამოიყო ორი სგე (ნაყარი გრუნტი მხედველობაში არ მიიღება): ამ სგე-ების ნორმატიული და საანგარიშო მნიშვნელობები მოცემულია ცხრ. 4-ში. ცხრ. 4

სგე	ნორმატიული და საანგარიშო მნიშვნელობები	ρ, სიმკვრივე გ/სმ³	ხვედრითი შეჭიდულობა Cკპა	შიგა ხახუნის კუთხე φ გრად	დენადობის მახვილებელი I	დეფორმაციის მოდული E მპა	საანგარიშო წინაღობა R0, კპა	პუასონის კოეფიციენტი μ	გრუნტის დასახელება
I	A_n	1,88	44	17°	0.36	18	280	0,42	თიხა
	α =0,85	1,86	40	16°					
	α =0,95	1,85	37	15°					
II	A_n	1.95	11	35°		37	350	0.27	კენჭნარი თიხნარით
	α =0,85	1.95	11						
	α =0,95	1.94							

3. ჩატარებული საინჟინრო-გეოლოგიური კვლევების შედეგად დადგინდა, რომ სამშენებლო მოედნის ძირითად ნაწილში I სგე ანუ თიხური გრუნტებია გავრცელებული. გრუნტის სიმტკიცის და დეფორმაციის მახასიათებლები საძირკვლის მოწყობისთვის დამაკმაყოფილებელია. II სგე კენჭნარს წარმოადგენს, რომელიც თიხის ფენაში ლინზების სახით არის გავრცელებული, კენჭნარი წყალშემცველია, მიწის ზედაპირიდან სხვადასხვა სიღრმეზე არის გავრცელებული, ამიტომ, მისი გამოყენება ფუძის გრუნტებად შეუძლებელია. ქვაბულის მოწყობის დროს იგი შეიძლება ქვაბულის ნაწილში გამოჩნდეს, ხოლო ქვაბულის მეორე ნაწილი თიხური გრუნტებით იყოს აგებული. გრუნტების განსხვავებული თვისებების გასანეიტრალებლად რეკომენდებულია ქვაბულის ძირზე ხრეშოვანი გრუნტის ბალიშის მოწყობა. საძირკვლის ტიპი რეკომენდებულია რკინა-ბეტონის ფილა.

4. გრუნტის წყლის გამოჩენა 2,3-3,5 მ-ის, ხოლო დონის დამყარება 2,5-3,2 მ-ის სიღრმეზე დაფიქსირდა. მიწისქვეშა წყალი არ არის აგრესიული არც ერთი მარკის ბეტონის მიმართ, ამიტომ, შესაძლებელია საძირკველში გამოყენებულ იქნეს სახ.სტანდარტის 10178 - 76 პორტლანტცემენტზე დამზადებული წყალშეუღწევადი W_4 ან W_6 მარკის ბეტონი.

5. საპროექტო შენობიდან მომიჯნავე შენობები 20 მ-ზე მეტი მანძილით არიან დაშორებულნი, ამიტომ, საპროექტო შენობის ქვაბულის მოწყობას არსებულ შენობებზე გავლენის მოხდენა არ შეუძლიათ. ქვაბულის ფერდოს ქანობის დახრა განისაზღვრება სნ და წ III-4-80-ის თავი 9- ის ცხრ. 4-ის მოთხოვნების საფუძველზე, რომლის მიხედვით 5 მ-მდე ქვაბულის ფერდოს დახრა თიხური გრუნტისთვის მიიღება 1:0,5 ანუ 63°, ხოლო ქვაბულის ფერდოს ვერტიკალური ქანობის შემთხვევაში, როდესაც ქვაბული 5 მ-ზე მეტია, აუცილებელია მისი ფერდოების გამაგრება შპუნტების, ხიმინჯების, საყრდენი კედლების ან სხვა მეთოდების გამოყენებით.

6. ქ. თბილისი "სეისმომედეგი მშენებლობა" პნ 01.01.-09-ის სეისმური საშიშროების რუკის დანართის მიხედვით განეკუთვნება 8 ბალიან სეისმური საშიშროების ზონას. ხოლო უბნის ამგები გრუნტები სეისმური თვისებებით, იმავე კრებულის ცხრ. №1-ის მიხედვით განეკუთვნებიან II კატეგორიას.

გეოლოგიის მაგისტრი,
ინჟინერ-გეოლოგი გ. სადრაძე

პროექტის დასახელება: ქ. თბილისი, ჩანტლაძის ქ. №8, ნაკვ. №01.19.16.001.300

გრუნტების შედგენილობის და ფიზიკურ-მექანიკური თვისებების კვლევის ჯამური უწყისი

რიგითი №	ჭაბურღილის/შურფის №	ნიმუშის აღების ინტერვალი, მ	ფრაქციის ზომა, მმ													ტენიანობა W%		პლასტიკურობა			კონსისტენციის მაჩვენებელი, I_L	სიმკვრივე, გრ/სმ³			ფორიანობა, n%	ფორიანობის კოეფიციენტი, e	წნევიანობის ხარისხი, S_r	დეფორმაციის მოდული E მპა	შეჭიდულობა, c,კგ/სმ2	შინაგანი ხახუნის კუთხე, f	გრუნტის დასახელება
			60-40	40-20	20-10	10-5	5-2	2-1	1-0.5	0.5-0.25	0.25-0.1	0.1-0.05	0.05-0.01	0.01-0.005	< 0.005	ბუნებრივი	შეშავსებული	ზღვრული ზღვარი, W_L%	ქვედა ზღვარი, W_p%	პლასტიკურობის რიცხვი, I_p		მინერალური ნაწილაკების ρ_s	ბუნებრივი, ρ	ჩონჩხის, ρ_d							
1	1	4.5														27.2		44.7	17.3	27.4	0.36	2.74	1.87	1.47	46	0.864	0.86		0.46	18	თიხა ძნელპლასტიური
2	1	8.5														28.7		44.7	18.8	25.9	0.38	2.74	1.90	1.48	46	0.856	0.92		0.47	16	თიხა ძნელპლასტიური
3	3	4.5														26.2		43.2	17.5	25.7	0.34	2.74	1.84	1.46	47	0.879	0.82		0.38	16	თიხა ძნელპლასტიური
4	4	3.8														28.2		45.3	17.3	28.0	0.39	2.74	1.87	1.46	47	0.878	0.88		0.51	17	თიხა ძნელპლასტიური
5	6	4.8														28.5		43.7	18.1	25.6	0.41	2.74	1.91	1.49	46	0.843	0.93		0.40	17	თიხა ძნელპლასტიური
6	8	7.0														26.2		46.8	17.2	29.6	0.30	2.74	1.86	1.47	46	0.859	0.84		0.43	16	თიხა ძნელპლასტიური
8	2	5.5														26.7		45.7	18.2	27.5	0.31	2.74	1.86	1.47	46	0.866	0.84	170			თიხა ძნელპლასტიური
9	5	3.5														27.4		47.6	17.2	30.4	0.34	2.74	1.90	1.49	46	0.837	0.90	172			თიხა ძნელპლასტიური
10	7	3.5														26.9		46.8	18.2	28.6	0.30	2.74	1.84	1.45	47	0.890	0.83	191			თიხა ძნელპლასტიური
11	1	2.2	1.1	21.7	20.8	9.8	12.9	1.2	1.1	0.7	1.4	1.6	5.8	10.1	11.8		24.3	32.7	21.4	11.3	0.26		1.92								კენჭნარი თიხნარით
12	1	3.0	2.3	20.6	18.7	11.1	14.3	1.4	1.3	1.8	1.1	0.4	7.2	8.4	11.4		23.7	30.4	20.7	9.7	0.31		1.93								კენჭნარი თიხნარით
13	1	6.8	5.6	17.3	20.6	14.1	12.3	1.6	2.3	1.2	1.8	0.8	5.1	6.4	10.9		22.5	30.3	19.8	10.5	0.26		1.96								კენჭნარი თიხნარით
14	3	2.4	6.9	23.2	16.9	9.7	10.6	1.2	0.6	1.2	0.6	1.4	6.9	10.2	10.6		23.6	31.2	20.3	10.9	0.30		1.95								კენჭნარი თიხნარით
15	3	3.5	3.1	21.6	22.6	10.1	13.7	0.9	0.8	1.1	0.8	0.7	6.7	5.2	12.7		24.2	32.7	21.3	11.4	0.25		1.93								კენჭნარი თიხნარით
16	4	6.2	1.2	24.9	17.9	9.8	13.1	1.2	0.6	0.4	0.6	0.4	7.3	13.8	8.8		23.8	31.4	19.6	11.8	0.36		1.98								კენჭნარი თიხნარით

შ.პ.ს. "თბილინვესტპროექტი"-ს გეოტექნიკური
ლაბორატორიის ხელმძღვანელი : ი. ხეცურიანი

საექსპერტო დასკვნა

წარმოდგენილი მასალები:

განახლებული საინჟინრო-გეოლოგიური კვლევის ანგარიში: ქ. თბილისი, ჩანტლაძის ჩიხი №8, მიწის ნაკვეთის საკადასტრო კოდი №01.19.16.001.300, ადმინისტრაციული შენობის პროექტი. (ელ. ვერსია)

კვლევითი ნაწილი

ინსპექტირებაზე წარმოდგენილია ქ. თბილისი, ჩანტლაძის ჩიხი №8, მიწის ნაკვეთის საკადასტრო კოდი №01.19.16.001.300, ადმინისტრაციული შენობის პროექტისთვის ჩატარებული განახლებული საინჟინრო-გეოლოგიური კვლევის ანგარიში. ექსპერტიზის მიზანია წარმოდგენილი დოკუმენტაციის შესაბამისობის დადგენა საქართველოში მოქმედი ნორმატიული დოკუმენტების მოთხოვნებთან.

აღნიშნულ ობიექტზე კვლევები ჩატარდა შ.პ.ს. "თბილინვესტპროექტი"-ს მიერ. საინჟინრო-გეოლოგიური კვლევების ამსახველი დაკუმენტაცია წარმოდგენილია ელ.ვერსიით.

ტექსტური ნაწილის შესავალში აღნიშნულია, რომ, საინჟინრო-გეოლოგიური კვლევის ანგარიში შესრულებულია "საქართველოს მთავრობის 2019 წლის 31 მაისის №255 დადგენილების თავი V, მუხლი 11-ის მოთხოვნების შესაბამისად. მითითებულია, რომ, აღნიშნულ ნაკვეთზე უნდა აშენდეს ოთხსართულიანი ადმინისტრაციული შენობა სარდაფის გარეშე.

ტექსტური ნაწილის მეორე თავში მოცემულია გრუნტების ფიზიკურ-მექანიკური თვისებები და სპეციფიკაცია. ჩატარებული სამუშაოების მიხედვით გამოყოფილია სამი ფენა. მოყვანილია გრუნტების დახასიათება და ფიზიკურ-მექანიკური თვისებები ფენების მიხედვით. **ფენა №1** –– ნაყარი გრუნტი: –– თიხნარის მასა ღორღის და ბეტონის ნამტვრევების ჩანართებით, შემკვრივებული. ფენის სიმძლავრე 1,0-2,5 მ-ის ფარგლებშია. **ფენა №2 თიხა** - dpQIV – მოყვითალო ფერის, ქვიშნარის ლინზებით, კენჭების ჩანართებით 30%-მდე, ძნელპლასტიური კონსისტენციის. ფენა დასინჯულია დაურღვეველი სტრუქტურის გრუნტის 9 ნიმუშით. ცხრილის სახით მოცემულია გრუნტის ფიზიკურ-მექანიკური თვისებების ნორმატიული მახასიათებლები და სპეციფიკაცია. **ფენა №3 კენჭნარი** – apQIV – თიხნარის შემავსებლით 30%-მდე, თიხის ლინზებით, ტენიანი 3,0-ის სიღრმიდან წყალშემცველი. ცხრილის სახით მოცემულია გრუნტის ფიზიკურ-მექანიკური თვისებების ნორმატიული მახასიათებლები და

სპეციფიკაცია. აღნიშნულია რომ, გრუნტის წყლის გამოჩენა დაფიქსირდა 3,0-4,0 მ-ის სიღრმეზე, წყალი არ არის აგრესიული არც ერთი მარკის ბეტონის მიმართ.

დასკვნები და რეკომენდაციები – აღნიშნულია, რომ, სსიპ გარემოს ეროვნული სააგენტოს მიერ ჩატარებული კვლევების "ქ, თბილისის გეოლოგიური საფრთხეების შეფასების ანგარიში"-ს გეოლოგიური საფრთხეების ზონირების მიხედვით, სამშენებლო მოედანი მიეკუთვნება დაბალი გეოლოგიური საფრთხის ზონას, ამიტომ, ტერიტორიაზე საინჟინრო დაცვის ღონისძიებების მოწყობა საჭირო არ არის. მითითებულია, რომ, საველე და ლაბორატორიული კვლევების ანალიზის საფუძველზე გამოყოფილია ორი ს.გ.ე. (ნაყარი გრუნტი სგე-დ არ განიხილება) ცხრილის სახით მოცემულია გამოყოფილი სგე-ს მახასიათებლების ნორმატიული და საანგარიშო მნიშვნელობები, მიცემულია რეკომენდაცია ნაგებობის დაფუძნებისთვის მისაღები საძირკვლის ტიპის და ფუძის გრუნტების შესახებ. პნ 01.01.-09 (სეისმომედეგი მშენებლობა) მიხედვით მიცემულია ტერიტორიის სეისმურობის ზონა. ანგარიშს ხელს აწერს გეოლოგიის მაგისტრი, ინჟინერ-გეოლოგი გ. სადრაძე.

გრაფიკულ დანართში მოცემულია მიწის ნაკვეთის გეგმა კვლევის წერტილების ჩვენებით, სათაურით, მასშტაბით და პირობითი აღნიშვნებით.

საინჟინრო-გეოლოგიური ანგარიშის სტრუქტურა სრულ შესაბამისობაშია "საქართველოს მთავრობის 2019 წლის 31 მაისის №255 დადგენილების თავი V, მუხლი 11-ის მოთხოვნებთან.

დასკვნა

ქ. თბილისი, ჩანტლაძის ჩიხი №8, მიწის ნაკვეთის საკადასტრო კოდი №01.19.16.001.300, ადმინისტრაციული შენობის პროექტისთვის ჩატარებული საინჟინრო-გეოლოგიური კვლევის ანგარიშის მიმართ ექსპერტიზას პრეტენზია არ გააჩნია და ეძლევა დადებითი შეფასება.

გამოყენებული ნორმატიული ლიტერატურა

1. საქართველოს მთავრობის 2019 წლის 31 მაისის №255 დადგენილება
2. საქართველოს მთავრობის 2019 წლის 31 მაისის №256 დადგენილება
3. საქართველოს მთავრობის 2019 წლის 31 მაისის №257 დადგენილება

საექსპერტო დასკვნა შეადგინა:

ექსპერტი საინჟინრო-გეოლოგიის
სფეროში ინჟინერ-გეოლოგი:  */ი. ცხომელიძე/*

Curriculum Vitae

სახელი, გვარი: ილია ცხომელიძე

დაბადების წელი: 3 იანვარი, 1955 წელი.

მისამართი: თბილისი, ღრმაღელე, კორპ 25, ბინა 14.
ტელ.: (995-32) 61 77 33
მობ.: 877 75 00 56

ოჯახური მდგომარეობა: მეუღლე და ორი შვილი.

განათლება:

1971 -1977 საქართველოს პოლიტექნიკური ინსტიტუტის სამთო-გეოლოგიური ფაკულტეტი, ჰიდროგეოლოგიისა და საინჟინრო-გეოლოგიის კათედრა, სპეციალობა ჰიდროგეოლოგია და საინჟინრო გეოლოგია.

1961-1971 ქ. სენაკის 2-ე საშუალო სკოლა.

სამუშაო ადგილი:

2016-დღემდე	აკრედიტაციის ერთიანი ეროვნული ორგანო – აკრედიტაციის ცენტრი – ტექნიკური შემფასებელი საინჟინრო-გეოლოგიის სფეროში.
2018-2020	შ.პ.ს. „ მშენ-ექსპერტი“ – ინსპექტორი საინჟინრო-გეოლოგიის სფეროში.
2005-2018	შ.პ.ს „ V&R “– დირექტორი.
2003-2004	შ.პ.ს „V&R“– მთავარი ინჟინერ-გეოლოგი.
2002-2003	შ.პ.ს „V&R“– ინჟინერ-გეოლოგი.
1999-2002	შ.პ.ს „ლიბო +“ – ინჟინერი-სამუშაოთა მწარმოებელი.
1990-1999	საპროექტო ინსტიტუტი „საქტრანსპროექტი“–გეოლოგიური განყოფილების წამყვანი გეოლოგი.
1987-1990	სსრკ სატრანსპორტო მშენებლობის სამინისტრო–მივლინება სირიის არაბთა რესპუბლიკაში. უფროსი ინჟინერ-გეოლოგი, სექტორის ხელმძღვანელი.
1978-1987	საპროექტო ინსტიტუტი „კავგიპროტრანსი“ – გეოლოგიური განყოფილების გეოლოგი, უფროსი გეოლოგი.

ენები: ქართული მშობლიური, რუსული კარგად, ინგლისური საშუალოდ, არაბული სუსტად.

შესრულებული სამუშაოები:

2018-2020 ანაკლიის ღრმაწყლოვან პორტთან დამაკავშირებელი საავტომობილო გზის და რკინიგზის მშენებლობის პროექტის საინჟინრო-გეოლოგიური ნაწილის საექსპერტო შეფასება, ფოთის ნავმისდგომი №1-ის რეკონსტრუქციის პროექტის გეოტექნიკური ინტერპრეტაციის ანგარიშის საექსპერტო შეფასება, ლენტეხის მუნიციპალიტეტის სოფ. ცანას ტერიტორიაზე დარიშხანის შემცველი ნარჩენების სარკოფაგების მოწყობისთვის ჩატარებული გეოტექნიკური ანგარიშის საექსპერტო შეფასება, ქ, ბათუმში, საზღვაო ნავსადგურის ტერიტორიაზე მრავალფუნქციური შენობის მშენებლობის პროექტის საინჟინრო-გეოლოგიური ნაწილის საექსპერტო შეფასება, ქ. რუსთავი, მეტალურგიული ქარხანა „დგანი 900„-ის რეკონსტრუქციის პროექტის საინჟინრო-გეოლოგიური ნაწილის საექსპერტო შეფასება, შუახევი-ხულოს გაზსადენის ტრასის მშენებლობის პროექტის საინჟინრო-გეოლოგიური ნაწილის საექსპერტო შეფასება, ბაკურიანში, დიდველის D2, D4 და D5 საბაგიროების მშენებლობის პროექტის საინჟინრო-გეოლოგიური ნაწილის საექსპერტო შეფასება, ხონის მუნიციპალიტეტის სოფ. ახალშენის წყალსადენის რეაბილიტაციის პროექტის საინჟინრო-გეოლოგიური ნაწილის საექსპერტო შეფასება.

2015-2018 ქ. რუსთავში, ტექსტილის ქარხნის, წალკაში, დაშბაშის და ოკაცეს კანიონებზე საფეხმავლო გადასახედი ხიდის და ბილიკის, ქ. თბილისში, ერისთავის ქ. №3, ვ. ბუდაბეშტის ქ. №36-38, წერეთლის ქ. №117ა, მრავალბინიანი საცხოვრებელი სახლები, ახალქალაქში, ახმეტაში, ზესტაფონში და ონში იუსტიციის სახლები, დაბა ბაკურიანში სასტუმროს და სახანძროს შენობები, ამბროლაურში ვაჟა-ფშაველას ქუჩაზე, გარემოს დაცვის შენობა, მარტვილის მუნიციპალიტეტის, სოფ. გაჭედილის მიმდებარედ, ოკაცეს კანიონზე, თბილისი, ქიზიყის ქ. №17-ში, „კნაუფ გიპს ტბილისი„-ს ტერიტორიაზე ღუმელების, კასპის და რუსთავის ცემენტის ქარხანებში წისქვილების სეპარატორები, გარდაბანი, სათბურების მშენებლობისთვის გამოყოფილი ტერიტორია.

2008-2015 ქ. თბილისში, ვაჟა-ფშაველას გამზირზე, „ავერსის კლინიკა„-ს შენობის რეკონსტრუქცია, თბილისში, საქაერონავიგაციის ადმინისტრაციული შენობის რეკონსტრუქცია, ფოთი, სამეგრელოს ქუჩა №8-ში „დიუთი ფრი ალიანსის„ სასწყობე შენობის, თბილისის ზღვა, „იახტკლუბი აფრა„-ს ტერიტორიის, გუდაურში ოთხსართულიანი სასტუმროს, ბორჯომის №1 ჩამომსხმელი ქარხნის ტერიტორიაზე სასაწყობე შენობის, მცხეთის სამხარეო ადმინისტრაციის შენობის, ქ. ახალციხეში საგანმანათლებო ცენტრის, ქ. თბილისში, ლუბლიანას ქუჩაზე, ბავშვთა სპორტული აკადემიის ტერიტორიის, „ბილაინის“ ანძები სოფ. კარდენახში, მაწიმში, სუჯუნაში, ბორჯომში. ქ. ოზურგეთში და ქ. კასპში სადაზღვევო კომპანია „ალფას“ ოთხსართულიანი საავადმყოფოების შენობებისთვის საინჟინრო-გეოლოგიური კვლევები.

2004-2008 თბილისში, აეროპორტის გზის მიმდებარედ შავი ზღვის უნივერსიტეტის კომლექსი, თბილისში, ლაღიძის ქ. №6-ში მრავალფუნქციური საცხოვრებელი სახლი, დაბა ბაკურიანში, სასტუმრო „სნოუ პლაზა“, ყვარელში, მარნეულში, ლაგოდეხში, მარტვილში, ფასანაურში ავერსის აფთიაქის შენობები, თელავში და ლაგოდეხში აკვაპარკი — საინჟინრო გეოლოგიური კვლევები.

2003-2004 დიღომში ორსართულიანი საცხოვრებელი სახლის დაფუძნებისთვის საინჟინრო-გეოლოგიური კვლევები, კრწანისის ქუჩა №17-ში ოთხი თორმეტსართულიანი საცხოვრებელი სახლის დაფუძნებისთვის საინჟინრო-გეოლოგიური კვლევები, მუხიანში ორსართულიანი საცხოვრებელი სახლების დაფუძნებისთვის საინჟინრო-გეოლოგიური კვლევები.

შ.პ.ს „V&R “ ინჟინერ-გეოლოგი.

2000-2003 თბილისში ვარკეთილის I მკრ, 25 კორპუსის საძირკვლების გამაგრება, მარტყოფის ქ. №5-ში 95-ე საჯარო სკოლის ხუთსართულიანი შენობის მშენებლობა, ვაკეში ჩეხეთის საელჩოს მშენებლობის მეორე ეტაპი.

შ.პ.ს „ ლიბო“ ინჟინერი-სამუშაოთა მწარმოებელი.

1991-1999 „სენაკი-ფოთის, შორაპანი-ზესტაფონის, ხაშური-ხარაგაულის რკინიგზის მეორე ხაზის საინჟინრო-გეოლოგიური კვლევები“.

წამყვანი ინჟინერ-გეოლოგი.

1987-1990 სირიის არაბთა რესპუბლიკა. საინჟინრო-გეოლიგიური კვლევები: „დამასკო-დერაას რკინიგზის ახალი ხაზის პროექტი, მდ. ევფრატზე გადასავლელი რკინიგზის ხიდის რეაბილიტაციის პროექტი ქ. დერ-ეზ-ზორთან. ლატაკია-ბანიასის მონაკვეთზე სარკინიგზის ხაზის რეკონსტრუქციის პროექტი,“

უფროსი ინჟინერ-გეოლოგი, სექტორის ხელმძღვანელი.

1986-1987 „თბილისი-ორჯონიკიძის რკინიგზა — მთავარი კავკასიონის არხოტი-ტარგიმის მონაკვეთზე გვირაბის პროექტი“

უფროსი ინჟინერ-გეოლოგი.

1985 რუსეთის სფსრ. „სკოვოროდინო-მოგოჩას რკინიგზის მონაკვეთის ელექტროფიკაციის პროექტი“.

უფროსი ინჟინერ-გეოლოგი.

1982-1984 აზერბაიჯანის სსრ. „ევლახ-ბელაქანის რკინიგზის პროექტი“.

უფროსი ინჟინერ-გეოლოგი.

1980-1982 „ქ. გაგრის შემოვლით საავტომობილო გზაზე გვირაბების განთავსების ტერიტორიის საინჟინრო-გეოლოგიური კვლევა“. პირველი და მეორე ეტაპი.

უფროსი ინჟინერ-გეოლოგი.

1979 აზერბაიჯანის სსრ. „მინჯევან-ზანგელანის რკინიგზის მონაკვეთის გადატანის პროექტი“.

ინჟინერ-გეოლოგი.

1978 ყაზახეთის სსრ. „კანდაგაჩ-ემბას რკინიგზის მონაკვეთის ელექტროფიკაციის პროექტი“.

ინჟინერ-გეოლოგი.

დიპლომი

Г-I № 196655

ეს დიპლომი მიეცა ილია კარლოს-ძე ცხომელიძეს

მასზე, რომ იგი 1971 წელს შევიდა ვ. ი. ლენინის სახ. საქართველოს პოლიტექნიკურ ინსტიტუტში და 1977 წელს დაამთავრა ლენინის ინსტიტუტის სრული კურსი სპეციალობით ჰიდროგეოლოგია და საინჟინრო გეოლოგია

სახელმწიფო საგამოცდო კომისიის 1977 წ. „29" ივნისის გადაწყვეტილებით ი. ე. ცხომელიძეს მიენიჭა საქმის ინჟინერ ჰიდროგეოლოგის კვალიფიკაცია.

სახელმწიფო საგამოცდო კომისიის თავმჯდომარე

ბ. ა.

ქალაქი თბილისი 1978 წ. „04" იანვარი

სარეგისტრაციო № ГЕ660

Грузинский яз.

ДИПЛОМ

Г-I № 196655

Настоящий диплом выдан Цхомелидзе Илье Карловичу

в том, что он в 1971 году поступил в Грузинский политехнический институт им. В. И. Ленина и в 1977 году окончил полный курс названного института

по специальности гидрогеология и инженерная геология

Решением Государственной экзаменационной комиссии от „29" июня 1977 г. Цхомелидзе И. К. присвоена квалификация горного инженера гидрогеолога

Председатель Государственной экзаменационной комиссии

Ректор

м. п.

Город Тбилиси „04" января 1978 г.

Регистрационный № ГЕ660

Московская типография Гознака. 1976.

Georgia

IDENTITY CARD

მოქალაქის პირადობის მოწმობა

საქართველო

GEO



სახელი / FIRST NAME

ილია

ILIA

გვარი / LAST NAME

ცხომელიძე

TSKHOMELIDZE

მოქ. / CIT	სქესი / SEX	პირადი No / PERSONAL No
GEO	მამ / M	01023000744

დაბადების თარიღი DATE OF BIRTH	მოქმედების ვადა DATE OF EXPIRY
03.01.1955	30.09.2024

ხელმოწერა SIGNATURE

ბარათის No / CARD No

13IH19096

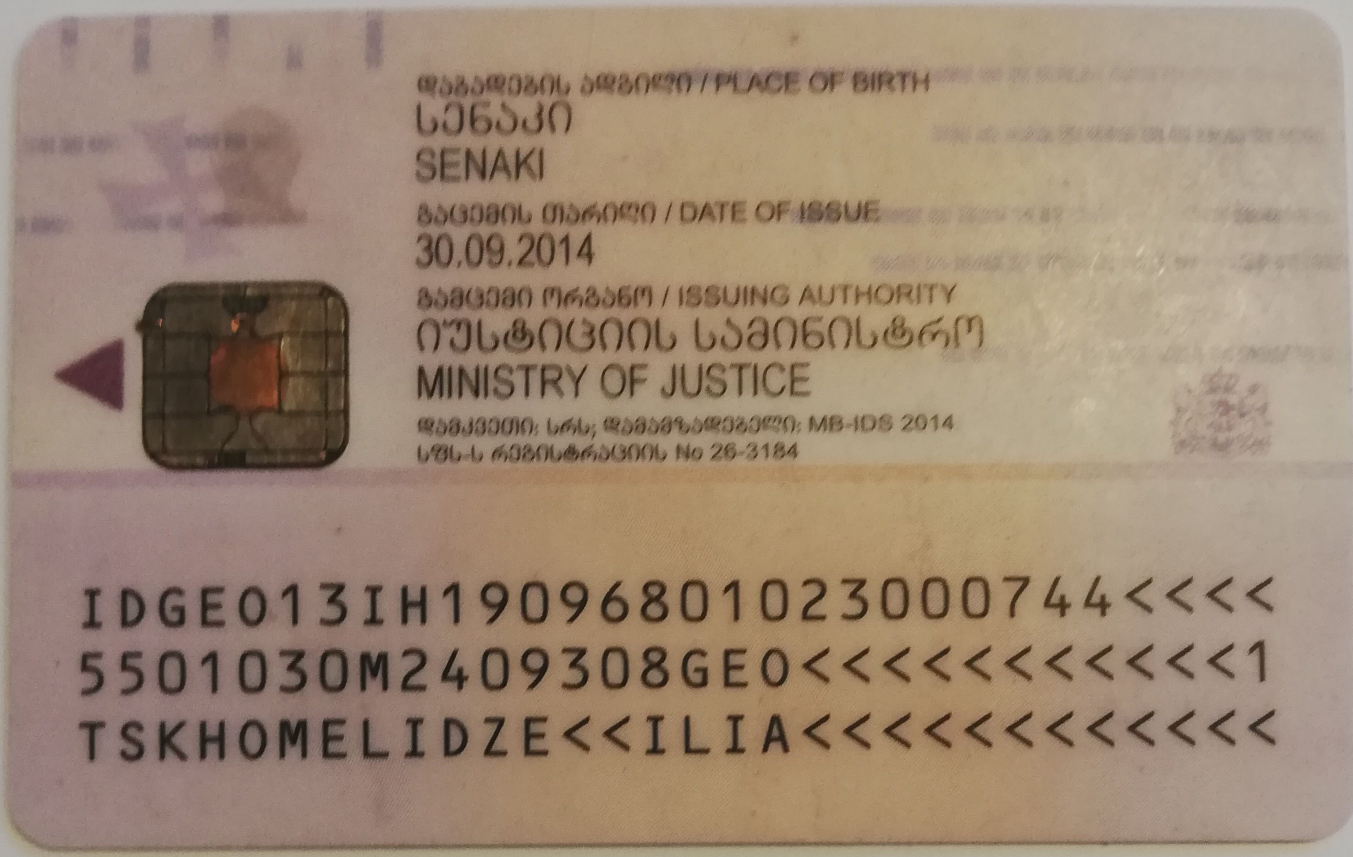
დაბადების ადგილი / PLACE OF BIRTH
სენაკი
SENAKI
გაცემის თარიღი / DATE OF ISSUE
30.09.2014
გამცემი ორგანო / ISSUING AUTHORITY
იუსტიციის სამინისტრო
MINISTRY OF JUSTICE
დამკვეთი: სრს; დამმზადებელი: MB-IDS 2014
სჩს-ს რეგისტრაციის No 26-3184
IDGE013IH19096801023000744<<<<
5501030M2409308GEO<<<<<<<<<<<1
TSKHOMELIDZE<<ILIA<<<<<<<<<<<<

საექსპერტო შეფასება

ანგარიშზე „ქ. თბილისი, ჩანტლაძის ჩიხი №8, შპს „დუგლაძეების ღვინოების კომპანია“ ადმინისტრაციული შენობის მშენებლობისათვის გამოყოფილი მიწის ნაკვეთის ს/კ 01.19.16.001.300, საინჟინრო გეოლოგიური პირობების გამოკვლევა“.

შპს „დუგლაძეების ღვინის კომპანია“-ს ხელმძღვანელობის თხოვნით ჩვენს მიერ 2022 წლის ივნისში შემოწმებული იქნა ქ. თბილისი, ჩანტლაძის ჩიხი №8, შპს „დუგლაძეების ღვინოების კომპანია“ ადმინისტრაციული შენობის მშენებლობისათვის გამოყოფილ მიწის ნაკვეთზე ს/კ 01.19.16.001.300, ჩატარებული საინჟინრო გეოლოგიური სამუშაოების ტექნიკური დოკუმენტაცია.

შემოწმების მიზანი: დადგინდეს ქ. თბილისი, ჩანტლაძის ჩიხი №8, შპს „დუგლაძეების ღვინოების კომპანია“ ადმინისტრაციული შენობის მშენებლობისათვის გამოყოფილ მიწის ნაკვეთზე ს/კ 01.19.16.001.300, ჩატარებული საინჟინრო გეოლოგიური სამუშაოების და მის საფუძველზე შედგენილი ტექნიკური დოკუმენტაციის შესაბამისობა საქართველოში მოქმედ სამშენებლო ნორმებთან, წესებთან და სახელმწიფო სტანდარტებთან.

საინჟინრო გეოლოგიური სამუშაოები შესრულებულია შპს „თბილინვესტპროექტი“-ს გეოლოგიური ჯგუფის მიერ 2021 წლის მაისში. სამუშაოების უშუალო ხელმძღვანელი, ინჟინერ-გეოლოგი, გეოლოგიის მაგისტრი გ. სადრაძე. მათ გეოტექნიკურ ლაბორატორიაში არის შესრულებული გრუნტების ფიზიკურ-მექანიკური თვისებების გამოკვლევები.

საექსპერტოდ წარმოდგენილია:

1. ანგარიშის ტექსტური ნაწილი აკრეფილი კომპიუტერზე-------- 5 გვ.
2. ტექნიკური დავალება---------- 1 გვ.
3. ცხრილი გრუნტის თვისებებზე---------- 1 გვ.
4. მოედნის ტოპოგეგმა---------- 1 ფურც.
5. სამთო გამონამუშევრების ლითოლოგიური სვეტები---------- 1 ფურც.
6. მოედნის გეოლოგიური ჭრილი---------- 1 ფურც.

პროექტით საკვლევ მოედანზე უნდა აშენდეს ოთხსართულიანი ადმინისტრაციული დანიშნულების შენობა, სარდაფის სართულის გარეშე. კონსტრუქციულად შენობა გადაწყვეტილია რკინაბეტონის კარკასში, შევსება იქნება გურით ან ბეტონის წვრილი ბლოკებით. ხოლო რაც შეეხება საძირკველს, მისი კონსტრუქცია და ჩაღრმავება გადაწყდება მოედნის საინჟინრო გეოლოგიური პირობების გამოკვლევის შემდეგ.

მოედნის საინჟინრო გეოლოგიური პირობების დასადგენად, საკვლევ მოედანზე ავტომანქანაზე დამონტაჟებული საბურღი დაზგით გაყვანილი იქნა 3 ჭაბურღილი, თითოეული 8.0 მ. სიგრძის. ჭაბურღილებიდან აღებული იქნა ნიმუშები გრუნტის თვისებების დასახასიათებლად.

ჩატარებული საველე და ლაბორატორიული სამუშაოების ანალიზის შედეგად მოედანზე გეოლოგიურ ჭრილში გამოყოფილი იქნა გრუნტის შემდეგი ფენები:

1. ფენა 1 – ნაყარი გრუნტი;

2. ფენა 2 – თიხა, ქვიშნარის ლინზებით, კენჭების ჩანართებით 30%-მდე, ძნელადპლასტიკური კონსისტენციის;

3. ფენა 3 – კენჭნარი, თიხნარის 30%-მდე შემავსებლით.

ანგარიშში მოცემულია საკვლევი ტერიტორიის გეომორფოლოგიური, გეოლოგიური და ჰიდროგეოლოგიური პირობები. მოედნის პირველი ფენა ნაყარი გრუნტია. იგი არ გამოდგება შენობის ფუძედ და ამიტომ მისი თვისებები არ არის გამოკვლეული. შემდეგი ფენა დელუვიურ-პროლუვიური წარმოშობის თიხებია, შეიცავს 25-30% კენჭნარის ქვარგვალებს. მესამე ფენა კენჭნარებია, რომლის შემავსებელიც თიხნარებია. ფენა უწყლოა, რამაც განაპირობა კიდევაც მათი სიმტკიცის შედარებით მაღალი მაჩვენებლები. როგორც ავტორი აღნიშნავს, სსიპ გარემოს ეროვნული სააგენტოს გეოლოგიის დეპარტამენტის გეოლოგიური საფრთხეების ზონირების მიხედვით, საკვლევი უბანი მიეკუთვნება დაბალი გეოლოგიური საფრთხის ზონას, შესაბამისად, რაიმე დამცავი ღონისძიების მოწყობა საჭირო არ არის. მიწის ნაკვეთი მდგრადია, ამჟამად, მასზე და მიმდებარე ტერიტორიაზე საშიში გეოლოგიური მოვლენები (მეწყერი, ღვარცოფი, სელი, სუფოზია და სხვ.) განვითარებული არ არის.

მოედნის ჰიდროგეოლოგიური პირობების შესახებ აღნიშნულია, რომ გრუნტის წყალი დაფიქსირდა მიწის ზედაპირიდან 2.3-3.5 მ სიღრმეზე. დამყარებული დონე 2.5-3.2 მ. წყალი არ არის აგრესიული ბეტონის ნაკეთობების მიმართ.

დ ა ს კ ვ ნ ა

ქ. თბილისი, ჩანტლაძის ჩიხი №8, შპს „დუგლაძეების ღვინოების კომპანია“ ადმინისტრაციული შენობის მშენებლობისათვის გამოყოფილ მიწის ნაკვეთზე ს/კ 01.19.16.001.300, ჩატარებული საინჟინრო გეოლოგიური სამუშაოები, აკმაყოფილებს იმ მოთხოვნებს, რომლებიც მოცემულია საქართველოში მოქმედი სამშენებლო ნორმებით. ცალკეული შენიშვნები ჩვენს მიერ გამოთქმული სამუშაოების მიმართ, ავტორის მიერ მიღებული იქნა და ანგარიშში შეტანილია სათანადო კორექტივები. დასასრულს ავღნიშნავთ, რომ წარმოდგენილი ანგარიში იმსახურებს დადებით შეფასებას და შეიძლება დაედოს საფუძვლად მშენებლობის პროექტს საინჟინრო გეოლოგიურ ნაწილში.

საქართველოს დამსახურებული მშენებელი,
ტექნიკურ მეცნიერებათა დოქტორი, პროფესორი /გ. ჭოხონელიძე/

გ უ გ ა ჭ ო ხ ო ნ ე ლ ი ძ ე

კეკელიძის ქ. №43, ბინა 36
მობ. 593-51-73-21

ოჯახური მდგომარეობა: დაოჯახებული, შვილები, შვილიშვილები, შვილთაშვილები.

დაბადების თარიღი: 1928 წლის 16 თებერვალი, ქ. თბილისი

კვალიფიკაცია: ტექნიკის მეცნიერებათა დოქტორი. პროფესორი
პროფ. ატესტატის ПР №001215 1975цю
დოქტორის დიპლომის МТН №007499 20.04.1974წ.

პედაგოგიური აქტივობა: სალექციო კურსები: 1. გრუნტების მექანიკა და ფუძე-საძირკვლები;
2. ქალაქის საინჟინრო ნაგებობები;
3. საინჟინრო გეოლოგია;

განათლება საქართველოს პოლიტექნიკური ინსტიტუტი, სამრეწველო და სამოქალაქო მშენებლობა (1950წ);
ს.პ.ი. – ჰიდროლოგია და საინჟინრო გეოლოგია (1963წ);
საქ. ჰიდროტექნ. და მელიორაციის კვლევითი ინსტიტუტის ასპირანტი (1950-1954წ);

თანამდებობები 1954-1982წ. საქ. მეცნ. აკადემიის ჰიდროლოგიისა და საინჟინრო გეოლოგიის ინსტიტუტის უფროსი მეცნიერ–თანამშრომელი; 1974 წლიდან დირექტორის მოადგილე სამეცნიერო ნაწილში;
1982წ. საქ. ტექნ. უნივერსიტეტის გრუნტების მექანიკისა და ფუძე-საძირკვლების კათედრის გამგე – დღემდე.
1983 წლიდან შეთავსებით მუშაობს ჰიდროგეოლოგიისა და საინჟინრო გეოლოგიის ინსტიტუტში მთავარ მეცნიერ თანამშრომლად.

სამეცნიერო მოღვაწეობა: გამოქვეყნებული აქვს 102 სამეცნიერო შრომა, 2 გამოგონება, აქვს სახელმძღვანელო გრუნტების მექანიკასა და ფუძე-საძირკვლებში (2002), გამოშვებული აქვს მონოგრაფია „საქართველოს ლიოსები“ 1996წ.. გ. ჭოხონელიძის ხელმძღვანელობით საკანდიდატო დისერტაცია დაიცვა ათმა მაძიებელმა; 1995 წ. არჩეულია საქართველოს საინჟინრო აკადემიის ნამდვილ წევრად;

2008 წელს სამეცნიერო მოღვაწეობაში დიდი წვლილისათვის დაჯილდოვდა ღირსების ორდენით.

ზოგიერთი გამოქვეყნებული შრომა

1. გ. ჭოხონელიძე, ლ. ცერცვაძე საქართველოს ლიოსისებური გრუნტები, თბილისი 1997წ.
2. გ. ჭოხონელიძე, დ. კვაჭაძე გრუნტების მექანიკა და ფუძე-საძირკვლები – სახელმღვანელო. თბილისი 2005წ.
3. გ. ჭოხონელიძე, ვ. ვაჭარაძე გრუნტების მექანიკა – სახელმძღვანელო; თბილისი 1994წ.
4. გ. ჭოხონელიძე. ქ. თბილისში თემქის დასახლების IV მიკრორორაიონის ტერიტორიაზე განვითარებული მეწყერული პროცესის გამოკვლევა, თბილისი, ჰიდროლოგიისა და საინჟინრო გეოლოგიის ინსტიტუტის შრომები, XIV ტომი 2008წ.
5. გ. ჭოხონელიძე. ქ. თბილისში არგილიტებისა და ქვიშაქვების მორიგეობის მზიდუნარიანობის განსაზღვრის მეთოდის შესახებ. თბილისი, ჰიდროლოგიისა და საინჟინრო გეოლოგიის ინსტიტუტის შრომები, XIV ტომი 2008წ.
6. გ. ჭოხონელიძე. საინჟინრო ნაგებობები – სახელმძღვანელო. გამომცემლობა „ლეთა“. 1992წ.

დიპლომი

Я № 168169

ეს დიპლომი მიეცა გუგა იაკობის ძე ჭოხონელიძეს

მასზე, რომ იგი 1961 წელს შევიდა ვ.ი.ლენინის სახ. შრომის წითელი დროშის ორდენოსანი საქართველოს პოლიტექნიკურ ინსტიტუტში და 1972 წელს დაამთავრა

ამ ინსტიტუტის

სრული კურსი სპეციალობით ჰიდროგეოლოგია და საინჟინრო გეოლოგია

სახელმწიფო საგამოცდო კომისიის 1972 წ. „30" ივნისის გადაწყვეტილებით გ.ი.ჭოხონელიძეს მიენიჭა

საქმით ინჟინერ-

ჰიდროგეოლოგის კვალიფიკაცია.

სახელმწიფო საგამოცდო კომისიის თავმჯდომარე

ქ. ა.

ქალაქი თბილისი 1973 წ. „2" აპრილი

სარეგისტრაციო № ГЕ-205

Грузинский яз.

ДИПЛОМ

Я № 168169

Настоящий диплом выдан Чохонелидзе Гуга Яковичу

в том, что он в 1961 году поступил в Груз. ордена Трудового Красного Знамени политехнический инст. им. В.И. Ленина и в 1972 году окончил полный курс названного института

по специальности Гидрогеология и инженерная геология

Решением Государственной экзаменационной комиссии от „30" Июня 1972 г. Чохонелидзе Г. И.

присвоена квалификация горного инженера-гидрогеолога

Председатель Государственной экзаменационной комиссии

Ректор

Секретарь

м. п.

Город Тбилиси „2" апреля 1973 г.

Регистрационный № ГЕ-205

Московская типография Гознака. 1972.

ДИПЛОМ
ДОКТОРА НАУК

МТН № 007499

Москва 23 декабря 1975 г.

Решением
Высшей Аттестационной Комиссии
от 28 ноября 1975 г. (протокол N 18)

Чохонелидзе Луге Ильичу

ПРИСУЖДЕНА УЧЕНАЯ СТЕПЕНЬ ДОКТОРА
ТЕХНИЧЕСКИХ НАУК

Председатель Высшей
Аттестационной Комиссии

Ученый Секретарь Высшей
Аттестационной Комиссии

საქართველოს რესპუბლიკა

მოქალაქის პირადობის მოწმობა



პირადი № 01026010539

სახელი გუგა

გვარი ფოხონელიძე

დაბადების თარიღი 16.02.1928 წ.

დაბადების ადგილი თბილისი

ეროვნება ---

N° ღ 0266413

პირადი ხელმოწერა

მისამართი ---

მოწმობის გამცემი ორგანოს დასახელება თბილისის საბურთალოს რაიონის შ.ს. მეორე ქვეგანყოფილება

გაცემის თარიღი 29.09.2000 წ.

მოქმედების ვადა ---

ბ.ა. თანამდებობის პირის ხელმოწერა

ქ.თბილისი, თენგიზ ჩანტლაძის ჩიხი №8 შ.პ.ს. “დუგლაძეების ღვინოების კომპანია„ ადმინისტრაციული შენობის პროექტი

ელგაყვანილობის შიდა ქსელი

თბილისი 2022 წ.

მუშა ნახაზების ძირითადი კომპლექტის უწყისი

№	დასახელება	ფურცელი
1	ელექტროტექნიკური ნაწილი საერთო მონაცემები	ე-1 ე-4
2	ელექტროგანათებისა და ელექტროძალოვანი ქსელები	ე-5 ე-12
3	ძალური ხაზების საანგარიშო სქემა	ე-13
4	მოწყობილობის და მასალების სპეციფიკაცია	ე–14

პირობითი აღნიშვნები ;



ძალური გამანაწილებელი ელ. ფარი.(ძგფ);



სართულის ელ.გამანაწილებელი ფარი. (სართ. გფ);

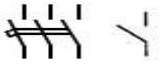

3პ და 1პ ავტომატური ამომრთველი;



დიფერენციალური ავტომატური ამომრთველი;



ჯერის სანათი ა-სანთლების რაო-ბა
ბ-ნათურების სიმძლავრე ვტ-ში;



კედლის სანათი



ჭერის ლუმინესცენტური ნათების სანათები.



შეკიდული ჭერის წერტილოვანი ნათების სანათი;



ორწვერიანი როზეტი მესამე დამიწების კონაქტით;



ამომრთველ/ჩამრთველი ერთპოლუსა;



ამომრთველ/ჩამრთველი ორპოლუსა;

3X4.0მმ²

მაგისტრალური არხი;



ელ.მრიცხველების ფარი



შემაერთებელი კოლოფი-შკ;

განმარტებითი ბარათი

ელექტროტექნიკური პროექტი დამუშავებულია წარმოდგენილი სამშენებლო ნახაზების საფუძველზე, დღეისათვის საქართველოში მოქმედი "ელექტრო დანადგარების მოწყობის წესების „ПУЕ–87" და "საცხოვრებელი და საზოგადოებრივი შენობის ელექტრომოწყობილობების პროექტების ნორმების" ВСНП 59-88 და წესების შესაბამისად.
პროექტით გათვალისწინებულია, ქ.თბილისში (ს/კ01.12.12.034.001) ღვინის ქარხნის ოთხ სართულიანი ოფისის შენობის, შიდა ელექტრო მოწყობილობათა მომარაგება ელექტრო ენერგიით.

ელექტრო მომარაგების იმედიანობის მხრივ აღნიშნული ობიექტი განეკუთვნება III კატეგორიას, ქსელის ძაბვაა 3"230/380ვ; 50 ჰც, TN-C-S დამიწების სისტემით. საანგარიშო ელექტრო დატვირთვა მიყვანილი ქ/ს-ლის სალტეზე უდრის: $I_{სართ}$=31.15კვტ. ამას ემატება $II_{სართ}$=20.65კვტ. $III_{სართ}$=20.46კვტ. $IV_{სართ}$=18.72კვტ. და ლიფტი 6.0კვტ.

საერთო ჯამში 31.15 კვტ + 20.65 კვტ +20.46 კვტ + 18.72 კვტ+ 6.0 კვტ = 96.98 კვტ

ღვინის ქარხნის ოფისის მოთხოვნილი სიმძლავრე შეადგენს 96.95 კვტ-ს.

ენერგო გამანაწილებელი კომპანია გაუწევს მომსახურებას ობიექტის გარე ელექტრო მომარაგების უზრუნველსაყოფად მოთხოვნილი სიმძლავრით, ყველაზე ახლომდებარე ელექტროენერგიის წყაროდან ტექნიკური შესაძლებლობების გათვალისწინებით;

ოფისის შენობის ელექტრომომხმარებელი ტექნიკაა:

- სამუშაო კაბინეტების და მოსასვენებლების განათება და ელ.მოწყობილობები;
- კაბინეტების და ოფისების კლიმატ კონტროლის მოწყობილობები;
- ბუღალტრების, მენეჯერების, მარკეტინგისა და მძღოლების ოთახები;
- სასადილო ოთახების განათება და ელ.მოწყობილობები;
- გათბობა-ცხელი წყლის სისტემები;
- კაბინეტების და ოფისების ვიდეო-აუდიო და კომპიუტერული ტექნიკა;
- ოთახების გალაგების მტვერსასრუტები და იატაკის საპრიალებლები;
- სველი წერტილების და კიბის უჯრედის განათება;
- სხვადასხვა მცირე სიმძლავრის საყოფაცხოვრებო ტექნიკა;

შენობაში ელ.ენერგიის მიღება–განაწილებისათვის გათვალისწინებულია ელ.ენერგიის მთავარი შემყვანი **ძალური გამანაწილებელი ელ. ფარი (ძგფ),** დენის შემყვანი 4X95+1X70 მმ^2 სადენით. შენობის პირველ სართულზე, ლიფტის გვერდით, კიბის უჯრედში-კიბის ქვეშ.
შენობის დატვირთები იყოფა სართულებიდ მიხედვით, სართულებზე სამუშაო კაბინეტებისა და ოთახების მიხედვით.
ოფისის შენობის დახარჯული ელ.ენერგიის აღრიცხვისთვის გათვალისწინებულია ინდივიდუალური სამფაზა ელ.მრიცხველი. ელ.მრიცხველის დადგმის ადგილი დაზუსტდება ენერგო გამანაწილებელ კომპანიასთან შეთანხმებით.

პროექტით, სართულის გამანაწილებელი ფარების ელ. მომარაგებისთვის გათვალისწინებულია სამფაზა ქსელი, ხუთგამტარიანი (4X10+1X6.0მმ^2) სადენით (სამი მუშა ფაზა, ნულოვანი მუშა და ნულოვანი დამცავი) მიერთებული ელ.ფარის შემყვან 3P-63A ავტომატულ ამომრთველზე.

სართულის ელ. მომხმარებლისთვის - კაბინეტების, მოსასვენებელი, სასადილო, საოფისე და სამუშაო ოთახებისთვის მიღებულია ერთფაზა ქსელი, სამგამტარიანი (3X4.0მმ^2) სადენით (ერთი მუშა ფაზა, ნულოვანი მუშა და ნულოვანი დამცავი) მიერთებული სართულის გამანაწილებელ ფარში 1P-25A ავტომატურ ამომრთველზე.

ოფისის სართულებზე ელ. ენერგიეს მიღება განაწილებისათვის გათვალისწინებულია შიდა მონტაჟის (კედელში ჩასაყენებელი) ელექტრო გამანაწილებელი ფარი (გფ) 1P30 ან ანალოგიური დაცვის კლასის. ელ.ფარი დამიწებას აიღებს ელ.მრიცხველების ფარიდან.

კიბის უჯრედის განათება ირთვება სართულების მიხედვით, ერთპოლუსა ჩ/გ-ით, ელ.ენერგიის ეკონომიის მიზნით სასურველია მოძრაობის დედექტორების გამოყენება;

სართულების კორიდორების, კაბინეტების, მოსასვენებელი, სასადილო, საოფისე და სამუშაო ოთახებისთვის განათება ირთვება ორ რიგად, ორპოლუსა ჩ/გ-ით;

პროექტი ითვალისწინებს:

– კაბინეტების, მოსასვენებელი, სასადილო, საოფისე და სამუშაო ოთახების შიდა ძალოვანი გაყვანილობისათვის სპილენძის ძარღვიან, ცეცხლარაგავრცელების სტანდარტის PVC ტიპის იზოლოციან ან ანალოგიური სახის კაბელს.

– შიდა ძალოვანი გაყვანილობისათვის ქსელს 3x4.0მმ^2 კვეთისას ავტომატური ამომრთველიდან ოთახის შემაერთებელ კოლოფამდე და შემაერთებელ კოლოფებს შორის, 3x2.5 მმ^2 კვეთის ქსელს შკ-დან როზეტულ ჩამრთველებამდე, სააბაზანოსა და სველ წერტილებში აუცილებლად დამიწებიან ქსელს;

– განათებისათვის ქსელს 2X1.5 მმ^2 ან 3X1.5 მმ^2 კვეთისას;

– საოფისე ფართებში როზეტულ შტეფსელებს წყვილად ერთმანეთის გვერდით;

– აუცილებლობისას სველ წერტილში სარკესთან ორწვერიან 16A250V“ როზეტულ ჩამრთველს, მესამე დამიწების კონტაქტიანს (ჩართულს განმხოლოებელი ტრანსფორმატორით ან დიფერენციალური ავტ. ამომრთველით), კედლის ლედ სანათს და სანათის ჩამრთველ/ამომრთველს;

– აივანზე როზეტულ შტეფსელს, 3X2.5მმ^2 კვეთის სადენით,მიერთებულს გფ-ის 13-16ა ავტ.ამომრთველზე.

– სველ წერტილებში შეკიდული ჭერის წერტილოვანი განათების სანათების არმატურას მაქს. 20 ვტ. ლედ ნათურებისთვის და ელ.გამწოვს (3X1.5 მმ^2 კვეთის სადენით), რომელთა ჩართვა ამორთვა ხდება სველი წერტილის შესასვლელ კარებთან კოლიდორიდან, ორპოლუსა ჩამრთველ/ამომრთველით;

– კაბინეტების, მოსასვენებელი, სასადილო, საოფისე და სამუშაო ოთახებში 4-5 ორწვერიან 16A250V“ როზეტულ ჩამრთველს, მესამე დამიწების კონტაქტით 3 კვტ-მდე სიმძლავრის დატვირთვის მისაერთებლად და 16A250V“ როზეტულ ჩამრთველს, სხვა და სხვა მცირე სიმძლავრის საყოფ. ტექნიკისათვის;

– კაბინეტების, მოსასვენებელი, სასადილო, საოფისე და სამუშაო ოთახებში ერთ ორწვერიან 16A250V“ როზეტულ ჩამრთველს, მესამე დამიწების კონტაქტით გათბობა/გაგრილები კონდენციონერის;
თვის, დაყენების სიმაღლე 2.20±10სმ,

– კორიდორებში, ჰოლში ერთ ან ორ ორწვერიან 16A250V“ როზეტულ ჩამრთველებს მტვერსასრუტის ან იატაკის საპრიალებლისთვის;

– კაბინეტების, მოსასვენებელი, სასადილო, სველ წერტილში, საოფისე და სამუშაო ოთახებში საკლემე ხუნდებს სანათების მისაერთებლად;

– როზეტული ჩამრთველების დაყენების სიმაღლეს 80±10სმ, სააბაზანოში და სველ წერტილში 95±10სმ, როზეტული შტეფსელების დაყენების სიმაღლე 40±10სმ, ევრო სტანდარტის შესაბამისად

უსაფრთხოების ტექნიკის მოთხოვნიდან გამომდინარე:

– სველ წერტილებში მიყვანილია დამცავი დამიწების წრედი, ამიტომ გამოყენებულ სანათებსა და ელ. მოწყობილობებს უნდა გააჩნდეს დაცვის I ან II კლასი მაინც;

– სველ წერტილებში გამოყენებული სანათები და ელ. მოწყობილობები უნდა იყოს 1PX1, lPX3, ან 1PX5 შესრულების მაინც;

– ელ. ქსელები, რომელთა გაყვანილობა სრულდება შეკიდული ჭერის მიღმა, განიხილებიან როგორც ელ. გაყვანილობები, ამიტომ წვადი მასალისგან დამზადებული შეკიდული ჭერის შემთხვევაში, უნდა გადიოდნენ მეტალის მილებში და კოროზებში, ხოლო არაწვადი და ძნელადწვადი მასალისაგან დამზადებული შეკიდული ჭერის შემთხვევაში ვინიპლასტის ან ანალოგიური მასალისაგან დამზადებულ მილებში და კოროზებში;

– სველი წერტილებისთვის გამოყენებული დიფერენციალური გამთიშველები უნდა შეესაბამებოდეს IEC 1008 (EN 61008) საერთაშორისო სტანდარტის მოთხოვნებს (220V ცვლად ძაბვაზე 0.03A დენის გაჟონვაზე გათიშვის უნარით). გამოყენებული ავტომატური გამთიშველები უნდა შეესაბამებოდეს IEC 947-2 (EN 60898) საერთაშორისო სტანდარტის მოთხოვნებს, გამორთვის B ან C მახასიათებლით, მოკლე ჩართვის დენის 6 kA გათიშვის უნარით;

– ელ. მოწყობილობების ყველა ლითონის არა დენგამტარი ნაწილი უნდა იყოს დამიწებული;

ელექტრო ფარის მეორადი, დამცავი დამიწებისთვის შენობის გარეთ უნდა მოეწყოს დამიწების კონტური, კუთხოვანი ფოლადის ვერტიკალური ელექტროდებით, რომლებიც ერთმანეთთან მიერთებულია ზოლოვანი ფოლადით, შედუღების გზით. ელექტროდების ჩაღრმავება გრუნტიდან არა უმცირეს 1,5 მეტრისა. ან ვერტიკალური ელექტროდებით, სიგრძით 1.5 მ, მთავარ გამანაწილებელ ფართან ახლოს, რომლებიც ერთმანეთთან მიერთებულია ჭანჭიკებით (არა შედუღებით) გალვანიზირებული სალტით, 30X3.5მმ კვეთისა,და შენობის მთავარ გამანაწილებელ სალტეს უკავშირდება სპილენძის 70მმ2კვეთის კაბელით. მასზე მიერთება განხორციელდება ვარსკვლავური ტოპოლოგიით.. (ელექტროდების ჩაღრმავება გრუნტში, მიწის ზედაპირიდან არა უმცირეს 1 მეტრისა.

ძალური ქსელები სრულდება ორმაგი იზოლირებული, სპილენძის ძარღვიანი აბბპ ან ანალოგიური ტიპის სადენებით, ლესულის ქვეშ ფარულად.

პროექტით გათვალისწინებული ჯგუფური ქსელები, ელ.ფარების მკვებავი (4X10+1X6.0მმ^2) ხაზები, ელ.მრიცხველების ფარიდან სართულის ელ. ფარამდე უნდა მოხვდეს დამოუკიდებელი არხებით ან ჯგუფური დამიწებიანი მეტალის არხებით;

დენის შემყვანი 4X95+1X70მმ^2 სადენი პროექტის მოცულობაში არ შედის, ნახაზზე დატანილია პირობითად და დაზუსტდება ადგილზე, მონტაჟის დროს.

სამუშაოები შესრულებული უნდა იყოს მოქმედი "ელექტრო დანადგარების მოწყობის წესების ПУЕ–87" და "საცხოვრებელი და საზოგადოებრივი შენობის ელექტრომოწყობილობების პროექტების ნორმების"ВСНП 59-88 და წესების შესაბამისად.

შესაძენი მასალები და მოწყობილობები-1.

NN;	დასახელება	ტიპი, მარკა		განზ. ერთ	რაოდ-ბა
1.	2.	3.		4.	5.
1.	მთავარი ძალური გამანაწილებელი ფარი	**ძგფ**		ცალი	1
1.1	კედლის გ/მ ელ. ფარი	U-160X80X45	1P30	ცალი	1
1.2	საერთო (შემყვანი) ავტ.ამომრთველი 3პ-180ა	180-3P	1P30	-,,-	1
1.3	საერთო (შემყვანი) ავტ. ამომრთველი 3პ-63ა	PL6-C63/3.	1P30	-,,-	5
1.4	საერთო (შემყვანი) ავტ. ამომრთველი 3პ-40ა	PL6-C40/3.	1P30	-,,-	1
1.5	შემაერთებელი შინა-63ა	Z-GV-10/3P+N-4TE		-,,-	16
2	I სართულის გამანაწილებელი ფარი	**გფ -№ 1**			
2.1	კედლის შ/მ ელ. ფარი	U-2/28-F.	1P30	ცალი	1
2.2	საერთო (შემყვანი) ავტ. ამომრთველი 3პ-63ა	PL6-C63/3.	1P30	-,,-	1
2.3	ავტ.ამომრთველი 1პ – 5ა	PL6-C5/1.	1P30	-,,-	10
2.3	ავტ.ამომრთველი 1პ – 20ა	PL6-C20/1.	1P30	-,,-	1
2.4	ავტ.ამომრთველი 1პ – 25ა	PL6-C25/1.	1P30	-,,-	8
2.5	ავტ.ამომრთველი 1პ – 16ა	PL6-C16/1.	1P30	-,,-	1
2.6	დაცვის დიფერენც. ამომრთველი 1პ - 25ა	F7-25/2/003	1P30		1
2.7	შემაერთებელი შინა-63ა	Z-GV-10/3P+N-4TE		-,,-	24
3	II სართულის გამანაწილებელი ფარი	**გფ -№ 2**			
3.1	კედლის შ/მ ელ. ფარი	U-2/28-F.	1P30	ცალი	1
3.2	საერთო (შემყვანი) ავტ. ამომრთველი 3პ-63ა	PL6-C63/3.	1P30	-,,-	1
3.3	ავტ.ამომრთველი 1პ – 5ა	PL6-C5/1.	1P30	-,,-	8
3.4	ავტ.ამომრთველი 1პ – 20ა	PL6-C20/1.	1P30	-,,-	1
3.5	ავტ.ამომრთველი 1პ – 25ა	PL6-C25/1.	1P30	-,,-	5
3.6	ავტ.ამომრთველი 1პ – 16ა	PL6-C16/1.	1P30	-,,-	3
3.7	დაცვის დიფერენც. ამომრთველი 1პ - 25ა	F7-25/2/003	1P30		1
3.8	შემაერთებელი შინა-63ა	Z-GV-10/3P+N-4TE		-,,-	24
4	III სართულის გამანაწილებელი ფარი	**გფ -№ 3**			
4.1	კედლის შ/მ ელ. ფარი	U-2/28-F.	1P30	ცალი	1
4.2	საერთო (შემყვანი) ავტ. ამომრთველი 3პ-63ა	PL6-C63/3.	1P30	-,,-	1
4.3	ავტ.ამომრთველი 1პ – 5ა	PL6-C5/1.	1P30	-,,-	9
4.4	ავტ.ამომრთველი 1პ – 20ა	PL6-C20/1.	1P30	-,,-	1
4.5	ავტ.ამომრთველი 1პ – 25ა	PL6-C25/1.	1P30	-,,-	8
4.6	ავტ.ამომრთველი 1პ – 16ა	PL6-C16/1.	1P30	-,,-	2
4.7	დაცვის დიფერენც. ამომრთველი 1პ - 25ა	F7-25/2/003	1P30		1
4.8	შემაერთებელი შინა-63ა	Z-GV-10/3P+N-4TE		-,,-	24

შესაძენი მასალები და მოწყობილობები-2.

NN;	დასახელება	ტიპი, მარკა	გან. ერთ	რაო-ბა
1.	2.	3.	4.	5.
5	IV სართულის გამანაწილებელი ფარი	**გფ -№ 4**		
5.1	კედლის შ/მ ელ. ფარი	U-2/28-F. 1P30	ცალი	1
5.2	საერთო (შემყვანი) ავტ. ამომრთველი 3პ-63ა	PL6-C63/3. 1P30	-,,-	1
5.3	ავტ.ამომრთველი 1პ – 5ა	PL6-C5/1. 1P30	-,,-	11
5.4	ავტ.ამომრთველი 1პ – 20ა	PL6-C20/1. 1P30	-,,-	1
5.5	ავტ.ამომრთველი 1პ – 25ა	PL6-C25/1. 1P30	-,,-	9
5.6	ავტ.ამომრთველი 1პ – 16ა	PL6-C16/1. 1P30	-,,-	2
5.7	დაცვის დიფერენც. ამომრთველი 1პ - 25ა	F7-25/2/003 1P30		1
5.8	შემაერთებელი შინა-63ა	Z-GV-10/3P+N-4TE	-,,-	24
	ორწვერა ო.რპოლუსა როზეტი, მესამე დამიწების კონტაქტით, 16ა-250ვ	STD1P – 1PS.	-,,-	480
2.4	ამომრთველ/ჩამრთველი ერთპოლუსა.	STD1 – 1P - 6	-,,-	68
2.5	ამომრთველ/ჩამრთველი ორპოლუსა.	STD5 – 6/2	-,,-	180
3				
3.1	შემაერთებელი კოლოფი.	RC-1-80-U	-,,-	478
3.2	საისტალაციო (სამონტაჟო) კოლოფი.		-,,-	730
3.3	საკლემე ხუნდები.	RY- C-8-vv	-,,-	420
3.4				
3.5	ჭერის დიოდური/ლედ ნათების სანათი 1X18ვტ	1X18w .1P44.	-,,-	16
3.6	ჭერის დიოდური/ლედ ნათების სანათი 1X24ვტ	1X24w .1P44.	-,,-	40
	ჭერის დიოდური ამსტრონგის ტიპი4სანათი 1X18ვტ	4X18w .1P44.	-,,-	142
4.	ჭერის წერტილოვანი ნათების ლედ სანათი 1X10ვტ	CT 3309A. 1P54	-,,-	44
5.	კედლის მილისებრი ლედ ნათების სანათი 1X18ვტ	1X18w .1P44.	-,,-	8
6.	კედლის ელ.გამწოვი 1X40 ვტ	220-230 v; 1X40 vT	-,,-	8
7.	კედლის ჰერმეტული სანათი 1X12ვტ შემოს		-,,-	12
8.	4X95+1X50 მმ^2	აბბგ-1 მარკის ან ანალოგიური	მეტრი	ახუსტდეს ადგილზე
9.	2X10+1X6.0 მმ^2	სპილენძის ძარღვიანი ორმაგი იზოლაციით.	-,,-	72
10.	3X4.0 მმ^2	-,,-	-,,-	1300
11.	3X2.5 მმ^2	-,,-	-,,-	2150
12.	3X1.5 მმ^2	-,,-	-,,-	805
13.	სამფაზა ელ.მრიცხველი	3/230-380v;10(60)A	ცალი	1
14.	დამიწების შტანგაზე 2 კატანკის სამაგრი	AC-303/2	-,,-	3
15.	დამიწების კატანკა 8მმ გალვანიზირებული	AC-318/8M	მეტრი	20
16.	დამიწების სალტე 30X3 გალვანიზირებული	AC-317/30/3M	ცალი	1
17.	დამიწების შტანგა	AC-303/2-1.5	-,,-	3

A-3

ექსპლიკაცია

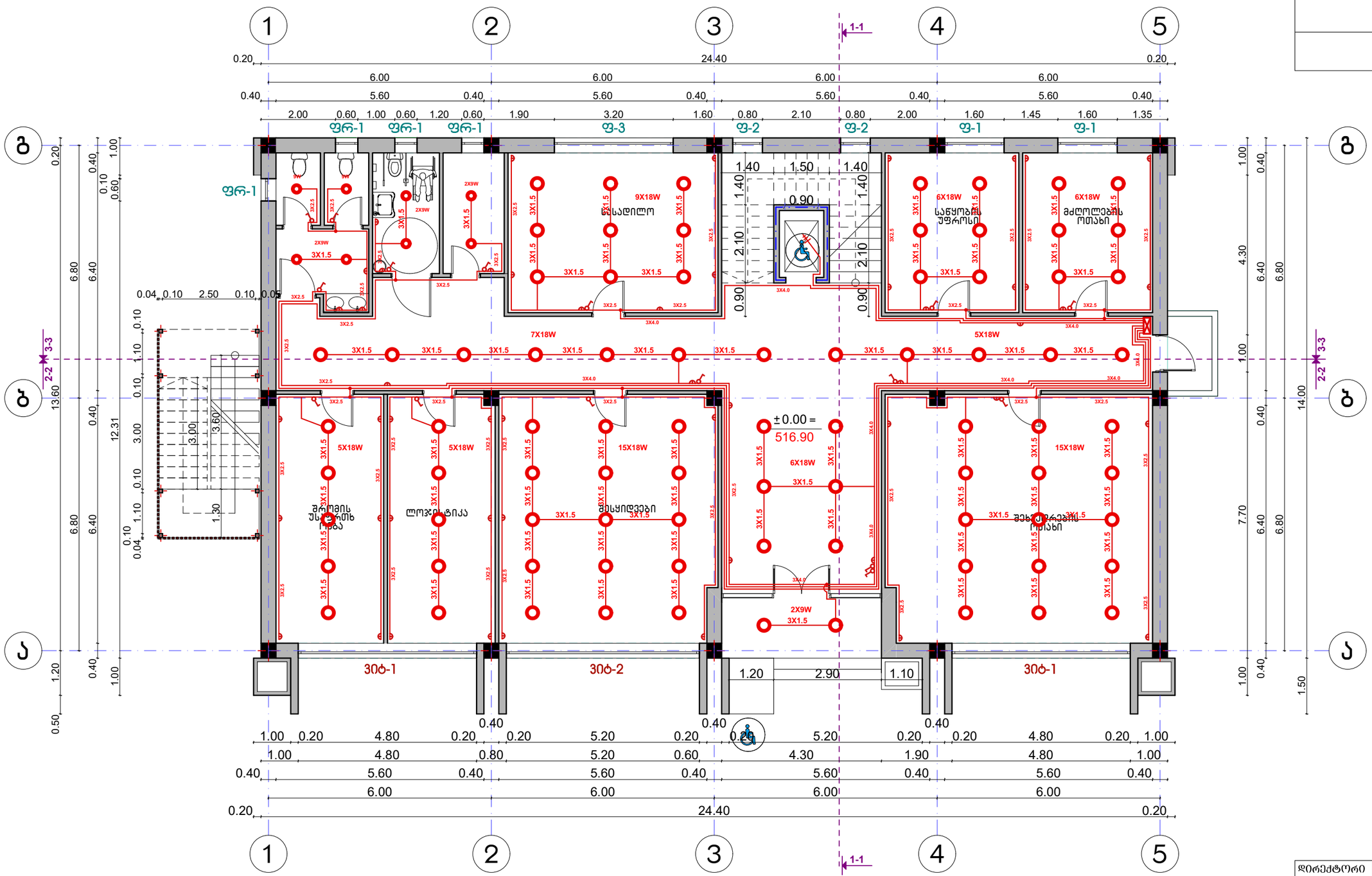

დირექტორი		თ. ბადათურია
შესრულა		ე. გოგავა

ქ.თბილისი, თუნგუზ ჩანტლაძის ჩიხი №8 შ.პ.ს. "ლუგლაძეების ღვინოების კომპანია" ადმინისტრაციული შენობის პროექტი			2022წ.
ელტექნიკური ნაწილი	სტადია	შურ-ლი	სულ
	მ.ო.		
გეგმა 0.00 ნიშნულზე	შ.პ.ს. „კოლხა-07“		

ФОМЭДФМЭЮ	Ю. ЭъЭъЭЮЭцЭъ	
ЭЭЭъЬЭЭЁЪ	Э. ЭЮЭъЭЭ	

ДЭЮЭЭЁЪЬЭ. ЮЭбЭЭЪ ЪъЬФЭЁъЭЬЬ ЬЭЬЭ №8 "ЭъЭЭЁЪЭЭЬЬЭ ЭЭЭЮЮЭЭЬЬ ФЭЭЪЭЮЭЭЬЬ ЭЭЭЭЬЬЭ ЭЭЭЮЭЭЬЬ ЭЭЭЭЬЬЭ ЭЭЭЮЭЭЬЬ ЭЭЭЭЬЬЭ"		2022Ў.
ЭЁЁЭЭЬЭЭЭЮЭЭЭЬЭЭЭЭЬЭЭЭЭЬЭ

ФОЛЗДФОЛО	Ф. ЗЗЖЗШЗФОЛЗ	
ЗЗЗЛЬЖЗЖЗ	З. ЗОЗЛЗЗЗ	

ДЗЛЗЖЗЛЬО, ОЗЛЗЛЗЧ ЬЛЬФЖЗЖЗЛЬ ЛОЬО ЛОЬЧЖЗФЖЗЛЬ ЛЗЧЗЬЗЛЗЛ N8 "ФЗЗФЖЗЖЗЛЗЗЗЛЗЛЬ ЧЗЗОЛЗЗЗЗЛЬ ЛЗЧЗЬЗЛЗЛ", ЖЗФОЬЗЛЗЖЗФЛЬФЛЗЗЗЛЗЛЬ ЗЗЬОЛЗЗЗЗЛЬ ЗЗЧЗЛЗЗЛЗЛЬ ЛФЬЗЗЛЗЗЛЗЛЬ		2022Ф.
ЗЖЗФЬЗЛЗЛЗЗЛЗЛЬ ЬЛЗЧОЖЗЖ ЗЗЧЗЛЗЗЛЗЛЬ ЛФЬЗЗЛЗЗЛЗЛЬ	ЬФЛЖЗЛЗ	ЗЗЧФ-ЖЗЛ	ЬЗЖ
	З.Л.		
ЗЖЗЛЗЛЗЗЛЗЛЬ ЬЛЗЧОЖЗЖ ЗЗЧЗЛЗЗЛЗЛЬ ЛФЬЗЗЛЗЗЛЗЛЬ	З.Ф.		
ЗЗЗЛЗЗ +6.60 ЬОЗЛЗЗЗЖЗЧЬЗ			
			З.З.Ь. „ЗЗЖЗЧЬЗ-07“

A-3
ЗЛЬЗЖЗЛЗЛЬЗ

ФОЛЗДФЛФО	Ю. ЗЗЖЗШЭЖОЗ	
ЭЗЗЗЬФЭЭЖЗ	Э. ЗГЮЗЗЗЗ	

ДЗЮЗЖЭЗЖЗЗЗ. ОЮЗЗЗЮЗ ЗЗЖЗЖЭЗЗЗЗ

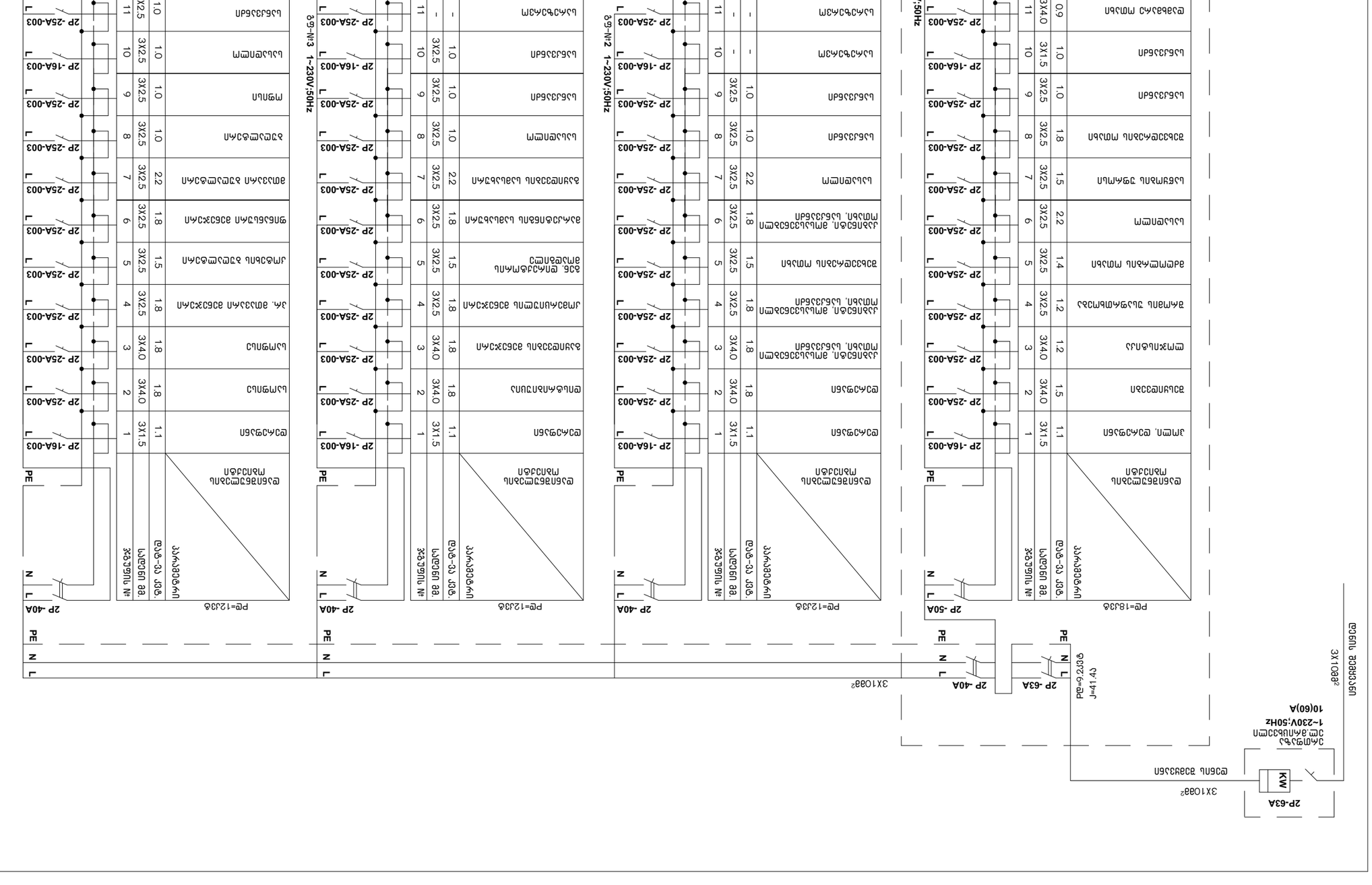
3X10მმ² სპილენძის სადენი
3X10მმ²
ZP-63A
KW
ელექტრონული ელ.მრიცხველი
1~230V;50Hz
10(60)A
ელექტრული ქსელი
PE=41.4კვტ
ZP -63A
ZP -40A
ZP -50A
PE=18კვტ
ავტომატური ამომრავი მანქანის
№1 სამუშაო მანქანა
ტიპი-ვე ჯიხ.
PE=12კვტ
№2 სამუშაო მანქანა
ტიპი-ვე ჯიხ.
PE=12კვტ
№3 სამუშაო მანქანა
ტიპი-ვე ჯიხ.
PE=12კვტ
№4 სამუშაო მანქანა
ტიპი-ვე ჯიხ.
PE=12კვტ
ZP -40A
ZP -40A
ZP -40A
ZP -40A
1~230V;50Hz
ავტომატური ამომრავი მანქანის
№1 სამუშაო მანქანა
ტიპი-ვე ჯიხ.
ZP -16A-003
ZP -25A-003
ელექტრული ქურა
ელექტრული ღუმელი
ელექტრული ქვაბი
ელექტრული ფილა
ელექტრული ფილა
ელექტრული ფილა

ქ.თბილისი, თენგიზ ჩანტლაძის ჩიხი №8
შ.პ.ს. “დუგლაძეების ღვინოების კომპანია„
ადმინისტრაციული შენობის პროექტი

წყალსადენის და წყალარინების შიდა ქსელი

თბილისი 2022 წ.

განმარტებითი ბარათი

ქ. თბილისი, თენგიზ ჩანტლაძის ჩიხი №8, შ.პ.ს. „დუბლაძეების ღვინოების კომპანია“ ადმინისტრაციული შენობის პროექტი. პროექტს საფუძვლად დაედო არქიტექტურული პროექტი. წინამდებარე პროექტი რომელიც ითვალისწინებს ადმინისტრაციული კორპუსის მშენებლობას, საპროექტო შენობა ოთხ სართულიანია.

მოთხოვნილი წყლის რაოდენობის მოსაძვანად ესაჭიროება Ø40მმ. პლასტმასის მილი, ხოლო წყალარინებისთვი Ø150მმ პლასტმასის მილი.

წყალსადენის და წყალარინების გარე ქსელები იწყება ტერიტორიის წითელი ხაზების შემდეგ და მათი ქალაქის საინჟინრო ქსელებთან მიერთების საკითხი დაზუსტდეს ადგილობრივი სამსახურის მიერ გაცემულ შესაბამისი ტექნიკური პირობის საფუძველზე.

შეასრულა: ა.მაისაშვილი

სპეციფიკაცია

№	დ ა ს ა ხ ე ლ ე ბ ა	დიამეტრი	ბანზომ.	რაოდე-ნობა	
1	2	3	4	5	6
	მ ო წ ყ ო ბ ი ლ ო ბ ა				
1	ნიშარა წყლის შემრევით და გოთლისებრი სიფონით		ც	15	კომპ.
2	საშხაპე წყლის შემრევით		"	3	"—"
3	უნიტაზი ჩამრეცხი ავზით და გოფრირებული მილით		"	15	"—"
4	სამზარეულოს ნიშარა		"	3	"—"
	შიდა წყალსადენი				
1	პოლიპროპილენის წყლის მილი	25	ბრძ.მ.	175	
2	“————“	20	"	410	
3	პოლიპროპილენის სამკაპი	25/20	ც	120	
4	“————“	20/20	"	135	
5	ვენტილი	20	"	81	
6	კუთხის ვენტილი	20	"	74	
7	შაღამქვანი	25/20	"	75	
8	შუხლი	20	"	92	
9	ჭედრ შიდახრახნით (ამერიკანკა)	20	"	76	
10	ორმაგი ჭედრ შიდახრახნით (შხაპისთვის)	20	"	72	
11	სამაგრი	25	"	155	
12	“————“	20	"	164	
	შიდა კანალიზაცია				
1	ჯვარედი ორსივრცევანი	100/50/100	ც	96	
2	სამკაპი	100	"	90	
3	“————“	100/50	"	85	
4	“————“	50	"	91	
5	შაღამქვანი	100/50	"	91	
6	რევიზია	100	"	60	
7	შამფენდი (საცობი)		"	12	
8	სამაგრი	100	"	81	
9	“————“	50	"	81	
10	პლასტმასის კანალიზაციის მილი	100	ბრძ.მ.	132	
11	“————“	50	"	120	

დირექტორი		თ. გაღათურია
შეასრულა		ა. მაისაშვილი

ქ.თბილისი, თენგიზ ჩანტლაძის ჩიხი №8 შ.პ.ს. „დუბლაძეების ღვინოების კომპანია„ ადმინისტრაციული შენობის პროექტი		2022წ.	
წყალსადენის და წყალარინების ნაწილი	სტადია	ფურც-ლი	სულ
	მ.ო.		
სპეციფიკაცია	შ.პ.ს. „კოლხა-07“		

A-3

ექსპლიკაცია



დირექტორი		თ. ბაღათურია
შეასრულა		ა. მაისაშვილი

ქ.თბილისი, თენგიზ ჩანტლაძის ჩიხი №8 შ.პ.ს. “დუგლაძეების ღვინოების კომპანია„ ადმინისტრაციული შენობის პროექტი		2022წ.	
წყალსადენის და წყალარინების ნაწილი	სტადია	ფურ-ლი	სულ
	მ.ო.		
გეგმა 0.00 ნიშნულზე	შ.პ.ს. „კოლხა-07“		

A-3

ექსპლიკაცია

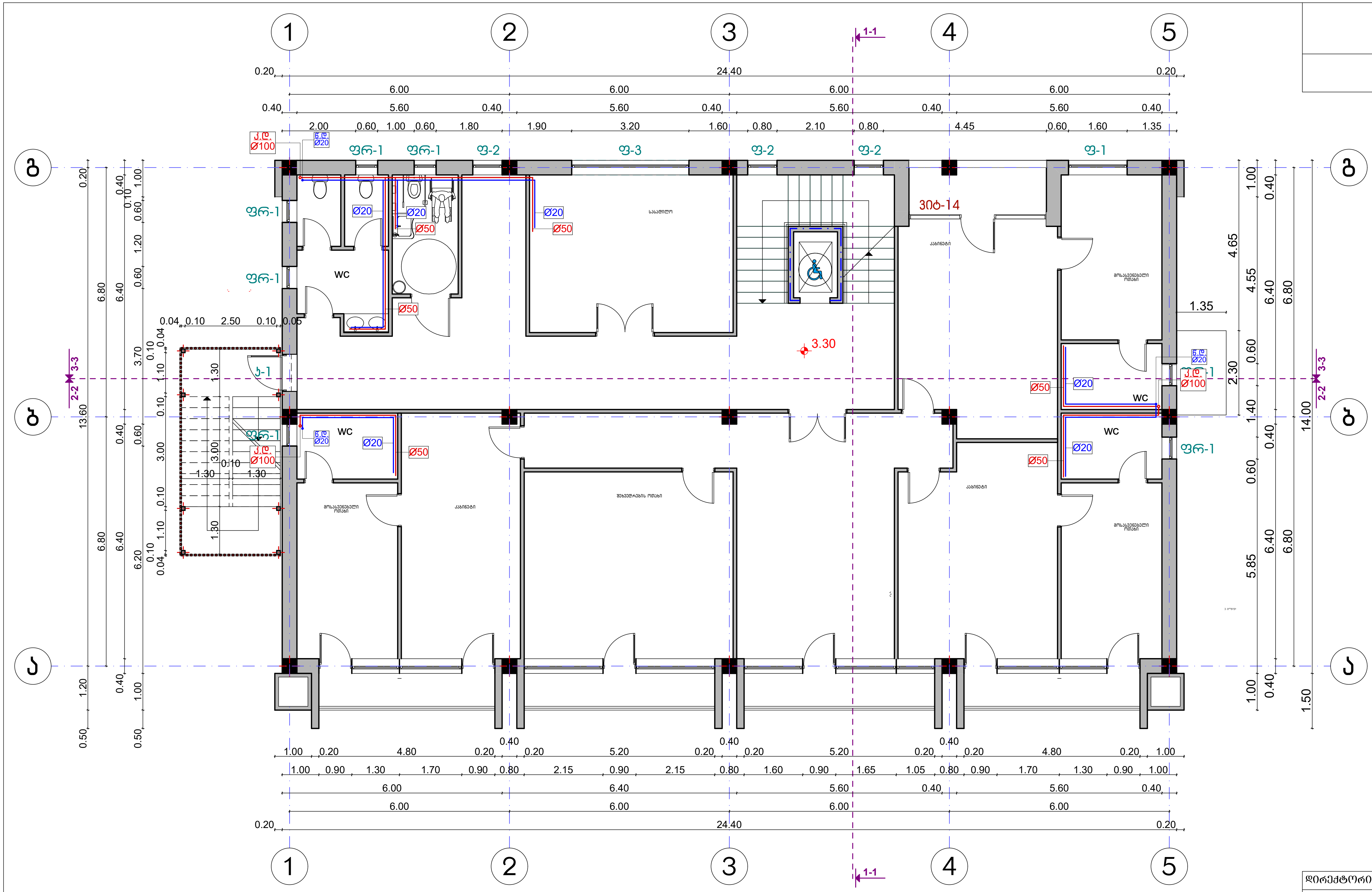

დირექტორი		თ. ბაღათურია
შეასრულა		ა. მაისაშვილი

ქ.თბილისი, თენგიზ ჩანტლაძის ჩიხი №8 შ.პ.ს. "დუგლაძეების ღვინოების კომპანია„ ადმინისტრაციული შენობის პროექტი	2022წ.		
წყალსადენის და წყალარინების ნაწილი	სტადია	ფურ-ლი	სულ
	მ.ო.		
გეგმა +3.30 ნიშნულზე	შ.პ.ს. „კოლხა-07“		

ФОМЭДФОМО	Ю. ЭЭЭЭЭЭЭЭЭЭ	
ЭЭЭЭЭЭЭЭЭ	Э. ЭЭЭЭЭЭЭЭЭЭЭ	

ДЭЭЭЭЭЭЭЭ. ЭЭЭЭЭЭ ЭЭЭЭЭЭЭЭЭ ЭЭЭЭ №8 ЭЭЭЭЭЭЭЭЭЭЭ

A-3

ექსპლიკაცია



დირექტორი		თ. ბაღათურია
შეასრულა		ა. მაისაშვილი

ქ.თბილისი, თენგიზ ჩანტლაძის ჩიხი №8 შ.პ.ს. “დუგლაძეების ღვინოების კომპანია,, ადმინისტრაციული შენობის პროექტი	2022წ.		
წყალსადენის და წყალარინების ნაწილი	სტადია	ფურ-ლი	სულ
	მ.ო.		
გეგმა +9.90 ნიშნულზე	შ.პ.ს. „კოლხა-07“		

ქ.თბილისი, თენგიზ ჩანტლაძის ჩიხი №8 შ.პ.ს. “დუგლაძეების ღვინოების კომპანია„ ადმინისტრაციული შენობის პროექტი

გაზომომარაგების შიდა ქსელი

თბილისი 2022 წ.

A-3

ექსპლიკაცია

ფანჯრის ზედა ნაწილში მოეწყოს გადმოსაკიდი მექანიზმი ან გასანიავებელი სარქმელი

დირექტორი		თ. გაღათურია
შესრულა		ე. ჯაში
ქ.თბილისი, თენგიზ რანტლაძის ჩიხი №8 შ.პ.ს. "ღუმლაძეების ღვინოების კომპანია„ ადმინისტრაციული შენობის პროექტი		2022წ.

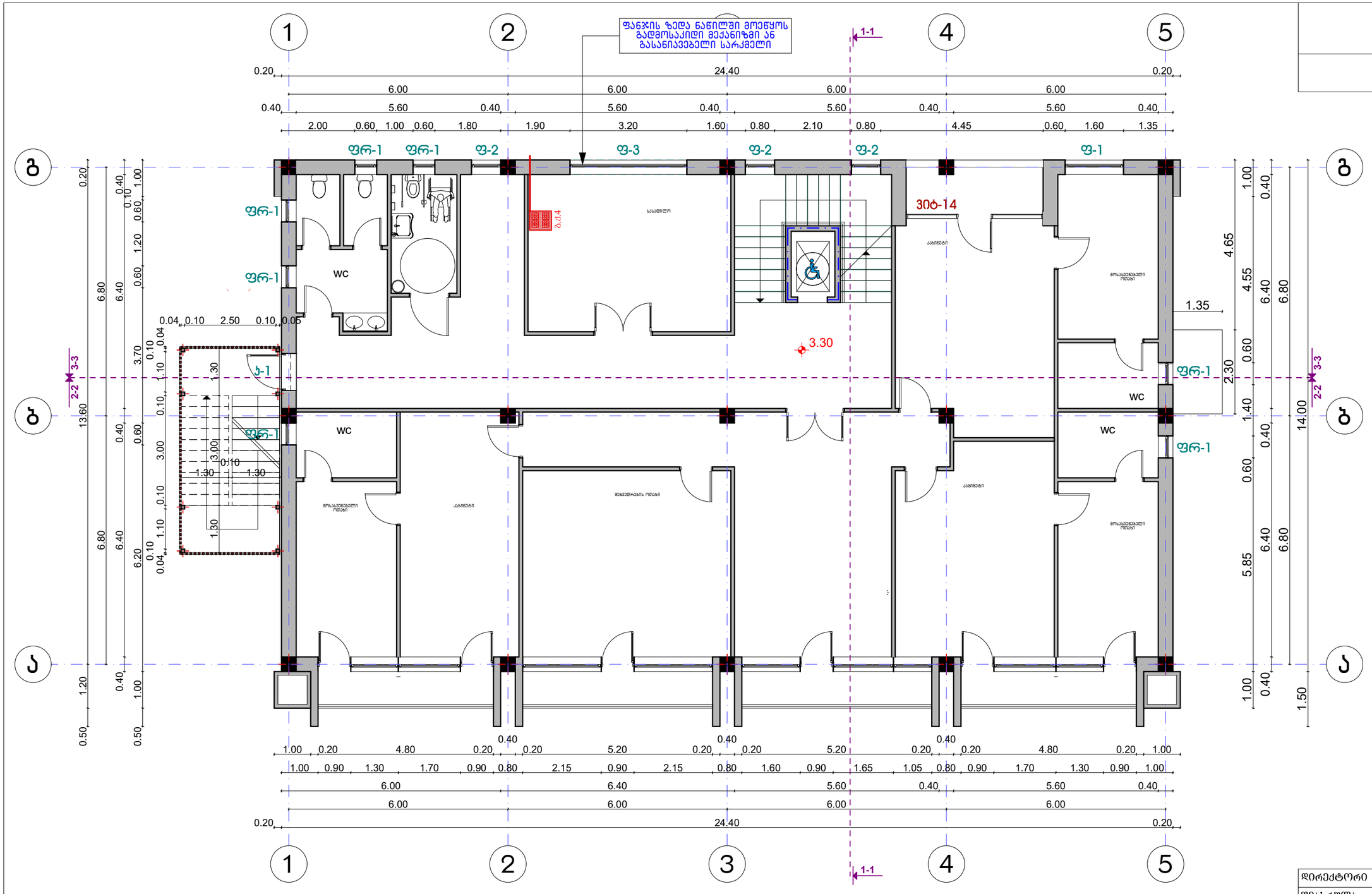

A-3	
ექსპლიკაცია	

ბეტონის	
აგურის	
ხის	
ლითონის	
ფანჯრის	
ფარდის	
ბადის	
ღობის	
ასაწევი ჭიშკრის	
ასაწევი ჭიშკრის ელექტრომამოძრავებელი	
ჭიშკრის	
ჭიშკრის ელექტრომამოძრავებელი	
ბაქნის	
ბაქნის მოაჯირის	
ბაქნის ფარდის	
ბაქნის ბადის	
ბაქნის ღობის	
ბაქნის ასაწევი ჭიშკრის	
ბაქნის ასაწევი ჭიშკრის ელექტრომამოძრავებელი	
ბაქნის ჭიშკრის	
ბაქნის ჭიშკრის ელექტრომამოძრავებელი	
ბაქნის ნაკეთობის	
ბაქნის ნაკეთობის ფარდის	
ბაქნის ნაკეთობის ბადის	
ბაქნის ნაკეთობის ღობის	
ბაქნის ნაკეთობის ასაწევი ჭიშკრის	
ბაქნის ნაკეთობის ასაწევი ჭიშკრის ელექტრომამოძრავებელი	
ბაქნის ნაკეთობის ჭიშკრის	
ბაქნის ნაკეთობის ჭიშკრის ელექტრომამოძრავებელი	

ბეტონის		
აგურის		
ხის		
ლითონის		
ფანჯრის		
ფარდის		
ბადის		
ღობის		
ასაწევი ჭიშკრის		
ასაწევი ჭიშკრის ელექტრომამოძრავებელი		
ჭიშკრის		
ჭიშკრის ელექტრომამოძრავებელი		
ბაქნის		
ბაქნის მოაჯირის		
ბაქნის ფარდის		
ბაქნის ბადის		
ბაქნის ღობის		
ბაქნის ასაწევი ჭიშკრის		
ბაქნის ასაწევი ჭიშკრის ელექტრომამოძრავებელი		
ბაქნის ჭიშკრის		
ბაქნის ჭიშკრის ელექტრომამოძრავებელი		
ბაქნის ნაკეთობის		
ბაქნის ნაკეთობის ფარდის		
ბაქნის ნაკეთობის ბადის		
ბაქნის ნაკეთობის ღობის		
ბაქნის ნაკეთობის ასაწევი ჭიშკრის		
ბაქნის ნაკეთობის ასაწევი ჭიშკრის ელექტრომამოძრავებელი		
ბაქნის ნაკეთობის ჭიშკრის		
ბაქნის ნაკეთობის ჭიშკრის ელექტრომამოძრავებელი

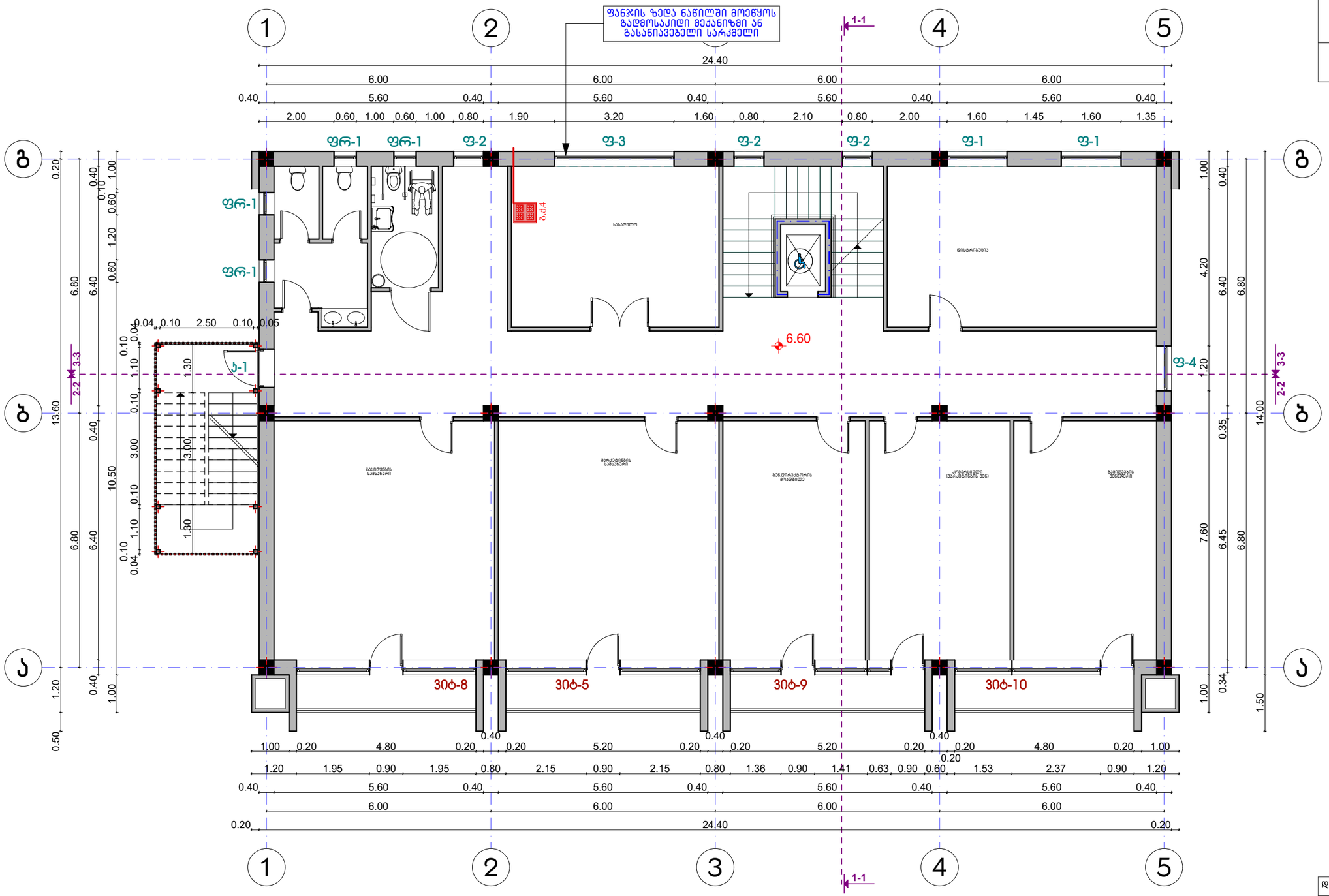

ნებართვაზე	სქემაზე	დასახელება
		საპრ. დ/ვ მიწისქვეშა კომ. გაზსადენი
		საპროექტო საჰაერო დ/ვ გაზსადენი
		ბურთულიანი ონკანი
		ფოლადის გარსცმა
		დასაპროექტებელი გაზის მრიცხველი
		კედლის ჭრილი
		გაზის ქურა

დირექტორი		თ. ბადათურია
შეასრულა		ე. ჯაში

ქ.თბილისი, თენგიზ ჩანტლაძის ნიხი №8 შ.პ.ს. "ლუბლაძეების ლენინების კომპანია" ადმინისტრაციული შენობის პროექტი — 2022წ.

გაზმომარაგების ნაწილი	სტადია	ფურცლი	სულ
	მ.ო.		
გეგმა +6.60 ნიშნულზე	შ.პ.ს. „კოლხა-07“		

ზემდგომი ორგანიზაციის დასახელება		
ზემდგომი ორგანიზაციის ხელმძღვანელის ან მისი უფლებამოსილი პირის ხელმოწერა		
ზემდგომი ორგანიზაციის ხელმძღვანელის ან მისი უფლებამოსილი პირის ხელმოწერის თარიღი		
ზემდგომი ორგანიზაციის ხელმძღვანელის ან მისი უფლებამოსილი პირის ხელმოწერის ადგილი		
ზემდგომი ორგანიზაციის ხელმძღვანელის ან მისი უფლებამოსილი პირის ხელმოწერის ნომერი		
ზემდგომი ორგანიზაციის ხელმძღვანელის ან მისი უფლებამოსილი პირის ხელმოწერის ნომრის მინიჭების თარიღი		
ზემდგომი ორგანიზაციის ხელმძღვანელის ან მისი უფლებამოსილი პირის ხელმოწერის ნომრის მინიჭების ადგილი		
ზემდგომი ორგანიზაციის ხელმძღვანელის ან მისი უფლებამოსილი პირის ხელმოწერის ნომრის მინიჭების ნომერი		

ზემდგომი ორგანიზაციის ხელმძღვანელის ან მისი უფლებამოსილი პირის ხელმოწერის ნომრის მინიჭების ნომერი		
ზემდგომი ორგანიზაციის ხელმძღვანელის ან მისი უფლებამოსილი პირის ხელმოწერის ნომრის მინიჭების ადგილი		
ზემდგომი ორგანიზაციის ხელმძღვანელის ან მისი უფლებამოსილი პირის ხელმოწერის ნომრის მინიჭების თარიღი		
ზემდგომი ორგანიზაციის ხელმძღვანელის ან მისი უფლებამოსილი პირის ხელმოწერის ნომერი		
ზემდგომი ორგანიზაციის ხელმძღვანელის ან მისი უფლებამოსილი პირის ხელმოწერის ადგილი		
ზემდგომი ორგანიზაციის ხელმძღვანელის ან მისი უფლებამოსილი პირის ხელმოწერის თარიღი		
ზემდგომი ორგანიზაციის ხელმძღვანელის ან მისი უფლებამოსილი პირის ხელმოწერის ნომერი		

A-3

ექსპლიკაცია

სპეციფიკაცია

9	ფოლადის გაზსადენის შეღებვა ზეთის საღებავით ორჯერ	მ²	1.5	
8	ფოლადის გაზსადენის მონტაჟი და გამოცდა	გ/მ	11.8	
7	პოლიეთილენის გაზსადენის მონტაჟი და გამოცდა	გ/მ	-	
7	კედლის გახვრეტა	ც	3	
6	ზედმეტი გრუნტის გატანა	$მ^3$	-	
5	ტრანსეის შევსება ადგილობრივი რბილი მიწით	$მ^3$	-	
4	ბალიშის მოწყობა და მილის დაფარვა ქვიშით	$მ^3$	-	
3	ტრანშეის გათხრა მექანიზმებით	$მ^3$	-	
2	ტრანშეის გათხრა ხელით	$მ^3$	-	
1	მიერთება არსებულ დ/წ-ის ფოლადის გაზსადენში d=15X15	ადგ.	1	
	სამუშაოთა დასახელება	განზ.	რაოდენობა	

სამუშაოთა მოცულობა

№	სახ.სტანდარტ. ან შიფრი	დასახელება	რაოდ	წონა	განზ.	შენიშვნა
13	----	ცალუღი(მომჭერი)	4	----	ც	
	----	მილყელი (შტუცერი)	2	----	მ	
	----	რეზინის შლანგი	2	----	მ	
	----	მეჭეჭი(სასოკი) d=15	1	----	ც	
	----	მეჭეჭი(სასოკი) d=20	1	----	ც	
	----	გაზის ქურა 4	1	----	ც	
	----	კედლის ქვაბი დახურული წვის კამერით	1	----	ც	
		გაზის ხელსაწყოები				
16	T-0720	გარცმის მილი d=3 2 L=0.5	1	1.1	ც	
15	T-0720	ბურთულიანი ონკანი d=15	2	0.6	ც	
14	T-0720	ბურთულიანი ონკანი d=20	1	1	ც	
13	ГОСТ 17379-83	დამხშობი d=25 90° (ფოლადის)	1	0.1	ც	
12	ГОСТ 17375-83	მუხლი d=15 45° (ფოლადის)	2	0.015	ც	
11	ГОСТ 17375-83	მუხლი d=25 90° (ფოლადის)	3	0.1	ც	
10	ГОСТ 10704-91	ფოლადის მილი d=15	0.5	0.99	გ/მ	
9	ГОСТ 10704-91 B20 ГОСТ 10705-80	ფოლადის მილი d=20	0.5	1.13	გ/მ	
8	ГОСТ 10704-91	ფოლადის მილი d=25	6.0	1.48	გ/მ	
7	PE SDR 11	გადამყვანი ფოლადი-პოლიეთლენზე d=32xd=25	2	----	ც	
6	ГОСТ 10704-76 B20 ГОСТ	ფოლადის გარცმის მილი d=50 ჩასვლა ამოსვლაზე	2		გ/მ	
5	----	პოლიეთილენის სასიგნალო ლენტა	12	----	გ/მ	
4	----	ზეძირკვლის გაზშემყვანის ნაცმი d=50 L=1.1	2	----	ც	
3	PE SDR 11	ქურო d=32	6	----	ც	
2	PE SDR 11	მუხლი(პოლიეთილენის) d=32 90°	1	----	ც	
1	PE SDR 11	პოლიეთილენის მილი d=32 ზომა გრძელი	1	----	გ/მ	

შენიშვნა: გაზმომარაგების მოხმარების რაოდენობა შეადგენს 25მ3 საათში

გაზგაყვანილობის აქსონომეტრიული სქემა

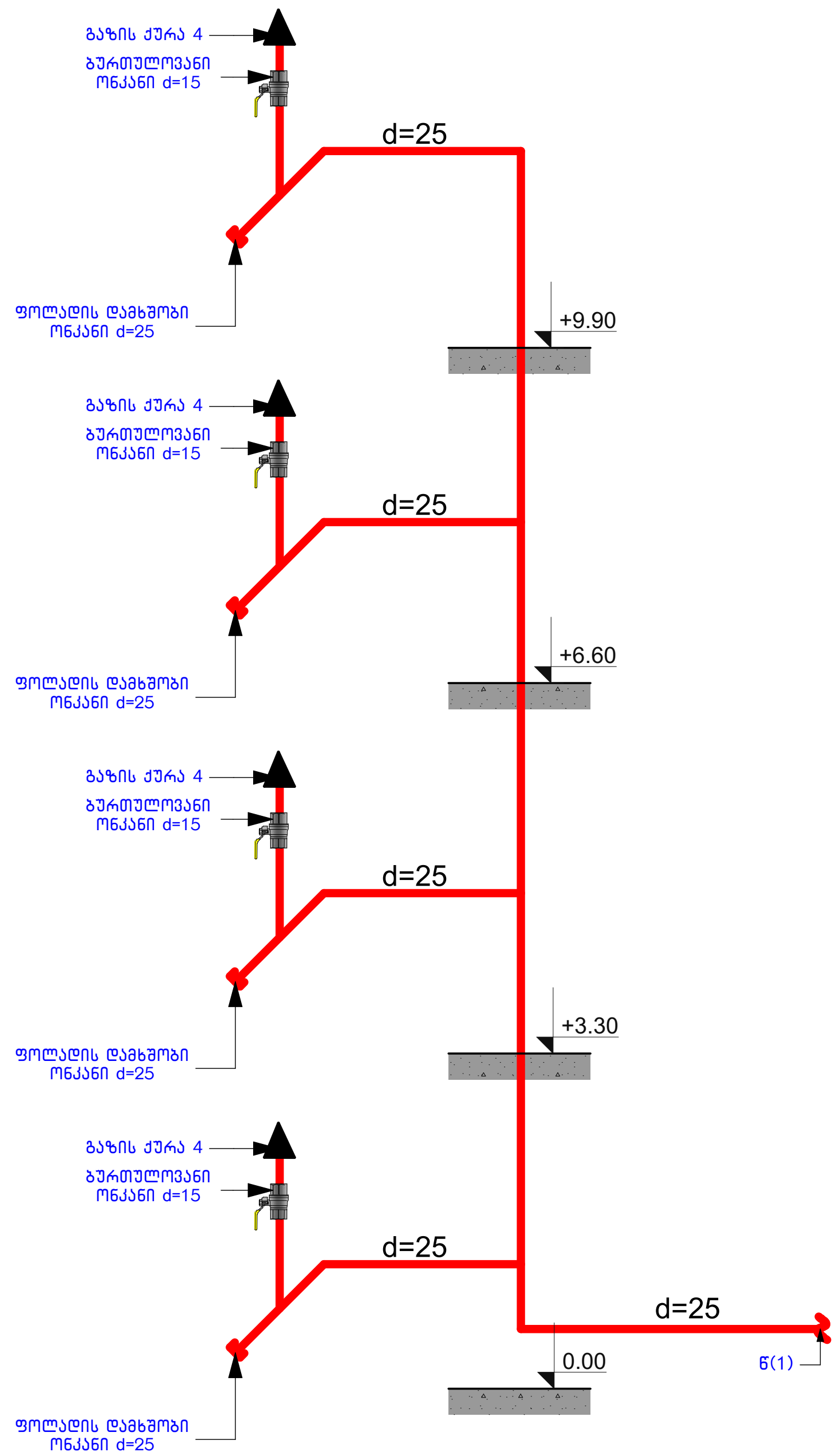

დირექტორი		თ. ბადათურია
შეასრულა		ე. ჯაში

ქ.თბილისი, თენგიზ ჩანტლაძის ჩიხი №8 შ.პ.ს. "დუგლაძეების ღვინოების კომპანია" ადმინისტრაციული შენობის პროექტი	2022წ.		
გაზმომარაგების ნაწილი	სტადია	ფურ-ლი	სულ
	მ.ო.		
სპეციფიკაცია	შ.პ.ს. „კოლხა-07"		

თბილისი ენერჯი

მიცკევიჩის ქ. №18ა, თბილისი 0194, საქართველო
+995 (32) 237 64 93; info@te.ge; www.te.ge

№ 02-13-102400-21
28 / 01 / 2022

მოქალაქე ზაზა ბასილაძეს

ბატონო ზაზა,

თქვენი 2021 წლის 21 დეკემბრის №02-13-102400-21 განცხადების პასუხად, რომელიც ეხება ქ. თბილისი, თენგიზ ჩანტლაძის ჩიხი N8, 8ა, 8ბ, 8გ; ახვლედიანის ქ.N8-ში მდებარე მიწის ნაკვეთზე (საკ.კოდი №01.19.16.001.300) დაგეგმილ სამშენებლო სამუშაოებთან დაკავშირებით კომპანიის პოზიციას გაცნობებთ, რომ აღნიშნულ საკადასტრო ერთეულს კვეთს შპს „თბილისი ენერჯის“ მოქმედი მიწისზედა D=80 მმ-იანი და D=100 მმ-იანი საშუალო წნევის გაზსადენები.

კომპანია თანახმაა განახორციელოთ დაგეგმილი სამშენებლო სამუშაოები, თუ აღნიშნულ მილსადენებთან მიმართებაში დაცული იქნება ტექნიკური რეგლამენტით გათვალისწინებული პირობები, კერძოდ: მშენებლობის შედეგად არ უნდა შეიზღუდოს გაზსადენის ტექნიკური მონიტორინგის პროცესი, საჭიროების შემთხვევაში მისი შესაბამისი მომსახურების შესაძლებლობა და სამუშაოების წარმოებისას არ უნდა მოხდეს მილსადენის დაზიანება.

მოთხოვნის თანახმად გიგზავნით ბეჭდით დამოწმებულ გენგეგმას.

დანართი: დამოწმებული გენგეგმა-1 ფურცელი.

პატივისცემით,

გიგლა თამაზაშვილი
დირექტორი ტექნიკურ საკითხებში

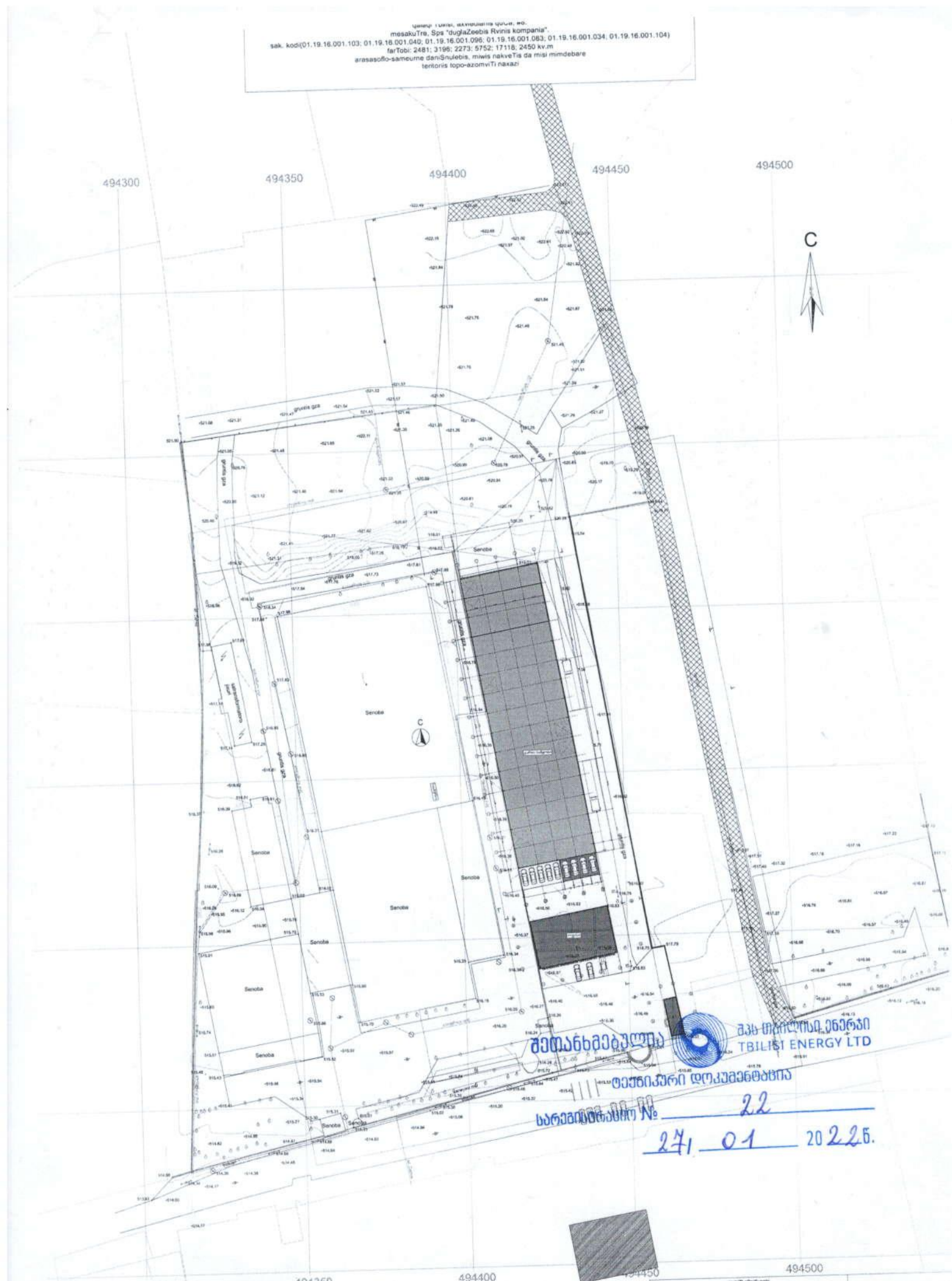

შპს თბილისის ენერგი
TBILISI ENERGY LTD
ტექნიკური დოკუმენტაცია
22
27 01 2022 წ.

gwp
მეტი ვიდრე უბრალოდ წყალი
MORE THAN JUST WATER

№0621-0590155 D 28 12 2021

ბატონ ზაზა ბასილაძეს
ელ-ფოსტა: groupbmg@yahoo.com
ტელეფონი: 599 65 37 88

ბატონო ზაზა,

შპს „ჯორჯიან უოთერ ენდ ფაუერმა“ (შემდგომში „კომპანია“) განიხილა თქვენი განცხადება („კომპანიაში“ რეგისტრირებული IN21-0588009, დათარიღებული 21/12/2021წ.) ჩანტლაძის ჩიხი N8-ში (ს/კ 01.19.16.001.300) მშენებლობის გენ. გეგმის შეთანხმების შესახებ.

გაცნობებთ, რომ ზემოაღნიშნულ მიწის ნაკვეთზე გაედინება „კომპანიის“ ბალანსზე რიცხული წყალარინების D=200 მმ-იანი და D=400 მმ-იანი ქსელები, რომელთა მიმართ დაცული უნდა იყოს საქართველოში მოქმედი სამშენებლო ნორმებით და წესებით დადგენილი მოთხოვნები.

თქვენს მიერ წარმოდგენილი გენ. გეგმა შეთანხმებულია „კომპანიის“ შესაბამის სამსახურთან. „კომპანია“ არ არის წინააღმდეგი განახორციელოთ სამშენებლო სამუშაოები წარმოდგენილი გენ. გეგმის შესაბამისად.

მშენებლობის ნებართვის გაცემის აუცილებელ წინა-პირობას წარმოადგენს ქსელის მომსახურების საჭიროების ან დაზიანების შემთხვევაში „კომპანიის“ შესაბამისი სამსახურების წარმომადგენლებს, დღე-ღამის ნებისმიერ დროს მიეცეთ საშუალება ტერიტორიაზე შესვლისა და მძიმე სპეცტექნიკის გამოყენებით სამუშაოების ჩატარების.

ასევე გაცნობებთ, რომ საპროექტო ტერიტორიაზე შესაძლებელია გადიოდეს კერძო მფლობელობაში არსებული წყალსადენ-წყალარინების ქსელები, რომელთა შესახებ „კომპანია“ ინფორმაციას არ ფლობს.

ქსელის დაზიანების თავიდან აცილების მიზნით, სამუშაოების დაწყების წინ გთხოვთ, დაუკავშირდეთ „კომპანიის“ წარმომადგენელს:

ისანი-სამგორის ბიზნეს ცენტრის მენეჯერი ლევან ქურდიანი. ტელ: 591 05 15 25.

დანართი: საპროექტო დოკუმენტაცია - 1 (ერთი) ფურცელი

პატივისცემით,

გიორგი სვანიშვილი
კომერციული დირექტორი

შემსრულებელი: ჯ. ჩაჩხალია, ლ. გაგნიძე
კონტაქტი: jchachkhalia@gwp.ge; 293 11 11 (21 02)

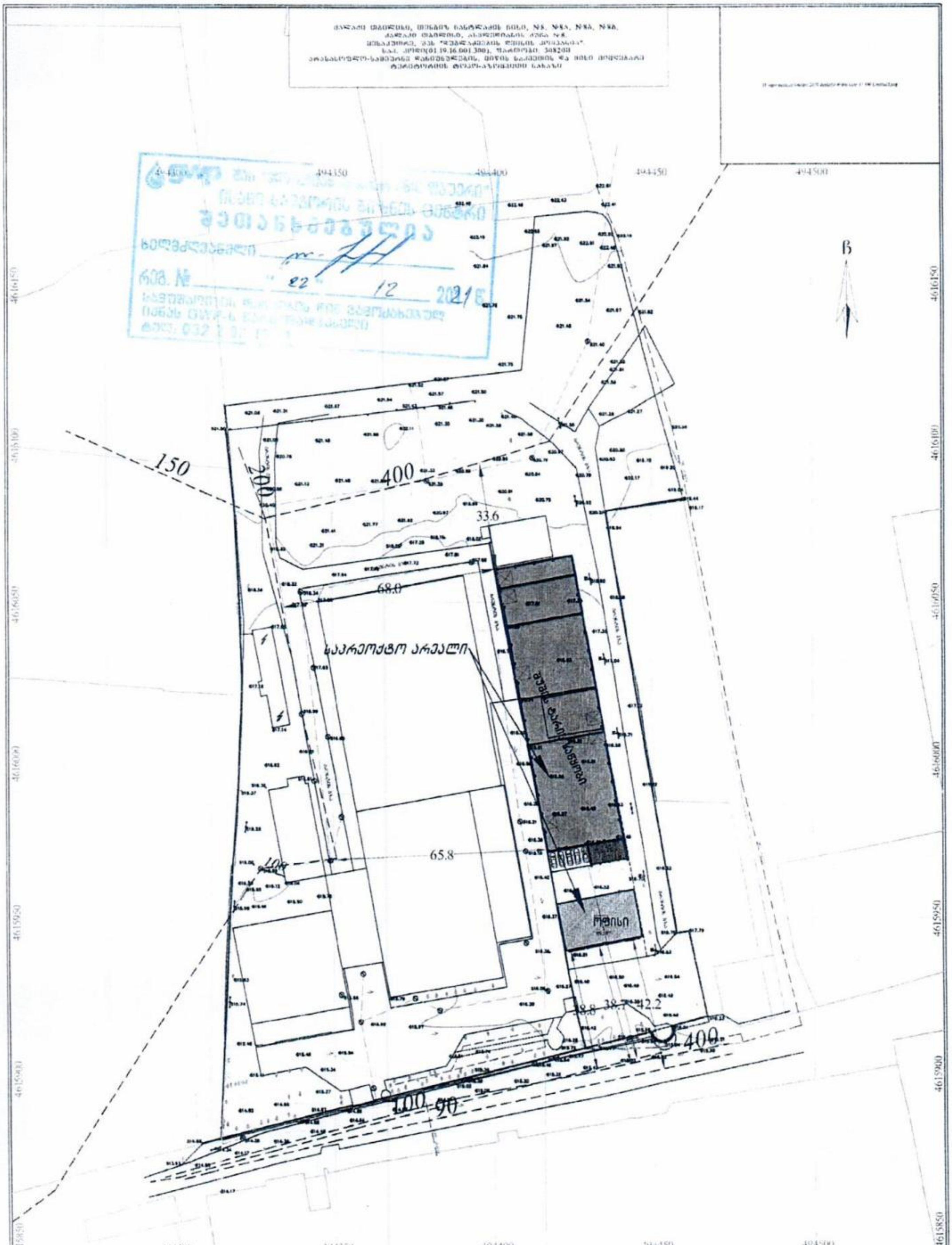

494300
494350
494400
494450
494500
4616150
4616100
4616050
4616000
4615950
4615900
4615850
150
400
200
33.6
68.0
საპროექტო არეალი
65.8
100
ოფისი
38.8
38.7
42.2
400
100
90

TAV Airports

a member of Groupe ADP

თარიღი : 15 / 06 / 2022
ნომერი : TAV.GM.7771

შპს „დუგლაძეების ღვინის კომპანიის“
გენერალურ დირექტორს
ბატონ დავით დუგლაძეს
ტელეფონი: 597 100 200

ბატონო დავით,

თქვენი 2022 წლის 10 ივნისის განცხადებისა და მასზე თანდართული მასალის პასუხად გაცნობებთ, რომ ქალაქ თბილისში, თენგიზ ჩანტლაძის ჩიხი №8-ში არსებული მიწის ნაკვეთი (საკადასტრო კოდი: 01.19.16.001.300) მდებარეობს თბილისის საერთაშორისო აეროპორტის დაბრკოლებების შემზღუდველი ზედაპირებით შემოფარგლული აეროდრომის რაიონში და მასზე მიწის ზედაპირიდან +14.11 მეტრი სიმაღლის ოფისის შენობის აშენება დასაშვებია.

პატივისცემით,

თეა ზაქარაძე
გენერალური მენეჯერი

ონურ შათირი
გენერალური მენეჯერის მოადგილე

ZG

TAV Urban Georgia LLC
Tbilisi International Airport Tbilisi, Georgia
T: +995 (32) 2 310 265 / F: +995 (32) 2 310 322
www.tbilisiairport.com

URS UKAS QUALITY MANAGEMENT
CERTIFICATE NO. 31199

საჯარო სამართლის იურიდიული პირი

სამოქალაქო ავიაციის სააგენტო

Legal Entity of Public Law

CIVIL AVIATION AGENCY

0114, თბილისი, საქართველო
I ხეივნის ქუჩის დასაწყისი
0114, TBILISI, GEORGIA
Beginning of I Kheivani Street
ტელ / Tel: (+995 32) 2 948 014
(+995 32) 2 948 002
ელ. ფოსტა / e-mail: office@gcaa.ge
ვებ-გვერდი / web page: www.gcaa.ge

N 05/1298
15/06/2022

1298-05-2-202206151441

შპს ტავ ურბან საქართველოს
გენერალურ მენეჯერს
ქალბატონ თეა ზაქარაძეს

ასლი: შპს „დუგლაძეების ღვინის კომპანიის“
გენერალურ დირექტორს
ბატონ დავით დუგლაძეს
ტელ.: 597 100 200

ქალბატონო თეა,

გაცნობებთ, რომ 2022 წლის 15 ივნისს სსიპ სამოქალაქო ავიაციის სააგენტოში შემოვიდა შპს „დუგლაძეების ღვინის კომპანიის“ განცხადება თანდართული დოკუმენტაციით, აღნიშნული კომპანია, თბილისის საერთაშორისო აეროპორტის აეროდრომის რაიონში მდებარე მიწის ნაკვეთებზე ს/კ 01.19.16.001.300 გეგმავს საოფისე შენობის მშენებლობას და ითხოვს საპროექტო შენობის მაქსიმალური დასაშვები სიმაღლის განსაზღვრას.

გიგზავნით ზემოაღნიშნულ დოკუმენტაციას და გთხოვთ, საჰაერო კოდექსის 41-ე მუხლის 1-ლი პუნქტის და სსიპ სამოქალაქო ავიაციის სააგენტოს დირექტორის 2022 წლის 18 მაისის #111 ბრძანებით დამტკიცებული „სამოქალაქო აეროდრომის რაიონის დადგენის და ამ რაიონში ობიექტების დასაშვები სიმაღლის განსაზღვრის წესი“-ს მოთხოვნების შესაბამისად, უზრუნველყოთ მოცემული საკითხის განხილვა.

დანართი: შპს „დუგლაძეების ღვინის კომპანიის“ განცხადება თანდართული დოკუმენტაციით

პატივისცემით,
ლევან კარანაძე

დირექტორი

ხელმძღვანელობა