პასუხები 18,05,2022 #5944191 შუალედურ გადაწყვეტილებაზე

ხარვეზი-1. პროექტი დამუშავებულ იქნას 2016 წლის 28 იანვრის N41 დადგენილების და „მისაწვდომობის ეროვნული სტანდარტების“ შესაბამისად.
პრეოექტში გადამუშავდა N41 დადგენილების და „მისაწვდომობის ეროვნული სტანდარტების“ შესაბამისად. წარმოდგენილია შესაბამისი საექსპერტო დასკვნა და მისაწვდომობის გეგმები
-წარმოდგენილ იქნას არსებული ინტერიერის ამსახველი დათარიღებული ფოტომასალა.
- მოთხოვნილი ფოტომასალა წარმოდგენილია
-ფასადის ფოტოსურათზე მოინიშნოს საპროექტო არეალი
- საპროექტო არეალები მონიშნულია
ხარვეზი-2. შენობა-ნაგებობის სარეკონსტრუქციო ობიექტის ყველა სართულისა და სახურავის გეგმები, მასშტაბი 1:100. -> .სარეკონსტრუქციო ობიექტის არსებული და საპროექტო გეგმების pdf ფაილი. :
-გეგმებზე დატანილ იქნას ექსპლიკაცია.
- მიაქციეთ ყურადღება! წარმოდგენილ გეგმებზე ექსპლიკაცია ნაჩვენები იყო. ოღონდ არა ნუმერაციით არამედ პირობით აღნიშვნებში დაშტრიხვისა და ფერების ჩვენებით
-გაითვალისწინეთ: N255 დადგენილების, მუხლი 13, ზ) სართულის გეგმები ყველა დონეზე და სახურავის გეგმა უნდა მოიცავდეს:
ზ.ა) შენობის ყველა სართულისა და სახურავის გეგმას საკადასტრო საზღვრის პროექციის, იატაკების ზედაპირების ნიშნულების ჩვენებით, შენობა-ნაგებობის ნულოვან ნიშნულს, აბსოლუტურ ნულოვან ნიშნულთან მიმართებით;
ზ.ბ) შენობის სართულების გეგმები უნდა იძლეოდეს ინფორმაციას სართულის ძირითადი ზომების, ოთახის ან/და სივრცის ფართობებისა და მათი ძირითადი ზომების, ასევე გასასვლელი საშუალებების ძირითადი ზომების შესახებ;
ზ.გ) ავეჯის ან/და სხვა აღჭურვილობის განლაგების გეგმები – „ტექნიკური რეგლამენტის – შენობა-ნაგებობის უსაფრთხოების წესების დამტკიცების თაობაზე“ საქართველოს მთავრობის 2016 წლის 28 იანვრის №41 დადგენილების შესაბამისად; (III-IV კლასების შემთხვევაში)
ზემოაღნიშნულის შესაბამისად გეგმებზე სრულად იქნას დატანილი ნიშნულები, შენობანაგებობის ნულოვანი ნიშნული, აბსოლუტურ ნულოვან ნიშნულთან მიმართებით;
- ყველა ზემოჩამოთვლილი მოთხოვნა დათვალისწინებულია: დატანილია ნიშნულები, ნაჩვენებია ავეჯი და სხვა აღჭურვილობა, მითითებულია ფართები, ასევე გასასვლელებისა და სათავსოთა ზომები.
ხარვეზი-3. მშენებლობის ორგანიზების კალენდარული გრაფიკი. -> .მშენებლობის ორგანიზების კალენდარული გრაფიკის pdf ფაილი.:
-კალენდარული გრაფიკი ხელმოწერილ იქნას შესაბამისი შემსრულებლის მიერ.
-გაცნობებთ, რომ კოდექსის 106-ე მუხლის პირველი ნაწილის მიზნებიდან გამომდინარე, მშენებლობის ორგანიზების პროექტი მინიმუმ უნდა მოიცავდეს:
ა) თავფურცელს, ობიექტის დასახელებასა და მისამართს;
ბ) განმარტებით ბარათს, შემდეგი ინფორმაციით:
ბ.ა) სამშენებლო მოედნის ორგანიზების და მოსამზადებელი სამუშაოების ჩატარების აღწერა;
ბ.ბ) მშენებლობის რიგითობის, ეტაპების და მათი ხანგრძლივობის აღწერა
საქართველოს მთავრობის 2019 წლის 31 მაისის №255 დადგენილების მე-20 მუხლის შესაბამისად.

ბ.გ) არსებობის შემთხვევაში, დაფარული სამუშაოების, დათვალიერებისა და გამოცდის აქტების ჩამონათვალი, რაც მშენებლობის პროცესის დროს უნდა შედგეს;

ბ.დ) უსაფრთხოების უზრუნველყოფის მეთოდების და ღონისძიებების აღწერა.

გ) სამშენებლო მოედნის გეგმას (მიწის ნაკვეთის საკადასტრო საზღვრების, სამშენებლო მოედნის საზღვრების, საპროექტო შენობა-ნაგებობის განთავსების, სამშენებლო მოედანზე სამშენებლო ტექნიკის მოძრაობის სქემის და განთავსების, ასევე სამშენებლო მასალების და დროებითი შენობა-ნაგებობების განთავსების ადგილების ჩვენებით);

დ) მშენებლობის განხორციელების კალენდარულ გრაფიკს, მშენებლობის რიგითობის, ეტაპების და მათი ხანგრძლივობის მიხედვით, IV კლასის მშენებლობისას

- მინიმუმ 10 ეტაპი.

გაითვალისწინეთ, რომ მშენებლობის ორგანიზების პროექტი უნდა იყოს იმდენად დეტალური, რომ იძლეოდეს მშენებლობის განხორციელებისთვის ამომწურავ ინფორმაციას.

- ყველა ზემოჩამოთვლილი მოთხოვნა დათვალისწინებულია: წარმოდგენილია მშენებლობის ორგანიზაციის ახალი პროექტი

ხარვეზი-4. სარეკონსტრუქციო შენობა-ნაგებობის კონსტრუქციული დასკვნა. ->

.კონსტრუქციული დასკვნის pdf ფაილი.: წარმოდგენილ იქნას კონსტრუქციული დასკვნა ჩასატარებელ სამუშაოებთან დაკავშირებით.

- კონსტრუქციული დასკვნა წარმოდგენილია

ხარვეზი-5. წარმოდგენილ იქნას საინჟინრო კომუნიკაციების ქსელების (ელგაყვანილობის გაზმომარაგების, გათბობა-ვენტილაციის, წყალმომარაგების და წყალარინების) სქემები მათი დეტალური ნახაზები და სპეციფიკაციები.

- მოთხოვნილი დოკუმენტაცია წარმოდგენილია.

ხარვეზი-6. . წარმოდგენილ იქნეს განმცხადებლის უფლებამოსილების დამადასტურებელი მინდობილობა.

-ასევე საჭიროა არსებულ და საპროექტო გეგმაზე მოინიშნოს საპროექტო ფართის საზღვრები და მიეთითოს შესაბამისი წილობრივი საკადასტრო კოდები.

- მინდობილობა წარმოდგენილია. გეგმებზე დატანილია საპროექტო ფართის საზღვრები და მითითებულია შესაბამისი წილობრივი კოდები

ხარვეზი-7. წარმოდგენილ იქნას 41 დადგენილების და მისაწვდომობის ეროვნული სტანდარტების საექსპერტო დასკვნა.

- საექსპერტო დასკვნა წარმოდგენილია.

მიწის (უძრავი ქონების) საკადასტრო კოდი **N 01.15.02.033.045.01.03.500**

ამონაწერი საჯარო რეესტრიდან

განცხადების რეგისტრაცია
N 882015683639 - 01/12/2015 13:15:23

მომზადების თარიღი
07/12/2015 13:00:42

საკუთრების განყოფილება

ზონა	სექტორი	კვარტალი	ნაკვეთი	კოდი
თბილისი მთაწმინდა				
01	**15**	**02**	**033/045**	**01/03/500**

მისამართი: ქალაქი თბილისი , ქუჩა გოგებაშვილი , N 29 / ქალაქი თბილისი , ქუჩა ერისთავ-ხოშტარია , N 32

ნაკვეთის საკუთრების ტიპი: **თანასაკუთრება**

ნაკვეთის ფუნქცია: **არასასოფლო სამეურნეო**

დაზუსტებული ფართობი:833.00 კვ.მ.

ნაკვეთის წინა ნომერი: **01.15.02.033.013; 01.15.02.033.020;**

შენობა-ნაგებობები: **N1და N2- საერთო ფართით 3864.8კვ.მ. მათ შორის: საცხოვრებელი ფართი 2011.00კვ.მ, კომერციული ფართი 261.9კვ.მ.საბაფხულო ფართი 711.6კვ.მ., სარდაფის ფართი 219.00კვ.მ., კიბის უჯრედისა და სადარბაზოს ფართი 365.2კვ.მ., ავტოსადგომის ფართი 296.1კვ.მ.**

მესაკუთრეები

განცხადების რეგისტრაცია : ნომერი 882015683639 , თარიღი 01/12/2015 13:15:23
უფლების რეგისტრაცია: თარიღი 07/12/2015

უფლების დამადასტურებელი დოკუმენტი:

- უძრავი ქონების ნასყიდობის ხელშეკრულებ , დამოწმების თარიღი:01/12/2015 ,სსიპ საქართველოს იუსტიციის სამინისტრო საჯარო რეესტრის ეროვნული სააგენტო

მესაკუთრეები:
ანა ვაშაკიძე,P/N: 01024037430

მესაკუთრე:	საკუთრების ტიპი:	საკუთრება:	ფართი:	წილი:
ანა ვაშაკიძე	საკუთრება	**სარდაფი სართული-1,(-3.30 ნიშნული)**	219.00 კვ.მ.	

იპოთეკა

საგადასახადო გირავნობა:

რეგისტრირებული არ არის

ვალდებულება

ყადაღა/აკრძალვა:

რეგისტრირებული არ არის

მოვალეთა რეესტრი:

რეგისტრირებული არ არის

"ფიზიკური პირის მიერ 2 წლამდე ვადით საკუთრებაში არსებული მატერიალური აქტივის რეალიზაციისას, აგრეთვე საგადასახადო წლის განმავლობაში 1000 ლარის ან მეტი ღირებულების ქონების საჩუქრად მიღებისას საშემოსავლო გადასახადი გადახდას ექვემდებარება საანგარიშო წლის მომდევნო წლის 1 აპრილამდე, რის შესახებაც აღნიშნული ფიზიკური პირი იმავე ვადაში წარუდგენს დეკლარაციას საგადასახადო ორგანოს. აღნიშნული ვალდებულების შეუსრულებლობა წარმოადგენს საგადასახადო სამართალდარღვევას, რაც იწვევს პასუხისმგებლობას საქართველოს საგადასახადო კოდექსის XVIII თავის მიხედვით."

- დოკუმენტის ნამდვილობის გადამოწმება შესაძლებელია საჯარო რეესტრის ეროვნული სააგენტოს ოფიციალურ ვებ–გვერდზე www. napr.gov.ge;
- ამონაწერის მიღება შესაძლებელია ვებ–გვერდზე www. napr.gov.ge, ნებისმიერ ტერიტორიულ სარეგისტრაციო სამსახურში, იუსტიციის სახლებსა და სააგენტოს ავტორიზებულ პირებთან;
- ამონაწერში ტექნიკური ხარვეზის აღმოჩენის შემთხვევაში დაგვიკავშირდით: 2 405405 ან პირადად შეავსეთ განაცხადი ვებ–გვერდზე;
- კონსულტაციის მიღება შესაძლებელია იუსტიციის სახლის ცხელ ხაზზე 2 405405;
- საჯარო რეესტრის თანამშრომელთა მხრიდან უკანონო ქმედების შემთხვევაში დაგვიკავშირდით ცხელ ხაზზე: 08 009 009 09
- თქვენთვის საინტერესო ნებისმიერ საკითხთან დაკავშირებით მოგვწერეთ ელ–ფოსტით: info@napr.gov.ge

მიწის (უძრავი ქონების) საკადასტრო კოდი **N 01.15.02.033.045.01.02.001**

ამონაწერი საჯარო რეესტრიდან

განცხადების რეგისტრაცია
N 882016354915 - 08/06/2016 10:53:46

მომზადების თარიღი
09/06/2016 18:46:46

საკუთრების განყოფილება

ზონა	სექტორი	კვარტალი	ნაკვეთი	კოდი
თბილისი მთაწმინდა				
01	**15**	**02**	**033/045**	**01/02/001**

მისამართი: ქალაქი თბილისი , ქუჩა გოგებაშვილი , N 29 / ქალაქი თბილისი , ქუჩა ერისთავ-ხოშტარია , N 32

ნაკვეთის საკუთრების ტიპი: **თანასაკუთრება**

ნაკვეთის ფუნქცია: **არასასოფლო სამეურნეო**

დაზუსტებული ფართობი:833.00 კვ.მ.

ნაკვეთის წინა ნომერი: **01.15.02.033.013; 01.15.02.033.020;**

შენობა-ნაგებობები: **N1და N2- საერთო ფართით 3864.8კვ.მ. მათ შორის: საცხოვრებელი ფართი 2011.00კვ.მ, კომერციული ფართი 261.9კვ.მ.საბაფხულო ფართი 711.6კვ.მ., სარდაფის ფართი 219.00კვ.მ., კიბის უჯრედისა და სადარბაზოს ფართი 365.2კვ.მ., ავტოსადგომის ფართი 296.1კვ.მ.**

მესაკუთრეები

განცხადების რეგისტრაცია : ნომერი 882016354915 , თარიღი 08/06/2016 10:53:46
უფლების რეგისტრაცია: თარიღი 09/06/2016

უფლების დამადასტურებელი დოკუმენტი:

- უძრავი ქონების ნასყიდობის ხელშეკრულება , დამოწმების თარიღი:08/06/2016 , საქართველოს იუსტიციის სამინისტროს საჯარო რეესტრის ეროვნული სააგენტო

მესაკუთრეები:
ანა ვაშაკიძე,P/N: 01024037430

მესაკუთრე:	საკუთრების ტიპი:	საკუთრება:	ფართი:	წილი:
ანა ვაშაკიძე	საკუთრება	**კომერციული ფართი N1**	**სართული1,** 114.00 კვ.მ.	

იპოთეკა

საგადასახადო გირავნობა:

რეგისტრირებული არ არის

ვალდებულება

ყადაღა/აკრძალვა:

რეგისტრირებული არ არის

მოვალეთა რეესტრი:

რეგისტრირებული არ არის

"ფიზიკური პირის მიერ 2 წლამდე ვადით საკუთრებაში არსებული მატერიალური აქტივის რეალიზაციისას, აგრეთვე საგადასახადო წლის განმავლობაში 1000 ლარის ან მეტი ღირებულების ქონების საჩუქრად მიღებისას საშემოსავლო გადასახადი გადახდას ექვემდებარება საანგარიშო წლის მომდევნო წლის 1 აპრილამდე, რის შესახებაც აღნიშნული ფიზიკური პირი იმავე ვადაში წარუდგენს დეკლარაციას საგადასახადო ორგანოს. აღნიშნული ვალდებულების შეუსრულებლობა წარმოადგენს საგადასახადო სამართალდარღვევას, რაც იწვევს პასუხისმგებლობას საქართველოს საგადასახადო კოდექსის XVIII თავის მიხედვით."

- დოკუმენტის ნამდვილობის გადამოწმება შესაძლებელია საჯარო რეესტრის ეროვნული სააგენტოს ოფიციალურ ვებ–გვერდზე www. napr.gov.ge;
- ამონაწერის მიღება შესაძლებელია ვებ–გვერდზე www. napr.gov.ge, ნებისმიერ ტერიტორიულ სარეგისტრაციო სამსახურში, იუსტიციის სახლებსა და სააგენტოს ავტორიზებულ პირებთან;
- ამონაწერში ტექნიკური ხარვეზის აღმოჩენის შემთხვევაში დაგვიკავშირდით: 2 405405 ან პირადად შეავსეთ განაცხადი ვებ–გვერდზე;
- კონსულტაციის მიღება შესაძლებელია იუსტიციის სახლის ცხელ ხაზზე 2 405405;
- საჯარო რეესტრის თანამშრომელთა მხრიდან უკანონო ქმედების შემთხვევაში დაგვიკავშირდით ცხელ ხაზზე: 08 009 009 09
- თქვენთვის საინტერესო ნებისმიერ საკითხთან დაკავშირებით მოგვწერეთ ელ–ფოსტით: info@napr.gov.ge

მრავალბინიანი საცხოვრებელი სახლის კორექტირება ქ.თბილისი, მთაწმინდის რაიონში,გოგებაშვილის ქ.29 ს.კ 01.15.02.033.045

მისაწვდომობის ეროვნული სტანდარტის შესაბამისი დოკუმენტაცია

საქართველოს მთავრობის 2016 წლის 28 იანვარის №41
დადგენილებასთან ტექნიკური რეგლამენტის შენობა-ნაგებობის
უსაფრთხოების წესების დამტკიცების თაობაზე შესაბამისობის
ანალიზი

შენობა-ნაგებობის უსაფრთხოების წესებთან შესაბამისობის ანალიზი

გამოყენებული წესები - **„შენობა-ნაგებობის უსაფრთხოების წესები“**

ჩამოთვალეთ შენობის დაკავებულებები და აღწერეთ თითოეული გამოყენება
სასაწყობო ჯგუფი **სწ-2** (სარდაფი **-3.30** ნიშნულზე)
საცხოვრებელი ჯგუფის ქვეჯგუფი **სც-2** (საცხოვრებელი ერთეულები (ბინები) **+-3.30; +/-0.00** ნიშნულებზე)
სავაჭრო ცენტრი **სვ** (სავაჭრო ფართობი +/-0,00 ნიშნულზე)

კონსტრუქციის ტიპი:	
განსაზღვრეთ კონსტრუქციის არსებული შენობისთვის: მაგალითი: II-A, II-B, V-A, V-B	
განსაზღვრეთ კონსტრუქციის ტიპი ახალი შენობისთვის: მაგალითი: II-A, II-B, V-A, V-B	**I-A**
შერეული კონსტრუქციის შემთხვევაში მიუთითეთ ტიპები, რომელიც გამოყენებული იქნება, განსაზღვრეთ ტიპები და მათი მდებარეობა:	

სიმაღლის შეზღუდვები ცხრილი 503 -ის მიხედვით		
დაკავებულობები	**დასაშვები სართულიანობა**	**შემოთავაზებული სართულიანობა**
საცხოვრებელი ჯგუფის ქვეჯგუფი **სც-2**	**შეუზღუდავი**	**6** **(არსებული სართული)** **2** **(საპროექტო სართული)**
სასაწყობო ჯგუფი **სწ-2**	**შეუზღუდავი**	**1(საპროექტო)**
სავაჭრო ცენტრი **სვ**	**შეუზღუდავი**	**1(საპროექტო)**
	დასაშვები სიმაღლე	**შემოთავაზებული სიმაღლე**
შენობის სიმაღლე =	**შეუზღუდავი**	**არ იზღუდება**
მიწის დონის ზემოთ სართულ(ებ)ის რაოდენობა =	**6 (არსებული სართული)**	

ფართობის შეზღუდვები ცხრილი 503 -ის მიხედვით		
დაკავებულობები	**დასაშვები ფართობი (სართულზე)**	**შემოთავაზებული ფართობი(სართულზე)**
სასაწყობო ჯგუფი **სწ-2**	**შეუზღუდავი**	**საპროექტო ფართი 74.0კვ.მ**
საცხოვრებელი ჯგუფის ქვეჯგუფი **სც-2**	**შეუზღუდავი**	**საპროექტო ფართი 230.0კვ.მ**
სავაჭრო ცენტრი **სვ**	**შეუზღუდავი**	**საპროექტო ფართი 115.0 კვ.მ**
შემოთავაზებული ფართობების ჯამი =	**საპროექტო ფართი 420,0 კვ.მ**	
სართულების რაოდენობა =	**საპროექტო 2**	
შენობის საერთო ფართობი =	---	

გარე კედლის ცეცხლმედეგობისა და ღიობისადმი მოთხოვნები ცხრილების 602-ის და 705.8 -ის მიხედვით									
გარე კედელი	**ხანძარსაწინააღმდეგო მანძილი** (მეტრი)	**ცეცხლმედეგობის ხარისხი**(საათი)		**კედლის ღიობების ფართობი** (კედლის %)					
		მოთხოვნილი	**გათვალისწინებული**	**დასაშვები**			**გათვალისწინებული**		
				დაცული	**დაუცველი საშხეფებით**	**დაუცველი**	**დაცული**	**დაუცველი საშხეფებით**	**დაუცველი**
D-A ღერძებში	0.15	2	2	დაუშვებელია	დაუშვებელია	დაუშვებელია	-	არ იზღუდება	
A-D ღერძებში	0.10	2	2	დაუშვებელია	დაუშვებელია	დაუშვებელია	-	არ იზღუდება	
1-4 ღერძებში	6 მეტრზე მეტი	0	0	შეუზღუდავი	შეუზღუდავი	45%	-	14%	
4-1 ღერძებში	9 მეტრზე მეტი	0	0	შეუზღუდავი	შეუზღუდავი	შეუზღუდავი	-	არ იზღუდება	

ხანძრისაგან დაცვის სისტემებისადმი მოთხოვნები							
დაკავებულობები/სივრცეები/გასასვლელი საშუალებები	ავტოსაშხეფი სისტემა	ალტერნატიული ავტომატური ცეცხლსაქრობი სისტემები	სახანძრო განგაშისა, კვამლაღმომჩენი და ცეცხლაღმომჩენი სისტემები	სახანძრო მილდგარების სისტემები	კვამლის საკონტროლო სისტემები	ხელის ცეცხლმაქრები	საავარიო განგაშის სისტემები
სასაწყობო ჯგუფი სწ-2	არა		კი (სახანძრო განგაშის ხელით სამართავი სისტემა); (დამკავებელთა შეტყობინების სისტემა); (კვამლაღმომჩენები)	-		კი	
საცხოვრებელი ჯგუფის ქვეჯგუფი სც-2	არა		კი (სახანძრო განგაშის ხელით სამართავი სისტემა); (მხედველობითი განგაშის სისტემა); (კვამლაღმომჩენები)				
სავაჭრო ცენტრი სვ	არა		კი (სახანძრო განგაშის ხელით სამართავი სისტემა); (მხედველობითი განგაშის სისტემა); (კვამლაღმომჩენები)				
კიბის უჯრედი	-	-	კი (სახანძრო განგაშის ხელით სამართავი სისტემის კოლოფი, გასასვლელის გზაკარებთან)	-	არა	-	-
ლიფტები	-	-	კი კვამლაღმომჩენები,	-		-	-
დერეფანი	არა	-	კი კვამლაღმომჩენები	-	-	-	-

სახანძრო-სამაშველო სამსახურის მიერ გამოსაყენებელი მისაერთებლები				-			
სახანძრო ტიმბოები და წყლის რეზერვუარი განტავსბულია -3,00 ნიშნულზე				-			

განიავებისადმი მოთხოვნები		
დაკავებულობები/სივრცეები/გასასვლელი საშუალებები	ბუნებრივი განიავება	მექანიკური განიავება
საცხოვრებელი ჯგუფის ქვეჯგუფი სც-2	კი	კი
სასაწყობო ჯგუფი სწ-2		კი
სავაჭრო ცენტრი სვ	კი	კი
კიბის უჯრედი		კი
ლიფტები	-	კი
დერეფანი	-	კი

თითოეული სართულიდან გასასვლელი საშუალება									
სართულები	დაკავებულობა და დაკავებულობის დატვირთვის ჯამური მაჩვენებელი	მოთხოვნილი გასასვლელების/გასასვლელთან მისადგომის რაოდენობა	გათვალისწინებული გასასვლელების/გასასვლელთან მისადგომის რაოდენობა და ტიპი	გასასვლელი საშუალებების სიგანე(მეტრი)					
				გზა-კიბეები		დერაფანი,		გასასვლელის გზა-კარი	
				მოთხოვნილი	გათვალისწინებული	მოთხოვნილი	გათვალისწინებული	მოთხოვნილი	გათვალისწინებული
მიწის დონის ქვედა სართული -3.30 ნიშნული	სწ-2 სც-2 (დ.დ -12)	1	1 შიგა გასასვლელის გზა-კიბე	1,10 (თითო)	1,10 (თითო)			0,82 (თითო)	0,82 (თითო)
+/-0.00 ნიშნული	სც-2 (დ.დ -7) სვ	2	1			-	-	მინ 0,82	მინ 0,82 (თითო)

	(დ.დ -14) სვ (დ.დ -16) სვ (დ.დ -12)		შენობიდან გამოსასვლელი გზა-კარი 1 შენობიდან გამოსასვლელი გზა-კარი 1 შენობიდან გამოსასვლელი გზა-კარი 1 შენობიდან გამოსასვლელი გზა-კარი					(თითო)	

წყალსადენი სისტემის ფიქსირებული მოწყობილობების რაოდენობა ცხრილი 1602.1-ის მიხედვით													
სართულები	დაკავებულობა და დაკავებულობის დატვირთვის ჯამური მაჩვენებელი	ფიქსირებული მოწყობილობები(ცალი)											
		უნიტაზი		ტუალეტის ხელსაბანები		აბაზანა/შხაპი		სასმელი წყლის ფანტანი		სამომსახურეო ნიჟარა		სამზარეულოს ნიჟარა	
		მოთხოვნილი	გათვალისწინებული	მოთხოვნილი	გათვალისწინებული	მოთხოვნილი	გათვალისწინებული	მოთხოვნილი	გათვალისწინებული	მოთხოვნილი	გათვალისწინებული	მოთხოვნილი	გათვალისწინებული
მიწის დონის სართული +/-0.00 ნიშნულზე	სვ (დ.დ - 42	1	1	1	1			1	1	1	1		

წყალსადენი სისტემის ფიქსირებული მოწყობილობების რაოდენობა-საცხოვრებელი ჯგუფი სც-2 ქვეჯგუფი ცხრილი 1602.1-ის მიხედვით						
სართულები	საცხოვრებელი ერთეულები	ფიქსირებული მოწყობილობები				
		უნიტაზი	ტუალეტის ხელსაბანები (ერთ საცხოვრებე	აბაზანა/შხაპი (ერთ საცხოვრებე	სამზარეულოს ნიჟარა	ავტომატური სარეცხი მანქანის მისაერთებელი

		(ერთ საცხოვრებელ ერთეულზე)		ლ ერთეულზე)		ლ ერთეულზე)		(ერთ საცხოვრებელ ერთეულზე)			
		მოთხოვნილი	გათვალისწინებული	მოთხოვნილი	გათვალისწინებული	მოთხოვნილი	გათვალისწინებული	მოთხოვნილი	გათვალისწინებული	მოთხოვნილი	გათვალისწინებული
-3,30 ნიშნული	**სც-2 (დ.დ - 8)**	1	1	1	1	1	1	1	1	1 (20 საცხ. ერთეულზე)	1 (თითო საცხ. ერთეულზე)
+/-0,00 ნიშნული	**სც-2 (დ.დ - 7)**	1	1	1	1	1	1	1	1	1 (20 საცხ. ერთეულზე)	1 (თითო საცხ. ერთეულზე)

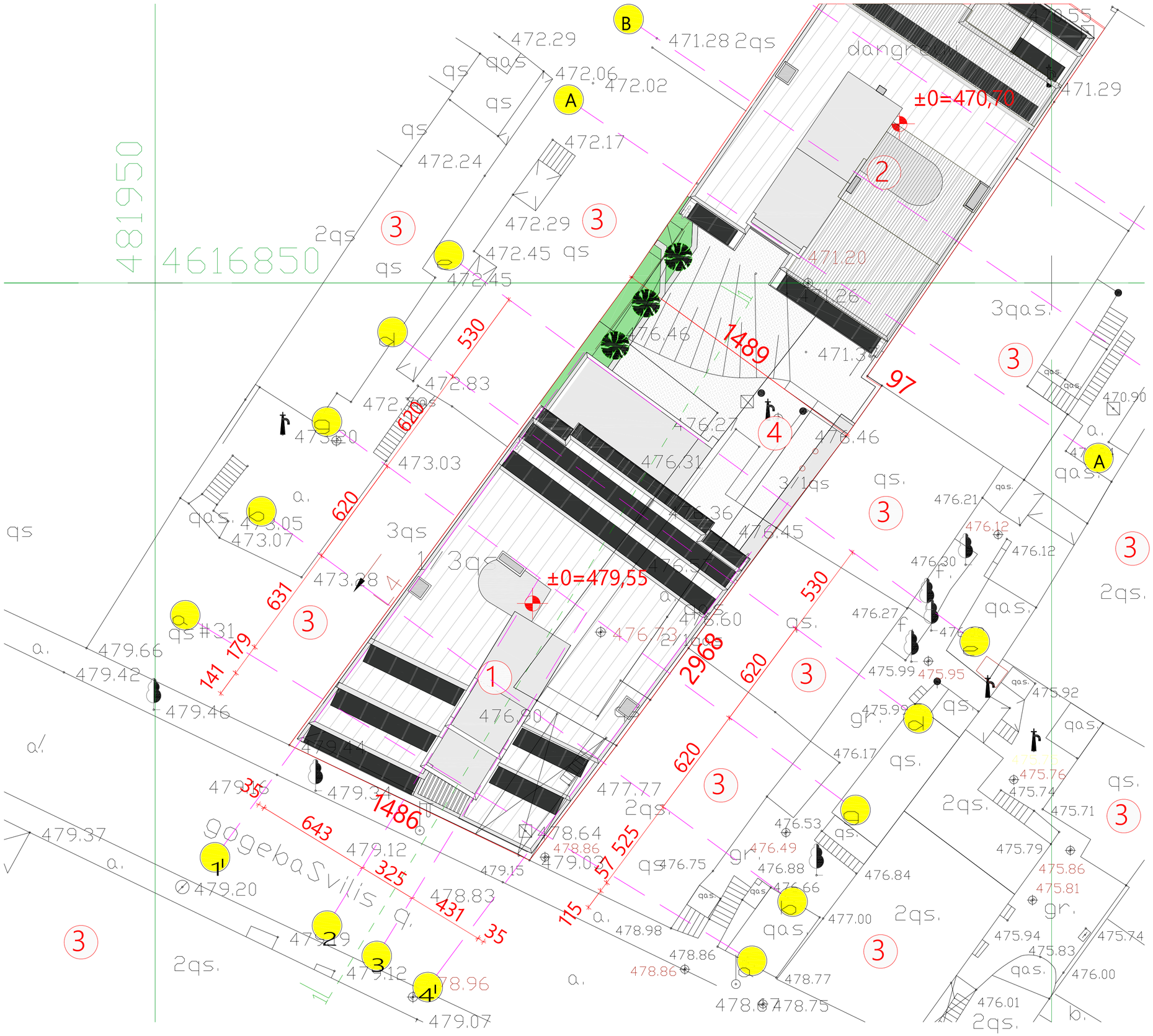

ფორმატი A-3

დაკვეთა №

პირობითი აღნიშვნები:

რკინაბეტონის კოლონები

საყრდენი კედლები

ბლოკის კედლები

-1 სართულის ტექნიკურ-ეკონომიური მაჩვენებლები

I სართულის ტექნიკურ-ეკონომიური მაჩვენებლები

პროექტის სახელწოდება

მრავალბინიანი საცხოვრებელი შენობა
გოგებაშვილის №29-ში
(რეკონსტრუქცია-ფართების კორექტირება)

შპს „ბინაინვესტი“	ქ. თბილისი, გუდიაშვილის №9		
თანამდებობა	გვარი	ხელმოწერა	თარიღი
დირექტორი	n. jafariZe		
პრ. მთ.	o. jafariZe		
პროექტისავტორები	o. jafariZe		
არქიტექტორი	m. bolqvaZe		
დაამუშავა	o. jafariZe		
მასშტაბი	1:200	გენგეგმა	
თარიღი			
სტადია		ფურცლები	ფურცელი
არქიტექტურული პროექტი			



შენობის ელემენტები	ტიპი B
ძირითადი კონსტრუქციული ჩარჩო	2
მზიდი კედლები გარე შიგა	2 2
არამზიდი კედლები და ტიხრები გარე	ცხრილი 602
არამზიდი კედლები და ტიხრები შიგა	0
იატაკის კონსტრუქცია და არაძირითადი ნაწილები	2
სახურავის კონსტრუქცია და არაძირითადი ნაწილები	1

პირობითი ნიშნები:

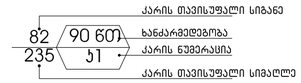

EXIT გასასვლელი აღმნიშვნელი განათებული ნიშანი

1 საათიანი ხანძარმედეგობის აღმნიშვნელი ხაზი

2 საათიანი ხანძარმედეგობის აღმნიშვნელი ხაზი

სიმბოლოს სახელწოდება

- ხელის ცეცხლმაქრი
- სახანძრო მილდგარი
- ორმხრივი კავშირის სისტემა
- კვამლზე მორეაგირე მაუწყებელი
- კვამლის ავტომატური აღმომჩენი
- ავტოსაშხეფი
- ალტერნატიული ავტომატური ცეცხლქრობის სისტემა
- სახანძრო განგაშის ღილაკი
- დამკავებელთა შეტყობინების სისტემა (სახანძრო სინგალიზაცია)
- ავარიული განათება
- საავარიო განათება
- სახანძრო მისართებელი
- სახანძრო კიდრანტი

შენიშვნა:

ხანძარსაწინააღმდეგო მანძილები საზოგადოებრივი ქუჩის და უკანა ეზოს მხარეს 9.0 მეტრზე მეტია. დენის გათიშვის შემთხვევაში სათადარიგო ელექტროსისტემა ავტომატურად გაანათებს გასასვლელ საშუალებებს. კონსტრუქციული პროექტის დამუშავებისას დაცული იქნას I-B კონსტრუქციის ტიპის მოთხოვნები.

ფორმატი A-3

დაკვეთა №

პირობითი აღნიშვნები:

რკინაბეტონის კოლონები

საყრდენი კედლები

ბლოკის კედლები

-1 სართულის ტექნიკურ-ეკონომიური მაჩვენებლები

I სართულის ტექნიკურ-ეკონომიური მაჩვენებლები

პროექტის სახელწოდება

მრავალბინიანი საცხოვრებელი შენობა
გოგებაშვილის №29-ში
(რეკონსტრუქცია-ფართების კორექტირება)

შპს „ბინაინვესტი“		ქ. თბილისი, გუდიაშვილის №9	
თანამდებობა	გვარი	ხელმოწერა	თარიღი
დირექტორი	n. jafariZe		
პრ. მთ.	o. jafariZe		
პროექტისავტორები	o. jafariZe		
არქიტექტორი	m. kolqvaZe		
დაამუშავა	o. jafariZe		
მასშტაბი	1:200	გოგებაშვილის №29 -1 სართული -3.30 და I სართული 0.00 ნიშნ. (საპროექტო გადაწყვეტა)	
თარიღი			
სტადია		ფურცლები	ფურცელი
არქიტექტურული პროექტი			

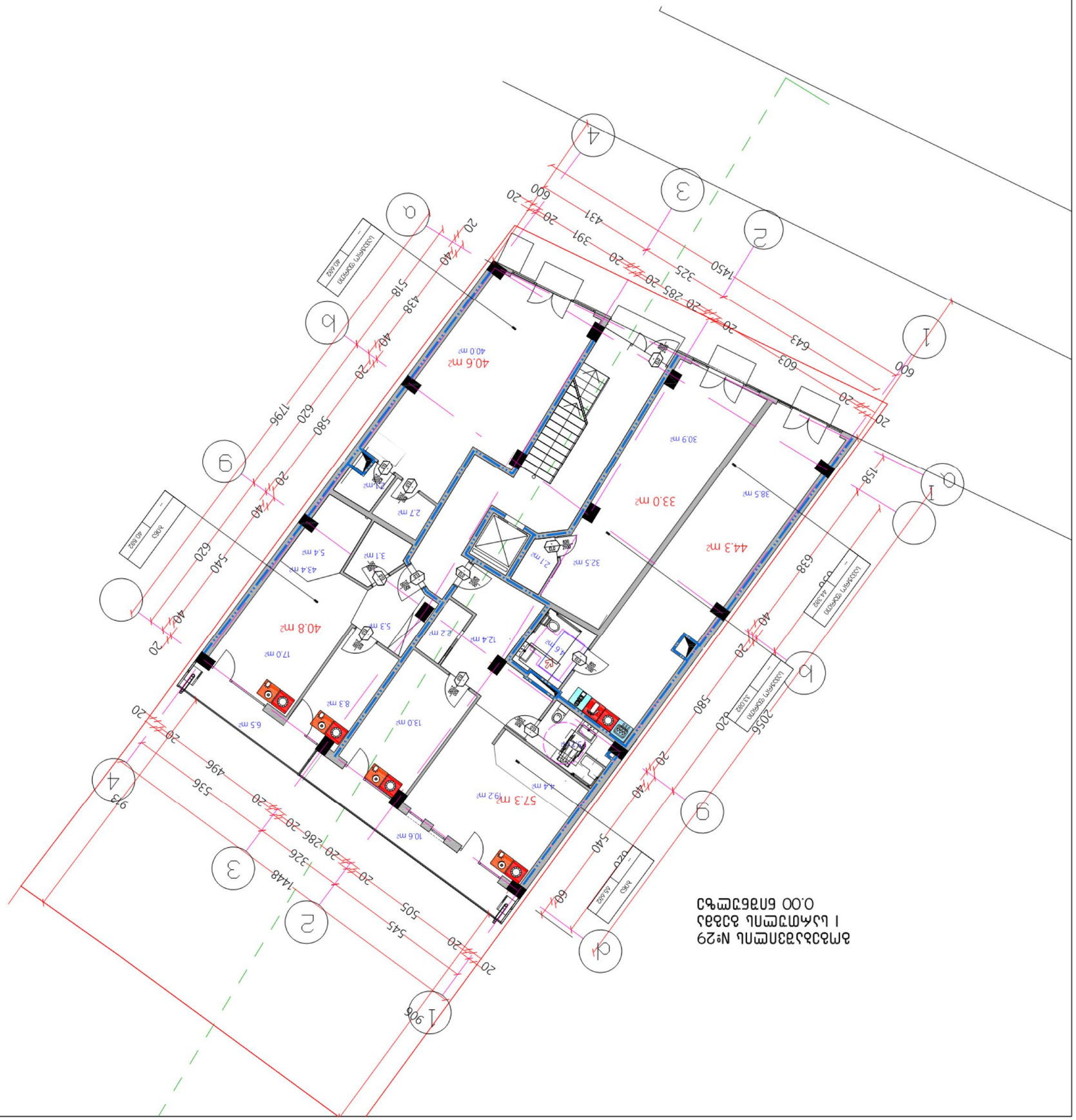

ამონაწერი N#29 ნაკვეთის 3 ბინიანი საცხოვრებელი სახლის მშენებლობის ნებართვის გაცემის შესახებ

0.00 ნიშნულის ფარგლებში

ფასი	0.00
ნახაზის ტიპი	A-3
ნახაზის N#	

ნახაზების ჩამონათვალი:

ნახაზების ტიპი	ფურცლების რაოდენობა
ზოგადი ინფორმაცია გეგმა ფასადი	2 2
ნაკვეთის გენერალური გეგმა და მიწის ფილის ანაწერი	ფურცელი 602
სართულების ანაწერი და ფილის ფილის	0
ინჟინრული კომუნიკაციების და სანიტარული კვანძების ანაწერი	2
სახანძრო უსაფრთხოების ნაწილის ნახაზების ჩამონათვალი	1

ნახაზების ნომრები:

ნახაზების ნომრები ნაჩვენებია ნახაზის ქვედა მარჯვენა კუთხეში.



ნახაზზე გამოყენებული პირობითი აღნიშვნები:

- ახალი მშენებლობის ობიექტის საზღვრები
- საპროექტო ნაკვეთის საზღვარი
- 1 სართულის ხანძარსაწინააღმდეგო კედლის ტიპი
- 2 სართულის ხანძარსაწინააღმდეგო კედლის ტიპი
- –1 სართულის –3.30 დონის ნიშნულზე მოწყობილი ავარიული გასასვლელი
- ევაკუაციის მიმართულება
- ხანძარსაწინააღმდეგო ჩაქუჩი
- ხანძარსაწინააღმდეგო ცეცხლსაქრობი
- ხანძრის ავტომატური სიგნალიზაციის ხელით ჩამრთველი
- ხანძრის ავტომატური სიგნალიზაციის კვამლის დეტექტორი
- ხანძრის ავტომატური სიგნალიზაციის ხმოვანი გამაფრთხილებელი
- ხანძრის ავტომატური სიგნალიზაციის ხელით ჩამრთველი
- ხანძრის ავტომატური სიგნალიზაციის ცეცხლის დეტექტორი
- ხანძრის ავტომატური სიგნალიზაციის ინფორმაციული პანელი
- ხანძრის ავტომატური სიგნალიზაციის ხანძრის ღილაკი
- ხანძრის ავტომატური სიგნალიზაციის ხანძრის სიგნალიზატორი
- ხანძრის ავტომატური სიგნალიზაციის ხანძრის სირენა
- ხანძრის ავტომატური სიგნალიზაციის ხანძრის სიგნალიზატორი
- ხანძრის ავტომატური სიგნალიზაციის ხანძრის ღილაკი
- ხანძრის ავტომატური სიგნალიზაციის ინფორმაციული პანელი
- ხანძრის ავტომატური სიგნალიზაციის ცეცხლის დეტექტორი
- ხანძრის ავტომატური სიგნალიზაციის ხელით ჩამრთველი
- ხანძრის ავტომატური სიგნალიზაციის კვამლის დეტექტორი
- ხანძრის ავტომატური სიგნალიზაციის ხმოვანი გამაფრთხილებელი
- ხანძრის ავტომატური სიგნალიზაციის სირენა

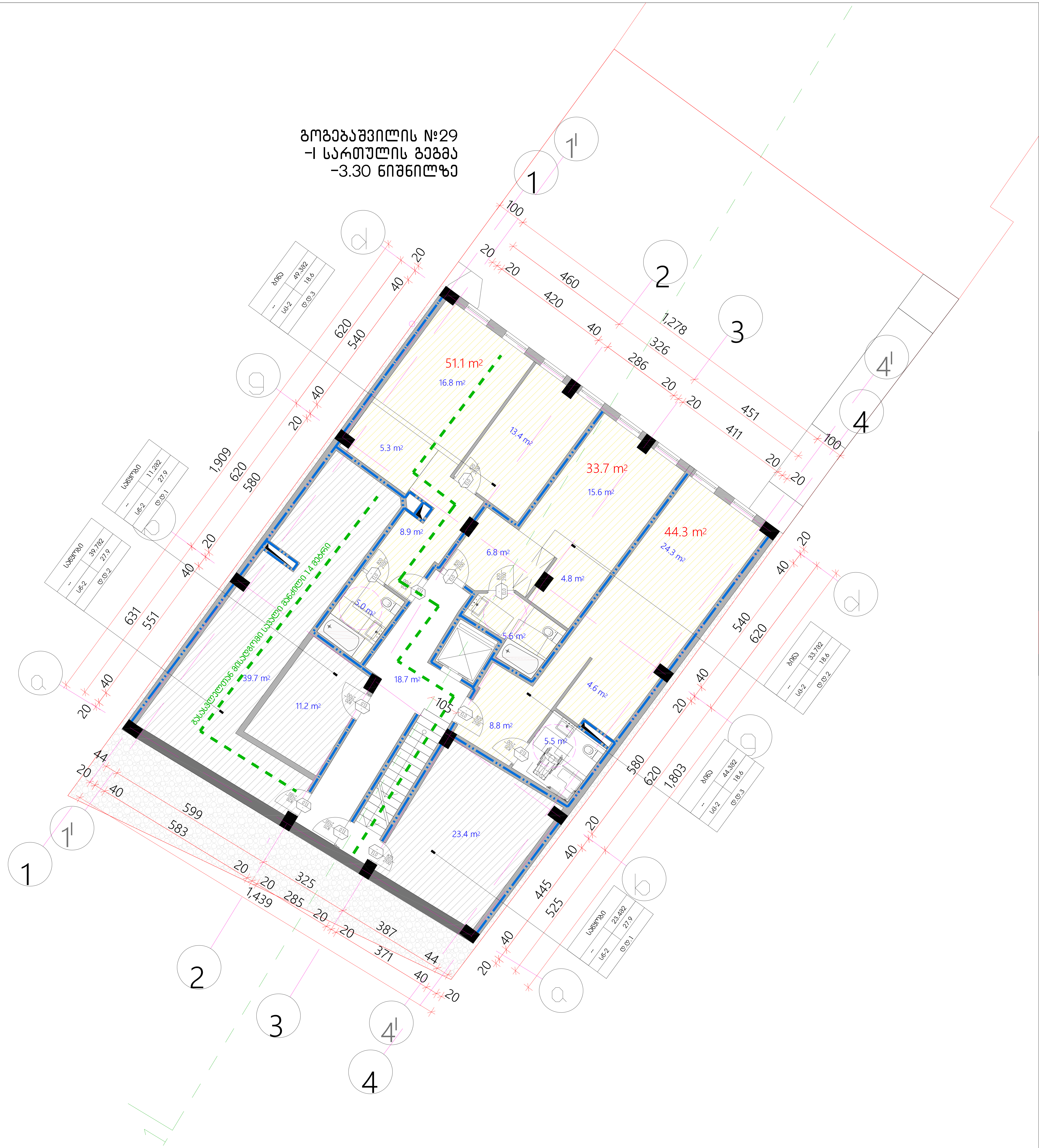

პირობითი იშნები:

- მიწის ნაკვეთის საზღვარი
- დაკავებულობის ჯგუფი
- სივრცის დასახელება
- მთლიანი ფართი
- დაკავებულობის დატვირთვის ფაქტორი
- დაკავებულობის დატვირთვა

საწყობი	
	115.5 მ²
სც - 2	27.9
დ.დ.7	

გასასვლელთან მისადგომი მაქსიმალური სავალი მანძილი

დაკავებულობის ჯგუფების აღნიშვნები

დაკავებულობის ჯგუფები	დაკავებულობის ჯგუფის აღნიშვნა	ფერის კოდი
თავშეყრის ჯგუფი (თვ)		RGB (34,139,34)
საქმიანი ჯგუფი (სქ)		RGB (79,12,187)
საგანმანათლებლო ჯგუფი – (სგ)		RGB (245,99,20)
სამრეწველო ჯგუფი (სმ)		RGB (160,32,240)
დიდი საფრთხის შემცველი ჯგუფი– (დსშ)		RGB (94,8,58)
დაწესებულებითი ჯგუფი (დწ)		RGB (0,0,255)
სავაჭრო ჯგუფი (სვ)		RGB (255,0,0)
საცხოვრებელი ჯგუფი (სც)		RGB (220,185,0)
სასაწყობო ჯგუფი (სწ)		RGB (136,135,134)
დამხმარე ჯგუფი (დს)		RGB (57,57,56)

ფორმატი A-3

დაკვეთა №

პირობითი აღნიშვნები:

- რკინაბეტონის კოლონები
- საყრდენი კედლები
- ბლოკის კედლები

-1 სართულის ტექნიკურ-ეკონომიური მაჩვენებლები

I სართულის ტექნიკურ-ეკონომიური მაჩვენებლები

პროექტის სახელწოდება

მრავალბინიანი საცხოვრებელი შენობა გოგებაშვილის №29-ში (რეკონსტრუქცია-ფართების კორექტირება)

შპს „ბინაინვესტი"

ქ. თბილისი, გუდიაშვილის №9

თანამდებობა	გვარი	ხელმოწერა	თარიღი
დირექტორი	n. jafariZe		
პრ. მთ.	o. jafariZe		
პროექტისავტორები	o. jafariZe		
არქიტექტორი	m. bolqvaZe		
დაამუშავა	o. jafariZe		
მასშტაბი	1:200	გოგებაშვილის №29 -1 სართული -3.30 და I სართული 0.00 ნიშნ. (საპროექტო გადაწყვეტა)	
თარიღი			

სტადია	ფურცლები	ფურცელი
არქიტექტურული პროექტი		

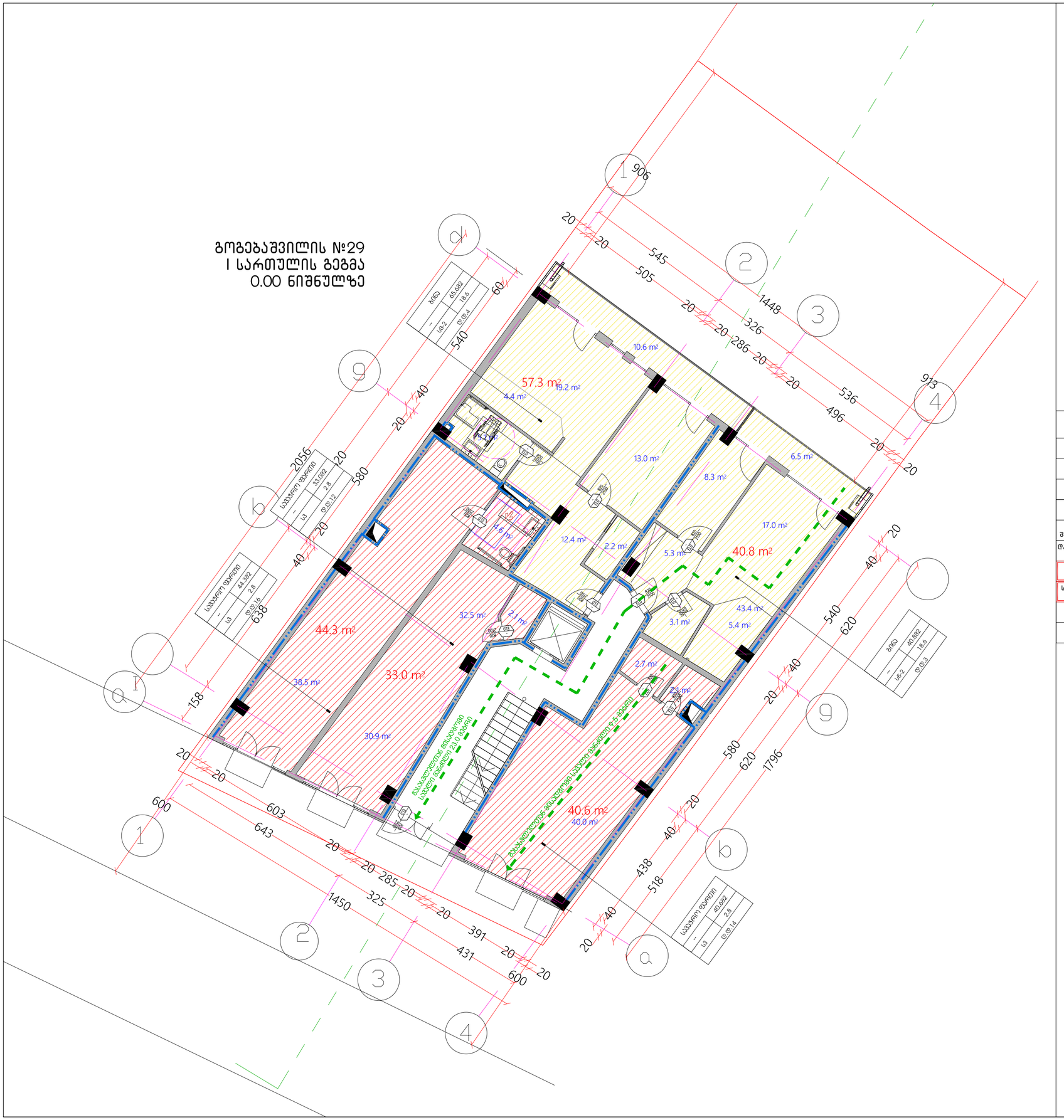
გოგებაშვილის №29
I სართულის გეგმა
0.00 ნიშნულზე
57.3 m²
44.3 m²
33.0 m²
40.8 m²
40.6 m²
10.6 m²
19.2 m²
4.4 m²
13.0 m²
8.3 m²
6.5 m²
17.0 m²
12.4 m²
2.2 m²
5.3 m²
43.4 m²
5.4 m²
3.1 m²
2.7 m²
2.1 m²
32.5 m²
38.5 m²
30.9 m²
40.0 m²
სველი წერტილი
სველი წერტილი
სველი წერტილი

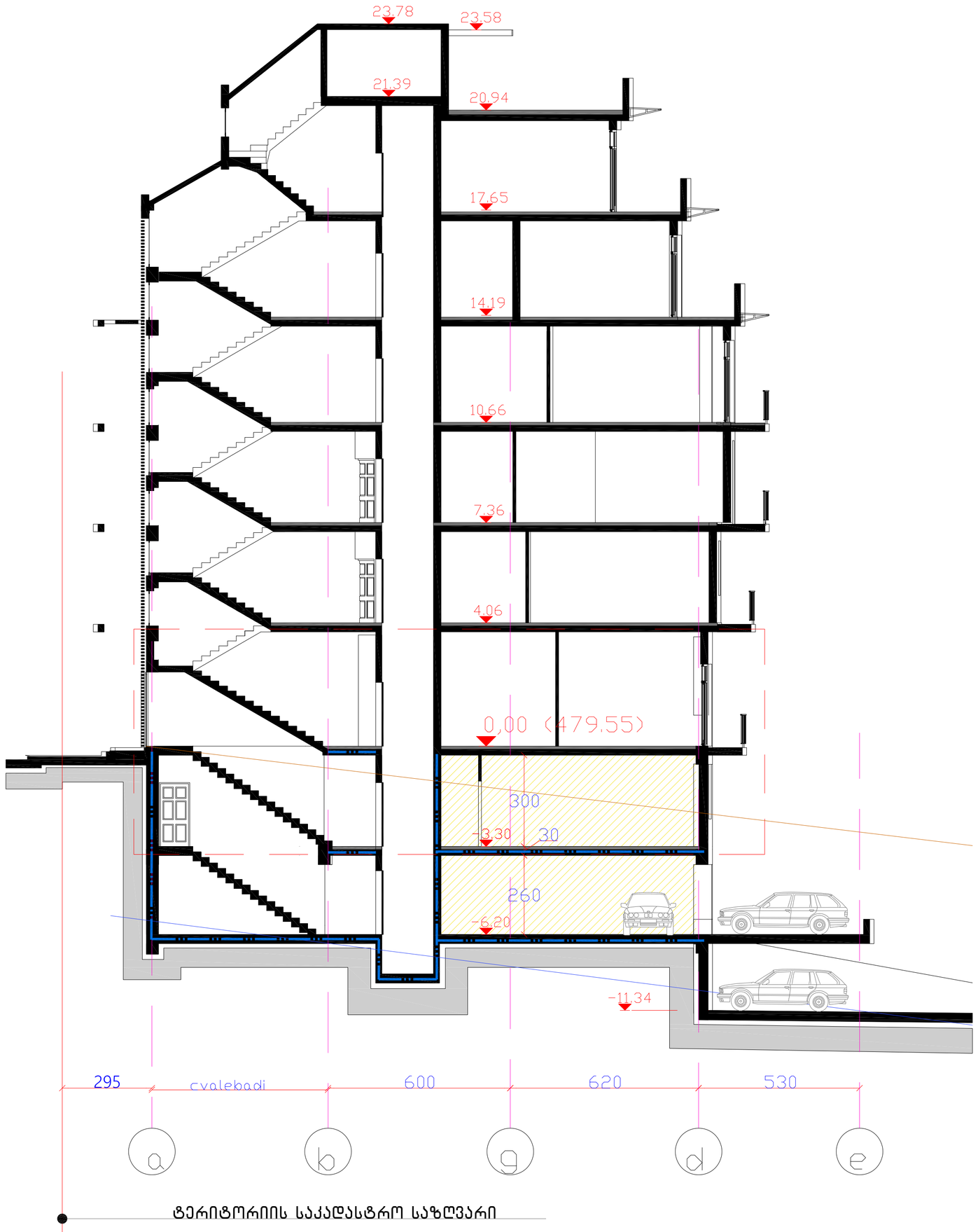

ტერიტორიის საკადასტრო საზღვარი

შენობის ელემენტები	ტიპი B
ძირითადი კონსტრუქციული ჩარჩო	2
მზიდი კედლები გარე შიგა	2 2
არამზიდი კედლები და ტიხრები გარე	ცხრილი 602
არამზიდი კედლები და ტიხრები შიგა	0
იატაკის კონსტრუქცია და არაძირითადი ნაწილები	2
სახურავის კონსტრუქცია და არაძირითადი ნაწილები	1

1 საათიანი ხანძარმედეგობის აღმნიშვნელი ხაზი

2 საათიანი ხანძარმედეგობის აღმნიშვნელი ხაზი

დაკავებულობის ჯგუფების აღნიშვნები

დაკავებულობის ჯგუფები	დაკავებულობის ჯგუფის აღნიშვნა	ფერის კოდი
თავშეყრის ჯგუფი (თ)		RGB (34,139,34)
საქმიანი ჯგუფი (ს)		RGB (79,12,187)
საგანმანათლებლო ჯგუფი – (სგ)		RGB (245,99,20)
საარჩევნო ჯგუფი (სე)		RGB (160,32,240)
დიდი საფრთხის შემცველი ჯგუფი- (დს)		RGB (94,8,58)
დაწესებულებითი ჯგუფი (დწ)		RGB (0,0,255)
საველური ჯგუფი (ს)		RGB (255,0,0)
საცხოვრებელი ჯგუფი (სც)		RGB (220,185,0)
სასაწყობო ჯგუფი (სწ)		RGB (136,135,134)
დამხმარე ჯგუფი (დმ)		RGB (57,57,56)

ფორმატი A-3

დაკვეთა №

პირობითი აღნიშვნები:

რკინაბეტონის კოლონები

საყრდენი კედლები

ბლოკის კედლები

-1 სართულის ტექნიკურ-ეკონომიური მაჩვენებლები

I სართულის ტექნიკურ-ეკონომიური მაჩვენებლები

პროექტის სახელწოდება

მრავალბინიანი სასტოვრებელი შენობა
გოგებაშვილის №29-ში
(რეკონსტრუქცია-ფართების კორექტირება)

შპს „ბინაინვესტ\`

BinaInvesti

ქ. თბილისი,
გუდიაშვილის №9

თანამდებობა	გვარი	ხელმოწერა	თარიღი
დირექტორი	n. jafariZe		
პრ. მთ.	o. jafariZe		
პროექტისავტორები	o. jafariZe		
არქიტექტორი	m. bolqvaZe		
დაამუშავა	o. jafariZe		
მასშტაბი	1:200	ჭრილი 1-1 (საპროექტო)	
თარიღი			

სტადია	ფურცლები	ფურცელი
არქიტექტურული პროექტი		

მისაწვდომობის ეროვნული სტანდარტის შესაბამისი დოკუმენტაცია

მრავალბინიანი საცხოვრებელი შენობა გოგებაშვილის №29-ში (რეკონსტრუქცია-ფართების კორექტირება)

მისამართი:ქ.თბილისი გოგებაშვილი, №29, ქ.თბილისი ერისთავ-ხოშტარია. №32.

მიწის (უძრავი ქონების) საკადასტრო კოდი №ს/კ 01.15.02.033.045

"ტექნიკური რეგლამენტის მისაწვდომობის ეროვნული სტანდარტები"-ს საქართველოს მთავრობის 2020 წლის 4 დეკემბრის №732 დადგენილების შესაბამისობის ანალიზი.

თ.ჯინჭარაძე
tatiajincharadze27@gmail.com
მობ:599 730364

7.06.2022წ

მისაწვდომი სვლაგეზი გენერალური გეგმა

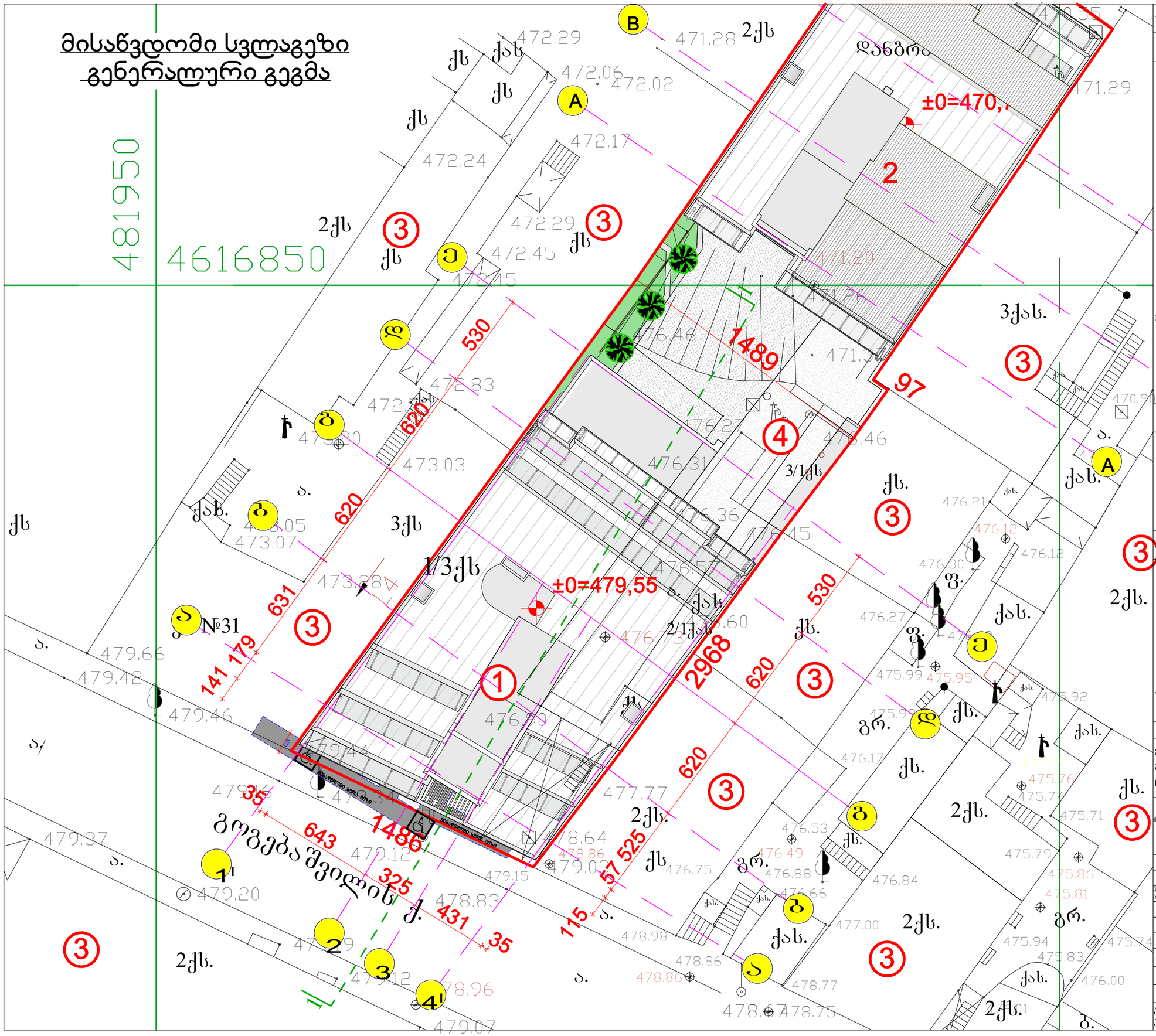

შრომატევადობა	A-3
თბილისი 2015 წ.	
დაკვეთა №	

ექსპლიკაცია:

1. გოგებაშვილის ქ. №29
2. ხოშტარიას ქ. №32
3. მიმდებარე I-2-3 სართულიანი განაშენიანება
4. პანდუსი

პიროგბითი ნიშნები

შენიშვნები:

პროექტის სახელწოდება

მრავალბინიანი საცხოვრებელი შენობა
გოგებაშვილის №29-ში
(რეკონსტრუქცია-ფართების კორექტირება)

შპს „ბინაინვესტი„
ქ. თბილისი, გუდიაშვილის №9

თანამდებობა	გვარი	ხელმოწერა	თარიღი
დირექტორი	ნ. ჯაფარიძე		
პრ. მთ. არქიტექტორი	ო. ჯაფარიძე		
პროექტის ავტორები	ო. ჯაფარიძე		
	მ. გოლქავა		
დაამუშავა	ო. ჯაფარიძე		
მასშტაბი	1:200	სიმაღლის განსაზღვრის სქემა (ბენგბემა)	
თარიღი			
სტადია		შეცდომები	შეცდომები
არქიტექტურული პროექტი			

გოგებაშვილის №29
-I სართულის გეგმა
-3.30 ნიშნულზე

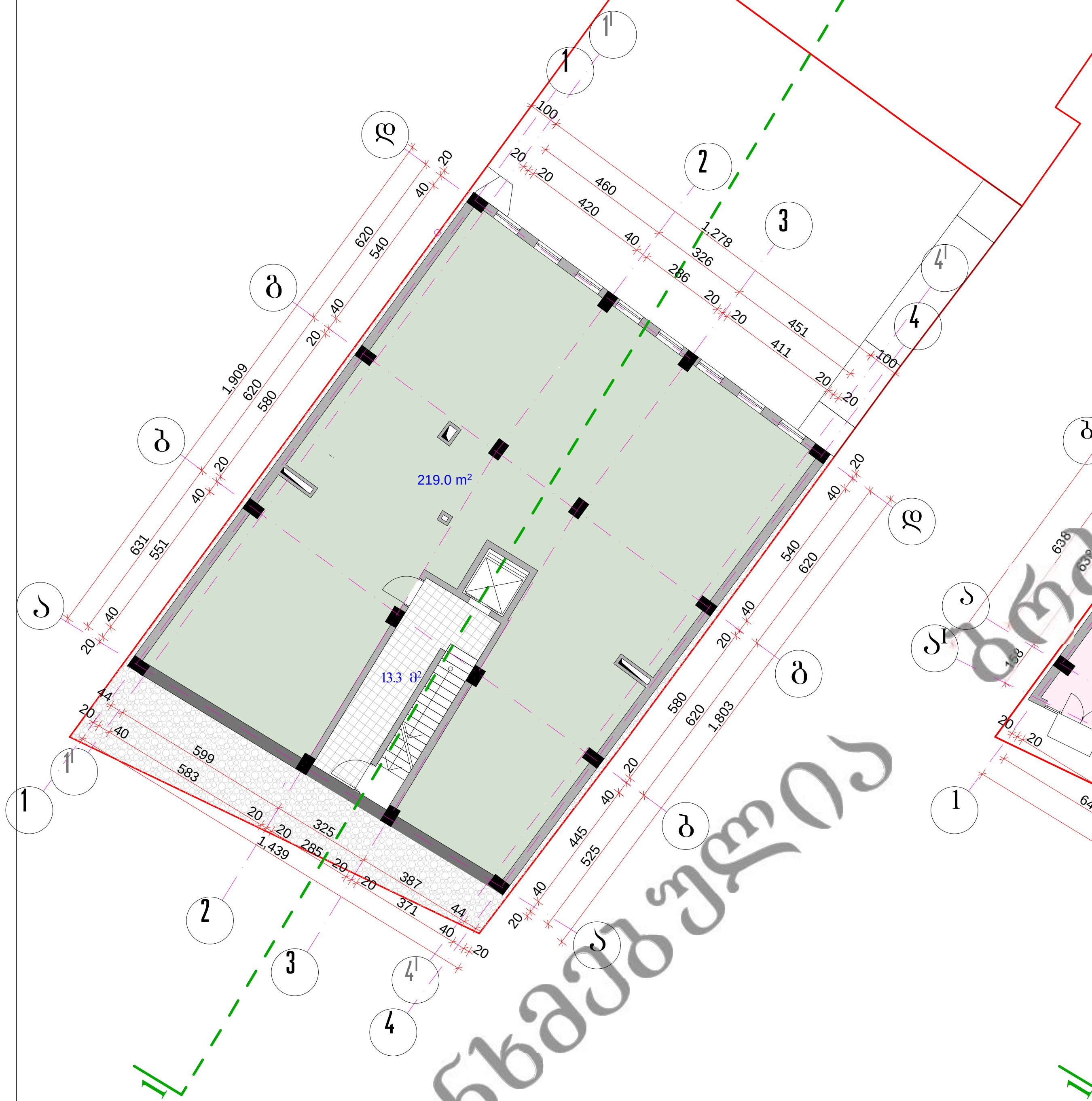

გოგებაშვილის №29
I სართულის გეგმა
0.00 ნიშნულზე

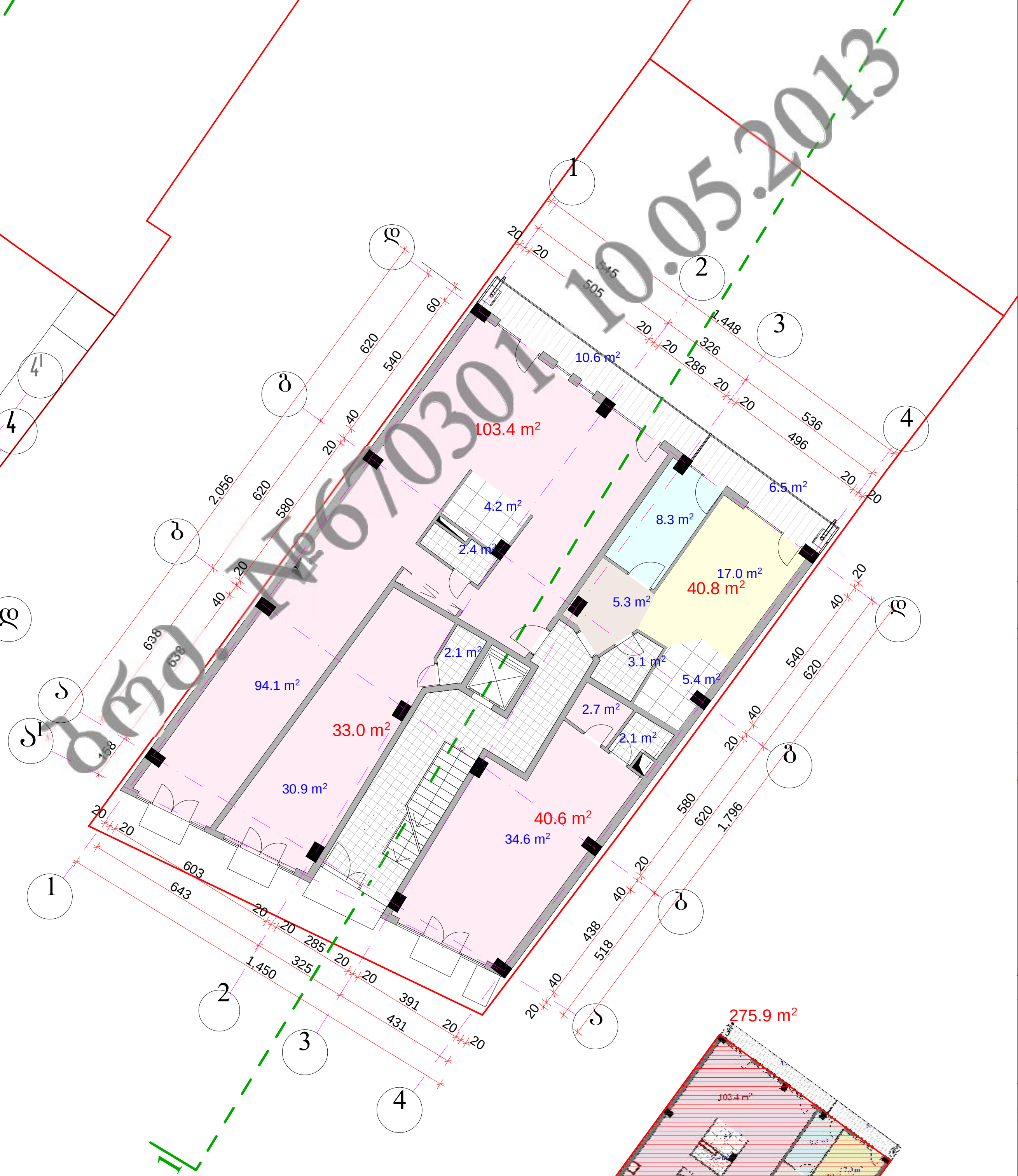

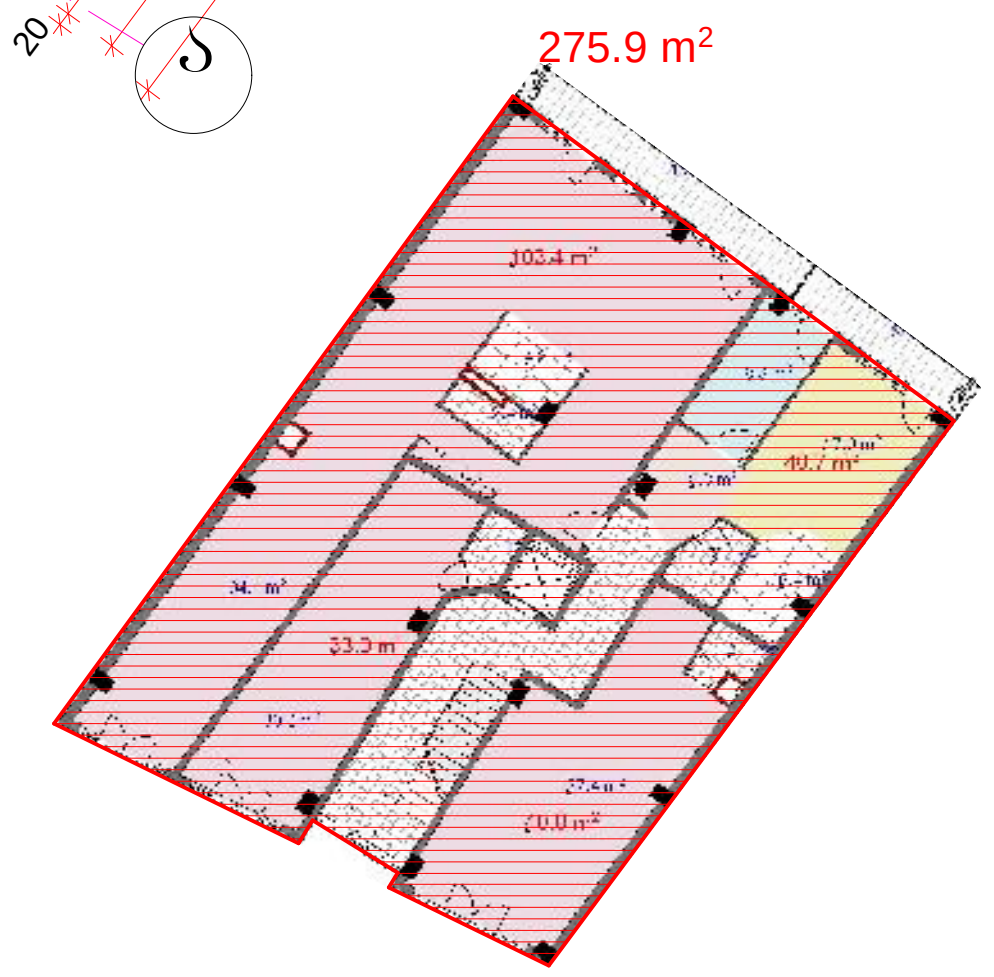

შეთანხმებულია
ბრძ. №670301 10.05.2013

-I სართულზე სარდაფების ფართი გაერთიანდა, შემცირდა თბო და ჰიდროიზოლაციის ფენა. -I და I სართულებზე ა[I] და დ ღერძზე შეიცვალა კარფანჯრების ზომები და ესკიზი. ასევე უმნიშვნელოდ შეიცვალა შიდა გეგმარება და შეიცვალა აივნის მოაჯირების და ტიხრების ესკიზი

ფორმატი A-3	დაკვეთა №

პირობითი აღნიშვნები:

- ჰოლი.
- საერთო ოთახი
- სამზარეულო.
- საძილე ოთახი.
- სანკვანძი.
- საკუჭნაო.
- აივანი.
- კომერციული ფართი
- სარდაფი.
- რკინაბეტონის კოლონები
- საყრდენი კედლები
- ბლოკის კედლები

-1 სართულის ტექნიკურ-ეკონომიური მაჩვენებლები

საერთო ფართი (გ.კ.)	267.7 მ²
სარდაფების ფართი	219.0 მ²
სადარბაზო და ლიფტები	23.3 მ²

I სართულის ტექნიკურ-ეკონომიური მაჩვენებლები

საერთო ფართი (გ.კ.)	275.9 მ²
ბინების ფართი	40.8 მ²
კომერციული ფართი	177.0 მ²
საზაფხულო ფართი	17.1 მ²
სადარბაზო და ლიფტები	30.3 მ²
საანგარიშო ფართი	275.9 მ²

პროექტის სახელწოდება

მრავალბინიანი საცხოვრებელი შენობა გოგებაშვილის №29-ში
(რეკონსტრუქცია-ფართების კორექტირება)

შპს „ბინაინვესტი„ — ქ. თბილისი, გუდიაშვილის №9

თანამდებობა	გვარი	ხელმოწერა	თარიღი
დირექტორი	ნ. ჯაფარიძე		
პრ. მთ. არქიტექტორი	ო. ჯაფარიძე		
პროექტის ავტორები	ო. ჯაფარიძე		
	მ. ბოლქვაძე		
დაამუშავა	ო. ჯაფარიძე		
მასშტაბი	1:200	გოგებაშვილის №29 -1 სართული -3.30 და I სართული 0.00 ნიშ. (არსებული მდგომარეობა)	
თარიღი			
სტადია		ფურცლები	ფურცელი
არქიტექტურული პროექტი			

გოგებაშვილის №29
-I სართულის გეგმა
-3.30 ნიშნილზე

მისაწვდომი სვლაგეზი

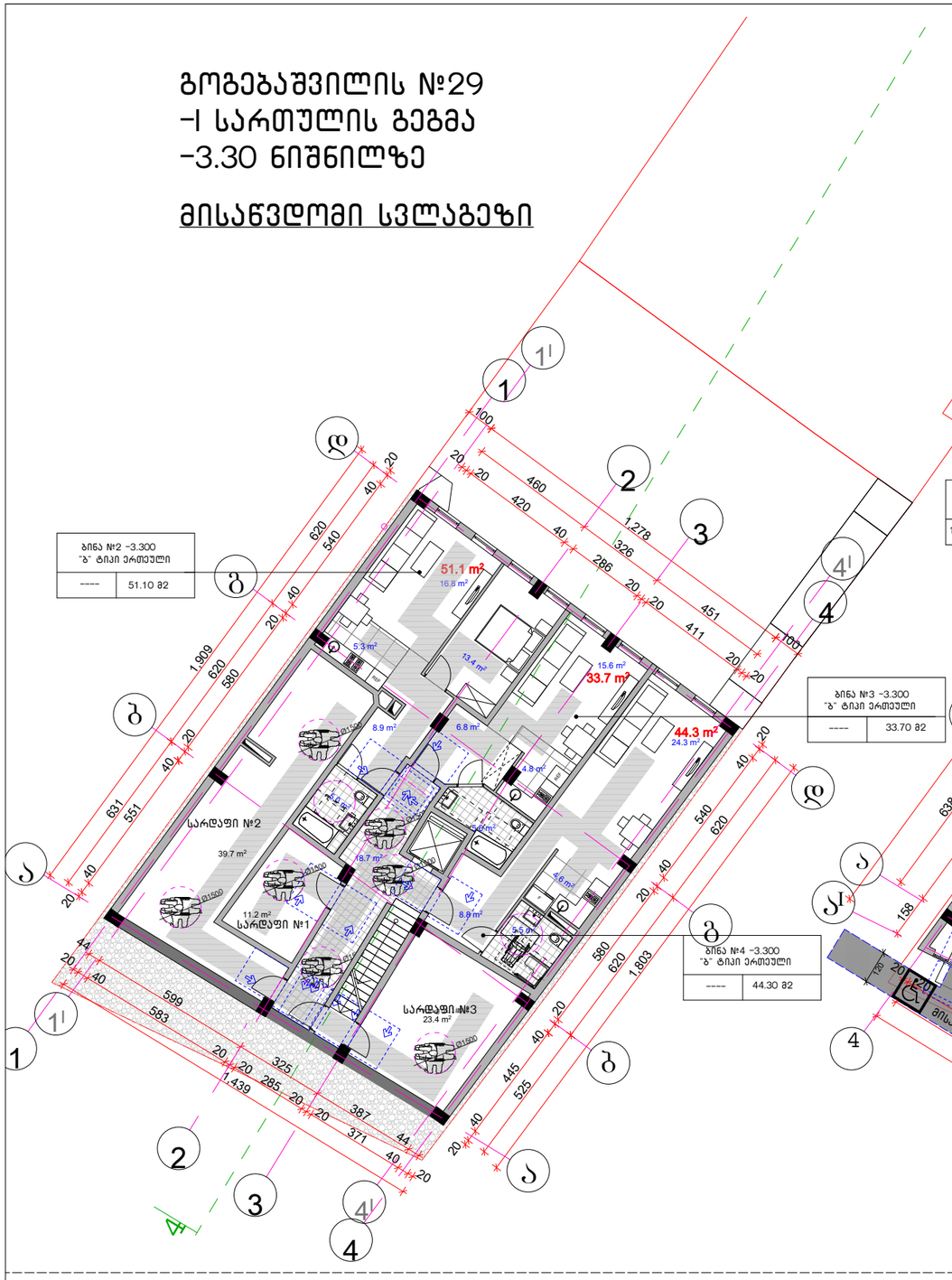

გოგებაშვილის №29
I სართულის გეგმა
0.00 ნიშნულზე

მისაწვდომი სვლაგეზი

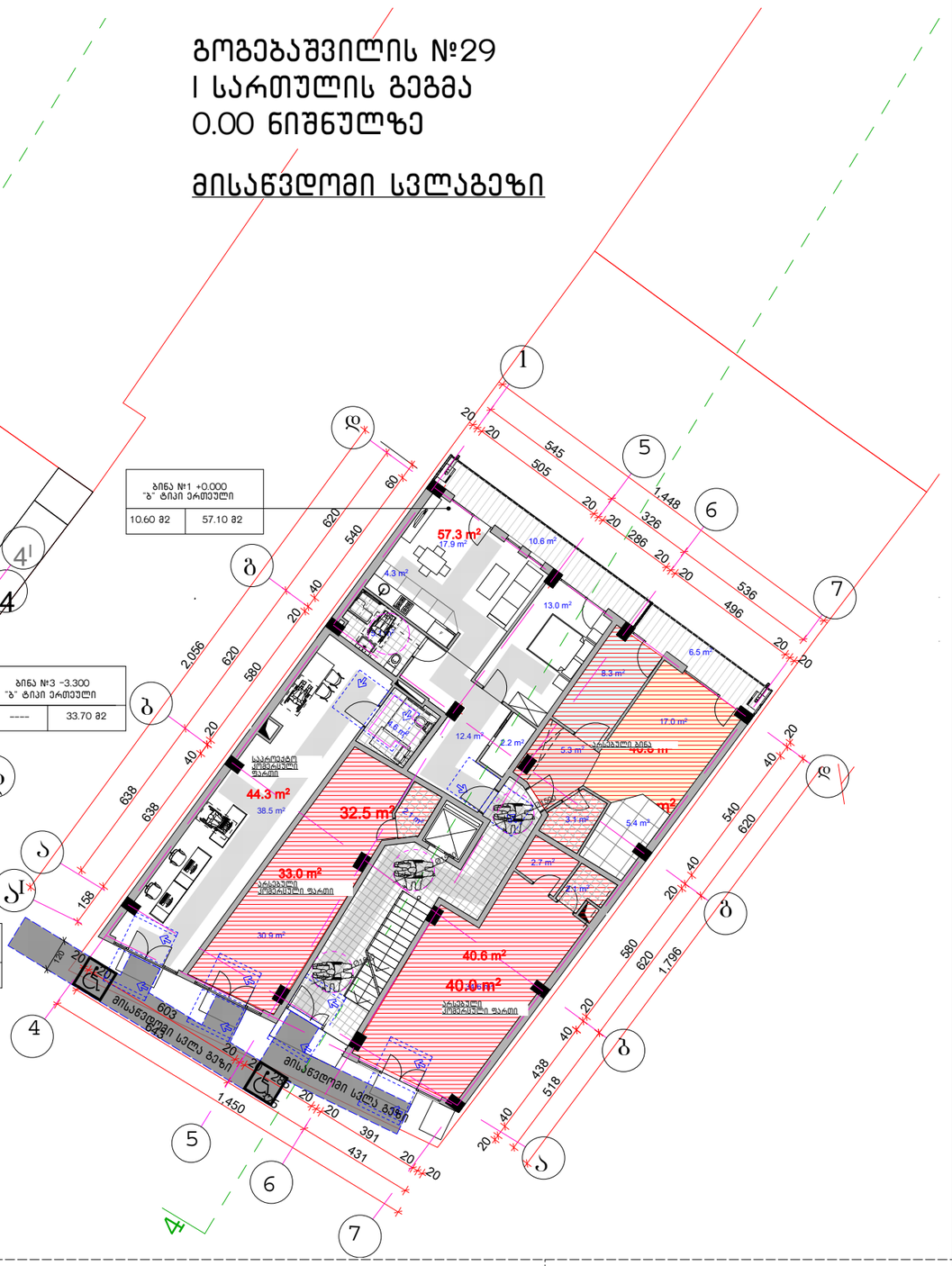

საპროექტო შენობაში გამოყენებული თავისუფალი სივრცეები კართან მანევრირებისთვის

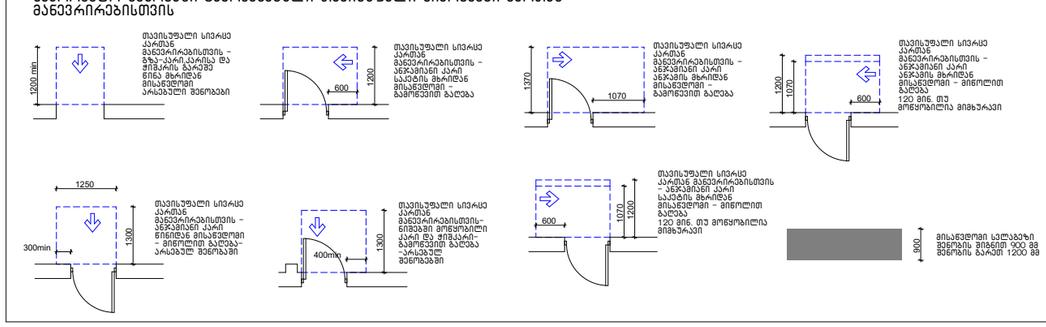

შენობაში გამოყენებული ლიფტები

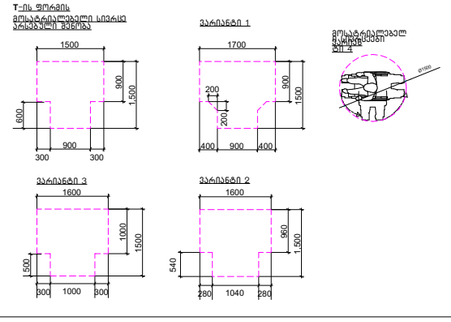

. შენიშვნა

. იატაკის ზედაპირები უნდა იყოს მდგრადი, მყარი, და არასასრიალო და უნდა შეესაბამებოდეს 302-ე ქვეთავს,

. იატაკის ზედაპირებზე დონის ცვლილება უნდ

შეესაბამებოდეს 303-ე ქვეთავს

. ავტომატურად მოძრავი კარი უნდა შეესაბამებოდეს 404.3 ქვეთავის მოთხოვნებს

. საპროექტო დოკუმენტაციის ცვლილება ან მშენებლობის დროს განხორციელებული რაიმე სახის ცვლილება,რომელიც იქნება აღნიშნულ არქიტექტურულ პროექტთან შეუსაბამო, ავტომატურად გამოიწვევს წარმოდგენილი შეფასების გაუქმებას, ასევე გახდის არქიტექტურული პროექტის კორექტირებას და ახალი სამშენებლო ნებართვის მიღების აუცილებლობას.

ფორმატი A-3

დაკვეთა №

პირობითი აღნიშვნები:

-1 სართულის ტექნიკურ-ეკონომიური მაჩვენებლები

საერთო ფართი (მ.კ.)	267.7 მ²
ბინების ფართი	128.7 მ²
სარდაფების ფართი	75.5 მ²
სადარბაზო და ლიფტები	28.1 მ²

I სართულის ტექნიკურ-ეკონომიური მაჩვენებლები

საერთო ფართი (მ.კ.)	.275.9 მ²
ბინების ფართი	98.1 მ²
კომერციული ფართი	117.9 მ²
საზაფხულო ფართი	17.1 მ²
სადარბაზო და ლიფტები	30.3 მ²
საანგარიშო ფართი	279.5 მ²

პროექტის სახელწოდება

მრავალბინიანი საცხოვრებელი შენობა გოგებაშვილის №29-ში (რეკონსტრუქცია-ფართების კორექტირება)

შპს „ბინაინვესტი„

ქ. თბილისი, გუდიაშვილის №9

თანამდებობა	გვარი	ხელმოწერა	თარიღი
დირექტორი	ნ. ჯაფარიძე		
პრ. მმ. არქიტექტორი	ო. ჯაფარიძე		
პროექტის ავტორები	ო. ჯაფარიძე		
	მ. ბოლქვაძე		
დაამუშავა	ო. ჯაფარიძე		

მასშტაბი	1:200	გოგებაშვილის №29 -1 სართული -3.30 და I სართული 0.00 ნიშნ. (საპროექტო გაფართოება)	
თარიღი	7.06.2022წ		
სტადია		ფურცლები	ფურცელი
არქიტექტურული პროექტი			

კომერციული სივრცეების დეტალიზაცია მ. 1:50

საოფისე სივრცეში არსებული მისაწვდომი ტუალეტი +0.000 ნიშნულზე

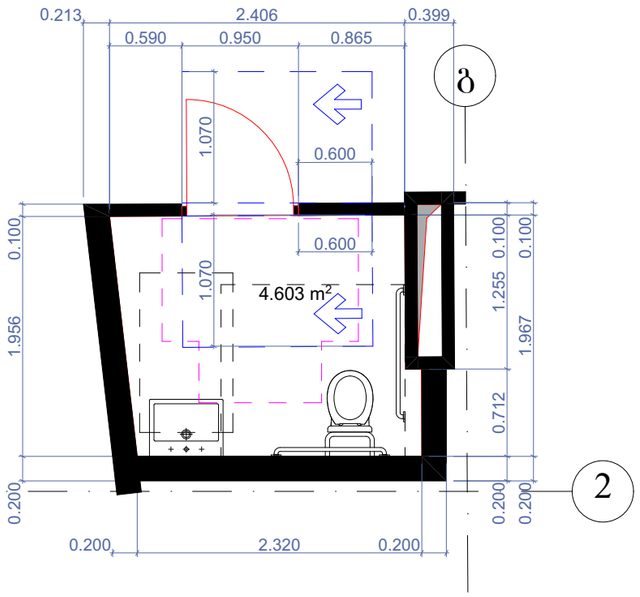

უნიტაზის და ხელმოსაჭიდი ძელების მდებარეობა

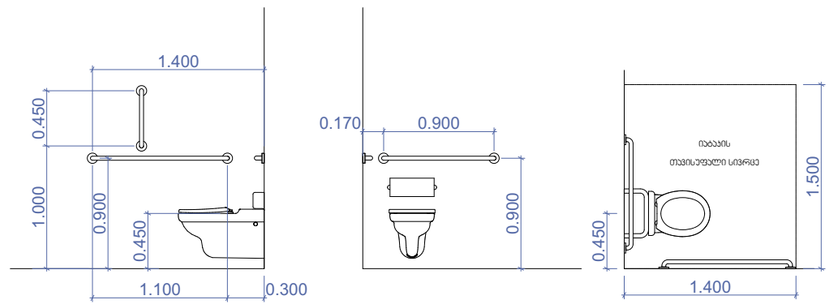

თავისუფალი სივრცე კართან მანევრირებისთვის
ანჯამიანი კარი
საკეტის მხრიდან მისაწვდომი - მიწოლით
გაღება 404.2.3.2 (თ)

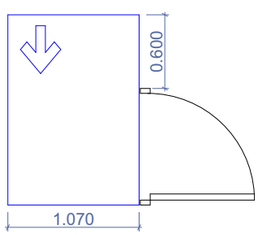

T ფორმის მოსატრიალებელი
სივრცე 304.3.2.1 (გ)
ვარიანტი 3

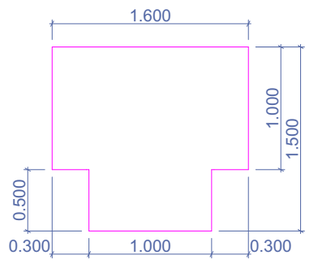

ხელსაბანის მდებარეობა

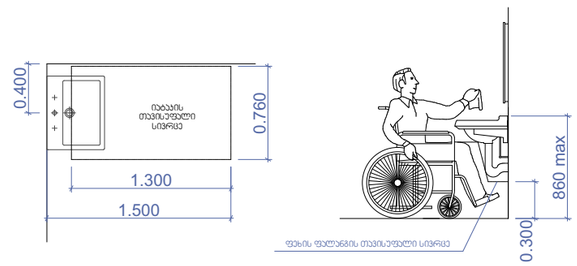

ფურცლის ზომა	A-3
დაკვეთა №	

პირობითი აღნიშვნები:

ტექნიკურ-ეკონომიური მაჩვენებლები

პროექტის სახელწოდება

მრავალბინიანი საცხოვრებელი შენობა
ბოგებაშვილის №29-ში
(რეკონსტრუქცია-ფართების კორექტირება)

შპს „ბინაინვესტი„	ქ. თბილისი, გუდიაშვილის №9

თანამდებობა	გვარი	ხელმოწერა	თარიღი
დირექტორი	ნ. ჯაფარიძე		
არქიტექტორი	ო. ჯაფარიძე		
პროექტის ავტორები	ო. ჯაფარიძე		
	მ. ბოლქვაძე		
დაამუშავა	ო. ჯაფარიძე		
მასშტაბი	1:50	ბოგებაშვილის №29	
თარიღი		I სართული 0.00 ნიშნ. (საპროექტო გადაწყვეტა)	
სტადია		ფურცლები	ფურცელი
არქიტექტურული პროექტი			

არსებულ და საპროექტო შენობაში გამოყენებული თავისუფალი სივრცეები კართან მანევრირებისთვის მ1:50

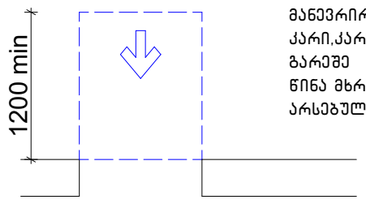

თავისუფალი სივრცე კართან მანევრირებისთვის - გზა-კარი,კარისა და ჭიშკრის გარეშე
წინა მხრიდან მისაწვდომი არსებული შენობები

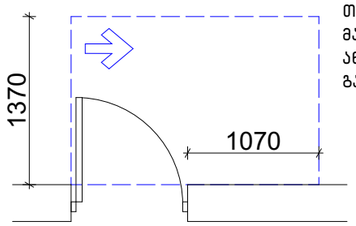

თავისუფალი სივრცე კართან მანევრირებისთვის - ანჯამიანი კარი ანჯამის მხრიდან მისაწვდომი - გამოწევით გაღება

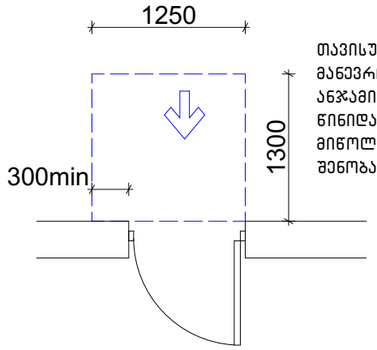

თავისუფალი სივრცე კართან მანევრირებისთვის - ანჯამიანი კარი
წინიდან მისაწვდომი - მიწოლით გაღება-არსებულ შენობაში

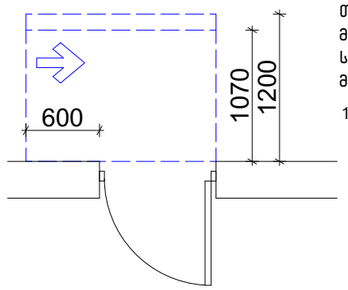

თავისუფალი სივრცე კართან მანევრირებისთვის - ანჯამიანი კარი საკეტის მხრიდან მისაწვდომი - მიწოლით გაღება

120 მინ. თუ მოწყობილია მიმახურავი

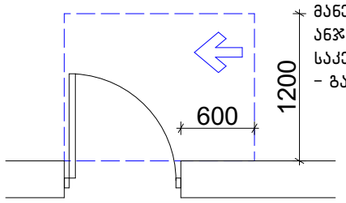

თავისუფალი სივრცე კართან მანევრირებისთვის - ანჯამიანი კარი საკეტის მხრიდან მისაწვდომი - გამოწევით გაღება

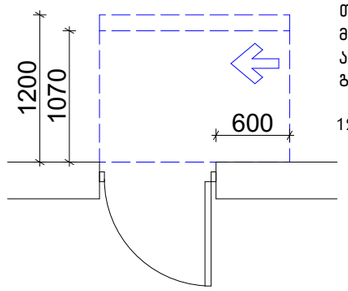

თავისუფალი სივრცე კართან მანევრირებისთვის - ანჯამიანი კარი ანჯამის მხრიდან მისაწვდომი - მიწოლით გაღება

120 მინ. თუ მოწყობილია მიმახურავი

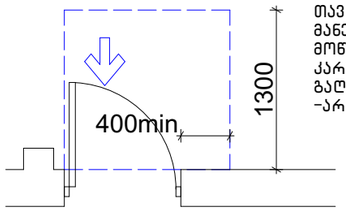

თავისუფალი სივრცე კართან მანევრირებისთვის-ნიშებში მოწყობილი
კარი და ჭიშკარი-გამოწევით გაღება
-არსებულ შენობებში

შენობაში გამოყენებული ბლოკები

T-ის ფორმის
მოსატრიალებელი სივრცე არსებული შენობა

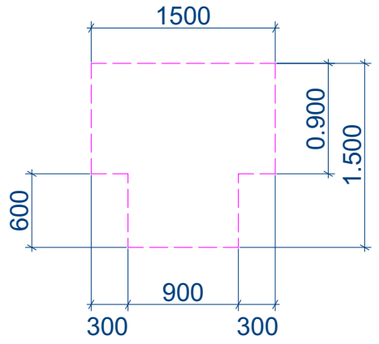

ვარიანტი 1

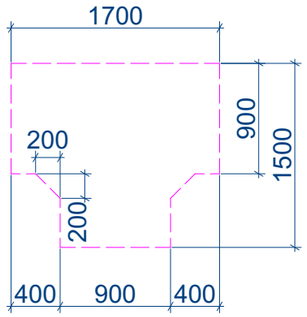

ვარიანტი 2

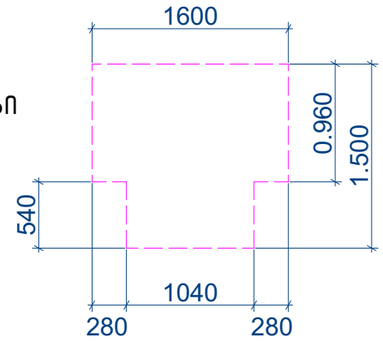

მოსატრიალებელი სივრცეები
ვარიანტი 4

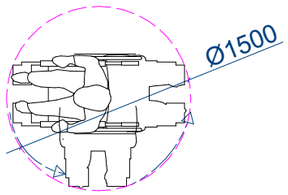

ვარიანტი 3

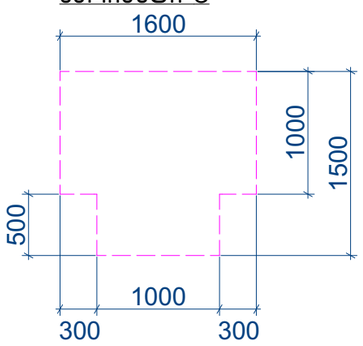

იატაკის თავისუფალი სივრცის ზომა-არსებული შენობა-ნაგებობები

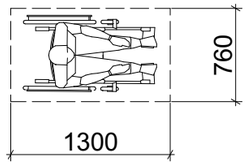

ფორმატი A-3

დაკვეთა №

ვერტიკალური ალნიშვნები:

ტექნიკურ-ეკონომიური მაჩვენებლები

ტექნიკურ-ეკონომიური მაჩვენებლები

პროექტის სახელწოდება

მრავალბინიანი საცხოვრებელი შენობა ბოგებაშვილის №29-ში (რეკონსტრუქცია-ფართების კორექტირება)

შპს „ბინაინვესტი"		ქ. თბილისი, გუდიაშვილის №9	
თანამდებობა	გვარი	ხელმოწერა	თარიღი
დირექტორი	ნ. ჯაფარიძე		
პრ. მთ. არქიტექტორი	ო. ჯაფარიძე		
პროექტის ავტორები	ო. ჯაფარიძე		
	მ. გოლქვაძე		
დაამუშავა	ო. ჯაფარიძე		
მასშტაბი	1:50	თავისუფალი სივრცეები	
თარიღი			
სტადია		ფურცლები	ფურცელი
არქიტექტურული პროექტი			

კ-1 კარი ზღურბლის გარეშე მიმხურავით

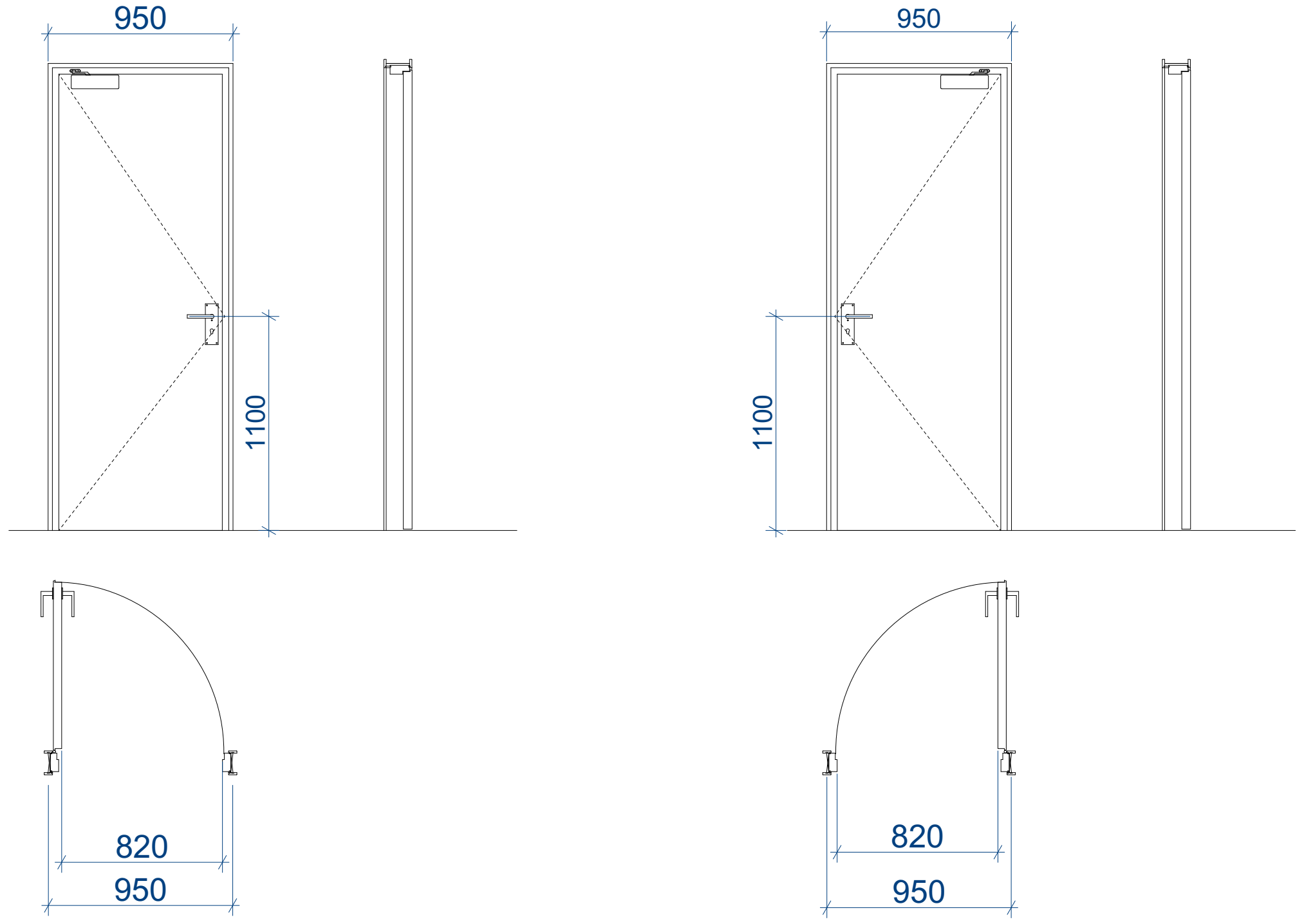

კ-2 კარი ზღურბლით მიმხურავის გარეშე

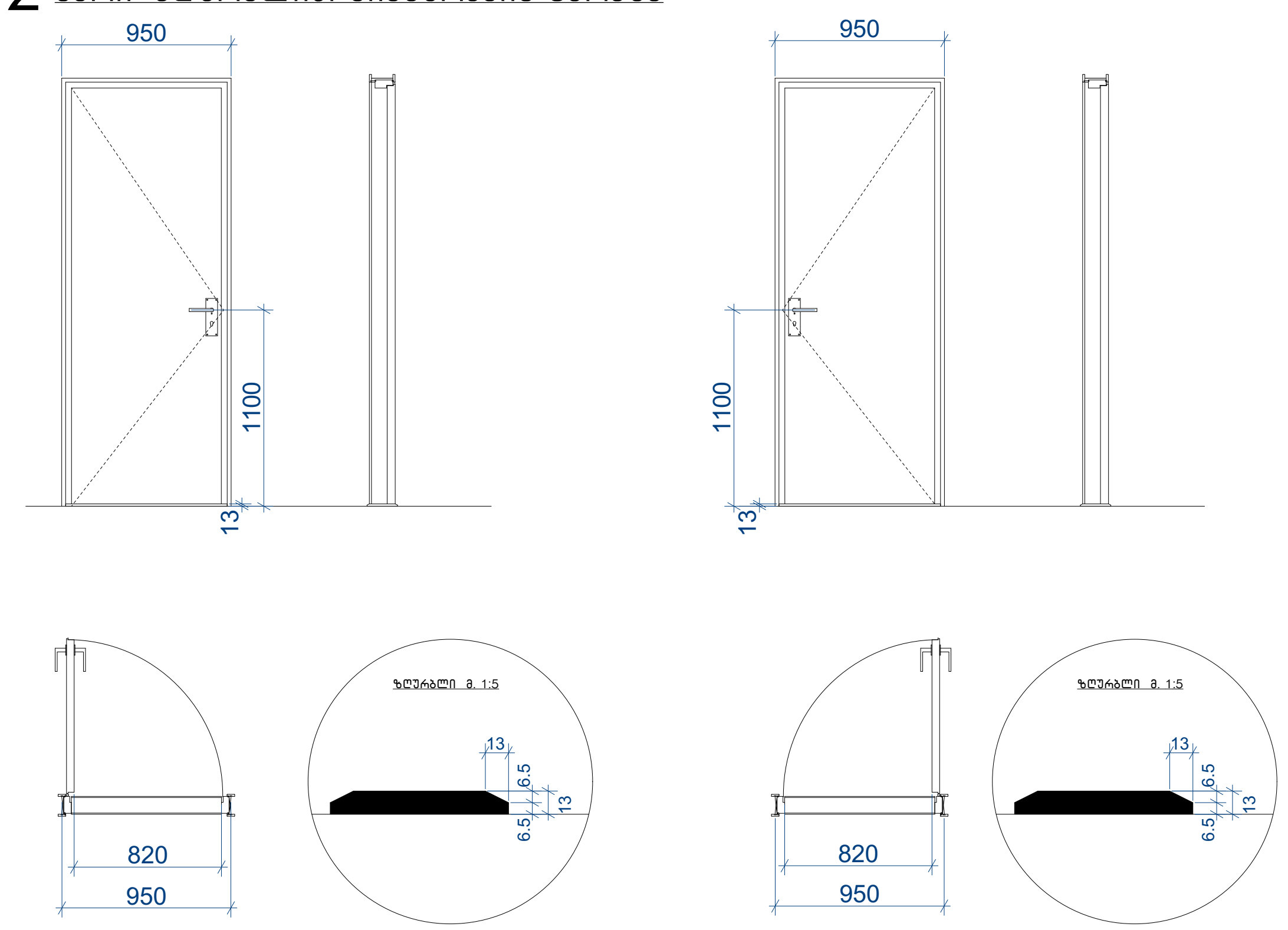

კ-3 კარი ზღურბლის და მიმხურავის გარეშე

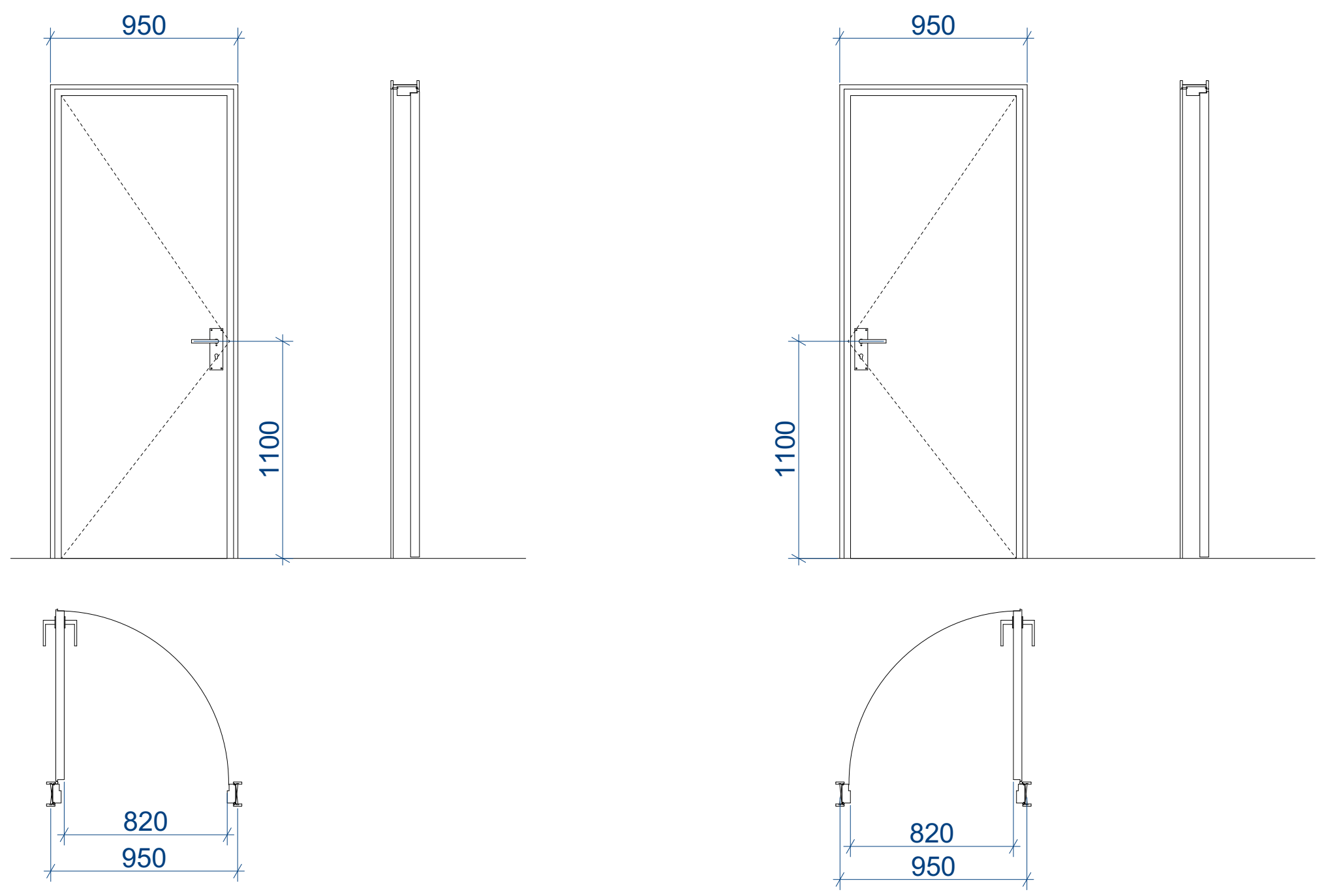

შენიშვნები:
• კარის ზედაპირი უნდა იყოს გლუვი იატაკიდან მინიმუმ 250 მმ-ის საზღვრებში.
• სახელურები, ჩამოსაწევი სახელურები, საკეტები, რაზები და მისაწვდომი კარის სხვა სამართავები ისეთი ფორმის იქნება, რომ ადვილად შეიძლებოდეს ერთი ხელით მოჭიდება და მის ასამუშავებლად საჭირო არ იქნება მაგრად მოჭიდება, წვალება ან მაჯის ტრიალი.
• დახურული კარის კავეულის გასაღები ნაწილები და გაღებისათვის განკუთვნილი ძალა შესაბამისობაში იქნება
შემდეგთან:
1. წინიდან მისაწვდომობისას, გამოწევით ან მიწოლით გაღებადი, არაუმეტეს 66.7 ნიუტონი.
2. ბრუნვითი მოძრაობით გასაღები, არაუმეტეს 315 ნიუტონი სმ.
• გასასვლელის კომპონენტებს (გზა-კიბე და ვესტიბიული) ემსახურება მიმხურავით აღჭურვილი კარებები.
• კარის მიმხურავები ისე მოეწყობა, რომ 90 გრადუსით, ღია მდგომარეობიდან 12 გრადუსით გაღებულ მდგომარეობამდე კარის მისახურად საჭირო დრო არაუმცირეს 5 წამი იქნება.
• კარის ზამბარიანი ანჯამები ისე მოეწყობა, რომ 70 გრადუსით ღია მდგომარეობიდან დახურულ
მდგომარეობამდე კარი არაუმცირეს 1.5 წამში გადავა.
• ცეცხლმედეგი კარისგან განსხვავებული კარის მიწოლით ან გამოწევით გაღებისათვის საჭირო ძალა შესაბამისობაში
იქნება შემდეგთან:
1. შენობაში განთავსებული ანჯამიანი კარი: არაუმეტეს 22.2 ნიუტონი.
• კარებების ცეცხლმედეგობა მითითებულია ხანძარსაწინააღმდეგო გეგმებზე.
• კარებების გაღების მიმართულება მითითებულია გეგმებზე.
• კერის ზღურბლი მითითებულია გეგმებზე
• არცერთი კარის სუფთა სიმაღლე არ იქნება 2,05 მეტრზე

ფორმატი A-3	დაკვეთა №		

პირობითი აღნიშვნები:

ტექნიკურ-ეკონომიური მაჩვენებლები

ტექნიკურ-ეკონომიური მაჩვენებლები

პროექტის სახელწოდება
მრავალბინიანი საცხოვრებელი შენობა გოგებაშვილის №29-ში (რეკონსტრუქცია-ფართების კორექტირება)

შპს ,,ბინაინვესტი,,
ქ. თბილისი, გუდიაშვილის №9

თანამდებობა	გვარი	ხელმოწერა	თარიღი
დირექტორი	ნ. ჯაფარიძე		
პრ. მთ. არქიტექტორი	ო. ჯაფარიძე		
პროექტის ავტორები	ო. ჯაფარიძე		
	მ. ბოლქვაძე		
დაამუშავა	ო. ჯაფარიძე		
მასშტაბი	1:50	კარ-ფანჯარა	
თარიღი			

სტადია	ფურცლები	ფურცელი
მისაღვდომობის პროექტი		

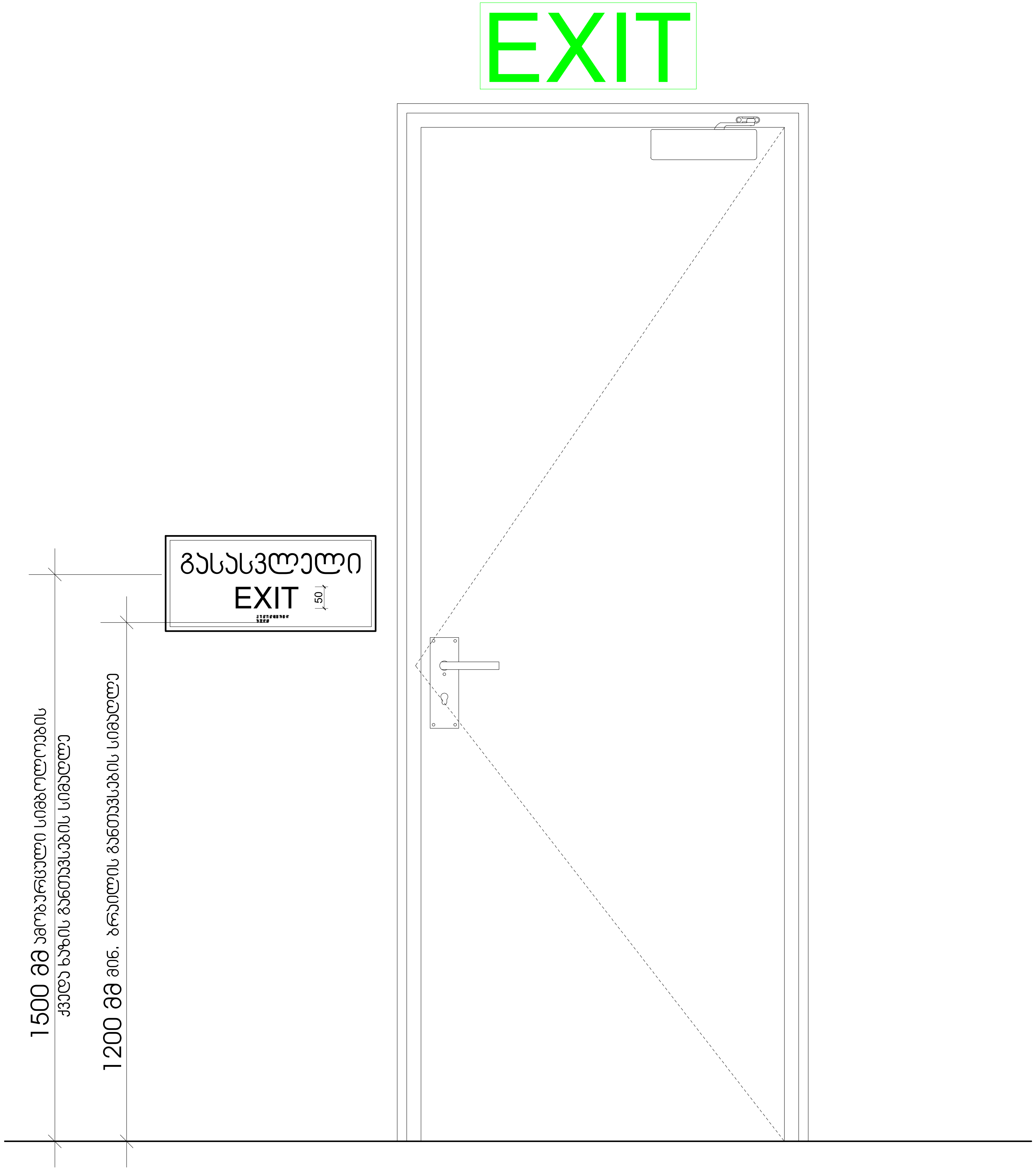

ფორმატი A-3	დაკვეთა №	

პირობითი აღნიშვნები:

ტექნიკურ-ეკონომიური მაჩვენებლები

ტექნიკურ-ეკონომიური მაჩვენებლები

პროექტის სახელწოდება

მრავალბინიანი საცხოვრებელი შენობა გოგებაშვილის №29-ში (რეკონსტრუქცია-ფართების კორექტირება)

შპს „ბინაინვესტი"	ქ. თბილისი, გუდიაშვილის №9

თანამდებობა	გვარი	ხელმოწერა	თარიღი
დირექტორი	ნ. ჯაფარიძე		
პრ. მთ. არქიტექტორი	ო. ჯაფარიძე		
პროექტის ავტორები	ო. ჯაფარიძე		
	მ. ბოლქვაძე		
დაამუშავა	ო. ჯაფარიძე		
მასშტაბი	1:10	ნიშნები და მათი განთავსების ადგილები	
თარიღი			

სტადია	ფურცლები	ფურცელი
მისაწვდომობის პროექტი		

ნიშანი ამობურცული სიმბოლოებით და ბრაილით გზა-ჯიბის შესასვლელთან და გარეთ გამავალ ყველა კართან

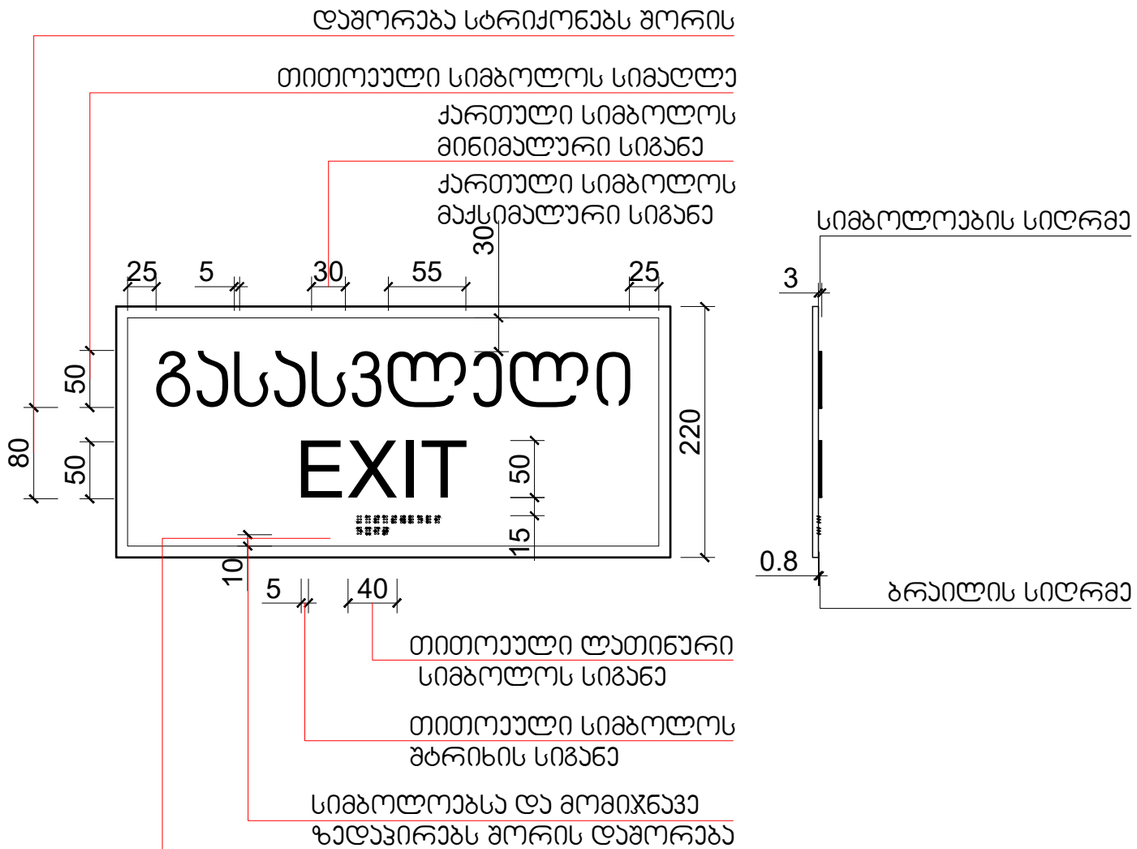

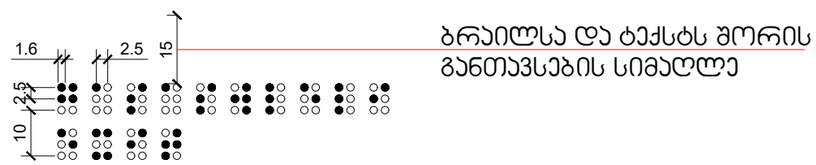

გასასვლელის განათებული ნიშანი

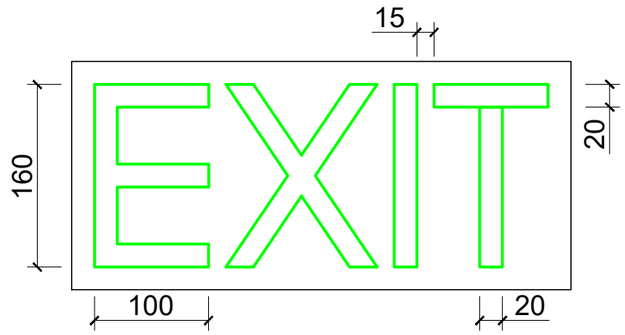

ფორმატი A-3

დაკვეთა №

პირობითი აღნიშვნები:

ტექნიკურ-ეკონომიური მაჩვენებლები

ტექნიკურ-ეკონომიური მაჩვენებლები

პროექტის სახელწოდება

მრავალბინიანი საცხოვრებელი შენობა
გოგებაშვილის №29-ში
(რეკონსტრუქცია-ცვლილებების კორექტირება)

შპს „ბინაინვესტი„

ქ. თბილისი, გუდიაშვილის №9

თანამდებობა	გვარი	ხელმოწერა	თარიღი
დირექტორი	ნ. ჯაფარიძე		
პრ. მთ. არქიტექტორი	ო. ჯაფარიძე		
პროექტის ავტორები	ო. ჯაფარიძე		
	მ. ბოლქვაძე		
დაამუშავა	ო. ჯაფარიძე		
მასშტაბი	1:5	ნიშნები და მათი განთავსების ადგილები	
თარიღი			
სტადია		ფურცლები	ფურცელი
მისაწვდომობის პროექტი			

შ.შ.მ.პ. საცხოვრებელ ფართში ვიტრაჟის სახელურის სიმაღლე



შ.შ.მ.პ. საცხოვრებელ ფართში ფანჯრის სახელურის სიმაღლე

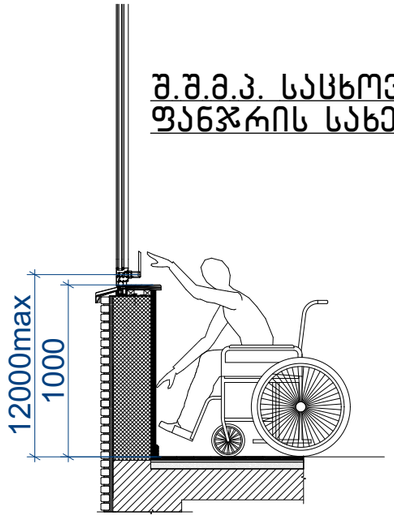

სამზარეულოს ან აბაზანის კაბინაზე მიწვდომა

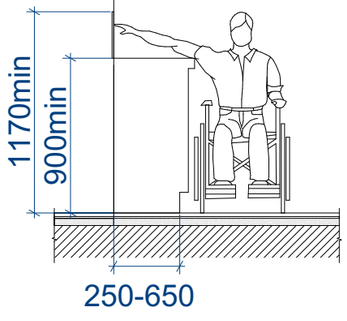

სადარბაზოში შესასვლელი კარის იატაკის შვეული შემაღლება (ზღურბლი)

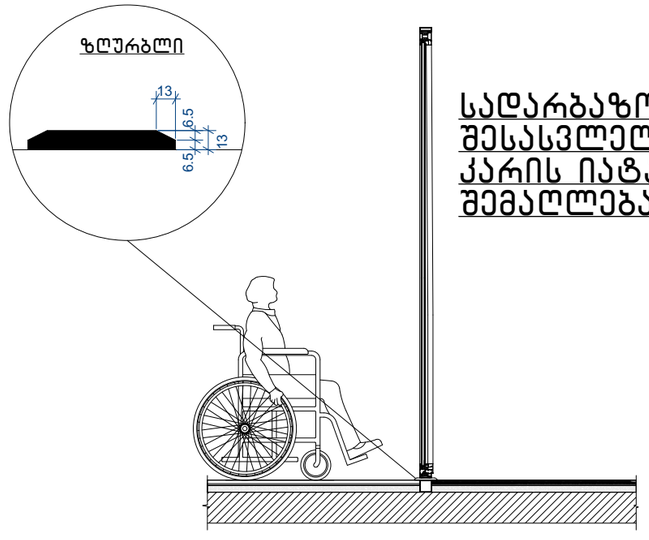

შენიშვნა:

- იტაკის ზედაპირები მოეწყობა ისე, რომ იქნება მდგრადი, მყარი და არასრიალა 302 ქვეთავის შესაბამისად

- განათების სამართავები, ელექტრო გამანაწილებლები, ელექტრო ჩამრთველები და დენსართები ტემპერატურის მარეგულირებლები, მოწყობილობების სამართავები, წყალსადენი სისტემის მოწყობილობების მარეგულირებლები და დამცავი და ორმხრივი საკომუნიკაციო სისტემების სამართავები "ა" ტიპის ერთეულში მოეწყობა სტანდარტის 309 ე ქვეთავის შესაბამისად.
•სინათლს ჩამრთველები, ელექტრო ჩამრთველები, დენსართები, ტემპერატურის მარეგულირებლები, ელექტრო გამანაწილებლები და უსაფრთხოების ან შიდა საკომუნიკაციო სისტემების სამართავები "ბ" ტიპის ერთეულებში მოეწყობა სტანდართის 309 ქეთავების მიხედვით.

- იატაკის ზედაპიზე დონის შეცვა უნდა მოხდეს 303-ე ქვეთავის შესაბამისად.
- როდესაც ელემენტის ქვემოთ არსებული სივრცე მიჩნეულია ელემენტთან მდებარე იატაკის თავისუფალი სივრცის, ელემენტთან არსებული თავისუფალი სივრცის ან მოსატრიალებელი სივრცის ნაწილად, სივრცე უნდა შეესაბამებოდეს 306-ე ქვეთავს. ელემენტის ქვემოთ დასაშვებია დამატებითი სივრცე მუხლის სიმაღლემდე და ფეხის ფალანგისთვის.
- მიწვდომის დიაპაზონი უნდა შეესაბამებოდეს 308-ე ქვეთავს.

ფორმატი A-3

დაკვეთა №

პირობითი აღნიშვნები:

ტექნიკურ-ეკონომიური მაჩვენებლები

ტექნიკურ-ეკონომიური მაჩვენებლები

პროექტის სახელწოდება

მრავალბინიანი საცხოვრებელი შენობა
გოგებაშვილის №29-ში
(რეკონსტრუქცია-ფართების კორექტირება)

შპს „ბინაინვესტი“	ქ. თბილისი, გუდიაშვილის №9		
თანამდებობა	გვარი	ხელმოწერა	თარიღი
დირექტორი	ნ. ჯაფარიძე		
პრ. მთ. არქიტექტორი	ო. ჯაფარიძე		
პროექტის ავტორები	ო. ჯაფარიძე		
	მ. გოლეჩაძე		
დაამშვიდა	ო. ჯაფარიძე		
მასშტაბი		შ.შ.მ.პ სივრცეები	
თარიღი			
სტადია		ფურცლები	ფურცელი
მისაწვდომობის პროექტი			

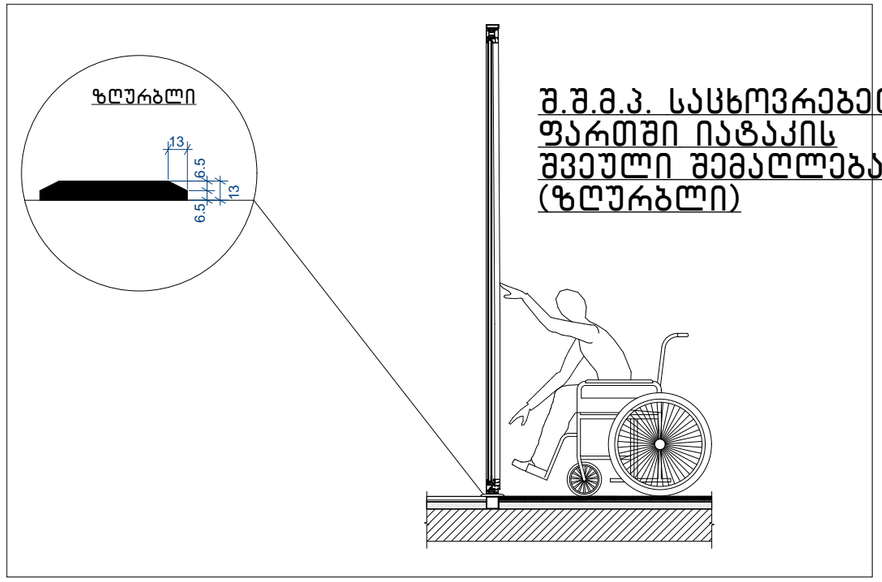

შ.შ.მ.პ. სასხოვრებელ ფართში იატაკის შვეული შემაღლებაა (ზღურბლი)



შ.შ.მ.პ. სასხოვრებელ ფართში კარის სახელურის სიმაღლე

შენიშვნა:

- იტაკის ზედაპირები მოეწყობა ისე, რომ იქნება მდგრადი, მყარი და არასრიალა 302 ქვეთავის შესაბამისად

- განათების სამართავები, ელექტრო გამანაწილებლები, ელექტრო ჩამრთველები და დენსართები ტემპერატურის მარეგულირებლები, მოწყობილობების სამართავები, წყალსადენი სისტემის მოწყობილობების მარეგულირებლები და დამცავი და ორმხრივი საკომუნიკაციო სისტემების სამართავები "ა" ტიპის ერთეულში მოეწყობა სტანდარტის 309 ე ქვეთავის შესაბამისად.
•სინათლს ჩამრთველები, ელექტრო ჩამრთველები, დენსართები, ტემპერატურის მარეგულირებლები, ელექტრო გამანაწილებლები და უსაფრთხოების ან შიდა საკომუნიკაციო სისტემების სამართავები "ბ" ტიპის ერთეულებში მოეწყობა სტანდართის 309 ქეთავების მიხედვით.

- იატაკის ზედაპიზე დონის შეცვა უნდა მოხდეს 303-ე ქვეთავის შესაბამისად.
- როდესაც ელემენტის ქვემოთ არსებული სივრცე მიჩნეულია ელემენტთან მდებარე იატაკის თავისუფალი სივრცის, ელემენტთან არსებული თავისუფალი სივრცის ან მოსატრიალებელი სივრცის ნაწილად, სივრცე უნდა შეესაბამებოდეს 306-ე ქვეთავს. ელემენტის ქვემოთ დასაშვებია დამატებითი სივრცე მუხლის სიმაღლემდე და ფეხის ფალანგისთვის.
- მიწვდომის დიაპაზონი უნდა შეესაბამებოდეს 308-ე ქვეთავს.

ფორმატი A-3

დაკვეთა №

პირობითი აღნიშვნები:

ტექნიკურ-ეკონომიური მაჩვენებლები

ტექნიკურ-ეკონომიური მაჩვენებლები

პროექტის სახელწოდება

მრავალბინიანი სახსოვრებელი შენობა
გოგებაშვილის №29-ში
(რეკონსტრუქცია-შართების კორექტირება)

შპს „ბინაინვესტი„ BinaInvesti		ქ. თბილისი, გუდიაშვილის №9	
თანამდებობა	გვარი	ხელმოწერა	თარიღი
დირექტორი	ნ. ჯაფარიძე		
არქიტექტორი	ო. ჯაფარიძე		
პროექტის ავტორები	ო. ჯაფარიძე		
	მ. ბოლქვაძე		
დაამუშავა	ო. ჯაფარიძე		
მასშტაბი		შ.შ.მ.პ სივრცეები	
თარიღი			
სტადია		ფურცლები	ფურცელი
მისაწვდომობის პროექტი			

ბორდიურის კანდუსი მ.1:25

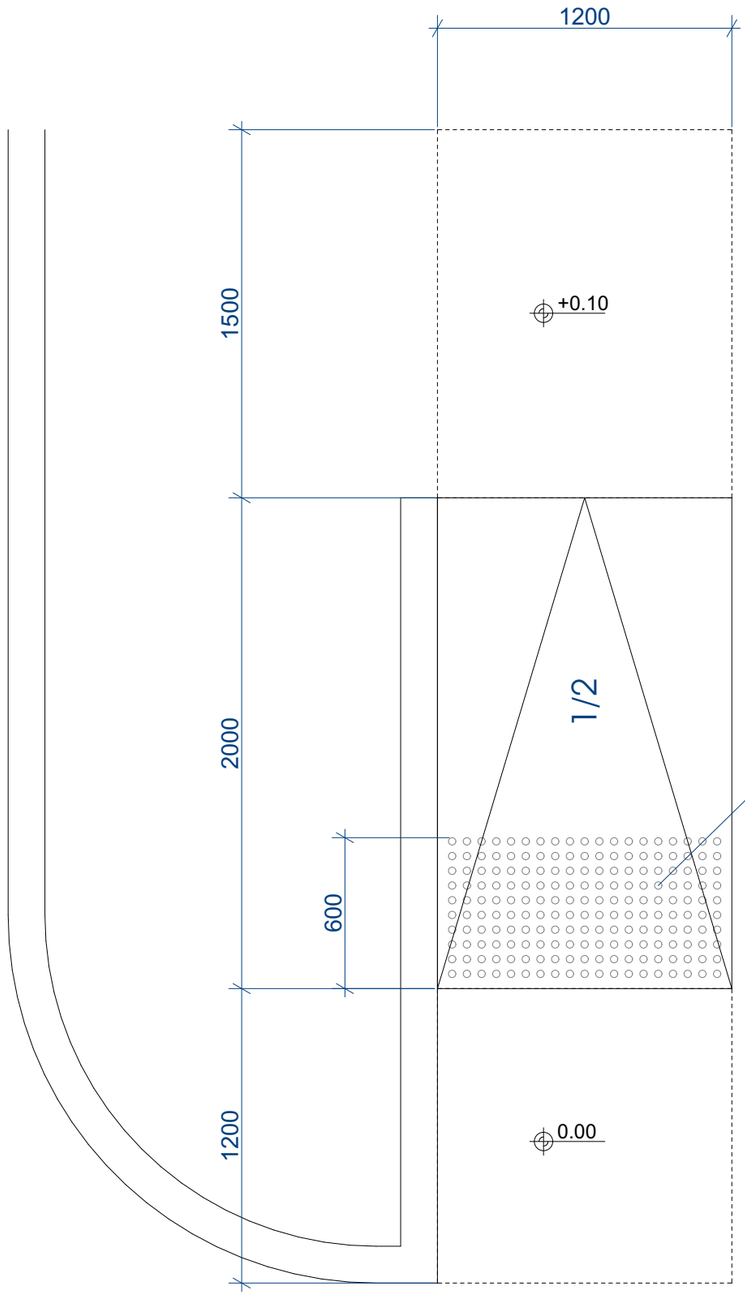

ამოცნობადი გამაფრთხილებელის დეტალიზაცია

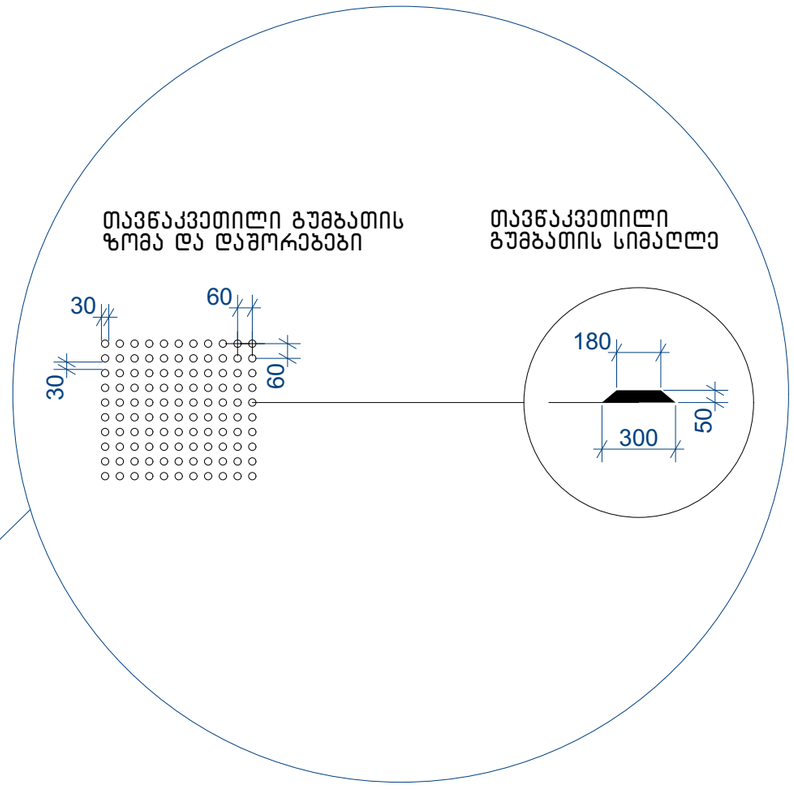

შენიშვნები:

- პანდუსების და ბაქნების ზედაპირი იქნება მდგრადი, მყარი და არასრიალა.
- პანდუსების სახელურები არ იტრიალებს მათი ბუდეების საზღვრებში.
- სახელურები და ნებისმიერი კედელი ან მათ მომიჯნავედ მდებარე სხვა ზედაპირი არ შეიცავს ბასრ ან უხეშ ელემენტებს.
- შენობის გარეთ მდებარე პანდუსები ისე დაგეგმარდება, რომ სავალ ზედაპირზე წყალი არ დაგროვდება.
- პანდუსის და ბაქნების განივი კვეთის დახრა არ აღემატება 1/48-ს. ამოცნობადი გამაფრთხილებლების ზედაპირები ვიზუალურად უნდა განსხვავდებოდეს მომიჯნავე ზედაპირებისგან და უნდა იყოს ღია ფერზე მუქი ან მუქ ფერზე ღია.
- გამაფრთხილებლებს უნდა ჰქონდეს თავწაკვეთილი გუმბათის ფორმა და უნდა შეესაბამებოდეს შემდეგ მოთხოვნებს:
- თავწაკვეთილი გუმბათები კვადრატული ბაღის სახით უნდა იყოს დალაგებული.
- თავწაკვეთილი გუმთათების ფუძის დიამეტრი უნდა იყოს,არაუმცირეს 23 მმ და, არაუმეტეს, 36 მმ, ხოლო წვეროს დიამეტრი ფუძე დიამეტრის, არაუმცირეს 50% და,არაუმეტეს, 65%.
- თავწაკვეთილი გუმბათების სიმაღლე უნდა იყოს 5,0 მმ.
- თავწაკვეთილი გუმბათების ცენტრიდან ცენტრამდე დაშორება უნდა იყოს, არაუმცირეს, 40 მმ და, არაუმეტეს, 60 მმ, ხოლო ფუძიდან ფუძემდე დაშორება, არაუმცირეს, 16,5 მმ დაფაზე ყველაზე ახლოს მდებარე გუმბათებს შორის გაზომვისას.
- თავწაკვეთილი გუმბათები კვადრატული ბაღის სახით უნდა იყოს დალაგებული.

ფორმატი A-3

დაკვეთა №

პირობითი აღნიშვნები:

ტექნიკურ-ეკონომიური მაჩვენებლები

ტექნიკურ-ეკონომიური მაჩვენებლები

პროექტის სახელწოდება

მრავალბინიანი საცხოვრებელი შენობა
გოგებაშვილის №29-ში
(რეკონსტრუქცია-ფართების კორექტირება)

შპს „ბინაინვესტი„		ქ. თბილისი, გუდიაშვილის №9	
თანამდებობა	გვარი	ხელმოწერა	თარიღი
დირექტორი	ნ. ჯაფარიძე		
არ. მთ. არქიტექტორი	ო. ჯაფარიძე		
პროექტის ავტორები	ო. ჯაფარიძე		
	მ. ბოლქვაძე		
დაამუშავა	ო. ჯაფარიძე		
მასშტაბი	1:25	ბორდიულის კანდუსი	
თარიღი			
სტადია		ფურცლები	ფურცელი
მისაწვდომობის პროექტი			

<u>საპროექტო მიწის ნაკვეთის მდებარეობა და აღწერა:</u>

საპროექტო ობიექტი მდებარეობს ქ. თბილისის მთაწმინდის რაიონში გოგებაშვილის ქუჩაზე #29. ერისთავ-ხოშტარიას #32.

საკ. #01.15.02.033.045

ფართით 833 კვ.მ.

თავდაპირველად საკ.#01.15.02.033.013 (457 კვ.მ.) და 01.15,.02.033.020 (376 კვ.მ) ნაკვეთებზე შეთანხმდა პროექტი 28,09,2010 #01/2149 ბრძანებით და გაიცა მშენებლობის ნებართვა და სანებართვო მოწმობა. შემდეგ 10,05,2013 #670301 ბრძანებით შეთანხმდა კორექტირებული პროექტი და გაიცა მშენებლობის ნებართვა. დღეს ეს ორი ნაკვეთო გაერთიანებულია და მინიჭებული აქვს 01.15.02.033.045 საკადასტრო კოდი. რეკონსტრუქცია არ ეხება ხოშტარიას ქ. #32 შენობას, პროექტი შეთანხმებულია და გულისხმობს მხოლოდ გოგებაშვილის ქ. #29 შენობაში -1 და 1 სართულებზე მოქალაქე ანა ვაშაკიძის კუთვნილი ფართების შიდა გადაგეგმარებას, ფასადების ცვლილების გარეშე. -1 სართულზე შემცირდა სარდაფის ფართი და დაგეგმარდა 3 ბინა და 3 სარდაფი. ასევე 1 სართულზე კომერციული ფართის შემცირების ხარჯზე დაგეგმარდა ერთი ბინა. შეიცვალა მხოლოდ ტექნიკურ ეკონომიური მაჩვენებლები. საცხოვრებელი ფართი გაიზარდა 186 კვ. მ-ით და გახდა 1238,3 ვ.მ. კომერციული ფართი შემცირდა 59,1 კვ.მ-ით და გახდა 117,9 კვ.მ. ასევე 143.5 კვ. მ-ით შემცირდა სარდაფის ფართი და და გახდა 75,5 კვ.მ. მცირედ 4.4 კვ მ-ით გაიზარდა სადარბაზოს ფართი და გახდა 190,4 კვ.მ.

რადგან შენობა არსებულია და დიდად ვერ ვახერხებთ ჩარევას,შევეცადეთ მოგვეწესრიგებინა ის ფართები რომლის კორექტირებასაც ვგეგმავთ +0,00 ნიშნულზე კომერციულ ფართში დავაპროექტეთ მისაწვდომი ტუალეტი, ასევე „ბ“ ტიპის ბინა ხოლო -3,30 ნიშნულზე 3 „ბ“ ტიპის ბინა და 3 სარდაფი.

<u>მისაწვდომობის მოთხოვნებს არეგულირებს “ტექნიკური რეგლამენტის მისაწვდომობის</u>

<u>ეროვნული სტანდარტები“-ს საქართველოს მთავრობის 2020 წლის 4 დეკემბრის #732 დადგენილება.</u>

102.1 ზოგადი. ამ ტექნიკური რეგლამენტის 3-10 თავებსა და 1002, 1003 და 1006 ქვეთავებში წარმოდგენილი ტექნიკური კრიტერიუმები ადგილებს, საშუალებებს, შენობებსა და ელემენტებს იმ ადამიანებისთვის მისაწვდომსა და გამოყენებადს ხდის, რომელთაც ფიზიკური შეზღუდული შესაძლებლობის გამო არ შეუძლიათ გადაადგილება, სიარულისას დამოკიდებულნი არიან დამხმარე საშუალებებზე, არიან უსინათლონი და მცირემხედველნი, ყრუ და სმენადაქვეითებულნი, არ შეუძლიათ კოორდინაცია, არ შეუძლიათ რამესთან მიღწევა და მანიპულაცია/ხელის მტევნისა და თითების მოძრაობა, ნაკლებ ამტანები არიან, უჭირთ გრძნობიერი ინფორმაციის გადმოცემა და მასზე რეაგირება და ახასიათებთ ფიზიკური ზომის უკიდურესობები. ამ ქვეთავების მიზანია, შეზღუდული შესაძლებლობის მქონე პირს შესაძლებლობა მისცეს, დამოუკიდებლად მიუახლოვდეს, შევიდეს და გამოიყენოს ადგილი, საშუალება, შენობა ან ელემენტი.

<u>დ ა ს კ ვ ნ ა</u>

წარმოდგენილი დოკუმენტაციისა და მოწოდებული მასალების საფუძველზე, საპროექტო ტერიტორია მდებარეობს ქ. თბილისის მთაწმინდის რაიონში გოგებაშვილის ქუჩაზე #29. ერისთავ-ხოშტარიას #32.
(საკ. კოდი: 01.15.02.033.045) ნაკვეთის ფართობია 833 კვ.მ.
მრავალბინიანი
შენობის პროექტის არქიტექტურული ნაწილის ექსპერტიზის შედეგად შეიძლება აღინიშნოს, წარმოდგენილი პროექტის არქიტექტურული ნაწილი შესრულებულია საქართველოში მოქმედი "ტექნიკური რეგლამენტის მისაწვდომობის ეროვნული სტანდარტები"-ს საქართველოს მთავრობის 2020 წლის 4 დეკემბრის #732 დადგენილების მოთხოვნების შესაბამისად, წარმოდგენილი პროექტის არქიტექტურულ ნაწილს ეძლევა დადებითი შეფასება.

ტექნიკური რეგლამენტი „მისაწვდომობის ეროვნული სტანდარტები" -ის შესაბამისობის ანალიზი მოიცავს შემდეგი პარამეტრების შეფასებას:

<u>მისაწვდომი სვლა გეზი:</u>
*მისაწვდომი სვლა გეზის სავალი ზედაპირები
*თითოეული კარები და კართან მანევრირებისათვის საჭირო სივრცეები
*პანდუსები
*ლიფტები
<u>ადგილისა დ შენობის ზოგადი ელემენტები:</u>
*მისაწვდომი გზა-კიბეები
*ფანჯრები
<u>წყალსადენის ელემენტები და მოწყობილობები:</u>
*ტუალეტების ოთახები
*უნიტაზები
*ხელსაბანები
<u>საკომუნიკაციო ელემენტები და ფუნქციები:</u>
*ნიშნები
<u>ჩაშენებული ავეჯი ა ოწყობილობები:</u>
*სავაჭრო მომსახურებისათვის განკუთვნილი დახლები
<u>მისაწვდომი საცხოვრებელი ერთეულები:</u>
*მისაწვდოი ერთეულები

<u>მისაწვდომი სვლაგეზი:</u>
საპროექტო მიწის ნაკვეთსა და საპროექტო შენობაში მისაწვდომი სვლაგეზები შეესაბამება ტექნიკური რეგლამენტი - „მისაწვდომობის ეროვნული სტანდარტები"-ს მე-4 თავის დებულებებს. მისაწვდომი სვლაგეზი მოიცავს არაუმეტეს 1:20 დახრილ სავალ ზედაპირებს, კარებს, და ლიფტს, რაც შეესაბამება 402.2 ქვეთავის მოთხოვნებს.
1.მისაწვდომი სვლაგეზის სავალი ზედაპირები შეესაბამება 403 ქვეთავის მოთხოვნებს, კერძოდ:
-იატაკის ზედაპირები არის მდგრადი, მყარი და არასრიალა, რაც შეესაბამება 302 ქვეთავის მოთხოვნას.

-საზოგადოებრივი სივრციდან საპროექტო მიწის ნაკვეთის გავლით მოწყობილი სავალი ზედაპირის დახრილი სვლა არ არის 1:20-ზე მეტად დახრილი, ხოლო სავალი ზედაპირის განივი დახრა არ აღემატება 1:48-ს, თანახმად 403.3 ქვეთავისა.
-იატაკის ზედაპირებზე დონე არ იცვლება, შესაბამისად დაკმაყოფილებულია 303-ე ქვეთავის მოთხოვნა.
-მისაწვდომი სვლაგეზის მინიმალური თავისუფალი სიგანე შენობაში უტოლდება 900 მმ-ს, ხოლო შენობის გარეთ - 1200 მმ-ს, რაც შეესაბამება 403.5.1 ქვეთავის მოთხოვნას.
-სადაც მისაწვდომი სვლაგეზი აკეთებს 180 გრადუსიან ბრუნს (სასაწყობო, საქმიან და სავაჭრო ფართში, თაროებს შორის), თავისუფალი სიგანე მოსატრიალებელთან მიახლოებისას და მოსატრიალებლიდან მოშორებისას აკმაყოფილებს 403.5.2.1 ქვეთავით განსაზღვრულ ყველა კრიტერიუმს.
-სადაც მისაწვდომი სვლაგეზი აკეთებს 90 გრადუსიან ბრუნს, თავისუფალი სიგანე მოსატრიალებელთან მიახლოებისას და მოსატრიალებლიდან მოშორებისას აკმაყოფილებს 403.5.3.1 ქვეთავით განსაზღვრულ ყველა კრიტერიუმს.
-საპროექტო შენობაში მისაწვდომი სვლაგეზები მოიცავს გვერდასავლელ სივრცეებს, რაც შეესაბამება 403.5.4.1 ქვეთავის მოთხოვნას.
2.კარები და გზა-კარები, რომლებიც მისაწვდომი სვლაგეზის ნაწილია შეესაბამება 404 ქვეთავის მოთხოვნებს, კერძოდ:
-მისაწვდომ სვლაგეზზე არსებული ყველა გზა-კარის თავისუფალი სიგანე არ არის 820 მმ-ზე ნაკლები, რაც შეესაბამება 404.2.2 ქვეთავის მოთხოვნას.
-მისაწვდომ სვლაგეზზე არსებულ ყველა კართან და გზა-კართან უზრუნველყოფილია მანევრირებისათვის თავისუფალი სივრცე 404.2.3.2 ცხრილის შესაბამისად. მანევრირებისთვის აუცილებელ თავისუფალ სივრცეში, იატაკის ზედაპირი შეესაბამება 302-ე ქვეთავს და მათი ზედაპირი არ არის 1:48-ზე მეტად დახრილი. ყოველივე აღნიშნული შეესაბამება 404.2.3 და 404.2.3.1 ქვეთავების მოთხოვნებს.
-გზა-კარების ზღურბლების სიმაღლე არაუმეტეს 13 მმ-ია, რაც შეესაბამება 404.2.4 ქვეთავის მოთხოვნას. რაც შეეხება ამავე ქვეთავით განსაზღვრულ იატაკის დონეებს შორის ცვლილების საკითხს, კარებთან იატაკის დონეები უცვლელია.
-კარის კავეულის სიმაღლე მდებარეობს არაუმცირეს 860 მმ და არაუმეტეს 1200 მმ სიმაღლეზე, რაც შეესაბამება 404.2.6.1 ქვეთავის მოთხოვნას.
-იატაკიდან 250 მმ-ის საზღვრებში, შვეულად გაზომვისას, კარების ზედაპირები გლუვია მიწოლის მხარეს და ასეთი გლუვი ზედაპირები კარის მთელ სიგანეზე გრძელდება. კარის კავეული და ნებისმიერი სხვა შემაფერხებელი ან გამოშვერილი ნაწილი, არ არის მოწყობილი იატაკიდან 250 მმ-ის საზღვრებში. ყოველივე აღნიშნული აკმაყოფილებს 404.2.9 ქვეთავის მოთხოვნებს.
3.არსეული შენობის ლიფტი აკმაყოფილებს სატნდარტების 408.4.1 (გ) შეზღუდული გამოყენების ლიფტის კაბინის შიდა ზომები- არსებული შენობები ლიფტები,თავისუფალი სივრცე ბაქნიდან შახტამდე. თავისუფალი სივრცე კაბინის ბაქნის წოლანასა და შახტის ნებისმიერ ბაქნის კიდეს შორის უნდა შეესაბამებოდეს 106.2.8-ე ქვეთავში მითითებულ ASME A17.1/CSA B44 -ს.
408.4.5 განათება. ლიფტის კაბინა უნდა ნათდებოდეს 407.4.5-ე ქვეთავის შესაბამისად.
408.4.6 ლიფტის კაბინის სამართავები. ლიფტის კაბინის სამართავები უნდა შეესაბამებოდეს 407.4.6-ე ქვეთავს. მართვის პანელები უნდა მდებარეობდეს გვერდითა კედლის ცენტრში.
409.2 გამოსაძახებელი ღილაკები. ლიფტის ბაქნებთან მდებარე გამოსაძახებელი ღილაკები უნდა შეესაბამებოდეს 309-ე ქვეთავს. გამოსაძახებელი ღილაკების ზომა არცერთი მიმართულებით არ უნდა იყოს 20 მმ-ზე ნაკლები.
409.3 კარები და ჭიშკრები. ლიფტის კაბინისა და შახტის კარები და ჭიშკრები უნდა შეესაბამებოდეს 409.3-ე და 404-ე ქვეთავებს.

ადგილის და შენობის ელემენტები:
1.არსებულ შენობაში მისაწვდომი კიბის ვალდებულების საკითხი დარეგულირებულია საქართველოს მთავრობის 28.01.2016 წლის №41-ე დადგენილების საფუძველზე. ასეთი მისაწვდომი კიბისადმი მოთხოვნები ასევე შეესაბამება ტექნიკური რეგლამენტი - „მისაწვდომობის ეროვნული სტანდარტები“-ს მე-5 თავის დებულებებს, კერძოდ:
-კიბის მარშის ყველა საფეხურს აქვს თანაბარი სიმაღლის ამაღლებები და თანაბარი სიღრმის საბიჯელები. კიბის ამაღლების სიმაღლე უტოლდება 160 მმ და საბიჯელების სიღრმე განსაზღვრულია 300 მმ-ის სახით, რაც შეესაბამება 504.2 ქვეთავს.

-კიბის მარშის საზღვრებში არ არის მოწყობილი ღია შუბლები, რაც შეესაბამება 504.3 ქვეთავს.
-საფეხურის საბიჯელები შეესაბამება 302-ე ქვეთავს და დაქანება არ არის 1:48-ზე მეტი.
-კიბის ყოველი საფეხურის და საბიჯელის 40 მმ სავალ ნაწილს, რომელიც იზომება საფეხურის ნაშვერიდან თარაზულად, აქვს ერთგვაროვანი ფერის მქონე ზედაპირი, რომელიც საფეხურის დანარჩენი ნაწილისგან მკვეთრად განსხვავებულია (მუქი ღია ფონზე). ხილვადი კონტრასტი გრძელდება ყოველი საფეხურის ერთი კიდიდან საფეხურის მეორე კიდემდე.
-კიბის საზღვრებში მოწყობილია 505 ქვეთავის შესაბამისი სახელურები.
-ამოწეული სიმბოლოებითა და ბრაილის ასოებით შექმნილი, ნიშანი, წარწერით - „გასასვლელი/EXIT“ გასასვლელის გზა-კიბეში შესასვლელ ყველა კართან არის განთავსებული და ასეთივე ნიშანი განთავსებულია კიბის უკრედიდან გარეთ გამავალ კართან. აღნიშნული ნიშანი შეესაბამება 703.3 და 703.4 ქვეთავების მოთხოვნებს.
-სართულის ამოსაცნობად, შიგა გასასვლელის გზაკიბის საზღვრებში, თითოეული სართულის ბაქანთან, დერეფანში გამავალი კარის მომიკნავედ განთავსებულია 703.3 და 703.4 ქვეთავების შესაბამისი ნიშნები. სართულის აღმნიშვნელი ნიშანი ამობურცულია და იგი გამეორებულია ბრაილში, თანახმად 703.3.1 ქვეთავისა. ბრაილის ტექსტი შეესაბამება 703.4 ქვეთავს. ასევე აღსანიშნავია, რომ ამობურცული სიმბოლოების და ბრაილის შემცველი ნიშანი განთავსებულია კარის გასწვრივ საკეტიან მხარეს. ამობურცული სიმბოლოების და ბრაილის შემცველი ნიშნები ისეა განთავსებული, რომ კარის 45 გრადუსით გაღებისას, ნიშნის წინ შენარჩუნებულია 450X450 მმ იატაკის თავისუფალი სივრცე, თანახმად 703.3.11 ქვეთავისა.

წყალსადენი ელემენტები და მოწყობილობები:
1.საპროექტო ფართში განთავსებული ტუალეტები შეესაბამება 603 ქვეთავის მოთხოვნებს, კერძოდ:
-ტუალეტის ოთახებში უზრუნველყოფილია საპროექტო შენობებისათვის განკუთვნილი T-ს ფორმის მოსატრიალებელი სივრცე, რაც შეესაბამება 603.2.1 ქვეთავის მოთხოვნას.
-ტუალეტის ოთახების კარის გაღებისას, ისინი არ იჭრებიან მოწყობილობებისათვის განკუთვნილ იატაკის თავისუფალ სივრცეებში, რაც შეესაბამება 603.2.2 ქვეთავს.
2.ტუალეტის ოთახებში განთავსებული უნიტაზები შეესაბამება 604 ქვეთავის მოთხოვნებს, კერძოდ:
-უნიტაზის განთავსებულია კედელთან ახლოს და უნიტაზის ცენტრიდან კედლის ზედაპირამდე მანძილი განსაზღვრულია 450 მმ-ით, რაც შეესაბამება 604.2 ქვეთავის მოთხოვნას.

-უნიტაზთან მოწყობილია იატაკის თავისუფალი სივრცე 1400 მმ სიღრმისა და 1500 მმ სიგანის სახით, სადაც არ იჭრება რაიმე სახის დეტალი, რაც აკმაყოფილებს 604.3 ქვეთავის მოთხოვნას.
-უნიტაზის დასაჯდომის სიმაღლე განთავსებულია 450 მმ-ზე იატაკის ზედაპირიდან, რაც შეესაბამება 604.4 ქვეთავს.
-უნიტაზთან მოწყობილია ხელჩასაჭიდი ძელები 604.5 ქვეთავის მოთხოვნების დაცვით.
-უნიტაზთან მოწყობილი ძელები შეესაბამება 609 ქვეთავის მოთხოვნებს.
3.ტუალეტის ოთახებში განთავსებული ხელსბანები შეესაბამება 606 ქვეთავის მოთხოვნებს, კერძოდ:
-ხელსაბანთან მოწყობილია იატაკის თავისუფალი სივრცე, 606.2 ქვეთავის შესაბამისად.
-ხელსაბანის განთავსების სიმაღლე შესაბამისობაშია 606,3 ქვეთავის მოთხოვნასთან.

საკომუნიკაციო ელემენტები დაფუნქციები:

1.საპროექტო შენობაში დაკმაყოფილებულია საქართველოს მთავრობის 28.01.2016 წლის №41-ე დადგენილების მოთხოვნები შენობებში მისაწვდომობის ნიშნების მოწყობისა და ადგილმდებარეობის თაობაზე და ყველა ასეთი ნიშანი შეესაბამება ტექნიკური რეგლამენტი - „მისაწვდომობის ეროვნული სტანდარტები“-ს მოთხოვნებს, კერძოდ ნიშნები მოწყობილია ქვემოთ ჩამოთვლილ ადგილებში:

-გასასვლელის გზა-კიბეში შესასვლელ ყველა კართან, კიბის უჯრედიდან გარეთ გამავალ კართან და 0.00 ნიშნულზე გარეთ გამავალ ყველა კართან მოწყობილია ნიშანი ამოწეული სიმბოლოებითა და ბრაილის ასოებით, წარწერით - „გასასვლელი/EXIT“. აღნიშნული ნიშანი შეესაბამება 703.3 და 703.4 ქვეთავების მოთხოვნებს, ამობურცულ სიმბოლოებსა და ბრაილთან მიმართებაში.

-სართულის ამოსაცნობად, შიგა გასასვლელის გზა-კიბეების საზღვრებში, თითოეული სართულის ბაქანთან, დერეფანში გამავალი კარის მომიჯნავედ განთავსებულია იატაკის დონის ამოსაცნობი ნიშანი. აღნიშნული ნიშანი შეესაბამება 703.3 და 703.4 ქვეთავების მოთხოვნებს, ამობურცულ სიმბოლოებსა და ბრაილთან მიმართებაში.

-მისაწვდომობის საერთაშორისო სიმბოლო მოწყობილია საზოგადოებრივ სივრცეებში განთავსებულ ყველა მისაწვდომ ერთადგილიან ტუალეტის ოთახთან. ნიშანი შეესაბამება 703.6.3 და 703.2 ქვეთავებს.

-მისაწვდომობის საერთაშორისო სიმბოლო მოწყობილია მისაწვდომი მსუბუქი ავტომობილის და მიკროავტობუსის ავტოსადგომ სივრცეებში. ნიშანი შეესაბამება 703.6.3 და 703.2 ქვეთავებს.

•ზემოაღნიშნულ ნიშნებში გამოყენებული ვიზუალური სიმბოლოები შეესაბამება 703.2 ქვეთავის მოთხოვნებს, კერძოდ:

-სიმბოლოებს ტრადიციული ფორმა აქვთ. სიმბოლოები არ არის დაწერილი იტალიკით, დახრილად, გაკრული შრიფტით, მეტისმეტად დეკორატიულად ან სხვა უჩვეულო ფორმით.

-სიმბოლოების ზომა, სიგანე, შტრიხის სიგანე, სიმბოლოებს და სტრიქონებს შორის დაშორება შეესაბამება 703.2.4 – 703.2.8 ქვეთავების მოთხოვნებს.

-ვიზუალური სიმბოლოების იატაკიდან განთავსების სიმაღლე შეესაბამება 703.2.4 ცხრილს.

-სიმბოლოებისა და მათი ფონის ზედაპირი არ კაშკაშებს. სიმბოლოები ფონისგან განირჩევა, ანუ სიმბოლო სიმბოლო მუქი ფერისაა, ფონი კი ღია ფერის, რაც შეესაბამება 703.2.10 ქვეთავის მოთხოვნას.

•ზემოაღნიშნულ ნიშნებში გამოყენებული ამობურცული სიმბოლოები შეესაბამება 703.3 ქვეთავის მოთხოვნებს, კერძოდ:

-ამობურცული სიმბოლოები უკანა სიბრტყიდან ამობურცულია 703.3.2 ქვეთავის შესაბამისად.

-ლათინური სიმბოლოები ასახულია დიდი ასობგერებით, თანახმად 703.3.3 ქვეთავისა.

-ლათინური სიმბოლოებისთვის გამოყენებულია „SANS SERIF“-ის ტიპის შრიფტი. სიმბოლოები არ არის შესრულებული იტალიკით, დახრილად, ხელნაწერის სახით, მეტისმეტად დეკორატიულად ან სხვა უჩვეულო ფორმით, თანახმად 703.3.4 ქვეთავისა.

-შრიფტის ყველა სიმბოლოს დასაშვები სიმაღლე, სიგანე, სიმბოლოებს შორის დაშორება, სტრიქონებს შორის დაშორება განსაზღვრულია 703.3.5 – 703.3.9 ქვეთავების შესაბამისად.

-სიმბოლოების იატაკის დონიდან განთავსების სიმაღლე შეესაბამება 703.3.10 ქვეთავის მოთხოვნას.

-ამობურცული სიმბოლოების და ბრაილის შემცველი ნიშანების განთავსების არეალები შეესაბამება 703.3.11 ქვეთავის მოთხოვნებს.

-სიმბოლოები ფონისგან განირჩევა (მუქი ფერის სიმბოლოებს ღია ფერის ფონი აქვთ), თანახმად 703.3.12 ქვეთავისა.

•ზემოაღნიშნულ ნიშნებში გამოყენებული ბრაილი შეესაბამება 703.4 ქვეთავის მოთხოვნებს, კერძოდ:

-ნიშნებზე გამოყენებულია მე-2 ხარისხის ბრაილი, თანახმად 703.4.1 ქვეთავისა.

-ბრაილის წერტილებს აქვს გუმბათისებური ფორმა და ისინი უნდა შეესაბამება 703.4.3 ცხრილს.

-ბრაილის განთავსების პოზიცია შეესაბამება 703.4.4 ქვეთავს.

-ბრაილის იატაკიდან განთავსების სიმაღლე შეესაბამება 703.4.5 ქვეთავს.

•ზემოაღნიშნულ ნიშნებში გამოყენებული მისაწვდომობის სიმბოლო შეესაბამება 703.6 ქვეთავის მოთხოვნებს, კერძოდ:

-მისაწვდომობის სიმბოლოები მკვეთრად განირჩევა ფონისგან, ანუ მუქი ფერის სიმბოლო მოწყობილია ღია ფერის ფონზე, თანახმად 703.6.2 ქვეთავისა.

-მისაწვდომობის საერთაშორისო სიმბოლო შეესაბამება 703.6.3.1 სურათს.

-მისაწვდომობის სიმბოლოები და მათი ფონები არ არის ამრეკლავი.

ჩაშენებული ავეჯი და მოწყობილობები:

1.სავაჭრო მომსახურებისათვის განკუთვნილი დახლი შეესაბამება 904 ქვეთავის მოთხოვნას, კერძოდ:

-დახლის ყველა ნაწილი მდებარეობს მისაწვდომ სვლაგეზზე.

-სალაროს დახლის ზედაპირის სიმაღლე შეესაბამება 904.4.2 ქვეთავის მოთხოვნას.

მისაწვდომი საცხოვრებელი ერთეულები:

1. საპროექტო შენობაში მისაწვდომი ერთეულების რაოდენობებისადმი მოთხოვნა დადგენილია საქართველოს მთავრობის 28.01.2016 წლის №41-ე დადგენილების საფუძველზე. ასეთი ერთეულებისადმი მოთხოვნები კი შეესაბამება ტექნიკური რეგლამენტი - „მისაწვდომობის ეროვნული სტანდარტები“-ს მე-11 თავის დებულებებს, კერძოდ:
მისაწვდომი ერთეული:
- მისაწვდომი ერთეულის მთავარი შეესასვლელი არის საძინებელი ოთახი, თანახმად 1103.2 ქვეთავისა, რადგან ემსახურება მხოლოდ საძიენებელ ერთეულს.

- ყველა სივრცესა და ელემენტს, რომლებიც ერთეულის ნაწილია, აკავშირებს ერთი მისაწვდომი სვლაგეზი. მისაწვდომი სვლაგეზი ემთხვევა მთავარ მიმოსვლის ბილიკს. ყოველივე აღნიშნული შეესაბამება 1103.3.1 ქვეთავს.

- ყველა ოთახში, რომელსაც მისაწვდომი სვლაგეზი ემსახურება, უზრუნველყოფილია ეტლის მოსატრიალებელი სივრცე. თანახმად 1103.3.2 ქვეთავისა.

- მისაწვდომი სვლაგეზის კომპონენტად განსაზღვრულია სავალი ზედაპირი, რომელიც არ არის 1:20-ზე მეტად დახრილი, თანახმად 1103.3.3 ქვეთავისა.

- სავალი ზედაპირები, რომლებიც მისაწვდომი სვლაგეზის ნაწილია, შეესაბამება 403-ე ქვეთავს.

- ერთეულის მთავარი შესასვლელის კარი, რომელშიც დამკავებელმა უნდა გაიაროს, შეესაბამება 404 ქვეთავს.
- ზღურბლები შეესაბამება 303-ე ქვეთავს.

- ერთეულში მოწყობილი ტუალეტი აკმაყოფილებს 1103.11.2 ქვეთავის მოთხოვნებს, კერძოდ:

- ✓ ხელჩასაჭიდი ძელების სამომავლო მოწყობის შესაძლებლობა უზრუნველყოფილია.
- ✓ მისაწვდომი მოწყობილობები მდებარეობდეს ერთ ტუალეტის/სააბაზანოს ფართობზე.
- ✓ გაღებისას კარი არ იჭრება იატაკის თავისუფალ სივრცეში ან მოწყობილობასთან არსებულ თავისუფალ სივრცეში.
- ✓ ხელსაბანები შეესაბამება 606-ე ქვეთავს.
- ✓ უნიტაზი შეესაბამება 1103.11.2.4 ქვეთავს.
- ✓ საშხაპე ნაკვეთური შეესაბამება 608-ე ქვეთავს.

„ბ“ ტიპის საძინებელი ერთეული:
საქართველოს მთავრობის 28.01.2016 წლის №41-ე დადგენილების ტექნიკური რეგლამენტის შენობა-ნაგებობის უსაფრთხოების წესების 1107.6.1 და 1107.6.1.2 ქვეთავების მიხედვით შენობაში „ბ ტიპის“ მისაწვდომი ერთეულების მოწყობა აუცილებელი არ არის რადგან შენობაში არ არის დაგეგმარებული ხანგრძლივად საცხოვრებლად განკუთვნილი საცხოვრებელი სივრცე.

მისაწვდომობის შეფასება *განხორციელდა დამკვეთის მიერ მოწოდებულ არქიტექტურულ პროექტზე დაყრდნობით და შენობა-ნაგებობის უსაფრთხოების წესების გამოყენებით (საქართველოს მთავრობის 2016 წლის 28 იანვრის №41 დადგენილება ტექნიკურ რეგლამენტის – "შენობა-ნაგებობის უსაფრთხოების წესების" დამტკიცების თაობაზე"). უნდა აღინიშნოს, რომ საპროექტო დოკუმენტაციის ცვლილება ან მშენებლობის დროს განხორციელებული რაიმე სახის ცვლილება, რომელიც იქნება აღნიშნულ არქიტექტურულ პროექტთან შეუსაბამო, ავტომატურად გამოიწვევს წარმოდგენილი საექსპერტო დასკვნის და შეფასებების გაუქმებას, ასევე საჭიროს გახდის არქიტექტურული პროექტის კორექტირებას და ახალი სამშენებლო ნებართვის მიღების აუცილებლობას.*

თარიღი: 7.06.2022წ

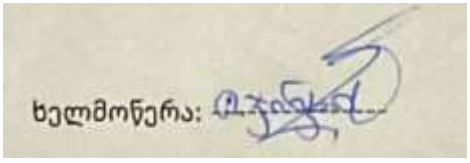

თბ. ზ.საკანდელიძის ქ.3
ტ- (99532) 2915257
Email: info@artstudio.ge

არტსტუდიო პროექტი

3. Z.Sakandelidze st, Tbilisi
Tel (99532) 2915257
Email: <info@artstudio.ge>

02.02.2022

ც ნ ო ბ ა

ეძლევა მოქალაქე თამარ ჯინჭარაძეს (პირადი №01003009688) მასზედ, რომ 2005-2009 წლებში ის მუშაობდა შპს "არტსტუდიო-პროექტში" (ს/ნ 204489393) არქიტექტორის თანამდებობაზე.

ცნობა ეძლევა დანიშნულების ადგილზე წარსადგენად.

ირენე სკალვინი

შპს "არტსტუდიო-პროექტი"-ს დირექტორი

Industrial
Construction
Engineering
Solutions

08.02.2022 წ.

ც ნ ო ბ ა

ცნობა ეძლევა ჯინჭარაძე თამარს (პირადი #01003009688), რომ იგი ნამდვილად მუშაობდა შპს "აი-სი-ი-ეს" ICES -ში (ს/ნ 236 094 677) არქიტექტორის თანამდებობაზე 2009 წლის 11 ნოემბრიდან 2017 წლის 1 აპრილამდე.

შპს აი-სი-ი-ეს ICES-ის
დირექტორი: /ლევან მეხრიშვილი/

Phone/Fax (995 32) 240 00 60
E-mail: info@ices.ge
www.ices.ge

03.02.2022

ცნობა

ეძლევა თამარ ჯინჭარაძეს (პ.ნ. 01003009688) მასზედ, რომ იგი 2016-2018 წლებში მუშაობდა შპს ,,ეკოჰაუსში“ (ს.კ.**400154104**) არქიტექტორის თანამდებობაზე.

ცნობა ეძლევა დანიშნულების ადგილზე წარსადგენად.

დირექტორი დავით მორჩილაძე

HUALING GROUP

JSC Hualing International Special Economic Zone
Hualing Tbilisi Sea Plaza, 5th floor, adjacent to Varketili IV m/d, Tbilisi 0190, Georgia

ს.ს Hualing International Special Economic Zone
ჰუალინგი თბილისის ზღვის პლაზა, V სართული, ვარკეთილის IV მ/რ-ის მიმდებარედ, თბილისი 1090 საქართველო

ც ნ ო ბ ა

№ 1

14 თებერვალი, 2022

ეძლევა **თამარ ჯინჭარაძეს** (პ/ნ 01003009688) მასზედ, რომ იგი 2019 წლის 18 მარტიდან 2020 წლის 18 ივნისამდე ნამდვილად მუშაობდა სს „HUALING INTERNATIONAL SPECIAL ECONOMIC ZONE–ში არქიტექტორის თანამდებობაზე .

ცნობა ეძლევა საჭიროებისამებრ წარსადგენად.

ადამიანური რესურსების მენეჯერი

ხათუნა ჩხაიძე

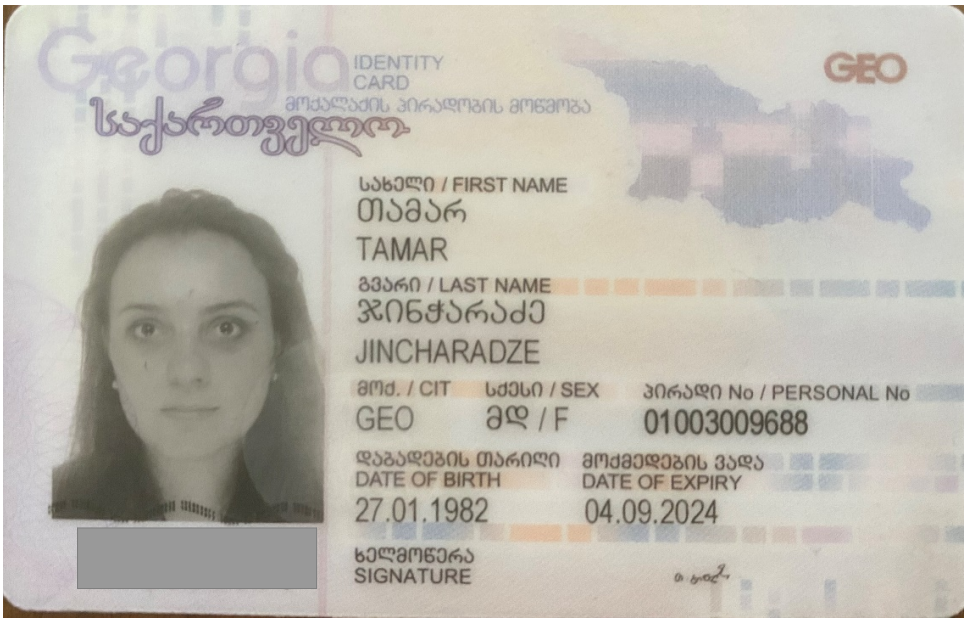
Georgia
IDENTITY CARD
მოქალაქის პირადობის მოწმობა
საქართველო
GEO
სახელი / FIRST NAME
თამარ
TAMAR
გვარი / LAST NAME
ჯინჭარაძე
JINCHARADZE
მოქ. / CIT
GEO
სქესი / SEX
მდ / F
პირადი No / PERSONAL No
01003009688
დაბადების თარიღი
DATE OF BIRTH
27.01.1982
მოქმედების ვადა
DATE OF EXPIRY
04.09.2024
ხელმოწერა
SIGNATURE

GEORGIAN TECHNICAL UNIVERSITY

DIPLOMA

STU N 000511

This is to certify that Mr./Ms. Tamar Jincharadze was enrolled in 2000 and in 2005 completed Georgian Technical University the full study programme of the Faculty of Architecture with a major in Architecture

By the decision of the Qualification Commission 11.30. 2005 (Month, Day, Year) was awarded an Academic Degree of Certified Specialist and the qualification of Architect

GEORGIAN TECHNICAL UNIVERSITY 211349192

Seal

Rector R. Khurodze

Dean

City Tbilisi

Registration No 00601

საქართველოს ტექნიკური უნივერსიტეტი

დიპლომი

STU N 000511

ეძლევა თამარ ჯინჭარაძეს მასზედ, რომ იგი 2000 წელს ჩაირიცხა და 2005 წელს დაამთავრა საქართველოს ტექნიკური უნივერსიტეტის არქიტექტურის ფაკულტეტის დიპლომირებული სპეციალისტის სრული კურსი არქიტექტურის სპეციალობით

საკვალიფიკაციო კომისიის 2005 30. 11 (წელი, რიცხვი, თვე) გადაწყვეტილებით თამარ ჯინჭარაძეს მიენიჭა დიპლომირებული სპეციალისტის აკადემიური ხარისხი და არქიტექტორის კვალიფიკაცია

TECHNICAL UNIVERSITY 211349192

ბ.ა.

რექტორი

დეკანი

ქ. თბილისი

სარეგისტრაციო N 00601

ი.მ. "თორნიკე გულედანი"

დაკვეთა №10-06-22

მრავალბინიანი შენობა გოგებაშვილის ქ. №29-ში
(რეკონსტრუქცია-ფართების კორექტირება)

საცხოვრებელი ბინების გაგმომარაგების პროექტი

თბილისი 2022 წ.

-1 სართულის გეგმა მ 1:100

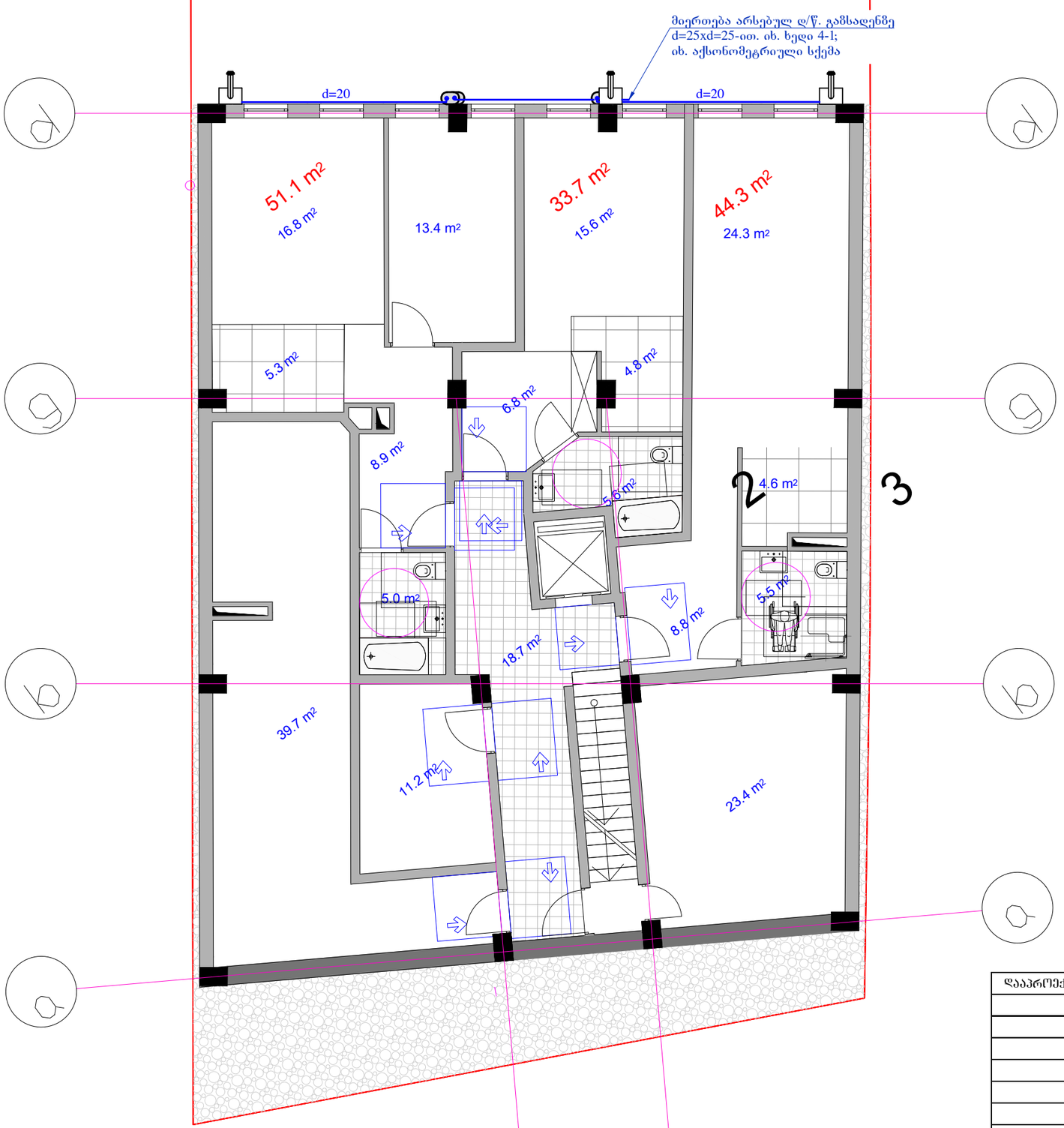

პირობითი აღნიშვნები

- არსებული დაბალი წნევის ფოლადის გაზსადენი
- ფოლადის მიწისგეღა ღ/წ. გაზსადენი
- მეტალოპლასტიკის d=16 მრავალშრიანი მილი გოფრირებულ გარსცმაში
- ელ. ანალიზატორი
- გაზის ქურა(4-სანთურიანი)
- კედლის ქვაბი (ღახურული წვის კამერით)

შენიშვნები

1. პროექტი შესრულებულია ი.მ. "თორნიკე გულედანის" მიერ.
2. აღნიშნული პროექტი ითვალისწინებს 4 საცხოვრებელი ბინის გაზმომარაგებას.
3. გაზის საპროექტო ხარჯი შეადგენს სულ Q=8.67 მ³/სთ.
4. გაზის ხელსაწყოების დაყენება და გაზსადენის მონტაჟი შესრულდეს СниП 41-01-2003, СниП 2.04.08-87*, ISO 17484-2:2009 და გაზის მეურნეობაში არსებული უსაფრთხოების ნორმების თანახმად.
5. კვანძი №1-ზე ნაჩვენები ელ. იმპულსური ონკანი ელ. კაბელით დაუკავშირდეს სამზარეულოში დამონტაჟებულ ელ. ანალიზატორს.
6. გაზსადენის ასვლა-დაშვებები დაზუსტდეს ადგილზე, მონტაჟის დროს.
7. ღიად გამავალი ფოლადის გაზსადენი შეიღებოს ზეთოვანი საღებავით 2-ფენად.
8. პროექტიდან ყოველგვარი გადახვევა შეთანხმდეს ი.მ. "თორნიკე გულედანთან", სამონტაჟო სამუშაოების დაწყებამდე.

დაპროექტა	თ. გულედანი		ი.მ. "თორნიკე გულედანი"	დაკვეთა № 10-06-22	თარიღი 16.06.2022წ.
			მრავალბინიანი შენობა ბოგებაშვილის ქ. №29-ში (რეკონსტრუქცია-ფართების კორექტირება)		
			საცხოვრებელი ბინების გაზმომარაგება	ფურცელი	ფურ-ბი
			-1 სართულის გეგმა მ 1:100; შენიშვნები; პირობითი აღნიშვნები	1	3

I სართულის გეგმა მ 1:100

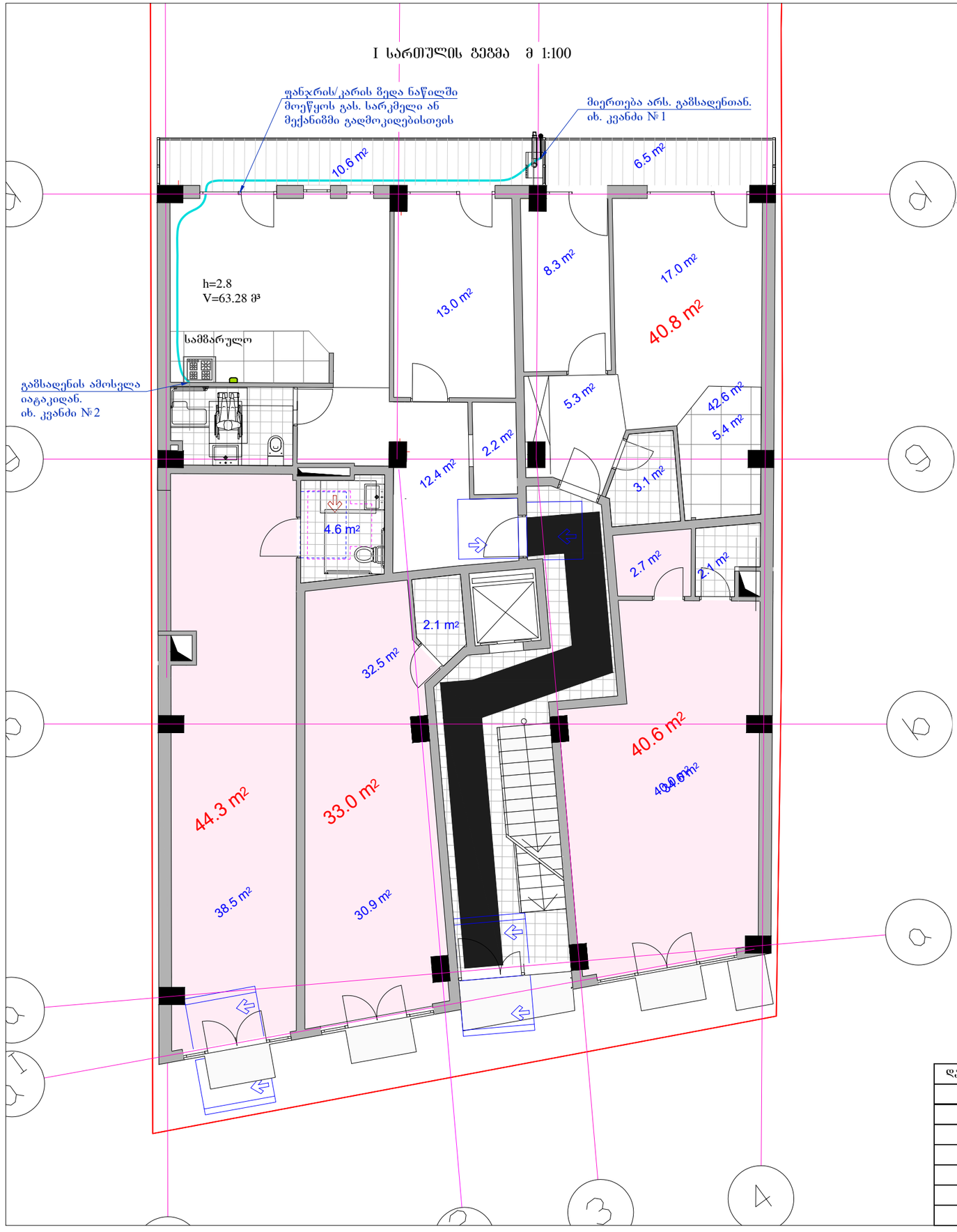

ხედი 4-1 მ 1:100

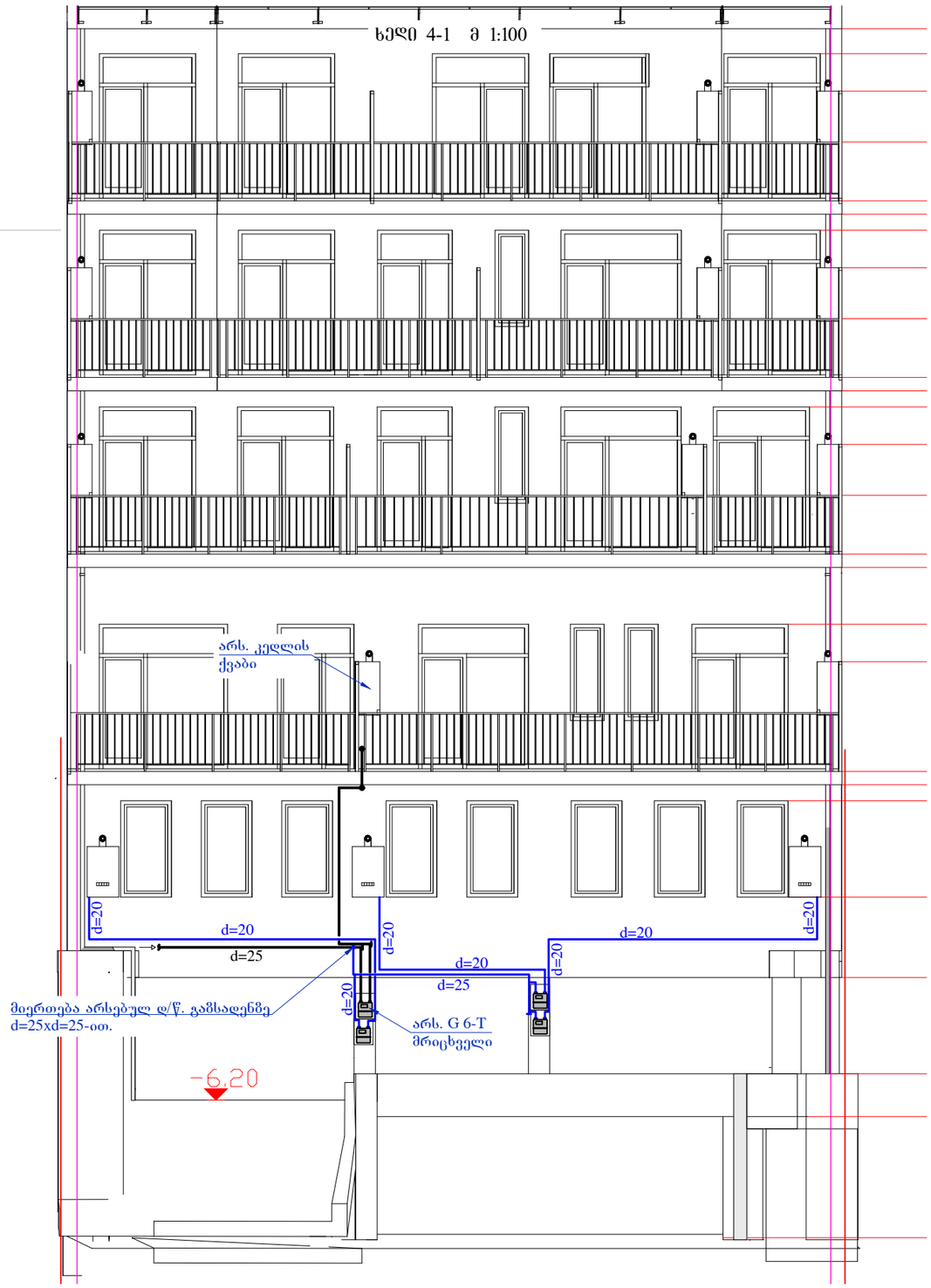

დაპროექტება	თ. გულედანი		ი.მ. "თორნიკე გულედანი"	დაკვეთა № 10-06-22	თარიღი 16.06.2022წ.
			მრავალბინიანი შენობა გოგებაშვილის ქ. №29-ში (რეკონსტრუქცია-ფართების კორექტირება)		
			საცხოვრებელი ბინების გაგომარაგება	ფურცელი	ფურ-ბი
			I სართულის გეგმა მ 1:100; ხედი 4-1 მ 1:100	2	3

აქსონომეტრიული სქემა მ 1:50

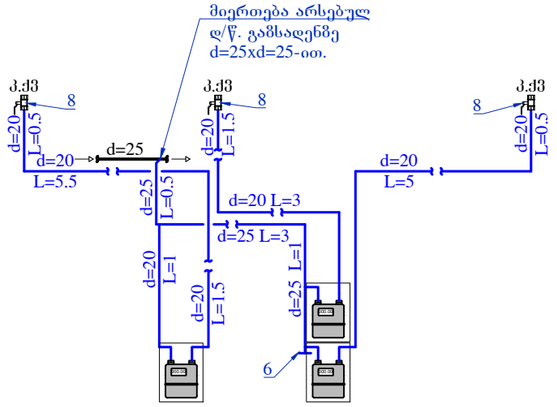

კვანძი №1 მ 1:50

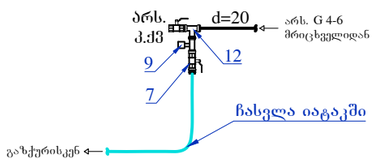

კვანძი №2 მ 1:50

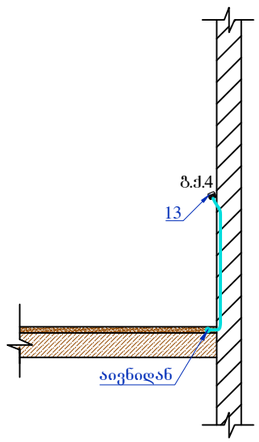

სპეციფიკაცია

№	შიფრი	მასალის დასახელება	რაოდ.	განზ.
1	ГОСТ 10704-91 В20 ГОСТ 10705-80	სწორნაკერიანი ელ. შენადუღი ფოლადის მილი d=25	6.0	გ/მ
2	ГОСТ 10704-91 В20 ГОСТ 10705-80	სწორნაკერიანი ელ. შენადუღი ფოლადის მილი d=20	18.0	გ/მ
3	ГОСТ 10704-91 В20 ГОСТ 10705-80	სწორნაკერიანი ელ. შენადუღი ფოლადის მილი d=15	2.0	გ/მ
4	ГОСТ 17375-83	მუხლი d=25 90° (ფოლადის)	3	ც
5	ГОСТ 17375-83	მუხლი d=20 90° (ფოლადის)	12	ც
6	—	ფოლ. დამხშობი d=25	1	ც
7	—	ბურთულიანი ონკანი ინტეგრირებული მ/პ გადამყვანით d=15 გ/ხ.	1	ც
8	—	ბურთულიანი ონკანი d=20 შ/ხ	3	ც
9	—	ელ. იმპულსური ონკანი d=15	1	ც
10	—	მრავალშრიანი მეტალოპლასტიკის მილი d=16	18.0	გ/მ
11	—	გოფრირებული მილი d=26	18.0	გ/მ
12	—	ფოლ. სამკაპი d=1/2 გ/ხ	1	ც
13	—	გადამყვანი მეტალოპლასტიკი-ფოლადზე d=15xd=1/2 გ/ხ.	1	ც
14	—	პაკლი	1	კოლ.
15	—	გერმეტიკი	1	კოლ.
16	—	მეტალოპლასტიკის სასიგნალო ნიშნული	18	ც
17	—	ელ. ანალიზატორი	1	ც
18	—	ელ. სადენი ანალიზატორისთვის	20.0	გ/მ
19	—	გოფრირებული მილი ელ. სადენისთვის d=16	20.0	გ/მ
20	----	მეჭეჭი (სასოკი) d=20	3	ც
21	----	ფოლადის მილის სამაგრი კომპლექტში	10	ც
	დანადგარები			
22	მზა ნაწ.	გაზის ქურა(4-სანთურიანი)	1	ც
23	მზა ნაწ.	კედლის ქვაბი (დახურული წვის კამერით)	3	ც
	სამუშაოთა მოცულობა			
1	გაზსადენის გაყვნა და გამოცდა		გრძ/მ	38.0
2	ღიად გამავალი ფოლადის გაზსადენის შეღებვა ზეთოვანი საღებავით 2-ფენად		მ²	3.5

დაპროექტა	თ. გულედანი		ი.მ. "თორნიკე გულედანი"	დაკვეთა № 10-06-22	თარიღი 16.06.2022წ.
			მრავალბინიანი შენობა გოგებაშვილის ქ. №29-ში (რეკონსტრუქცია-ფართების კორექტირება)		
			საცხოვრებელი ბინების გამომარაგება	შურცელი	შურ-ბი
			აქსონომეტრიული სქემა მ 1:50; კვანძი №1, №2 მ 1:50; სპეციფიკაცია	3	3

პროექტის შემადგენლობა.

№ n / n	ფურც-ი	დასახელება	
1	2	3	
1	3-1	პროექტის შემადგენლობა. პირობ. აღნიშვნები; განმარტებითი ბარათი.	
2	3-2	-I სართ. გეგმა - 3.30 და I სართ. გეგმა 0.00 ნიშ. მ. 1:150	
3	3-3	ბგ-1; ბგ-2; სისტემების აქსონომეტრიული სქემა.	
4	3-4	ბგ-1; ბგ-2; სისტემების სპეციფიკაცია.	

განმარტებითი ბარათი

წინამდებარე პროექტი ითვალისწინებს ქ. თბილისი, გოგებაშვილის ქ. №29-ში მრავალბინიანი საცხოვრებელი შენობის (რეკონსტრუქცია-ფართების კორექტირება) კორექტირებული -I და I სართულებზე სამზარეულოებისა და სანჯვანძების ბუნებრივ გამწოვ ვენტილაციას უჯუ სარქველიანი არხის ღერძული ვენტილატორების დახმარებით.

არსებულ სამშენებლო არხებში შედის სამზარეულოებისა და სანჯვანძების ჰაერის გამწოვი ინდივიდუალური ჰაერსატაები და ადის შახტაში 1500 მმ-ით.

ფორმატი A-3

დაკვეთა №

პირობითი აღნიშვნები:

ჰაერსატარი სქემაზე.

ჰაერსატარი გეგმაზე

ღერძ. ვენტილ-რი უჯუ უ.ს. სარქველით სქემაზე

პროექტის სახელწოდება

მრავალბინიანი საცხოვრებელი შენობა გოგებაშვილის №29-ში (რეკონსტრუქცია-ფართების კორექტირება)

შპს „ბინაინვესტი"

ქ. თბილისი, გუდიაშვილის №9

თანამდებობა	გვარი	ხელმოწერა	თარიღი
დირექტორი	ნ. ჯაფარიძე		
არქიტექტორი	ო. ჯაფარიძე		
პროექტის ავტორები	ო. ჯაფარიძე		
	მ. ბოლქვაძე		
დაამუშავა	მ.შერგელაშვილი		
მასშტაბი	–	პროექტის შემადგენლობა. პირობითი აღნიშვნები. განმარტებითი ბარათი.	
თარიღი			

სტადია	ფურცლები	ფურცელი
ვენტილაციის პროექტი	4	3-1

გოგებაშვილის №29
-I სართულის გეგმა
-3.30 ნიშნულზე

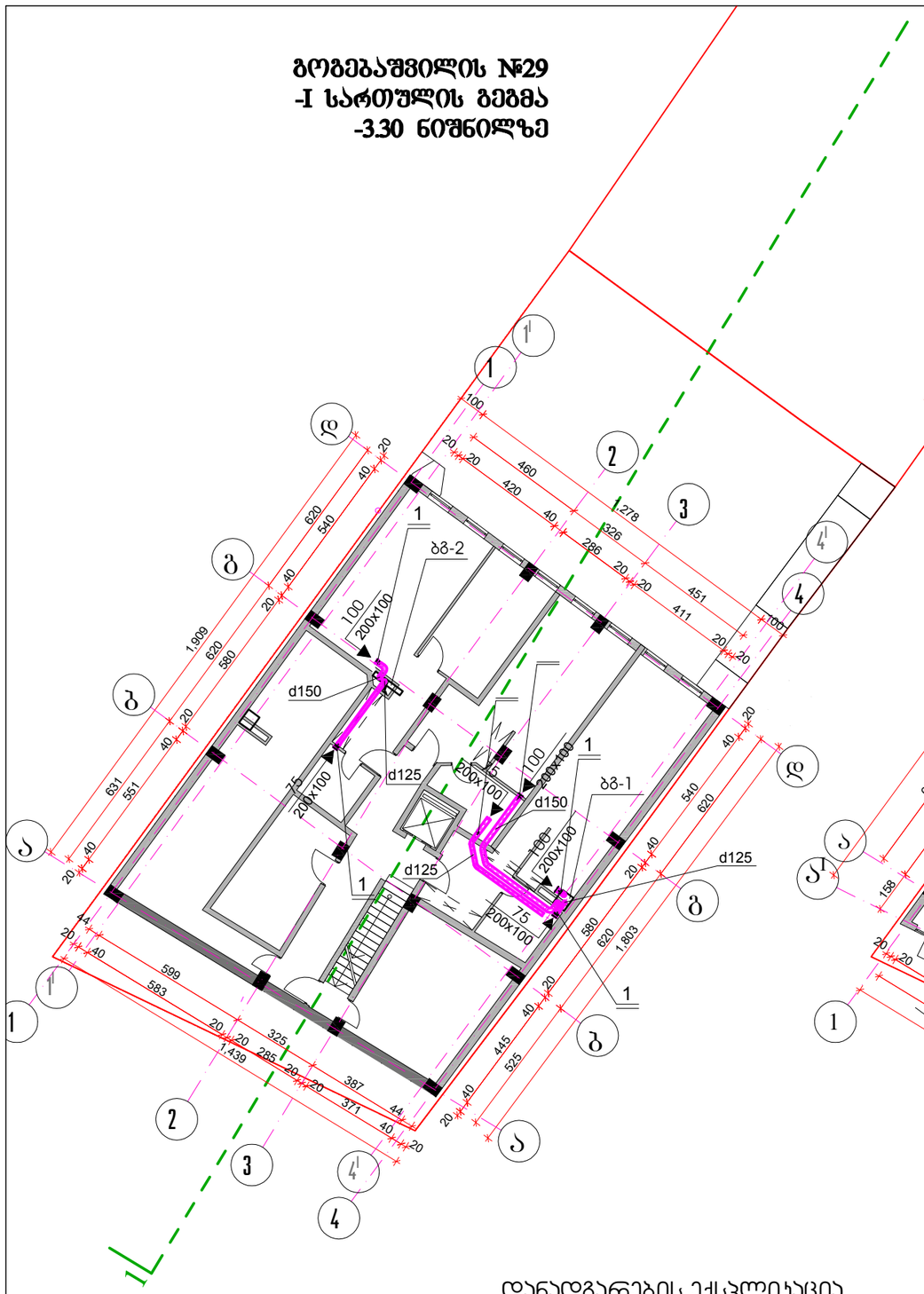

გოგებაშვილის №29
I სართულის გეგმა
0.00 ნიშნულზე

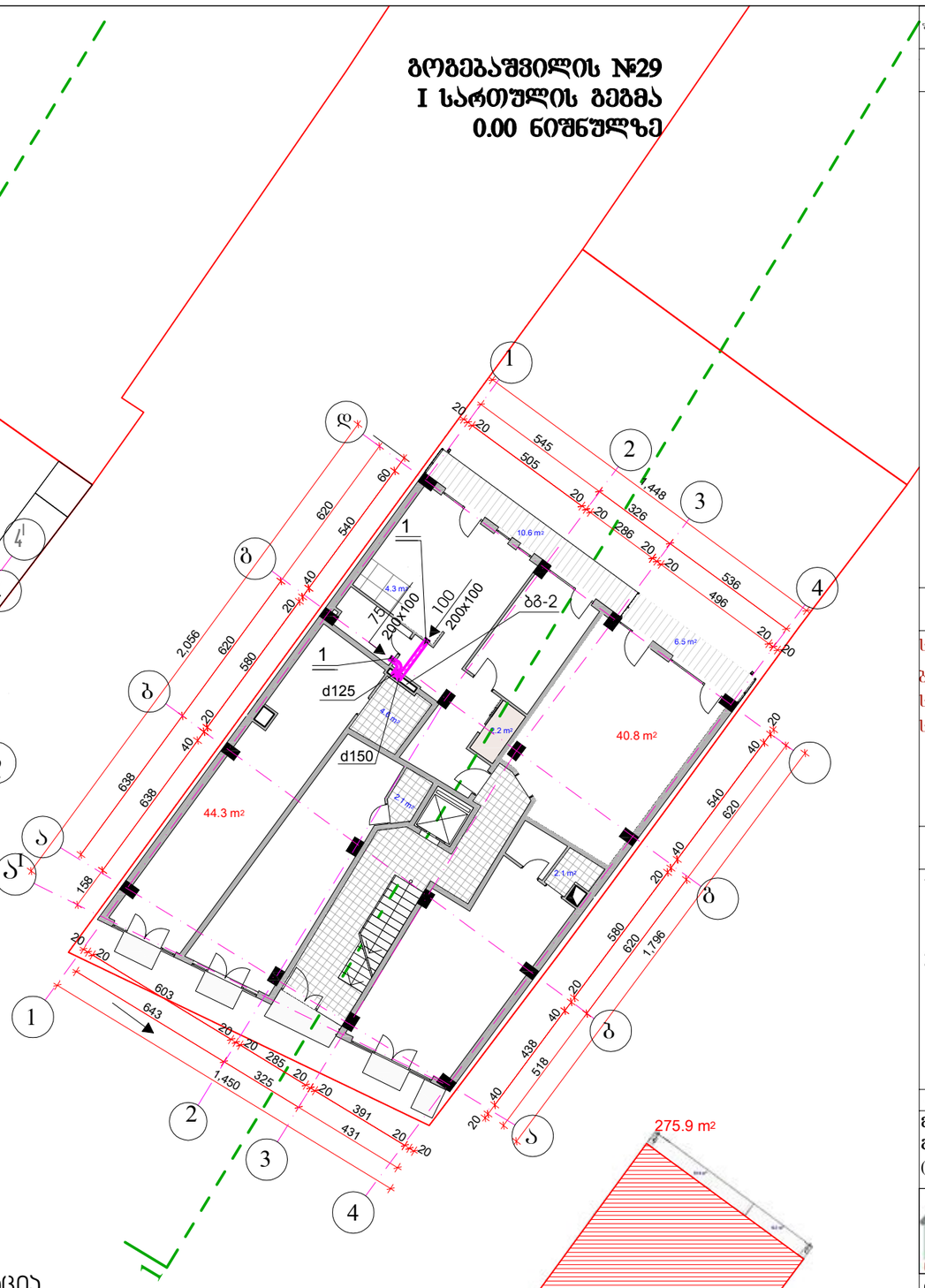

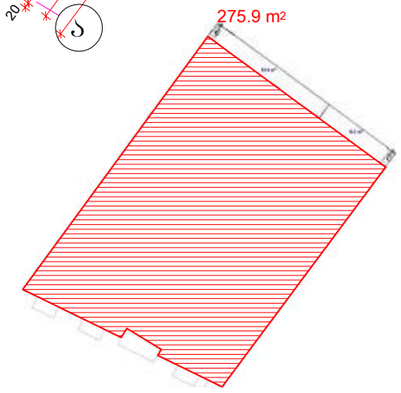

დანადგარების ექსპლიკაცია

1. არხის ცერძული ვენტილატორი
   150 VKO L=75 / 100 მ³/სთ; P=60 / 55 პა;
   N=0.024 კვტ. n=2400 ბრ./წთ;
   უკუ სარქველით.(უ.ს.)

-I სართულზე დაგეგმარდა 3 ბინა და 3 სარდაფი. I სართულებზე შემცირდა კომერციული ფართი და დაემატა ერთი ბინა.

ფორმატი A-3

დაკვეთა №

პირობითი აღნიშვნები:

-1 სართულის ტექნიკურ-ეკონომიური მაჩვენებლები

საერთო ფართი (ბ.კ.)	267.7 მ²
ბინების ფართი	128.7 მ²
სარდაფების ფართი	75.5 მ²
სადარბაზო და ლიფტები	28.1 მ²

შენიშვნები:

1. განმარტებითი ბარათი და პირობითი აღნიშვნები იხილე ფურცელზე 3-1;
2. სავენტილაციო ჰაერსატარების და დანადგარების მდებარეობა დაზუსტდეს ადგილზე მონტაჟის დროს.

პროექტის სახელწოდება

მრავალბინიანი საცხოვრებელი შენობა გოგებაშვილის №29-ში

(რეკონსტრუქცია-ფართების კორექტირება)

შპს „ბინაინვესტი"

ქ. თბილისი, გუდიაშვილის №9

თანამდებობა	გვარი	ხელმოწერა	თარიღი
დირექტორი	ნ. ჯაფარიძე		
მთ. არქიტექტორი	ო. ჯაფარიძე		
პროექტის ავტორები	ო. ჯაფარიძე		
	მ. გოლძაძე		
დაამუშავა	მ.შერგელაშვილი		
მასშტაბი	1:200	გოგებაშვილის №29 -1 სართული -3.30 და I სართული 0.00 ნიშნ. (საპროექტო გადაწყვეტა)	
თარიღი			
სტადია		ფურცლები	ფურცელი
შენტილაციის პროექტი		3-2	3-2

ზომა A-3

დაკვეთა №

სისტემა ბგ-1

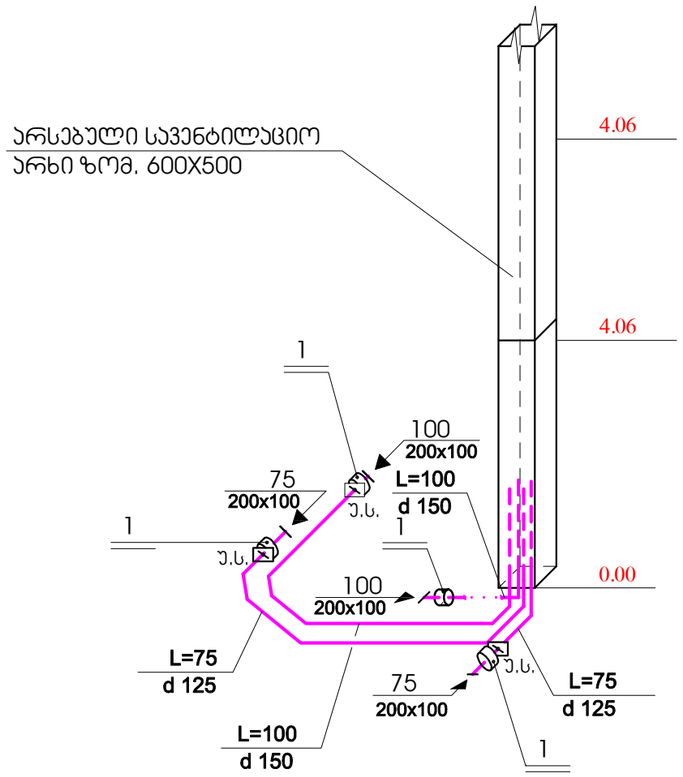

სისტემა ბგ-2

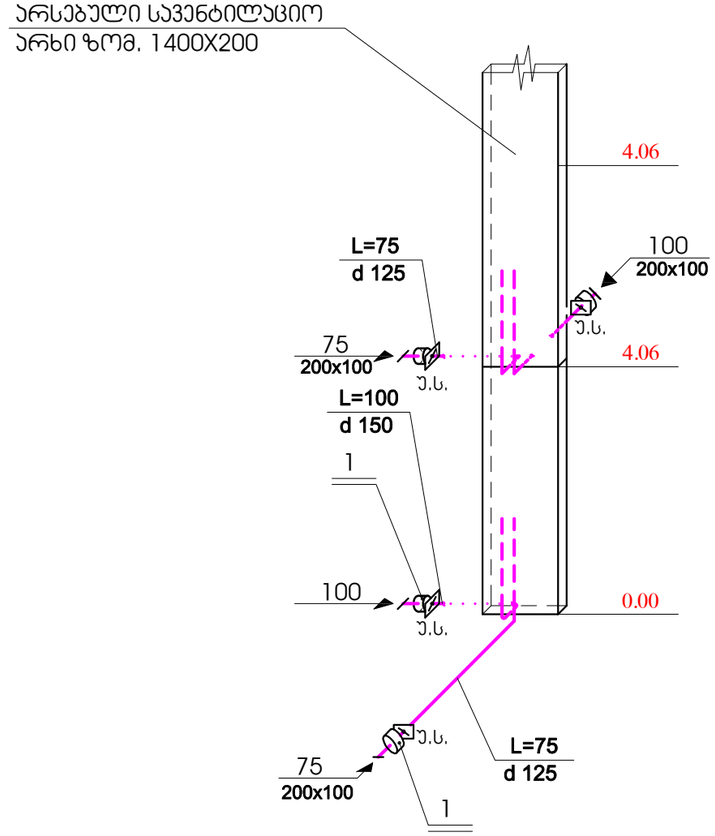

დანადგარების ექსპლიკაცია

1. არხის ღერძული ვენტილატორი 150 VKO L=75 / 100 მ³/სთ; P=60 / 55 პა N=0.024 კვტ. n=2400 ბრ./წთ; უკუ სარქველით.(უ.ს.)

შენიშვნა.

1. განმარტებითი ბარათი და პირობითი აღნიშვნები იხილე ფურცელზე 3-1;
2. სავენტილაციო ჰაერსატარების და დანადგარების მდებარეობა დაზუსტდეს ადგილზე მონტაჟის დროს.

პროექტის სახელწოდება

მრავალბინიანი საცხოვრებელი შენობა გოგებაშვილის №29-ში (რეკონსტრუქცია-ფართების კორექტირება)

შპს „ბინაინვესტი"		ქ. თბილისი, გუდიაშვილის №9	
თანამდებობა	გვარი	ხელმოწერა	თარიღი
დირექტორი	ნ. ჯაფარიძე		
პრ. მთ. არქიტექტორი	ო. ჯაფარიძე		
პროექტის ავტორები	ო. ჯაფარიძე		
	გ. გოლძაძე		
დაამუშავა	გ.შერბელაშვილი		
მასშტაბი	1:100	ბგ-1; ბგ-2; სისტემების აქსონომეტრიული სქემა.	
თარიღი			
სტადია		ფურცლები	ფურცელი
ვენტილაციის პროექტი		4	3-3

ს პ ე ც ი ფ ი კ ა ც ი ა

№	აღნიშვნა	დ ა ს ა ხ ე ლ ე ბ ა	ერთ. გაზ.	რაოდ	ერთ. წონა.	შენიშვნა
1	2	3	4	5	6	7
		სისტემები ბგ-1; და ბგ-2;				
1	VENTS	არხის ღერძული ვენტილატორი				
		150 VKO L=75 / 100 მ³/სთ; P=60 / 55 პა;				
		N=0.024 კვტ. n=2400 ბრ./წთ;				
		უკუ სარქველით d 150	კომპ.	8		
2		უკუ სარქველით d 150	ცალი	8		იმ შემთ-ში თუ შენტ-რის კომპ-ში არ არის უ.ს.
3		ჰაერსატარი მოთ. თხელფურცლოვანი				
		ფოლად. δ=0.8 მმ. დიამეტრით 160 მმ-დე	მ²	21		
4		დრეკადი ჰაერსატარი d 150	გრძ.მ	3		
5		დრეკადი ჰაერსატარი d 125	გრძ.მ	3		
6		ჰაერის გამწოვი ცხაურა 200x100	ცალი	8		

ფორმატი A-3

დაკვეთა №

შენიშვნა.

1. განმარტებითი ბარათი და პირობითი აღნიშვნები იხილე ფურცელზე 3-1;

პროექტის სახელწოდება

მრავალბინიანი საცხოვრებელი შენობა ბოგებაშვილის №29-ში (რეკონსტრუქცია-შართების კორექტირება)

შპს „ბინაინვესტი"		ქ. თბილისი, გუდიაშვილის №9	
თანამდებობა	გვარი	ხელმოწერა	თარიღი
დირექტორი	ნ. ჯაფარიძე		
პრ. მთ. არქიტექტორი	ო. ჯაფარიძე		
პროექტის ავტორები	ო. ჯაფარიძე		
	მ. ბოლქვაძე		
დაამუშავა	მ.შერგელაშვილი		
მასშტაბი	1:100	ბგ-1; ბგ-2; სისტემების სპეციფიკაცია.	
თარიღი			
სტადია		ფურცლები	ფურცელი
ვენტილაციის პროექტი		4	3-4

ქ.თბილისში, გოგებაშვილის №29-ში,
მრავალბინიანი საცხოვრებელ შენობაში,
რეკონსტრუქცია-ფართების კორექტირების შედეგად
დამატებული საცხოვრებელი ბინების
შიდა ელექტრო მომარაგების ნაწილი

ელექტრო ტექნიკური ნაწილი.

თბილისი 2022წ

მუშა ნახაზების ძირითადი კომპლექტის უწყისი

№	დასახელება	ფურცელი
1	ელექტროტექნიკური ნაწილი. საერთო მონაცემები	ე-1 ე-2
2	ელექტროგანათებისა და ელექტროძალოვანი ქსელები	ე-3
3	ძალური ხაზების საანგარიშო სქემა	ე-4
4	მოწყობილობის და მასალების სპეციფიკაცია	ე-5

პირობითი აღნიშვნები ;



ბინის ელ.გამანაწილებელი ფარი. (ბფ);

3პ და 1პ ავტომატური ამომრთველი;

დიფერენციალური ავტომატური ამომრთველი;

კედლის სანათი

ჭერის ლუმინესცენტური ნათების სანათები.

შეკიდული ჭერის წერტილოვანი ნათების სანათი;

ორწვერიანი როზეტი მესამე დამიწების კონაქტით;

ამომრთველ/ჩამრთველი ერთპოლუსა;

ამომრთველ/ჩამრთველი ორპოლუსა;

მაგისტრალური არხი;

ელ.მრიცხველების ფარი

შემაერთებელი კოლოფი-შკ;

განმარტებითი ბარათი

ელექტროტექნიკური პროექტი დამუშავებულია წარმოდგენილი სამშენებლო ნახაზების საფუძველზე, დღეისათვის საქართველოში მოქმედი "ელექტრო დანადგარების მოწყობის წესების „ПУЕ–87" და "საცხოვრებელი და საზოგადოებრივი შენობის ელექტრომოწყობილობების პროექტების ნორმების" ВСНП 59-88 და წესების შესაბამისად.

პროექტით გათვალისწინებულია, ქ.თბილისში, გოგებაშვილის №29-ში, მრავალბინიანი საცხოვრებელ შენობაში, რეკონსტრუქცია-ფართების კორექტირების შედეგად დამატებული საცხოვრებელი ბინების, (-1 სართულზე დაგეგმარდა 3 ბინა და 3 სარდაფი, 1 სართულზე შემცირდა კომერციული ფართი და დაემატა ერთი ბინა) შიდა ელექტრო მოწყობილობათა მომარაგება ელექტრო ენერგიით.

ელექტრო მომარაგების იმედიანობის მხრივ აღნიშნული ბინები განეკუთვნება II კატეგორიას, ქსელის ძაბვაა 3"230/380ვ; 50 ჰც, TN-C-S დამიწების სისტემით. საანგარიშო ელექტრო დატვირთვა ერთ ბინაზე ВСНР 59-88 ცხრილი 5-8 მიხედვით მიღებულია $1.85_{კვტ}$. (პერსპექტივის გათვალისწინებით თითოეული ბინის დატვირთვა მიღებულია $10_{კვტ}$)

მოსახლეობის ხვედრითი დატვირთვა მიყვანილი ქ/ს-ლის სალტეზე უდრის: $4_{ბინა}$X $1.85_{კვტ}$ $=7.4_{კვტ}$,

საცხოვრებელი ბინის ელექტრომომხმარებელი ტექნიკაა:

- საცხოვრებელი ფართის განათება;
- კლიმატ კონტროლის მოწყობილობა;
- საშრობი და ჭურჭლის სარეცხი მანქანა;
- ვიდეო, აუდიო და კომპიუტერული ტექნიკა;
- მაცივარი;
- სარეცხი მანქანა;
- ელექტროქურა;
- სხვადასხვა მცირე სიმძლავრის საყოფაცხოვრებო ტექნიკა;

თითოეული ბინის დახარჯული ელ.ენერგიის აღრიცხვისთვის გათვალისწინებულია ინდივიდუალური ერთფაზა ელ.მრიცხველი ელ.მრიცხველების კარადაში – მკ1 (პირველ სართულზე 0.00 ნიშნულზე კ/უ-ში.)

პროექტით, სართულის ბინების ელ. მომხმარებლისთვის მიღებულია ერთფაზა ქსელი, სამგამტარიანი (3X10 მმ^2) სადენით (ერთი მუშა ფაზა, ნულოვანი მუშა და ნულოვანი დამცავი) მიერთებული შემყვან2P-63 A ავტომატულ ამომრთველზე.

საცხოვრებელ ბინებში ელ. ენერგიეს მიღება განაწილებისათვის გათვალისწინებულია შიდა მონტაჟის (კედელში ჩასაყენებელი) ბინის ფარი (ბფ16. ფ17, ბფ18 და ბფ19, 1P30 ან ანალოგიური დაცვის კლასის) დენის შემყვანი ერთფაზა ორ პოლუსა ავტომატით 2ა-63ა და ჯგუფური ერთპოლუსა ავტომატებით: 16ამპ. – 4/5ც, 25ამპ. – 3/4ც, 2ა-25ამპ. დიფ.ავტომატი. – 2/3ც. ელ.ფარი დამიწებას აიღებს თელასის ელ.მრიცხველების ფარიდან.

პროექტი ითვალისწინებს:

– კომერციული ფართის ელ. მომხმარებლისთვის სამფაზა ქსელს, ხუთგამტარიანი (4X10+1X6.0 მმ^2) სადენით (სამი მუშა ფაზა, ნულოვანი მუშა და ნულოვანი დამცავი) მიერთებული გფ-ის შემყვან 3-63 A ავტ. ამომრთველზე.

– შიდა ძალოვანი გაყვანილობისათვის ქსელს 3x4.0მმ^2 კვეთისას ავტომატური ამომრთველიდან ოთახის შემაერთებელ კოლოფამდე და შემაერთებელ კოლოფებს შორის. 3x2.5 მმ^2 კვეთის ქსელს შკ-დან როზეტულ ჩამრთველებამდე, სააბაზანოსა და სველ წერტილებში აუცილებლად დამიწებიან ქსელს;

– განათებისათვის ქსელს 2X1.5 მმ^2 ან 3X1.5 მმ^2 კვეთისას;

– აუცილებლობისას სველ წერტილში სარკესთან ორწვერიან 16A250V“ როზეტულ ჩამრთველს, მესამე დამიწების კონტაქტიანს (ჩართულს განმხოლოებელი ტრანსფორმატორით ან დიფერენციალური ავტ. ამომრთველით), კედლის ვარვარნათურიან სანათს და სანათის ჩამრთველ/ამომრთველს;

– აუცილებლობისას სველ წერტილში ორწვერიან 16A250V“ როზეტულ ჩამრთველს, მესამე დამიწების კონტაქტიანს (ჩართულს განმხოლოებელი ტრანსფორმატორით ან დიფერენციალური ავტ. ამომრთველით) სარეცხი მანქანისათვის;

– სამზარეულოებში 1 ფაზა-0.03ა ღერძულა ვენტილიატორებისთვის ქსელის მიყვანას 3X1.5 მმ^2 კვეთის სადენით;

– სანკვანძებში 1 ფაზა-0.028ა ღერძულა ვენტილიატორებისთვის ქსელის მიყვანას 3X1.5მმ^2 კვეთის სადენით;

– აივანზე როზეტულ შტეფსელს, 3X2.5მმ/2 კვეთის სადენით, გაზზე მომუშავე გათბობის სისტემისათვის;

– აივანზე როზეტულ შტეფსელს, 3X4.0 მმ/2 კვეთის სადენით, კლიმატ კონტროლის მოწყობილობისათვის (კონდენციონერისთვის);

– სველ წერტილებში შეკიდული ჭერის წერტილოვანი განათების სანათების არმატურას მაქს. 20 ვტ. ლედნათურებისთვის და ელ.გამწოვს(3X1.5 მმ/2 კვეთის სადენით), რომელთა ჩართვა ამორთვა ხდება სველი წერტილის შესასვლელ კარებთან კოლიდორიდან, ორპოლუსა ჩამრთველ/ამომრთველით;

– საერთო, საძილე და სამზარეულო ოთახებში 4-5 ორწვერიან 16A250V“ როზეტულ ჩამრთველს, მესამე დამიწების კონტაქტით 3 კვტ-მდე სიმძლავრის დატვირთვის მისაერთებლად და 16A250V“ როზეტულ ჩამრთველს, სხვა და სხვა მცირე სიმძლავრის საყოფ. ტექნიკისათვის;

– კორიდორებში, ჰოლში ერთ ან ორ ორწვერიან 16A250V“ როზეტულ ჩამრთველებს მტვერსასრუტის ან იატაკის საპრიალებლისთვის;

– საერთო და საძილე ოთახებში. სამზარეულოში. კორიდორებში, სააბაზანოსა და სველ წერტილში საკლემე ხუნდებს სანათების მისაერთებლად;

– როზეტული ჩამრთველების დაყენების სიმაღლეს 80±10 სმ, სააბაზანოში და სველ წერტილში 95±10 სმ, როზეტული შტეფსელების დაყენების სიმაღლე 40±10 სმ, ევრო სტანდარტის შესაბამისად;

უსაფრთხოების ტექნიკის მოთხოვნიდან გამომდინარე:

– სველ წერტილებში მიყვანილია დამცავი დამიწების წრედი, ამიტომ გამოყენებულ სანათებსა და ელ. მოწყობილობებს უნდა გააჩნდეს დაცვის I ან II კლასი მაინც;

– სველ წერტილებში გამოყენებული სანათები და ელ. მოწყობილობები უნდა იყოს 1PX1, 1PX3, ან 1PX5 შესრულების მაინც;

– ელ. ქსელები, რომელთა გაყვანილობა სრულდება შეკიდული ჭერის მიღმა, განიხილებიან როგორც ელ. გაყვანილობები, ამიტომ წვადი მასალისგან დამზადებული შეკიდული ჭერის შემთხვევაში, უნდა გადიოდნენ მეტალის მილებში და კორობებში, ხოლო არაწვადი და ძნელადწვადი მასალისაგან დამზადებული შეკიდული ჭერის შემთხვევაში ვინიპლასტის ან ანალოგიური მასალისაგან დამზადებულ მილებში და კორობებში;

– სველი წერტილებისთვის გამოყენებული დიფერენციალური გამთიშველები უნდა შეესაბამებოდეს IEC 1008 (EN 61008) საერთაშორისო სტანდარტის მოთხოვნებს (220V ცვლად ძაბვაზე 0.03A დენის გაჟონვაზე გათიშვის უნარით). გამოყენებული ავტომატური გამთიშველები უნდა შეესაბამებოდეს IEC 947-2 (EN 60898) საერთაშორისო სტანდარტის მოთხოვნებს, გამორთვის B ან C მახასიათებლით, მოკლე ჩართვის დენის 6 kA გათიშვის უნარით;

– ელ. მოწყობილობების ყველა ლითონის არა დენგამტარი ნაწილი უნდა იყოს დამიწებული;

საცხოვრებელ ბინებში ძალური ქსელები სრულდება ПВ მარკის ორმაგი იზოლირებული, სპილენძის ძარღვიანი ან ანალოგიური ტიპის სადენებით, ლესულის ქვეშ ფარულად.

სამუშაოები შესრულებული უნდა იყოს მოქმედი “ელექტრო დანადგარების მოწყობის წესების ПУЕ–87” და “საცხოვრებელი და საზოგადოებრივი შენობის ელექტრომოწყობილობების პროექტების ნორმების” ВСНП 59-88 და წესების შესაბამისად.

გოგებაშვილის №29
-I სართულის გეგმა
-3.30 ნიშნულზე



გოგებაშვილის №29
I სართულის გეგმა
0.00 ნიშნულზე

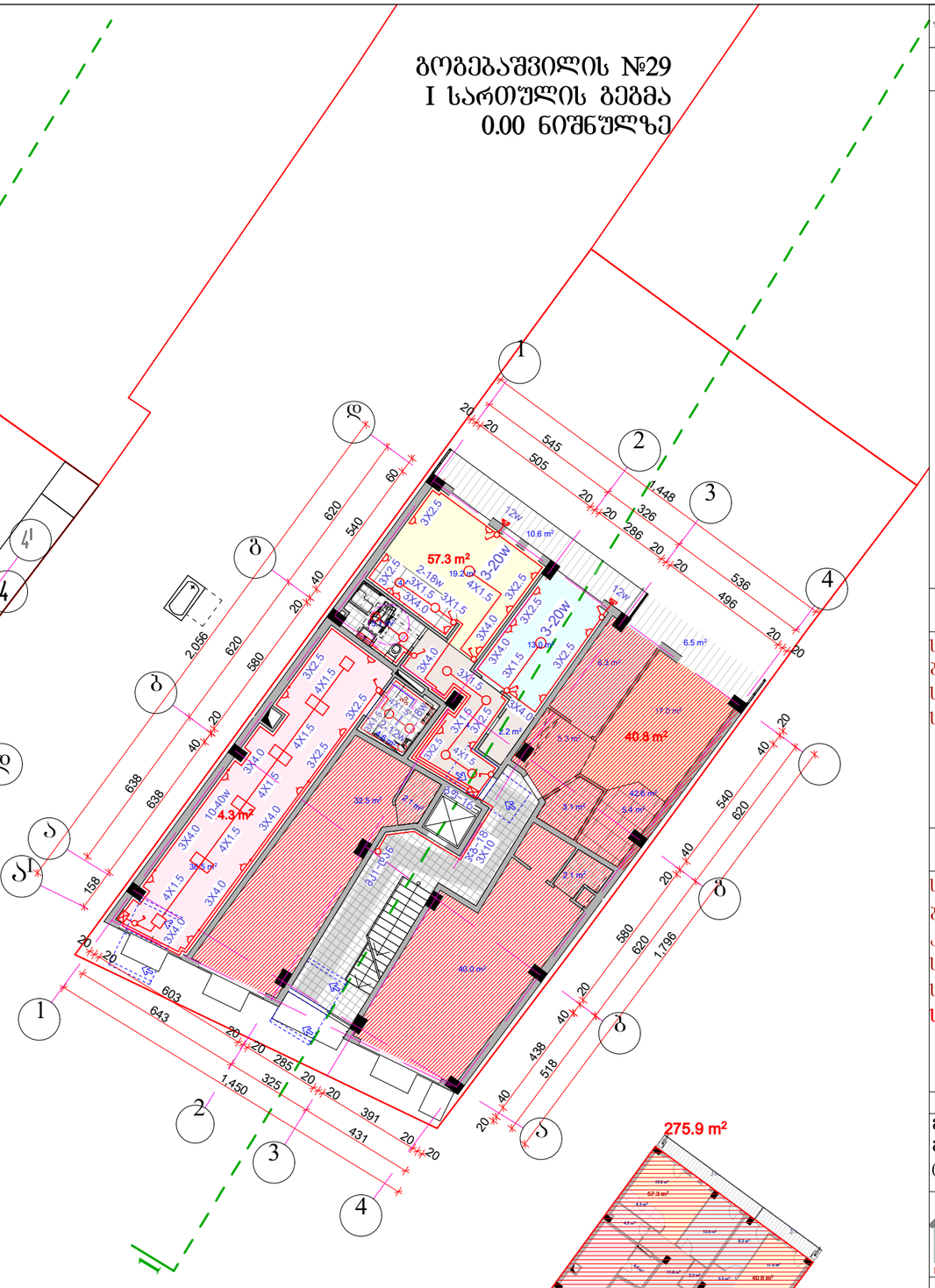

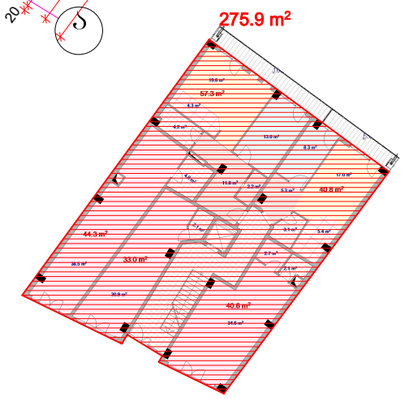

-I სართულზე დაგეგმარდა 3 ბინა და 3 სარდაფი. I სართულეზე შეიცვირდა კომერციული ფართი და დაემატა ერთი ბინა.

ფორმატი A-3

დაკვეთა №

პირობითი აღნიშვნები:

- ჰოლი.
- საერთო ოთახი
- სამზარეულო.
- საძილე ოთახი.
- სანკვანძი.
- საკუჭნაო.
- აივანი.
- კომერციული ფართი .
- სარდაფი.
- რკინაბეტონის კოლონები
- საყრდენი კედლები
- ბლოკის კედლები

-1 სართულის ტექნიკურ-ეკონომიური მაჩვენებლები

საერთო ფართი (მ.კ.)	267.7 მ²
ბინების ფართი	128.7 მ²
სარდაფების ფართი	75.5 მ²
სადარბაზო და ლიფტები	28.1 მ²

I სართულის ტექნიკურ-ეკონომიური მაჩვენებლები

საერთო ფართი (მ.კ.)	275.9 მ²
ბინების ფართი	98.1 მ²
კომერციული ფართი	117.9 მ²
საზაფხულო ფართი	17.1 მ²
სადარბაზო და ლიფტები	30.3 მ²
საანგარიშო ფართი	279.5 მ²

პროექტის სახელწოდება

მრავალბინიანი საცხოვრებელი შენობა გოგებაშვილის №29-ში
(რეკონსტრუქცია-ფართების კორექტირება)

შპს „ბინაინვესტი„

ქ. თბილისი, გუდიაშვილის №9

თანამდებობა	გვარი	ხელმოწერა	თარიღი
დირექტორი	ნ. ჯაფარიძე		
არქიტექტორი	ე. ჯაფარიძე		
პროექტის ავტორები	ე. ჯაფარიძე		
	მ. გოლქაძე		
შემსრულა	ა. გოგაძა		

მასშტაბი	1:200	გოგებაშვილის №29 -1 სართული -3.30 და I სართული 0.00 ნიშნ. (საპროექტო გადაწყვეტა)
თარიღი		

სტადია	ფურცლები	ფურცელი
ელ. მომარაგების ნაწილი		ე-3

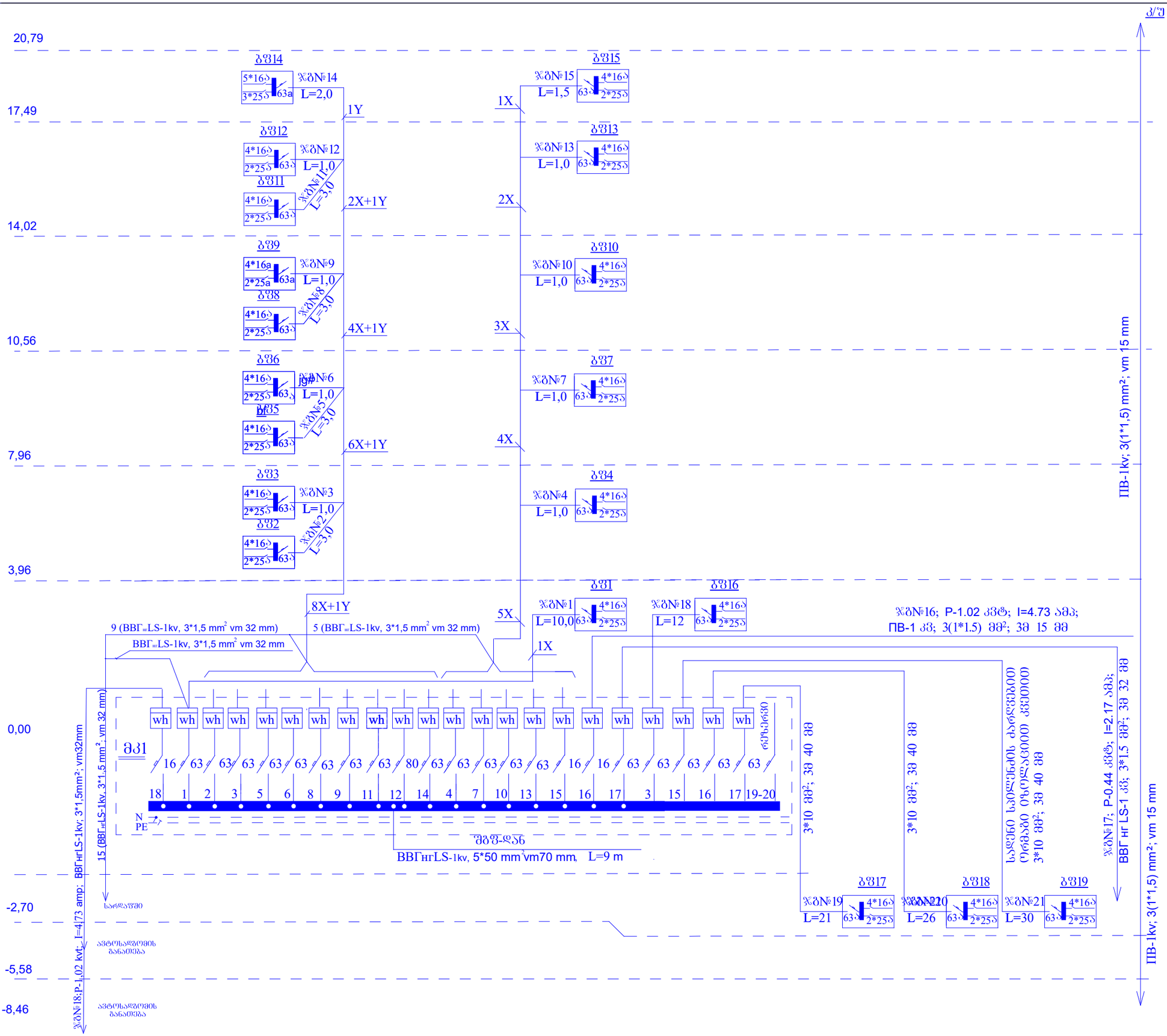

ფორმატი A-3

დაკვეთა №

პირობითი აღნიშვნები:

ძალური ხაზების საანბარიშო სქემა

პროექტის სახელწოდება

მრავალბინიანი საცხოვრებელი შენობა
გოგებაშვილის №29-ში
(რეკონსტრუქცია-ფართების კორექტირება)

შპს „ბინაინვესტი„

ქ. თბილისი,
გუდიაშვილის №9

თანამდებობა	გვარი	ხელმოწერა	თარიღი
დირექტორი	ნ. ჯაფარიძე		
გრ. მთ. არქიტექტორი	ო. ჯაფარიძე		
პროექტის ავტორები	ო. ჯაფარიძე		
	მ. ბოლქვაძე		
შესრულა	ა. გოგაჯა		
მასშტაბი	1:200	გოგებაშვილის №29 -1 სართული -3.30 და I სართული 0.00 ნიშნ. (საპროექტო გადაწყვეტა)	
თარიღი			
სტადია		შეცვლები	შეცვლილი
ელექტრონული ნაწილი			ე-4

შესაძენი მასალები და მოწყობილობები-1.

NN;	დასახელება	ტიპი, მარკა	განზომ	რაოდ-ბა
1.	2.	3.	4.	5.
1.	საცხოვრებელი ბინის გამანაწილებელი ფარი	**ბფ 16**		
1.1	კედლის შ/მ ელ. ფარი	U-1/14-F. 1P30	ცალი	1
1.2	საერთო (შემყვანი) ავტ. ამომრთველი 2პ-63ა	PL6-C63/2. 1P30	-,,-	1
1.3	ავტ.ამომრთველი 1პ–25ა	PL6-C25/1. 1P30	-,,-	4
1.4	ავტ.ამომრთველი 1პ–16ა	PL6-C16/1. 1P30	-,,-	4
1.5	დაცვის დიფერენც. ამომრთველი 2პ-25ა	F7-25/2/003 1P30	-,,-	2
1.6	შემაერთებელი შინა-63ა	Z-GV-10/3P+N-4TE	-,,-	14
2.	4X10+1X6.0 მმ^2 დენის შემყვანი	სპილენძის ძარღვიანიორმაგი იზოლაციით.	მეტრი	15
3.	3X4.0 მმ^2	-,,-	-,,-	50
4.	3X2.5 მმ^2	-,,-	-,,-	120
5.	3X1.5 მმ^2	-,,-	-,,-	85
6.	4X1.5 მმ^2	-,,-	-,,-	45
7.	ორწვერა როზეტი, მესამე დამიწების კონტაქტით, 16ა-250ვ	STD1P – 1PS.	-,,-	18
8.	ამომრთველ/ჩამრთველი ერთპოლუსა.	STD1 – 1P - 6	-,,-	4
9.	ამომრთველ/ჩამრთველი ორპოლუსა.	STD5 – 6/2	-,,-	3
10.	ჭერის შუქდიოდური სანათი 3X20 ვტ	230v-3X20w	-,,-	2
11.	ჭერის შუქდიოდური სანათი 20 ვტ	230v-20w	-,,-	8
12.	ჭერის შუქდიოდური სანათი (მრგვალი /სწ-ში) 12ვტ	230v-12w	-,,-	2
13.	კედლის მილისებრი სანათი 1X12ვტ	230v-12w	-,,-	1
14.	კედლის ჰერმეტული სანათი 1X20ვტ	230v-20w	-,,-	2
15.	შემაერთებელი კოლოფი.	KC-1-80-Г	-,,-	12
16.	საისტალაციო (სამონტაჟო) კოლოფი.		-,,-	26
17.	საკლემე ხუნდები.	KH- C-8-мм	-,,-	12
18.	საცხოვრებელი ბინის გამანაწილებელი ფარი	**ბფ 17**		
18.1	კედლის შ/მ ელ. ფარი	U-1/14-F. 1P30	ცალი	1
18.2	საერთო (შემყვანი) ავტ. ამომრთველი 2პ-63ა	PL6-C63/2. 1P30	-,,-	1
18.3	ავტ.ამომრთველი 1პ–25ა	PL6-C25/1. 1P30	-,,-	4
18.4	ავტ.ამომრთველი 1პ–16ა	PL6-C16/1. 1P30	-,,-	5
18.5	დაცვის დიფერენც. ამომრთველი 2პ-25ა	F7-25/2/003 1P30		2
18.6	შემაერთებელი შინა-63ა	Z-GV-10/3P+N-4TE	-,,-	14
19.	4X10+1X6.0 მმ^2 დენის შემყვანი	სპილენძის ძარღვიანიორმაგი იზოლაციით.	მეტრი	21
20.	3X4.0 მმ^2	-,,-	-,,-	55
21.	3X2.5 მმ^2	-,,-	-,,-	110
22.	3X1.5 მმ^2	-,,-	-,,-	80
23.	4X1.5 მმ^2	-,,-	-,,-	40
24.	ორწვერა როზეტი, მესამე დამიწების კონტაქტით, 16ა-250ვ	STD1P – 1PS.	ცალი	18
25.	ამომრთველ/ჩამრთველი ერთპოლუსა.	STD1 – 1P - 6	-,,-	3
26.	ამომრთველ/ჩამრთველი ორპოლუსა.	STD5 – 6/2	-,,-	4
27.	ჭერის შუქდიოდური სანათი 3X20 ვტ	230v-3X20w	-,,-	2
28.	ჭერის შუქდიოდური სანათი 20 ვტ	230v-20w	-,,-	7
29.	ჭერის შუქდიოდური სანათი (მრგვალი /სწ-ში) 12ვტ	230v-12w	-,,-	2
30.	კედლის მილისებრი სანათი 1X12ვტ	230v-12w	-,,-	1
31.	კედლის ჰერმეტული სანათი 1X20ვტ	230v-20w	-,,-	2
32.	შემაერთებელი კოლოფი.	KC-1-80-Г	-,,-	13
33.	საისტალაციო (სამონტაჟო) კოლოფი.		-,,-	27
34	საკლემე ხუნდები.	KH- C-8-мм	-,,-	18

შესაძენი მასალები და მოწყობილობები-2.

NN;	დასახელება	ტიპი, მარკა	განზომ	რაოდ-ბა
1.	2.	3.	4.	5.
1.	საცხოვრებელი ბინის გამანაწილებელი ფარი	**ბფ 18**		
1.1	კედლის შ/მ ელ. ფარი	U-1/14-F. 1P30	ცალი	1
1.2	საერთო (შემყვანი) ავტ. ამომრთველი 2პ-63ა	PL6-C63/2. 1P30	-,,-	1
1.3	ავტ.ამომრთველი 1პ–25ა	PL6-C25/1. 1P30	-,,-	5
1.4	ავტ.ამომრთველი 1პ–16ა	PL6-C16/1. 1P30	-,,-	4
1.5	დაცვის დიფერენც. ამომრთველი 2პ-25ა	F7-25/2/003 1P30		2
1.6	შემაერთებელი შინა-63ა	Z-GV-10/3P+N-4TE	-,,-	14
2.	4X10+1X6.0 მმ^2 დენის შემყვანი	სპილენძის ძარღვიანიორმაგი იზოლაციით.	მეტრი	26
3.	3X4.0 მმ^2	-,,-	-,,-	55
4.	3X2.5 მმ^2	-,,-	-,,-	100
5.	3X1.5 მმ^2	-,,-	-,,-	85
6.	4X1.5 მმ^2	-,,-	-,,-	55
7.	ორწვერა როზეტი, მესამე დამიწების კონტაქტით, 16ა-250ვ	STD1P – 1PS.	-,,-	18
8.	ამომრთველ/ჩამრთველი ერთპოლუსა.	STD1 – 1P - 6	-,,-	4
9.	ამომრთველ/ჩამრთველი ორპოლუსა.	STD5 – 6/2	-,,-	4
10.	ჭერის შუქდიოდური სანათი 3X20 ვტ	230v-3X20w	-,,-	3
11.	ჭერის შუქდიოდური სანათი 20 ვტ	230v-20w	-,,-	9
12.	ჭერის შუქდიოდური სანათი (მრგვალი /სწ-ში) 12ვტ	230v-12w	-,,-	3
13.	კედლის მილისებრი სანათი 1X12ვტ	230v-12w	-,,-	2
14.	კედლის ჰერმეტული სანათი 1X20ვტ	230v-20w	-,,-	1
15.	შემაერთებელი კოლოფი.	КС-1-80-Г	-,,-	14
16.	საისტალაციო (სამონტაჟო) კოლოფი.		-,,-	25
17.	საკლემე ხუნდები.	КН- С-8-мм	-,,-	15
18	საცხოვრებელი ბინის გამანაწილებელი ფარი	**ბფ 19**		
18.1	კედლის შ/მ ელ. ფარი	U-1/14-F. 1P30	ცალი	1
18.2	საერთო (შემყვანი) ავტ. ამომრთველი 2პ-63ა	PL6-C63/2. 1P30	-,,-	1
18.3	ავტ.ამომრთველი 1პ–25ა	PL6-C25/1. 1P30	-,,-	5
18.4	ავტ.ამომრთველი 1პ–16ა	PL6-C16/1. 1P30	-,,-	5
18.5	დაცვის დიფერენც. ამომრთველი 2პ-25ა	F7-25/2/003 1P30		2
18.6	შემაერთებელი შინა-63ა	Z-GV-10/3P+N-4TE	-,,-	14
19.	4X10+1X6.0 მმ^2 დენის შემყვანი	სპილენძის ძარღვიანიორმაგი იზოლაციით.	მეტრი	30
20.	3X4.0 მმ^2	-,,-	-,,-	50
21.	3X2.5 მმ^2	-,,-	-,,-	120
22.	3X1.5 მმ^2	-,,-	-,,-	85
23.	4X1.5 მმ^2	-,,-	-,,-	45
24.	ორწვერა როზეტი, მესამე დამიწების კონტაქტით, 16ა-250ვ	STD1P – 1PS.	ცალი	18
25.	ამომრთველ/ჩამრთველი ერთპოლუსა.	STD1 – 1P - 6	-,,-	4
26.	ამომრთველ/ჩამრთველი ორპოლუსა.	STD5 – 6/2	-,,-	4
27.	ჭერის შუქდიოდური სანათი 3X20 ვტ	230v-3X20w	-,,-	3
28.	ჭერის შუქდიოდური სანათი 20 ვტ	230v-20w	-,,-	8
29.	ჭერის შუქდიოდური სანათი (მრგვალი /სწ-ში) 12ვტ	230v-12w	-,,-	2
30.	კედლის მილისებრი სანათი 1X12ვტ	230v-12w	-,,-	1
31.	შემაერთებელი კოლოფი.	КС-1-80-Г	-,,-	14
32.	საისტალაციო (სამონტაჟო) კოლოფი.		-,,-	26
33.	საკლემე ხუნდები.	КН- С-8-мм	-,,-	18
34.	ბინის ერთფაზა ელ.მრიცხველი	1-230м ё 10(60)Фж 50Ря	-,,-	4

ფორმატი A-3 | დაკვეთა №

გოგებაშვილის №29 -I სართულის გეგმა -3.30 ნიშნულზე

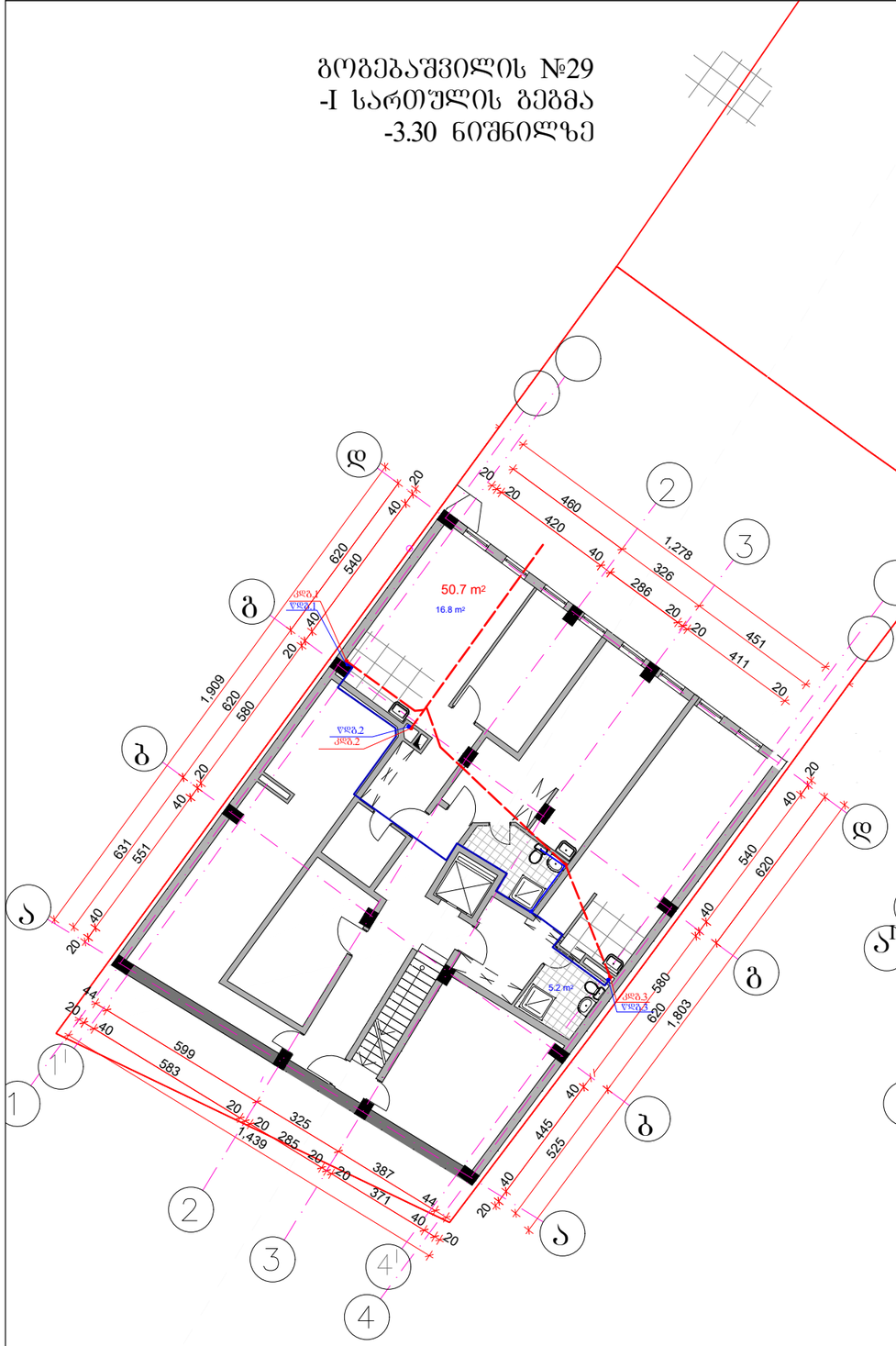

გოგებაშვილის №29 I სართულის გეგმა 0.00 ნიშნულზე

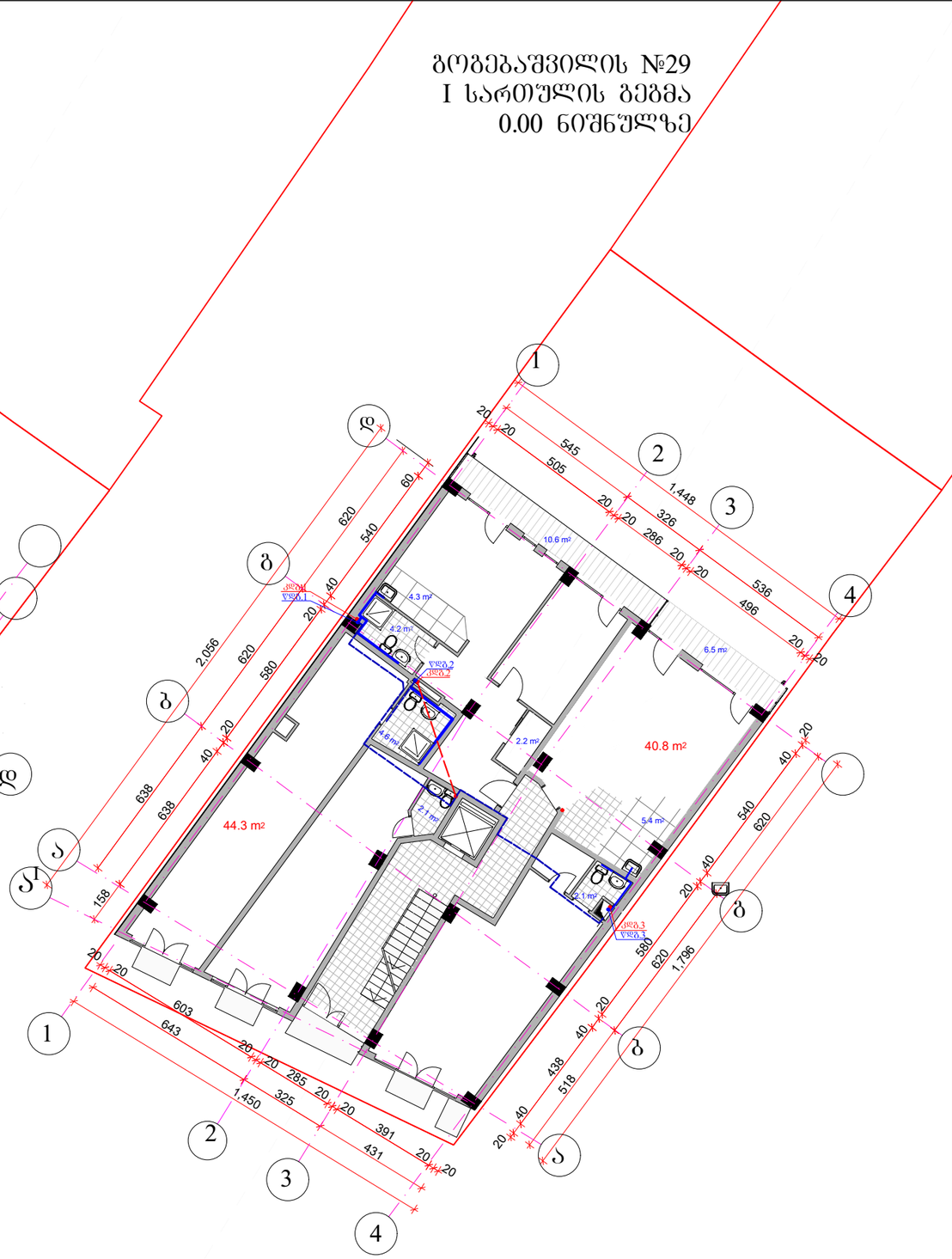

-I სართულზე დაგეგმარდა 3 ბინა და 3 სარდაფი. I სართულებზე შემცირდა კომერციული ფართი და დაემატა ერთი ბინა.

პირობითი აღნიშვნები:

- ჰოლი.
- საერთო ოთახი
- სამზარეულო.
- საძილე ოთახი.
- სანკვანძი.
- საკუჭნაო.
- აივანი.
- კომერციული ფართი
- სარდაფი.
- რკინაბეტონის კოლონები
- საყრდენი კედლები
- ბლოკის კედლები

-1 სართულის ტექნიკურ-ეკონომიური მაჩვენებლები

საერთო ფართი (ბ.კ.)	267.7 მ²
ბინების ფართი	128.7 მ²
სარდაფების ფართი	75.5 მ²
სადარბაზო და ლიფტები	28.1 მ²

I სართულის ტექნიკურ-ეკონომიური მაჩვენებლები

საერთო ფართი (ბ.კ.)	275.9 მ²
ბინების ფართი	98.1 მ²
კომერციული ფართი	117.9 მ²
საზაფხულო ფართი	17.1 მ²
სადარბაზო და ლიფტები	30.3 მ²
საანგარიშო ფართი	279.5 მ²

პროექტის სახელწოდება

მრავალბინიანი საცხოვრებელი შენობა
გოგებაშვილის №29-ში
(რეკონსტრუქცია-ფართების კორექტირება)

„BinaInvesti" შპს „ბინაინვესტი"

ქ. თბილისი, გუდიაშვილის №9

თანამდებობა	გვარი	ხელმოწერა	თარიღი
დირექტორი	ნ. ჯაფარიძე		
არქიტექტორი	ო. ჯაფარიძე		
პროექტის ავტორები	ო. ჯაფარიძე		
	მ. ბოლქვაძე		
დაამუშავა	ო. ჯაფარიძე		
მასშტაბი	1:200	გოგებაშვილის №29 -1 სართული -3.30 და I სართული 0.00 ნიშნ. (საპროექტო გადაწყვეტა)	
თარიღი			

სტადია	შტრიხლები	შტრიხელი
არქიტექტურული პროექტი		

ფორმატი A-3 | თბილისი 2010 წ.
დაკვეთა №

პირობითი აღნიშვნები:

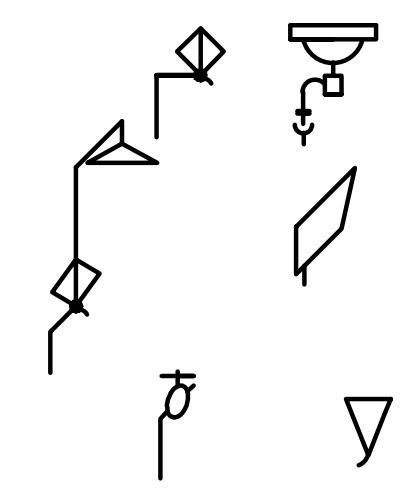

ხელსაბანი

მხავი-აბაზანა

უნიტაზი

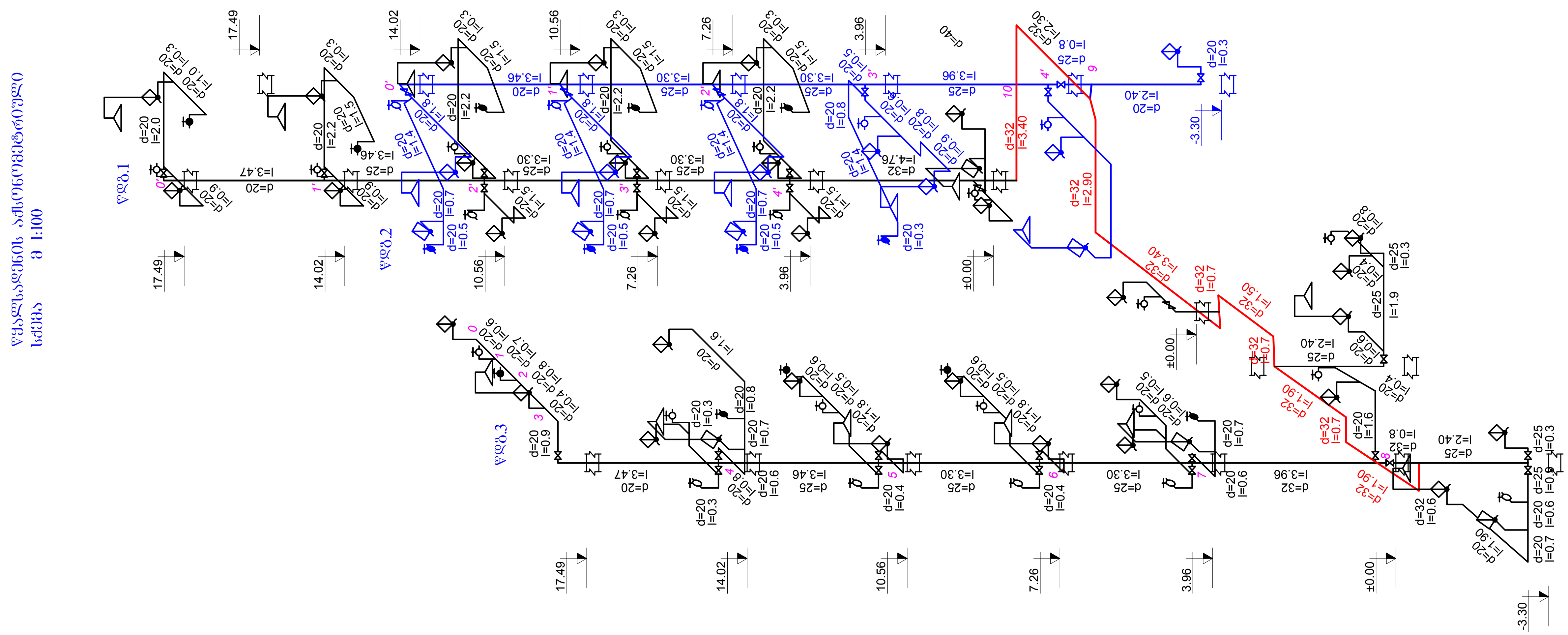

დამკვეთი: შპს „ბინა ინვესტი"	მისამართი: ქ. თბილისი გუდიაშვილის №9
შეთანხმებულია დამკვეთთან დირექტორი ნ. ჯაფარიძე	ხელმოწერა

პროექტის სახელწოდება
მრავალბინიანი საცხოვრებელი შენობები გოგებაშვილის №29-სა და ხოშტარიას №32-ში

LOGO1.jpg | შპს „ბინაინვესტი" | ქ. თბილისი, გუდიაშვილის №9

თანამდებობა	გვარი	ხელმოწერა	თარიღი
დირექტორი	ნ. ჯაფარიძე		
მთ. არქიტექტორი			
დაამუშავა	ვ. ყორშიხოვი		
დაამუშავა	ვ. ყორშიხოვი		
მასშტაბი	1:1200	წყალსადენის სისტემის	
თარიღი	20.04.2010	აქსონომეტრიული	
სტადია		ფურცლები	ფურცელი
სანტექნიკური ნაწილი გოგებაშვილი 29		8	წკ-7

ფორმატი A-3

თბილისი 2010 წ.

დაკვეთა №

პირობითი აღნიშვნები:

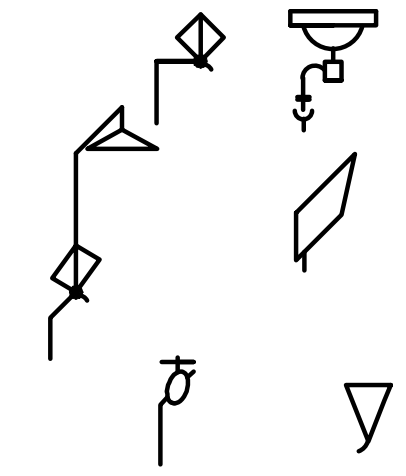

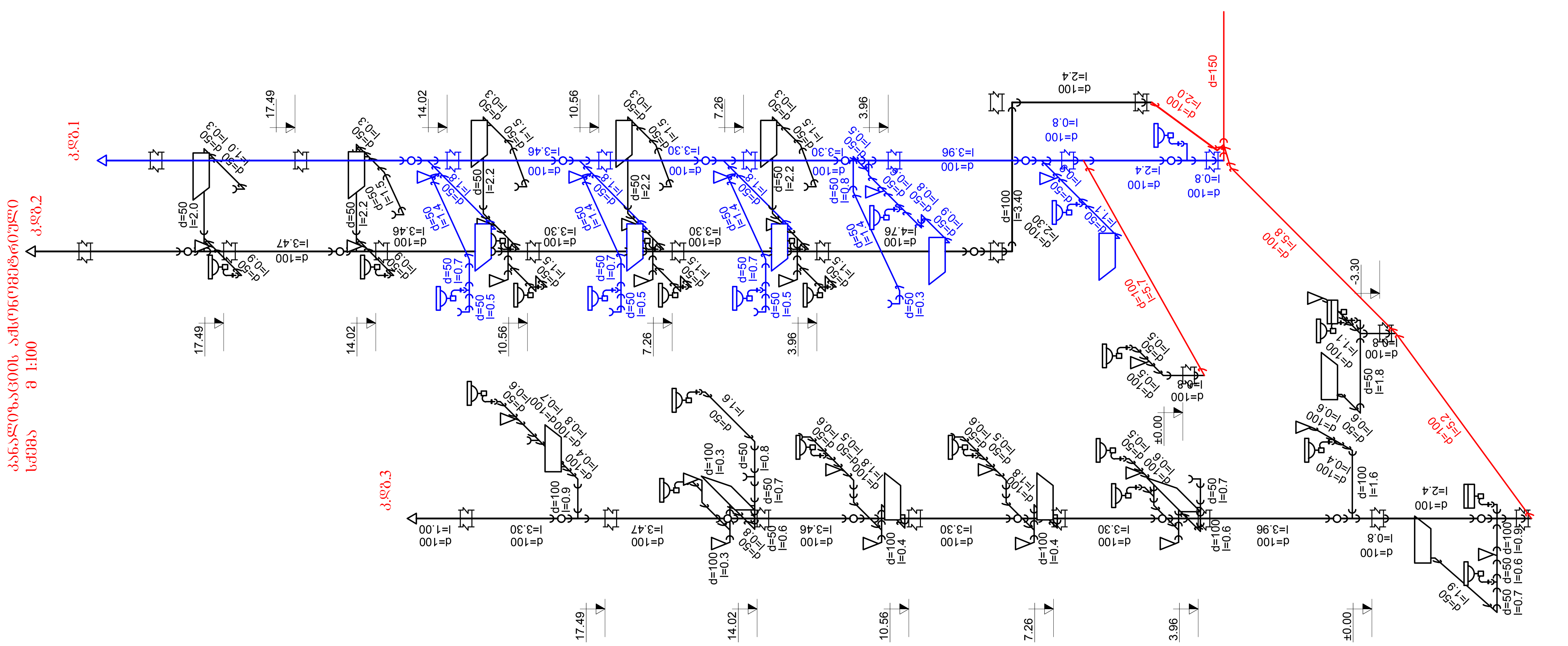

დამკვეთი: შპს „ბინა ინვესტი"	მისამართი: ქ. თბილისი გუდიაშვილის №9
შეთანხმებულია დამკვეთთან დირექტორი ნ. ჯაფარიძე	ხელმოწერა

პროექტის სახელწოდება
მრავალბინიანი საცხოვრებელი შენობები გოგებაშვილის №29-სა და ხოშტარიას №32-ში

LOGO1.jpg	შპს „ბინაინვესტი"	ქ. თბილისი, გუდიაშვილის №9

თანამდებობა	გვარი	ხელმოწერა	თარიღი
დირექტორი	ნ. ჯაფარიძე		
მრ. მთ. არქიტექტორი			
დაამუშავა	ვ. ყირმიზოვი		
დაამუშავა	ვ. ყირმიზოვი		
მასშტაბი	1:1200	კანალიზაციის სისტემის	
თარიღი	20.04.2010	აქსონომეტრიული	

სტადია	ფურცლები	ფურცელი
სანტექნიკური ნაწილი გოგებაშვილი 29	8	წკ-8

წყალსადენის ქსელის არმატურის და ფასონური ნაწილების სპეციფიკაცია
გოგებაშვილი №29

№№	დასახელება	ერთ. განზ.	რაოდენ.	შენიშვნა
1	მილი პლასტმასის Ø40	გ.მ.	10.0	
2	მილი პლასტმასის Ø32	გ.მ.	30.0	
3	მილი პლასტმასის Ø25	გ.მ.	36.0	
4	მილი პლასტმასის Ø20	გ.მ.	72.0	
5	მილი პლასტმასის Ø15	გ.მ.	12.0	
6	სამკაპი Ø40x32 პლასტმასის	ცალ.	4	
7	სამკაპი Ø32x25 პლასტმასის	ცალ.	7	
8	სამკაპი Ø32x20 პლასტმასის	ცალ.	4	
9	სამკაპი Ø25x20 პლასტმასის	ცალ.	12	
10	სამკაპი Ø20x15 პლასტმასის	ცალ.	19	
11	მუხლი Ø32 პლასტმასის	ცალ.	6	
12	მუხლი Ø25 პლასტმასის	ცალ.	7	
13	მუხლი Ø20 პლასტმასის	ცალ.	58	
14	ვენტილი Ø40	ცალ.	1	
15	ვენტილი Ø32	ცალ.	4	
16	ვენტილი Ø25	ცალ.	5	
17	ვენტილი Ø20		29	
18	ტურბინული წყალმზომი Ø40 (კომპლექტი) q_{min}=0.9ლ/წმ. q_{max}=5.8ლ/წმ.	ცალ.	1	

კანალიზაციის ფასონური ნაწილების სპეციფიკაცია
გოგებაშვილი №29

№№	დასახელება	ერთ. განზ.	რაოდენ.	შენიშვნა
1	მილი პლასტმასის Ø150	გ.მ.	12.00	
2	მილი პლასტმასის Ø100	გ.მ.	120.00	
3	მილი პლასტმასის Ø50	გ.მ.	72.00	
4	სამკაპი Ø100x100 პლასტმასის, ირიბი	ცალ.	24	
5	სამკაპი Ø100x50 ირიბი პლასტმასის	ცალ.	27	
6	სამკაპი Ø50x50 პლასტმასის	ცალ.	28	
7	გადასვლა Ø100x50 პლასტმასის	ცალ.	30	
8	მუხლი Ø100 α=45º პლასტმასის	ცალ.	42	
9	მუხლი Ø100 α=110º პლასტმასის	ცალ.	32	
10	მუხლი Ø50 α=90º პლასტმასის	ცალ.	76	
11	რევიზია Ø100 პლასტმასის	ცალ.	20	
12	ტრაპები Ø50	ცალ.	30	