ქ. თბილისი, ქუჩა ჩარგალი, N52, შპს. „თელეგის" კუთვნილ მიწის ნაკვეთზე საწყობის პროექტი (ს.კ 01.12.07.007.030)

არქიტექტორი: რამაზ პაიჭაძე
ტელ: 568 323 593
paichadzeramaz3@gmail.com

2022წ.









დამკვეთი	
თეიმურაზ მიქაუტაძე	
პროექტის მდებარეობა / მისამართი	
ქალაქ თბილისი, ჭუნა ნარგალი, N52	
საკადასტრო კოდი	01.12.07.007.030
პროექტის სახელწოდება	
საწყობი	
პირობითი აღნიშვნები	

	საკადასტრო საზღვარი
	ჭრილის ხაზი
	ღერძის ხაზი
0.00	სიმაღლის ნიშული

#	შიდა ფართების ექსპლიკაცია	მ²
1.		
2.		
3.		
4.		
5.		
6.		
7.		
8.		
9.		
10.		
11.		
12.		
13.		
	სულ ფართი	

ფ.პ: რამაზ პაიჭაძე
პ.ნ: 33001072472
ტელ: 568 323 593
paichadzeramaz3@gmail.com

საპროექტო ჯგუფი	ხელმოწერა
არქიტექტორი	
რ.პაიჭაძე	
შესრულა	
რ.პაიჭაძე	
დამკვეთის მინდობილი	
თ. მიქაუტაძე	

ნახაზის / მოცემულობის დასახელება

გარემოს ფოტოები

მასშტაბი	1:100
ფურცელი	ა.1
ფორმატი	A3
თარიღი	მაისი 2022
სტადია	პროექტის შეთანხმება

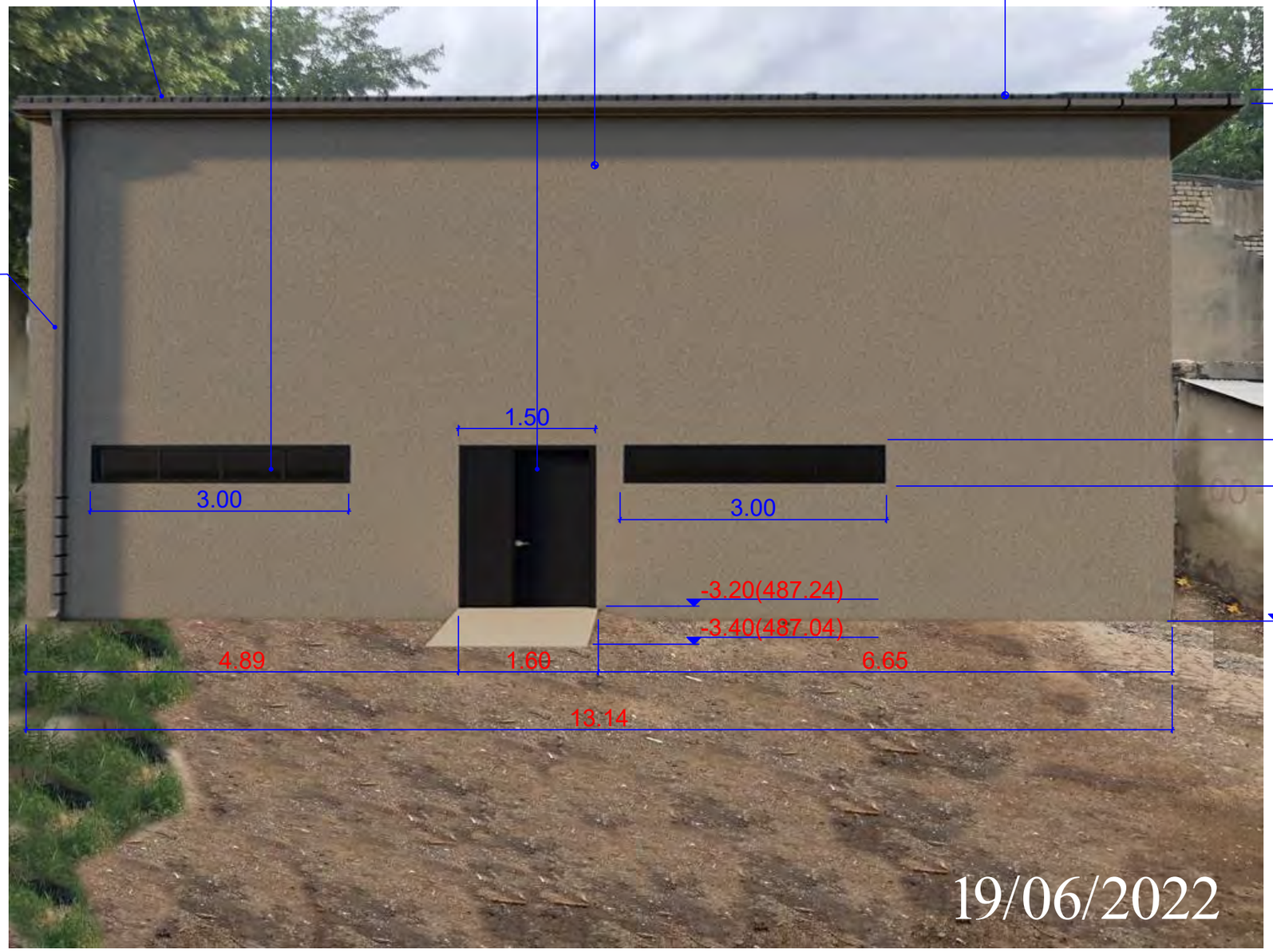

დამკვეთი	
თეიმურაზ მიქაუტაძე	
პროექტის მდებარეობა / მისამართი	
ქალაქ თბილისი, ჭუნა ნარგალი, N52	
საკადასტრო კოდი	01.12.07.007.030
პროექტის სახელწოდება	
საწყობი	
პირობითი აღნიშვნები	
საკადასტრო საზღვარი	
ჭრილის ხაზი	
ღერძის ხაზი	
0.00 სიმაღლის ნიშული	

#	შიდა ფართების ექსპლიკაცია	მ²
1.		
2.		
3.		
4.		
5.		
6.		
7.		
8.		
9.		
10.		
11.		
12.		
13.		
	სულ ფართი	

ფ.პ: რამაზ პაიჭაძე
პ.ნ: 33001072472
ტელ: 568 323 593
paichadzeramaz3@gmail.com

საპროექტო ჯგუფი	ხელმოწერა
არქიტექტორი	
რ.პაიჭაძე	
შეასრულა	
რ.პაიჭაძე	
დამკვეთის მინდობილი	
თ. მიქაუტაძე	
ნახაზის / მოცემულობის დასახელება	
ფოტომონტაჟი	
მასშტაბი	1:100
ფურცელი	ა.I
ფორმატი	A3
თარიღი	მაისი 2022
სტადია	პროექტის შეთანხმება

მიწის ნაკვეთის ტოპოგრაფიული აზომვითი ნახაზი

ქალაქი თბილისი, ქუჩა ჩარგალი №52 ს/კ 01.12.07.007.030

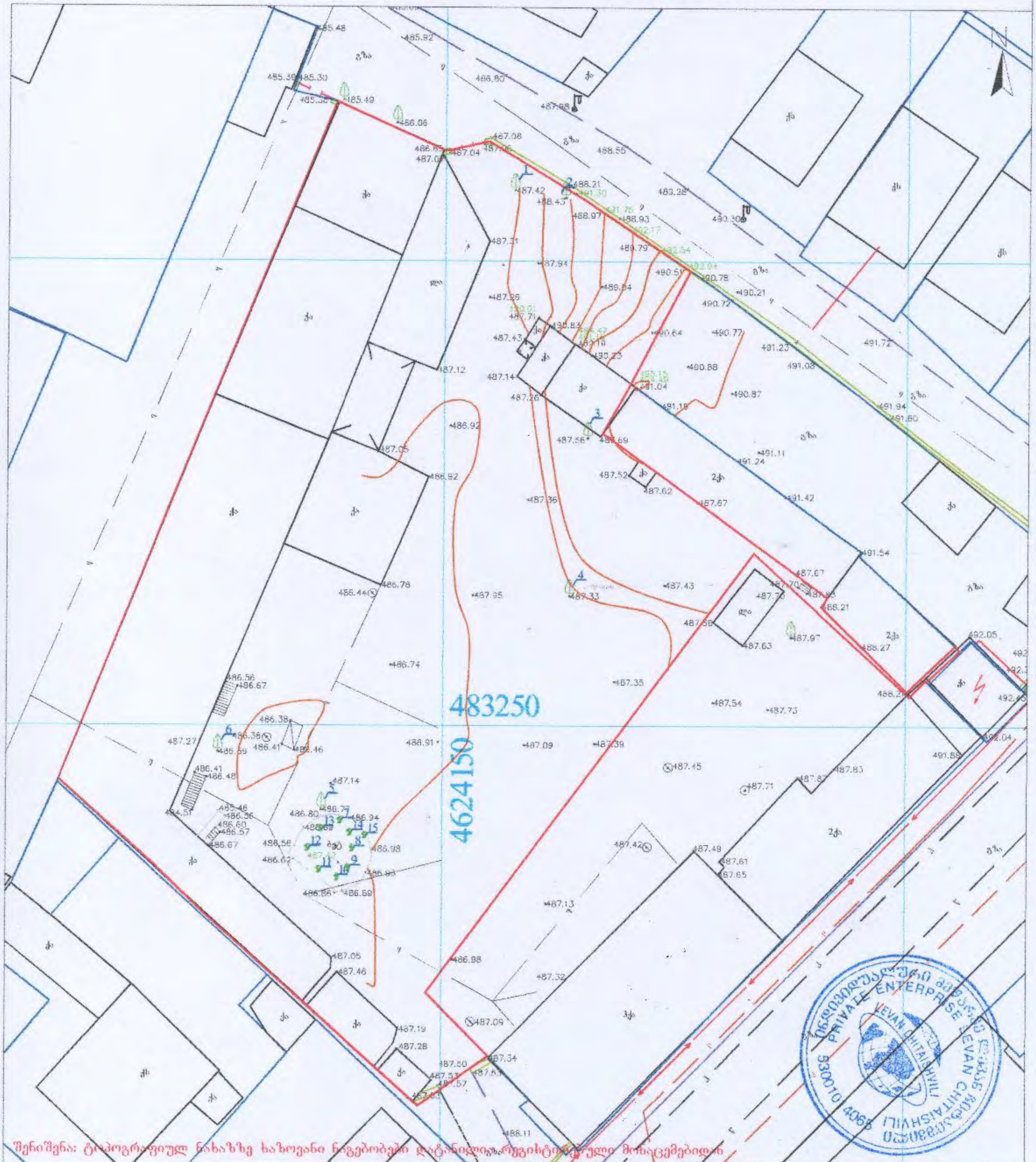

შენიშვნა: ტოპოგრაფიულ ნახაზზე ხაზოვანი ნაგებობები დატანილია რეგისტრირებული მონაცემებიდან

პირობითი აღნიშვნები	შენიშვნა: მიწის სამუშაოები შეათანხმეთ კომუნიკაციის წარმომადგენლებთან			პროექცია UTM 38N საკოორდინატო სისტემა WGS 84
მიწისქვეშა კომუნიკაციები	ნაკვეთის საზღვარი	ბუჩქი	ცოცხალი ღობე	ღობე
კანალიზაცია	შენობა	ვაზი	ხეების რიგი	ბორდიური
დენის კაბელი	არკა	გაზონი	ტრანსფორმატორი	ბეტონი
გაზის მილი	ფარდული	სამეთვალყურეო ჭები	რადიო ან ტელე ანძა	კედელი
წყლის მილი	კიბე	ძეგლი	ლამპიონები	საყრდენი კედელი
კავშირგაბმულობა	ფოთლოვანი ხე	შადრევანი	ელექტრო ბოძი	ბილიკი
	წიწვოვანი ხე	ონკანი	რკინიგზა	გზის კონტური
	ხეხილის ხე	წყარო ან ჭა	იზოჰიფსი	ფლატე
	პალმა	[illegible]	მთავარი იზოჰიფსი	წყლის კონტური
		მაღალი ძაბვის [illegible]		

ი/მ „ლევან ჩიტაიშვილი"	ს/ნ 53001014065
თბილისი, აწყურის ქუჩა №30	მობ: +995 598 18-04-18 trimblem3@gmail.com

აზომა		ჩიტაიშვილი
კომპ. უზრუნველყოფა		ჩიტაიშვილი
დამკვეთი		
მასშტაბი 1:500	11.04.2022	

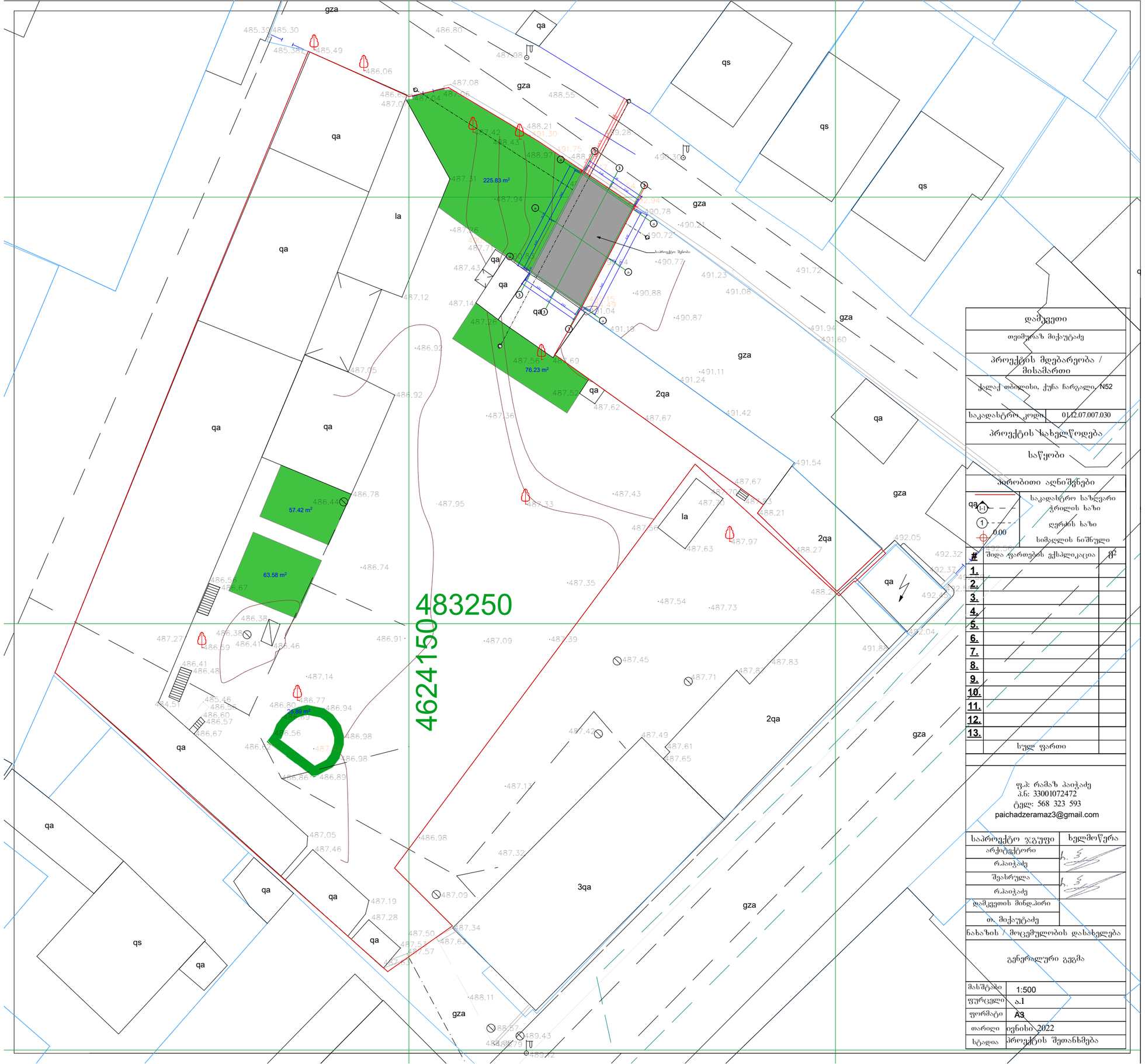

დამკვეთი	
თეიმურაზ მიქაუტაძე	
პროექტის მდებარეობა / მისამართი	
ქალაქ თბილისი, ქუჩა ნარგალი, N52	
საკადასტრო კოდი	01.12.07.007.030
პროექტის სახელწოდება	
საწყობი	
პირობითი აღნიშვნები	
საკადასტრო საზღვარი	
ჭრილის ხაზი	
ღერძის ხაზი	
0.00 სიმაღლის ნიშნული	

#	შიდა ფართების აქსპლიკაცია	მ2
1.		
2.		
3.		
4.		
5.		
6.		
7.		
8.		
9.		
10.		
11.		
12.		
13.		
	სულ ფართი	

ფ.პ: რამაზ პაიჭაძე
პ.ნ: 33001072472
ტელ: 568 323 593
paichadzeramaz3@gmail.com

საპროექტო ჯგუფი	ხელმოწერა
არქიტექტორი	
რ.პაიჭაძე	
შეასრულა	
რ.პაიჭაძე	
დამკვეთის მინდობილი	
თ. მიქაუტაძე	

ნახაზის / მოცემულობის დასახელება

გენერალური გეგმა

მასშტაბი	1:500
ფურცელი	ა.1
ფორმატი	A3
თარიღი	ივნისი 2022
სტადია	პროექტის შეთანხმება

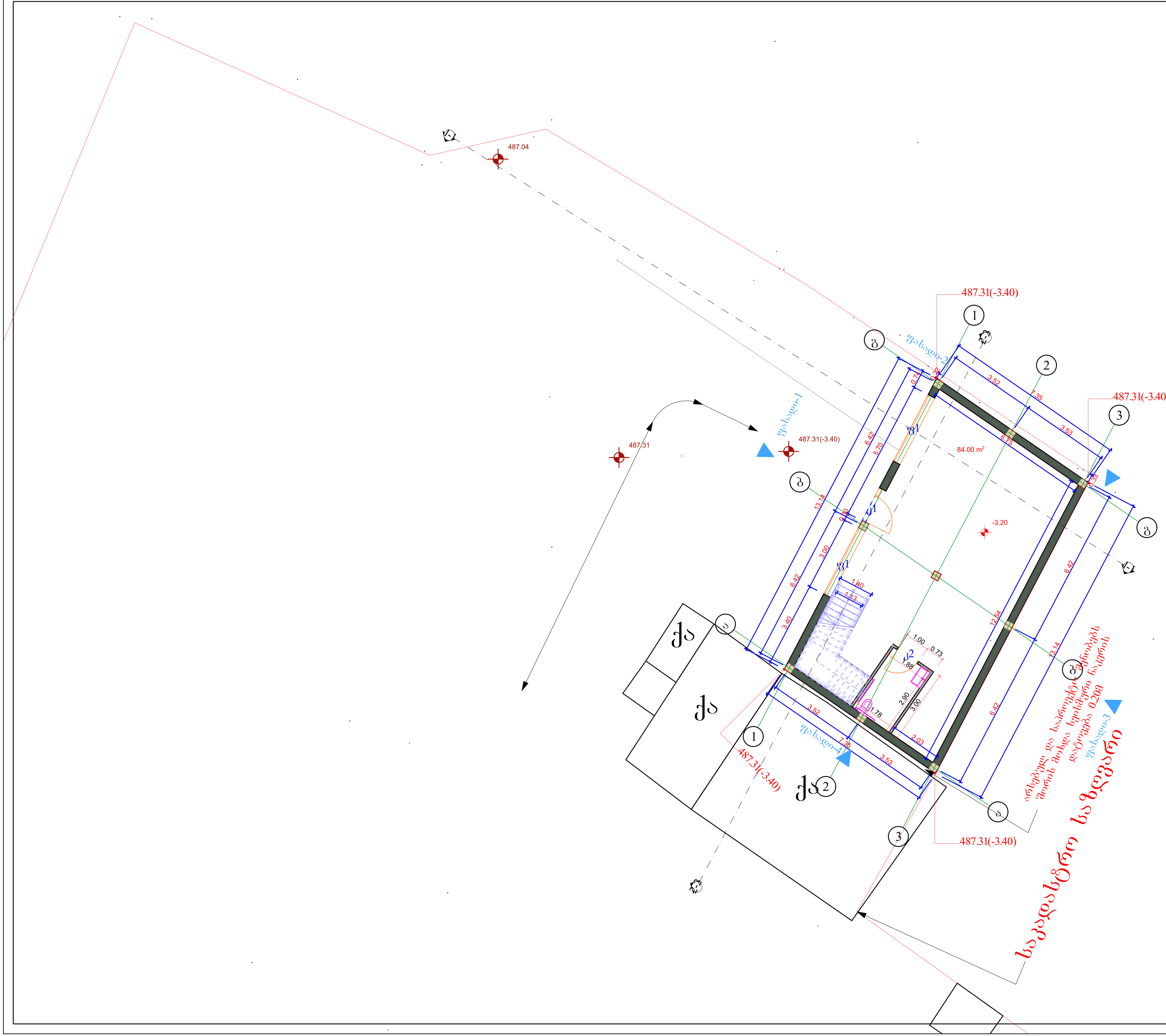

დამკვეთი
თეიმურაზ მიქაუტაძე
პროექტის მდებარეობა / მისამართი
ქალაქ თბილისი, ქუჩა ჩარგალი, N52

საკადასტრო კოდი	01.12.07.007.030

პროექტის სახელწოდება
საწყობი

პირობითი აღნიშვნები	
	საკადასტრო საზღვარი
1-1	ჭრილის ხაზი
1	ღერძის ხაზი
0.00	სიმაღლის ნიშნული

#	შიდა ფართების ექსპლიკაცია	მ²
1.		
2.		
3.		
4.		
5.		
6.		
7.		
8.		
9.		
10.		
11.		
12.		
13.		
	სულ ფართი	

ფ.პ: რამაზ პაიჭაძე
პ.ნ: 33001072472
ტელ: 568 323 593
paichadzeramaz3@gmail.com

საპროექტო ჯგუფი	ხელმოწერა
არქიტექტორი	
რ.პაიჭაძე	
შემსრულება	
რ.პაიჭაძე	
დამკვეთის მინდ.პირი	
თ. მიქაუტაძე	

ნახაზის / მოცემულობის დასახელება
გეგმა -3.20 დონეზე

მასშტაბი	1:100
ფურცელი	ა.1
ფორმატი	A3
თარიღი	მაისი 2022
სტადია	პროექტის შეთანხმება

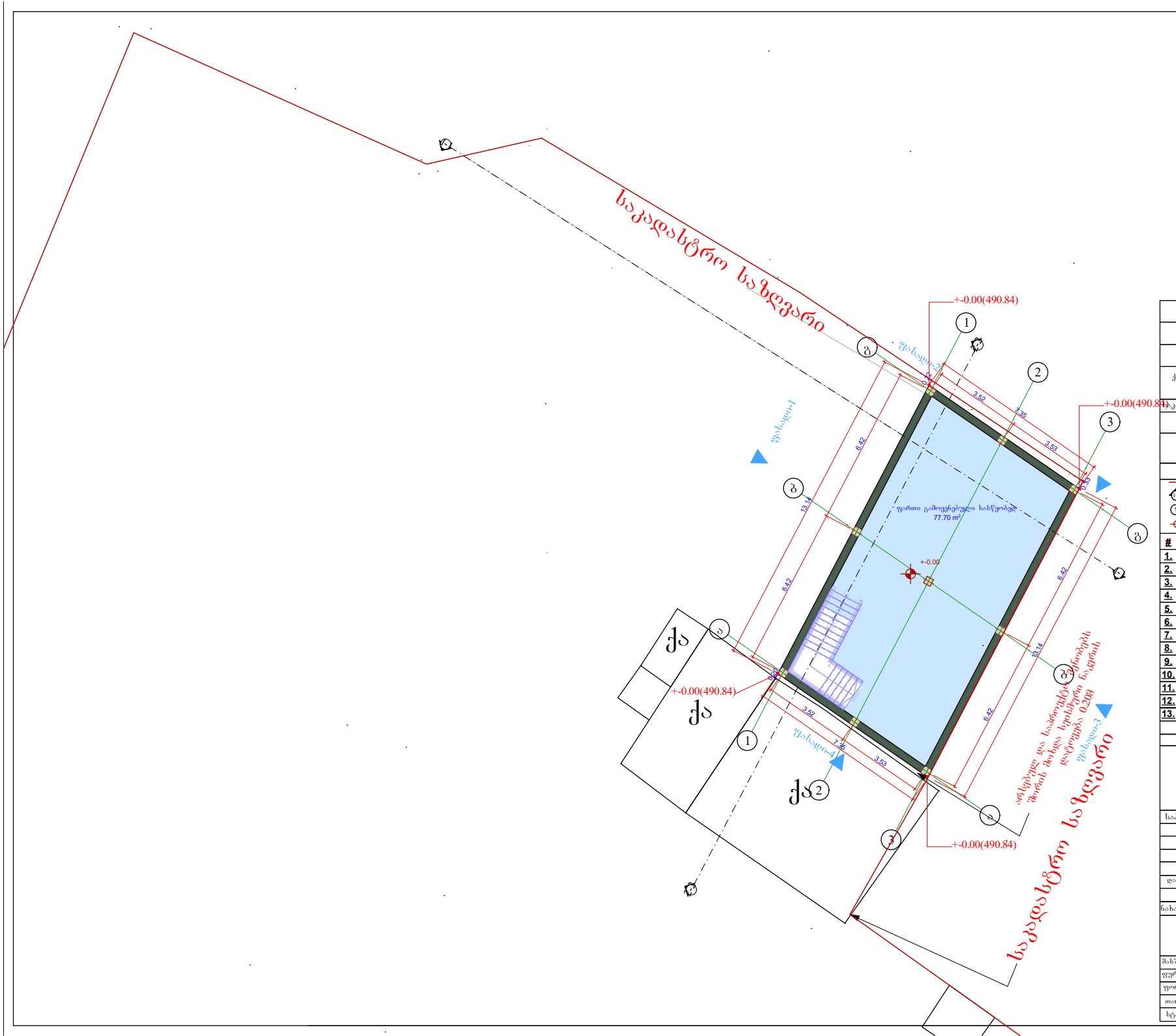

დამკვეთი	
თეიმურაზ მიქაუტაძე	
პროექტის მდებარეობა / მისამართი	
ქალაქ თბილისი, ქუჩა ნარგალი, N52	
საკადასტრო კოდი	01.12.07.007.030
პროექტის სახელწოდება	
საწყობი	

პირობითი აღნიშვნები

	საკადასტრო საზღვარი
	ჭრილის ხაზი
0.00	ღერძის ხაზი
	სიმაღლის ნიშული

#	შიდა ფართების უწყისი	მ²
1.		
2.		
3.		
4.		
5.		
6.		
7.		
8.		
9.		
10.		
11.		
12.		
13.		
	სულ ფართი	

ფ.პ: რამაზ პაიჭაძე
პ.ნ: 33001072472
ტელ: 568 323 593
paichadzeramaz3@gmail.com

საპროექტო ჯგუფი	ხელმოწერა
არქიტექტორი რ.პაიჭაძე	
შესრულა რ.პაიჭაძე	
დამკვეთის მინდობილი თ. მიქაუტაძე	

ნახაზის / მოცემულობის დასახელება

გეგმა +-0.00 დონეზე

მასშტაბი	1:100
ფურცელი	ა.1
ფორმატი	A3
თარიღი	ივნისი 2022
სტადია	პროექტის შეთანხმება

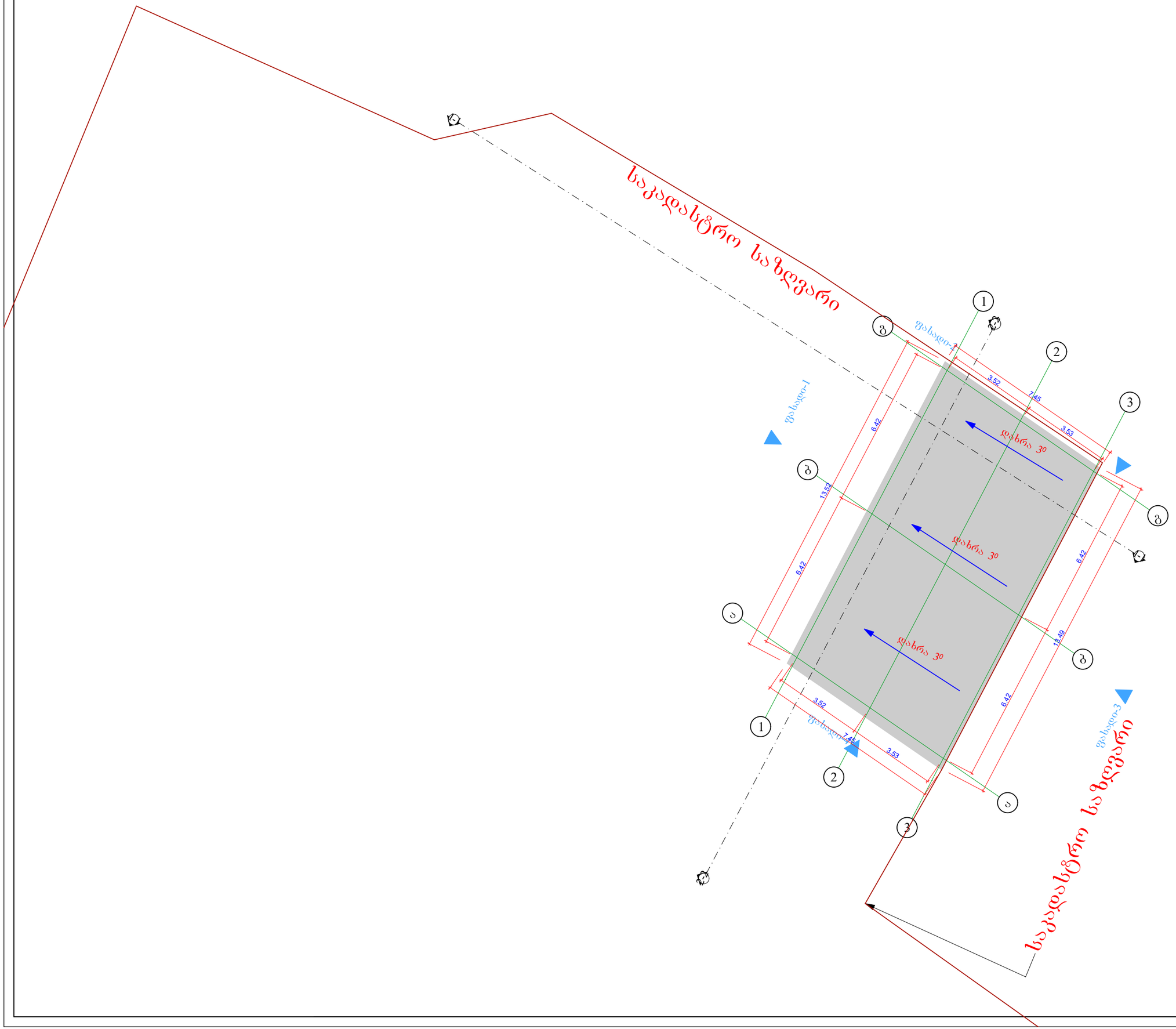

დამკვეთი	
თეიმურაზ მიქაუტაძე	
პროექტის მდებარეობა / მისამართი	
ქალაქ თბილისი, ჭუნა ნარგალი, N52	
საკადასტრო კოდი	01.12.07.007.030
პროექტის სახელწოდება	
საწყობი	
პირობითი აღნიშვნები	
საკადასტრო სახღვარი / ჭრილის ხაზი	
ღერძის ხაზი	
0.00 სიმაღლის ნიშული	

#	შიდა ფართების ექსპლიკაცია	მ²
1.		
2.		
3.		
4.		
5.		
6.		
7.		
8.		
9.		
10.		
11.		
12.		
13.		
	სულ ფართი	

ფ.პ: რამაზ პაიჭაძე
პ.ნ: 33001072472
ტელ: 568 323 593
paichadzeramaz3@gmail.com

საპროექტო ჯგუფი	ხელმოწერა
არქიტექტორი რ.პაიჭაძე	
შეასრულა რ.პაიჭაძე	
დამკვეთის მინდობილი თ. მიქაუტაძე	

ნახაზის / მოცემულობის დასახელება	
გადახურვის გეგმა	
მასშტაბი	1:100
ფურცელი	ა.1
ფორმატი	A3
თარიღი	მაისი 2022
სტადია	პროექტის შეთანხმება

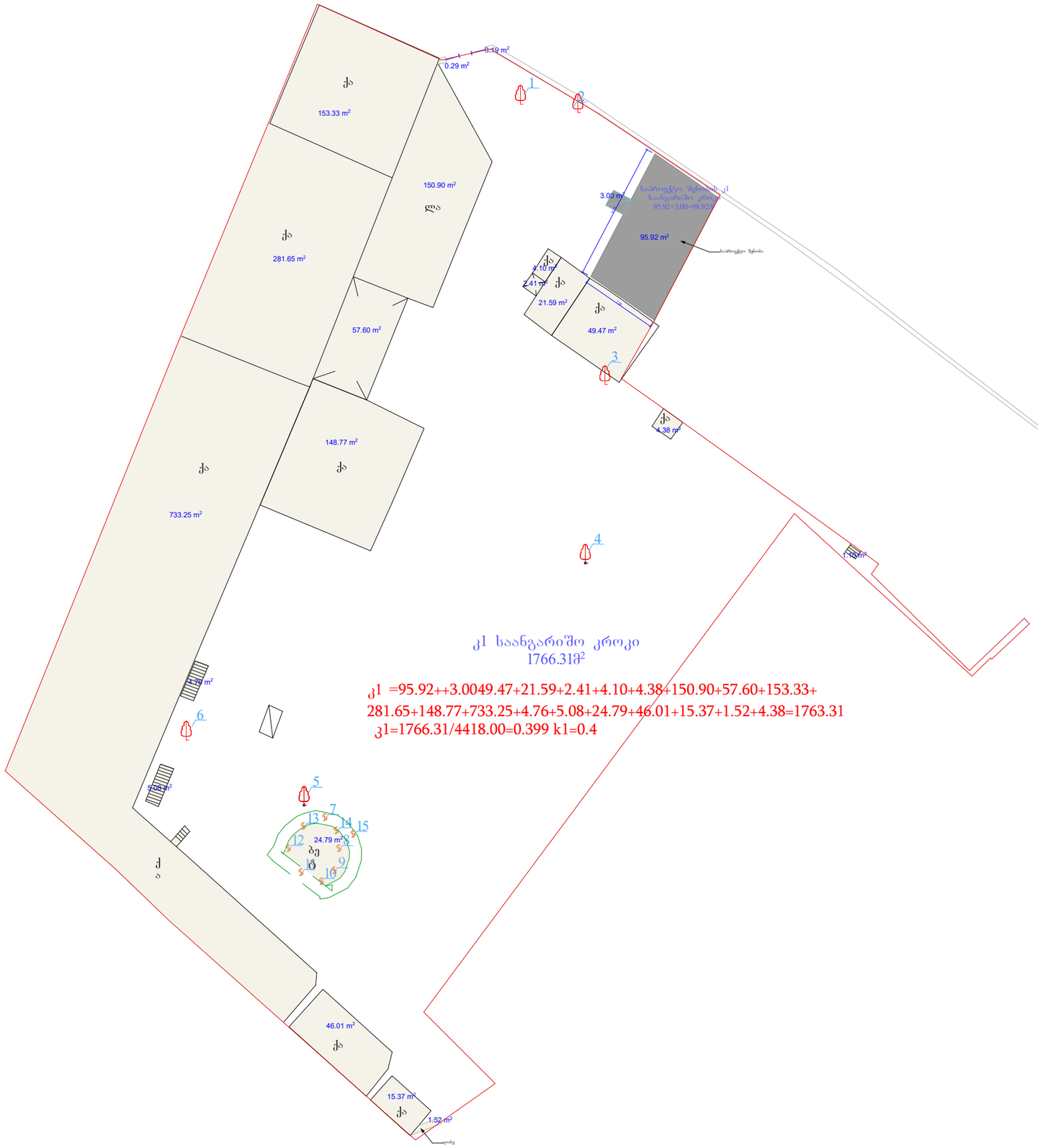

დამკვეთი	
თეიმურაზ მიქაუტაძე	
პროექტის მდებარეობა / მისამართი	
ქალაქ თბილისი, ქუჩა ნარგალი, N52	
საკადასტრო კოდი	01.12.07.007.030
პროექტის სახელწოდება	
საწყობი	
პირობითი აღნიშვნები	
საკადასტრო საზღვარი ჭრილის ხაზი ღერძის ხაზი სიმაღლის ნიშნული	

#	შიდა ფართების ექსპლიკაცია	მ²
1.		
2.		
3.		
4.		
5.		
6.		
7.		
8.		
9.		
10.		
11.		
12.		
13.		
	სულ ფართი	

ფ.პ: რამაზ პაიჭაძე
პ.ნ: 33001072472
ტელ: 568 323 593
paichadzeramaz3@gmail.com

პროექტო ჯგუფი	ხელმოწერა
არქიტექტორი	
რ.პაიჭაძე	
შეასრულა	
რ.პაიჭაძე	
დამკვეთის მინდობირი	
თ. მიქაუტაძე	

ნახაზის / მოცემულობის დასახელება	
საანგარიშო კროკი	
მასშტაბი	1:100
ფურცელი	ა.1
ფორმატი	A3
თარიღი	ივნისი 2022
სტადია	პროექტის შეთანხმება

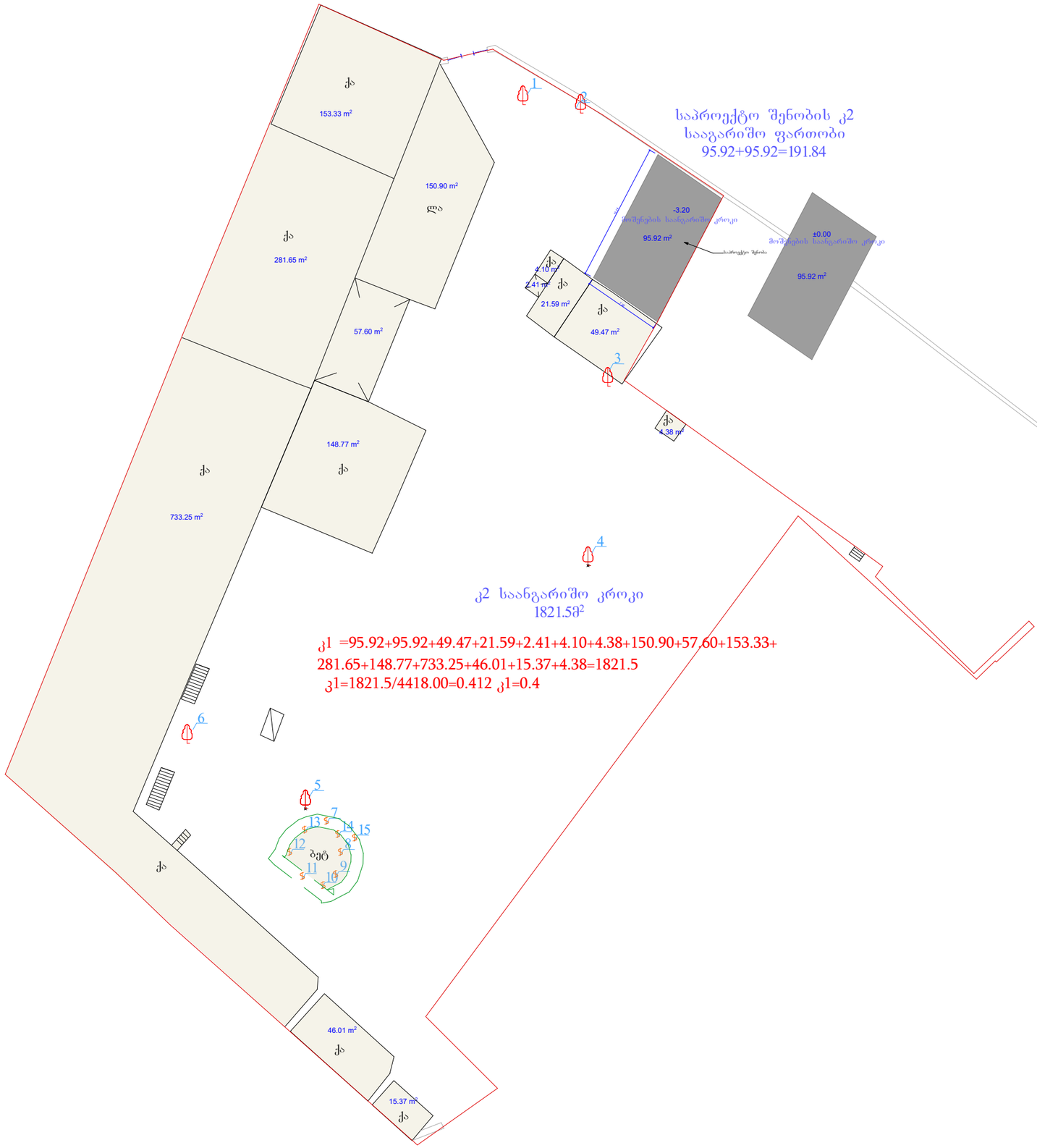

დამკვეთი	
თეიმურაზ მიქაუტაძე	
პროექტის მდებარეობა / მისამართი	
ქალაქ თბილისი, ქუჩა ნარგალი, N52	
საკადასტრო კოდი	01.12.07.007.030
პროექტის სახელწოდება	
საწყობი	
პირობითი აღნიშვნები	
საკადასტრო საზღვარი ჭრილის ხაზი ღერძის ხაზი სიმაღლის ნიშნული	

#	შიდა ფართების უქსპლიკაცია	მ²
1.		
2.		
3.		
4.		
5.		
6.		
7.		
8.		
9.		
10.		
11.		
12.		
13.		
	სულ ფართი	

ფ.პ: რამაზ პაიჭაძე
პ.ნ: 33001072472
ტელ: 568 323 593
paichadzeramaz3@gmail.com

საპროექტო ჯგუფი	ხელმოწერა
არქიტექტორი	
რ.პაიჭაძე	
შეასრულა	
რ.პაიჭაძე	
დამკვეთის მინდობირი	
თ. მიქაუტაძე	

ნახაზის / მოცემულობის დასახელება	
საანგარიშო კროკი	
მასშტაბი	1:100
ფურცელი	ა.1
ფორმატი	A3
თარიღი	ივნისი 2022
სტადია	პროექტის შეთანხმება

კ3 საანგარიშო კროკი
448.95მ²

კ3 =25.89+225.83+56.27+63.58=442.18

კ3=448.95/4418.00=0.101 კ3=0.1

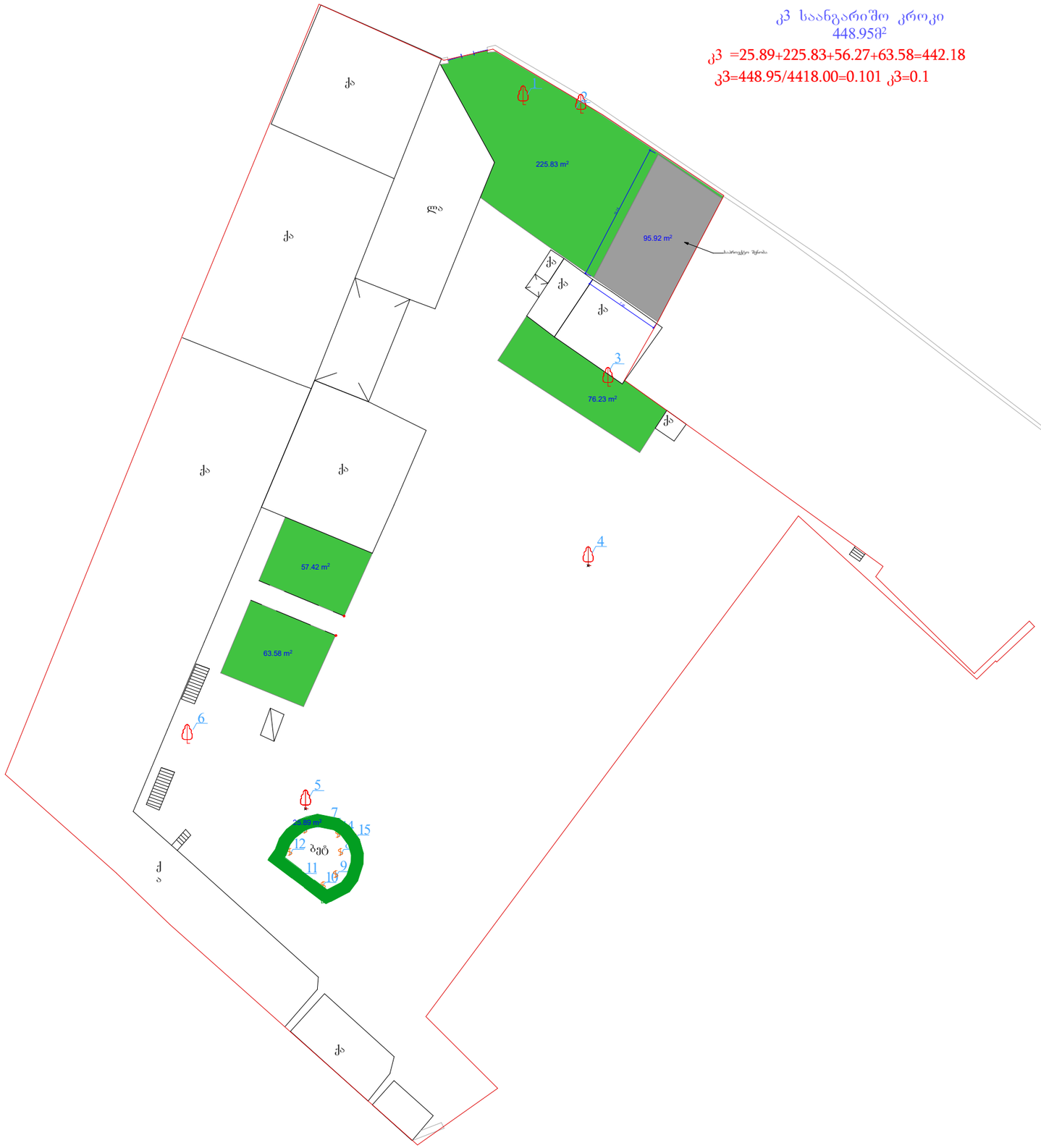

დამკვეთი	
თეიმურაზ მიქაუტაძე	
პროექტის მდებარეობა / მისამართი	
ქალაქ თბილისი, ქუჩა ნარგალი, N52	
საკადასტრო კოდი	01.12.07.007.030
პროექტის სახელწოდება	
საწყობი	
პირობითი აღნიშვნები	
საკადასტრო საზღვარი ჭრილის ხაზი ღერძის ხაზი სიმაღლის ნიშნული	

#	შიდა ფართების ექსპლიკაცია	მ²
1.		
2.		
3.		
4.		
5.		
6.		
7.		
8.		
9.		
10.		
11.		
12.		
13.		
	სულ ფართი	

ფ.პ: რამაზ პაიჭაძე
პ.ნ: 33001072472
ტელ: 568 323 593
paichadzeramaz3@gmail.com

პროექტო ჯგუფი	ხელმოწერა
არქიტექტორი	
რ.პაიჭაძე	
შეასრულა	
რ.პაიჭაძე	
დამკვეთის მინდობარი	
თ. მიქაუტაძე	

ნახაზის / მოცემულობის დასახელება

საანგარიშო კროკი

მასშტაბი	1:100
ფურცელი	ა.1
ფორმატი	A3
თარიღი	ივნისი 2022
სტადია	პროექტის შეთანხმება

კარების სპეციფიკაცია		
კარის ნომერი	კ1	კ1
რაოდენობა	1	1
ზომები	1.50 ×2.50	1.00 ×2.10
გაღების მიმართულება	L	L
გეგმა		
ფასადი		

ფანჯრების სპეციფიკაცია	
ფანჯრისა და ვიტრაჟის ნომერი	ვიტ-1
რაოდენობა	2
	1.50 ×2.50
წინხედი	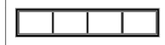

პანდუსის სპეციფიკაცია	
მოაჯირის ნომერი	მ1
რაოდენობა	1
ზომები	1.60 ×1.90
გეგმა	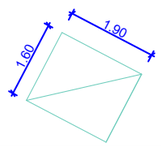
ჭრილი	

კიბის სპეციფიკაცია	
კიბის ნომერი	
რაოდენობა	1
ზომები	
გეგმა	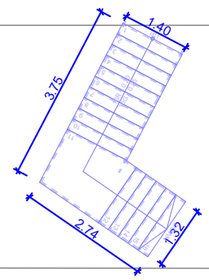
ჭრილი	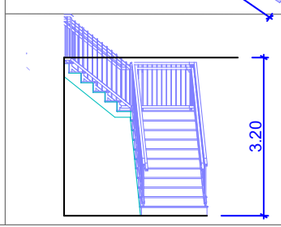

დამკვეთი

თეიმურაზ მიქაუტაძე

პროექტის მდებარეობა / მისამართი

ქალაქ თბილისი, ქუჩა ნარგალი, N52

საკადასტრო კოდი	01.12.07.007.030

პროექტის სახელწოდება

საწყობი

პირობითი აღნიშვნები

1-1	საკადასტრო სახღვარი
1	ჭრილის ხაზი
0.00	ღერძის ხაზი
	სიმაღლის ნიშნული

#	შიდა ფართების ექსპლიკაცია	მ²
1.		
2.		
3.		
4.		
5.		
6.		
7.		
8.		
9.		
10.		
11.		
12.		
13.		
	სულ ფართი	

ფ.პ: რამაზ პაიჭაძე
პ.ნ: 33001072472
ტელ: 568 323 593
paichadzeramaz3@gmail.com

საპროექტო ჯგუფი	ხელმოწერა
არქიტექტორი	
რ.პაიჭაძე	
შეასრულა	
რ.პაიჭაძე	
დამკვეთის მინდ.პირი	
თ. მიქაუტაძე	

ნახაზის / მოცემულობის დასახელება

სპეციფიკაცია

მასშტაბი	1:100
ფურცელი	ა.1
ფორმატი	A3
თარიღი	ივნისი 2022
სტადია	პროექტის შეთანხმება

ფასადი-1

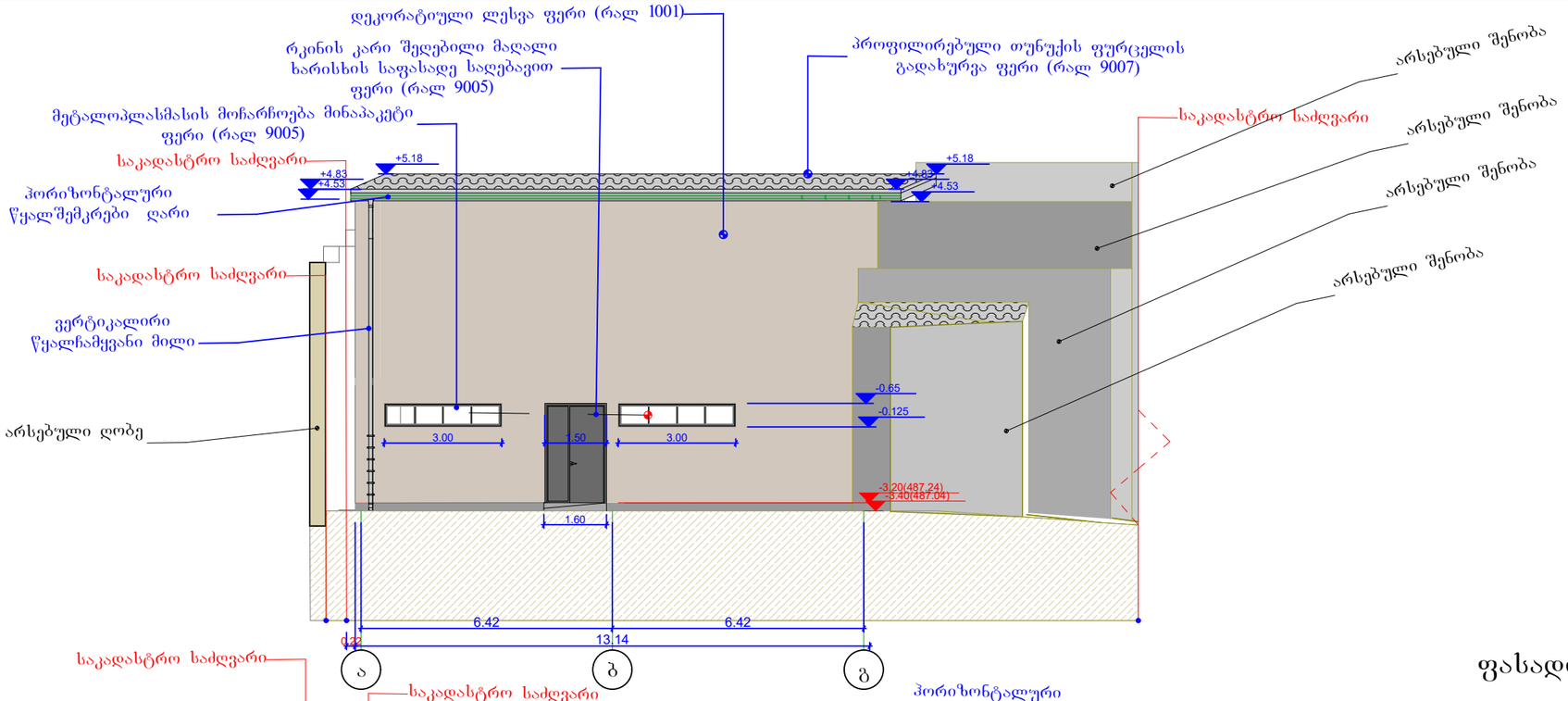

ფასადი-2

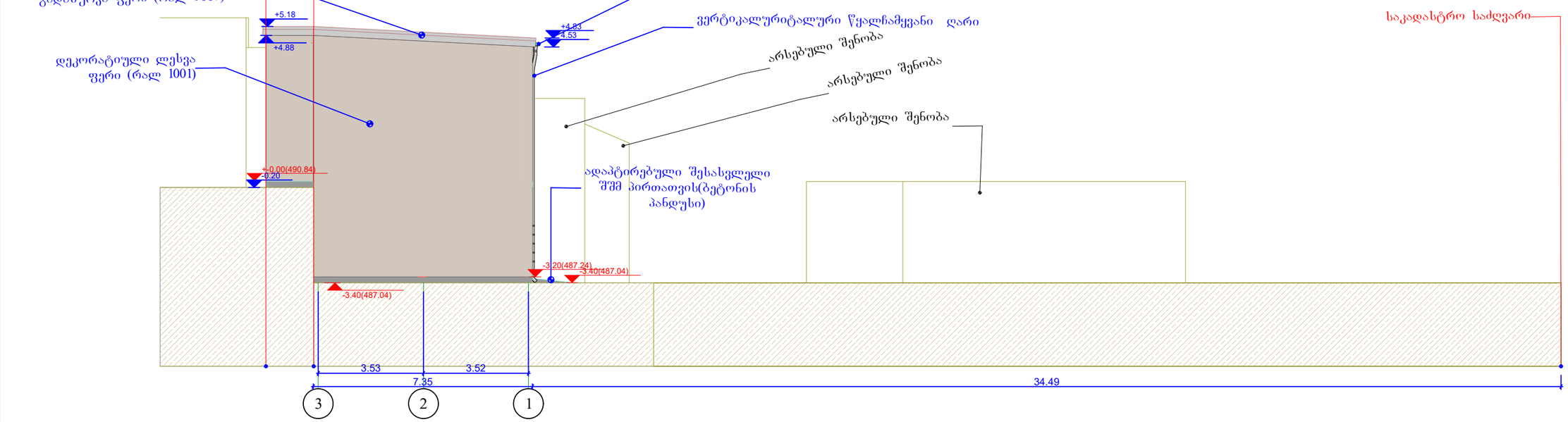

საკადასტრო საძღვარი

დამკვეთი	
თეიმურაზ მიქაუტაძე	
პროექტის მდებარეობა / მისამართი	
ქალაქ თბილისი, ქუჩა ნარგალი, N52	
საკადასტრო კოდი	01.12.07.007.030
პროექტის სახელწოდება	
საწყობი	

პირობითი აღნიშვნები

	საკადასტრო საზღვარი
	ჭრილის ხაზი
	ღერძის ხაზი
0.00	სიმაღლის ნიშნული

#	შიდა ფართების ექსპლიკაცია	მ²
1.		
2.		
3.		
4.		
5.		
6.		
7.		
8.		
9.		
10.		
11.		
12.		
13.		
	სულ ფართი	

ფ.პ: რამაზ პაიჭაძე
პ.ნ: 33001072472
ტელ: 568 323 593
paichadzeramaz3@gmail.com

საპროექტო ჯგუფი	ხელმოწერა
არქიტექტორი	
რ.პაიჭაძე	
შესრულა	
რ.პაიჭაძე	
დამკვეთის მინდობილი	
თ. მიქაუტაძე	

ნახაზის / მოცემულობის დასახელება

ფასადი

მასშტაბი	1:100
ფურცელი	ა.1
ფორმატი	A3
თარიღი	ივნისი 2022
სტადია	პროექტის შეთანხმება

ფასადი-3

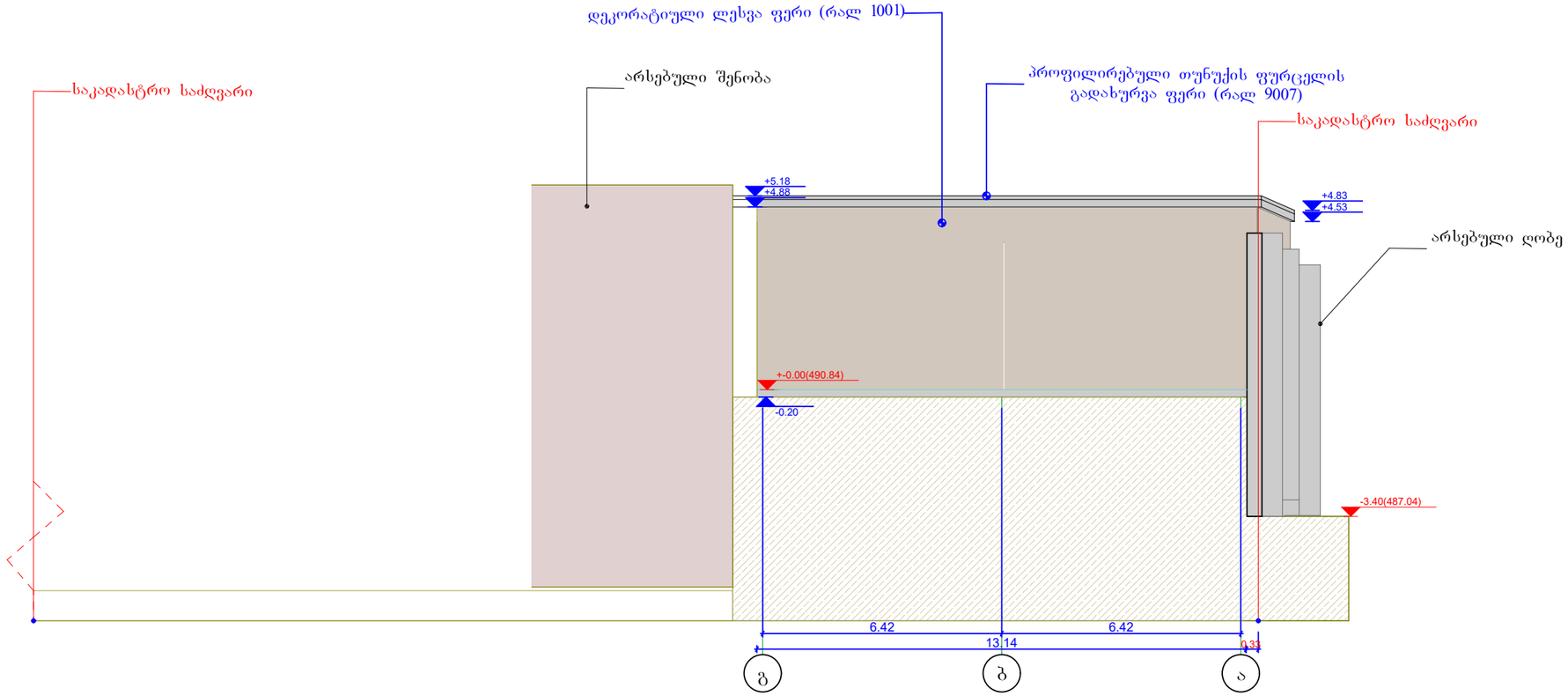

ფასადი-4

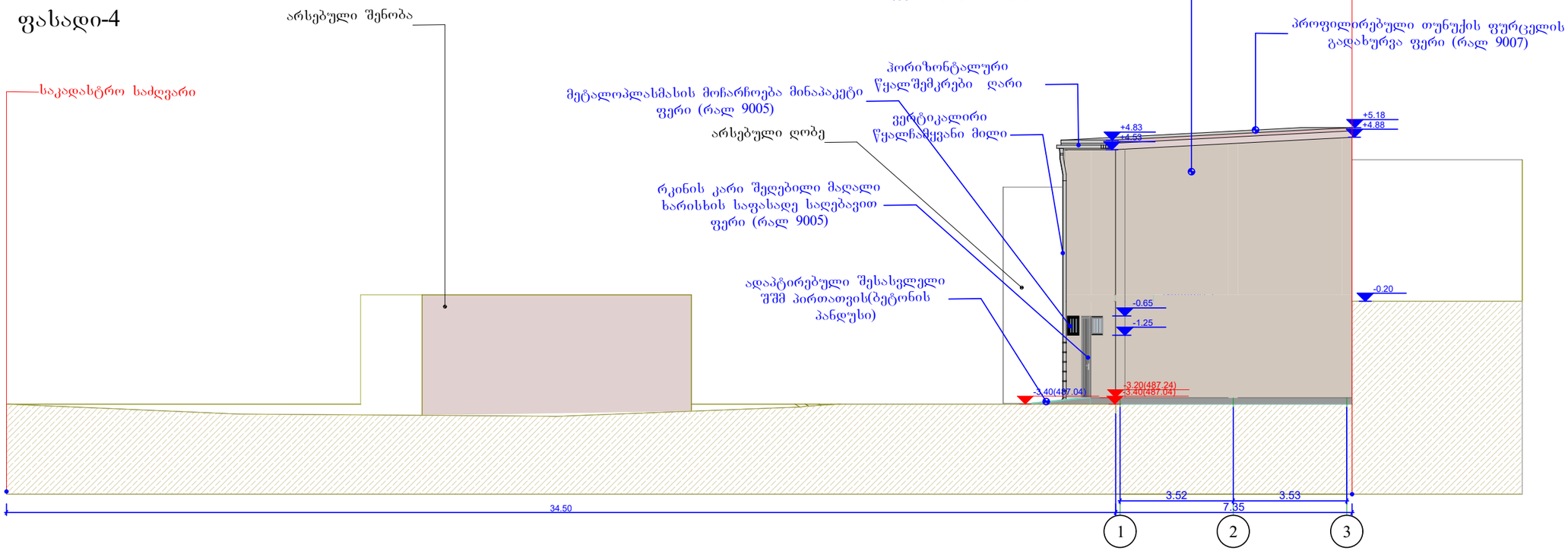

დამკვეთი	
თეიმურაზ მიქაუტაძე	
პროექტის მდებარეობა / მისამართი	
ქალაქ თბილისი, ჭუჩა ჩარგალი, N52	
საკადასტრო კოდი	01.12.07.007.030
პროექტის სახელწოდება	
საწყობი	

პირობითი აღნიშვნები

საკადასტრო საზღვარი	
ჭრილის ხაზი	
ღერძის ხაზი	
0.00 სიმაღლის ნიშნული	

#	შიდა ფართების ექსპლიკაცია	მ²
1.		
2.		
3.		
4.		
5.		
6.		
7.		
8.		
9.		
10.		
11.		
12.		
13.		
	სულ ფართი	

ფ.პ: რამაზ პაიჭაძე
პ.ნ: 33001072472
ტელ: 568 323 593
paichadzeramaz3@gmail.com

პროექტო ჯგუფი	ხელმოწერა
არქიტექტორი	
რ.პაიჭაძე	
შესრულა	
რ.პაიჭაძე	
დამკვეთის მინდ.პირი	
თ. მიქაუტაძე	

ნახაზის / მოცემულობის დასახელება

ფასადი

მასშტაბი	1:100
ფურცელი	ა.1
ფორმატი	A3
თარიღი	ივნისი 2022
სტადია	პროექტის შეთანხმება

ჭრილი-1

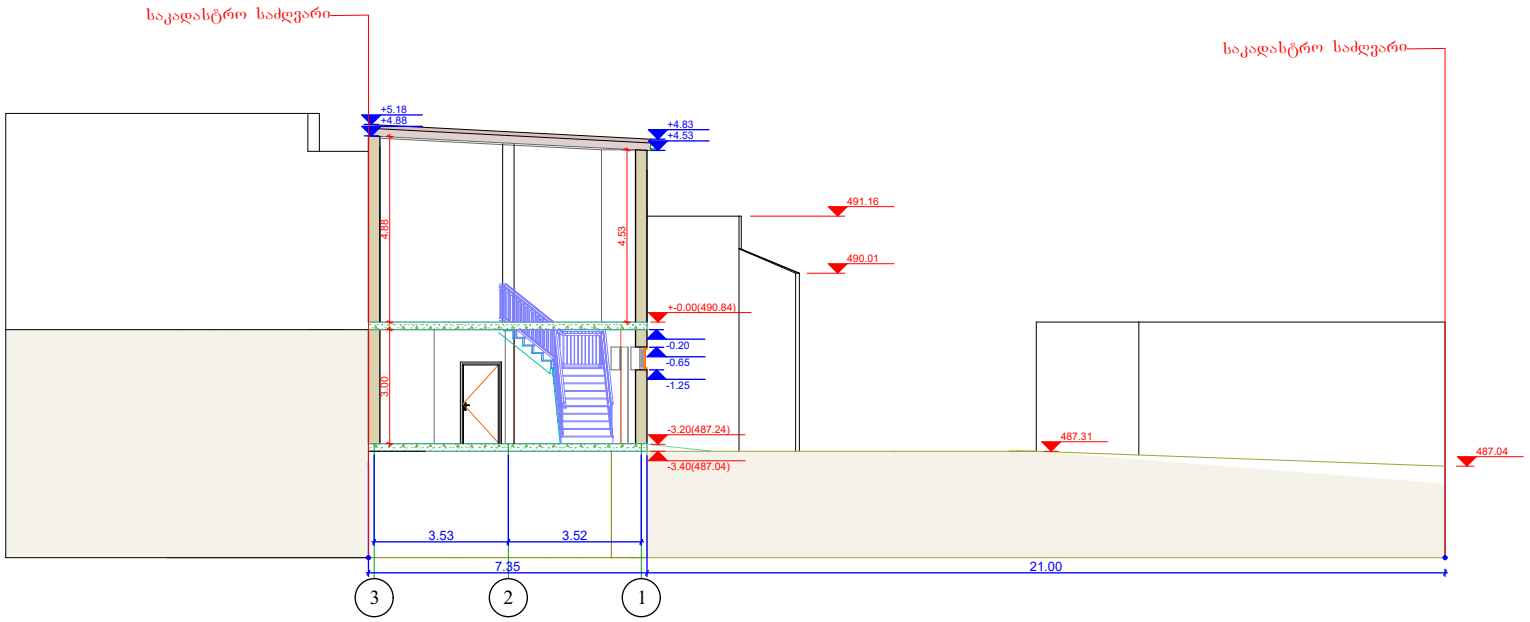

ჭრილი-2

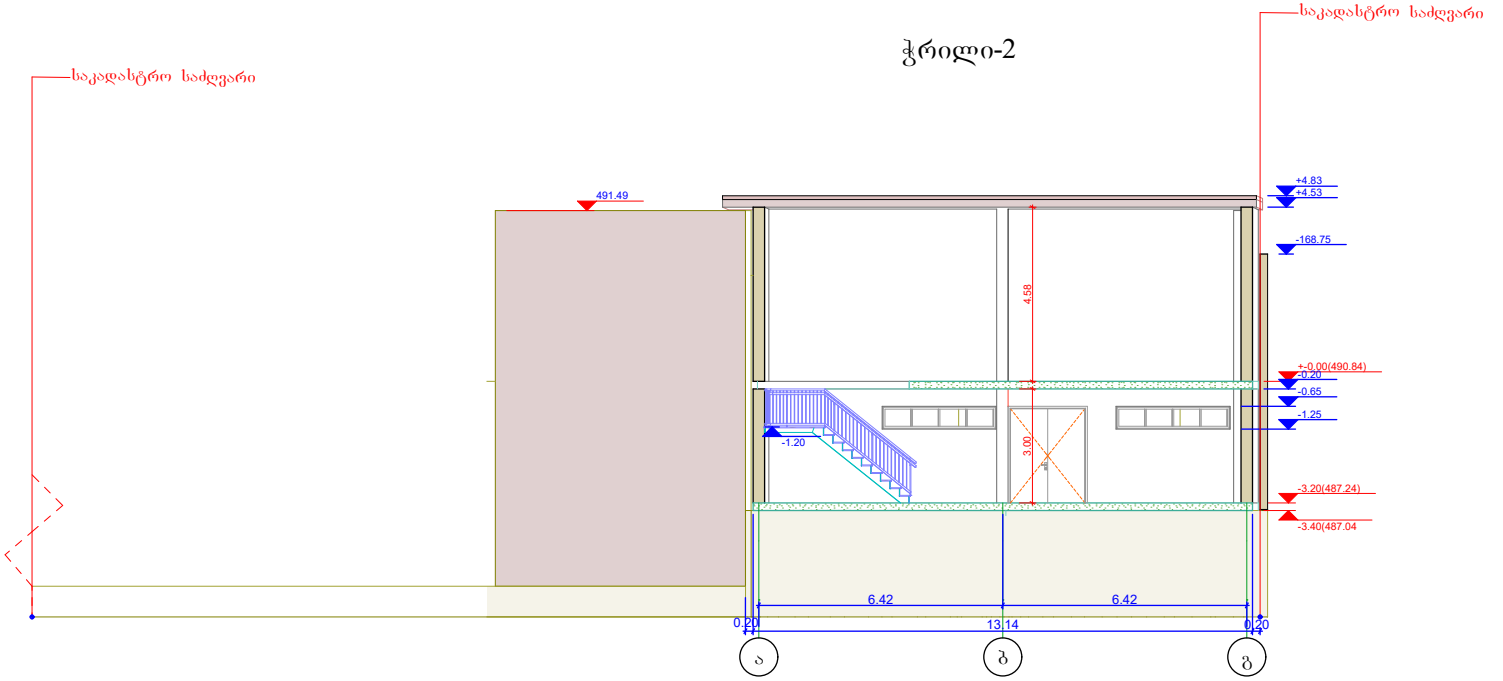

დამკვეთი	
თეიმურაზ მიქაუტაძე	
პროექტის მდებარეობა / მისამართი	
ქალაქ ობოლისი, ქუჩა ნარგალი, N52	
საკადასტრო კოდი	01.12.07.007.030
პროექტის სახელწოდება	
საწყობი	
პირობითი აღნიშვნები	
საკადასტრო საზღვარი	
ჭრილის ხაზი	
ღერძის ხაზი	
0.00 სიმაღლის ნიშული	

#	შიდა ფართების უწყისი	მ²
1.		
2.		
3.		
4.		
5.		
6.		
7.		
8.		
9.		
10.		
11.		
12.		
13.		
	სულ ფართი	

ფ.პ: რამაზ პაიჭაძე
პ.ნ: 33001072472
ტელ: 568 323 593
paichadzeramaz3@gmail.com

საპროექტო ჯგუფი	ხელმოწერა
არქიტექტორი რ.პაიჭაძე	
შესრულა რ.პაიჭაძე	
დამკვეთის მინდობილი თ. მიქაუტაძე	

ნახაზის / მოცემულობის დასახელება	
ჭრილი	
მასშტაბი	1:100
ფურცელი	ა.1
ფორმატი	A3
თარიღი	ივნისი 2022
სტადია	პროექტის შეთანხმება

ჭრილი-2

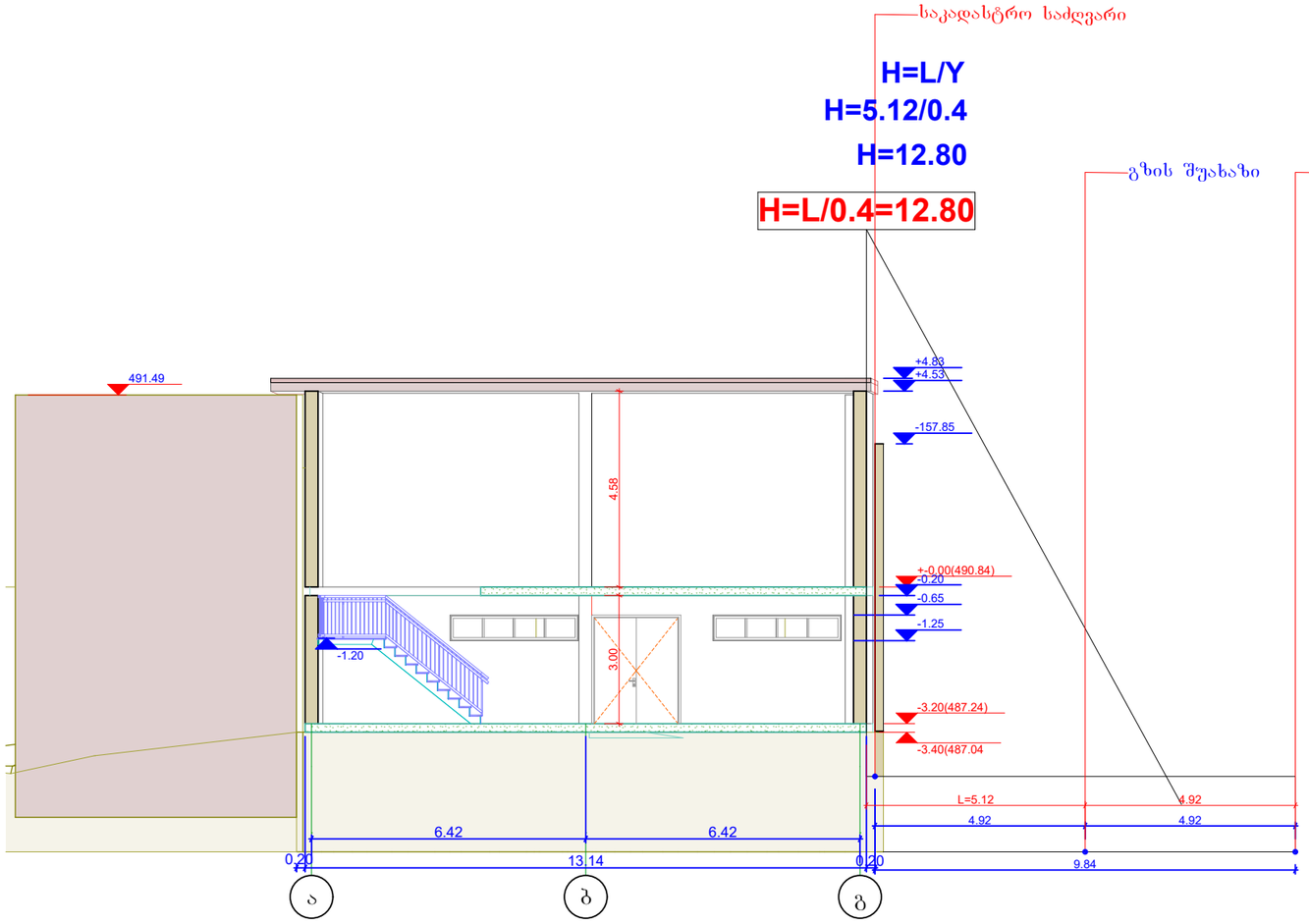

დამკვეთი	
თეიმურაზ მიქაუტაძე	
პროექტის მდებარეობა / მისამართი	
ქალაქ თბილისი, ჭუნა ნარგალი, N52	
საკადასტრო კოდი	01.12.07.007.030
პროექტის სახელწოდება	
საწყობი	
პირობითი აღნიშვნები	
საკადასტრო საზღვარი ჭრილის ხაზი	
ღერძის ხაზი	
0.00 სიმაღლის ნიშული	

#	შიდა ფართების ექსპლიკაცია	მ²
1.		
2.		
3.		
4.		
5.		
6.		
7.		
8.		
9.		
10.		
11.		
12.		
13.		
	სულ ფართი	

ფ.პ: რამაზ პაიჭაძე
პ.ნ: 33001072472
ტელ: 568 323 593
paichadzeramaz3@gmail.com

საპროექტო ჯგუფი	ხელმოწერა
არქიტექტორი	
რ.პაიჭაძე	
შესრულა	
რ.პაიჭაძე	
დამკვეთის მინდობილი	
თ. მიქაუტაძე	
ნახაზის / მოცემულობის დასახელება	
სიმაღლის განსაზღვრის სქემა ჭრილზე	
მასშტაბი	1:100
ფურცელი	ა.1
ფორმატი	A3
თარიღი	მაისი 2022
სტადია	პროექტის შეთანხმება

კარების სპეციფიკაცია		
კარის ნომერი	კ1	კ1
რაოდენობა	1	1
ზომები	1.50 ×2.50	1.00 ×2.10
გაღების მიმართულება	L	L
გეგმა		
ფასადი		

ფანჯრების სპეციფიკაცია	
ფანჯრისა და ვიტრაჟის ნომერი	ვიტ-1
რაოდენობა	2
	1.50 ×2.50
წინხედი	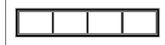

პანდუსის სპეციფიკაცია	
მოაჯირის ნომერი	მ1
რაოდენობა	1
ზომები	1.60 ×1.90
გეგმა	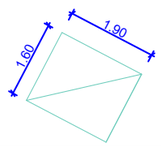
ჭრილი	

კიბის სპეციფიკაცია	
კიბის ნომერი	
რაოდენობა	1
ზომები	
გეგმა	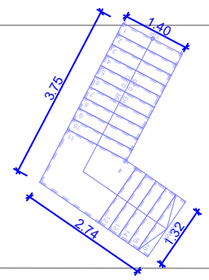
ჭრილი	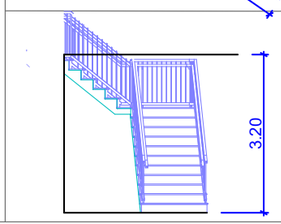

დამკვეთი

თეიმურაზ მიქაუტაძე

პროექტის მდებარეობა / მისამართი

ქალაქ თბილისი, ჭუნა ნარგალი, N52

საკადასტრო კოდი	01.12.07.007.030

პროექტის სახელწოდება

საწყობი

პირობითი აღნიშვნები

1-1	საკადასტრო სახღვარი
1	ჭრილის ხაზი
0.00	ღერძის ხაზი
	სიმაღლის ნიშნული

#	შიდა ფართების ექსპლიკაცია	მ²
1.		
2.		
3.		
4.		
5.		
6.		
7.		
8.		
9.		
10.		
11.		
12.		
13.		
	სულ ფართი	

ფ.პ: რამაზ პაიჭაძე
პ.ნ: 33001072472
ტელ: 568 323 593
paichadzeramaz3@gmail.com

საპროექტო ჯგუფი	ხელმოწერა
არქიტექტორი	
რ.პაიჭაძე	
შეასრულა	
რ.პაიჭაძე	
დამკვეთის მინდ.პირი	
თ. მიქაუტაძე	

ნახაზის / მოცემულობის დასახელება

სპეციფიკაცია

მასშტაბი	1:100
ფურცელი	ა.1
ფორმატი	A3
თარიღი	ივნისი 2022
სტადია	პროექტის შეთანხმება





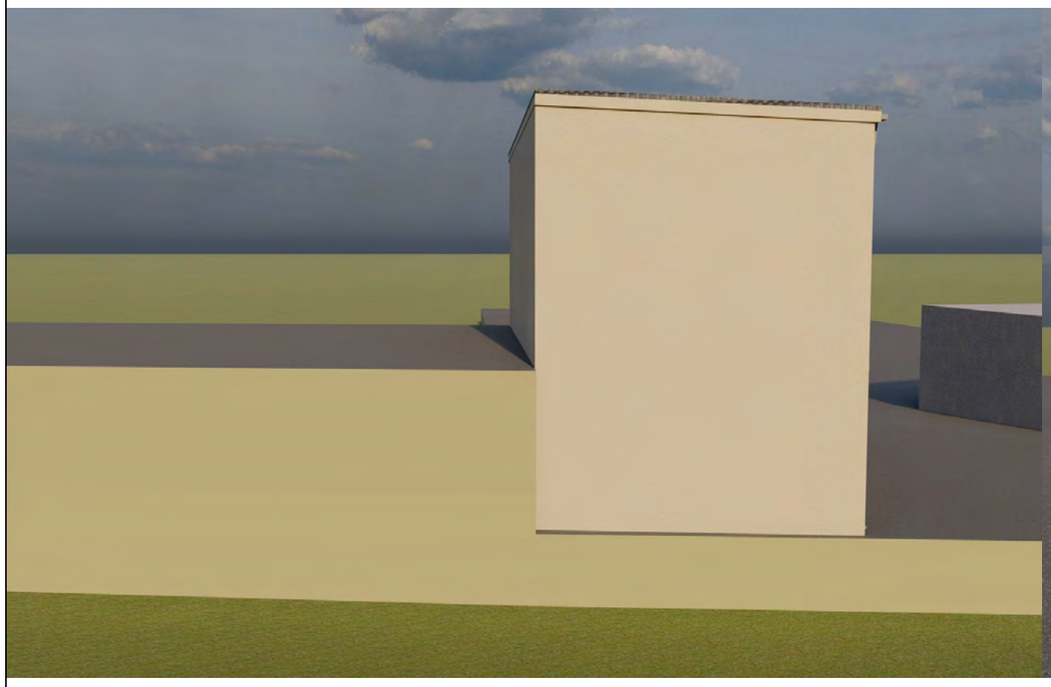

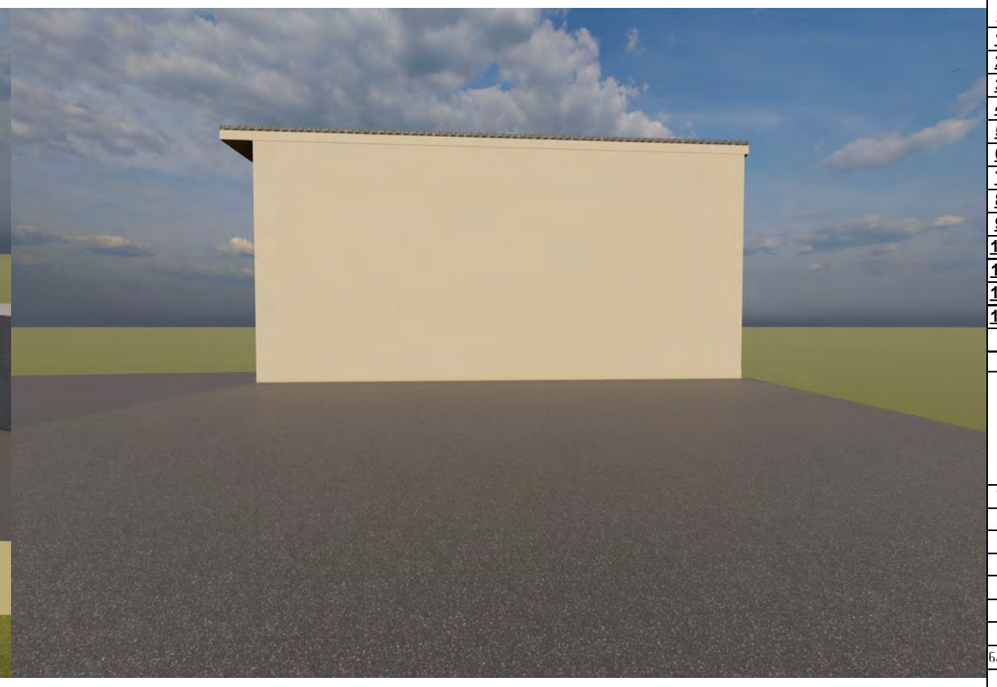

დამკვეთი

თეიმურაზ მიქაუტაძე

პროექტის მდებარეობა / მისამართი

ქალაქ თბილისი, ჭუნა ნარგალი, N52

საკადასტრო კოდი	01.12.07.007.030

პროექტის სახელწოდება

საწყობი

პირობითი აღნიშვნები

1:1	საკადასტრო სახღვარი ჭრილის ხაზი
1	ღერძის ხაზი
0.00	სიმაღლის ნიშული

#	შიდა ფართების ექსპლიკაცია	მ²
1.		
2.		
3.		
4.		
5.		
6.		
7.		
8.		
9.		
10.		
11.		
12.		
13.		
	სულ ფართი	

ფ.პ: რამაზ პაიჭაძე
პ.ნ: 33001072472
ტელ: 568 323 593
paichadzeramaz3@gmail.com

საპროექტო ჯგუფი	ხელმოწერა
არქიტექტორი	
რ.პაიჭაძე	
შეასრულა	
რ.პაიჭაძე	
დამკვეთის მინდობილი	
თ. მიქაუტაძე	

ნახაზის / მოცემულობის დასახელება

ფოტოვიუალიზაცია

მასშტაბი	1:100
ფურცელი	ა.I
ფორმატი	A3
თარიღი	მაისი 2022
სტადია	პროექტის შეთანხმება

ردیف	توضیحات
1.	
2.	
3.	
4.	
5.	
6.	
7.	
8.	
9.	
10.	
11.	
12.	
13.	

نام و نام خانوادگی طراح	
نظام مهندسی	
شماره پروانه	
امضاء	
نام و نام خانوادگی مجری	
نظام مهندسی	
شماره پروانه	
امضاء	

نام: فاطمه زارعی
کد ملی: 3300107247 2
تلفن: 568 323 593
paichadzeramaz3@gmail.com

عنوان نقشه	پلان همکف
شماره نقشه	A1.3
مقیاس	1:100
تاریخ	آبان 1402

پلان همکف به مساحت 84.00 متر مربع

#	توضیح تغییرات
1.	
2.	
3.	
4.	
5.	
6.	
7.	
8.	
9.	
10.	
11.	
12.	
13.	

مشخصات ملک	
پلاک ثبتی	01-12-07007-030
آدرس	خیابان مدرس، نبش کوچه ششم، پلاک 52
نام و نام خانوادگی / شرکت مالک	
شماره پروانه ساختمان	
شماره نقشه	A1.3
مقیاس	1:100
تاریخ	آبان 1402
نام و نام خانوادگی طراح	
نظام مهندسی	
شماره پروانه	
امضاء	
نام و نام خانوادگی مجری	
نظام مهندسی	
شماره پروانه	
امضاء	

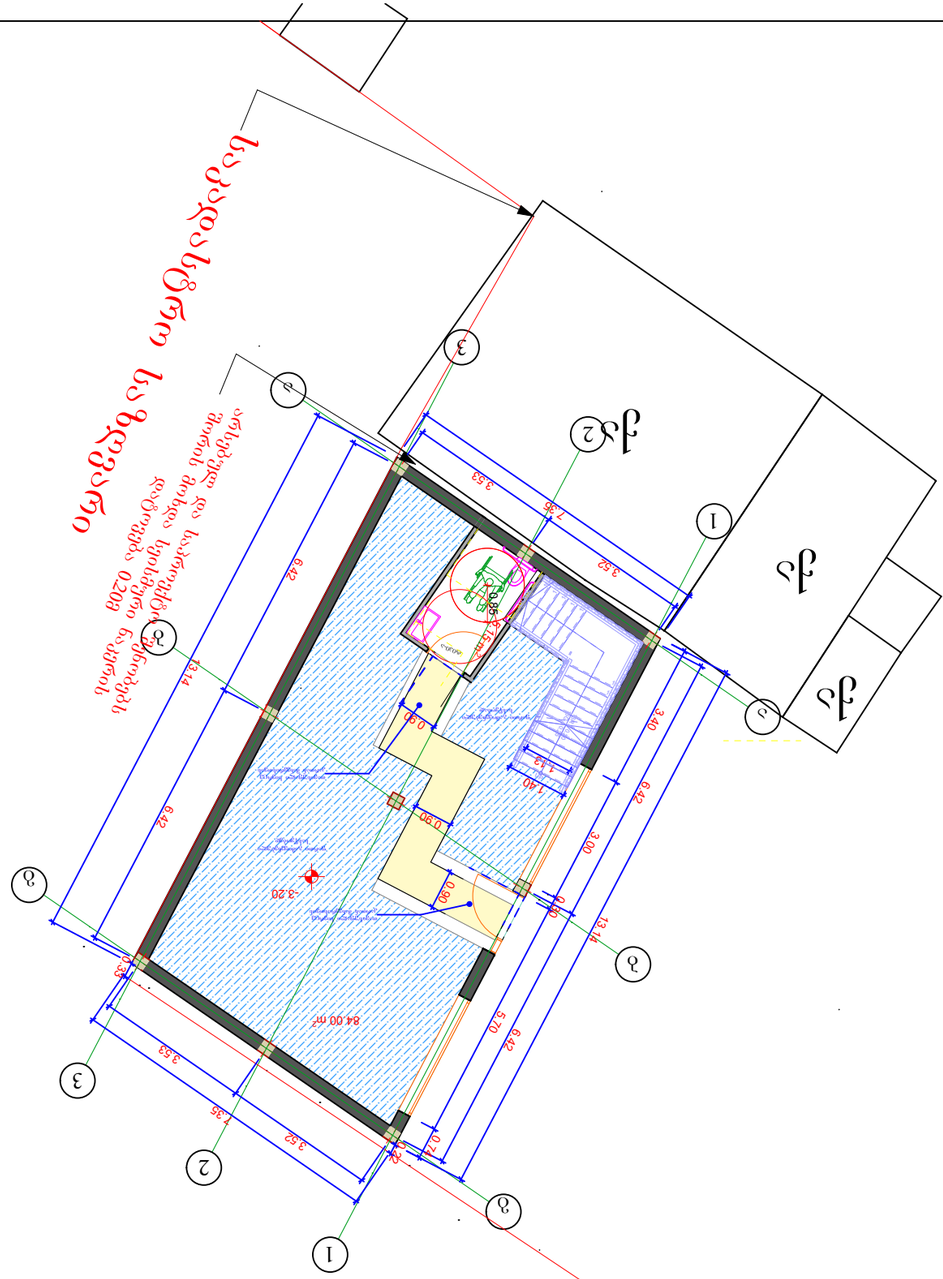

ծրագրի անվանում	Ժամանակավոր կացարանի և սոցիալական ծառայությունների կենտրոնի նախագծանախահաշվային փաստաթղթերի կազմում
շինության հասցե	ՀՀ, ք. Երևան, Արդվան Մամիկոնյան փ. 2
նախագծի փուլ	Նախագծանախահաշվային փաստաթղթեր
գլխավոր նախագծող	Ն. Ղազարյան
գլխավոր ճարտարապետ	Ն. Ղազարյան
գլխավոր ինժեներ	Ա. Ղազարյան
գլխավոր տեխնոլոգ	Ա. Ղազարյան
գլխավոր էլեկտրիկ	Ա. Ղազարյան
գլխավոր սանտեխնիկ	Ա. Ղազարյան
գլխավոր ինժեներ	Ա. Ղազարյան
գլխավոր ճարտարապետ	Ն. Ղազարյան
գլխավոր նախագծող	Ն. Ղազարյան
գծագրի անվանում	Հատակագիծ -3.20 բարձրության վրա
գծագրի մասշտաբ	1:100
գծագրման թերթ	ա.1
ցուցանիշ	A3
տարեթիվ	հունվար 2022
հեղինակ	Ն. Ղազարյան

საწყობი

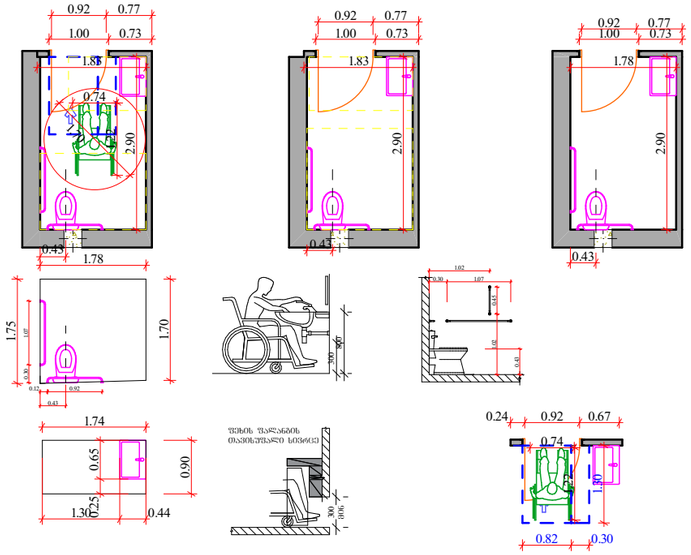

დამკვეთი
თეიმურაზ მიქაუტაძე
პროექტის მდებარეობა / მისამართი
ქალაქ თბილისი, ქუჩა ჩარგალი, N52
საკადასტრო კოდი: 01.12.07.007.030
პროექტის სახელწოდება
საწყობი
პირობითი აღნიშვნები

1-1	საკადასტრო საზღვარი
	ჭრილის ხაზი
1	ღერძის ხაზი
0.00	სიმაღლის ნიშნული

#	შიდა ფართების ექსპლიკაცია	მ²
1.		
2.		
3.		
4.		
5.		
6.		
7.		
8.		
9.		
10.		
11.		
12.		
13.		
	სულ ფართი	

ფ.პ: რამაზ პაიჭაძე
პ.ნ: 33001072472
ტელ: 568 323 593
paichadzeramaz3@gmail.com

საპროექტო ჯგუფი	ხელმოწერა
არქიტექტორი	
რ.პაიჭაძე	
შეასრულა	
რ.პაიჭაძე	
დამკვეთის მინდ.პირი	
თ. მიქაუტაძე	

ნახაზის / მოცემულობის დასახელება
საწყობი

მასშტაბი	1:100
ფურცელი	ა.1
ფორმატი	A3
თარიღი	ივნისი 2022
სტადია	პროექტის შეთანხმება

საწყობი

მისამართი. თბილისი, ცაგარელის ქ. №52

(ს.კ. 01.12.07.007.030)

(კონსტრუქციული ნაწილი)

კონსტრუქტორი. 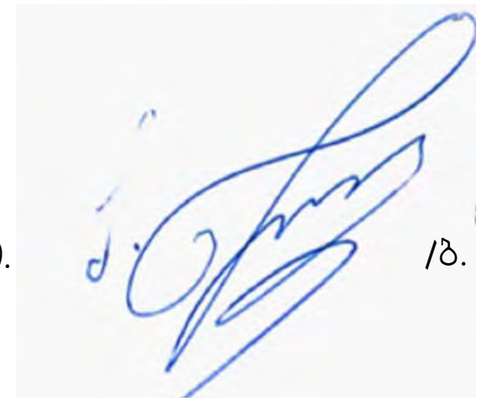 /ბ. ნიჟარაძე/

თბილისი 2022 წ.

პროექტის კონსტრუქციული ნაწილის შემადგენლობა

№	ნ ა ხ ა ზ ი ს დ ა ს ა ხ ე ლ ე ბ ა	ფურც. №
1	თავფურცელი;	კრ – 1
2	განმარტებითი ბარათი კონსტრუქციულ ნაწილში	კრ – 2
3	ღერძების დაკვალვის სამონტაჟო გეგმა; საძვებისგანლაგების სამონტაჟო გეგმა	კრ – 3
4	რ/ბ. სვეტების და კედლების მიბმის სამონტაჟო გეგმა; რ/ბ. მზიდი კონსტრუქციების სამონტაჟო გეგმა	კრ – 4
5	რ/ბ. სვეტების და კედლების მიბმის სამონტაჟო გეგმა; რ/ბ. მზიდი კონსტრუქციების სამონტაჟო გეგმა	კრ – 5
6	რ/ბ. სვეტების და კედლების მიბმის სამონტაჟო გეგმა; რ/ბ. მზიდი კონსტრუქციების სამონტაჟო გეგმა	კრ – 6
7	რ/ბ. სვეტების და კედლების მიბმის სამონტაჟო გეგმა; რ/ბ. მზიდი კონსტრუქციების სამონტაჟო გეგმა	კრ – 7
8	ლითონის სპეციფიკაცია ერთ კონსტრუქციაზე; ლითონის ნაკრები სპეციფიკაცია	კრ – 8
9	მონ. რ/ბ. გადახურვის შბნის არმირების მშ-1 -ის სამონტაჟო გეგმა	კრ – 9
10	მონ. რ/ბ კონსტრუქციების არმირების დეტალები.	კრ – 10
11	მონ. რ/ბ კონსტრუქციების არმირების დეტალები.	კრ – 11
12	მონ. რ/ბ კონსტრუქციების არმირების დეტალები.	კრ – 12
13	მონ. რ/ბ კონსტრუქციების არმირების დეტალები.	კრ – 13
14	მონ. რ/ბ კონსტრუქციების არმირების დეტალები.	კრ – 14
15	მონ. რ/ბ კონსტრუქციების არმირების დეტალები.	კრ – 15
16	მონ. რ/ბ კონსტრუქციების არმირების დეტალები.	კრ – 16
17	მონ. რ/ბ კონსტრუქციების არმირების დეტალები.	კრ – 17
18	მონ. რ/ბ კონსტრუქციების არმირების დეტალები.	კრ – 18

მთ.კონსტრუქტორი		ბ.ნიშარაძე	საწყობი მისამართი. ქ. თბილისი, ცაგარელის ქ. №52 (01.12.07.007.030)	
			კონსტრუქციული ნაწილი	
შესრულა:		ბ.ნიშარაძე	ღერძების დაკვალვის სამონტაჟო გეგმა; საძვებისგანლაგების სამონტაჟო გეგმა	ფ–№ კრ-1 / ფურც. A-3

განმარტებითი ბარათი კონსტრუქციულ ნაწილში

ქ, თბილისი, ცაგარელის ქ. №52 (01.12.07.007.030) ის მიმდებარედ ასაშენებელი ინდივიდუალური ერთბინიანი საცხოვრებელი სახლის კონსტრუქციული ნაწილი დამუშავებულია პროექტის არქიტექტურული პროექტის, გეოლოგიური კვლევა-ძიების მასალების მიხედვით.

ორ სართულიან ნაგებობას არ აქვს სარდაფის სართული, შენობას გეგმაში მართკუთხედის ფორმა აქვს. სართულის სიმაღლე 3.30 მ. ნაგებობის პროექტირებისას გამოყენებულია ღღეისათვის საქართველოში მოქმედი სამშენებლო ნორმები და წესები. კერძოდ:

1) პნ 02.01-08 „შენობებისა და ნაგებობების საძირკვლები“;
2) სნ-ფ-2.01.07.-85 „დატვირთვები და ზემოქმედებანი“;
3) პნ-01-01-09 „ სეისმომედეგი მშენებლობა“;
4) პნ 03.01-09 „ბეტონისა და რკინაბეტონის კონსტრუქციები“;
5) სნ-ფ-II-28-73* და სნ-ფ-2.03.11..85 „სამშენებლო კონსტრუქციების დაცვა კოროზიისაგან“;
6) სნ-ფ-II-2-80 „შენობებისა და ნაგებობების პროექტირებისას ხანძარსაწინააღმდეგო ნორმები“.

შენობის მზიდი კარკასის კონსტრუქციები გაანგარიშებულია როგორც ერთიანი სივრცითი სისტემა დრეკად ფუძეზე. გაანგარიშებები ჩატარებულია როგორც საანგარიშო (პირველი ისე მეორე ზღვრული მდგომარეობის) მიხედვით. გამოყენებულია სამშენებლო კონსტრუქციების საანგარიშო ტიპური პროგრამა „LiRA“, ვერსია-9.6. აღნიშნული ნაგებობის მზიდი ლითონის ჩონჩხედი გაანგარიშებულია შემდეგ დატვირთვებზე:

თოვლის ნორმატიული დატვირთვა W=60 კგ/მ².

ქარის ნორმატიული დატვირთვა S=85 კგ/მ².

შესაძლო სეისმური დატვირთვა 8 ბალი (ჰორიზონტალური აჩქარება A=0.17)

მუდმივი დატვირთვები განსაზღვრულია არქიტექტურული ნაწილის მიხედვით. მზიდი კარკასის კონსტრუქციებისაგან გადაცემული დატვირთვების მნიშნელობები გაანგარიშებაში შედის, ავტომატურად, საანგარიშო პროგრამის მეშვეობით.

საინჟინრო პირობებიდან გამომდინარე მოცემული ქანების ფიზიკო მექანიკური თვისებები:

ფენა 1 – თიხნარი,

ფენა 2 - ძირითადი ქანები რომლებზეც მოხდა შენობის დაფუძნება (პირობითი საანგარიშო წინაღობა წყალგაჯერებულ მდგომარეობაში Ro=10.5 კგ/სმ²)

პროექტის კონსტრუქციულ ნაწილში გამოყენებულია შემდეგი საპროექტო გადაწყვეტები:

1. საძირკვლები - მონ. რ/ბ. წერტილოვანი საძირკვლები გაბარიტებით 1.5X1.5X0.4 მ და 1.2X1.2X0.4მ-ია რომლებიც ერთმანეთთან დაკავშირებულია საძირკვლის კოჭებით გაბარიტებით 0.4X0.4 მ-ზე. რომლის ქვეშ უნდა მოეწყოს ქვიშახრეშოვანი შემასწორებელი ფენა სიქით 10 სმ და ბეტონის მომზადება სისქით 10 სმ. წერტილოვანი საძირკვლები შეკრულია მონ. რ/ბ. რიგელებით იატაკის დონეზე. მიწასთან შეხებაში მყოფი მონ. რ/ბ. კონსტრუქციების ბეტონის კლასი სიმტკიცის მიხედვით B-25, საძირკვლის ბეტონი დამზადდეს წყალშეუღწევადობის მიხედვით W6, არმატურა A-III და A-I კლასისაა. მიწაში არსებულ მონ. რ/ბ. წერტილოვან საძირკვლებზე უნდა მოეწყოს ჰიდროიზოლაცია. (ბიტუმის ფენა წაესვას ორ ფენად)

2. სვეტები - მონ. რ/ბ - ის მართკუთხა კვეთის 0.3X0.3მ -ზე. სვეტები უნდა ჩაისხას „B-25” კლასის ბეტონზე.

3. რიგელები - მონ. რ/ბ. - ის კვეთით 0.3X0.4(h) მ-ზე. რიგელების ყალიბის მოწყობისას ყალიბების მონტაჟისას მალის შუაში უნდა მოეწყოს უკუაღუნვა 1.5-2.0 სმ-ით. რიგელები უნდა ჩაისხას „B-25” კლასის ბეტონზე გადახურვის უბნებთან ერთად.

4. გადახურვები - მონ. რ/ბ. - ის სისქით 18 სმ. „B-25” კლასის ბეტონზე დაარმირებულია ორმაგი არმატურის ბადეებით და გაძლიერდეს კონსოლური მონაკვეთები. ყალიბის დაყენების დროს კონსოლის კიდეებს მიეცეს უკუაღუნვა 1.0-1.5 სმ-ის ოდენობით. კონსოლის ყველა ზომა გადამოწმდეს არქიტექტურული ნახაზებიუს მიხედვით.

5. კიბეები – მონ. რ/ბ. მარშები და ბაქნები სისქით 16 სმ-ი. დაარმირდეს კონსტრუქციული ნახაზის მიხედვით ორმაგი არმატურის ბადეებით და ჩაისხას „B-25” კლასის ბეტონზე.

6. კედლები - მონ. რ/ბ. სისქით 20 სმ. დაარმირებულია ორმაგი არმატურის ბადით. მონ. რ/ბ. კედლები უნდა აგრეთვე ჩაისხას „B-25” კლასის ბეტონზე. ჩონჩხედის შევსება უნდა განხორციელდეს ბლოკის წყობით ცემენტის ხსნარზე, ცემენტის დუღაბის “მ-100”, წყობის კატეგორიაა მე-2. წინაღობის მაჩვენებელი ძვრის დეფორმაციაზე არანაკლები 1.8 კგ/სმ . კედლები უნდა ჩაანკერდეს მონ. რ/ბ. - ის სვეტებთან არმატურის ნაშვერების საშუალებით.

ზოგადი მითითებები

1. რკ/ბ.-ის კონსტრუქციების დაბეტონებისას უნდა გაეწიოს კონტროლი ბეტონის მარკას, ვიბრირებას, დაბეტონების ხარისხს და შრობის პროცესს თანახმად

ГОСТ 10180-78, ГОСТ 18105.0-80, ГОСТ 18105.1-80, ГОСТ 18105.2-80.

2. რკ/ბ.-ის კონსტრუქციებში გამოყენებულია A-III და A-I კლასის არმატურე ГОСТ 5781-82 -ის მიხედვით. შემოწმებულ იქნას არმატურის ხარისხი და შედგეს შესაბამისი აქტი.

3. ანკერებისათვის და ჩასატანებელი დეტალებისათვის გამოყენებულ იქნას ლითონის ფურცელი ГОСТ 380-71 -ის მიხედვით.

4. ანკერები დამზადდეს ხელის რკალური შედუღებით განღრუებულ ნახვრეტში

ГОСТ 19292-73 -ის მიხედვით.

5. რკ/ბ.-ის კონსტრუქციებში გრძივი არმატურის დაკავშირება შესრულდეს გადადებით + შედუღებით ГОСТ 19293-73 -ის მიხედვით, ან გადადებით – წინამდებარე პროექტის და სამშენებლო ნორმების და წესების მიხედვით.

6. ლითონკონსტრუქციები დამზადდეს ТУ 36-2282-80 და СНиП III-18-75 ტექნიკური მოთხოვნების შესაბამისად; “Металлические конструкций. Правила производства и приемки работ“

7. მშენებარე ობიექტზე ხელით ელექტროშედუღების შესრულებისას გამოყენებულ იქნას ელექტროდები ხელით რკალური შედუღებისათვის ГОСТ 94 67-75 -ის მიხედვით; შესადუღი მავთული ГОСТ 2246-70 -ის მიხედვით; ფლუსი ГОСТ 9087-81 -ის მიხედვით; ნახშირორჟანგის აირი ГОСТ 8050-76 -ის მიხედვით.

მთ.კონსტრუქტორი		გ.ნიშარაძე	საწყობი მისამართი. ქ. თბილისი, ცაგარელის ქ. №52 (01.12.07.007.030)	
			კონსტრუქციული ნაწილი	
შეასრულა:		გ.ნიშარაძე	ღერძების დაკვალვის სამონტაჟო გეგმა; საძვებისგანლაგების სამონტაჟო გეგმა	ფ–№ კრ-2 / ფურც. A-3

საპროექტო ნაგებობის ღერძების დაკვალვის სამონტაჟო გეგმა
(მ 1:100)

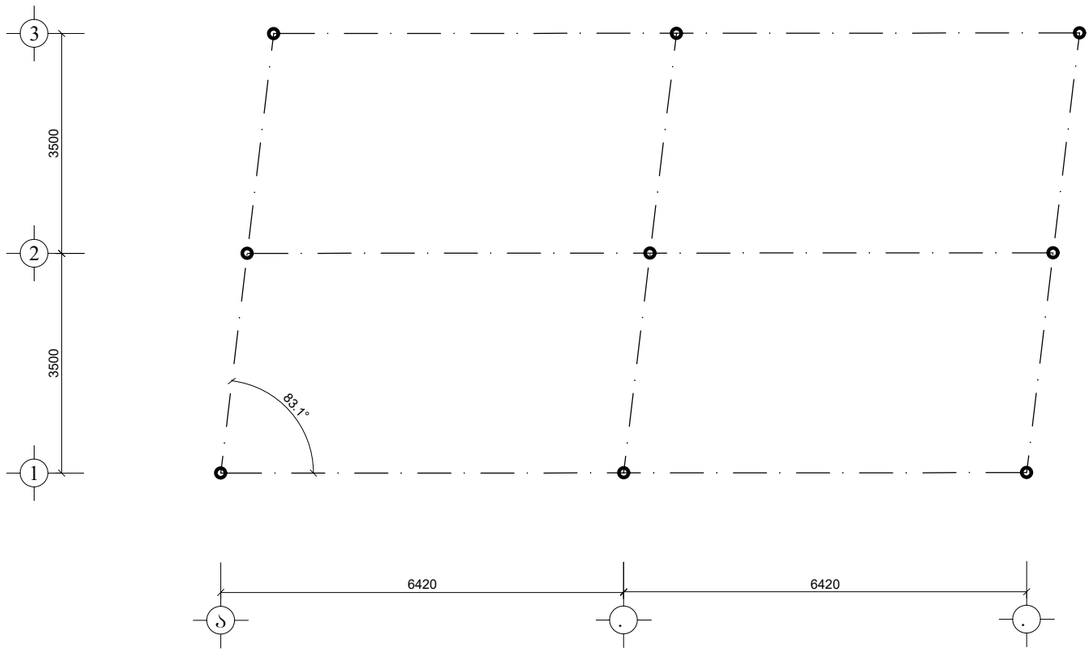

მონ. რ/ბ. წერტილოვანი საძირკვლების სამონტაჟო გეგმა ▼-3.80 ნიშნულზე
(მ 1:100)

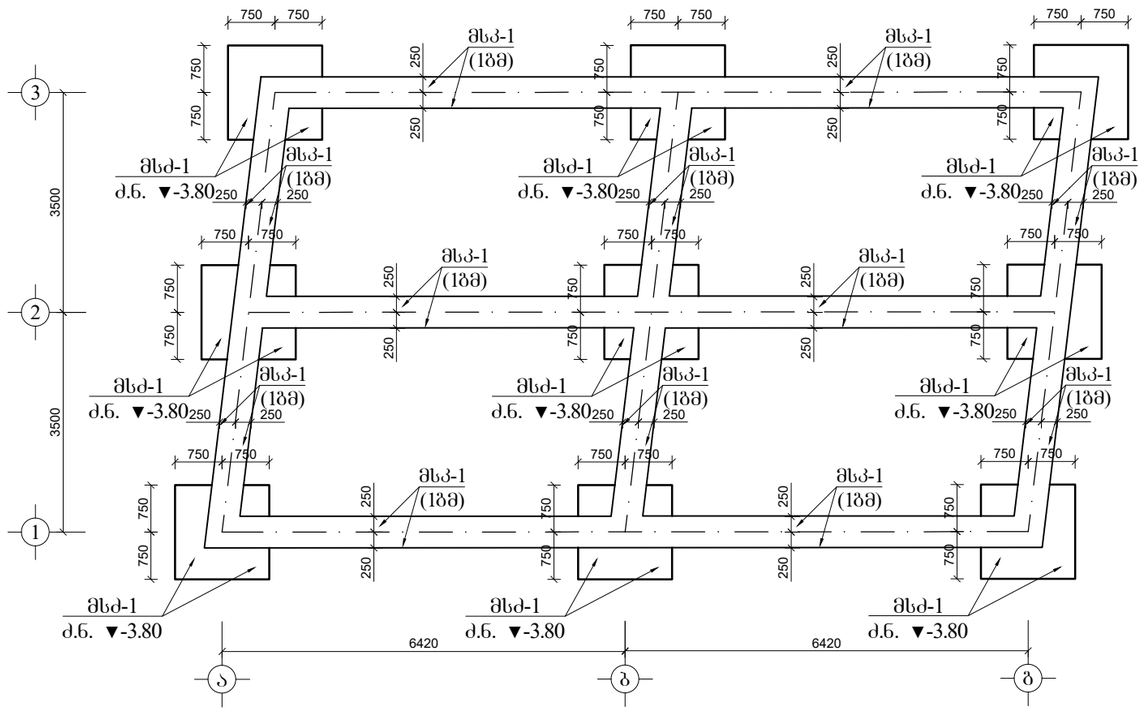

შენიშვნა:

1. საპროექტო შენობის ღერძები დაიკვალოს კონსტრუქციული ნახაზის შესაბამისად.
2. ნაგებობის ღერძები აუცილებელია დაიკვალოს გეოდეზისტის მიერ ნაკვეთის გაბარიტებში.
3. კონსტრუქციული ნაწილი განხილულ იქნას არქიტექტურულ ნახაზებთან ერთად.
4. ღერძების დაკვალვა გაფორმდეს აქტით.

მთ.კონსტრუქტორი		გ.ნიშარაძე	საწყობი მისამართი. ქ. თბილისი, ცაბარელის ქ. №52 (01.12.07.007.030)
			კონსტრუქციული ნაწილი
შეასრულა:		გ.ნიშარაძე	ღერძების დაკვალვის სამონტაჟო გეგმა; საძვებისგანლაგების სამონტაჟო გეგმა ფ–№ კრ-3 ფურც. A-3

მონ. რ/ბ. სვეტებისა და კედლების მიბმის სამონტაჟო ბეგმა ▼-3.40 ნიშნულზე

(მ 1:100)

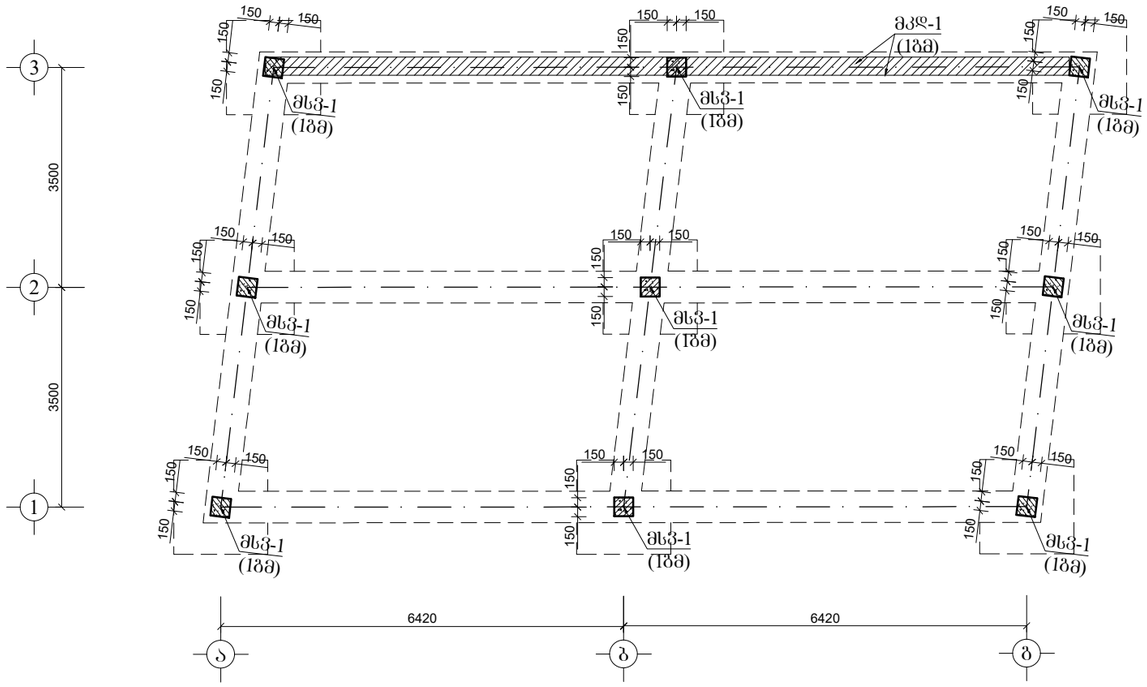

მონ. რ/ბ. მზიდი კონსტრუქციების სამონტაჟო ბეგმა ▼-0.10 ნიშნულზე

(მ 1:100)

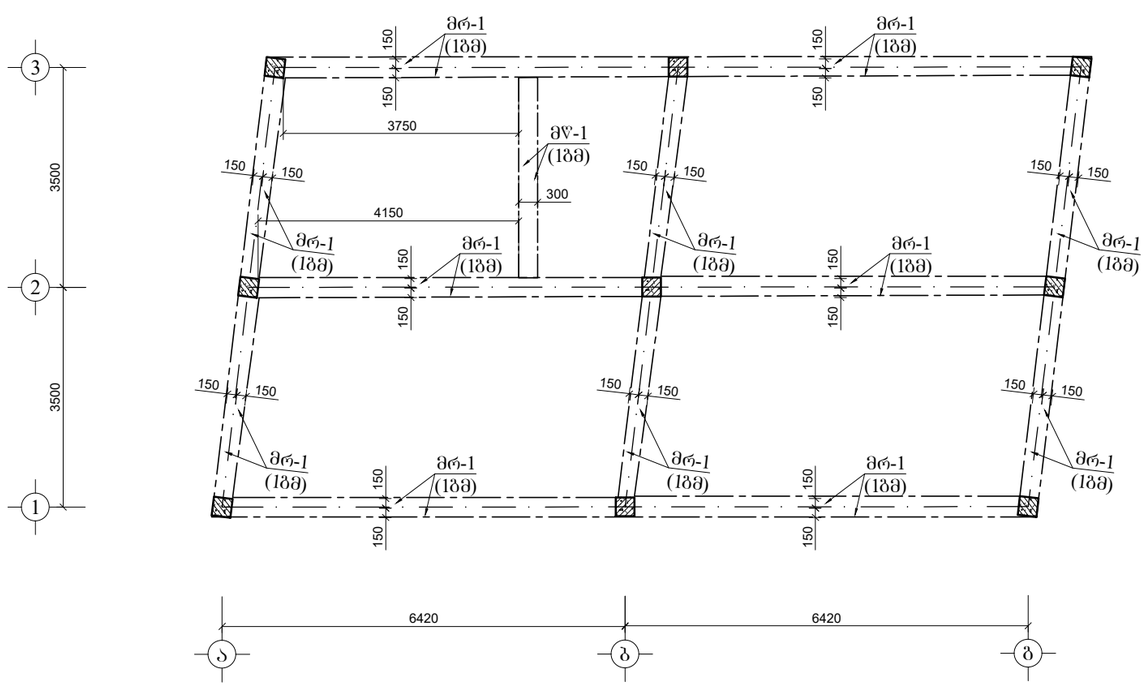

შენიშვნა:

1. მონ. რ/ბ. სვეტები კვეთით 0.3X0.3 მ-ზე მიებას ღერძს სამონტაჟო სქემის შესაბამისად და დაარმირდეს კონსტრუქციული ნახაზის მიხედვით (იხილე სვეტის არმირება)

2. მონ. რ/ბ. კედლები სისქით 20 სმ-ია, მიებას ღერძს სამონტაჟო სქემის შესაბამისად და დაარმირდეს კონსტრუქციული ნახაზის მიხედვით (იხილე კედლის არმირება)

3. მონ. რ/ბ. რიგელები კვეთით 0.3X0.5 მ-ზე დაარმირდეს კონსტრუქციული ნახაზის შესაბამისად. მონ რ/ბ. ფარული ღიობები მოეწყოს აბრეთვე კონსტრუქციულ ნახაზის შესაბამისად გადახურვის ფილის სიბრტყეში

4. მონ. რ/ბ. რიგელებში არმატურის ღეროები დასაშვებია გადაებას შეპირაპირებიდ 30-d მანძილზე. ზედა ზონაში მალის შუაში, ხოლო ქვედა ზონაში მალის ერთ მესამედ - ერთ მეოთხედ მონაკვეთის საზღვრებში.

4. პროექტის კონსტრუქციული ნაწილი განხილულ იყოს არქიტექტურულ ნახაზებთან ერთად. ღიობები მონ. რ/ბ კედლებში ამოიჭრას არქიტექტურული ნახაზის შესაბამისად. კონსოლური რიგელების ზომები გადამოწმდეს არქიტექტურული ნახაზების შესაბამისად. (ქვედა კონსოლური რიგელი უნდა გაძლიერდეს ზედა ზონაში სვეტის მიდამოებში)

5. ქვედა მონ. რ/ბ. კონსტრუქცია უნდა მოეწყოს „B-25“ კლასის ბეტონზე. განსაკუთრებული ფურადღება უნდა მიექცეს ბეტონის კლასსა და ვიბრირების ხარისხს.

6. მონ. რ/ბ. კონსტრუქციების ბეტონის კლასი სიმტკიცის მიხედვით B-25, საძირკვლის ბეტონი დამზადდეს წყალშეუღწევადობის მიხედვით W6, არმატურა A-III და A-I კლასისაა

მთ.კონსტრუქტორი		გ.ნიშარაძე	საწყობი მისამართი. ქ. თბილისი, ცაბარელის ქ. №52 (01.12.07.007.030)
			კონსტრუქციული ნაწილი
შესრულა:		გ.ნიშარაძე	რ/ბ. სვეტების მიბმის სამონტაჟო ბეგმა; რ/ბ. მზიდი კონსტრუქციების სამონტაჟო ბეგმა; ფ–№ კრ-4; ფურც. A-3

მონ. რ/ბ. სვეტების მიბმის სამონტაჟო გეგმა ▼-0.10 ნიშნულზე
(მ 1:100)

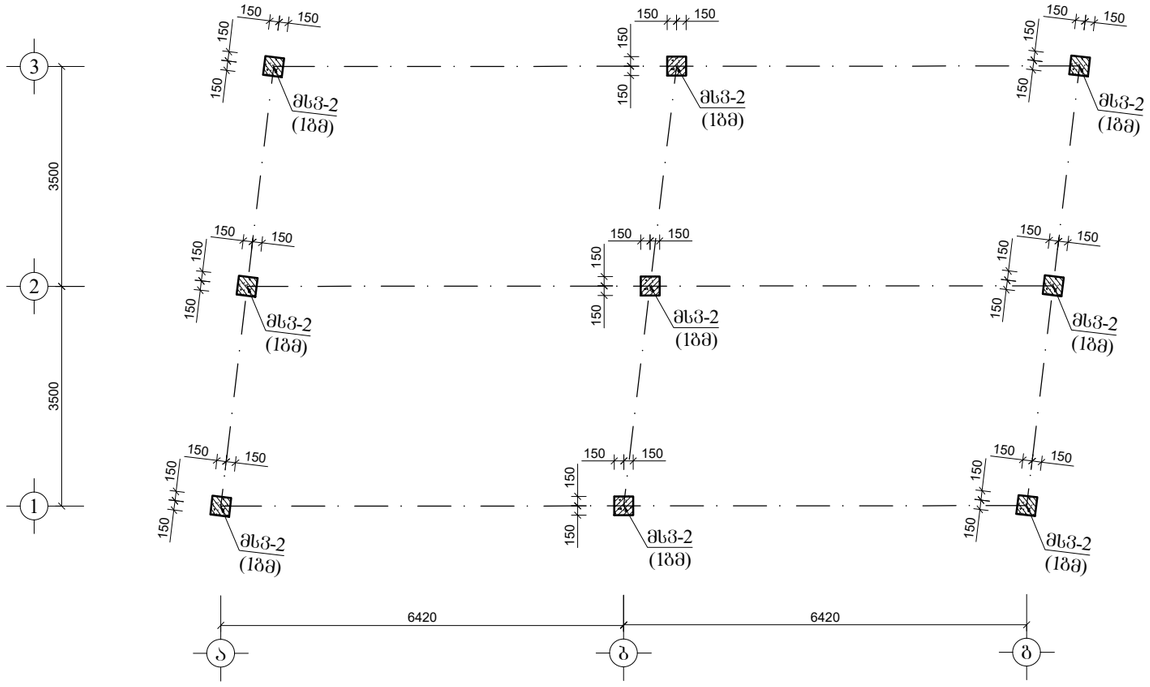

მონ. რ/ბ. მზიდი კონსტრუქციების სამონტაჟო გეგმა ▼+4.40 და ▼+4.80 ნიშნულებზე
(მ 1:100)

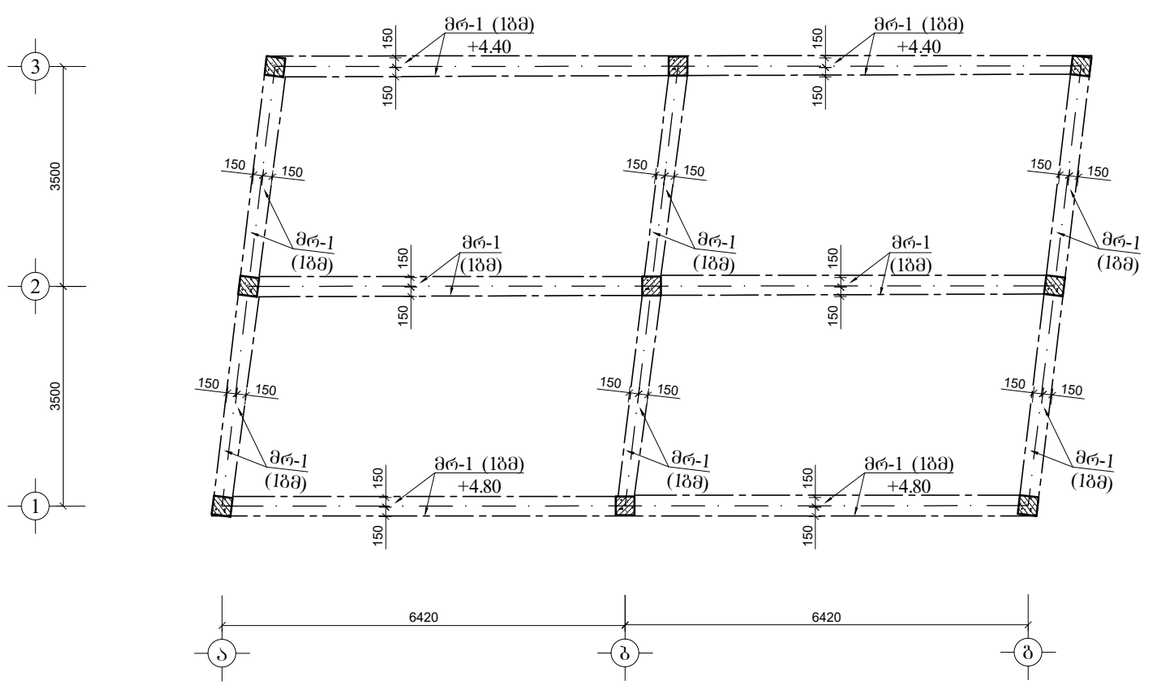

შენიშვნა:

1. მონ. რ/ბ. სვეტები კვეთით 0.3X0.3 მ-ზე მიებას ღერძს სამონტაჟო სქემის შესაბამისად და დაარმირდეს კონსტრუქციული ნახაზის მიხედვით (იხილე სვეტის არმირება)

2. მონ. რ/ბ. კედლები სისქით 20 სმ-ია, მიებას ღერძს სამონტაჟო სქემის შესაბამისად და დაარმირდეს კონსტრუქციული ნახაზის მიხედვით (იხილე კედლის არმირება)

3. მონ. რ/ბ. რიგელები კვეთით 0.3X0.5 მ-ზე დაარმირდეს კონსტრუქციული ნახაზის შესაბამისად. მონ რ/ბ. წარული ღიობები მოეწყოს აბრეთვე კონსტრუქციულ ნახაზის შესაბამისად გადახურვის ფილის სიბრტყეში

4. მონ. რ/ბ. რიგელებში არმატურის ღეროები დასაშვებია გადაებას შეკირაპირებით 30-d მანძილზე. ზედა ზონაში მალის შუაში, ხოლო ქვედა ზონაში მალის ერთ მესამედ - ერთ მეოთხედ მონაკვეთის საზღვრებში.

4. პროექტის კონსტრუქციული ნაწილი განხილულ იქოს არქიტექტურულ ნახაზებთან ერთად. ღიობები მონ. რ/ბ კედლებში ამოიჭრას არქიტექტურული ნახაზის შესაბამისად. კონსოლური რიგელების ზომები გადამოწმდეს არქიტექტურული ნახაზების შესაბამისად. (ქვედა კონსოლური რიგელი უნდა გაძლიერდეს ზედა ზონაში სვეტის მიდამოებში)

5. ქვედა მონ. რ/ბ. კონსტრუქცია უნდა მოეწყოს „B-25“ კლასის ბეტონზე. განსაკუთრებული ფურადღება უნდა მიექცეს ბეტონის კლასსა და ვიბრირების ხარისხს.

6. მონ. რ/ბ. კონსტრუქციების ბეტონის კლასი სიმტკიცის მიხედვით B-25, საძირკვლის ბეტონი დამზადდეს წყალშეუღწევადობის მიხედვით W6, არმატურა A-III და A-I კლასისაა

მთ.კონსტრუქტორი		გ.ნიშარაძე	საწყობი მისამართი. ქ. თბილისი, ცაბარელის ქ. №52 (01.12.07.007.030)
			კონსტრუქციული ნაწილი
შეასრულა:		გ.ნიშარაძე	რ/ბ. სვეტების და კედლების მიბმის სამონტაჟო გეგმა; რ/ბ. მზიდი კონსტრუქციების სამონტაჟო გეგმა

ფ–№	ფურც.
კრ-5	A-3

ხის ნივნივების ხნ-1 ის სამონტაჟო გეგმა ▼+4.40 და ▼+4.80 ნიშნულებზე

(მ 1:100)

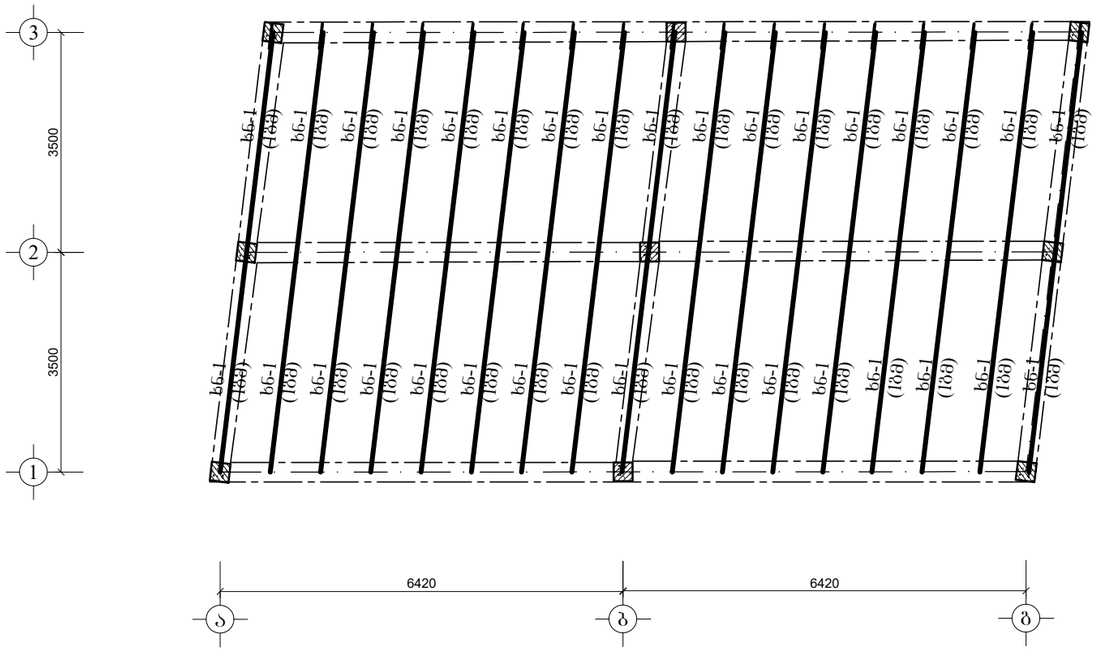

მონოლითური რ/ბ. და ლითონის კონსტრუქციების ნაკრები სპეციფიკაცია

კონსტრუქციის მარკა	დასახელება	ბეტონის კლასი	არმატურის კლასი	ლითონის ხარჯი კგ/მ³	ერთ კონსტრუქციაზე: ბეტ. (მ³)	ერთ კონსტრუქციაზე: ლით. (კგ) (A-I)	ერთ კონსტრუქციაზე: ლით. (კგ) (A-III)	რაოდენობა	სულ: ბეტ. (მ³)	სულ: ლით. (კგ) (A-I)	სულ: ლით. (კგ) (A-III)	ლით. (კგ) სულ:
მსძ-1	მონ. რ/ბ. წერტილოვანი საძირკველი	"B-25"	"A-III"; "A-I"		0.9	1.3	70	9	8.1	11.7	630.0	641.7
მსპ-1 (1მმ)	მონ. რ/ბ საძირკვლის კოჭი				0.16	7.2	12.8	60	9.6	432.0	768.0	1200.0
არმ.ნ.-1	არმატურის ნაშვერები				0	1.8	43.1	9	0.0	16.2	387.9	404.1
დეტ. №1	დეტალი				0	0	9.1	13	0.0	0.0	118.3	118.3
მკდ-1 (1მმ)	მონ. რ/ბ კედელი				0.6	2.5	62	13	7.8	32.5	806.0	838.5
მსპ-1 (1მმ)	მონ. რ/ბ. სვეტი				0.09	5.2	19.8	30	2.7	156.0	594.0	750.0
მსპ-2 (1მმ)					0.09	3.2	9.9	40	3.6	128.0	396.0	524.0
მრ-1 (1მმ)	მონ. რ/ბ. რიგელი				0.15	7.4	20.0	120	18.0	888.0	2400.0	3288.0
მწ-1 (1მმ)	მონ. რ/ბ. წიბო				0	4	17	5	0.0	20.0	85.0	105.0
მი-1 (1მ2)	მონ. რ/ბ იატაკი				0.1	0	9.0	96	9.6	0.0	864.0	864.0
მუ-1	მონ. რ/ბ. გადახურვის უბანი				16.6	44.0	1636.0	1	16.6	44.0	1636.0	1680.0
მკბ-1	მონ. რ/ბ კიბე				2.4	44.12	240.0	1	2.4	44.1	240.0	284.1
									78.4	1772.5	8925.2	**10697.7**

არმატურის ამოკრეფა			
არმატურა	**სიგრძე (მ)**	**წონა (კგ)**	**ბეტონიB-25**
Ø22A500c	**1294.57**	3863.00	78.00
Ø16A500c	**634.63**	1268.00	
Ø12A500c	**4272.52**	3794.00	
Ø8AI	**4491.14**	1774.00	
	10692.87	***10699.00***	***78.00***

შენიშვნა:

1. მონ. რ/ბ. სვეტები კვეთით 0.3X0.3 მ-ზე მეტებას ღერძს სამონტაჟო სქემის შესაბამისად და დაარმირდეს კონსტრუქციული ნახაზის მიხედვით (იხილე სვეტის არმირება)

2. მონ. რ/ბ. კედლები სისქით 20 სმ-ია, მეტებას ღერძს სამონტაჟო სქემის შესაბამისად და დაარმირდეს კონსტრუქციული ნახაზის მიხედვით (იხილე კედლის არმირება)

3. მონ. რ/ბ კედელში ღიობები ამოიჭრას არქიტექტურული ნახაზის შესაბამისად

მთ.კონსტრუქტორი		ბ.ნიშარაძე	საწყობი მისამართი. ქ. თბილისი, ცაბარელის ქ. №52 (01.12.07.007.030)	
			კონსტრუქციული ნაწილი	
შესრულა:		ბ.ნიშარაძე	ლითონის სპეციფიკაცია ერთ კონსტრუქციაზე; ლითონის ნაკრები სპეციფიკაცია	ფ–№ კრ-6 / ფურც. A-3

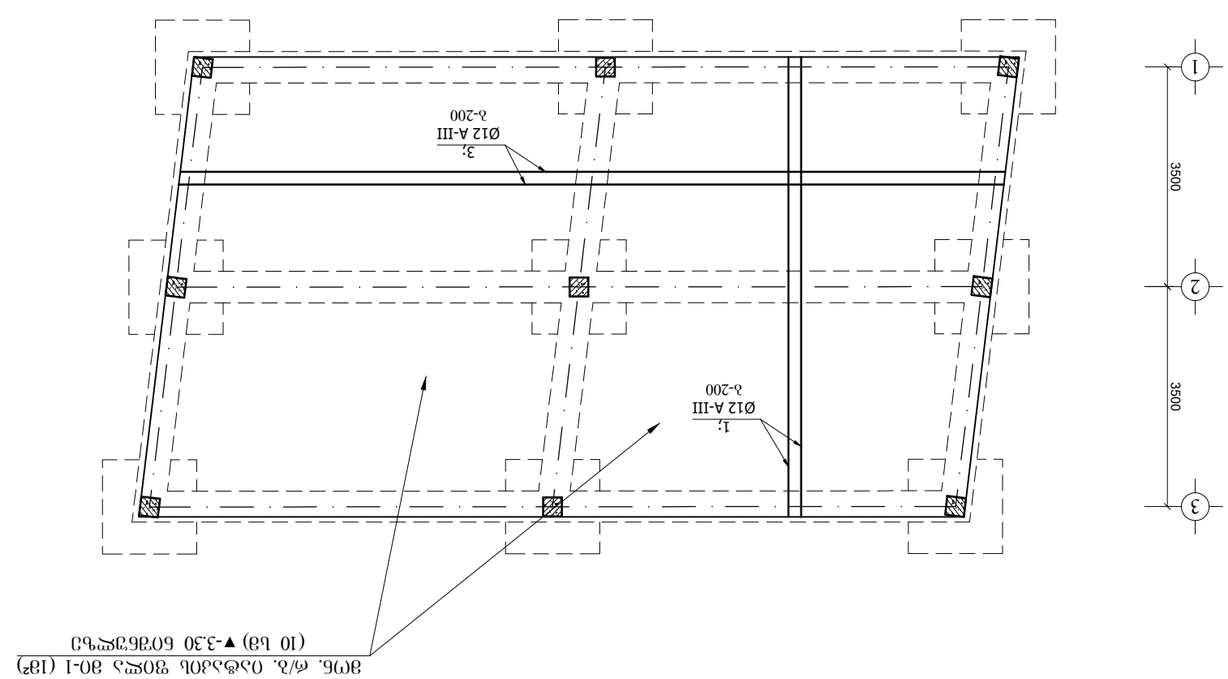

ვ(ფ). ძ/ბ. ᲝᲡᲥᲐᲡᲐᲕᲚᲘ ᲯᲝᲠᲘᲡ ᲛᲘᲛᲐᲠᲗᲣᲚᲔᲑᲘᲡ ᲒᲐᲛᲐᲠᲗᲣᲚᲘ ▼-3.30 ᲛᲝᲭᲠᲘᲚᲘ ᲐᲜᲐᲑᲔᲭᲓᲘᲡ
(ᲛᲐᲡᲨ. 1:100)

ვ(ფ). ძ/ბ. ᲝᲡᲥᲐᲡᲐᲕᲚᲘ ᲯᲝᲠᲘᲡ ᲛᲘᲛᲐᲠᲗᲣᲚᲔᲑᲘᲡ ᲒᲐᲛᲐᲠᲗᲣᲚᲘ
(10 ხᲓ) ▼-3.30 ᲛᲝᲭᲠᲘᲚᲘ

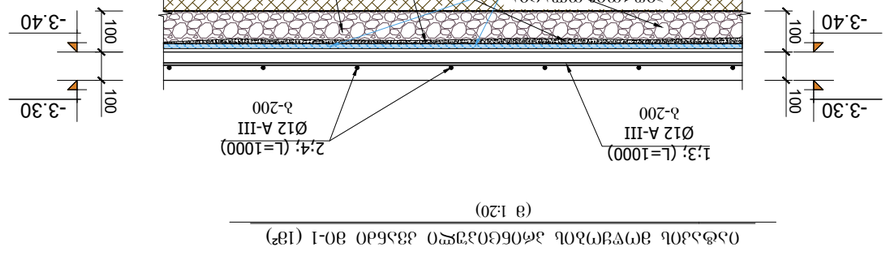

ᲝᲡᲥᲐᲡᲘᲡ ᲛᲧᲐᲠᲘᲡ ᲛᲝᲭᲠᲘᲚᲘᲡ ᲯᲐᲛᲘ ᲓᲐ ᲛᲝᲜᲘᲨᲜᲣᲚᲘ ᲐᲓᲒᲘᲚᲔᲑᲘ ᲐᲮᲐᲚᲘ ᲛᲨᲔᲜᲔᲑᲚᲝᲑᲘᲡ ᲔᲢᲐᲞᲖᲔ
(ᲛᲐᲡᲨ. 1:20)

ᲔᲢᲐᲞᲘᲡ ᲜᲝᲛᲔᲠᲘ	ᲐᲮᲐᲚᲘ ᲛᲨᲔᲜᲔᲑᲚᲝᲑᲘᲡ ᲯᲐᲛᲘ ᲓᲐ ᲛᲝᲜᲘᲨᲜᲣᲚᲔᲑᲘ						ᲔᲢᲐᲞᲘᲡ ᲛᲐᲡᲐᲚᲐ
ᲙᲝᲜᲡᲢᲠᲣᲥᲪᲘᲣᲚᲘ ᲔᲚᲔᲛᲔᲜᲢᲘ	ᲐᲠᲛᲐᲢᲣᲠᲘᲡ ᲯᲐᲭᲘ	ᲛᲐᲠᲙᲘᲠᲔᲑᲘᲡ ᲡᲘᲛᲑᲝᲚᲝ, ᲡᲘᲒᲠᲫᲔ	ᲯᲐᲛᲘ (Φ მმ)	ᲡᲘᲒᲠᲫᲔ (მმ)	ᲠᲐᲓᲘᲐᲚᲣᲠᲘ (Გ)	ᲡᲐᲔᲠᲗᲝ ᲡᲘᲒᲠᲫᲔ	ᲯᲐᲛᲘ (Φ მმ)	ᲡᲐᲔᲠᲗᲝ ᲛᲐᲡᲐ (მ)	ᲤᲛᲔᲑ (კგ)
ᲐᲠᲛᲐᲢᲣᲠᲘ ᲒᲐᲠᲡᲘ	ᲐᲠᲛᲐᲢᲣᲠᲘᲡ ᲙᲚᲐᲡᲘ	ᲔᲚᲐᲡᲢᲘᲙᲣᲠᲘ ᲛᲐᲚᲐᲮᲘ, ᲡᲐᲙᲚᲔᲑᲘᲡ ᲓᲐᲡᲐᲮᲔᲚᲔᲑᲐ	A-III	1000	10	10.00	A-III	10.00	9.0
ᲥᲕᲔᲛᲝ ᲤᲘᲠᲛᲘᲡ ᲓᲐᲜᲘᲨᲜᲣᲚᲔᲑᲐ	¼	ᲔᲚᲔᲛᲔᲜᲢᲘᲡ ᲜᲝᲛᲔᲠᲘ							
ᲥᲕᲔᲛᲝ (18²)									
ᲥᲕᲔᲛᲝ 1-ᲚᲘ									
									$V_{(\text{ᲑᲔᲢ-25})} = 0.1$ Მ³

1. ვ(ფ). ძ/ბ. ᲝᲡᲥᲐᲡᲐᲕᲚᲘᲡ ᲛᲝᲪᲣᲚᲝᲑᲐ - 96.0 Მ²

ᲨᲔᲜᲘᲨᲕᲜᲔᲑᲘ:

1. ვ(ფ). ძ/ბ. ᲐᲡᲔᲡᲒᲠᲔᲓᲘᲡ ᲛᲐᲠᲙᲘᲠᲔᲑᲘᲡ ᲡᲘᲛᲑᲝᲚᲝᲔᲑᲘ ᲐᲠᲛᲐᲢᲣᲠᲘᲡ ᲯᲐᲭᲘᲡ ᲙᲚᲐᲡᲘ Φ12A-III ᲡᲐᲙᲐᲜᲒᲠᲔᲒᲘᲝ ᲤᲘᲒᲣᲠᲔᲑᲘᲡ ᲛᲘᲮᲔᲓᲕᲘᲗ ᲐᲮᲐᲚᲘ ᲛᲨᲔᲜᲔᲑᲚᲝᲑᲘᲡ ᲙᲝᲜᲡᲢᲠᲣᲥᲪᲘᲔᲑᲘ ᲓᲐᲒᲔᲒᲛᲘᲚᲘᲐ ᲡᲐᲛᲨᲔᲜᲔᲑᲚᲝ ᲛᲐᲡᲐᲚᲔᲑᲘᲡ ᲛᲘᲮᲔᲓᲕᲘᲗ (ᲙᲐᲜᲐᲤᲘᲜᲔᲑᲘᲡ ᲓᲐᲒᲔᲒᲛᲘᲚᲘ ᲐᲠᲛᲐᲢᲣᲠᲘᲡ ᲯᲐᲭᲘᲡ ᲙᲚᲐᲡᲘ ᲛᲧᲐᲠᲘᲡ ᲛᲝᲭᲠᲘᲚᲘᲡ ᲯᲐᲛᲘᲡ ᲓᲐᲡᲐᲮᲔᲚᲔᲑᲐ).

2. ვ(ფ). ძ/ბ. ᲐᲮᲐᲚᲘ ᲓᲐᲜᲘᲨᲜᲣᲚᲔᲑᲘᲡ ᲙᲝᲜᲡᲢᲠᲣᲥᲪᲘᲘᲡ ᲥᲕᲔᲛᲝ ᲤᲘᲠᲛᲘᲡ ᲓᲐᲜᲘᲨᲜᲣᲚᲔᲑᲐ Φ12A-III ᲡᲐᲙᲐᲜᲒᲠᲔᲒᲘᲝ ᲐᲠᲛᲐᲢᲣᲠᲘᲡ ᲯᲐᲭᲘᲡ ᲙᲚᲐᲡᲘᲡ ᲛᲧᲐᲠᲘᲡ ᲛᲝᲭᲠᲘᲚᲘᲡ ᲯᲐᲛᲘᲡ ᲓᲐᲡᲐᲮᲔᲚᲔᲑᲐ ᲓᲐᲒᲔᲒᲛᲘᲚᲘᲐ ᲡᲐᲛᲨᲔᲜᲔᲑᲚᲝ ᲛᲐᲡᲐᲚᲔᲑᲘᲡ ᲛᲘᲮᲔᲓᲕᲘᲗ ᲐᲮᲐᲚᲘ ᲛᲨᲔᲜᲔᲑᲚᲝᲑᲘᲡ ᲙᲝᲜᲡᲢᲠᲣᲥᲪᲘᲔᲑᲘᲡ ᲓᲐᲒᲔᲒᲛᲘᲚᲔᲑᲘᲡᲐᲡ ᲓᲐᲮᲔᲛᲐᲠᲔᲑᲘᲗ.

3. ვ(ფ). ძ/ბ. ᲐᲮᲐᲚᲘ ᲓᲐᲜᲘᲨᲜᲣᲚᲔᲑᲘᲡ ᲛᲧᲐᲠᲘᲡ ᲛᲝᲭᲠᲘᲚᲘᲡ ᲯᲐᲛᲘᲡ ᲓᲐᲡᲐᲮᲔᲚᲔᲑᲐ Φ12A-III ᲡᲐᲙᲐᲜᲒᲠᲔᲒᲘᲝ ᲤᲘᲒᲣᲠᲔᲑᲘᲡ ᲛᲘᲮᲔᲓᲕᲘᲗ ᲐᲮᲐᲚᲘ ᲛᲨᲔᲜᲔᲑᲚᲝᲑᲘᲡ ᲙᲝᲜᲡᲢᲠᲣᲥᲪᲘᲔᲑᲘ ᲓᲐᲒᲔᲒᲛᲘᲚᲘᲐ ᲡᲐᲛᲨᲔᲜᲔᲑᲚᲝ ᲛᲐᲡᲐᲚᲔᲑᲘᲡ ᲛᲘᲮᲔᲓᲕᲘᲗ (ᲙᲐᲜᲐᲤᲘᲜᲔᲑᲘᲡ ᲓᲐᲒᲔᲒᲛᲘᲚᲘ ᲐᲠᲛᲐᲢᲣᲠᲘᲡ ᲯᲐᲭᲘᲡ ᲙᲚᲐᲡᲘ ᲛᲧᲐᲠᲘᲡ ᲛᲝᲭᲠᲘᲚᲘᲡ ᲯᲐᲛᲘᲡ ᲓᲐᲡᲐᲮᲔᲚᲔᲑᲐ).

4. ᲐᲡᲔᲡᲒᲠᲔᲒᲘᲡ ᲨᲔᲜᲘᲨᲕᲜᲔᲑᲘ ᲛᲘᲗᲘᲗᲔᲑᲣᲚᲘᲐ ᲛᲧᲐᲠᲘᲡ ᲛᲝᲭᲠᲘᲚᲘᲡ ᲛᲝᲪᲣᲚᲝᲑᲐ ᲓᲐᲡᲐᲨᲕᲔᲑᲘᲐ ᲛᲧᲐᲠᲘᲡ ᲛᲝᲭᲠᲘᲚᲘᲡ ᲯᲐᲛᲘᲡ ᲓᲐᲡᲐᲮᲔᲚᲔᲑᲐ. (ᲓᲐᲛᲐᲢᲔᲑᲘᲗ ᲐᲡᲔᲡᲒᲠᲔᲒᲘᲡ ᲛᲘᲔᲠ ᲛᲝᲬᲝᲓᲔᲑᲣᲚᲘ ᲛᲐᲡᲐᲚᲔᲑᲘᲡ ᲛᲘᲮᲔᲓᲕᲘᲗ)

5. ᲒᲘᲮᲔᲓᲔ ვ(ფ). ძ/ბ. ᲐᲠᲛᲐᲢᲣᲠᲘᲡ ᲯᲐᲭᲘᲡ ᲙᲚᲐᲡᲘᲡ ᲛᲧᲐᲠᲘᲡ ᲛᲝᲭᲠᲘᲚᲘᲡ ᲯᲐᲛᲘᲡ ᲓᲐᲡᲐᲮᲔᲚᲔᲑᲐ „B-25“ ᲯᲔᲠᲯᲐᲚᲘᲡ ᲙᲝᲜᲡᲢᲠᲣᲥᲪᲘᲘᲡᲐ ᲓᲐ ᲛᲝᲜᲘᲨᲜᲣᲚᲔᲑᲘᲡ ᲓᲐᲙᲐᲕᲔᲑᲣᲚᲔᲑᲐᲡᲗᲐᲜ ᲙᲐᲕᲨᲘᲠᲨᲘ.

ვ(ფ).ᲯᲛᲔᲚᲘᲙᲨᲕᲘᲚᲘᲡ				ბ.ᲒᲝᲠᲒᲐᲫᲔ
ᲨᲔᲡᲠᲣᲣᲚᲘ:				ბ.ᲒᲝᲠᲒᲐᲫᲔ

ᲚᲐᲕᲠᲔᲜᲢᲘ ᲛᲐᲠᲗᲕᲐ
ᲒᲝᲚᲐᲒᲝᲛᲝ. ᲛᲐᲠᲗᲚᲛᲓᲑ. ᲥᲐᲚᲐᲥᲘ ᲗᲑᲘᲚᲘᲡᲘ, ᲥᲣᲩᲐ №52
(01.12.07.007.030)

ᲐᲛᲝᲪᲔᲜᲘᲡ ᲓᲐᲡᲐᲮ.	ᲪᲕᲚᲘᲚᲔᲑᲘᲡ ᲜᲝᲛᲔᲠᲘ	ᲤᲣᲠᲪᲚᲘᲡ ᲡᲐᲮᲔᲚᲘ	ᲤᲣᲠᲪᲚᲘᲡ ᲜᲝᲛᲔᲠᲘ
ვ(ფ). ძ/ბ. ᲐᲡᲔᲡᲒᲠᲔᲒᲘᲡ ᲨᲔᲜᲘᲨᲕᲜᲔᲑᲘ ᲒᲐᲗᲕᲚᲘᲗ ᲐᲮᲐᲚᲘ ᲛᲨᲔᲜᲔᲑᲚᲝᲑᲘᲡ ᲙᲝᲜᲡᲢᲠᲣᲥᲪᲘᲔᲑᲘᲡ ᲓᲐᲒᲔᲒᲛᲘᲚᲔᲑᲘᲡᲐᲡ ᲓᲐᲮᲔᲛᲐᲠᲔᲑᲘᲗ	ᲨᲔᲪ. №–	ᲐᲮ-7	A-3

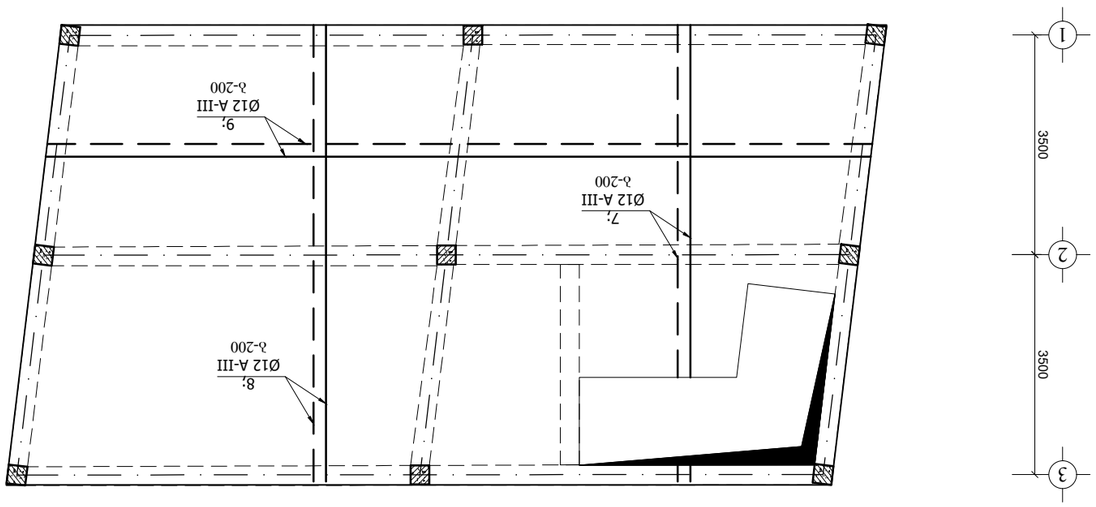

ვერტიკალური ჯოხების ანკერების ტიპების ცხრილი

ანკერის ტიპის მარკა	ჯოხების დიამეტრი, ზომა მმ	ჯოხების რაოდენობა (ც)	ერთეული სიგრძე (მ)	ერთეული წონა (კგ)	ჯამური წონა (კგ)
6.9	2850 / ⌀12A-III	1	18400.00	Φ12A-III	16339
10	2850 / ⌀12A-III	0	0.00	Φ8A-I	46.0
3	0 / ⌀12A-III	0	0.00	Φ8A-I	167.9
40	100 120 100 / ⌀12A-III	250	400	100.00	
	300 500 90 300 / ⌀8A-I	100	150	15.00	

$V_{ც.ა.}$ = 16.6 მ³

ვერტიკალური ჯოხების ანკერების ტიპების ცხრილი

ანკერის ტიპის მარკა	ჯოხების დიამეტრი, ზომა მმ	ჯოხების რაოდენობა (ც)	ერთეული სიგრძე (მ)	ერთეული წონა (კგ)	ჯამური წონა (კგ)
6.9	2850 / ⌀12A-III	1	18400.00	Φ12A-III	16339.9
10	2850 / ⌀12A-III	0	0.00	Φ8A-I	46.0
3	0 / ⌀12A-III	0	0.00	Φ8A-I	167.9
40	100 120 100 / ⌀12A-III	250	400	100.00	
	300 500 90 300 / ⌀8A-I	100	150	15.00	

$V_{ც.ა.}$ = 16.6 მ³

ტექნიკური აღწერილობა

1. ვრცელ. ძ/ბ. ბაღის ვარდების ქუჩის №18 სახლის ეზოში Φ12A-III არმატურის ეზოს (ეზოს) ბეტონის ფილის (ბალიშის) მოწყობა. ფილის სისქე 200 მმ. ბეტონის კლასი B25, F150, W8. ფილის ქვეშ მოეწყობა 100 მმ სისქის ქვიშა-ხრეშოვანი ბალიშის ფენა.

2. ვრცელ. ძ/ბ. ბაღის ბალიშის ზედაპირის დონეების ნიშნულები მოცემულია ეზოს გენერალური გეგმის ნახაზზე. ნიშნულები მოცემულია ზღვის დონიდან.

3. ვრცელ. ძ/ბ. ბაღის ბალიშის ზედაპირის დაგება ხელით ან მექანიზმების გამოყენებით. ზედაპირის ტოლერანტობა ±20 მმ-ის ფარგლებში.

4. ბაღის ბალიშის ფილის ბეტონის სამუშაოების წარმოება ზამთრის პირობებში დაშვებულია მხოლოდ ბალიშის ბალიშის ბალიშის

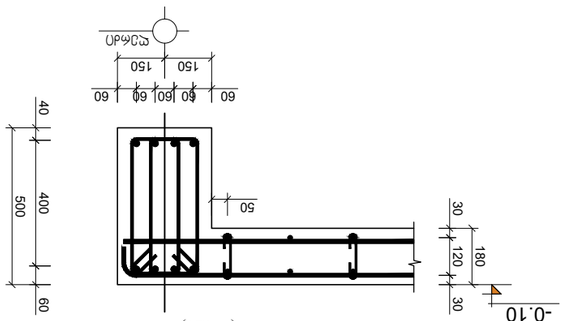

Эскиз опоры №2
(з 1:20)

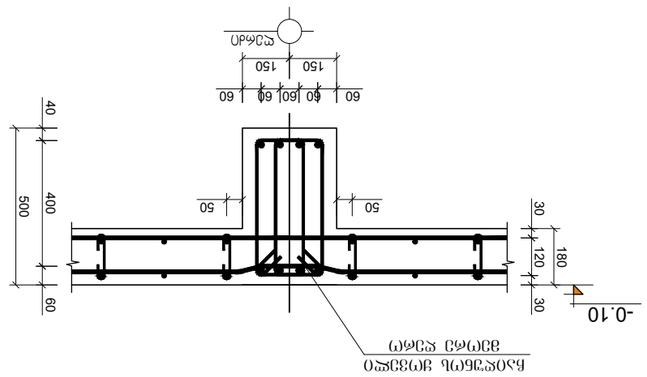

Эскиз опоры №4
(з 1:20)

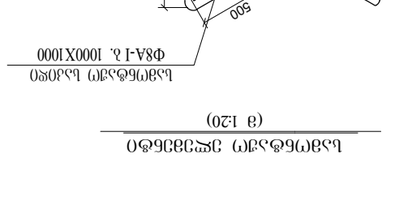

Общий вид закладной детали
(з 1:20)

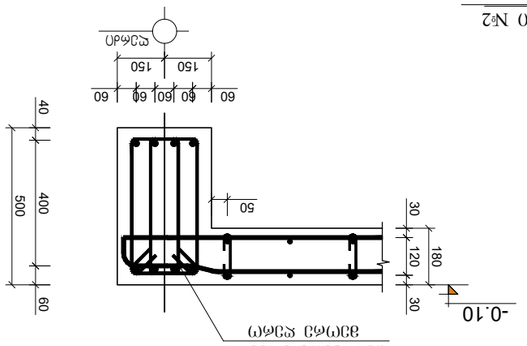

Эскиз опоры №1
(з 1:20)

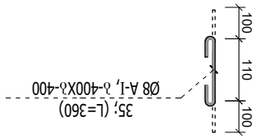

Эскиз закладной детали №35
(з 1:20)

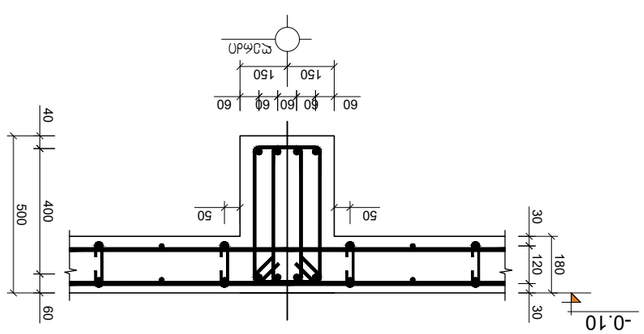

Эскиз опоры №3
(з 1:20)

Закладная деталь опорного элемента для крепления деревянных балок перекрытия

Закладная деталь опорного элемента для крепления деревянных балок перекрытия

Эскиз закладной детали №1, №2, №3, №4, №35 опоры №1 для крепления деревянных балок перекрытия (з 1:20). Ø8А-I, Ø12 А-III, Ø20 А-III – см. спецификацию. Бетон В25, F200, W6. Выпуски арматуры 3Ø20 А-III – см. спецификацию. Закладные детали покрыть грунтовкой ГФ-021 ГОСТ 25129-82 за 2 раза. Сварные швы по ГОСТ 5264-80*. Размеры для справок.

Технические требования:

1. ЗПБ. ф/з. Элементы деревянных конструкций должны быть защищены от возгорания, биологических повреждений и увлажнения. Деревянные конструкции должны быть защищены от возгорания, биологических повреждений и увлажнения.
2. ЗПБ. ф/з. Элементы деревянных конструкций должны быть защищены от возгорания, биологических повреждений и увлажнения.
3. Швы сварных ЗПБ. ф/з. Элементы деревянных конструкций должны быть защищены от возгорания, биологических повреждений и увлажнения. „В-25“ должны быть защищены от возгорания, биологических повреждений и увлажнения.

Технические требования:

Зам.Изм.Кол.уч.Лист№док.	Подп.	Дата	Элементы деревянных конструкций должны быть защищены от возгорания, биологических повреждений и увлажнения. Деревянные конструкции должны быть защищены от возгорания, биологических повреждений и увлажнения. Швы сварных должны быть защищены от возгорания, биологических повреждений и увлажнения.		
Разраб.					
Пров.					
Н.контр.					
Утв.					
Инв.№подл.	Подп. и дата	Взам.инв.№	Элементы деревянных конструкций должны быть защищены от возгорания, биологических повреждений и увлажнения. Деревянные конструкции должны быть защищены от возгорания, биологических повреждений и увлажнения.		

Стадия	Лист	Листов	
Р	9	9	А-3

Элементы деревянных конструкций должны быть защищены от возгорания, биологических повреждений и увлажнения. Деревянные конструкции должны быть защищены от возгорания, биологических повреждений и увлажнения. Швы сварных должны быть защищены от возгорания, биологических повреждений и увлажнения. „В-25“ должны быть защищены от возгорания, биологических повреждений и увлажнения.

Элементы деревянных конструкций должны быть защищены от возгорания, биологических повреждений и увлажнения. Деревянные конструкции должны быть защищены от возгорания, биологических повреждений и увлажнения. Швы сварных должны быть защищены от возгорания, биологических повреждений и увлажнения. „В-25“ должны быть защищены от возгорания, биологических повреждений и увлажнения.

Инв.№подл.	Подп. и дата	Взам.инв.№	
Изм.	Кол.уч.	Лист	№док.
Подп.	Дата		

Элементы деревянных конструкций должны быть защищены от возгорания, биологических повреждений и увлажнения. Деревянные конструкции должны быть защищены от возгорания, биологических повреждений и увлажнения. Швы сварных должны быть защищены от возгорания, биологических повреждений и увлажнения. „В-25“ должны быть защищены от возгорания, биологических повреждений и увлажнения.

Элементы деревянных конструкций должны быть защищены от возгорания, биологических повреждений и увлажнения. Деревянные конструкции должны быть защищены от возгорания, биологических повреждений и увлажнения. Швы сварных должны быть защищены от возгорания, биологических повреждений и увлажнения. „В-25“ должны быть защищены от возгорания, биологических повреждений и увлажнения.

მონ. რ/ბ. ბადახურვის ფილის ზედა და ქვედა ბადეების არმირების ფრაგმენტი №3
(მ 1:20)

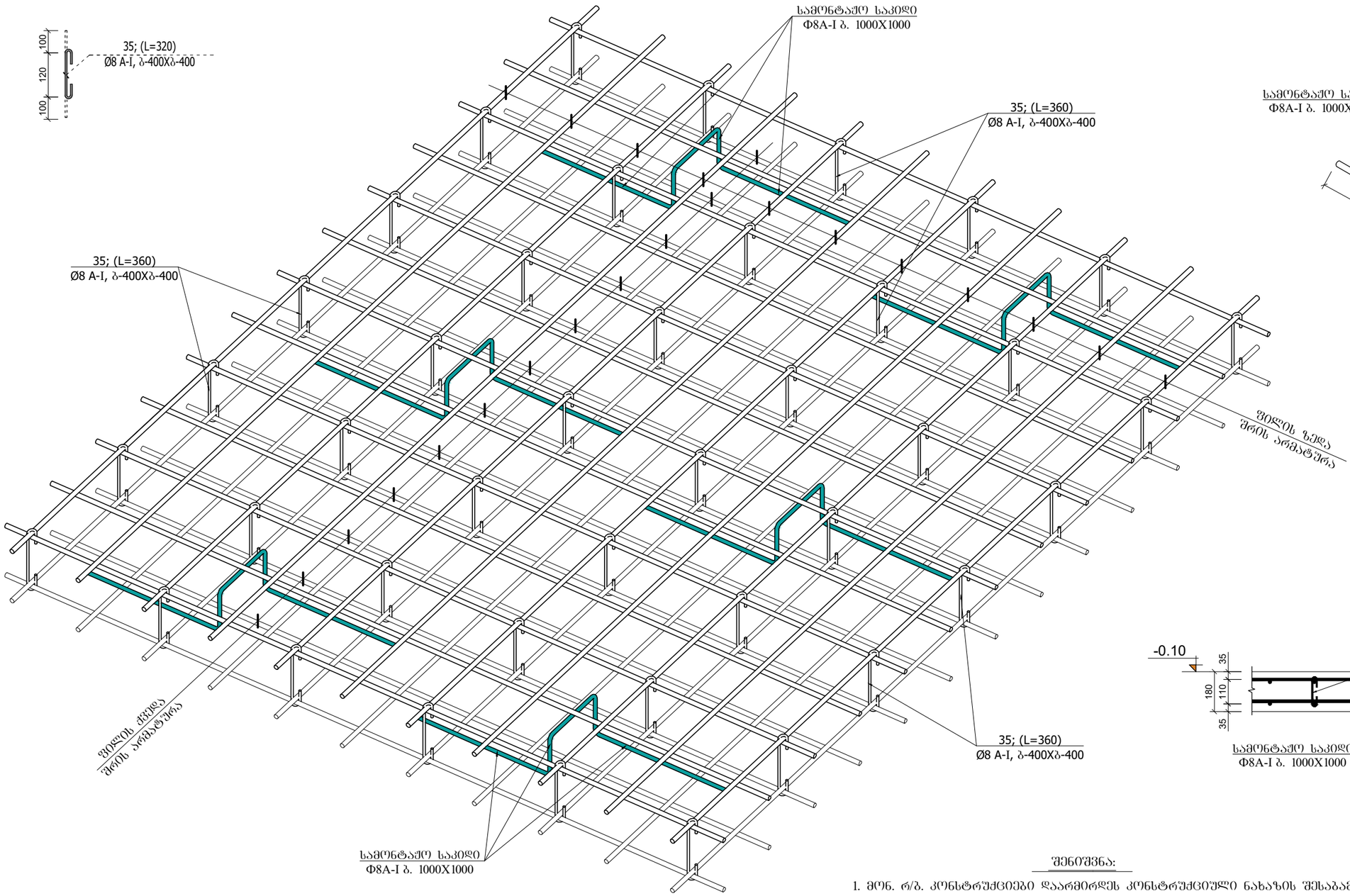

აპოზიცია №35
(მ 1:20)

სამონტაჟო საკიდი
(მ 1:20)

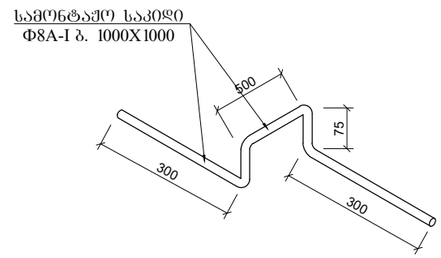

კვეთი A-A
(მ 1:20)

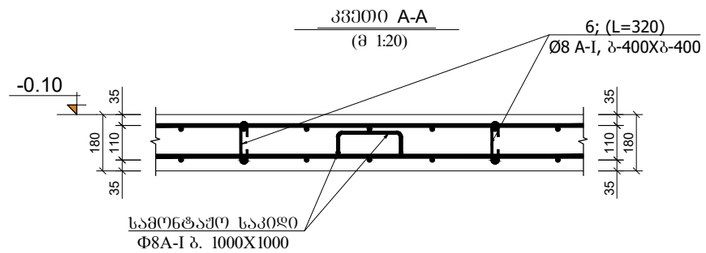

მონ. რ/ბ. ბადახურვის ფილის არმირების ფრაგმენტი ჭრილში
(მ 1:20)

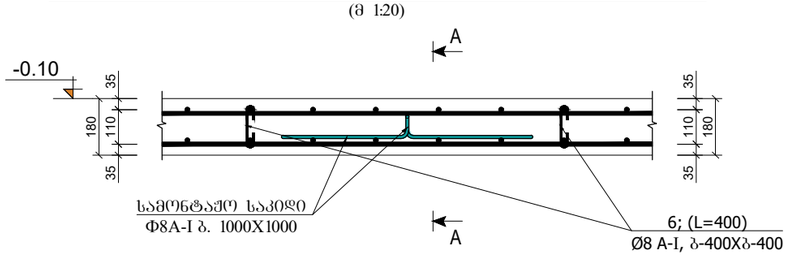

შენიშვნა:

1. მონ. რ/ბ. კონსტრუქციები დაარმირდეს კონსტრუქციული ნახაზის შესაბამისად.

2. მონ. რ/ბ. კონსტრუქციების საკიდებზე მოცემულია შიგა ზომები.

3. ქვედა მონ. რ/ბ. კონსტრუქცია უნდა მოეწყოს „B-25“ კლასის ბეტონზე. განსაკუთრებული ყურადღება უნდა მიექცეს ბეტონის კლასსა და ვიბრირების ხარისხს.

მთ.კონსტრუქტორი		ბ.ნიშარაძე	საწყობი მისამართი. ქ. თბილისი, ცაბარელის ქ. №52 (01.12.07.007.030)	
			კონსტრუქციული ნაწილი	
შესრულა:		ბ.ნიშარაძე	მონ. რ/ბ კონსტრუქციების არმირების დეტალები.	ფ–№ ქრ-10 / ფურც. A-3

გადახურვის ფილის ქვედა შრის არმატურების გადაბმის დეტალი
(მ 1:50)

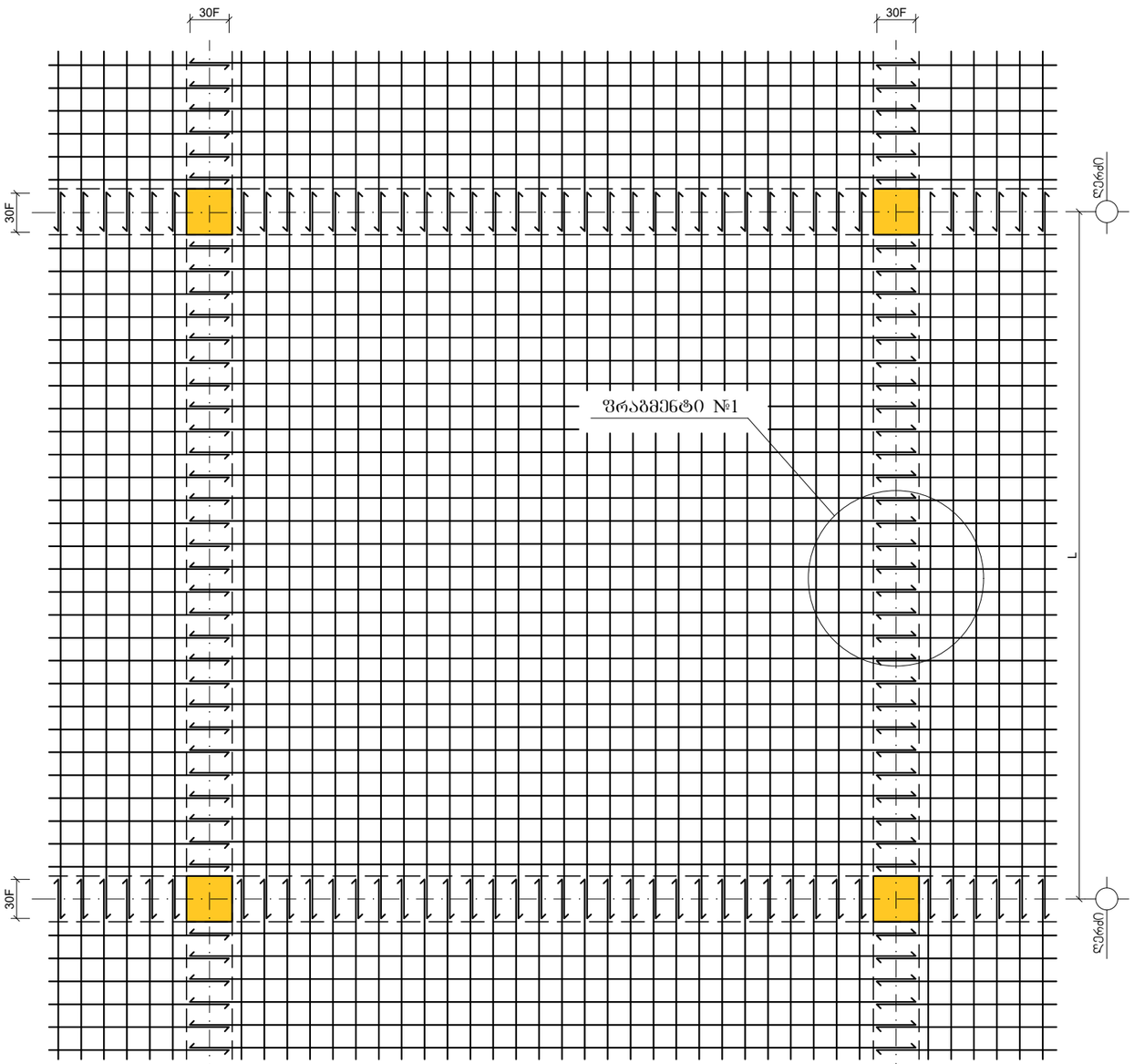

გადახურვის ფილის ზედა შრის არმატურების გადაბმის დეტალი
(მ 1:50)

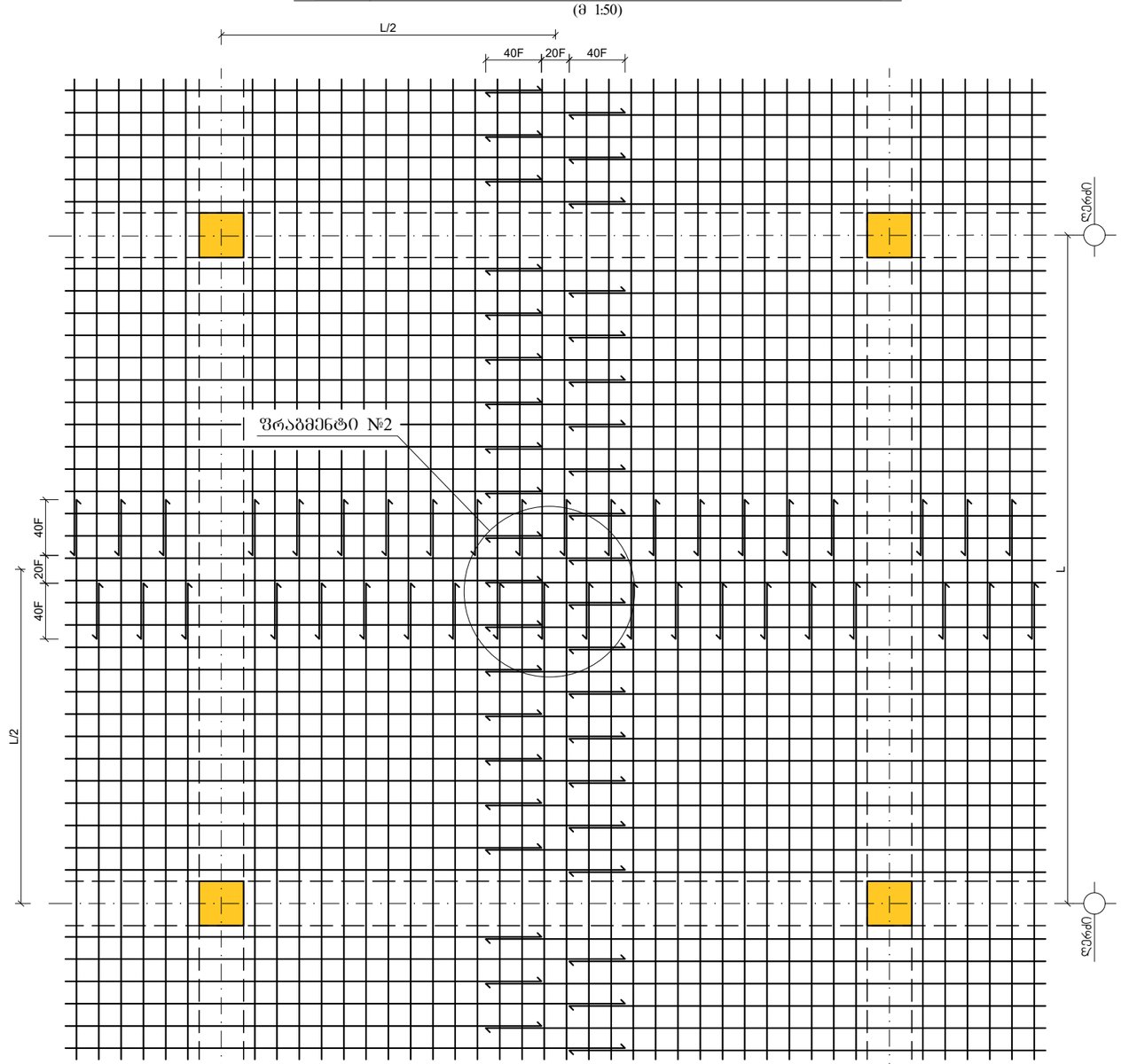

ფრაგმენტი №1
(მ 1:10)

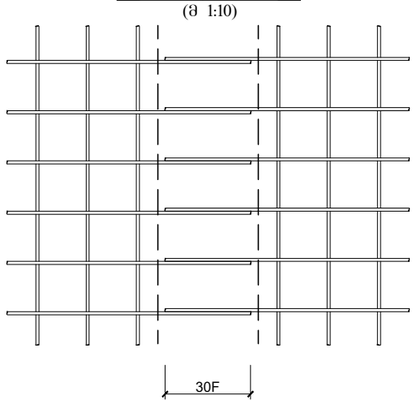

ფრაგმენტი №2
(მ 1:20)

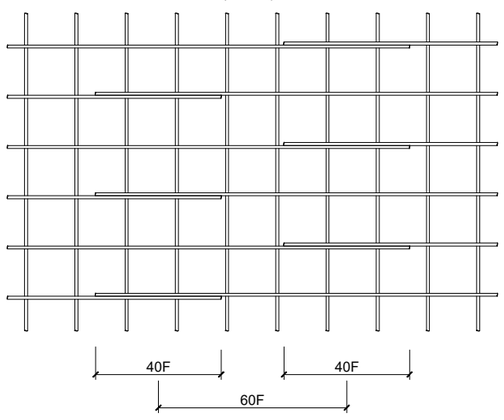

შენიშვნა:

1. მონ. რ/ბ. კონსტრუქციები დაარმირდეს კონსტრუქციული ნახაზის შესაბამისად.

2. მონ. რ/ბ. კონსტრუქციების საკიდებზე მოცემულია შიბა ზომები.

3. ქვედა მონ. რ/ბ. კონსტრუქცია უნდა მოეწყოს „B-25“ კლასის ბეტონზე. განსაკუთრებული ყურადღება უნდა მიექცეს ბეტონის კლასსა და ვიბრირების ხარისხს.

მთ.კონსტრუქტორი		ბ.ნიშარაძე	საწყობი მისამართი. ქ. თბილისი, ცაბარელის ქ. №52 (01.12.07.007.030)
			კონსტრუქციული ნაწილი
შეასრულა:		ბ.ნიშარაძე	მონ. რ/ბ კონსტრუქციების არმირების დეტალები.

ფ–№	ფურც.
კრ-11	A-3

მონ. რ/ბ. ვერტიკლოვანი საძირკველი მსძ-1
(მ 1:50)

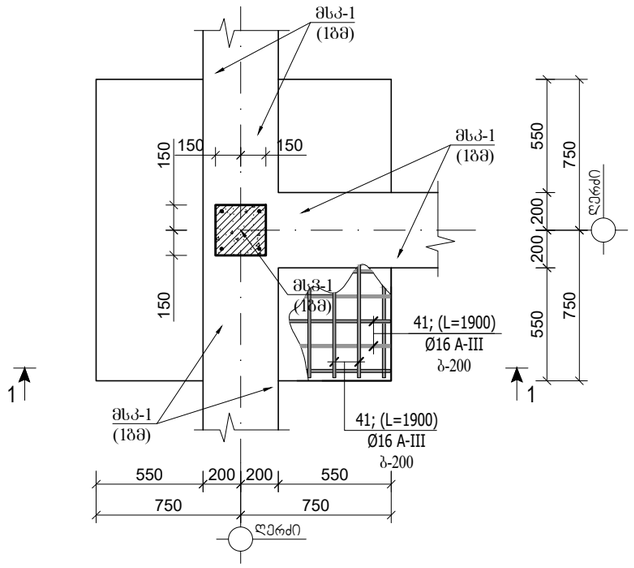

პოზიცია №1

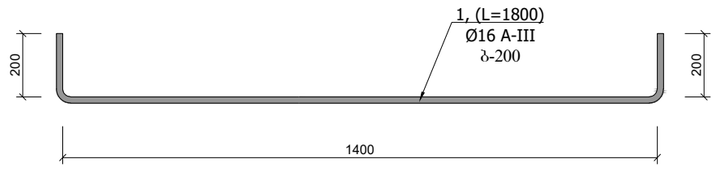

პოზიცია №15
(მ 1:20)

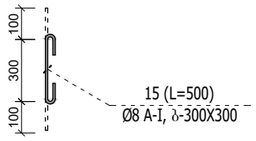

კვეთი 1-1
(მ 1:20)

ლითონის სპეციფიკაცია ერთ კონსტრუქციაზე							ლითონის ამოკრეფა		
კონსტრუქციის მარკა	პოზიციის მარკა	დასახელება, ესკიზი	კვეთი (Ф მმ)	სიგრძე (მმ)	რაოდენობა (ც)	საერთო სიგრძე	კვეთი (Ф მმ)	საერთო სიგრძე (მ)	წონა (კგ)
მსძ-1	1	200 1800 200	Ф16A-III	1800	9	16.20	Ф16A-III	32.40	51.8
	2	200 1800 200	Ф16A-III	1800	9	16.20	Ф12A-III	19.60	17.6
	3	1600	Ф12A-III	1400	7	9.80	Ф8A-I	3.30	1.3
	4	1600	Ф12A-III	1400	7	9.80			70.8
	5	100 350 100	Ф8A-I	550	6	3.30	$V_{(B-25)}$ = 0.9 მ³		
არმ.ნ-1	7	400 1400	Ф22A-III	1800	8	14.40	Ф22A-III	14.40	43.2
							Ф8A-I	4.64	1.8
	17	340 440 340 440	Ф8A-I	1160	4	4.64			45.0
							$V_{(B-25)}$ = --- მ³		

შენიშვნა:

1. მონ. რ/ბ. კონსტრუქციები დაარმირდეს კონსტრუქციული ნახაზის შესაბამისად

2. მონ. რ/ბ. კონსტრუქციები უნდა მოეწყოს „B-25“ კლასის ბეტონზე. განსაკუთრებული ყურადღება უნდა მიექცეს ბეტონის კლასსა და ვიბრირების ხარისხს.

3. მონ. რ/ბ. კონსტრუქციების საკიდებზე მოცემულია შიგა ზომები.

4. მონ. რ/ბ. სვეტებში ღეროები გადაბას ერთმანეთს შეპირაპირებით 40-d მანძილზე. გადაბმის წერტილად მიჩნეულია სართულის სიმაღლის ერთი მესამედი.

მთ.კონსტრუქტორი		ბ.ნიშარაძე	საწყობი
			მისამართი. ქ. თბილისი, ცაბარელის ქ. №52
			(01.12.07.007.030)
			კონსტრუქციული ნაწილი
შესრულა:		ბ.ნიშარაძე	მონ. რ/ბ კონსტრუქციების არმირების დეტალები.

ფ–№	ფურც.
კრ-12	A-3

მრავ. რ/ბ. სვეტი მს3-1 (1ბმ)

(მ 1:20)

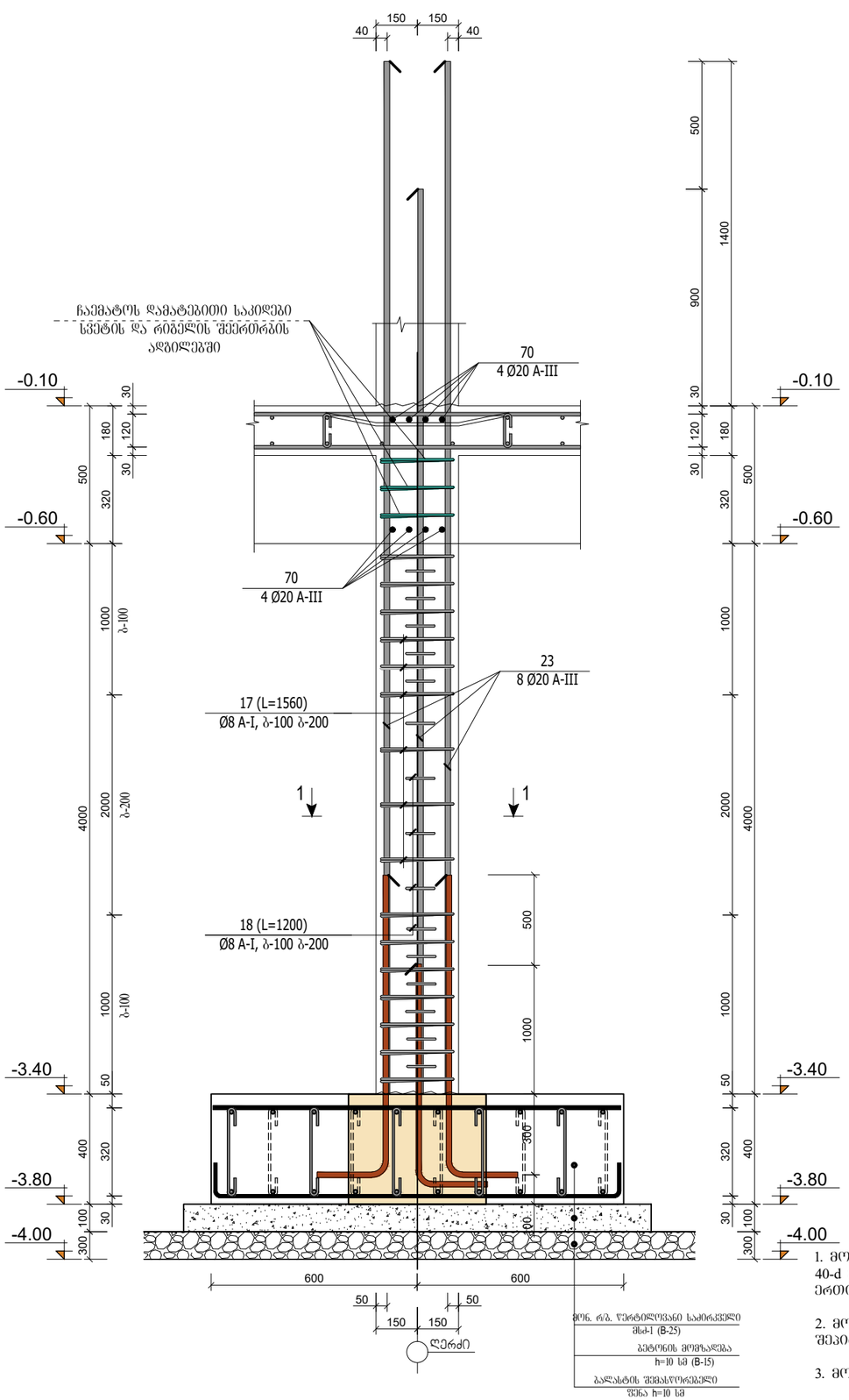

ლითონის სპეციფიკაცია ერთ კონსტრუქციაზე							ლითონის ამოკრეფა		
კონსტრუქციის მარკა	პოზიციის მარკა	დასახელება, ესკიზი	კვეთი (Ф მმ)	სიგრძე (მმ)	რაოდენობა (ც)	საერთო სიგრძე	კვეთი (Ф მმ)	საერთო სიგრძე (მ)	წონა (კგ)
მს3-1 (1ბმ)	16	დაიჭრას ადგილზე	Ф20A-III	1000	8	8.00	Ф20A-III	8.00	19.8
	17	340 440 340 440	Ф8A-I	1160	7	8.12	Ф8A-I	13.12	5.2
	18	250 350 250 350	Ф8A-I	1000	5	5.00			25.0
							$V_{(B-25)}$ = 0.09 მ³		

პოზიცია №18

(მ 1:20)

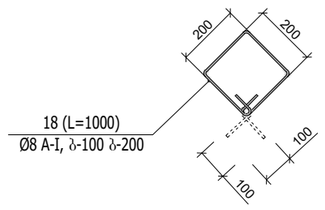

მრავ. რ/ბ სვეტი მს3-1 (1ბმ)

კვეთი 1-1

(მ 1:20)

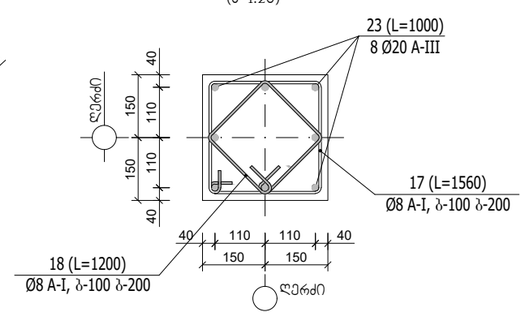

პოზიცია №17

(მ 1:20)

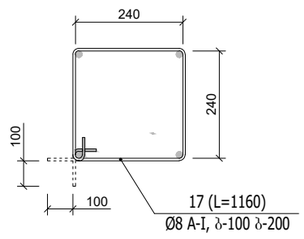

შენიშვნა:

1. მრავ. რ/ბ. სვეტებში ღეროები გადაებას ერთმანეთს შეპირაპირებიდ 40-ძ მანძილზე. გადაბმის წერტილად მიჩნეულია სართულის სიმაღლის ერთი მესამედი.

2. მრავ. რ/ბ. კედლებში მუშა არმატურის ღეროები გადაებას ერთმანეთს შეპირაპირებით 30-ძ მანძილზე.

3. მრავ. რ/ბ. კონსტრუქციების საკიდებზე მოცემულია შიბა ზომები.

4. ქვედა მრავ. რ/ბ. კონსტრუქცია უნდა მოეწყოს „B-25“ კლასის ბეტონზე.
ბანსაკუთრებული ყურადღება უნდა მიექცეს ბეტონის კლასსა და ვიბრირების ხარისხს.

მთ.კონსტრუქტორი		გ.ნიშარაძე	საწყობი მისამართი. ქ. თბილისი, ცაბარელის ქ. №52 (01.12.07.007.030)	
			კონსტრუქციული ნაწილი	
შესრულა:		გ.ნიშარაძე	მრავ. რ/ბ კონსტრუქციების არმირების დეტალები.	ფ–№ კრ-13 / ფურც. A-3

მონ. რ/ბ. სვეტი მს3-2
(მ 1:20)

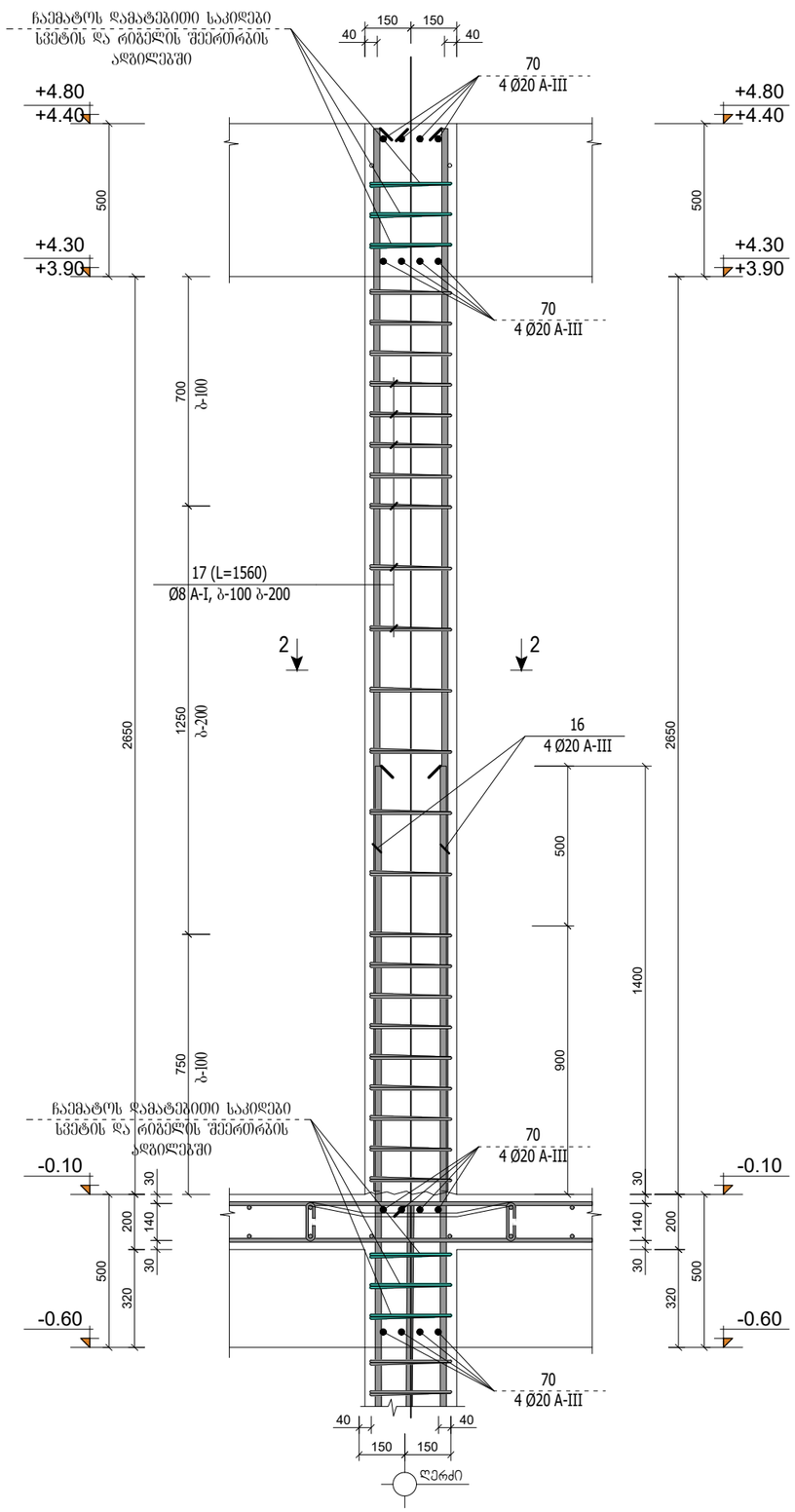

მონ. რ/ბ სვეტი მს3-2 (1ბმ)
კვეთი 2-2
(მ 1:20)

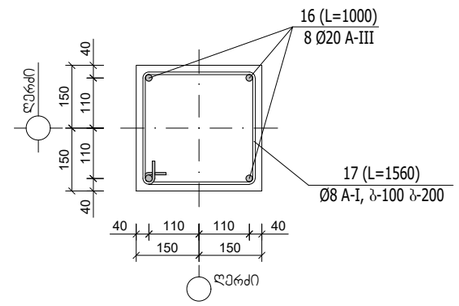

პოზიცია №17
(მ 1:20)

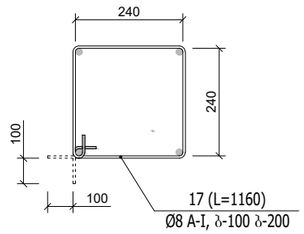

პოზიცია №18
(მ 1:20)

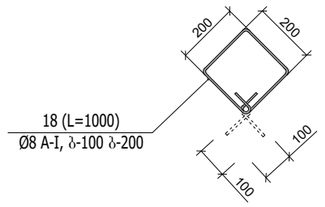

მონ. რ/ბ სვეტი მს3-1 (1ბმ)
კვეთი 1-1
(მ 1:20)

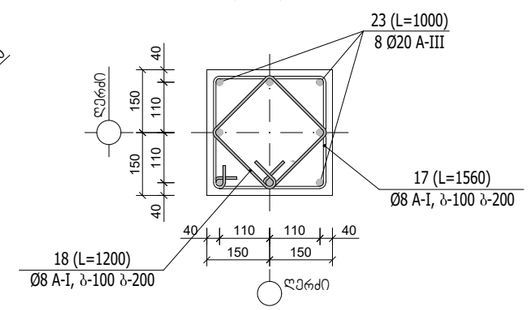

შენიშვნა:

1. მონ. რ/ბ. სვეტებში ღეროები გადაებას ერთმანეთს შეპირაპირებიდ 40-d მანძილზე. გადაბმის წერტილად მიჩნეულია სართულის სიმაღლის ერთი მესამედი.

2. მონ. რ/ბ. კედლებში მუშა არმატურის ღეროები გადაებას ერთმანეთს შეპირაპირებით 30-d მანძილზე.

3. მონ. რ/ბ. კონსტრუქციების საკიდებზე მოცემულია შიბა ზომები.

4. ყველა მონ. რ/ბ. კონსტრუქცია უნდა მოეწყოს „B-25“ კლასის ბეტონზე. განსაკუთრებული ყურადღება უნდა მიექცეს ბეტონის კლასსა და ვიბრირების ხარისხს.

მთ.კონსტრუქტორი		ბ.ნიშარაძე	საწყობი მისამართი. ქ. თბილისი, ცაბარელის ქ. №52 (01.12.07.007.030)	
			კონსტრუქციული ნაწილი	
შესრულა:		ბ.ნიშარაძე	მონ. რ/ბ კონსტრუქციების არმირების დეტალები.	ფ–№ ქრ-14 / ფურც. A-3

ლითონის სპეციფიკაცია ერთ კონსტრუქციაზე							ლითონის ამოკრეფა		
კონსტრუქციის მარკა	პოზიციის მარკა	დასახელება, ესკიზი	კვეთი (Φ მმ)	სიგრძე (მმ)	რაოდენობა (ც)	საერთო სიგრძე	კვეთი (Φ მმ)	საერთო სიგრძე (მ)	წონა (კგ)
მკდ-1 (1გმ)	21	დაიჭრას ადგილზე	Φ12A-III	3500	10	35.00	Φ12A-III	70.00	62.2
	22	დაიჭრას ადგილზე	Φ12A-III	1000	35	35.00	Φ8A-I	6.00	2.4
	23	100 200 100	Φ8A-I	400	15	6.00			64.5
							$V_{(B-25)} = 0.60$ მ³		

მონ. რ/ბ. კედელი მკდ-1 (1გმ)

(მ 1:20)

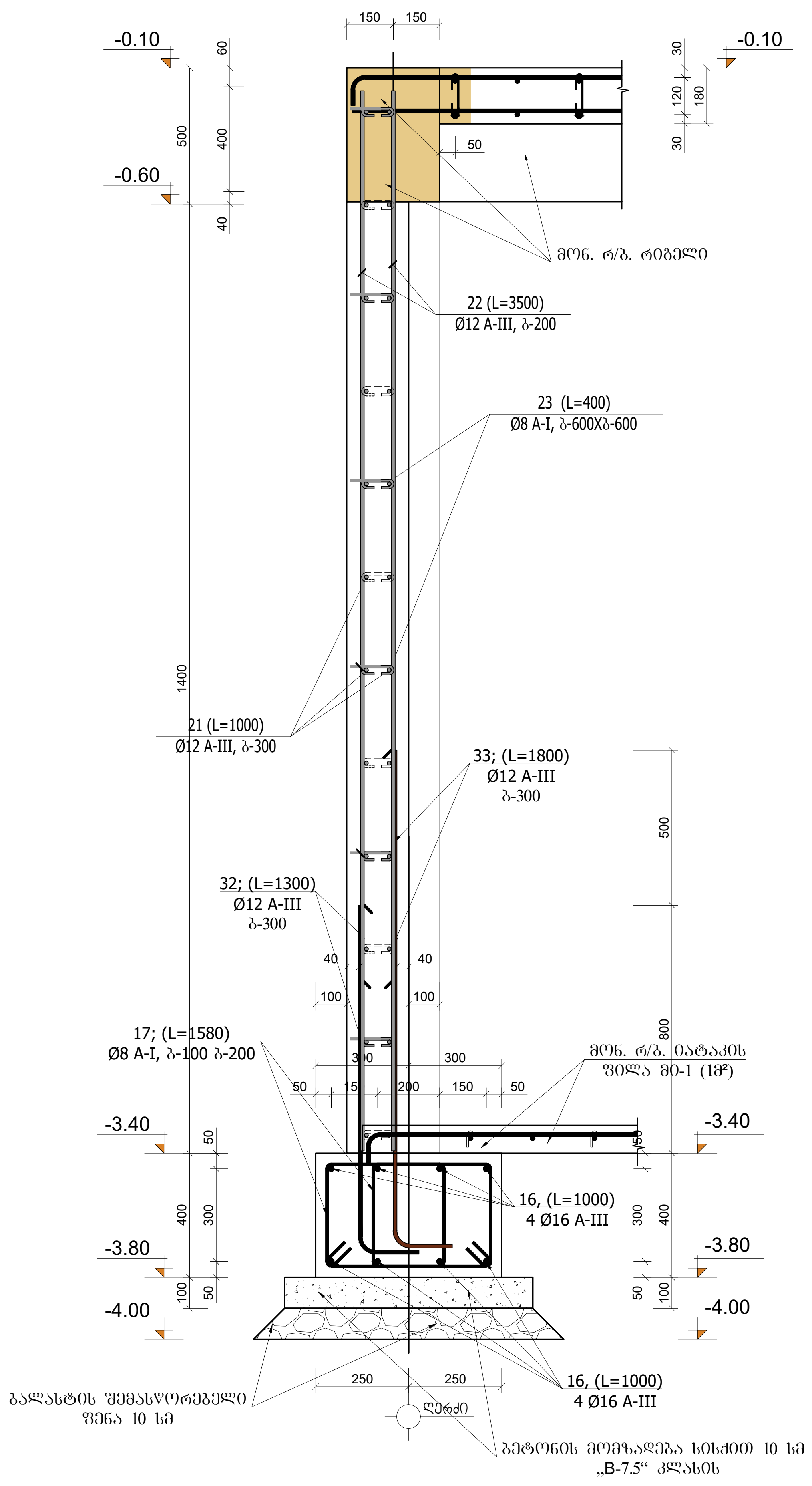

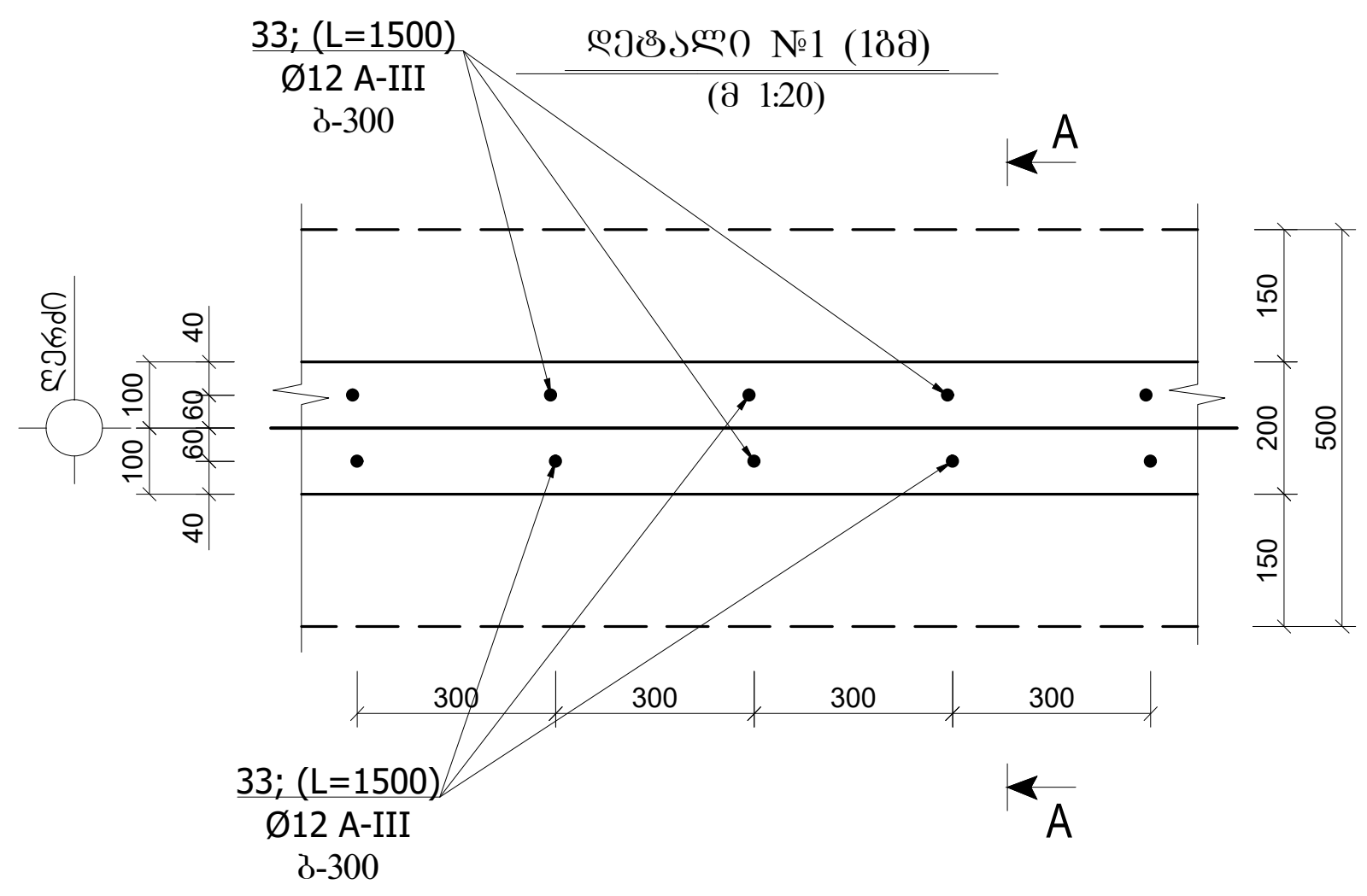

შენიშვნა:

1. მონ. რ/ბ. კონსტრუქციები დაარმირდეს კონსტრუქციული ნახაზის შესაბამისად

2. მონ. რ/ბ. კონსტრუქციები უნდა მოეწყოს „B-25“ კლასის ბეტონზე. განსაკუთრებული ყურადღება უნდა მიექცეს ბეტონის კლასსა და ვიბრირების ხარისხს.

3. მონ. რ/ბ. კონსტრუქციების საკიდებზე მოცემულია შიგა ზომები.

4. მონ. რ/ბ. სვეტებში ღეროები გადაებას ერთმანეთს შეპირაპირებით 40-d მანძილზე. გადაბმის წერტილად მიჩნეულია სართულის სიმაღლის ერთი მესამედი.

5. პროექტში გამოყენებული არმატურა უნდა შეესაბამებოდეს არმატურის კლასს A-III და A-I -ს

მთ.კონსტრუქტორი	[signature]	ბ.ნიჟარაძე	საწყობი მისამართი. ქ. თბილისი, ცაგარელის ქ. №52 (01.12.07.007.030)		
			კონსტრუქციული ნაწილი		
			მონ. რ/ბ კონსტრუქციების არმირების დეტალები.	ფ–№	ფურც.
შეასრულა:	[signature]	ბ.ნიჟარაძე		კრ-15	A-3

მონ. რ/ბ. რიგელი მრ-1 (1ბმ) -ის არმირება

(მ 1:50)

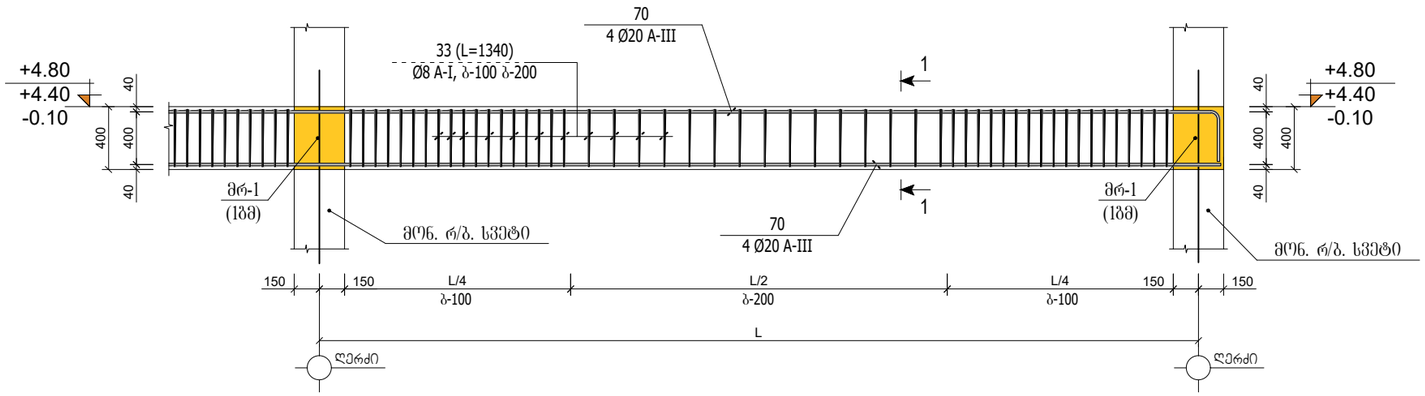

პოზიცია №32

(მ 1:20)

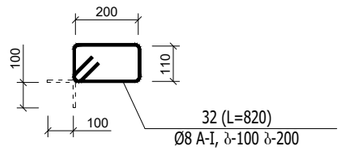

მონ. რ/ბ. ფიბო მფ-1 (1ბმ)

(მ 1:20)

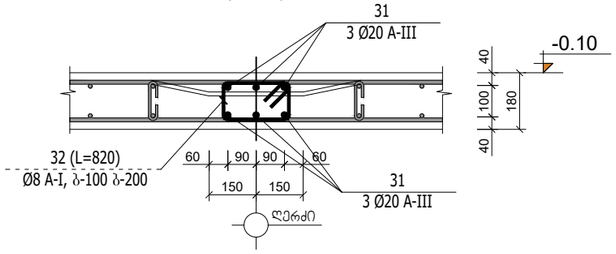

პოზიცია №32

(მ 1:20)

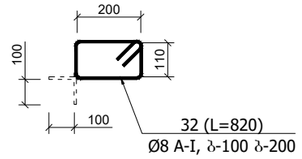

პოზიცია №33

(მ 1:20)

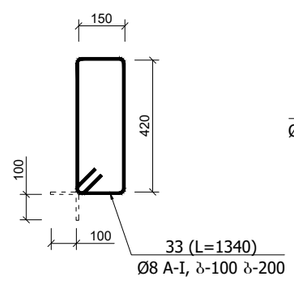

ჭრილი 1-1

(მ 1:20)

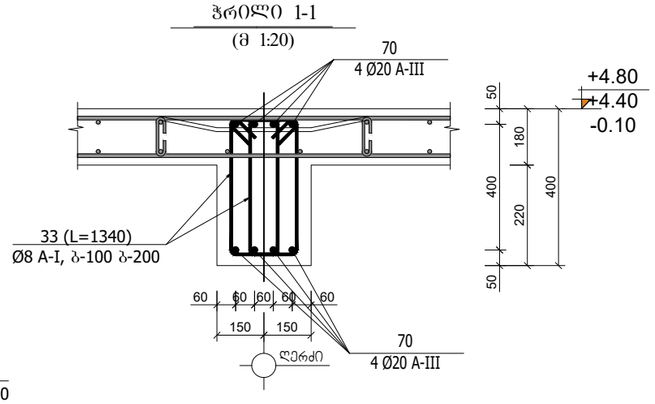

ელითონის სპეციფიკაცია ერთ კონსტრუქციაზე							ელითონის ამოკრეფა		
კონსტრუქციის მარკა	პოზიციის მარკა	დასახელება, ესკიზი	ქვეთი (Φ მმ)	სიგრძე (მმ)	რაოდენობა (ც)	საერთო სიგრძე	ქვეთი (Φ მმ)	საერთო სიგრძე (მ)	წონა (კგ)
მრ-1 (1ბმ)	70	დაიჭრას ადგილზე	Φ20A-III	1000	8	8.00	Φ20A-III	8.00	20.0
	33	150 480 380 250	Φ8A-I	1340	14	18.76	Φ8A-I	18.76	7.4
									27.4
							$V_{(B-25)}$ = 0.14 მ³		
მფ-1 (1ბმ)	31	დაიჭრას ადგილზე	Φ20A-III	1000	6	6.00	Φ20A-III	6.00	14.8
	32	110 300 200 210	Φ8A-I	820	6	4.92	Φ8A-I	4.92	1.9
									16.7
							$V_{(B-25)}$ = 0.05 მ³		

შენიშვნა:

1. მონ. რ/ბ. კონსტრუქციები დაარმირდეს კონსტრუქციული ნახაზის შესაბამისად.

2. მონ. რ/ბ. კონსტრუქციების საკიდებზე მოცემულია შიბა ხოშები.

3. ყველა მონ. რ/ბ. კონსტრუქცია უნდა მოეწყოს „B-25“ კლასის ბეტონზე.
ბანსაკუთრებული ყურადღება უნდა მიექცეს ბეტონის კლასსა და ვიბრირების ხარისხს.

მთ.კონსტრუქტორი		ბ.ნიშარაძე	საწყობი მისამართი. ქ. თბილისი, ცაბარელის ქ. №52 (01.12.07.007.030)	
			კონსტრუქციული ნაწილი	
შესრულა:		ბ.ნიშარაძე	მონ. რ/ბ კონსტრუქციების არმირების დეტალები.	ფ–№ ქრ-16 / ფურც. A-3

ლითონის სპეციფიკაცია ერთ კონსტრუქციაზე							ლითონის ამოკრეფა		
კონსტრუქციის მარკა	პოზიციის მარკა	დასახელება, ესკიზი	კვეთი (Ф მმ)	სიგრძე (მმ)	რაოდენობა (ც)	საერთო სიგრძე	კვეთი (Ф მმ)	საერთო სიგრძე (მ)	წონა (კგ)
კ.უ.-„I“	20	დაიჭრას ადგილზე	Ф12A-III	70000	1	70.00	Ф12A-III	70.00	62.2
	7	დაიჭრას ადგილზე	Ф12A-III	45000	1	45.00	Ф12A-III	45.00	40.5
	73	100 100 90	Ф8A-I	290	250	72.50	Ф8A-I	72.50	29.0
									131.7
						$V_{(B-25)}$ = 2.4 მ³			

კიბის მარშის არმირების ფრაგმენტი №2
(მ 1:20)

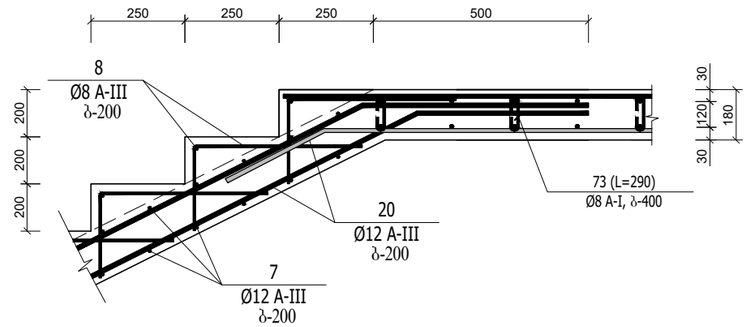

გარე კიბის არმირების ფრაგმენტი №1
(მ 1:20)

პოზიცია №73
(მ 1:20)

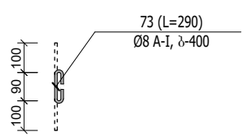

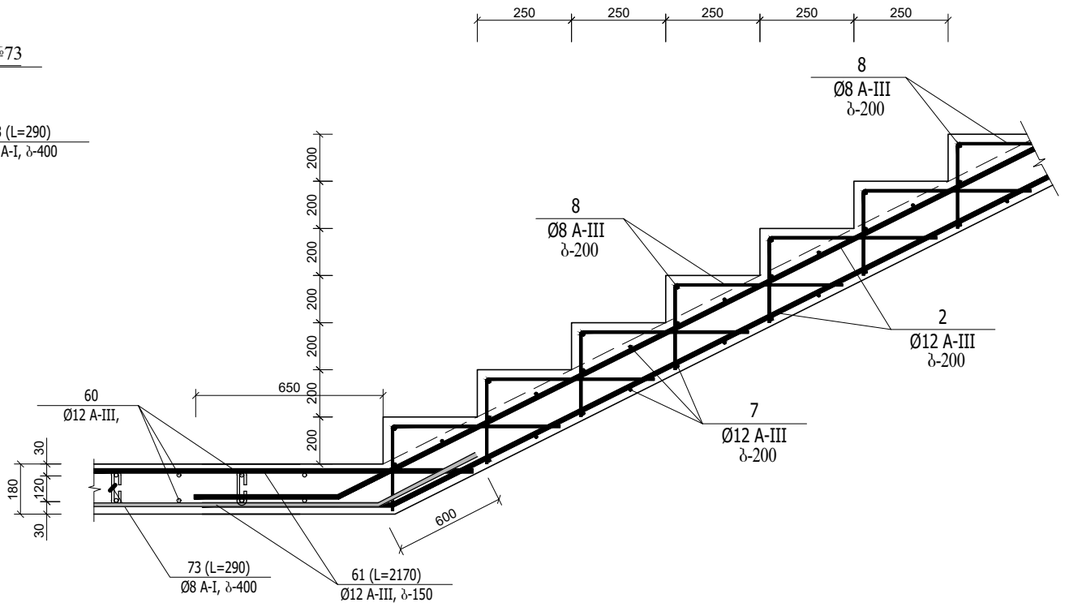

კიბის მარშის არმირების ფრაგმენტი №3
(მ 1:20)

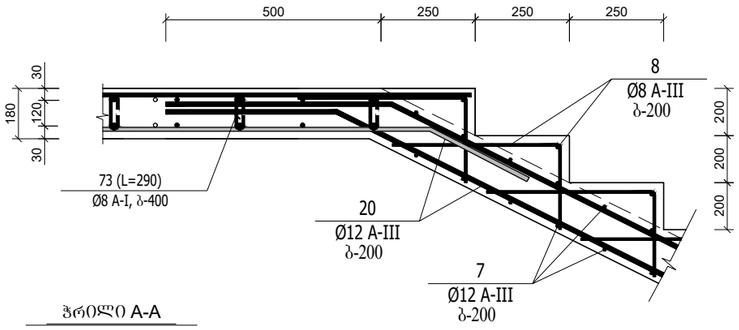

ჭრილი A-A
(მ 1:20)

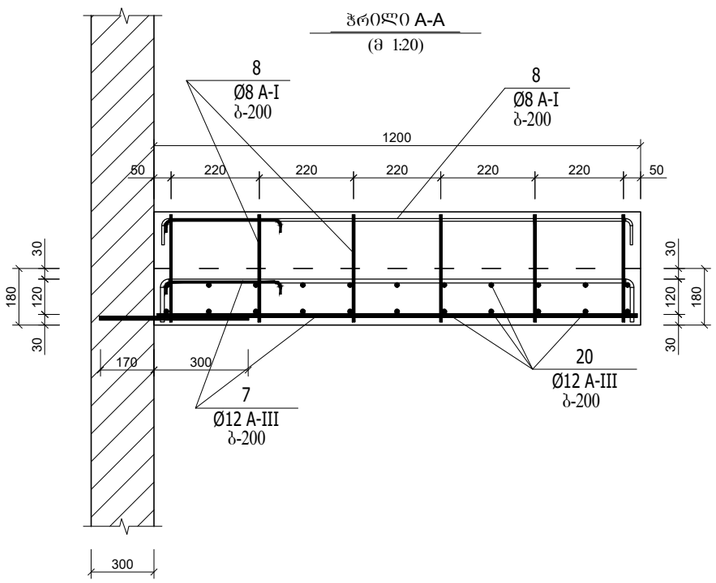

შენიშვნა:

1. მონ. რ/ბ. კიბის უჯრედი კ.უ.-1 მოეწყოს არქიტექტურული ნაწილის შესაბამისად და საფეხურის ზომები და ნიშნულები დაზუსტდეს არქიტექტურული პროექტის მიხედვით.

2. მონ. რ/ბ. კიბის უჯრედი კ.უ.-1 -ის ბაძნები და მარშები დაარმირდეს კონსტრუქციული ნაწილის შესაბამისად.

3. მონ. რ/ბ. კიბის ბაძნები დაარმირდეს ორმაგი არმატურის ბადით Ф14A-III და Ф12A-III ბიჯით ბ-200 და ჩაანკერდეს მონ. რ/ბ. კედელში 30d მანძილზე

4. მონ. რ/ბ. კიბის მარშები დაარმირდეს ორმაგი არმატურის ბადით Ф14A-III და Ф12A-III ბიჯით ბ-200 და ჩაანკერდეს მონ. რ/ბ. კედელში 30d მანძილზე

5. მონ. რ/ბ. კიბის კონსტრუქციები უნდა მოეწყოს „B-25“ კლასის ბეტონზე. განსაკუთრებული ქვარადლება უნდა მიექცეს ბეტონის კლასსა და ვიბრირების ხარისხს.

6. მონ. რ/ბ. კიბის ბაძნების მუშა არმატურის ღეროები ჩაანკერდეს მონ. რ/ბ. კედელში და მონ. რ/ბ. რიგელებში 30 d სიგრძეზე

მთ.კონსტრუქტორი		ბ.ნიშარაძე	საწყობი მისამართი. ქ. თბილისი, ცაბარელის ქ. №52 (01.12.07.007.030)	
			კონსტრუქციული ნაწილი	
შესრულა:		ბ.ნიშარაძე	მონ. რ/ბ კონსტრუქციების არმირების დეტალები.	ფ–№ ქრ-17 / ფურც. A-3

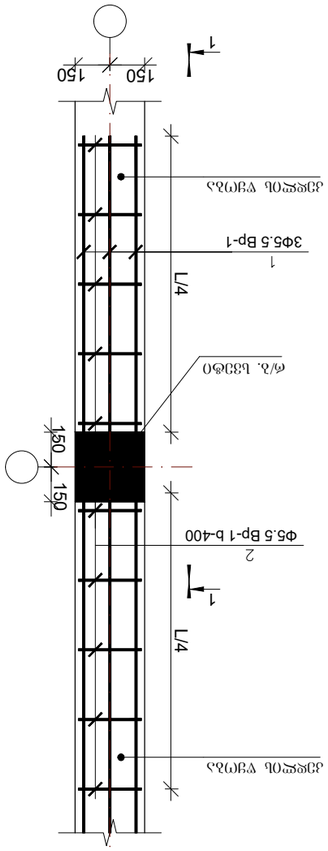

ქვედა ზოლის არმატურის ნახაზი
(ვარიანტი ა)

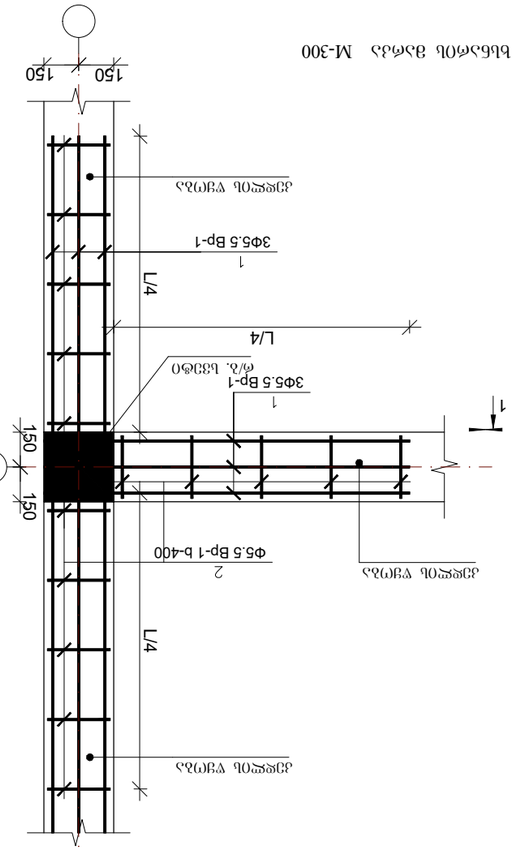

ქვედა ზოლის არმატურის ნახაზი
(ვარიანტი ბ)

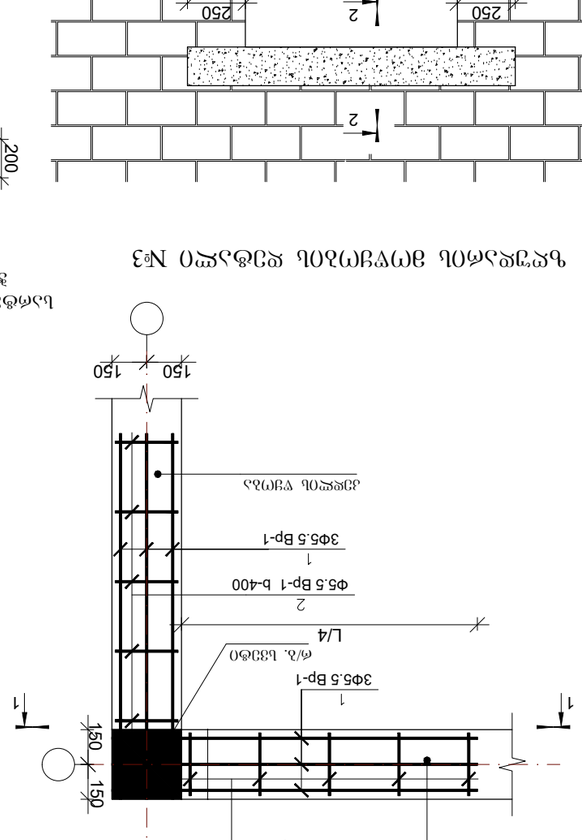

ქვედა ზოლის არმატურის ნახაზი
(ვარიანტი გ)

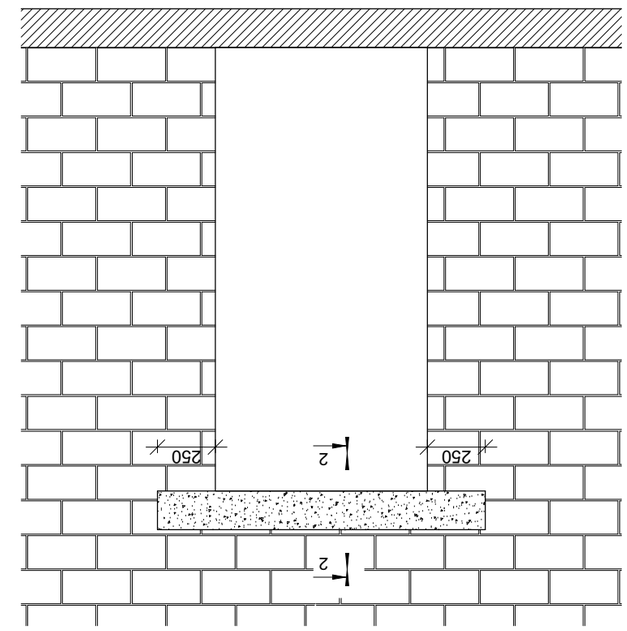

ზედა ზოლის არმატურის ნახაზი №3

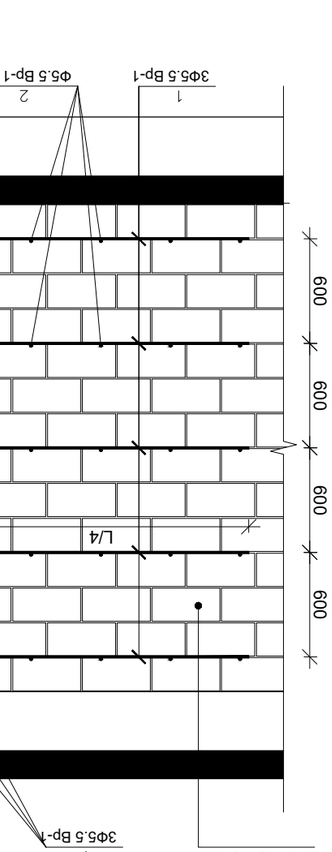

ბალთების ნახაზი
№3 2-2

ჭრილი 1-1

ჭრილი А-А
(ვ 1:10)

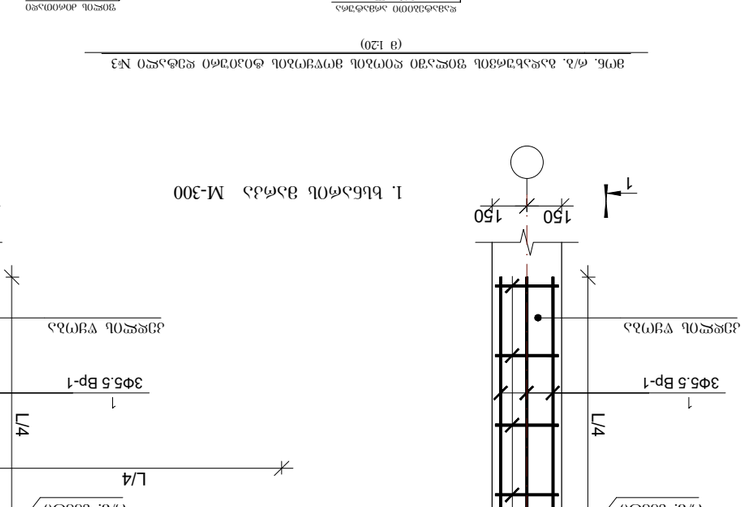

ვერტიკალური ნაკერის არმატურის განლაგების სქემა №3
(ვ 1:20)

ვერტიკალური ნაკერის არმატურის განლაგების სქემა

1. ხის ელემენტების მასალა - M-300

ზედა ზოლის არმატურა:

1. ვრც. ფ/ა. კონსტრუქციული ელემენტების ანკერული ჩამაგრების დეტალები. ნაწილი „В-25“ ალბომი ასებული ტიპიური პროექტიდან.
2. ვრც. ფ/ა. კონსტრუქციული ელემენტების ერთეულოვანი ნახატები. ნახატი №3320.
3. ვრც. ფ/ა. კონსტრუქციული ელემენტების ანკერული ჩამაგრების ნახატები. ალბომი 3320-ვრც.

მონ. რ/ბ რიგელის ზედა და ქვედა არმატურის გადადებით გადაბმის დეტალის ვერტიკალური ჭრილი

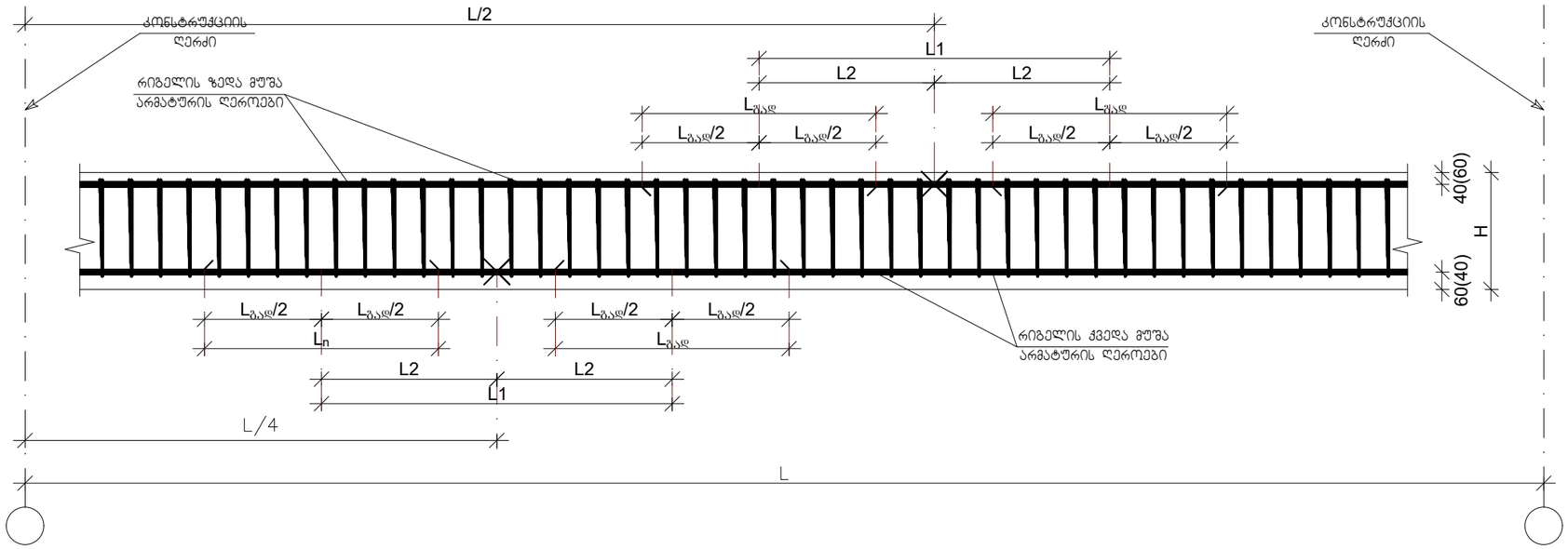

მონ. რ/ბ რიგელის არმატურის სვეტში ჩამაგრების დეტალი

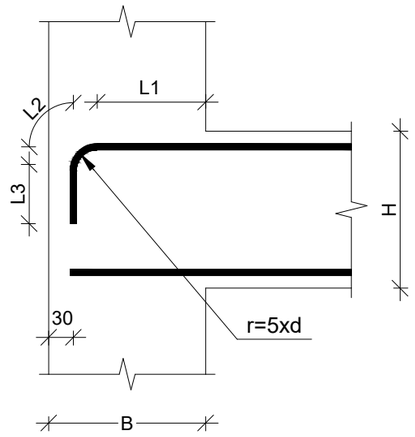

მონ. რ/ბ რიგელის არმატურის გადადებით გადაბმის დეტალი გეგმაში

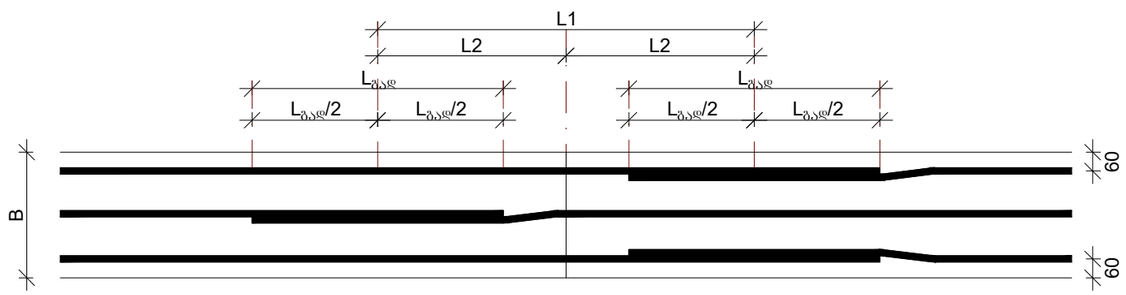

რიგელებში საკიდების განაწილების ტიპიური სქემა

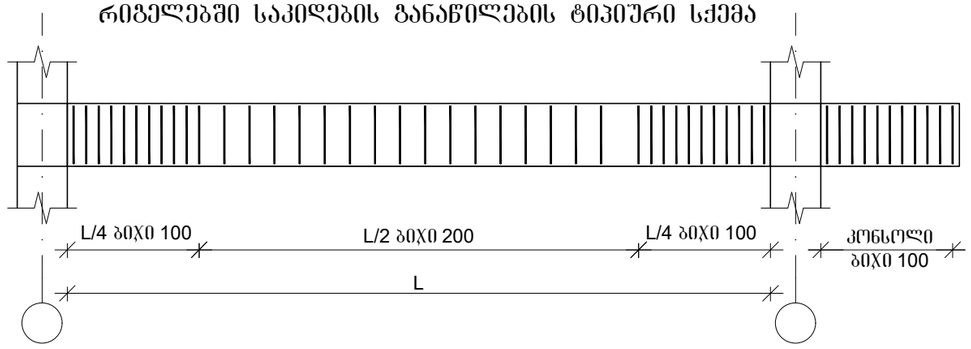

1. დეტალზე წარმოდგენილია მონ. რ/ბ რიგელის ზედა და ქვედა ბრძივი არმატურების გადადებით გადაბმის დეტალები სქემატურად და ზოგადად, რომელიც გამოყენებული უნდა იყოს კონკრეტულად, მონ. რ/ბ რიგელის არმირებისას, ბრძივი არმატურის შესაბამისად გადადების შემთხვევაში.

მთ.კონსტრუქტორი		ბ.ნიშარაძე	საწყობი მისამართი. ქ. თბილისი, ცაგარელის ქ. №52 (01.12.07.007.030)
			კონსტრუქციული ნაწილი
შეასრულა:		ბ.ნიშარაძე	მონ. რ/ბ კონსტრუქციების არმირების დეტალები. ფ–№ ქრ-19 ფურც. A-3

საექსპერტო დასკვნა

ქ. თბილისი, ცაგარელის ქ. №52
(01.12.07.007.030)
საყოფის კონსტრუქციულ ნაწილზე

I. საექსპერტო დასკვნაზე წარმოდგენილი დოკუმენტაცია.

ექსპერტიზაზე განსახილველად წარმოდგენილია ქ. თბილისი, ცაგარელის ქ. №52 (01.12.07.007.030) , ნაკვეთებზე მდებარე საწყობის პროექტის:

1. კონსტრუქციული ნაწილი, აკინძული ალბომის სახით
2. არქიტექტურული პროექტი, აკინძული ალბომის სახით.
3. გეოლოგიური კვლევა ძიების მასალები, აკინძული ალბომის სახით.
4. მიწის ნაკვეთის ტოპოგრაფიული გეგმა.

II. საპროექტო შენობის დახასიათება;

დასაპროექტებელი საწყობი მდებარეობს ქ. თბილისი, ცაგარელის ქ. №52 ს.კ. 01.12.07.007.030 ტერიტორიაზე შენობის მზიდი ნაწილი გადაწყვეტილია მონ. რ/ბ. ჩონჩხედის კონსტრუქციებში. ჩონჩხედის მზიდი კონსტრუქციები გაანგარიშებულია როგორც ვერტიკალურ ისე ჰორიზონტალურ დატვირთვებზე (სეისმიურობა 8 ბალი).

უბანზე გამოყოფილი გრუნტების ფენები სამშენებლო თვისებების მიხედვით, წარმოადგენენ დამოუკიდებელ საინჟინრო-გეოლოგიურ ელემენტებს: I სგე – თიხნარი ნახევრადმყარი კონსისტენციის (ფენა 2) P=1.79 გ/სმ3; C=0.17; E=140 კგძ/სმ2; Ro=2.5 კგძ/სმ2, (პირობითი საანგარიშო წინაღობა Ro=2.5 კგ/სმ²) შენობის მზიდი კარკასის კონსტრუქციები გაანგარიშებულია როგორც ერთიანი სივრცითი სისტემა დრეკად ფუძეზე. გაანგარიშებები ჩატარებულია როგორც საანგარიშო (პირველი ისე მეორე ზღვრული მდგომარეობის) მიხედვით. გამოყენებულია სამშენებლო კონსტრუქციების საანგარიშო ტიპური პროგრამა „LiRA“, ვერსია-9.6. აღნიშნული ნაგებობის მზიდი ლითონის ჩონჩხედი გაანგარიშებულია შემდეგ დატვირთვებზე:

თოვლის ნორმატიული დატვირთვა W=50 კგ/მ².

ქარის ნორმატიული დატვირთვა S=85 კგ/მ².

შესაძლო სეისმური დატვირთვა 8 ბალი (ჰორიზონტალური აჩქარება A=0.17) მუდმივი დატვირთვები განსაზღვრულია არქიტექტურული ნაწილის მიხედვით. მზიდი კარკასის კონსტრუქციებისაგან გადაცემული დატვირთვების მნიშნელობები გაანგარიშებაში შედის, ავტომატურად, საანგარიშო პროგრამის მეშვეობით.

საპროექტო შენობის კონსტრუქციული ელემენტების დახასიათება;

<u>1. საძირკვლები</u> - მონ. რ/ბ. წერტილოვანი საძირკველი გაბარიტებით 1.5X1.5X0..4მ რომლებიც შეკრულია საძირკვლის კოჭებით სისქით 40 სმ-ია რომლის ქვეშ უნდა მოეწყოს ქვიშახრეშოვანი შემასწორებელი ფენა სიქით 10 სმ და ბეტონის მომზადება სისქით 10 სმ. მიწასთან შეხებაში მყოფი მონ. რ/ბ. კონსტრუქციების ბეტონის კლასი სიმტკიცის მიხედვით B-25, საძირკვლის ბეტონი დამზადდეს წყალშეუღწევადობის მიხედვით W6, არმატურა A-III და A-I კლასისაა. მიწაში არსებულ მონ. რ/ბ. წერტილოვან საძირკვლებზე უნდა მოეწყოს ჰიდროიზოლაცია. (ბიტუმის ფენა წაესვას ორ ფენად)

2. სვეტები - მონ. რ/ბ - ის მართკუთხა კვეთის 0.3X0.3 -ზე. სვეტები უნდა ჩაისხას „B-25” კლასის ბეტონზე. და ლითონის 2 [20 შველერებით შედგენილი კოჭი.

3. რიგელები - მონ. რ/ბ. - ის კვეთით 0.3X0.5(h) მ-ზე. რიგელების ყალიბის მოწყობისას ყალიბების მონტაჟისას მალის შუაში უნდა მოეწყოს უკუაღუნვა 1.5-2.0 სმ-ით. რიგელები უნდა ჩაისხას „B-25” კლასის ბეტონზე გადახურვის უბნებთან ერთად.

4. გადახურვები - მონ. რ/ბ. - ის სისქით 18 სმ. „B-25” კლასის ბეტონზე დაარმირებულია ორმაგი არმატურის ბადეებით და გაძლიერდეს კონსოლური მონაკვეთები. ყალიბის დაყენების დროს კონსოლის კიდეებს მიეცეს უკუაღუნვა 1.0-1.5 სმ-ის ოდენობით. კონსოლის ყველა ზომა გადამოწმდეს არქიტექტურული ნახაზებიუს მიხედვით.

5. კიბეები – მონ. რ/ბ. მარშები და ბაქნები სისქით 18 სმ-ი. დაარმირდეს კონსტრუქციული ნახაზის მიხედვით ორმაგი არმატურის ბადეებით და ჩაისხას „B-25” კლასის ბეტონზე.

საპროექტო შენობა კონსტრუქციული სქემის მიხედვით მონოლითური რკ/ბეტონის წარმოდგენილი. ხისტი კვანძებით ბეტონის საპროექტო კლასი (მარკა) შეადგენს ; B-25 (მ-400); არმატურის საპროექტო კლასი მზიდ კონსტრუქციებში AIII და AI. ხის კონსტრუქციები დამუშავდეს საქართველოში მოქმედი უსაფრთხოების ნორმებისა და წესების სრული დაცვით.

ნაგებობის მზიდი კონსტრუქციები დაპროექტებულია შენობის მზიდი კარკასის სივრცული ანგარიშის შედეგებზე დაყრდნობით.

I. დასკვნა:

ქ. თბილისი, ცაგარელის ქ. №52(01.12.07.007.030) საწყობის პროექტის კონსტრუქციული ნაწილი დამუშავებულია საკმარისი მოცულობით, საქართველოს რესპუბლიკაში მოქმედი სამშენებლო ნორმებისა და წესების სრული დაცვით. პროექტის გრაფიკული ნაწილისა და შენობის ძირითადი მზიდი კონსტრუქციების კონსტრუქციული სისტემის ანგარიშის შედეგების ანალიზის საფუძველზე ექსპერტიზა დადებით შეფასებას აძლევს საცხოვრებელი სახლის შენობის პროექტის კონსტრუქციულ ნაწილს და რეკომენდაციას უწევს მას მშენებლობის ნებართვის მისაღებად.ქსპერტი-კონსტრუქტორი:

ლაშა ნიკოლაიშვილი 06.06.2022

სპეციალისტის ბიოგრაფიული მონაცემები:

სპეციალისტის სახელი, გვარი.	ლაშა ნიკოლაიშვილი
პირადი №	01030033451
დაბადების თარიღი	20.03.1987
საცხოვრებელი მისამართი	ქ. თბილისი ნ. ხოშარაულის ქ. №59
ელ. ფოსტა	lasha.nikolaiSvili@gmail.com
პროფესია	სამოქალაქო და სამრეწველო მშენებლობის სპეციალისტი
საპროექტო ორგანიზაციაში მუშაობის სტაჟი	12 წელი
განათლება 2002-2009 წელი	მაგისტრი, საქართველოს ტექნიკური უნივერსიტეტი
თარიღი	06.06.2022

დადასტურება;
მე, ქვემორე ხელისმომწერი ვადასტურებ, რომ წარმოდგენილი მონაცემები ზუსტად აღწერს ჩემი პიროვნების გამოცდილებას და კვალიფიკაციას.

სპეციალისტი  ლაშა ნიკოლაიშვილი


GEO
საქართველო
სახელი / FIRST NAME
ლაშა
LASHA
გვარი / LAST NAME
ნიკოლაიშვილი
NIKOLAISHVILI
მოქ. / CIT
GEO
სქესი / SEX
მმ / M
პირადი No / PERSONAL No
01030033451
დაბადების თარიღი
DATE OF BIRTH
20.03.1987
მოქმედების ვადა
DATE OF EXPIRY
02.05.2022
ბარათის No / CARD No
11IC80672
ხელმოწერა
SIGNATURE


GEORGIA
MASTER'S
DIPLOMA
MD№ 000744
By the decision N 22 July 10, / 2009
of the faculty of
Civil Engineering
Mr. Lasha Nikolaishvili
was awarded the Degree of Master of
Engineering in
Civil and Industrial Engineering
11 2 2013
საქართველო
მაგისტრის
დიპლომი
MD№ 000744
საშენებლო
ფაკულტეტის 2009 წლის 10. 7 № 22
გადაწყვეტილებით ლაშა ნიკოლაიშვილს
მიენიჭა ინჟინერიის
მაგისტრის აკადემიური ხარისხი
სამოქალაქო და სამრეწველო მშენებლობის სპეციალობით.
Dean
Rector

შპს ალფა

LTD ALFA (s/n 45298574)

ქ. თბილისი, ნუცუბიძის ფერდობი IV მ/რ. კორპუსი 4, ბინა 31. Gmail: alfageo2018@gmail.com

Tel: 577 404 093

ქ. თბილისი, ჩარგლის ქუჩა №52, ს/კ.01.12.07.007.030 ორსართულიანი სასაწყობე შენობის მშენებლობა საინჟინრო-გეოლოგიური ანგარიში



დირექტორი: დ. რობაქიძე

ინჟინერ–გეოლოგი: თ. კვეტენაძე

ქ. თბილისი 2022 წ.

სარჩევი

1. ტექნიკური დავალება ——— 3
2. ჩასატარებელი კვლევის პროგრამა ——— 4
3. შესავალი ——— 5
4. გეომორფოლოგია და გეოლოგიური აგებულება ——— 6
5. სეისმურობა ——— 7
6. რაიონის კლიმატური პირობები ——— 8
7. საინჟინრო–გეოლოგიური პირობები ——— 9
8. დასკვნები და რეკომენდაციები ——— 9
9. გამოყენებული მასალები ——— 11
10. ლითოლოგიური სვეტები ———14
11. გეოლოგიური ჭრილები ——— 15
12. ტოპოგეგმა ——— 13

ტექნიკური დავალება

საინჟინრო-გეოლოგიური კვლევების ჩასატარებლად

1. ობიექტის დასახელება - ქ. თბილისი, ჩარგლის ქუჩა №52, ს/კ.01.12.07.007.030 ორსართულიანი სასაწყობე შენობის მშენებლობა;

2. დამკვეთი - შ.პ.ს „თელეგი“;

3. ობიექტის მდებარეობა - ქ. თბილისი, ჩარგლის ქუჩა №52, ს/კ.01.12.07.007.030;

4. დაპროექტების სტადია - სამუშაო პროექტი;

5. შენობის კლასი პასუხისმგებლობის მიხედვით - II;

6. ობიექტის ტექნიკური დახასიათება - ორსართულიანი 7 – 14 მ;

7. საძირკვლის სავარაუდო ტიპი - ფილა, ლენტური;

8. ჩატარდეს საინჟინრო-გეოლოგიური კვლევები შენობის დაფუძნების პირობების შესწავლის მიზნით;

9. საინჟინრო-გეოლოგიური ანგარიში წარმოდგენილი იქნას ერთ ეგზემპლარად, ელექტრონული ვერსია;

პროექტის მთავარი კონსტრუქტორი:

ჩასატარებელი კვლევის პროგრამა

წინამდებარე მიწერილობა შედგენილია საქართველოში ამჟამად მოქმედი ნორმატიული დოკუმენტების (სამშენებლო წესები და ნორმები) და სხვა ნორმატიული დოკუმენტების მოთხოვნათა საფუძველზე:

ს.ნ. და წ. 1.02.07–87 (საინჟინრო გამოკვლევები მშენებლობისთვის); პ.ნ. 02.01.– 08 (შენობა–ნაგებობების ფუძეები); პ.ნ 01.01.– 09 (სეისმომედეგი მშენებლობა); ს.ნ და წ. IV- 5 – 82 (მიწის სამუშაოები); ს.ნ. და წ. 3.02.01.– 87 (მიწის ნაგებობები, ნაგებობათა ფუძეები და საძირკვლები); სახსტანდარტი 25100–95 (გრუნტების კლასიფიკაცია);

ჩასატარებელი კვლევის მიზანი: ქ. თბილისი, ჩარგლის ქუჩა №52, ს/კ.01.12.07.007.030 ორსართულიანი სასაწყობე შენობის მშენებლობასთან დაკავშირებით, ტერიტორიის საინჟინრო-გეოლოგიური პირობების გამოკვლევა.

დასახული ამოცანის შესასრულებლად უნდა შესრულდეს შემდეგი მოცულობის სამუშაოები:

1. სამშენებლო მოედანზე გაყვანილ იქნას სათანადო სიღრმის 2 ჭაბურღილი, საერთო სიგრძით 6 გრძ/მ;

2. სამთო გამონამუშევრებიდან აღებული იქნას ნიმუშები (ს.ნ. და წ. 01.02.07–87 მოთხოვნებით) და ლაბორატორიული კვლევებისთვის შერჩეულ იქნას არანაკლებ 3 ნიმუში;

3. გრუნტის წყლის გამოვლენის შემთხვევაში აღებულ იქნას წყლის სინჯი;

4. ჩატარებული კვლევების საფუძველზე შედგეს ტექნიკური ანგარიში და აიკინძოს 1 ეგზემპლარად, ელექტრონული ვერსია;

დირექტორი: დ. რობაქიძე

ინჟინერ–გეოლოგი: თ. კვეტენაძე

ქ. თბილისი, ჩარგლის ქუჩა №52, ს/კ.01.12.07.007.030
ორსართულიანი სასაწყობე შენობის მშენებლობა
საინჟინრო-გეოლოგიური ანგარიში
შესავალი

შ.პ.ს „თელეგი“-ს დავალებით 2022 წლის მაისში შ.პ.ს. „ალფა”-ს მიერ, ჩატარებული იქნა საინჟინრო-გეოლოგიური კვლევები ორსართულიანი სასაწყობე შენობის მშენებლობასთან დაკავშირებით.

კვლევა–ძიების მიზანს წარმოადგენს:

(შენობის) მშენებლობასთან დაკავშირებით მოედნის გეოლოგიური აგებულების პირობების შესწავლა;

სამუშაოებს უშუალოდ ხელმძღვანელობდა:

ინჟინერ–გეოლოგი: თორნიკე კვეტენაძე;

ჩატარებულია შემდეგი სახის და მოცულობის სამუშაოები:

1. მოძიებულია და გამოყენებულია საფონდო მასალები;

2. უბნის საინჟინრო–გეოლოგიური შეფასების მიზნით დათვალიერდა მიმდებარე ტერიტორია და ლითოლოგიური ჭრილის დასადგენად გაყვანილ იქნა 2 ჭაბურღილი (საერთო სიღრმით 6 გრძ/მ);

3. გრუნტის ფიზიკური–მექანიკური თვისებების შესასწავლად სამთო გამონამუშევრებიდან აღებულ იქნა ნიმუში ლაბორატორიული კვლევებისთვის;

4. საკვლევ ობიექტზე გრუნტის წყალი არ გამოვლენილა;

5. საველე სამუშაოების დამთავრების შემდეგ ჭაბურღილები ამოივსო ნაბურღი მასალით;

6. განსაზღვრულ იქნა: გრუნტის ტიპი, ფიზიკური თვისებები, მექანიკური თვისებები;

წინამდებარე დასკვნა შედგენილია საველე სამუშაოების, საფონდო მასალების და ლაბორატორიული კვლევის მონაცემების საფუძველზე;

კვლევები ჩატარებულია და დასკვნა შედგენილია საქართველოში ამჟამად მოქმედი ნარმატიული დოკუმენტების (სამშენებლო წესები და ნორმები) მოთხოვნების შესაბამისად:

1. ს.ნ. და წ. 1.02.07–87 „საინჟინრო გამოკვლევები მშენებლობისთვის“;

2. პ.ნ. 02.01.– 08 „შენობა–ნაგებობების ფუძეები“;

3. ს.ნ და წ. IV- 5 – 82 „მიწის სამუშაოები“;

4. ს.ნ. და წ. 3.02.01.– 87 „მიწის ნაგებობები, ნაგებობათა ფუძეები და საძირკვლები“;

5. სახსტანდარტი 25100–95 „გრუნტების კლასიფიკაცია“;

მიღებული შედეგები წარმოდგენილია კომპიუტერზე აკრეფილი ანგარიშის სახით, სადაც გარდა ტექსტური ნაწილისა მოცემულია: გეოლოგიური ჭრილები, ლითოლოგიური სვეტები, ტოპოგეგმა.

ზოგადი ნაწილი

საკვლევი ტერიტორია განთავსებულია - ქ. თბილისი, ჩარგლის ქუჩა №52, ს/კ.01.12.07.007.030;

გეომორფოლოგია და გეოლოგიური აგებულება - საკვლევი ტერიტორია მდებარეობს აღმოსავლეთ საქართველოს დაახლოებით ცენტრალურ ნაწილში, მდ. მტკვრის ხეობის მერიდიანულ მონაკვეთზე. ერთმანეთის მოსაზღვრე შიდა ქართლის, ქვემო ქართლის და გარე კახეთის პერიფერიულ რაიონებში. პირობითად საკვლევი ტერიტორიის დასავლეთი საზღვარი გადის მცხეთა-კოჯორის მერიდიანის გასწვრივ. ჩრდილო და აღმოსავლეთი საზღვარი – სხალტბის და საგურამო-იალნოს ქედების და მდ. იორის მარჯვენა სანაპიროს გასწვრივ, სამხრეთ საზღვარი კი ქ. რუსთავის განედს ემთხვევა. თბილისის მიდამოების გეოტექტონიკური და გეომორფოლოგიური მდებარეობის გასარკვევად უნდა შევეხოთ საქართველოს ტერიტორიის გეოტექტონიკური და გეომორფოლოგიური დარაიონების სქემებს. საქართველოს გეოტექტონიკური დარაიონების საკითხები განხილულია ალ. ჯანელიძის, მ. რუბინშტეინის, პ. გამყრელიძის, ე. გამყრელიძის შრომებში, რომლებშიც ძირითადი გეოტექტონიკური ერთეულების ზოგად დახასიათებასთან ერთად, მოცემულია მათი დანაწილება ცალკეულ ზონებად და ქვეზონებად. ე. გამყრელიძის (2000) გეოტექტონიკური დარაიონების სქემის მიხედვით, საქართველოს ტერიტორიაზე მაღალი რანგის სამი გეოტექტონიკური ერთეული გამოიყოფა: 1. კავკასიონის ნაოჭა (ნაოჭა–ზეწრული) სისტემა; 2. ამიერკავკასიის მთათაშუა არე: 3. მცირე კავკასიონის (ანტიკავკასიონის) ნაოჭა (ნაოჭა–შეცოცებითი) სისტემა. გეოტექტონიკური სქემის შედარება ა. ჯავახიშვილის (1947) გეომორფოლოგიური დარაიონების სქემასთან მიუთითებს გეოტექტონიკური და გეომორფოლოგიური ერთეულების მჭიდრო

კავშირზე. ა. ჯავახიშვილმა გამოყო განედური მიმართულების სამი ზონა: 1-კავკასიონის მთიანი სისტემის ზონა, 2-საქართველოს მთათაშუა დაბლობების ზონა, 3-სამხრეთ საქართველოს მთიანეთის ზონა. გეოტექტონიკური ერთეულებისა და გეომორფოლოგიური ზონების შედარება იძლევა შემდეგ სურათს: კავკასიონის ნაოჭა სისტემა ემთხვევა კავკასიონის მთიანი სისტემის გეომორფოლოგიურ ზონას; ამიერკავკასიის მთათაშუეთის საზღვრები დაახლოებით იმეორებენ საქართველოს მთათაშუა დაბლობების ზონის საზღვრებს; მცირე კავკასიონის ნაოჭა სისტემა შეესაბამება სამხრეთ საქართველოს მთიანეთის ზონას.

როგორც აღვნიშნეთ, თბილისის მიდამოებში ზედაპირზე გაშიშვლებულია ძირითადად პალეოგენური და ნეოგენური ნალექები, მაგრამ აჭარა-თრიალეთის ზონის მომიჯნავე არეების აგებულებიდან და ღრმა ბურღვის მონაცემებიდან გამომდინარე თბილისის მიდამოებში პალეოცენ-ქვედაეოცენური ფლიშური ნალექების ქვეშ უნდა ვიგულისხმოთ ზედატურონულ-მაასტრიხტული ასაკის ძირითადად კირქვებისა და მერგელებისგან შემდგარი 1000-1200 მ-ის სიმძლავრის წყების, ხოლო მის ქვეშ კი, მძლავრი (2000-2500 მ) ალბ-ქვედატურონული ასაკის კირ-ტუტე ბაზალტური, ანდეზიტური და დაციტური შემადგენლობის ვულკანოგენური ქანების არსებობა. საყურადღებოა, რომ ღრმა ბურღვის მონაცემებით მდ. მტკვრის ხეობის დასავლეთით ეს უკანასკნელი თანდათან ისოლება და თრიალეთის ქედის ფარგლებში საქართველოს ბელტის მსგავსი კარბონატული ნალექებით არის ჩანაცვლებული (გ. ნადარეიშვილი, 1981).

თბილისის მიდამოებში გავრცელებული პალეოგენ-მიოცენური ნალექების უმეტესი ნაწილი მიკრო – და მაკროფაუნას შეიცავს და მათი ასაკი ფაუნისტურად კარგადაა დასაბუთებული. ყველაზე ძველი ნალექები, რომლებიც თბილისის მიდამოებშია გაშიშვლებული, წარმოდგენილია პალეოცენ-ქვედაეოცენური ასაკის ბორჯომის წყებით, რომელიც მთელ აჭარა-თრიალეთის ზონაში ფართო გავრცელებით სარგებლობს და ფლიშური წარმონაქმნებითაა აგებული.

სეისმურობა - საქართველოს ტერიტორიის სეისმური დარაიონების უახლესი სქემის მიხედვით საკვლევი ტერიტორია განთავსებულია 8 ბალიან სეისმურ ზონაში (პნ 01.01-09 სეიმომედგე მშენებლობა), ხოლო ამგები გრუნტები ამავე

დოკუმენტის №1 ცხრილით სეისმური თვისებების მიხედვით განეკუთვნებიან II კატეგორიას. გამომდინარე აქედან მშენბლობისათვის გამოყოფილი ტერიტორიის სეისმურობად მიღებულ იქნეს 8 ბალი 0,17 სეისმურობის უგანზომილებო კოეფიციენტით.

კლიმატი - საქართველო გამოირჩევა თავისი მეტეოკლიმატურ-მეტეოროლოგიური პირობების მრავალფეროვნებით. ამ მრავალფეროვნების დასახასიათებლად და სათანადო სამეცნიერო თუ პრაქტიკული საწარმოო-საზოგადოებრივი საქმიანობის უზრუნველსაყოფად, ქვეყანაში ფუნქციონირებს რეგულარული ჰიდრომეტეოროლოგიური დაკვირვების სახელმწიფო ქსელი. მრავალწლიანი (ზოგიერთი სადგურისათვის საუკუნოვანი) დაკვირვებების მონაცემების დამუშავების ბაზაზე დადგენილია საქართველოს როგორც თლიანი ქვეყნის, ასევე მისი რეგიონების, ცალკეული დასახლებული რაიონების და მსხვილი ქალაქების კლიმატური მახასიათებლები. აღსანიშნავია, რომ მის დასავლეთ და აღმოსავლეთ ნაწილებს გააჩნიათ კლიმატის ფორმირების გამოკვეთილად განსხვავებული ფიზიკურ-გეოგრაფიული და ატმოსფერული ცირკულაციის თავისებურებები. საკვლევი ტერიტორია განთავსებულია თბილისში და მისი განთავსების მიკრორეგიონის კლიმატური პირობების მოკლე დახასიათება იგივეა, რაც მთლიანად რაიონისათვის.

ქ. თბილისში საშუალო წლიური ნალექების ჯამი 555 მმ-დან 608 მმ-დე მერყეობს. ნალექების მაქსიმუმი მაისშია (78 მმ-დან 149მმ-დე). ყველაზე მშრალი თვე იანვარია, როცა ნალექების რაოდენობა 19-39 მმ-ის ფარგლებში მერყეობს . რაც შეეხება ნალექების სეზონურ განაწილებას, ამხრივ დამახასიათებელია შედარებით უხვნალექიანობა წლის თბილ პერიოდში (აპრილი-ოქტომბერი 279 მმ) და მცირე ნალექიანობა წლის ცივპერიოდში (ნოემბერი-მარტი103მმ).

გეოდინამიკური პირობები - ტერიტორიის ვიზუალური დათვალიერებისა და საველე სამუშაოების დროს საკვლევ ტერიტორიაზე არ აღინიშნება საინჟინრო-გეოდინამიკური და გეოლოგიური საფრთხეების განვითარების კვალი. აღსანიშნავია, რომ გარემოს ეროვნული სააგენტოს, გეოლოგიური დეპარტამენტის მიერ გამოქვეყნებულ ”ქ. თბილისის ტერიტორიის საინჟინრო-გეოდინამიკური

პირობები და გეოლოგიური საფრთხეების შეფასება 2019 წ.”-ის მიხედვით საკვლევი ტერიტორია მოქცეულია დაბალი, გეოდინამიკური რისკის ზონაში.

დაბალი – ტერიტორიები, სადაც რელიეფი ძირითადად სწორია, დანაწევრების ხარისხი უმნიშვნელო. სუბტრატის ქანები გამოირჩევიან შედარებით მდგრადი მზიდი თვისებებით, მიწისქვეშა წყლები ძირითადად ღრმა ცირკულაციისაა, დატბორვებს ადგილი არა აქვს და სტიქიური გეოლოგიური პროცესები პრაქტიკულად არ ფიქსირდებიან და ტერიტორიის დაზიანების ხარისხი უმნიშვნელოა. მდინარეების გამოფიტვის ელუვიური პროცესები, განსაკუთრებით მთიანი ზონის პედიმენტების სივრცეში; მეოთხეულის ნალექებში ფორმირებული მიწისქვეშა წყლები არაღრმა ცირკულაციისაა, ადგილი აქვს შეტბორვას.

საინჟინრო–გეოლოგიური პირობები

(სპეციალური ნაწილი)

ჩვენს მიერ საკვლევი ტერიტორიის გამოკვლევისას გეოლოგიურ ჭრილში გამოყოფილი იქნა გრუნტის შემდეგი ფენები:

ასფალტის ფენა 0,00 – 0,10 მ

ფენა 1 – ნაყარი ფენა tQ_{IV}, გავრცელებულია მთელ ტერიტორიაზე მიწის ზედაპირიდან 0.50 მეტრის ფარგლებში; დამუშავების სიძნელის მიხედვით ს.ნ. და წ. IV- 5 – 82–ის ცხრილის თანახმად გრუნტი კანეკუთვნება II კატეგორიას;

ფენა 2 - თიხნარი, ძნელპლასტიკური (pdQ_{IV}) P=1.81 გ/სმ^3; C=0.16 კგძ/სმ^2; φ=16°; E=110 კგძ/სმ^2; Ro=1,90 კგძ/სმ^2;

დამუშავების სიძნელის მიხედვით ს.ნ. და წ. IV- 5 – 82–ის ცხრილის თანახმად გრუნტი კანეკუთვნება ხელით დამუშავებისა და ერთციცხვიანი ექსკავატორით III, ხოლო ბულდოზერით II კატეგორიას;

დასკვნები და რეკომენდაციები

1. ადმინისტრაციულად საკვლევი უბანი მდებარეობს: ქ. თბილისი, ჩარგლის ქუჩა №52, ს/კ.01.12.07.007.030;

2. საკვლევი უბანი, საინჟინრო-გეოლოგიური პირობების სირთულის მიხედვით ს.ნ. და წ. 1.02.07-87 დანართი 10-ის თანახმად მიეკუთვნება I კატეგორიას; (მარტივი);

3. გრუნტების ფიზიკურ–მექანიკური თვისებების გათვალისწინებით, ფუძის გრუნტებად რეკომენდირებულია გამოყენებულ იქნეს: ფენა 2 - თიხნარი,

ძნელპლასტიკური (pdQ_{IV}) P=1.81 გ/სმ^3; C=0.16 კგძ/სმ^2; φ=16°; E=110 კგძ/სმ^2; Ro=1,90 კგძ/სმ^2;

4. საქართველოს სამშენებლო ნორმებისა და წესების „სეისმომედეგი მშენებლობა" პნ 01.01.09-ს ცხრილის №-ის სეისმური საშიშროების რუკის დანართი 1-ის მიხედვით, სამშენებლო უბანი მიეკუთვნებიან 8 ბალიან ზონას, რადგან უბანზე გავრცელებული გრუნტები აღნიშნული ცხრილის მიხედვით მიეკუთვნება II კატეგორიას;

5. ქვაბულის ფერდის მაქსიმალური დასაშვები დახრა უბანზე გავრცელებული გრუნტის მიღებული იქნეს სნ. და წ. 3.02.01-87 პ.პ. 3.11-3.15 პუნქტების მიხედვით და სნ და წ. III-4-80*-ის მე-9 თავის მიხედვით;

6. სამშენებლო უბანზე გავრცელებული გრუნტები დამუშავების სიძნელის მიხედვით ს.ნ. და წ. IV-2-82 I-I ცხრილის მიხედვით მიეკუთვნება: ფენა 1 - ყველა სახის დამუშავების მიხედვით II კატეგორიას; ფენა 2 - ხელით დამუშავებისა და ერთციცხვიანი ექსკავატორით III, ხოლო ბულდოზერით II კატეგორიას; ფენა 3 - ყველა სახის დამუშავების მიხედვით IV კატეგორიას;

7. გარემოს ეროვნული სააგენტოს, გეოლოგიური დეპარტამენტის მიერ გამოქვეყნებულ "ქ. თბილისის გეოლოგიური საფრთხეების შეფასების ანგარიში"-ის მიხედვით საკვლევი ტერიტორია მოქცეულია დაბალი გეოლოგიური საფრთხის ზონაში. ყოველივე აღნიშნულიდან გამომდინარე რაიმე დამცავი ღონისძიებების გატარების საჭიროება არ არის.

ინჟინერ-გეოლოგი თ. კვეტენაძე

საქართველო. შპს "ალფა" ALFA 405298574 GEORGIA. "ALFA" LLC

გამოყენებული მასალები

1. ლ. მარუაშვილი, საქართველოს ფიზიკური გეოგრაფია, ნაწ. 1. გამომცემლობა ,,მეცნიერება", 1969, თბილისი.

2. ლ. მარუაშვილი, საქართველოს ფიზიკური გეოგრაფია, ნაწ. 2. გამომცემლობა ,,მეცნიერება", 1970, თბილისი.

3. „საქ. ჰიდროგეოლოგიური დარაიონების სქემა" – 1970 წ. – ი. ბუაჩიძე;

4. საქ. ტექტონიკური დარაიონების სქემა" – 2000 წ. – ე. გამყრელიძე;

***

1. ს.ნ. და წ. 1.02.07–87 „საინჟინრო გამოკვლევები მშენებლობისთვის";

2. პ.ნ. 02.01.– 08 „შენობა–ნაგებობების ფუძეები";

3. ს.ნ და წ. IV- 5 – 82 „მიწის სამუშაოები";

4. ს.ნ. და წ. 3.02.01.– 87 „მიწის ნაგებობები, ნაგებობათა ფუძეები და საძირკვლები";

5. სახსტანდარტი 25100–95 „გრუნტების კლასიფიკაცია";

ბრუნტების ფიზიკურ-მექანიკური თვისებების კრებსითი ცხრილი

№№	გამონამუშევრის ნომერი	ნიმუშის აღების სიღრმე	სიმკვრივე	ჩონჩხის სიმკვრივე	ნაწილაკების სიმკვრივე	ბუნებრივი ტენიანობა	ფორიანობა	ფორიანობის კოეფიციენტი	ტენიანობა			კონსისტენცია	ტენიანობის ხარისხი	ეფორმაციის მოდული	შინაგანი ხახუნის კუთხე	შეჭიდულობა	საანგარიშო წინაღობა	გრუნტის დასახელება
									დენადობის ზღვარზე	პლასტიკურობის ზღვარზე	პლასტიკურობის რიცხვი							
			ρ	ρd	ρs	W	n	e	W_L	Wp	Ip	I_L	Sr	E	φ	C	R_0	
			გ/სმ³	გ/სმ³	გ/სმ³	%	%	ერთ. ნაწ.	ერთ. ნაწ.	ერთ. ნაწ.	ერთ. ნაწ.	ერთ. ნაწ.	ერთ. ნაწ.	კგძ/სმ²	გრადი	კგძ/სმ²	კგძ/სმ²	
1	2	3	4	5	6	7	8	9	10	11	12	13	14	15	16	17	18	19
1	1	1,2	1,80	1,42	2,70	26,6	47,3	0,809	0,31	0,18	0,13	0,54	0,70	120	16	0,15	1,90	თიხნარი ძნელპლასტიკური
2	2	2,6	1,81	1,42	2,69	26,5	47,4	0,808	0,32	0,18	0,12	0,53	0,71	120	16	0,16	1,90	თიხნარი ძნელპლასტიკური



შენობის სავარაუდო განთავსების ადგილი

ქალაქი თბილისი, ქუჩა ჩარგალი №52 ს/კ 01.12.07.007.030

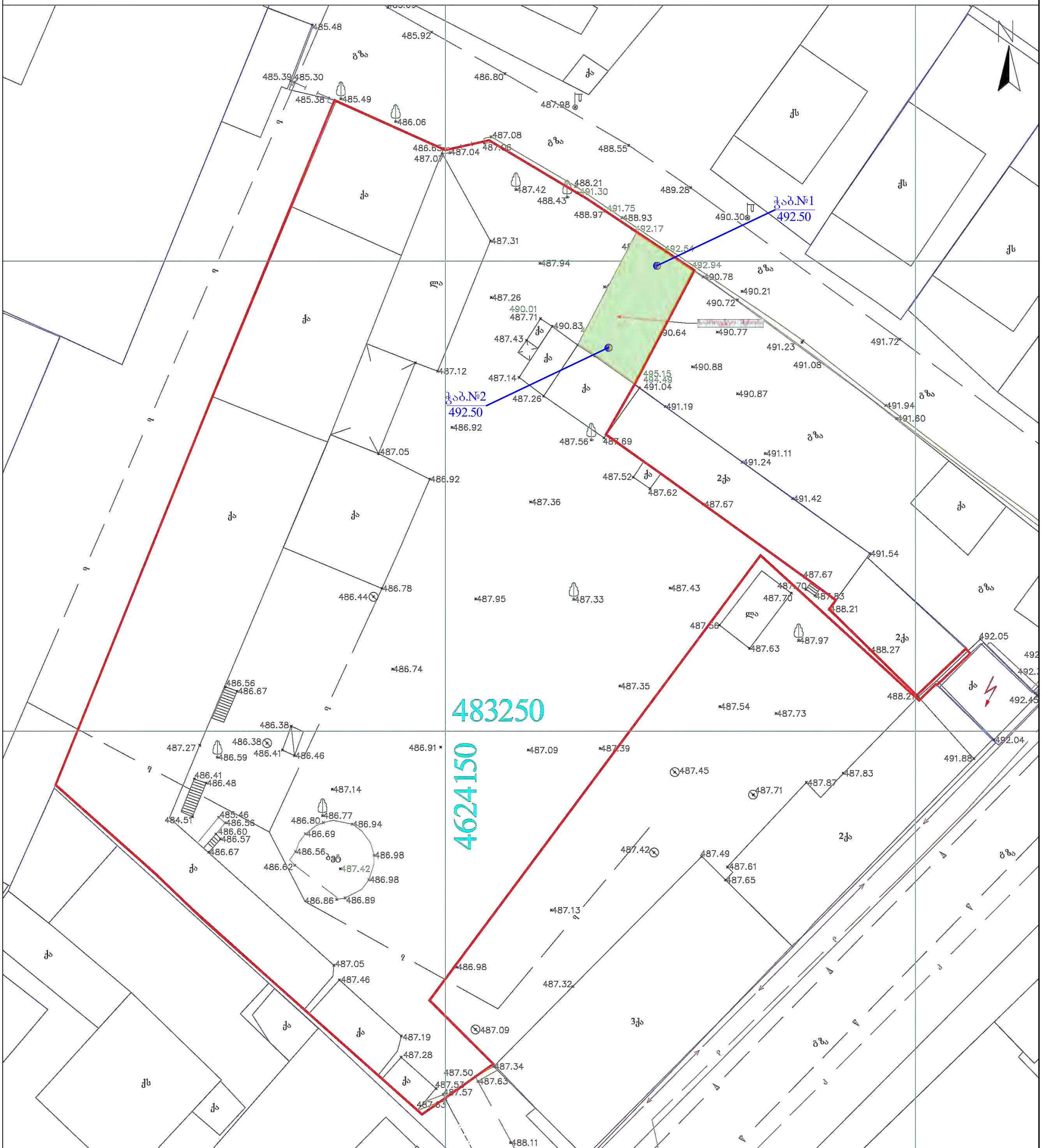

შენიშვნა: ტოპოგრაფიულ ნახაზზე ხაზოვანი ნაგებობები დატანილია რეგისტრირებული მონაცემებიდან

პირობითი აღნიშვნები

შენიშვნა: მიწის სამუშაოები შეათანხმეთ კომუნიკაციის წარმომადგენლებთან

მიწისქვეშა კომუნიკაციები:
- კანალიზაცია
- დენის კაბელი
- გაზის მილი
- წყლის მილი
- კავშირგაბმულობა

- ნაკვეთის საზღვარი
- შენობა
- არკა
- ფარდული
- კიბე
- ფოთლოვანი ხე
- წიწვოვანი ხე
- ხეხილის ხე
- პალმა

- ბუჩქი
- ვაზი
- გაზონი
- სამეთვალყურეო ჭები
- ძეგლი
- შადრევანი
- ონკანი
- წყარო ან ჭა
- ბენზინგასამართი სადგური
- მაღალი ძაბვის ანძა

- ცოცხალი ღობე
- ხეების რიგი
- ტრანსფორმატორი
- რადიო ან ტელე ანძა
- ლამპიონები
- ელექტრო ბოძი
- რკინიგზა
- იზოჰიფსი
- მთავარი იზოჰიფსი

პროექცია UTM 38N
საკოორდინატო სისტემა WGS 84

- ღობე
- ბორდიური
- ბეტონი
- კედელი
- საყრდენი კედელი
- ბილიკი
- გზის კონტური
- ფლატე
- წყლის კონტური

ი/მ „ლევან ჩიტაიშვილი„ ს/ნ 53001014065
თბილისი, აწყურის ქუჩა №30
მობ: +995 598 18-04-18
trimblem3@gmail.com

აზომა	ლ.ჩიტაიშვილი
კომპ. უზრუნველყოფა	ლ.ჩიტაიშვილი
დამკვეთი	
მაშტაბი 1:500	11.03.2022

ALFA

ჭაბურღილის ლითოლოგიური სვეტები

მასშტაბი ვერტ. 1:100
მასშტაბი ჰორ. 1:100

ჭაბურღილის სვეტი №1

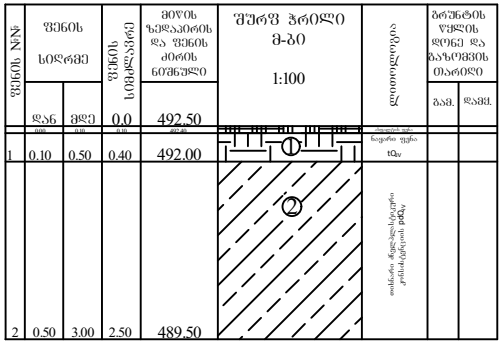

ჭაბურღილის სვეტი №2

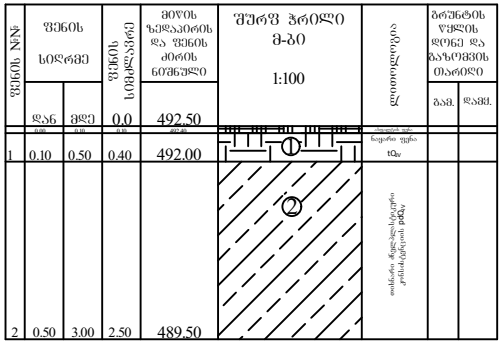

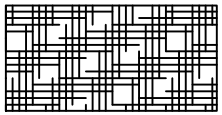

ასფალტის ფენა

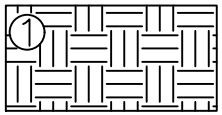

ნაყარი ფენა tQ_{IV}

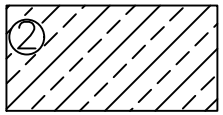

თიხნარი ძნელპლასტიკური კონსისტენციის pdQ_{IV}



ჭაბურღილის ლითოლოგიური ჭრილი 1-2

მასშტაბი ვერტ. 1:100
მასშტაბი ჰორ. 1:100

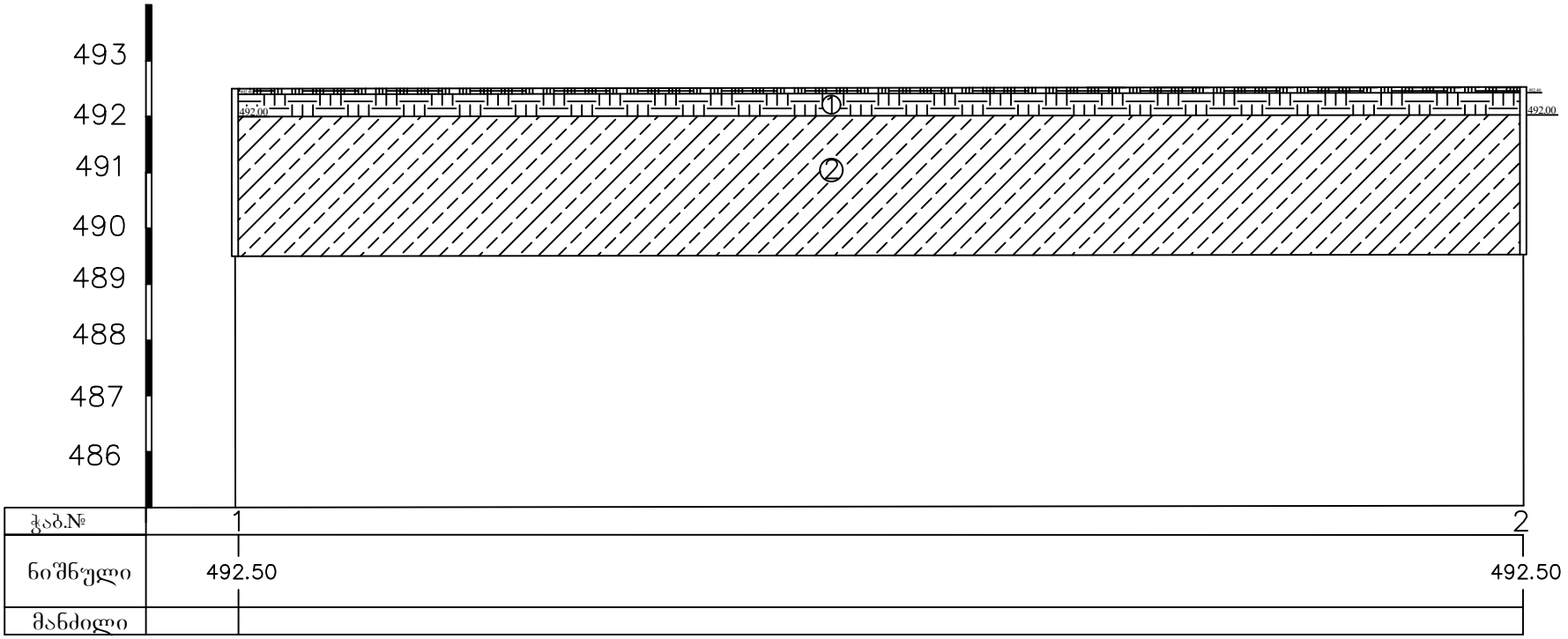

ასფალტის ფენა

ნაყარი ფენა tQ_{IV}

თიხნარი ძნელპლასტიკური კონსისტენციის pdQ_{IV}



საექსპერტო შეფასება

გეოლოგიური შეფასება ანგარიშზე: ქ.თბილისი, ჩარგლის ქუჩა №52, საკადასტრო კოდით: **№01.12.07.007.030** არსებული მიწის ნაკვეთის ფართზე ორსართულიანი სასაწყობე შენობის მშენებლობისათვის ჩატარებული საინჟინრო-გეოლოგიური ანგარიშის საექსპერტო შეფასება.

შინაარსი

ქ.თბილისი, ჩარგლის ქუჩა №52, საკადასტრო კოდით: **№01.12.07.007.030,** შ.პ.ს. „თელეგი"-ს დავალებით ჩვენს მიერ 2022 წლის მაისში შემოწმებული იქნა არსებულ მიწის ნაკვეთზე საინჟინრო-გეოლოგიური კვლევების ანგარიში. კვლევების მიზანია შესწავლილი იქნეს გეოლოგიური კვლევების შედეგად მიღებული ტექნიკური დოკუმენტაციის შესაბამისობა საქართველოში მოქმედ სამშენებლო ნორმებთან, წესებთან და სახელმწიფო სტანდარტებთან.

საინჟინრო გეოლოგიური სამუშაოები შესრულებულია შპს „ალფა"-ს გეოლოგიური ჯგუფის მიერ 2022 წლის მაისში, მათ მიერ არის შესწავლილი გრუნტების მახასიათებლები, სამუშაოების უშუალო ხელმძღვანელი, ინჟინერ-გეოლოგი თ.კვეტენაძე.

წარმოდგენილია შემდეგი დოკუმენტაცია: ტექსტური ნაწილი 11 გვერდი. მოედნის ტოპოგეგმა ჭაბურღილების დატანით, ჭრილები, სვეტები, გრუნტების ლაბორატორია.

გეოლოგიური ნაწილის კვლევა

აღნიშნულ მოედანზე უნდა მოხდეს ორსართულიანი სასაწყობე შენობის მშენებლობა 7-14 მეტრი. ნაგებობის კლასი პასუხისმგებლობის მიხედვით - II.

უბნის საინჟინრო-გეოლოგიური შეფასების მიზნით შესწავლილია მიმდებარე ტერიტორია, ლითოლოგირი ჭრილის დასადგენად და ნიმუშების ასაღებად გაყვანილია 2 ჭაბურღილი, თითოეული სიღრმით 3 მეტრამდე.

საკვლევი მოედანი საქართველოს ტერიტორიის სამშენებლო კლიმატური დარაიონების სქემის მიხედვით განეკუთვნება IIIგ კლიმატურ ქვერაიონს. სამშენებლო ნორმებისა და წესების (პნ 01.01-09) №1 დანართის მიხედვით სეისმურობად მიღებულია 8 ბალი უგანზომილებო კოეფიციენტით 0.17.

ჩატარებული საველე მონაცემების საფუძველზე შედგენილია გეოლოგიური ჭრილები. მშენებლობისათვის გამოყოფილი უბნის გეოლოგიურ აგებულებაში მონაწილეობენ:

საექსპერტო შეფასება

ფენა 1 – ნაყარი ფენა tQ_{IV}.

ფენა 2 – ს.გ.ე. I – თიხნარი ძნელპლასტიკური კონსისტენციის pdQ_{IV}

საინჟინრო-გეოლოგიური კვლევების შედეგად ჩატარებული მონაცემების მიხედვით მოცემულია **ფენა 2-ის – I ს.გ.ე.** მახასიათებლები. გრუნტის ფიზიკურ-მექანიკური თვისებები ანგარიშში დეტალურად არის განხილული. საძირკვლის ტიპი შერჩეულ იქნეს კონსტრუქტორის მიერ. ანგარიშში მოკლედ არის მოცემული საკვლევი ტერიტორიის გეომორფოლოგიური, გეოლოგიური და ჰიდროლოგიური, კლიმატური, სეისმური პირობები. გრუნტის წყლები გაყვანილ ჭაბურღილებში არ დაფიქსირებულა.

“ქ. თბილისის ტერიტორიის საინჟინრო-გეოდინამიკური პირობები და გეოლოგიური საფრთხეების შეფასება 2019 წ.”-ის მიხედვით საკვლევი ტერიტორია მოქცეულია დაბალი გეოდინამიკური რისკის ზონაში. ავტორი აღნიშნავს, რომ საინჟინრო-გეოლოგიური თვალსაზრისით უბანი დამაკმაყოფილებელ პირობებშია და ამ ეტაპზე რაიმე დამცავი ღონისძიების გატარების საჭიროება არ არის აუცილებელი.

დასკვნა

ქ.თბილისი, ჩარგლის ქუჩა №52, საკადასტრო კოდით: **№01.12.07.007.030** არსებული მიწის ნაკვეთის ფართზე ორსართულიანი სასაწყობე შენობის მშენებლობისათვის ჩატარებული საინჟინრო-გეოლოგიური ანგარიშის დოკუმენტაცია. საინჟინრო-გეოლოგიური ანგარიში, რეკომენდაციები და დასკვნები შესრულებულია ჯეროვნად, მოცემულია პროექტირებისათვის გრუნტის საანგარიშო მახასიათებლები და აკმაყოფილებს საქართველოში მოქმედ სამშენებლო ნორმებს, წესებს და შეიძლება დაედოს საფუძვლად მშენებლობის პროექტს. აქედან გამომდინარე ჩატარებული გეოლოგიურ სამუშაოებს ენიჭება დადებითი შეფასება.

ინჟინერი გრუნტების მექანიკის
და ფუძე-საძირკვლების სპეციალისტი: ლ.ქესიანი

პერსონალური ინფორმაცია

სახელი, გვარი : ლაშა კუსიანი
დაბადების თარიღი : 16/09/1987
მისამართი : ქ. თბილისი, ვერეკლე მე-II-ის 8/10
ტელ: (571) 142708 geologiurikvleva@gmail.com

განათლება/გამოცდილება

- ქ. თბილისის 67 საშუალო სკოლა
- ქ. თბილისის სასულიერო აკადემიის ხელოვნებათმცოდნეობის ფაკულტეტი 2005-2010 Goethe-Institut –Deutsch 2007-2008
- საქართველოს ტექნიკური უნივერსიტეტი ბაკალავრიატი 2009-2013 (მშენებლობა, ფუძეგრუნტების მიმართულებით ინჟინერ-გეოლოგი)
- ქ. თბილისი საზოგადოებრივი კოლეჯი „სპექტრი" ---- ტოპოგრაფი 2013-2014
- საქართველოს ტექნიკური უნივერსიტეტის მაგისტრატურის სამშენებლო ფაკულტეტი (გრუნტების მექანიკის და ფუძე-საძირკვლების სპეციალიზაცია) 2014-2016

გამოცდილება რეზიუმე

- ტოპო გეოდეზიური სამუშაოები.
- ფასადების აზომვითი სამუშაოები
- საკადასტრო სამუშაოები
- ჭრილების და პროფილების დამუშავება.
- დაკვალვითი სამუშაოები.

- შექმნილი მაქ ნაშრომები თანამედროვე მეთოდები ფუძე-გრუნტების გამაგრება გაძლიერების შესახებ:
  1. "ნაბურღ ინექციური ხიმინჯების დანადგარებით გრუნტებში ჩაწნეხვა გაძლიერება"; 2016
  2. ფუძე-გრუნტების გაწყლოვანების და გრუნტების კუმშვადობის კონტროლი, გრუნტის თვისებების ხელოვნურად გაუმჯობესების შესაბამისი საიმედო ღონისძიებებით". 2015
  3."თანამედროვე საბურღი დანადგარების როლი საინჟინრო-გეოლოგიურ კვლევებში" 2016
- გამოცდილება საინჟინრო-გეოლოგიური სამუშაოების 2011 წლიდან დღემდე
- 2009-2011 მთავარი ინჟინერ-გეოლოგის თანაშემწე საინჟინრო-გეოლოგიურ კვლევებში
- 2011-2013 საველე სამუშაოები წყლის ჭაბურღილების ამოყვანა, ბურღვა გრუნტის სინჯების აღება, გეოლოგიური ჭრილების გრაფიკული აგება, საველე სამუშაოების კამერალურ ტექსტური დამუშავება.
- 2011 წლიდან II – IV კლასის შენობების მშენებლობისათვის საინჟინრო გეოლოგიური კვლევებში მონაწილეობა მაქ 300-ზე მეტ საინჟინრო-გეოლოგიურ კვლევაში. თბილისსა და საქართველოს მასშტაბით ჩემი ხელმძღვანელობით (ქვემოთ მოცემულია ჩემს მიერ შესრულებული საინჟინრო გეოლოგიური სამუშაოების არასრული სია)

დადასტურება: **საინჟინრო-გეოლოგიურ კვლევებში ჩემი გამოცდილება 10 წელზე მეტს ითვლის. მე, ქვემორე ხელისმომწერი ვადასტურებ, რომ წარმოდგენილი მონაცემები ზუსტად აღწერს ჩემი პიროვნების გამოცდილებას.**

სპეციალისტი ლაშა კუსიანი



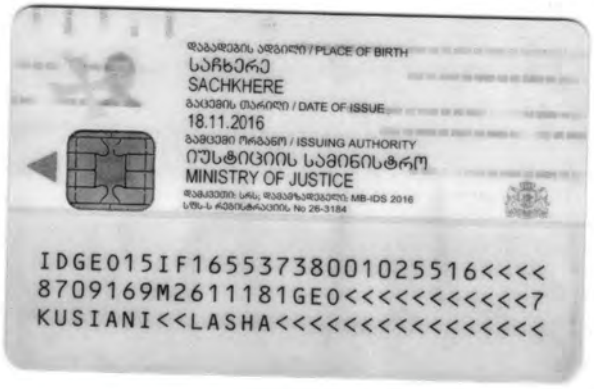



საქართველო
Georgia
საჯარო სამართლის იურიდიული პირი
Legal Entity of Public Law
საქართველოს ტექნიკური უნივერსიტეტი
Georgian Technical University

მაგისტრის დიპლომი
Master's Diploma

MD № 000884

სამშენებლო ფაკულტეტის 2016 წლის 11 ივლისის № 9 გადაწყვეტილებით
ლაშა კუსიანს მიენიჭა ინჟინერიის
მაგისტრის აკადემიური ხარისხი
მშენებლობაში. კრუნტების მექანიკის და ფუძე-საძირკვლების სპეციალიზაციით
By the decision № 9 July 11, 2016 of the Faculty of
Civil Engineering

Mr. Lasha Kusiani was awarded the Degree of Master of
Construction Engineering
in Soil Mechanics and Foundations

საგანგებო რეგისტრაციის № 00895
თბილისი / Tbilisi 01 / 11 / 2016
დეკანი / Dean მ/შ დავით გურგენიძე / Act.Dean David Gurgenidze
რექტორი / Rector არჩილ ფრანგიშვილი / Archil Prangishvili
ბ.ა. / Seal

GEORGIA

GEORGIAN TECHNICAL UNIVERSITY

BACHELOR'S DIPLOMA

WITH HONOURS

BD № 003990

By the decision N 82 August 20, 2013

of the faculty of

Civil Engineering

Mr. Lasha Kusiani

was awarded the Degree of Bachelor of

Engineering in

Construction

სარეგისტრაციო / Registration № 04019

თბილისი / Tbilisi 28 რიცხვი/day 10 თვე/month 2013 წელი/year

საქართველო

საქართველოს ტექნიკური უნივერსიტეტი

ბაკალავრის დიპლომი

წარჩინებით

BD № 003990

სამშენებლო

ფაკულტეტის 2013 წლის 20. 8 № 82

გადაწყვეტილებით ლაშა კუსიანს

მიენიჭა ინჟინერიის

ბაკალავრის აკადემიური ხარისხი

მშენებლობაში

დეკანი / Dean / ზურაბ გედენიძე / Zurab Gedenidze /

რექტორი / Rector / არჩილ ფრანგიშვილი / Archil Prangishvili /

რეზიუმე საინჟინრო-გეოლოგიური სამუშაოები	
2011	ბოლნისი, დედოფლისწყარო, ნინოწმინდის რაიონში ნაგავსაყრელის კეთილმოწყობისათვის ჩატარებული საინჟინროგეოლოგიური კვლევები. ქ. თბილისში, საბურთალოს რაიონში, მარშალ გელოვანის გამზირი № 6-ში სოფლის მეურნეობის სამინისტროს შენობას ლიფტის მშენებლობისათვის ჩატარებული საინჟინრო-გეოლოგიური კვლევების შედეგები ქ.თბილისი მოსკოვის გამზირი №46ა საძირკვლის გაშიშვლებები და საინჟინრო-გეოლოგიური სამუშაოები გამაგრება. ქ. თბილისში, გლდანი-ნაძალადევის რაიონში, ხევძმარის ქ. № 67-ში საცხოვრებელი სახლების მშენებლობისათვის ჩატარებული საინჟინრო-გეოლოგიური კვლევების შედეგები. სიღნაღის რაიონში, სოფელ ბოდბისხევში, საბავშვო ბაღის მშენებლობისათვის ჩატარებული საინჟინრო-გეოლოგიური კვლევების შედეგები
2012	ლაგოდეხის მუნიციპალიტეტში, სოფელ ხიზაბავრაში, ქვემო გურგენიანში, ზემო გურგენიანი, ზემო ხიზაში, დავითიანში, საშუალო წნევის გაზსადენის მშენებლობისათვის ჩატარებული საინჟინრო-გეოლოგიური კვლევების შედეგები. ქ. სამტრედიაში, გრიბოედოვის ქუჩა № 55/ა-ში ჩატარებული საინჟინრო-გეოლოგიური კვლევების შედეგები ოზურგეთის მუნიციპალიტეტი სოფელი ნატანები (ს.კ. 26.01.61.420) „ჯეოსელი”-ს ფიჭური რადიო ტელეფონის სადგურის მშენებლონბისათვის ჩატარებული საინჟინრო-გეოლოგიური კვლევების შედეგები
2013	ონის მუნიციპალიტეტი, სოფელ შქმერში ორ და ოთხ სართულიანი საცხოვრებელი სახლების მშენებლობისთვის ჩატარებული საინჟინრო-გეოლოგიური კვლევების შედეგები თეთრიწყაროს რაიონი, სოფელ პანტიანში ს.კ. №84.20.34.207 ორ სართულიანი საცხოვრებელი სახლის მშენებლობისათვის ჩატარებული საინჟინრო-გეოლოგიური კვლევების შედეგები. მცხეთა, ლისი, ნაფეტვრების ტერიტორია ს.კ.72.16.12.486 ორსართულიანი (სარდაფით) საცხოვრებელი სახლის მშენებლობა საინჟინრო-გეოლოგიური ანგარიში
2014	ყაზბეგის რაიონი, დაბა სტეფანწმინდა მიწის ნაკვეთზე ს/კ. №74.01.11.590 ორბინიანი საცხოვრებელი სახლის მშენებლობისათვის ჩატარებული საინჟინრო-გეოლოგიური კვლევების შედეგები გარდაბნის მუნიციპალიტეტი, სოფელი მარტყოფი (ს/კ: 81.10.17.656 და ს/კ: 81.10.17.657). მესაქონლეობის ფერმის შენობის მშენებლობისათვის ჩატარებული საინჟინრო-გეოლოგიური კვლევების შედეგები. დაბა წყნეთში კოსტავას, ტაბიძის, ჭავჭავაძის და სხვა მიმდებარედ ქუჩების კეთილმოწყობისათვის ჩატარებული საინჟინროგეოლოგიური კვლევების შედეგები
2015	ბაღდათის რაიონში, სოფელ ხანში საბავშვო ბაღის მშენებლობისთვის საინჟინრო-გეოლოგიური კვლევების შედეგები. ქ. ბათუმში, პუშკინის ქუჩის მიმდებარედ ქუჩების კეთილმოწყობისათვის ჩატარებული საინჟინრო-გეოლოგიური კვლევების შედეგები. ყვარლის რაიონში, სოფელ შილდაში, იუსტიციის სახლის მშენებლობისათვის ჩატარებული საინჟინრო-გეოლოგიური კვლევების შედეგები. ქ. თბილისში, გლდანის რაიონში, თიანეთის გზატკეცილი № 26-ში სამ სართულიანი საცხოვრებელი სახლის მშენებლობისათვის ჩატარებული საინჟინრო-გეოლოგიური კვლევების შედეგები ქ. ოზურგეთიდან სოფელ შემოქმედებამდე სანიაღვრე კოლექტორის მშენებლობისათვის ჩატარებული საინჟინრო-გეოლოგიური კვლევების შედეგები. ბაბაშის მუნიციპალიტეტის ნაგავსაყრელის კეთილმოწყობისათვის ჩატარებული საინჟინრო-გეოლოგიური კვლევების შედეგები. ასპინძის მუნიციპალიტეტის ნაგავსაყრელის კეთილმოწყობისათვის ჩატარებული საინჟინრო-გეოლოგიური კვლევების შედეგები. დმანისის რაიონში, ნაგავსაყრელის კეთილმოწყობისათვის ჩატარებული საინჟინრო-გეოლოგიური კვლევების შედეგები. ონის მუნიციპალიტეტის ნაგავსაყრელის კეთილმოწყობისათვის ჩატარებული საინჟინრო-გეოლოგიური კვლევების შედეგები. თეთრიწყაროს რაიონში, დაბა მანგლისის ნაგავსაყრელის კეთილმოწყობისათვის ჩატარებული საინჟინრო-გეოლოგიური კვლევების შედეგები. ქ. თბილისში, აეროპორტის დასახლებაში ნაკვეთის კოდი №01.19.25.011.011 ერთსართულიანი საცხოვრებელი სახლის გამაგრებისათვის ჩატარებული საინჟინრო-გეოლოგიური კვლევების შედეგები.
2016	ბორჯომის მუნიციპალიტეტის დაბა ბაკურიანში წრიული გზის გასწვრივ საშუალო წნევის გაზსადენის მშენებლობისათვის ჩატარებული საინჟინრო-გეოლოგიური კვლევების შედეგები. ქ. თბილისში, დიდ დიღომში, დემეტრე თავდადებულის ქ. № 31ა-ში ერთ სართულიანი სასაწყობე შენობის მშენებლობისათვის ჩატარებული საინჟინრო-გეოლოგიური კვლევების შედეგები. ხულოს მუნიციპალიტეტში, დაბა ბეშუმის გაზომმარაგებისათვის საშუალო წნევის გაზსადენის მშენებლობისთვის ჩასატარებელი ზოგადი საინჟინრო-გეოლოგიური კვლევები. დუშეთის მუნიციპალიტეტის, სოფელი არაგვისპირში საშუალო წნევის გაზმომარაგებისათვის ჩატარებული საინჟინროგეოლოგიური კვლევების პირობები. ხულოს მუნიციპალიტეტი, დაბა ბეშუმის წიწვოვანი ტყის ფონდის უბანზე ნაგავსაყრელის რეაბილიტაციისათვის ჩატარებული საინჟინრო-გეოლოგიური კვლევების შედეგები. გორის მუნიციპალიტეტის, სოფელი შინდისის საშუალო წნევის გაზმომარაგებისათვის ჩატარებული საინჟინრო-გეოლოგიური კვლევების შედეგები. ქ.თბილისში, გარდაბნის მუნიციპალიტეტი სოფელი მარტყოფი ვაზიანი, მიწის ნაკვეთის კოდი №81.10.28.591 ასფალტბეტონის ქარხნის მშენებლობისათვის ჩატარებული საინჟინრო-გეოლოგიური კვლევების შედეგები. ქ. თბილისში, თელეთი ს/კ №81.03.12.344 ორ სართულიანი შენობის მშენებლობისთვის ჩატარებული საინჟინრო-გეოლოგიური კვლევების შედეგები. მესტიის რაიონში, სოფელ სვირიშის მიმდებარედ ორ სართულიანი საცხოვრებელი კოტეჯების მშენებლობისათვის ჩატარებული საინჟინრო-გეოლოგიური კვლევების შედეგები. ხაშურის მუნიციპალიტეტი, სოფელ რუსაანთუბანში, სავანისუბანი, ტეზერი , ყიფიანთუბანი, ალი, ახალუბანი, ბრილი, დუმაცხორი, ქინძათი, დიდი ფლევი, ზემო აძვისი, კლდისწყარო, მცხეთის ჯვარი, ნაბახტევი, ნაცარგორა, პატარა ფლევი, უწლევი, საშუალო წნევის გაზსადენის მშენებლობისთვის ჩატარებული საინჟინრო-გეოლოგიური კვლევების შედეგები.

	ქ. თბილისი, დიღომში, დიდგორის ქ. № 64-ში, ორ სართულიანი სარეაბილიტაციო ცენტრის მშენებლობისათვის ჩატარებული საინჟინრო-გეოლოგიური კვლევების შედეგები. ქ. თბილისში, სოფელი დიღომი, ნაკვეთის კოდი № 01.72.14.056.014 ერთ სართულიანი კომერციული დანიშნულების ობიექტის მშენებლობისათვის ჩატარებული საინჟინრო-გეოლოგიური კვლევების შედეგები. ქ. თბილისში, დიღომში, პ. ყურაშვილის ქ. № 6-ში, სამ სართულიანი საცხოვრებელი სახლის მშენებლობისათვის ჩატარებული საინჟინრო-გეოლოგიური კვლევების შედეგები. დმანისის მუნიციპალიტეტი, სოფელი ყარაბულახში ერთ სართულიანი კომერციული დანიშნულების შენობის მშენებლობისათვის ჩატარებული საინჟინრო-გეოლოგიური კვლევების შედეგები. ქ. თელავის მუნიციპალიტეტის, სოფელ გულგულასთან მიმდებარედ არასახიფათო ნარჩენების პოლიგონის დახურვასთან დაკავშირებით ჩატარებული საინჟინრო-გეოლოგიური და ჰიდროგეოლოგიური კვლევების პირობები. ხაშურის მუნიციპალიტეტი, სოფელ ქვიშხეთში (ს.კ. № 69.06.62.388) ერთ სართულიანი საცხოვრებელი სახლის მშენებლობისათვის ჩატარებული საინჟინრო-გეოლოგიური კვლევების შედეგები. მცხეთის მუნიციპალიტეტი, სოფელ წეროვანში (ს/კ 72.08.15.063 და 72.08.15.064) ერთ სართულიანი მეფრინველეობის ფერმის მშენებლობისათვის ჩატარებული საინჟინრო-გეოლოგიური კვლევების შედეგები. ქ. თბილისში, გლდანი-ნაძალადევის რაიონში, ხეხილ-სანერგე მეურნეობის, (ს.კ.81.21.05.298) სამ სართულიანი საცხოვრებელი სახლის მშენებლობისათვის ჩატარებული საინჟინრო-გეოლოგიური კვლევების შედეგები. ლანჩხუთის მუნიციპალიტეტი სოფელი ქვიშიანი (ს.კ. 27.16.45.370) „ჯეოსელი"-ს კავშირგაბმულობის ანძის მშენებლონბისათვის ჩატარებული საინჟინრო-გეოლოგიური კვლევების შედეგები. თერჯოლის რაიონში, სოფელ ბარდუბანში (ს/კ № 33.06.38.008) „ჯეოსელი"-ს საკომუნიკაციო ანძის მშენებლობისათვის ჩატარებული საინჟინრო-გეოლოგიური კვლევების შედეგები.
2017	ხაშურის მუნიციპალიტეტი, სოფელ რუსაანთუბანში, საკანისუბანი, ტეზერი , ყიფიანთუბანი, ალი, ახალუბანი, ბრილი, დუმაცხორი, ქინძათი, დიდი ფლევი, ზემო აძვისი, კლდისწყარო, მცხეთის ჯვარი, ნაბახტევი, ნაცარგორა, პატარა ფლევი, უწლევი, ხაშუალო წნევის გაზსადენის მშენებლობისთვის ჩატარებული საინჟინრო-გეოლოგიური კვლევების შედეგები. ლაგოდეხის მუნიციპალიტეტში, სოფელ ხიზაბავრაში, ქვემო გურგენიანში, ზემო გურგენიანი, ზემო ხიზაში, დავითიანში, საშუალო წნევის გაზსადენის მშენებლობისათვის ჩატარებული საინჟინრო-გეოლოგიური კვლევების შედეგები. ქ. თბილისი, დიღომში, დიდგორის ქ. № 64-ში, ორ სართულიანი სარეაბილიტაციო ცენტრის მშენებლობისათვის ჩატარებული საინჟინრო-გეოლოგიური კვლევების შედეგები. ქ. თბილისში, სოფელი დიღომი, ნაკვეთის კოდი № 01.72.14.056.014 ერთ სართულიანი კომერციული დანიშნულების ობიექტის მშენებლობისათვის ჩატარებული საინჟინრო-გეოლოგიური კვლევების შედეგები. ქ. თბილისში, დიღომში, პ. ყურაშვილის ქ. № 6-ში, სამ სართულიანი საცხოვრებელი სახლის მშენებლობისათვის ჩატარებული საინჟინრო-გეოლოგიური კვლევების შედეგები. დმანისის მუნიციპალიტეტი, სოფელი ყარაბულახში ერთ სართულიანი კომერციული დანიშნულების შენობის მშენებლობისათვის ჩატარებული საინჟინრო-გეოლოგიური კვლევების შედეგები. ქ. თელავის მუნიციპალიტეტის, სოფელ გულგულასთან მიმდებარედ არასახიფათო ნარჩენების პოლიგონის დახურვასთან დაკავშირებით ჩატარებული საინჟინრო-გეოლოგიური და ჰიდროგეოლოგიური კვლევების პირობები. გარდაბნის მუნიციპალიტეტი, სოფელი მარტყოფი (ს/კ: 81.10.17.656 და ს/კ: 81.10.17.657). მესაქონლეობის ფერმის შენობის მშენებლობისათვის ჩატარებული საინჟინრო-გეოლოგიური კვლევების შედეგები. ხაშურის მუნიციპალიტეტი, სოფელ ქვიშხეთში (ს.კ. № 69.06.62.388) ერთ სართულიანი საცხოვრებელი სახლის მშენებლობისათვის ჩატარებული საინჟინრო-გეოლოგიური კვლევების შედეგები. მცხეთის მუნიციპალიტეტი, სოფელ წეროვანში (ს/კ 72.08.15.063 და 72.08.15.064) ერთ სართულიანი მეფრინველეობის ფერმის მშენებლობისათვის ჩატარებული საინჟინრო-გეოლოგიური კვლევების შედეგები. ქ. თბილისში, გლდანი-ნაძალადევის რაიონში, ხეხილ-სანერგე მეურნეობის, (ს.კ.81.21.05.298) სამ სართულიანი საცხოვრებელი სახლის მშენებლობისათვის ჩატარებული საინჟინრო-გეოლოგიური კვლევების შედეგები. ლანჩხუთის მუნიციპალიტეტი სოფელი ქვიშიანი (ს.კ. 27.16.45.370) „ჯეოსელი"-ს კავშირგაბმულობის ანძის მშენებლონბისათვის ჩატარებული საინჟინრო-გეოლოგიური კვლევების შედეგები. თერჯოლის რაიონში, სოფელ ბარდუბანში (ს/კ № 33.06.38.008) „ჯეოსელი"-ს საკომუნიკაციო ანძის მშენებლობისათვის ჩატარებული საინჟინრო-გეოლოგიური კვლევების შედეგები. ოზურგეთის მუნიციპალიტეტი სოფელი ნატანები (ს.კ. 26.01.61.420) „ჯეოსელი"-ს ფიჭური რადიო ტელეფონის სადგურის მშენებლონბისთვის ჩატარებული საინჟინრო-გეოლოგიური კვლევების შედეგები.
2018	ქალაქი კასპი, შ.პ.ს. „ჰაედელბერგცემენტი"-ს ქარხნის ტერიტორიაზე არსებული დ200მმ ს/წ გაზსადენის გადალაგების მშენებლობისთვის ჩატარებული საინჟინრო-გეოლოგიური კვლევების პირობები ქ. თბილისში, ვარკეთილი 2-სა და ვაზისუბნის საცხოვრებელი რაიონს შორის (ს.კ. № 01.19.36.014.968) საყრდენი კედლის მშენებლობისათვის ჩატარებული საინჟინრო-გეოლოგიური კვლევების შედეგები ბორჯომის რაიონში, დაბა ბაკურიანში ახალშენის ქუჩის მიმდებარედ ნაკვეთის კოდი № 64.30.06.047 ორ სართულიანი კოტეჯის მშენებლობისათვის ჩატარებული საინჟინრო-გეოლოგიური კვლევების შედეგები ქ. ქუთაისში ნიკეას I ნიხში ერთ სართულიანი სასაწყობე და საოფისე შენობის მშენებლობა ქ. თბილისში, გლდანის რაიონში, ხეხილსანერგე მეურნეობის (ს.კ. № 81.21.00.995) ორ სართულიანი საცხოვრებელი სახლის მშენებლობისათვის ჩატარებული საინჟინრო-გეოლოგიური კვლევების შედეგები ქ. რუსთავში, სს „რუსთავის აზოტი" მდებარე მშვიდობის ქუჩა №2-ში (ს.კ. 02.07.01.413) აზოტმჟავას საამქროს ტერიტორიაზე ორთქლის ტურბინა-გენერატორის აგრეგატის დაყენებისათვის ჩატარებული საინჟინრო-გეოლოგიური კვლევების შედეგები თეთრწყაროს მუნიციპალიტეტი დაბა მანგლისში მშვიდობის ქუჩაზე ს.კ. 84.18.03.512 ორ სართულიანი საცხოვრებელი სახლის მშენებლობისათვის ჩატარებული საინჟინრო-გეოლოგიური კვლევების შედეგები. დუშეთის მუნიციპალიტეტი, სოფელ ბაგაში (ს/კ № 71.56.21.421) ორ სართულიანი საცხოვრებელი სახლის მშენებლობისათვის ჩატარებული საინჟინრო-გეოლოგიური კვლევების შედეგები გარდაბნის მუნიციპალიტეტი, სოფელი მარტყოფი (ს/კ: 81.10.39.245) საწარმოო შენობის გაჯის ქარხანის მშენებლობისათვის ჩატარებული საინჟინრო-გეოლოგიური კვლევების შედეგები მცხეთის რაიონი სოფელ წილკანში (ს.კ. №72.02.22.367) ორ სართულიანი საცხოვრებელი სახლის მშენებლობისათვის ჩატარებული საინჟინრო-გეოლოგიური კვლევების შედეგები

	ყვარლის მუნიციპალიტეტი, ს.კ. № 57.35.54.051 ყვარლის ტბაზე სასტუმროს მშენებლობისათვის ჩატარებული საინჟინროგეოლოგიური კვლევების შედეგები ხობის მუნიციპალიტეტის სოფელ ზემო ქვალონიდან ხობი-სენაკის ცენტრალური გზის დამაკავშირებელი საავტომობილო გზის რეაბილიტაციისათვის ჩატარებული საინჟინრო-გეოლოგიური კვლევების შედეგები. ქ.თბილისში, გორგასლის ქუჩაზე არსებული საავტომობილო გზის რეკონსტრუქცია-რეაბილიტაციისათვის ჩატარებული საინჟინრო-გეოლოგიური კვლევების შედეგები. ქ. თბილისი, სოფელი წავკისში ს.კ. 81.02.01.802 ორ სართულიანი საცხოვრებელი სახლის მშენებლობისათვის ჩატარებული საინჟინრო-გეოლოგიური კვლევების შედეგები ქ. თბილისი, სოფელი ლისი , (ნაკვეთის კოდი №01.14.16.007.082) ორ სართულიანი საცხოვრებელი სახლის მშენებლობისათვის ჩატარებული საინჟინრო-გეოლოგიური კვლევების შედეგები ბორჯომის რაიონში, დაბა ბაკურიანში დავით აღმაშენებლის ქუჩის მიმდებარედ (ს.კ №64.30.04.241) სამი ორ სართულიანი საცხოვრებელი სახლების, სარდაფისა და მანსარდის მშენებლობისათვის ჩატარებული გეოლოგიური კვლევების შედეგები ქ. თბილისში, სოფელი თელეთი ს/კ №81.03.12.508 ერთ სართულიანი საცხოვრებელი სახლის მშენებლობისთვის ჩატარებული საინჟინრო-გეოლოგიური კვლევების შედეგები
2019	ყაზბეგის რაიონი, დაბა სტეფანწმინდა ს/კ №74.01.13.250 3 სართულიანი საცხოვრებელი სახლის მშენებლობისათვის ჩატარებული საინჟინრო-გეოლოგიური კვლევების შედეგები ქ.თბილისი, მუხიანი 2-ის დასახლება, იასამნის ქუჩა №19 ს.კ №72.13.09.025 ერთსართულიანი სახლის მშენებლობისათვის ჩატარებული საინჟინრო-გეოლოგიური კვლევების შედეგები ქ. თბილისი, სოფელ დიღომი, ს.კ.01.72.14.033.065 ორსართულიანი სახლის მშენებლობა საინჟინრო-გეოლოგიური ანგარიში ქ. თბილისში, შალვა კარმელის ქუჩა №1 ს/კ№ 01.72.14.010.328 სამ სართულიანი საცხოვრებელი სახლის მშენებლობისათვის ჩატარებული საინჟინრო-გეოლოგიური კვლევების შედეგები მცხეთა, სოფელ ნავდარაანთკარში (ს.კ. №72.04.18.121) მიწის ნაკვეთზე საცხოვრებელი სახლის მშენებლობისათვის ჩატარებული საინჟინრო-გეოლოგიური კვლევების შედეგები მცხეთის მუნიციპალიტეტი, სოფელ ნატახტარში ს.კ.72.03.27.907 საცხოვრებელი სახლის მშენებლობისათვის ჩატარებული საინჟინრო-გეოლოგიური კვლევების შედეგები ახმეტის რაიონი, სოფელი არაშენდა, ახალშენი, ახშანი, ახშნისველები,კოჯორი, საჩალე საშუალო წნევის გაზმომარაგებისათვის ჩატარებულისაინჟინრო-გეოლოგიური კვლევების შედეგები ქალაქი ბოლნისი, ქუჩა სიონი, №2-ის მიმდებარედ მიწის ს.კ 80.06.67.363; 80.06.67.309 საყრდენი კედლისთვის ჩატარებული საინჟინრო-გეოლოგიური კვლევების შედეგები ქ. თბილისი, სოფელი აგარაკი, შუა მინდორი ს.კ. № 72.16.28.069 ორ სართულიანი საცხოვრებელი სახლის მშენებლობისათვის ჩატარებული საინჟინრო-გეოლოგიური კვლევების შედეგები ტყიბულის რაიონი, სოფელ ორპირში გაზმომარაგებისათვის საშუალო წნევის გაზსადენის მშენებლობისთვის ჩატარებული საინჟინრო-გეოლოგიური კვლევების შედეგები სამტრედიის რაიონი, სოფელ იანეთში მიწის ს.კ: 34.07.46.191-ზე მშენებლობისათვის ჩატარებული საინჟინრო-გეოლოგიური კვლევების შედეგები ქ. თბილისში, დაბა წყნეთი, გალაკტიონ ტაბიძის ქუჩა №36ა (ს.კ. №01.20.01.046.013) ორ სართულიანი საცხოვრებელი სახლის მშენებლობისათვის ჩატარებული საინჟინრო-გეოლოგიური კვლევების შედეგები. ქ. თბილისში, სოფ. ოქროყანაში, ვასო აბაშიძის ქ. №5-ში (ს.კ. 81.02.13.884) ორ სართულიანი საცხოვრებელი სახლის მშენებლობისათვის ჩატარებული საინჟინრო-გეოლოგიური კვლევების შედეგები ქ. ფოთში, სამეგრელოს ქუჩა №12-ში, (ს.კ.04.01.04.047) სპორტული მოედნის მშენებლობისათვის ჩატარებული საინჟინროგეოლოგიური კვლევების შედეგები ქალაქ რუსთავში, ლომოურის ქუჩის მიმდებარე ტერიტორია მიწის ს.კ. 02.03.04.639-ზე ორ სართულიანი სურსათის ეროვნული სააგენტოს ოფისის მშენებლობისათვის ჩატარებული საინჟინრო-გეოლოგიური კვლევების შედეგები ქალაქ თბილისში, სოფელი დიღომი, მარკო პოლოს II ჩიხი №2 (მიწის ს.კ.07.72.14.065.188) და მისი მიმდებარე ტერიტორიის მიწის ნაკვეთებზე ზოგადი საინჟინრო-გეოლოგიური კვლევების შედეგები
2020	მარნეულის მუნიციპალიტეტი, სოფელი ალგეთი, ს.კ 83.03.07.949 ერთ სართულიანი შენობის მშენებლობა საინჟინრო-გეოლოგიური ანგარიში ბორჯომის რაიონში, დაბა ბაკურიანი, ”კოხტის ძირი”,ს.კ№64.10.08.070 ორსართულიანი (მანსარდით) სახლის მშენებლობა საინჟინრო-გეოლოგიური ანგარიში ქ. თბილისი, დავით აღმაშენებლის ხეივანი №195 ს/კ№ 01.10.05.010.003 სამსართულიანი შენობის მშენებლობა საინჟინროგეოლოგიური ანგარიში ოზურგეთის მუნიციპალიტეტი, სოფელი ნატანები, ს/კ №26.01.50.021 სამსართულიანი სახლის მშენებლობა საინჟინროგეოლოგიური ანგარიში ქ. თბილისი, სოფელი ტაბახმელაში, (ს.კ.81.02.29.080) ორ სართულიანი სახის მშენებლობისათვის ჩატარებული საინჟინროგეოლოგიური კვლევების ანგარიში მარნეულის რაიონი, სოფელი კაპანაჩხი, ს.კ 83.06.16.491 სარეკლამო ბანერის მშენებლობა საინჟინრო-გეოლოგიური ანგარიში ბოლნისის რაიონი, სოფელი ფარიზი, ს.კ 80.01.63.341 ორსართულიანი სახლის მშენებლობა საინჟინრო-გეოლოგიური ანგარიში მარნეულის რაიონი, სოფელი ყიზილაჯლო, ს.კ 83.01.07.913 ორსართულიანი სახლის მშენებლობა საინჟინრო-გეოლოგიური ანგარიში მცხეთის მუნიციპალიტეტი, სოფელი წეროვანი, ს.კ.№72.08.23.363 ორსართულიანი (სარდაფით) სახლის მშენებლობა საინჟინროგეოლოგიური ანგარიში მცხეთა, სოფელი ლელუბანი, ს.კ.№72.13.25.270 ორსართულიანი საცხოვრებელი სახლის მშენებლობა საინჟინრო-გეოლოგიური ანგარიში დუშეთის რაიონი, დაბა ფასანაური, ზასტავა, ს/კ.71.53.05.600 ორსართულიანი სახლის მშენებლობა საინჟინრო-გეოლოგიური ანგარიში ქ. თბილისი, სოფელი აგარაკი, შუა მინდვრის III ჩიხი №24, ს.კ.№72.16.28.054 ერთსართულიანი შენობის მშენებლობა

	საინჟინრო-გეოლოგიური ანგარიში მარნეულის რაიონი, ყიზილაჯლოს ტერიტორიული ერთეული, სოფელი ყიზილაჯლო, ს.კ 83.01.12.777 ორსართულიანი სავაჭრო ობიექტის მშენებლობა საინჟინრო-გეოლოგიური ანგარიში ქ.თბილისი, გლდანის I მასივის ტერიტორია, ს.კ№72.13.30.295 ერთსართულიანი სახლის მშენებლობა საინჟინრო-გეოლოგიური ანგარიში დუშეთის რაიონი, ჭოპორტი, სოფელ ბულაჩაური ს.კ.№71.64.81.032 ორსართულიანი სახლის მშენებლობა საინჟინრო-გეოლოგიური ანგარიში მარნეულის რაიონი, სოფელი ახლომახმუდლო, ს.კ№83.09.09.859 ერთსართულიანი სახლის მშენებლობა საინჟინრო-გეოლოგიური ანგარიში მცხეთის მუნიციპალიტეტი, სოფელი წინამძღვრიაანთკარი ყოფილი ტელევიზიის 1-ლი კორპუსი (დევნილთა ჩასახლება), შენობის გამაგრებისათვის ჩატარებული საინჟინრო-გეოლოგიური ანგარიში ქ. მცხეთა, ლისი, ნაფეტვრები, ს.კ.72.16.11.045 სამსართულიანი საცხოვრებელი სახლის მშენებლობა საინჟინრო-გეოლოგიური ანგარიში ბოლნისის მუნიციპალიტეტი, სოფელი ტალავერი, ს.კ№80.04.68.161 ორსართულიანი საცხოვრებელი სახლის მშენებლობა საინჟინრო-გეოლოგიური ანგარიში თელავი, ლეონიძის ქუჩა №12, ს.კ №53.20.35.232 ორსართულიანი (მანსარდითა და სარდაფით) სახლის მშენებლობა საინჟინრო-გეოლოგიური ანგარიში თეთრიწყაროს რაიონი, სოფელი ორბეთი, ს.კ.№84.20.33.661; 84.20.33.662; 84.20.33.665 სამი ერთსართულიანი საცხოვრებელი სახლის მშენებლობა საინჟინრო-გეოლოგიური ანგარიში მცხეთა, ნავდარაანთკარი, “გუბეები”, ს.კ№72.04.17.391 ორსართულიანი საცხოვრებელი სახლისა და აუზის მშენებლობა საინჟინრო-გეოლოგიური ანგარიში
2021	ქ. ფოთი, თავისუფალი ინდუსტრიული ზონა (ნავსადგურის ყოფილი ექსტენსიური განვითარების ზონა) მიწის ს.კ. 04.01.01.837-ზე ჩატარებული ზოგადი საინჟინრო-გეოლოგიური ანგარიში მცხეთა, სოფელი ჯიღაური, ს/კ№72.04.05.531 ერთსართულიანი სახლის მშენებლობა საინჟინრო-გეოლოგიური ანგარიში

საქართველოს შინაგან საქმეთა სამინისტროს
საპატრულო პოლიციის დეპარტამენტი

MINISTRY OF INTERNAL AFFAIRS OF GEORGIA
PATROL POLICE DEPARTMENT

MIA 0 22 01619301

16/06/2022

მოქ: კაპანაძე დავით
თბილისი ალექსანდრე ყაზბეგის გამზირი, N 33ა, ბინა 47
თქვენს 2022 წლის 16 ივნისის განცხადებაზე

ასლი: შსს საპატრულო პოლიციის დეპარტამენტის
ქ. თბილისის მთავარ სამმართველოს

შსს საპატრულო პოლიციის დეპარტამენტში განხილულ იქნა თქვენი განცხადება, რომელშიც ითხოვთ ქ.თბილისში, ჩარგლის ქუჩა, N 52ა-ში არსებულ მიწის ნაკვეთზე (საკადასტრო კოდი: 01.12.07.007.030) სამშენებლო დამცავი ღობის მშენებლობის და საგზაო-სატრანსპორტო ინფრასტრუქტურის ნაკადების მიმართულების საგზაო მოძრაობის ორგანიზაციის წარმოდგენილი დროებითი და მუდმივი სქემების შეთანხმებას.

ვითვალისწინებთ რა, ს.ს.ი.პ. ტრანსპორტისა და ურბანული განვითარების სააგენტოს (15.06.22წ 16-01221663543) თანხმობას შსს საპატრულო პოლიციის დეპარტამენტი ითანხმებს (საგზაო მოძრაობის უსაფრთხოების კუთხით) წარმოდგენილ დროებითი და მუდმივი მოძრაობის ორგანიზაციის სქემებს და არ არის წინააღმდეგი განახორციელოთ აღნიშნული სამუშაოები შემდეგი პირობების დაცვით:

- სამშენებლო დამცავი ღობე შეიღებოს შავ-თეთრი ან წითელ-თეთრი ზოლებით;
- ქვეითად მოსიარულეთა უსაფრთხოების მიზნით დამცავი ღობის ფარგლებში მოეწყოს ქუჩის სავალი ნაწილის მხრიდან ქვეითად მოსიარულეთა ბილიკი, ღობე გზის სავალი ნაწილის მხრიდან გადაიხუროს და ღამის საათებში განათდეს;
- სამშენებლო ობიექტზე მისასვლელი გზა (სამუშაოების განხორციელების პროცესში) აღიჭურვოს მოძრაობის რეგულირების ტექნიკური საშუალებებით შეთანხმებული სქემების შესაბამისად, ხოლო მიმდებარე ტერიტორიაზე არსებულ მოძრაოის ორგანიზების ტექნიკურ საშუალებებს გაუკეთდეს დროებით დემონტაჟი ან შეიფუთოს;
- საგზაო მოძრაობის რეგულირებისთვის და ფეხით მოსიარულეთა უსაფრთხო გადაადგილების მიზნით სამუშაოების მწარმოებლის მიერ გამოყოფილ იქნეს სპეც. ტანსაცმლით და ალმით აღჭურვილი საჭირო რაოდენობის თანამშრომელი;
- დაცული იქნას გზის სავალი ნაწილის სისაუფთავე, არ დაუშვათ სამშენებლო მასალისა და ტექნიკის გზის სავალ ნაწილზე განთავსება;

0190, თბილისი, ნოე რამიშვილის ქ. №38
№38, Noe Ramishvili St. 0190, Tbilisi, Georgia
ტელ./Tel.: (+995 032) 2 41 42 42
ფაქსი/Fax: (+995 032) 2 41 85 02
E-mail: patrolinfo@mia.gov.ge

- სამუშაოების დასრულებისთანავე ფეხით მოსიარულეთა ბილიკი მოყვანილ იქნას პირვანდელ მდგომარეობაში, დროებითი მოძრაობის რეგულირების ტექნიკურ საშუალებებს გაუკეთდეს დემონტაჟი და გზის მიერთების ადგილები აღიჭურვოს მოძრაობის რეგულირების ტექნიკური საშუალებებით შეთანხმებული საგზაო მოძრაობის ორგანიზაციის სქემების შესაბამისად;
- სამუშაოების დაწყების შესახებ წინასწარ ეცნობოს ქ. თბილისის მუნიციპალიტეტის მერიის სსიპ ქონების მართვის სააგენტოს და შსს საპატრულო პოლიციის დეპარტამენტის სამორიგეო ნაწილს (241–85–04; 241–85–05).

მეორე ადრესატს: გთხოვთ, უზრუნველყოთ კონტროლის დაწესება წერილში მითითებულ პირობების შესრულებაზე და მოძრაობის რეგულირების ტექნიკური საშუალებების განთავსების მდგომარეობაზე. შეუსრულებლობის შემთხვევაში გაატარეთ ზომები საქართველოს ადმინისტრაციულ სამართალდარღვევათა კოდექსის 134 მუხლით გათვალისწინებული მოთხოვნების შესაბამისად.

დანართი: სქემა 1 ფაილად

საპატრულო პოლიციის დეპარტამენტი /
საორგანიზაციო სამმართველო / საგზაო მოძრაობის
ზედამხედველობის განყოფილება
განყოფილების უფროსი
ბარბაქაძე დავით

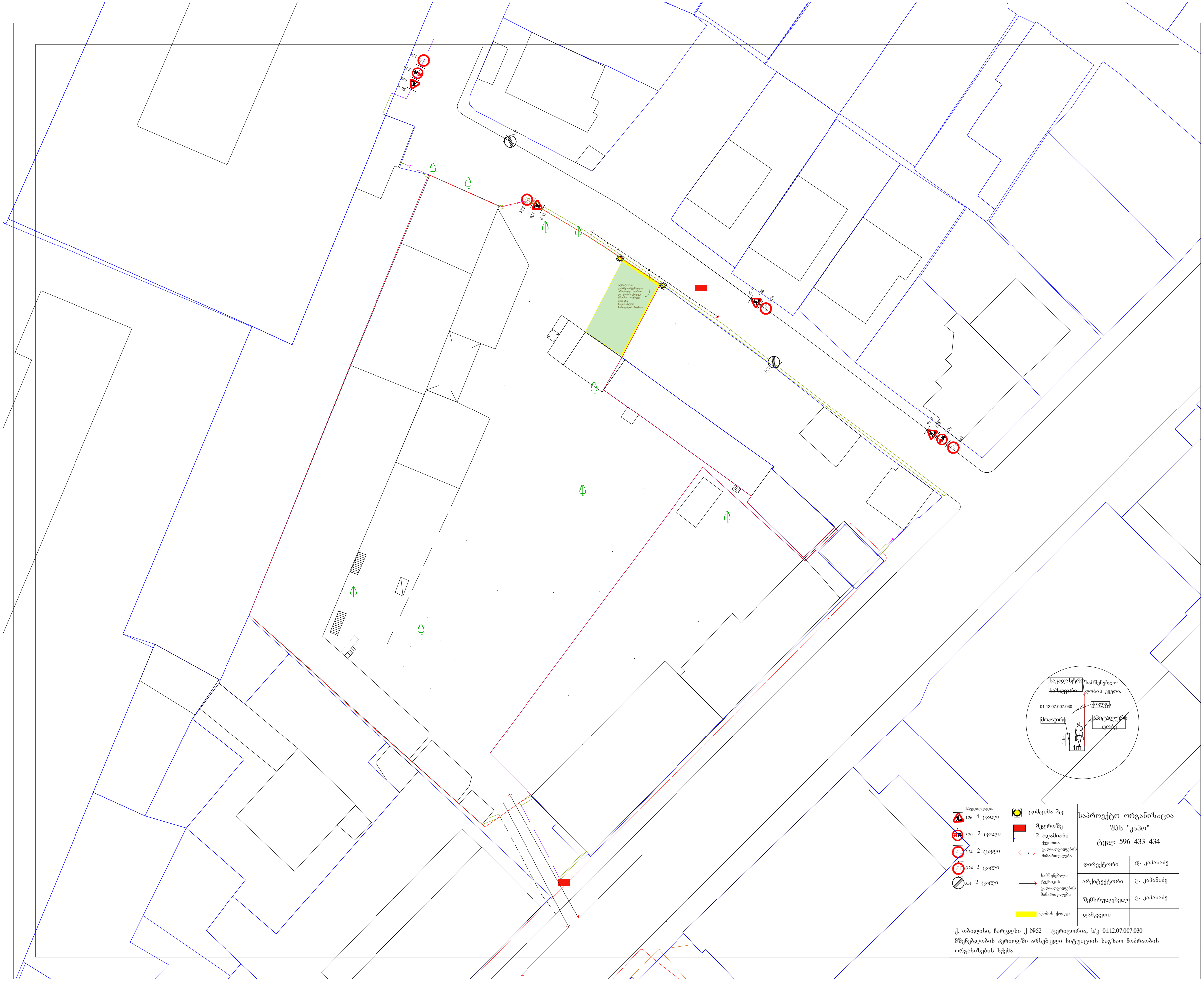

სპეციფიკაცია

1.26	4 ცალი
3.20	2 ცალი
3.24	2 ცალი
3.24	2 ცალი
3.31	2 ცალი

ციმციმა 2ც.

მედროშე
2 ადამიანი

ქვეითთა გადაადგილების მიმართულება

სამშენებლო ტექნიკის გადაადგილების მიმართულება

ღობის ქოლგა

საპროექტო ორგანიზაცია
შპს "კაპო"
ტელ: 596 433 434

დირექტორი	დ. კაპანაძე
არქიტექტორი	გ. კაპანაძე
შემსრულებელი	გ. კაპანაძე
დამკვეთი	

ქ. თბილისი, ჩარგლსი ქ №52 ტერიტორია, ს/კ 01.12.07.007.030
მშენებლობის პერიოდში არსებული სიტუაციის საგზაო მოძრაობის ორგანიზების სქემა

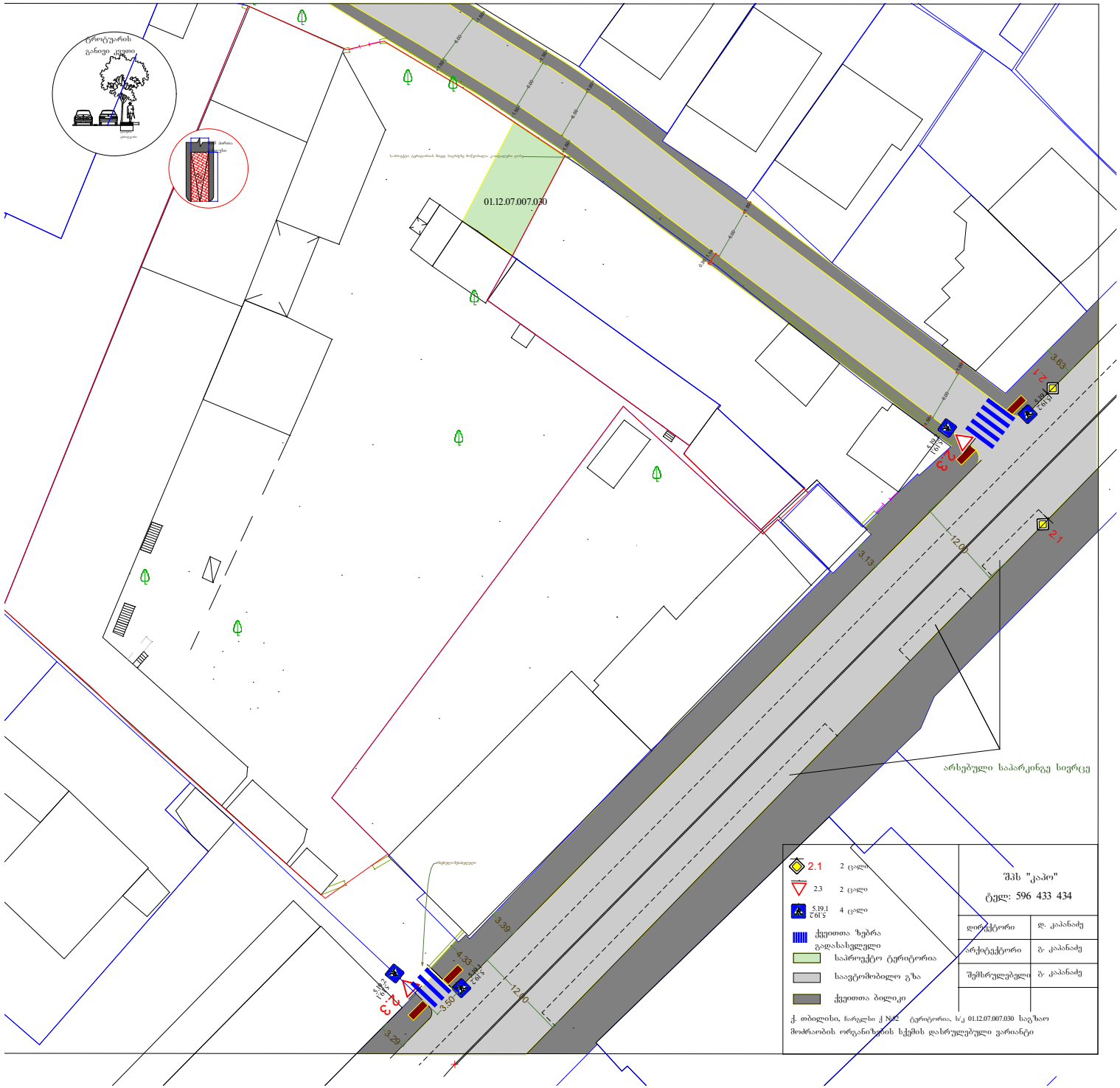
ტროტუარის
განივი კვეთი
01.12.07.007.030
2.1
2.3
5.19.1
5.19.2
3.65
12.00
3.13
3.39
4.33
3.50
3.29
არსებული საპარკინგე სივრცე
2.1 2 ცალი
2.3 2 ცალი
5.19.1 5.19.2 4 ცალი
ქვეითთა ზებრა გადასახვლელი
საპროექტო ტერიტორია
საავტომობილო გზა
ქვეითთა ბილიკი
შპს "კაპო"
ტელ: 596 433 434
დირექტორი დ. კაპანაძე
არქიტექტორი გ. კაპანაძე
შემსრულებელი გ. კაპანაძე
ქ. თბილისი, ჩარგლის ქ №23 ტერიტორია, ს/კ 01.12.07.007.030 საგზაო
მოძრაობის ორგანიზების სქემის დასრულებული ვარიანტი

გამწვანების პროექტი



26.06.2022

2022

განმარტებითი ბარათი

თარიღი: 26.06.2022

დამკვეთი: შპს თელეგი ს/ნ 200006199

საკადასტრო კოდი: 01.12.07.007.030

მისამართი: ქალაქი თბილისი ქუჩა ჩარგალი N52

დაზუსტებული ფართობი:442. კვმ

კვ: 260კვმ

ტერიტორიაზე დაირგვება ძირი მწვანე ნარგავი

7ძირი ცაცხვი, 4 ძირი კედარი,

ქ. თბილისის მუნიციპალიტეტის მერიის გარემოს დაცვის საქალაქო სამსახურის მიერ შემოთავაზებული 50 პრიორიტეტული და რეკომენდირებული ხეების სიიდან

დასარგავი მწვანე ნარგავების ვიზუალიზაცია



Tilia begoniifolia ცაცხვი



Cedrus deodara ჰიმალაური კედარი

შენობის სავარაუდო განთავსების ადგილი

ქალაქი თბილისი, ქუჩა ჩარგალი №52 ს/კ 01.12.07.007.030

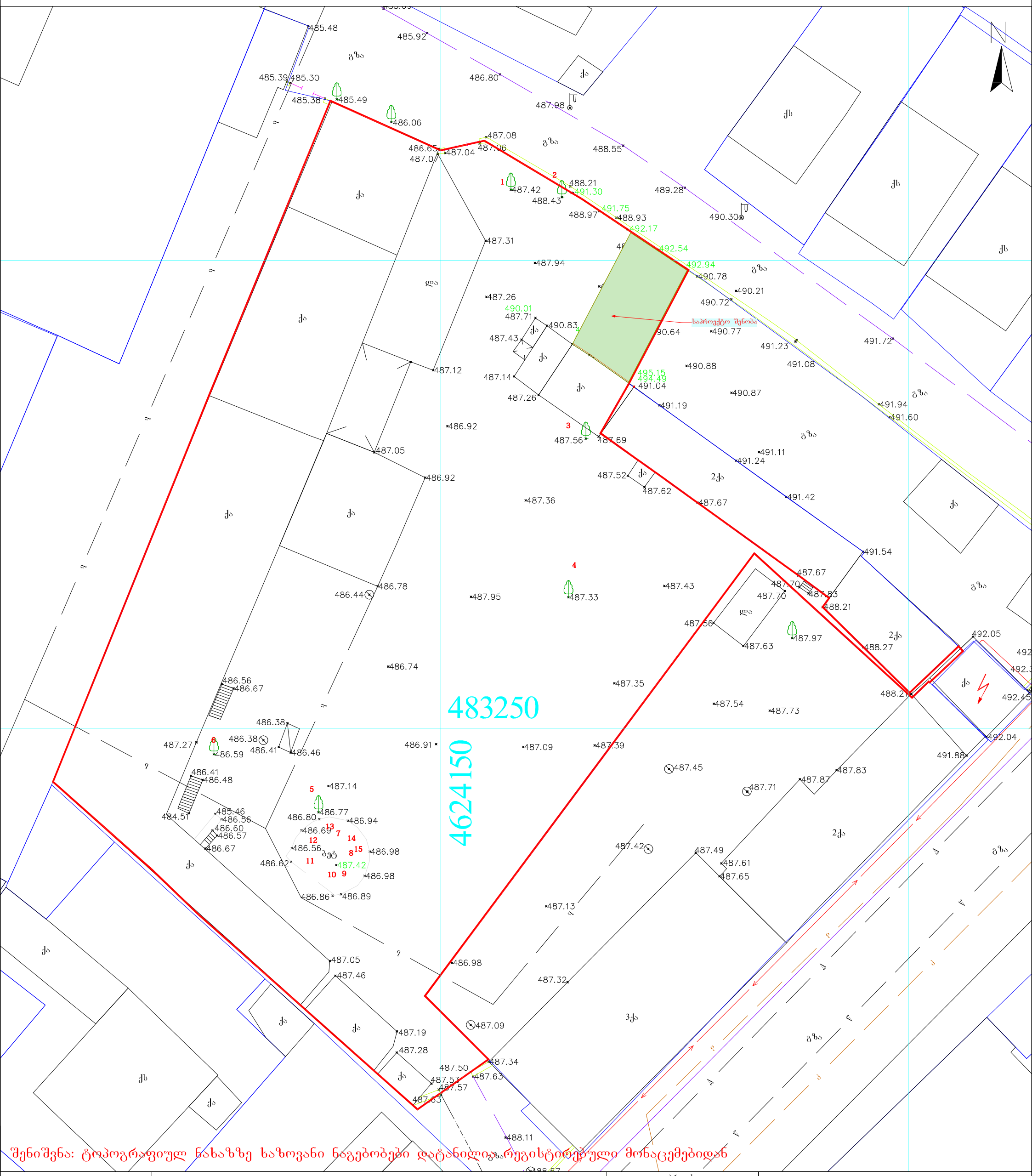

პირობითი აღნიშვნები	შენიშვნა: მიწის სამუშაოები შეათანხმეთ კომუნიკაციის წარმომადგენლებთან				პროექცია UTM 38N საკოორდინატო სისტემა WGS 84	ი/მ „ლევან ჩიტაიშვილი„ ს/ნ 53001014065 თბილისი, აწყურის ქუჩა №30 მობ: +995 598 18-04-18 trimblem3@gmail.com		
მიწისქვეშა კომუნიკაციები	ნაკვეთის საზღვარი	ბუჩქი	ცოცხალი ღობე	ღობე		აზომა		ლ.ჩიტაიშვილი
კანალიზაცია	შენობა	ვაზი	ხეების რიგი	ბორდიური		კომპ. უზრუნველყოფა		ლ.ჩიტაიშვილი
დენის კაბელი	არკა	გაზონი	ტრანსფორმატორი	ბეტონი		დამკვეთი		
გაზის მილი	ფარდული	სამეთვალყურეო ჭები ძეგლი	რადიო ან ტელე ანძა	კედელი				
წყლის მილი	კიბე	შადრევანი	ლამპიონები	საყრდენი კედელი				
კავშირგაბმულობა	ფოთლოვანი ხე	ონკანი	ელექტრო ბოძი	ბილიკი		მაშტაბი 1:500		11.03.2022
	წიწვოვანი ხე	წყარო ან ჭა	რკინიგზა	გზის კონტური				
	ხეხილის ხე	ბენზინგასამართი სადგური	იზოჰიფსი	ფლატე				
	პალმა	მაღალი ძაბვის გადამცემი	მთავარი იზოჰიფსი	წყლის კონტური				

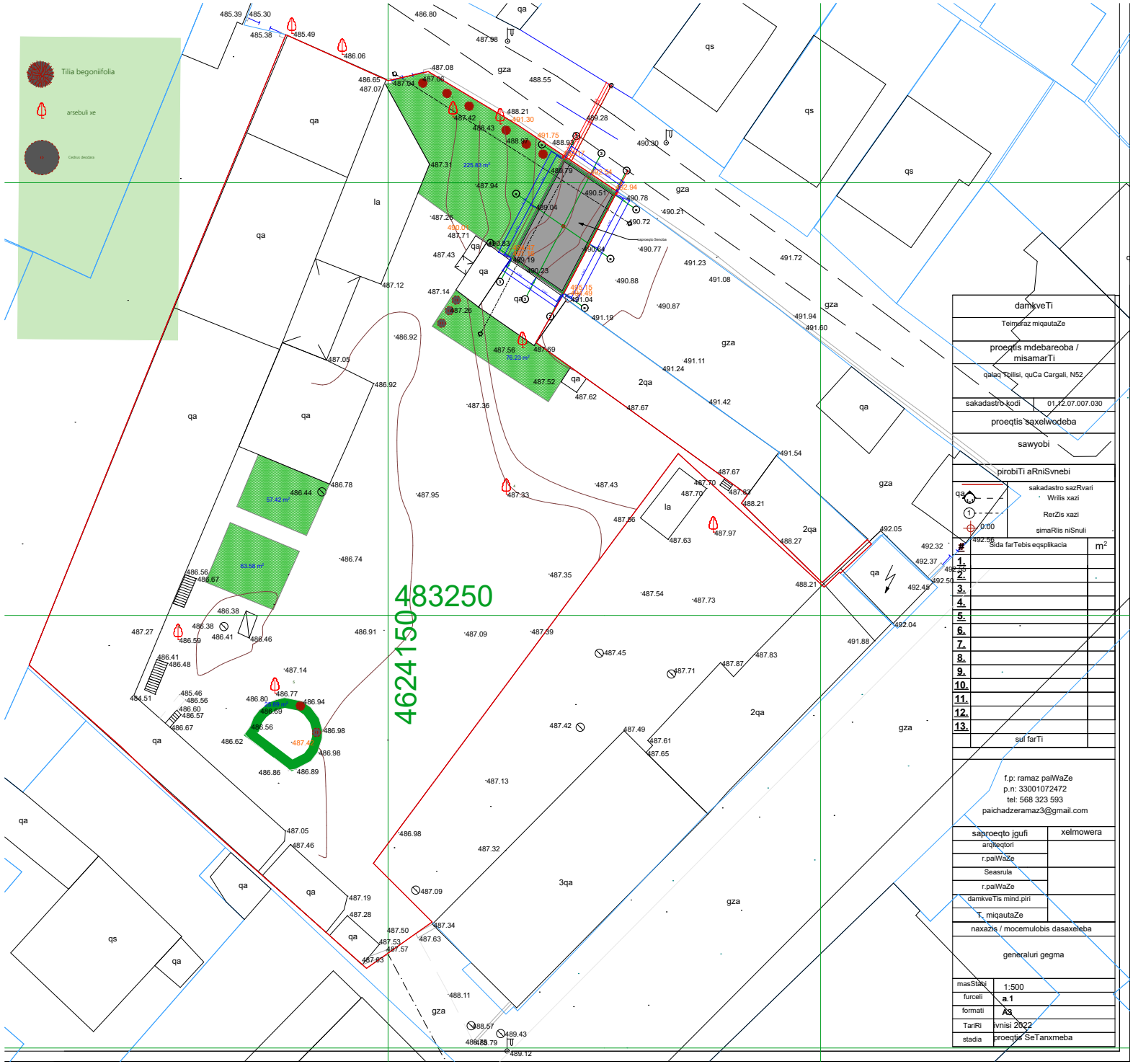

damkveTi	
Teimuraz miqautaZe	
proeqtis mdebareoba / misamarTi	
qalaq Tbilisi, quCa Cargali, N52	
sakadastro kodi	01.12.07.007.030
proeqtis saxelwodeba	
sawyobi	
pirobiTi aRniSvnebi	

sakadastro sazRvari
Wrilis xazi
RerZis xazi
simaRlis niSnuli

#	Sida farTebis eqsplikacia	m²
1.		
2.		
3.		
4.		
5.		
6.		
7.		
8.		
9.		
10.		
11.		
12.		
13.		
	sul farTi	

f.p: ramaz paiWaZe
p.n: 33001072472
tel: 568 323 593
paichadzeramaz3@gmail.com

saproeqto jgufi	xelmowera
arqiteqtori	
r.paiWaZe	
Seasrula	
r.paiWaZe	
damkveTis mind.piri	
T. miqautaZe	
naxazis / mocemulobis dasaxeleba	
generaluri gegma	
masStabi	1:500
furceli	a.1
formati	A3
TariRi	ivnisi 2022
stadia	proeqtis SeTanxmeba

დენდროლოგიური პროექტის საინფორმაციო დაფა

დამკვეთი: შპს თელეგი 200006199

საპროექტო ტერიტორია: ს/კ 01.12.07.007.030

მისამართი: ქ. თბილისის ქუჩა ჩარგალი N52

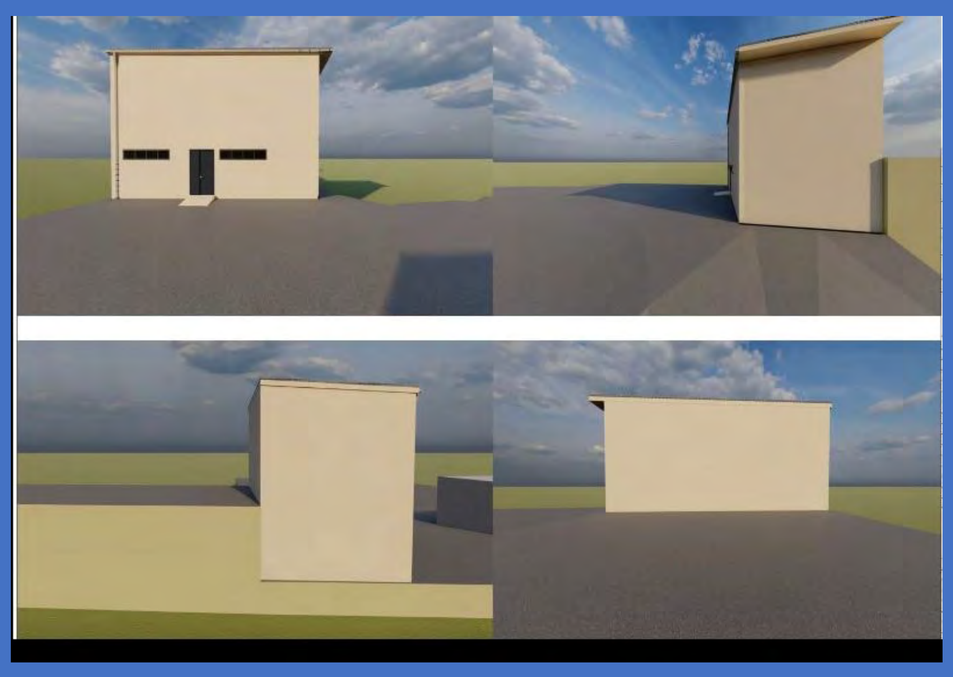

ნებართვის გამცემი ორგანო: ქალაქ თბილისის მუნიციპალიტეტის მერიის გარემოს დაცვის სამსახური

კ3 გამწვანების კოეფიციენტი: 442.00 კვმ 0.1

დენდროლოგიური პროექტის შეთანხმების თარიღი: 2022 იანვარი

დენდროლოგიური პროექტის დასრულების თარიღი: 2023 იანვარი

დასარგავი მწვანე ნარგავები:

კავკასიური ცაცხვი

სიმაღლე 3.5, გარშემოწერილობა 20 ხნოვანება 5-10წელი 7 ძირი

ჰიმალაის კედარი

სიმაღლე 3.0, გარშემოწერილობა 20 ხნოვანება 5-10წელი 4 ძირი

ახალდარგულ მწანე ნარგავებზე პასუხისმგებელი პირი:

შპს ''თელეგი' 200006199

მწვანე ნარგავების მოვლის ხანგძლივობა: 3 წელი

მწვანე ნარგავეიბის ხარისხობრივი შეფასების საექპერტო დასკვნა

თარიღი 04.10.2022	*2022-0053*	*555 967 200* *beqa_berdzenisvhili@yahoo.com*
დამკვეთი	შპს თელეგი პ/ნ 200006199	
ნაკვეთის მეპატრონე	შპს თელეგი პ/ნ 200006199	
მისამართი	ქალაქი თბილისი ქუჩა ჩარგალი N52	
მეთოდოლოგია	ტაქსაცია	
ს/კ	01.12.07.007.030	

ობიექტის და მეთოდოლოგიის შესახებ

ობიექტი მდებარეობს ჩარგლის ქუჩაზე მცენარეები შეფასდა ტაქსაციური მეთოდით და ვიზუალურად. მწვანე ნარგავების სახეობის იდენტიფიცირება მოხდა მსოფლიო და ადგილობრივი ფლორების მონაცემთა ბაზებზე დაყრდნობით.

#	სახეობა	ს/ფ	დიამეტრი (1,3 მ-ზე)	დიამეტრი (0,1 მ-ზე)	ასაკი*	მცენარის მდგომარეობა	შენიშვნა
1	Morus alba თუთა	ხე		16		ჯანსაღი	ექვემდებარება გადარგვას
2	Ficus cariga ლეღვი	ხე		8		ჯანსაღი	ხილკენკროვანი
3	Morus alba თუთა	ხე		72		ჯანსაღი	
4	Morus alba თუთა	ხე		64		ჯანსაღი	
5	Juglans regia კაკალი	ხე		34		ჯანსაღი	
6	Acer negundo ამერიკული ნეკერჩხალი	ხე		72		ჯანსაღი	
7	Vitis ვაზი	ხვიარა		3		ჯანსაღი	ხილკენკროვანი
8	Vitis ვაზი	ხვიარა		3		ჯანსაღი	ხილკენკროვანი
9	Vitis ვაზი	ხვიარა		3		ჯანსაღი	ხილკენკროვანი
10	Vitis ვაზი	ხვიარა		3		ჯანსაღი	ხილკენკროვანი
11	Vitis ვაზი	ხვიარა		3		ჯანსაღი	ხილკენკროვანი
12	Vitis ვაზი	ხვიარა		3		ჯანსაღი	ხილკენკროვანი
13	Vitis ვაზი	ხვიარა		3		ჯანსაღი	ხილკენკროვანი
14	Vitis ვაზი	ხვიარა		3		ჯანსაღი	ხილკენკროვანი
15	Vitis ვაზი	ხვიარა		3		ჯანსაღი	ხილკენკროვანი

საერთო დასკვნა

დამკვეთის მიერ მითითებულ საკადასტრო კოდის საზღვრებში, წინასწარ მომზადებულ ტოპოგრაფიულ რუკაზე დატანილი მწვანე ნარგავების სიმბოლოების მიხედვით, შეფასდა 15 ძირი მწვანე ნარგავი, დადგინდა მათი სახეობა, შეფასდა მათი მდგომარეობა.

გადარგვას ექვემდებარება: N1 თუთა

ხილკენკროვან კატეგორიას მიეკუთვნება: N2 ლეღვი N (7-15)

25 სმ მდე ღეროს დიამეტრის მქონე მცენარეების გადარგვის მეთოდოლოგია

გადარგვა, შესაძლებელია ჩატარდეს მცენარის არასავეგეტაციო პერიოდში (მარტის მეორე ნახევარი - აპრილი) შემოდგომით (ოქტომბერი - ნოემბრის პირველი ნახევარი), ალტერნატიულ ადგილზე აგროტექნიკური ღონისძიებების სრული დაცვით (გადასარგავი მცენარის დიამეტიდან გამომდინარე შესაბამისი სიღრმის ორმოს მომზადება, გადასარგავი მცენარის ამოღება ბელტის დაუშლელად და გადარგვა წინასწარ მომზადებულ ორმოში, საჭიროების შემთხვევაში მცენარის გასხვლა - ფორმირება, სარწყავი ჯამის გაკეთება, დარგვის შემდეგ მცენარის ინტენსიური მორწყვა).

25 სმ ზე მეტი ღეროს დიამეტრი მქონე მერქნიანი მცენარის გადარგვისთვის საჭიროა შესაბამისი ტექნიკის გამოყენებით უფლება მისილი პირის მიერ შედგენილი რეგლამენტის საფუძველზე გადაირგოს მწვანე ნარგავი:




2


3
3
3


GP-3922




6


6




11
7
12
10
8
9


15
13
14