არსებული ადმინისტრაციული შენობის ჭრილი 1-1 1:100 მ.

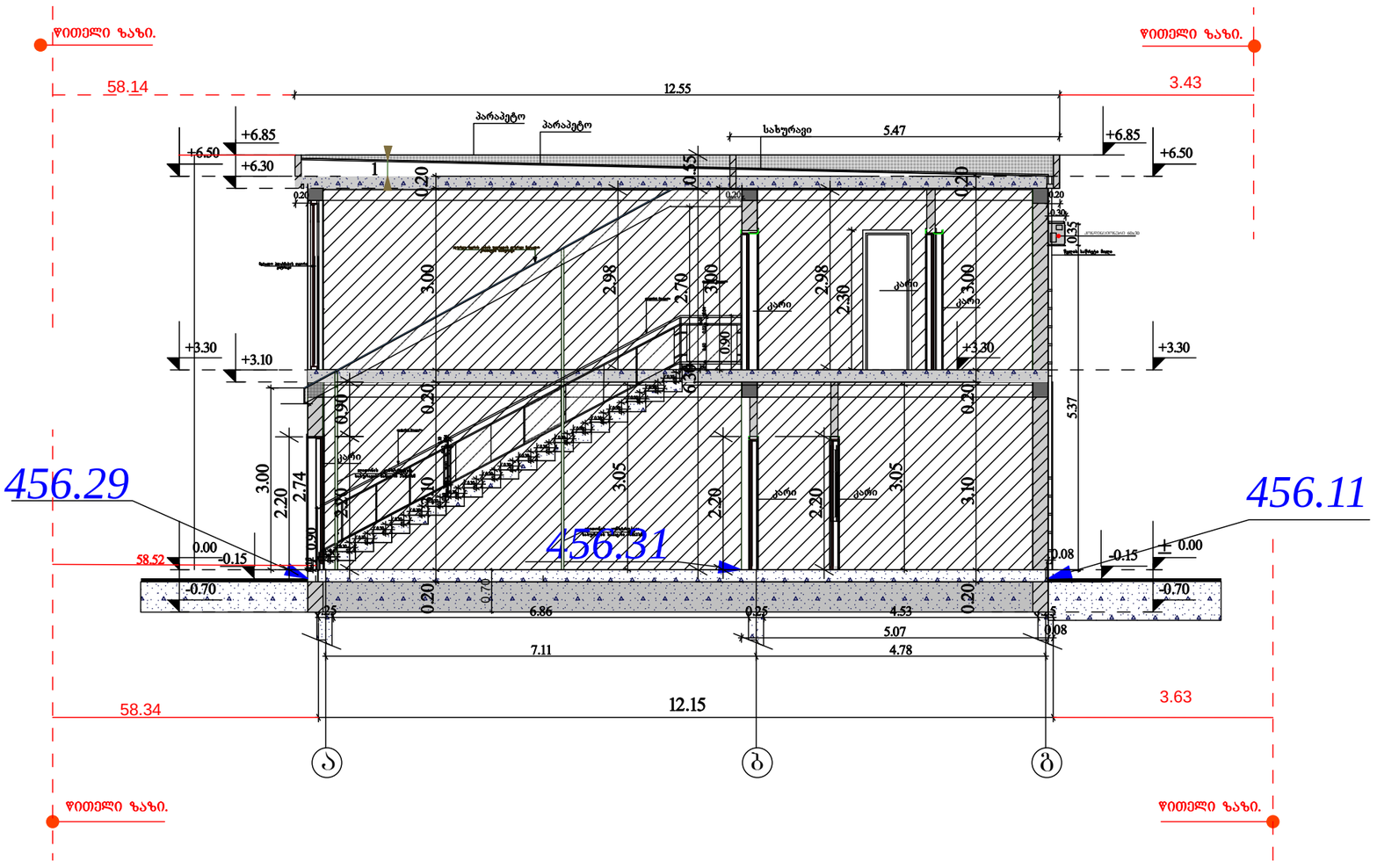

პრ.მთ.არქ.	გიორგი დგებუაძე			ინვენტ. №	
არქიტექტორი	გიორგი დგებუაძე				
დამკვეთი	შ.პ.ს. "უკო ბაზი კლიუში"			თარიღი	27.12.2021
			ქალაქი თბილისი, დავით აღმაშენებელის ხეივანი გაზ გამართი სადგური(ს/კ 01.72.14.006.338)		
				სტადია	ფურცელი ფურ-ბი
				ა.პ.	1 13
			არსებული ადმინისტრაციული შენობის ჭრილი 1- 1		

არსებული ადმინისტრაციული შენობის ჭრილი 2-2 გეგმა 1:100 მ.

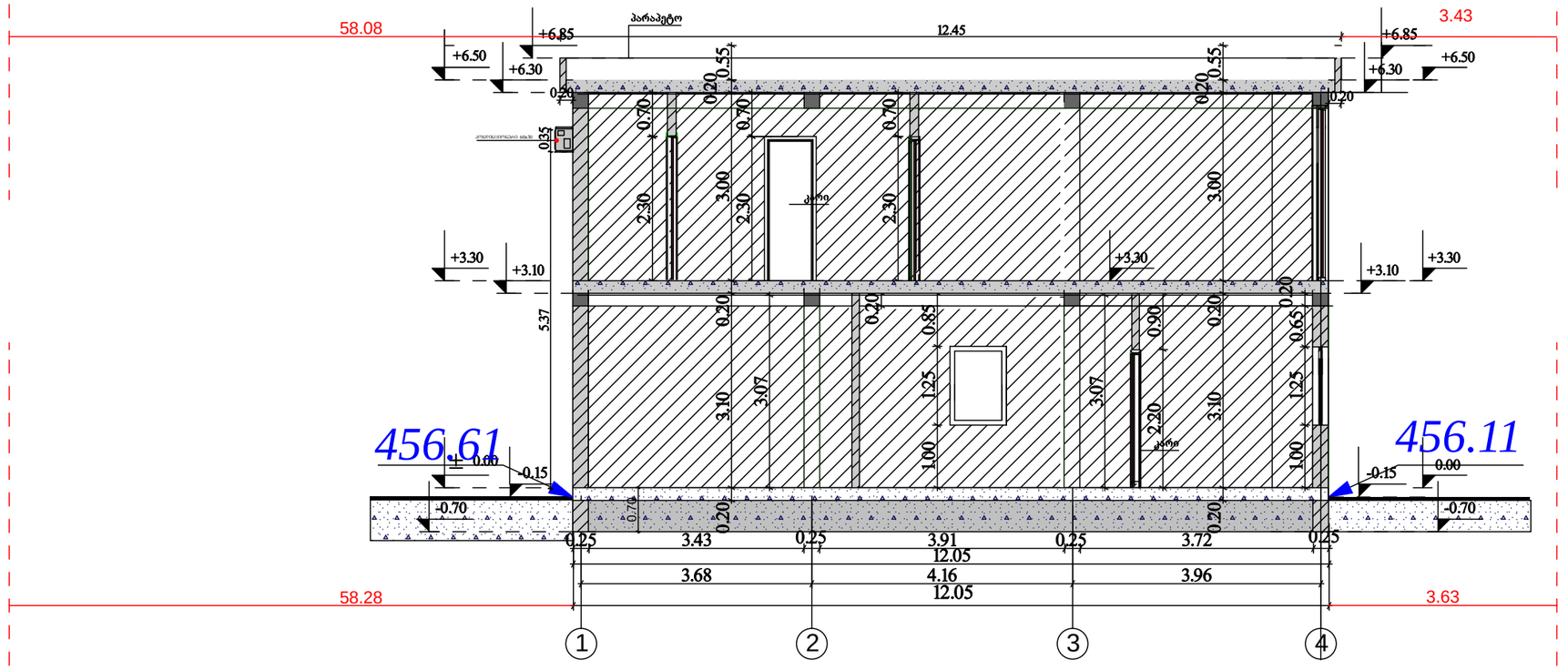

პრ.მთ.არქ.	გიორგი დგებუაძე			ინვენტ. №	
არქიტექტორი	გიორგი დგებუაძე				
დამკვეთი	შ.პ.ს. "ეკო გაზი პლიუსი"			თარიღი	27.12.2021
			ქალაქი თბილისი, დავით აღმაშენებელის ხეივანი გაზ გამართი სადგური(ს/კ 01.72.14.006.338)		
				სტადია	ფურცელი ფურ-ბი
				ა.პ.	2 13
			არსებული ადმინისტრაციული შენობის ჭრილი 2- 2		

არსებული ფარდულის ჭრილი 1-1 1:100 მ.

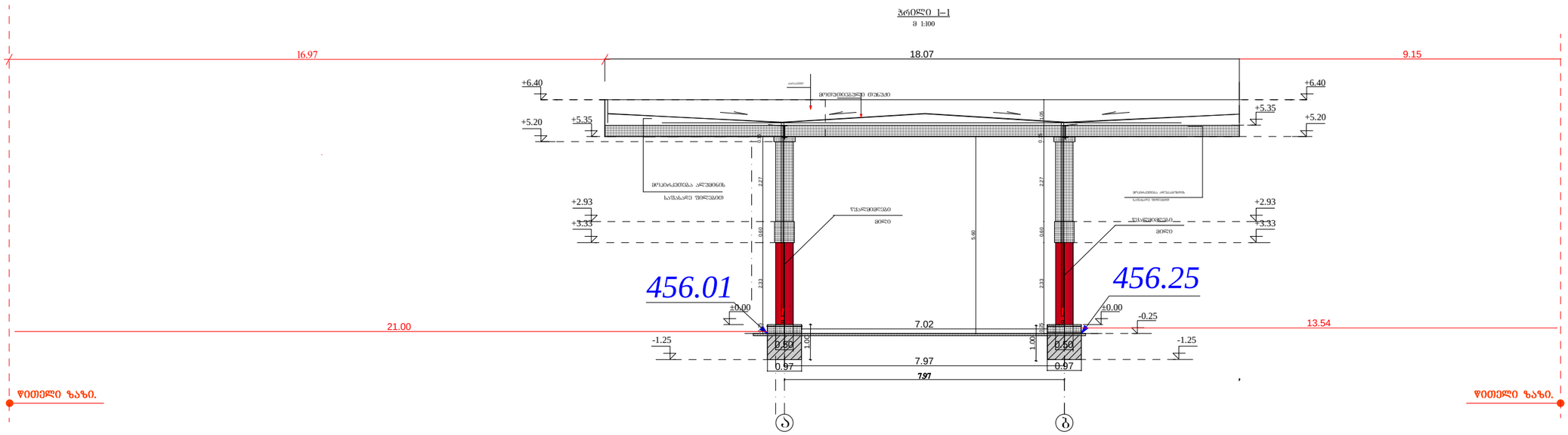

პრ.მთ.არქ.	გიორგი დგებუაძე			ინვენტ. №	
არქიტექტორი	გიორგი დგებუაძე				
დამკვეთი	შ.პ.ს. "ეკო ბაზი პლიუსი"			თარიღი	27.12.2021
			ქალაქი თბილისი, დავით აღმაშენებელის ხეივანი გაზ გამართი სადგური(ს/კ 01.72.14.006.338)		
			არსებული ფარდულის ჭრილი 1-1 ღერძებში	სტადია	ფურცელი / ფურ-ბი
				ა.პ.	3 / 13

საპროექტო ფარდულის ჭრილი 1-1 1:100 მ.

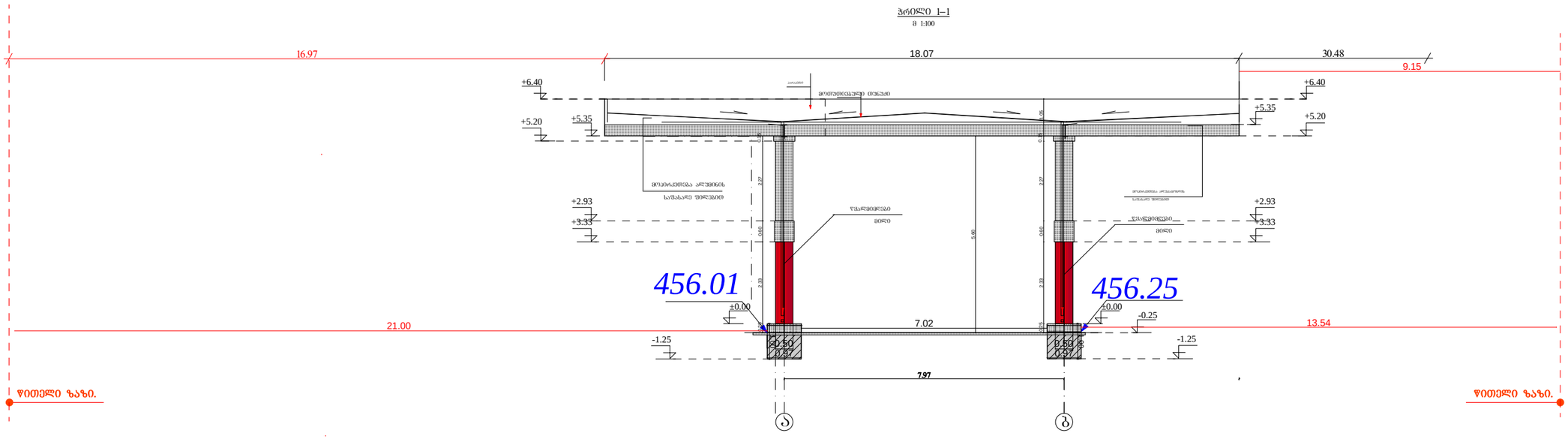

პრ.მთ.არქ.	გიორგი დგებუაძე			ინვენტ. №	
არქიტექტორი	გიორგი დგებუაძე				
დამკვეთი	შ.პ.ს. "ეკო გაზი პლიუსი"			თარიღი	27.12.2021
			ქალაქი თბილისი, დავით აღმაშენებელის ხეივანი გაზ გამართი სადგური(ს/კ 01.72.14.006.338)		
			საპროექტო ფარდულის ჭრილი 1-1 ღერძებში	სტადია	ფურცელი	ფურ-ბი
				ა.პ.	4	13

არსებული საკომპრესოროს ჭრილი 2- 1 ღერძებში 1:100 მ.

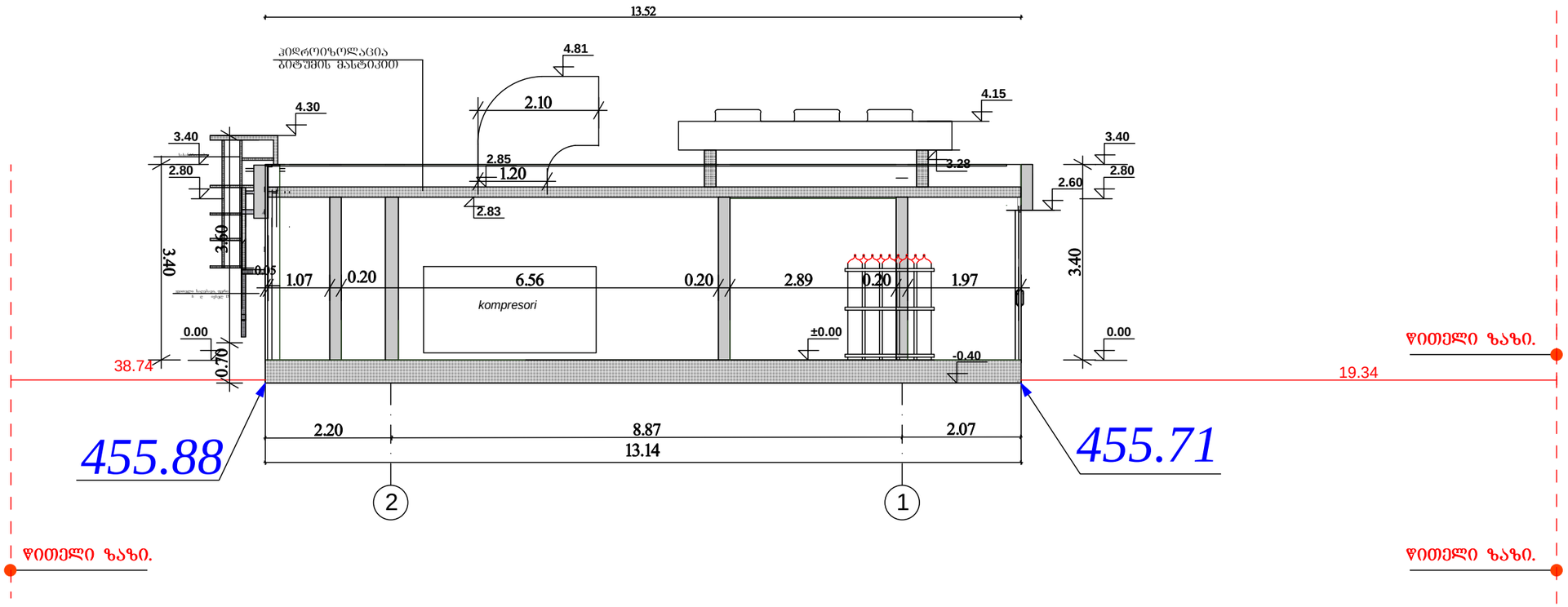

შენიშვნა

1. ნახაზზე ზომები მოცემულია სმ, ნიშნულები მ.

პრ.მთ.არქ.	გიორგი დგებუაძე			ინვენტ. №	
არქიტექტორი	გიორგი დგებუაძე				
დამკვეთი	შ.პ.ს. "ეკო ბაზი პლიუს"			თარიღი	27.12.2021
			ქალაქი თბილისი, დავით აღმაშენებელის ხეივანი გაზ გამართი სადგური(ს/კ 01.72.14.006.338)		
				სტადია	ფურცელი / ფურ-ბი
				ა.პ.	5 / 13
			არსებული საკომპრესოროს ჭრილი 2- 1 ღერძებში 1:100 მ.		

არსებული ტუალტის ჭრილი 1-1 1:100 მ.

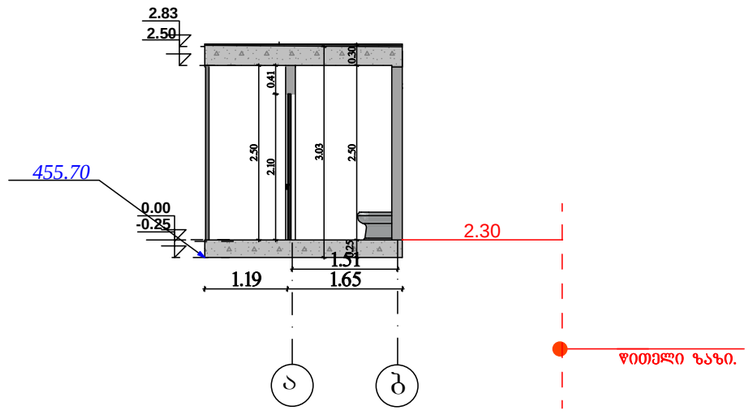

პრ.მთ.არქ.	გიორგი დგებუაძე			ინვენტ. №	
არქიტექტორი	გიორგი დგებუაძე				
დამკვეთი	შ.პს. "ეკო ბაზი კლიუსი"			თარიღი	27.12.2021
			ქალაქი თბილისი, დავით აღმაშენებლის ხეივანი გაზ გამართი სადგური(ს/კ 01.72.14.006.338)		
				სტადია	ფურცელი ფურ-ბი
				ა.პ.	6 13
			ტუალეტის ჭრილი 1-1		

არსებული მოსაცდელის ჭრილი 1-1 1:100 მ.

მოსაცდელის ჭრილი2-1 ღერძებში

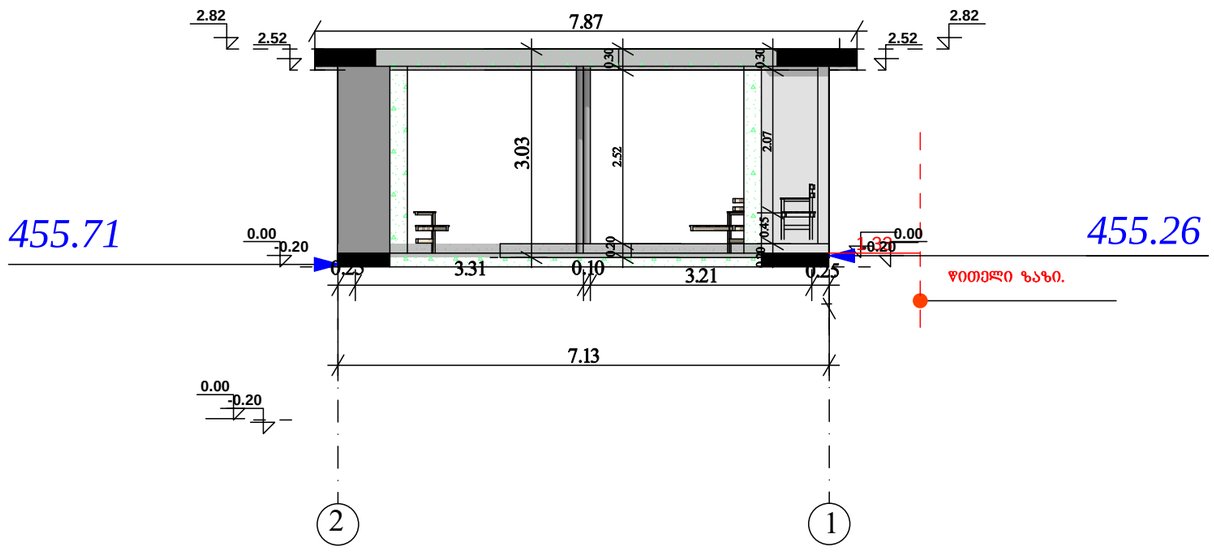

პრ.მთ.არქ.	გიორგი დგებუაძე			ინვენტ. №	
არქიტექტორი	გიორგი დგებუაძე				
დამკვეთი	შ.პ.ს. "ეკო ბაზი პლიუსი"			თარიღი	27.12.2021
			ქალაქი თბილისი, დავით აღმაშენებელის ხეივანი გაზ გამართი სადგური(ს/კ 01.72.14.006.338)		
				სტადია	ფურცელი ფურ-ბი
				ა.პ.	7 13
			ჭრილი 1-1		

არსებული ჯიხურის ჭრილი 1-1 ღერძებში 1:100

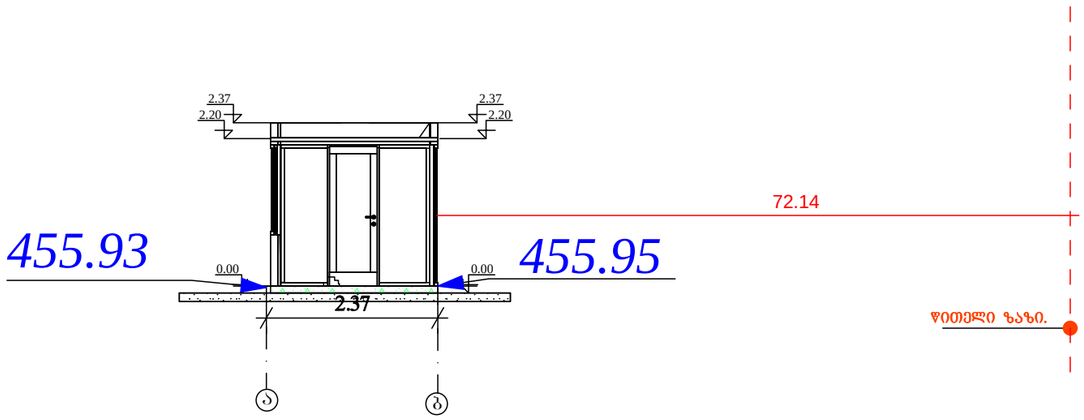

პრ.მთ.არქ.	გიორგი დგებუაძე			ობიექტ. №	
არქიტექტორი	გიორგი დგებუაძე				
დამკვეთი	შ.პ.ს. "ეკო გაზი პლიუსი"			თარიღი	27.12.2021
			ქალაქი თბილისი, დავით აღმაშენებელის ხეივანი გაზ გამართი სადგური(ს/კ 01.72.14.006.338)		
				სტადია	ფურცელი ფურ-ბი
				ა.პ.	8 13
			არსებული ჯიხურის ჭრილი 1-1		

არსებული მომსახურე პერსონალის დამხმარე ჯიხური ჭრილი 1-1 ღერძებში მ. 1:100

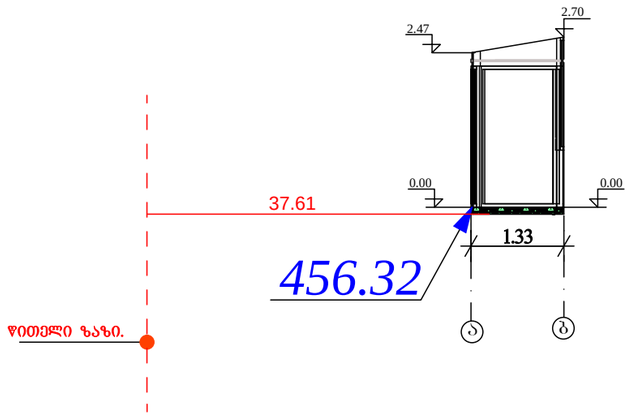

პრ.მთ.არქ.	გიორგი დგებუაძე			ინვენტ. №	
არქიტექტორი	გიორგი დგებუაძე				
დამკვეთი	შ.პ.ს. "ეკო გაზი კლიუსი"			თარიღი	27.12.2021
			ქალაქი თბილისი, დავით აღმაშენებელის ხეივანი გაზ გამართი სადგური(ს/კ 01.72.14.006.338)		
				სტადია	ფურცელი ფურ-ბი
				ა.პ.	9 13
			არსებული პერსნალის ჯიხურის ჭრილი 1-1		

არსებული მომსახურე პერსონალის დამხმარე ჯიხური ჭრილი 1-1 ღერძებში მ. 1:100

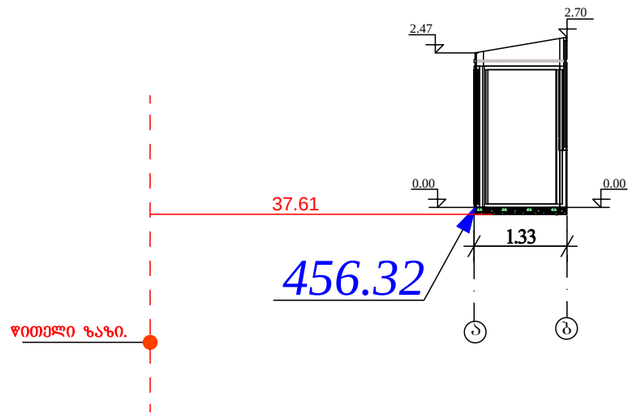

პრ.მთ.არქ.	გიორგი დგებუაძე			ინვენტ. №	
არქიტექტორი	გიორგი დგებუაძე				
დამკვეთი	შ.პ.ს. "ეკო გაზი კლიუსი"			თარიღი	27.12.2021
			ქალაქი თბილისი, დავით აღმაშენებლის ხეივანი გაზ გამართი სადგური(ს/კ 01.72.14.006.338)		
				სტადია	ფურცელი ფურ-ბი
				ა.პ.	9 13
			არსებული პერსნალის ჯიხურის ჭრილი 1-1		

არსებული ელექტრო ქვესადგური ჭრილი 1 :100 მ

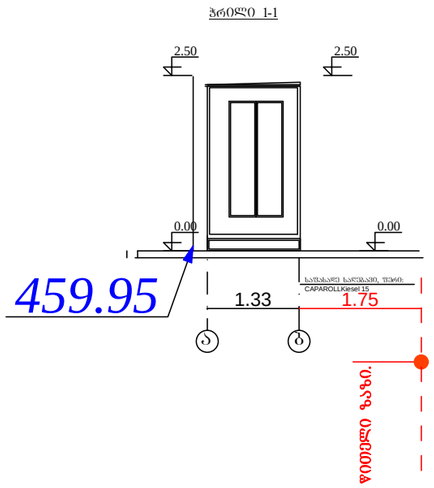

პრ.მთ.არქ.	გიორგი დგებუაძე			ინვენტ. №	
არქიტექტორი	გიორგი დგებუაძე				
დამკვეთი	შ.პს. "ეკო გაზი პლიუსი"			თარიღი	27.12.2021
			ქალაქი თბილისი, დავით აღმაშენებლის ხეივანი გაზ გამართი სადგური(ს/კ 01.72.14.006.338)		
				სტადია	ფურცელი	ფურ-ბი
				ა.პ.	10	13
			ჭრილი ბ -ა ღერძში		

არსებული მოსაცდელის ჭრილი 1-1 ღერძებში მ. 1:100

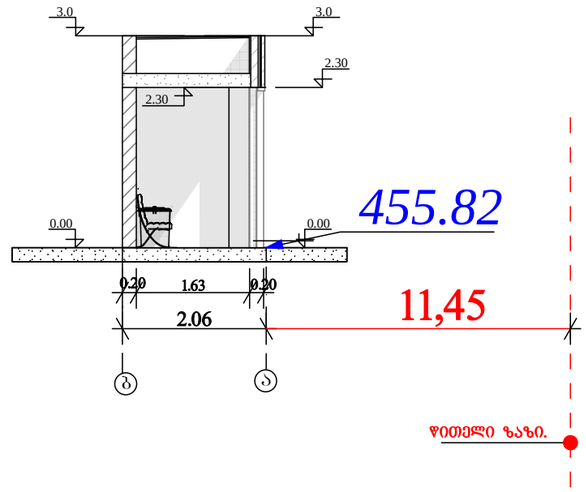

პრ.მთ.არქ.	გიორგი დგებუაძე			ინვენტ. №	
არქიტექტორი	გიორგი დგებუაძე				
დამკვეთი	შ.პ.ს. "ეკო გაზი პლიუსი"			თარიღი	27.12.2021
			ქალაქი თბილისი, დავით აღმაშენებელის ხეივანი გაზ გამართი სადგური(ს/კ 01.72.14.006.338)		
				სტადია	ფურცელი	ფურ-ბი
				ა.პ.	11	13
			არსებული მოსაცდელის ჭრილი 1-1		

არსებული ფასის მაჩვენებლის ჭრილი 1-1



პრ.მთ.არქ.	გიორგი დგებუაძე			ინვენ..№		
არქიტექტორი	გიორგი დგებუაძე					
დამკვეთი	შ.პ.ს. "ეკო გაზი პლიუსი"			თარიღი	27.12.2021	
			ქალაქი თბილისი, დავით აღმაშენებელის ხეივანი გაზ გამართი სადგური(ს/კ 01.72.14.006.338)			
				სტადია	ფურცელი	ფურ-ბი
				მ. 1:100	12	13
			არსებული ფასის მაჩვენებლის ჭრილი			

არსებული მოსაცდელის ჭრილი 1-1

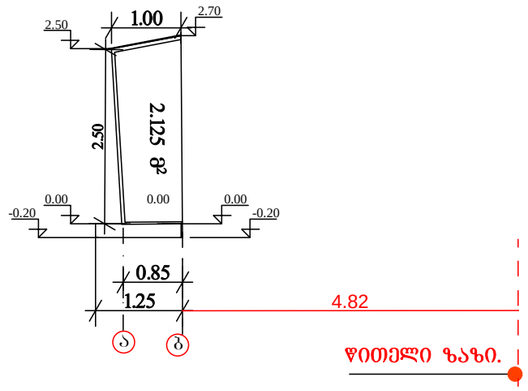

პრ.მთ.არქ.	გიორგი დგებუაძე			ინვენტ. №	
არქიტექტორი	გიორგი დგებუაძე				
დამკვეთი	შ.პ.ს. "ეკო ბაზი პლიუსი"			თარიღი	27.12.2021
			ქალაქი თბილისი, დავით აღმაშენებელის ხეივანი გაზ გამართი სადგური(ს/კ 01.72.14.006.338)		
				სტადია	ფურცელი	ფურ-ბი
				ა.პ.	13	13
			არსებული მოსაცდელის ჭრილი 1-1		

არსებული დამცავი კედელი ჭრილი 1-1 მ. 1:100

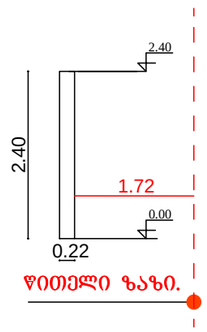

პრ.მთ.არქ.	გიორგი დგებუაძე			ინვენტ. №	
არქიტექტორი	გიორგი დგებუაძე				
დამკვეთი	შ.პ.ს. "ეკო გაზი პლიუსი"			თარიღი	27.12.2021
			ქალაქი თბილისი, დავით აღმაშენებლის ხეივანი გაზ გამართი სადგური(ს/კ 01.72.14.006.338)		
				სტადია	ფურცელი ფურ-ბი
				ა.პ.	16 18
			არსებული დამცავი კედლის ჭრილი 1-1		

არსებული დამცავი კედლის ჭრილი

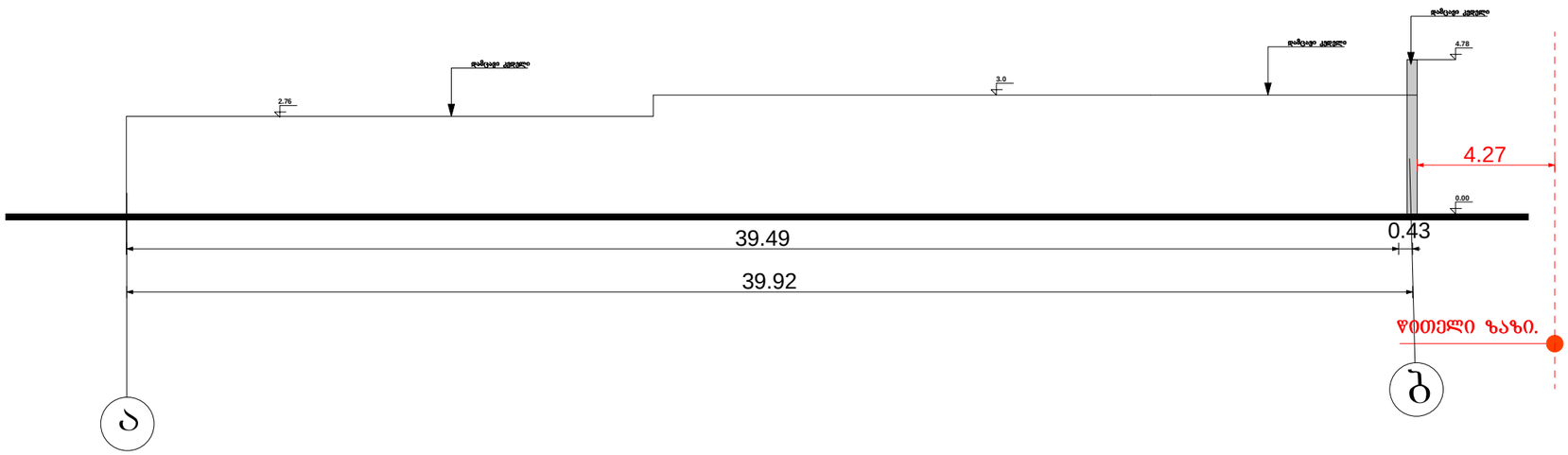

არ.მთ.არქ.	გიორგი დგებუაძე			ინვენტ. №	
არქიტექტორი	გიორგი დგებუაძე				
დამკვეთი	შ.პ.ს. "ეკო ბაზი კლიუსი"			თარიღი	27.12.2021
			ქალაქი თბილისი, დავით აღმაშენებელის ხეივანი გაზ გამართი სადგური(ს/კ 01.72.14.006.338)		
			არსებული დმცავი კედლის ჭრილი 1-1 დერძებში	სტადია	ფურცელი	ფურ-ბი
				ა.პ.	10	13

საპროექტო ბენზინის რეზერვუარის ჭრილი 1-1

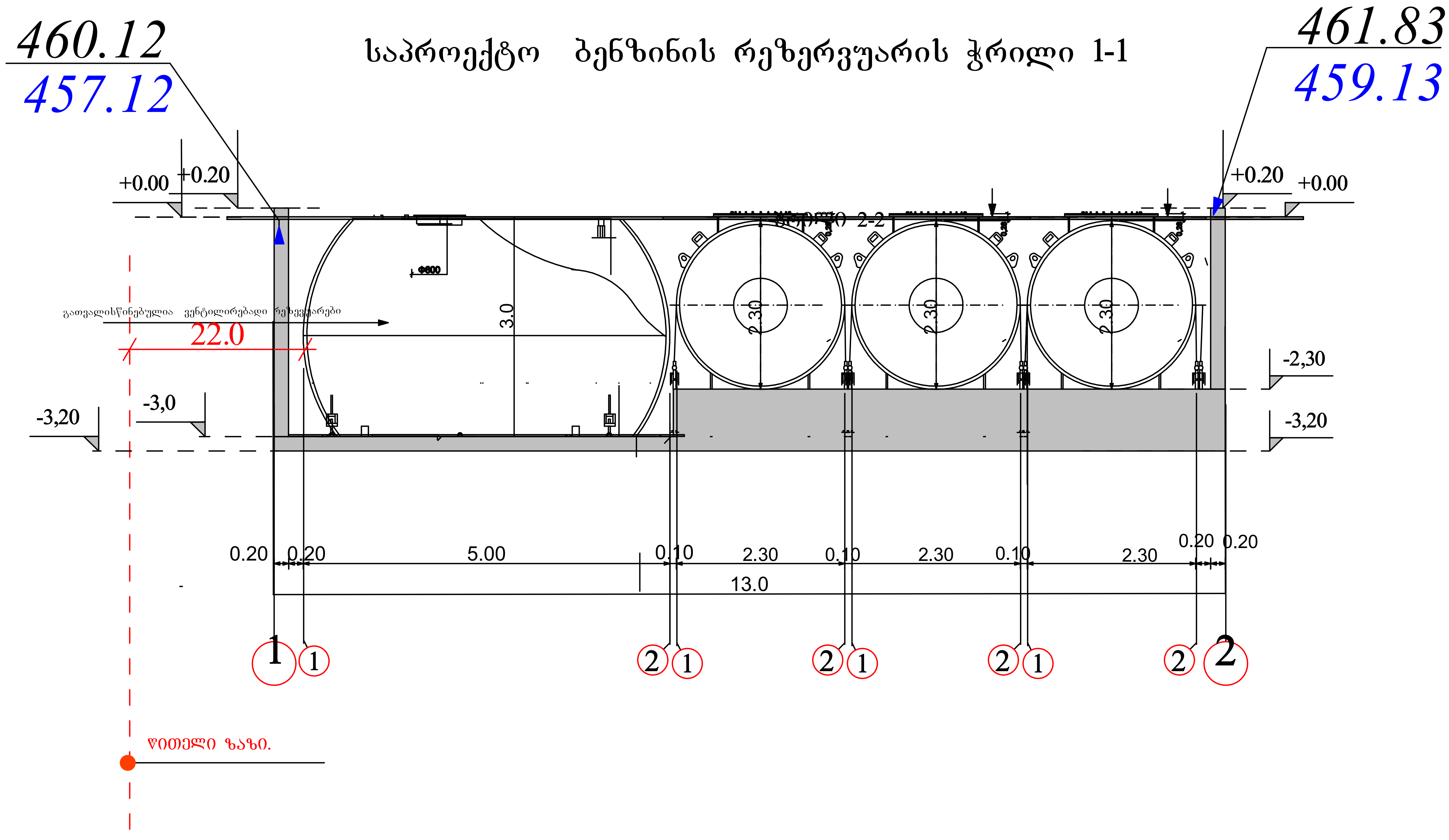

პრ.მთ.არქ.	გიორგი დგებუაძე			ინვენ.№	
არქიტექტორი	გიორგი დგებუაძე				
დამკვეთი	შ.პ.ს. "ეკო გაზი პლიუსი"			თარიღი	27.12.2021
			ქალაქი თბილისი, დავით აღმაშენებელის ხეივანი გაზ გამართი სადგური(ს/კ 01.72.14.006.338)		
				სტადია	ფურცელი / ფურ-ბი
				მ. 1:100	11 / 13
			საპროექტო ბენზინ რეზერვუარის ჭრილი 1-1		

საპროექტო დამცავი კედელი ჭრილი 1-1 მ. 1:100

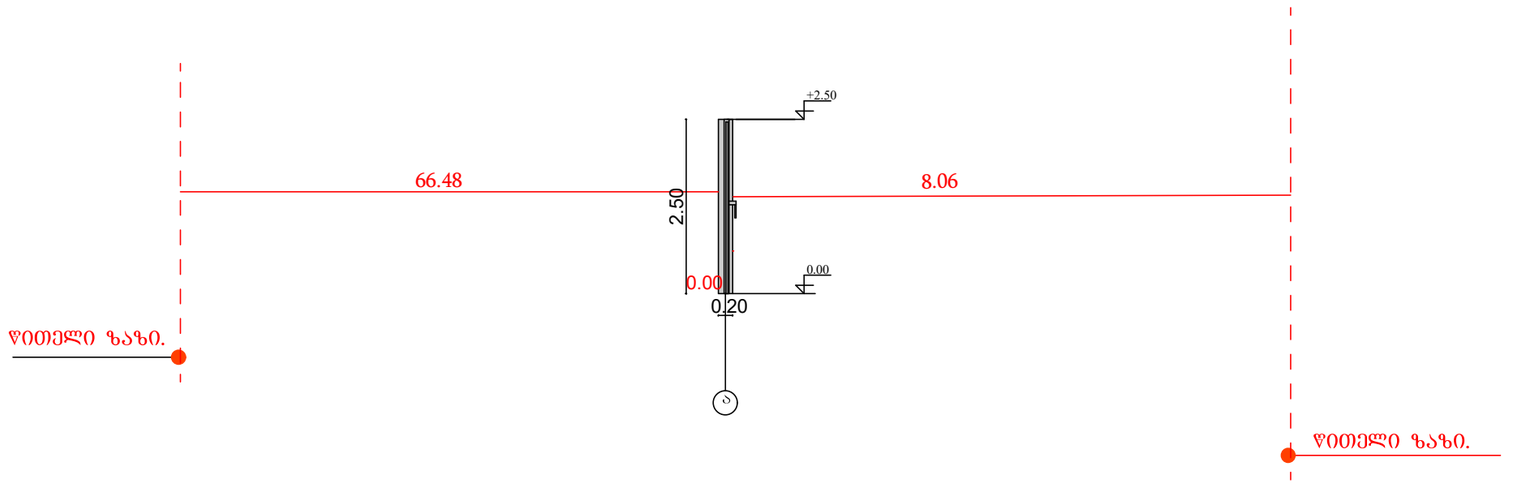

პრ.მთ.არქ.	ბიორგი დგებუაძე			ნიშნტ. №	
არქიტექტორი	ბიორგი დგებუაძე				
დამკვეთი	შპს. "ეკო გაზი ჯლიუსი"			თარიღი	27.12.2021
			ქალაქი თბილისი, დავით აღმაშენებლის ხეივანი გაზ გამართი სადგური(ს/კ 01.72.14.006.338)		
				სტადია	ფურცელი	ფურ-ბი
				ა.პ.	23	24
			საპროექტო დამცავი კედლის ჭრილი 1-1		

საპროექტო დამცავი კედელი ჭრილი 1-1 მ. 1:100

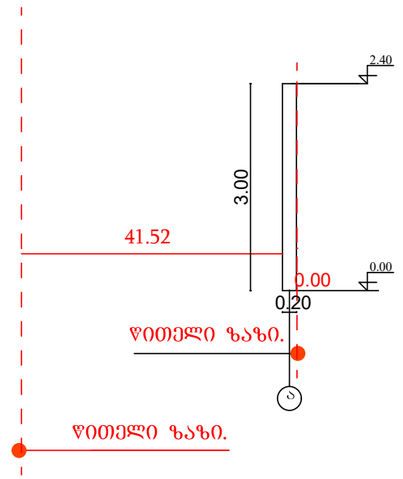

არ.მთ.არქ.	ბიორგი დგებუაძე			ინვენტ. №	
არქიტექტორი	ბიორგი დგებუაძე				
დამკვეთი	შ.პ.ს. "ეკო ბაზი კლიუსი"			თარიღი	27.12.2021
			ქალაქი თბილისი, დავით აღმაშენებლის ხეივანი გაზ გამართი სადგური(ს/კ 01.72.14.006.338)		
				სტადია	ფურცელი / ფურ-ბი
				ა.პ.	20 / 24
			საპროექტო დამცავი კედლის ჭრილი 1-1		