მიწის ნაკვეთის ტოპოგრაფიული აზომვითი ნახაზი

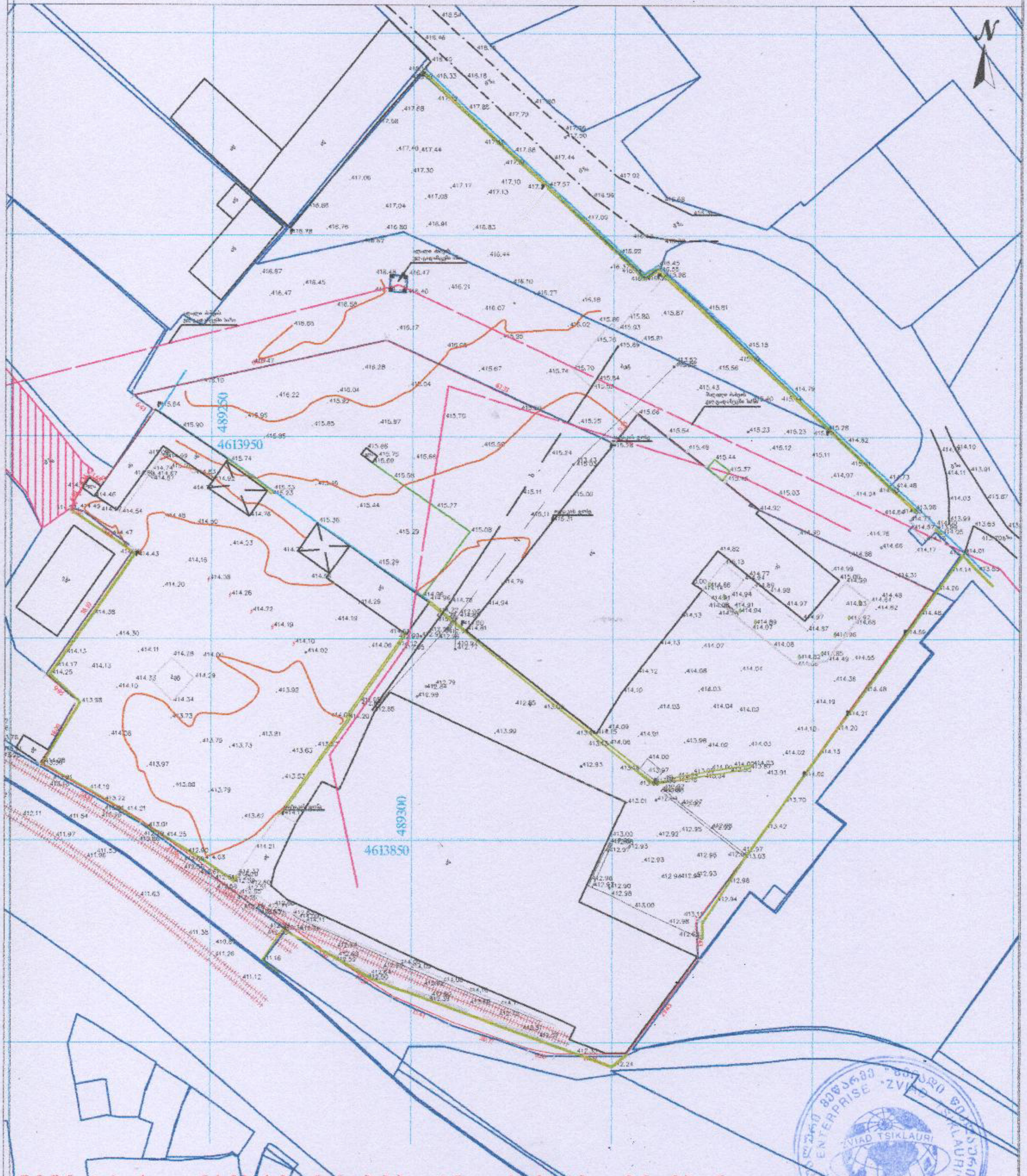

შენიშვნა: ტოპოგრაფიულ ნახაზზე ხაზოვანი ნაგებობები დატანილია რეგისტრირებული მონაცემებიდან

პირობითი აღნიშვნები	შენიშვნა: მიწის სამუშაოები შეათანხმეთ კომუნიკაციის წარმომადგენლებთან			პროექცია UTM 38N საკოორდინატო სისტემა WGS 84
მიწისქვეშა კომუნიკაციები	ნაკვეთის საზღვარი	ბუჩქი	ცოცხალი ღობე	ღობე
	შენობა	ვაზი	ხეების რიგი	ბორდიური
კანალიზაცია		გაზონი		ბეტონი
	არკა	სამეთვალყურეო ჭები	ტრანსფორმატორი	
დენის კაბელი	ფარდული	ძეგლი	რადიო ან ტელე ანძა	კედელი
	კიბე	შადრევანი	ლამპიონები	საყრდენი კედელი
გაზის მილი	ფოთლოვანი ხე	ონკანი	ელექტრო ბოძი	ბილიკი
წყლის მილი	წიწვოვანი ხე	წყარო ან ჭა	რკინიგზა	გზის კონტური
	ხეხილის ხე	ბენზინგასამართი სადგური	იზოჰიფსი	ფლატე
კავშირგაბმულობა	პალმა	მაღალი ძაბვის გადამცემი	მთავარი იზოჰიფსი	წყლის კონტური

ი/მ „ზვიად წიკლაური"
ს/ნ 01027016042
თბილისი, აწყურის ქუჩა N30
+995 514-44-11-41
Email: zviadiw@gmail.com

აზომვა		ზ. წიკლაური
კომპ. უზრუნველყოფა		ზ. წიკლაური
მისამართი	ქალაქი თბილისი, გ. მდივანის ქ. №3ა ს/კ. 01.17.11.007.057	
	მაშტაბი 1:1000	30.08.2021

გენგეგმა ტოპოძირზე

გიორგი მდივნის ქუჩა

ს/კ. 01.17.11.007.057

ს/კ. 01.17.11.007.059

ს/კ. 01.17.11.007.056

მეტალის გასაწვევი ჭიმკარით მოკირკეთებული ალუმინის პროფილით

საავდასტრო საზღვარი

არსებული მსხვილი ბლოკის ღობე

ბეტონის პოლონა ქუჩის სანათით

ღობარაკი

ბეტონის პოლონა

საავდასტრო საზღვარი

არსებული მსხვილი ბლოკის ღობე

საყრდენი ჯიხური

მაღალი ძაბვის ელგადამცემი ხაზი

ბაქო

დიპლომატების დონე

ცენიშენა: ტოპოგრაფიულ ნახაზზე ხაზოვანი ნაგებობები დატანილია რეგისტრირებული მონაცემებიდან

პირობითი აღნიშვნები	შენიშვნა: მიწის სამუშაოები შეათანხმეთ კომუნიკაციის წარმომადგენლებთან			პროექცია თ 38 საკოორდინატო სისტემა ჯ შ 84
მიწისქვეშა კომუნიკაციები	ნაკეთობის სახელვარი	ბუჩქი	ცოცხალი ღობე	ღობე
კანალიზაცია	შენობა	ვაზი	ხეების რიგი	ბორდიური
დენის კაბელი	არკა	გაზონი	ტრანსფორმატორ	ბეტონი
გაზის მილი	ფარდული	სამეურნეო ნაგებობა	რადიო ან ტელე ანძა	კედელი საყრდენი
წყლის მილი	კიბე	ძეგლი	ლამპიონები	კედელი ბილიკი
კაუშირგაბმულობა	ფოთლოვანი ხე	შადრევანი	ელექტრო ბოძი	გზის კონტური
	წიწვოვანი ხე	ონკანი	რკინიგზა	ფლატე
	ხეხილის ხე	წყარო ან ჭა	იზოპიფსი	წყლის კონტური
	პალმა	ბენზინგასამართი სადგური	მთავარი იზოპიფსი	
		მაღალი ძაბვის გადამცემი		

ი/მ „ზვიადი წიკლაური„	ს/ნ 01027016042	
	+995 514-44-11-41	
	Email: zviadiw@gmail.com	
აზომა		ზ. წიკლაური
კომპ. უზრუნველყოფა		ზ. წიკლაური
მისამართი თბილისი, აწყურის ქუჩა №30	ქალაქი თბილისი, გ. მდივანის ქ. №3 ს/კ. 01.17.11.007.057	
	მაშტაბი 1:1000	30.08.2021

STUDIO BOMA	დირექტორი		ბ. მაჩაიძე	შპს „ქართული დეველოპერული კომპანიი“-ის ბერიტორიაზე მდებარე ჯარის და სახელმწიფო ჯიხურის მოწყობა თბილისი, გიორგი მდივნის ქუჩა №3	დაკვეთა №	4/2022
	პმპ		ბ. მაჩაიძე		სტადია	მ.პ.
				არქიტექტურული ნაწილი	ფურცელი	ას-1
დამკვეთი: შპს „ქართული დეველოპერული კომპანია“				გენგეგმა ტოპოძირზე	ფურცლები	ას-
					მასშტაბი	1:500

ტერიტორიაზე შესასვლელი ჯარის და საყარაულო ჯიხურის მოწყობა

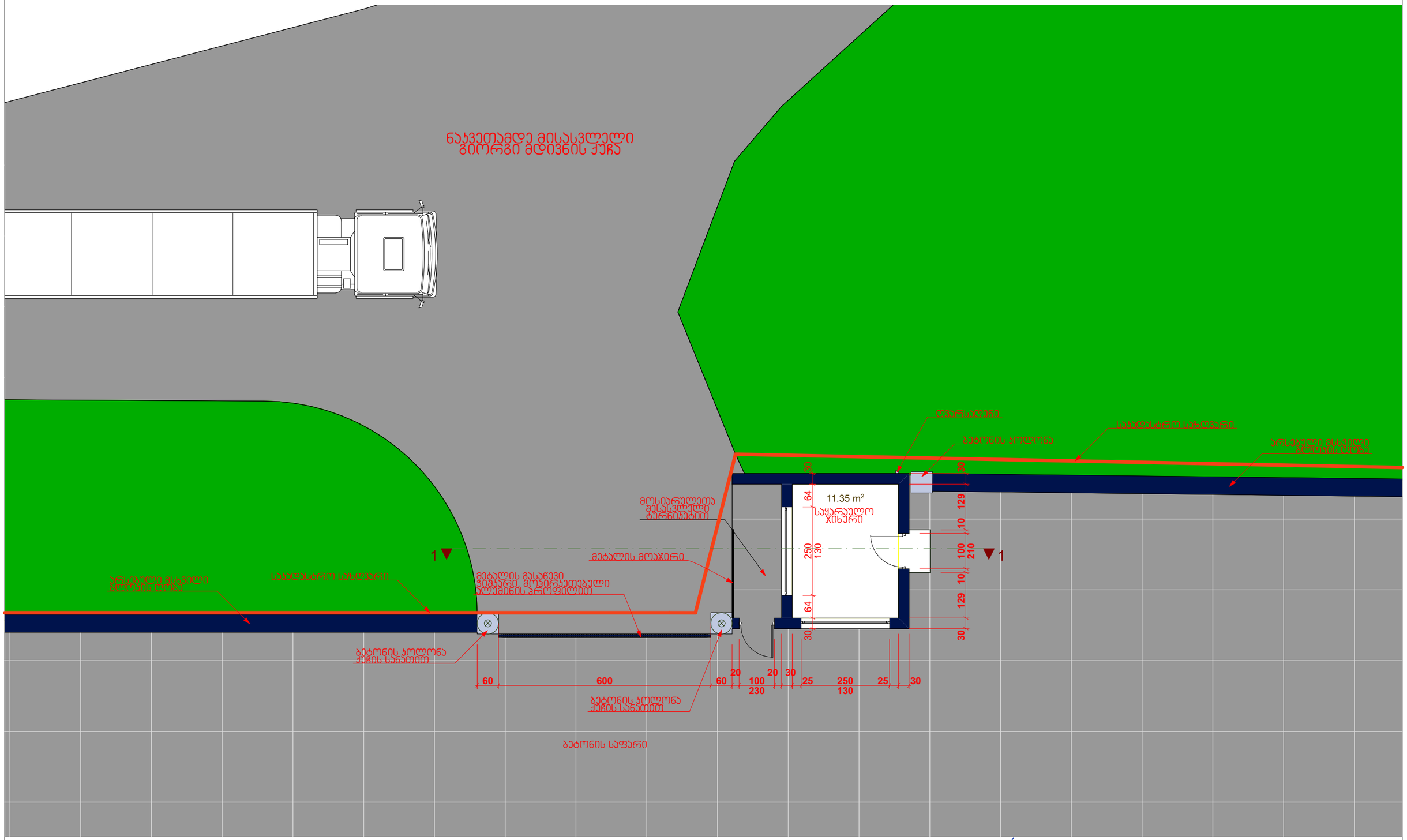

STUDIO BOMA	დირექტორი		ბ. მაჩაიძე	შპს „ქართული დეველოპერული კომპანიი"-ის ტერიტორიაზე შესასვლელი ჯარის და საყარაულო ჯიხურის მოწყობა თბილისი, გიორგი მდივნის ქუჩა №3	დაკვეთა №	4/2022
	პმპ		ბ. მაჩაიძე		სტადია	მ.პ.
				არქიტექტურული ნაწილი	ფურცელი	ას-2
დამკვეთი: შპს „ქართული დეველოპერული კომპანიი"				ტერიტორიაზე შესასვლელი ჯარის და საყარაულო ჯიხურის მოწყობა	ფურცლები	ას-
					მასშტაბი	1:100

სახურავის გეგმა და ჭრილი 1-1

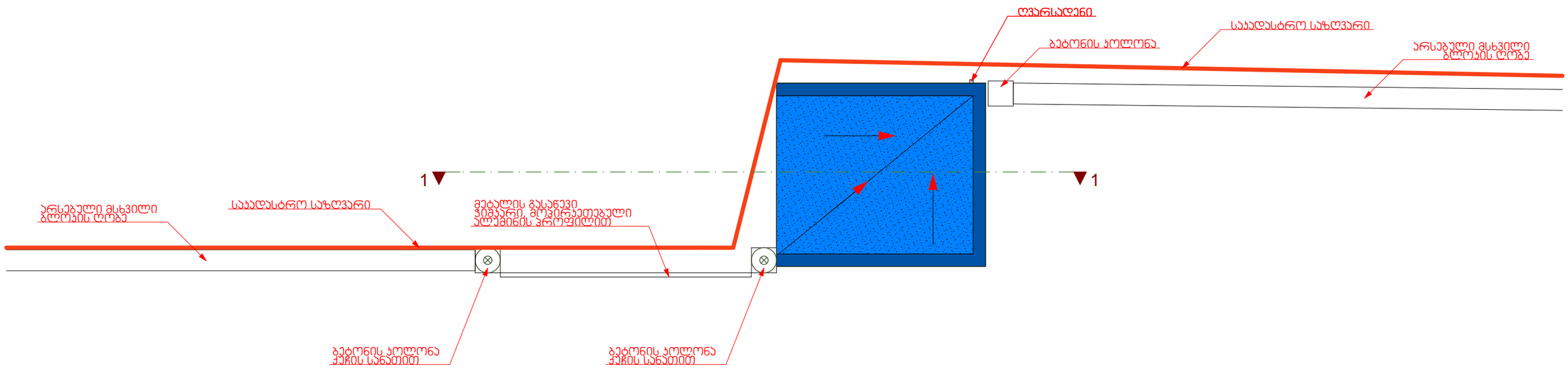

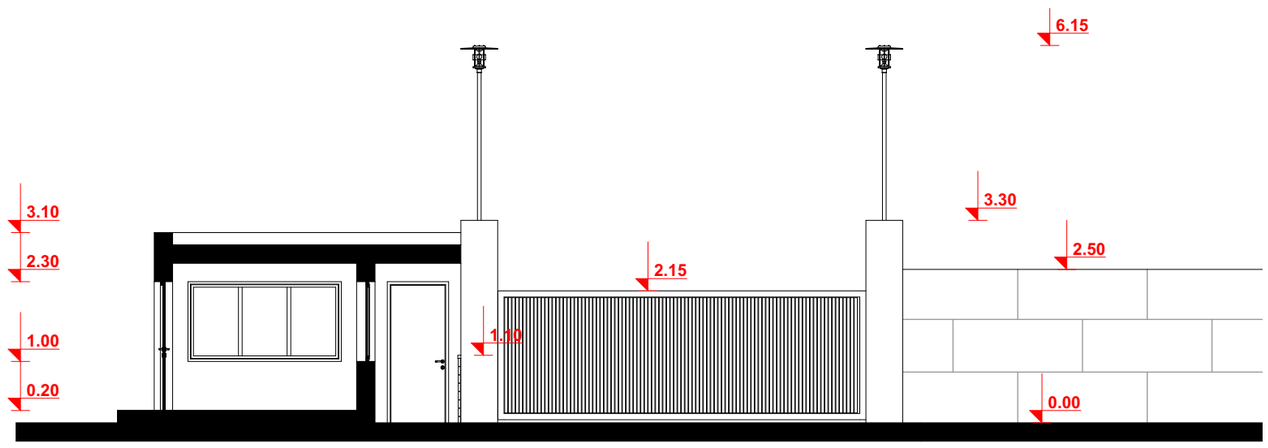

STUDIO BOMA	დირექტორი		ბ. მაჩაიძე	შპს „ქართული დეველოპერული კომპანი“-ის ტერიტორიაზე მშენებელი კარის და საფარაულო ჯიხურის მოწყობა თბილისი, გიორგი მდივნის ქუჩა №3	დაკვეთა №	4/2022
	ხმა		ბ. მაჩაიძე		სტადია	მ.პ.
				არქიტექტურული ნაწილი	ფურცელი	ას-3
დამკვეთი: შპს „ქართული დეველოპერული კომპანია“				სახურავის გეგმა და ჭრილი 1-1	ფურცლები	ას-
					მასშტაბი	1:100

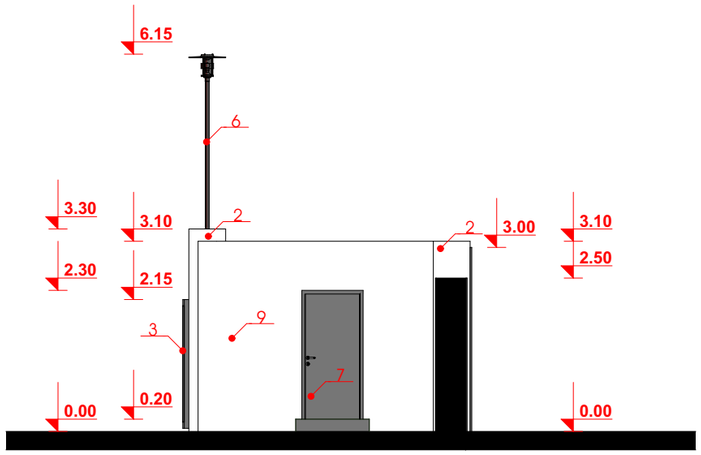

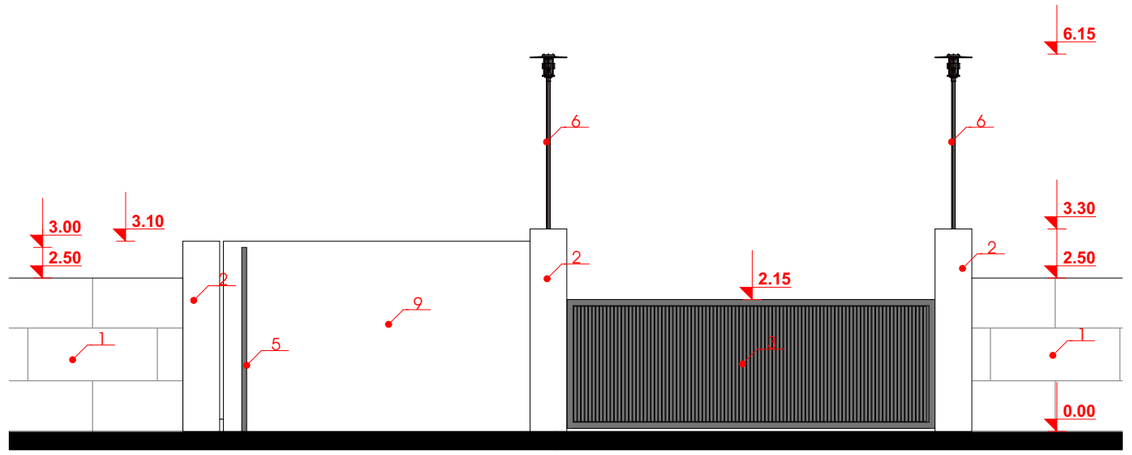

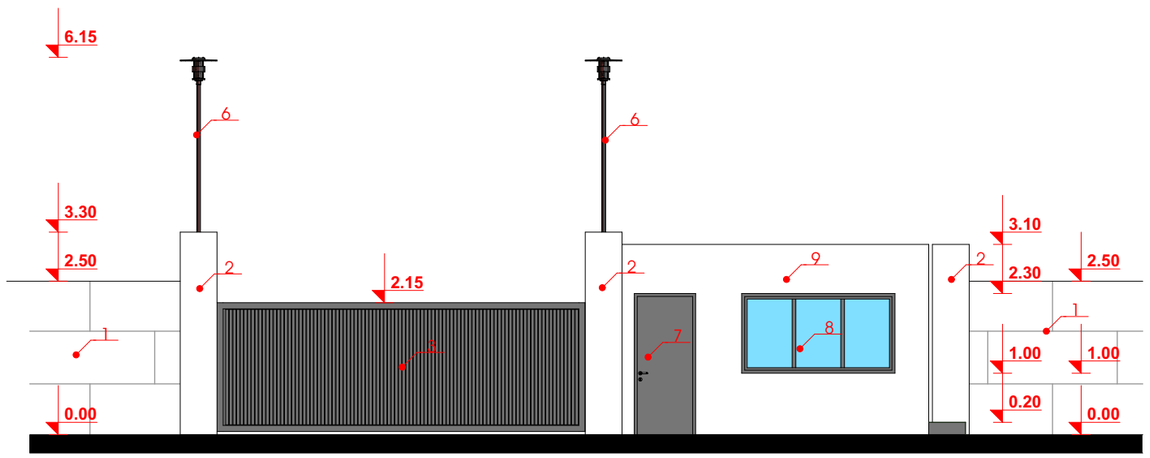

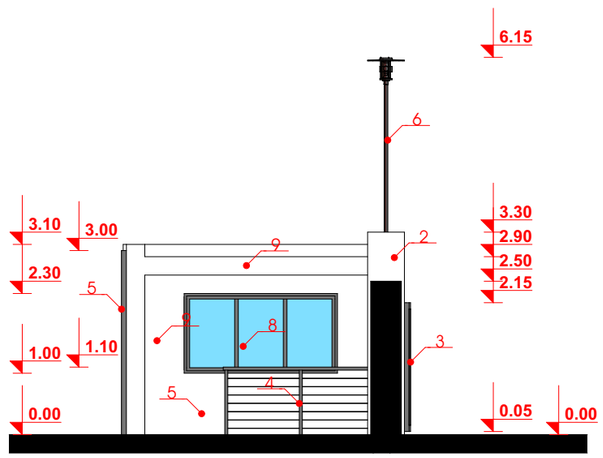

შენიშვნა:

1. არსებული მსხვილი ბლოკით ნაშენები ღობე
2. თეთრად შერებილი ბეტონის ჯოლონა **RAL 9016**
3. სერი ფერად შეჯებილი მეტალის გასაწევი ჭიშკარი, მოპირკეთებული სერი ფერის ალუმინის პროფილით **RAL 6003**
4. სერი ფერის მეტალის მოაჯირი **RAL 6003**
5. სერი ფერის ღვარსადენი **RAL 6003**
6. სერი ფერის ჯუჩის სანათი **RAL 6003**
7. სერი ფერის მეტალის კარი **RAL 6003**
8. სერი ფერის მეტალოპლასტმასის ფანჯარა **RAL 6003**
9. შელესვა შეფითხვნა და შეღებვა თეთრი ფერის საღებავით **RAL 9016**

STUDIO BOMA	დირექტორი	ა. მაჩაიძე		შპს „ქართული დეველოპერული კომპანიი“-ის ტერიტორიაზე მდებარე კარის და საყარაულო ჯიხურის მოწყობა თბილისი, გიორგი მდივნის ქუჩა №3	დაკვეთა №	4/2022
	პმა	ა. მაჩაიძე			სტადია	მ.პ.
				არქიტექტურული ნაწილი	ფურცელი	ას-4
დამკვეთი: შპს „ქართული დეველოპერული კომპანიი“				ფასადები	ფურცლები	ას-
					მასშტაბი	1:100



შენიშვნა:

1. არსებული მსხვილი ბლოკით ნაშენები ღობე
2. თეთრად შერებილი ბეტონის ჯოლონა **RAL 9016**
3. სერი ფერად შეჯებილი მეტალის გასაწევი ჭიშკარი, მოჯირკეთებული სერი ფერის ალუმინის პროფილით **RAL 6003**
4. სერი ფერის მეტალის მოაჯირი **RAL 6003**
5. სერი ფერის ღვარსადენი **RAL 6003**
6. სერი ფერის ქუჩის სანათი **RAL 6003**
7. სერი ფერის მეტალის ბარი **RAL 6003**
8. სერი ფერის მეტალოპლასტმასის ფანჯარა **RAL 6003**
9. შელესვა შეფითხვნა და შეღებვა თეთრი ფერის საღებავით **RAL 9016**

STUDIO BOMA	დირექტორი		ბ. მაჩაიძე	შპს „ქართული დეველოპერული კომპანიი“-ის ტერიტორიაზე მდებარე ბარის და საფარეულო ჯიხურის მოწყობა თბილისი, გიორგი მდივნის ქუჩა №3	დაკვეთა №	4/2022
	პმა		ბ. მაჩაიძე		სტადია	მ.პ.
				არქიტექტურული ნაწილი	ფურცელი	ას-5
დამკვეთი: შპს „ქართული დეველოპერული კომპანიი“				ფოტომონტაჟი 1	ფურცლები	ას-
					მასშტაბი	



შენიშვნა:

1. არსებული მსხვილი ბლოკით ნაშენები ღობე
2. თეთრად შერებილი ბეტონის კოლონა **RAL 9016**
3. სერი ფერად შეჭებილი მეტალის გასაწევი ჭიშკარი, მოპირკეთებული სერი ფერის ალუმინის პროფილით **RAL 6003**
4. სერი ფერის მეტალის მოაჯირი **RAL 6003**
5. სერი ფერის ღვარსადენი **RAL 6003**
6. სერი ფერის ქუჩის სანათი **RAL 6003**
7. სერი ფერის მეტალის კარი **RAL 6003**
8. სერი ფერის მეტალოპლასტმასის ფანჯარა **RAL 6003**
9. შელესვა შეფითხვნა და შეღებვა თეთრი ფერის საღებავით **RAL 9016**

STUDIO BOMA	დირექტორი	[signature]	კ. მაჩაიძე	შპს „ქართული დეველოპერული კომპანი"-ის ტერიტორიაზე შესასვლელი კარის და საყარაულო ჯიხურის მოწყობა თბილისი, გიორგი მდივნის ქუჩა №3	დავალება №	4/2022
	პმა	[signature]	კ. მაჩაიძე		სტადია	მ.პ.
				არქიტექტურული ნაწილი	ფურცელი	ას-6
დამკვეთი: შპს „ქართული დეველოპერული კომპანია"				ფოტომონტაჟი 2	ფურცლები	ას-
					მასშტაბი	


24 Jun 2022 at 13:51:09

24 Jun 2022 at 12:38:51