შენობა-ნაგებობის უსაფრთხოების წესებთან შესაბამისობის ანალიზი

გამოყენებული წესები - „შენობა-ნაგებობის უსაფრთხოების წესები“

ჩამოთვალეთ შენობის დაკავებულებები და აღწერეთ თითოეული გამოყენება
სწ-2 - სამზარეულოს სათავსო (საკვები პროდუქტი -1.60 ნიშნულზე)
თვ-2 -სასადილო (+1.10 ნიშნულზე)
სქ - გასახდელი, გამოსაცვლელი, დაცვა, შოურუმი, სათათბირო, სამზარეულო, სამუშაო სივრცე, გაყიდვების ოფისი (-1.60, ±0.00 და +4.50 ნიშნულზე)
დს - ბოილერის ოთახი (-1.60 ნიშნულზე)

კონსტრუქციის ტიპი:	
განსაზღვრეთ კონსტრუქციის არსებული შენობისთვის: მაგალითი: II-A, II-B, V-A, V-B	
განსაზღვრეთ კონსტრუქციის ტიპი ახალი შენობისთვის: მაგალითი: II-A, II-B, V-A, V-B	II-B
შერეული კონსტრუქციის შემთხვევაში მიუთითეთ ტიპები, რომელიც გამოყენებული იქნება, განსაზღვრეთ ტიპები და მათი მდებარეობა:	

სიმაღლის შეზღუდვები ცხრილი 503 -ის მიხედვით		
დაკავებულობები	დასაშვები სართულიანობა	შემოთავაზებული სართულიანობა
სწ-2	4	1
თვ-2	4	1
დს	4	1
სქ	4	3
	დასაშვები სიმაღლე	შემოთავაზებული სიმაღლე
შენობის სიმაღლე =	16.8	8.8
მიწის დონის ზემოთ სართულ(ებ)ის რაოდენობა =	2+1 მიწის დონის ქვედა	

ფართობის შეზღუდვები ცხრილი 503 -ის მიხედვით		
დაკავებულობები	დასაშვები ფართობი (სართულზე) მ²	შემოთავაზებული ფართობი (სართულზე) მ²
სწ-2 (-1.60 ნიშ.)	3620	34.4
თვ-2 (+1.10 ნიშ.)	1720	143.8
სქ (±0.00 ნიშ.)	1720	169.7
სქ (4.50 ნიშ.)	2140	361.6
სქ (-1.60 ნიშ.)	2140	96.9
დს (-1.60 ნიშ.)	2140	13.1
შემოთავაზებული ფართობების ჯამი =	819.5	
სართულების რაოდენობა =	2+1 მიწის დონის ქვედა	
შენობის საერთო ფართობი =	1157.8	

გარე კედლის ცეცხლმედეგობისა და ღიობისადმი მოთხოვნები ცხრილების 602-ის და 705.8 -ის მიხედვით									
გარე კედელი	ხანძარსაწინააღმდეგო მანძილი (მეტრი)	ცეცხლმედეგობის ხარისხი (საათი)		კედლის ღიობების ფართობი (კედლის %)					
		მოთხოვნილი	გათვალისწინებული	დასაშვები			გათვალისწინებული		
				დაცული	დაუცველი საშხეფებით	დაუცველი	დაცული	დაუცველი საშხეფებით	დაუცველი
„1-8“	>9.0	0	–	შეუზღუდავი	შეუზღუდავი	შეუზღუდავი	–	–	–
„ა-დ“	>9.0	0	–	შეუზღუდავი	შეუზღუდავი	შეუზღუდავი	–	–	–
„8-1“	>9.0	0	–	შეუზღუდავი	შეუზღუდავი	შეუზღუდავი	–	–	–
„დ-ა“	>9.0	0	–	შეუზღუდავი	შეუზღუდავი	შეუზღუდავი	–	–	–

ხანძრისაგან დაცვის სისტემებისადმი მოთხოვნები							
დაკავებულობები/ სივრცეები/გასასვლელი საშუალებები	ავტოსაშხეფი სისტემა	ალტერნატიული ავტომატური ცეცხლსაქრობი სისტემები	სახანძროგანგაშია, კვამლაღმომჩენიდ აცეცხლაღმომჩენი სისტემები	სახანძრო მილდგარების სისტემები	კვამლის საკონტროლო სისტემები	ხელის ცეცხლმაქრები	საავარიო განგაშის სისტემები
სწ-2	-	-	-	-	-	-	-
თვ-2	-	-	-	-	-	კი	-
სქ	-	-	-	-	-	კი	-
დს	-	-	-	-	-	-	-
დერეფანი	-	-	-	-	-	კი	კი
კიბის უჯრედი	-	-	-	-	-	-	-
სახანძრო-სამაშველო სამსახურის მიერ გამოსაყენებელი მისაერთებლები				კი			
სახანძრო ტუმბო და წყლის რეზერვუარი				-			

განიავებისადმი მოთხოვნები		
დაკავებულობები/სივრცეები/გასასვლელი საშუალებები	ბუნებრივი განიავება	ხელოვნური განიავება
სწ-2	-	კი
თვ-2	კი	-
სქ	კი	-
დს	-	კი
კიბის უჯრედები	-	კი

თითოეული სართულიდან გასასვლელი საშუალება									
სართულები	დაკავებულობა და დაკავებულობის დატვირთვის ჯამური მაჩვენებელი	მოთხოვნილი გასასვლელების/გასასვლელთან მისადგომის რაოდენობა	გათვალისწინებული გასასვლელების/ გასასვლელთან მისადგომის რაოდენობა და ტიპი	გასასვლელი საშუალებების სიგანე(მეტრი)					
				გზა-კიბეები		დერაფანი,		გასასვლელის გზაკარი	
				მოთხოვნილი	გათვალისწინებული	მოთხოვნილი	გათვალისწინებული	მოთხოვნილი	გათვალისწინებული
(-1.60 ნიშ.)სქ, სწ-2 დ.დ 4		1	1 გზა-კიბე	0.90	1.10	-	-	-	-
(-1.60 ნიშ.)სქ, დს დ.დ 12		1	1 გზა-კიბე	0.90	1.10	0.90	1.30	-	-
(±0.00 ნიშ.) სქ დ.დ 20		1	2 გზა-კარი	-	-	-	-	0.82	0.82
(±0.00 ნიშ.) სქ დ.დ 1		1	2 გზა-კარი	-	-	-	-	0.82	0.92
(+1.10 ნიშ.) თვ-2 დ.დ 42		1	1 გზა-კარი	-	-	-	-	0.82	0.82
(+1.10 ნიშ.) თვ-2 დ.დ 2		1	1 გზა-კიბე	0.90	1.10	-	-	-	-
(+4.50 ნიშ.) სქ დ.დ 41		2	2 გზა-კიბე	1.10	1.10	-	-	0.82	0.82

წყალსადენი სისტემის ფიქსირებული მოწყობილობების რაოდენობა ცხრილი 1602.1-ის მიხედვით													
სართულები	დაკავებულობა და დაკავებულობის დატვირთვის ჯამური მაჩვენებელი	ფიქსირებული მოწყობილობები(ცალი)											
		უნიტაზი		ტუალეტის ხელსაბანები		აბაზანა/შხაპი		სასმელი წყლის ფანტანი		სამომსახურეო ნიჟარა		სამზარეულოს ნიჟარა	
		მოთხოვნილი	გათვალისწინებული	მოთხოვნილი	გათვალისწინებული	მოთხოვნილი	გათვალისწინებული	მოთხოვნილი	გათვალისწინებული	მოთხოვნილი	გათვალისწინებული	მოთხოვნილი	გათვალისწინებული
–I	სწ-2,დს,სქ დ.დ16	1	3	1	6	0	7	-	-	1	1	-	-
I	თვ-2 დ.დ 44	1	2	1	2	0	-	1	1	1	1	0	1
I	სქ დ.დ 21	1	2	1	2	0	-	1	1	1	1	0	-
II	სქ დ.დ 41	2	2	2	2	0	-	1	1	1	1	0	-

საპროექტო შენობაში გამოყენებული თავისუფალი სივრცეები კართან მანევრირებისთვის მ 1:50

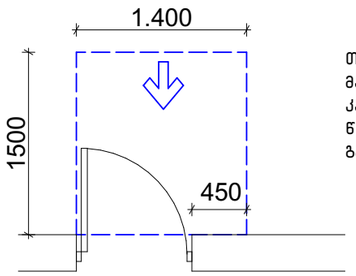

თავისუფალი სივრცე კართან მანევრირებისთვის – ანჯამიანი კარი
წინიდან მისაწვდომი – გამოწევით გაღება

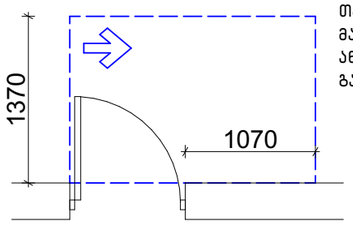

თავისუფალი სივრცე კართან მანევრირებისთვის – ანჯამიანი კარი ანჯამის მხრიდან მისაწვდომი – გამოწევით გაღება

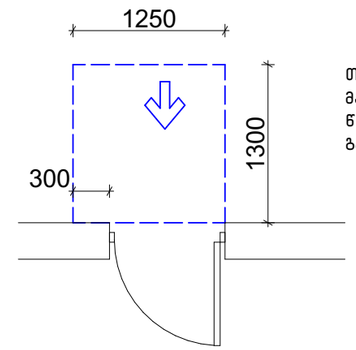

თავისუფალი სივრცე კართან მანევრირებისთვის – ანჯამიანი კარი
წინიდან მისაწვდომი – მიწოლით გაღება

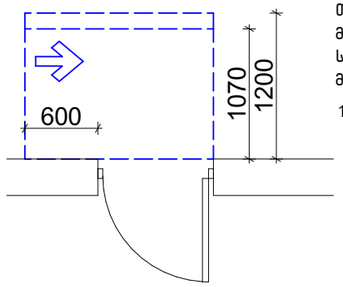

თავისუფალი სივრცე კართან მანევრირებისთვის – ანჯამიანი კარი საკეტის მხრიდან მისაწვდომი – მიწოლით გაღება

120 მინ. თუ მოწყობილია მიმახურავი

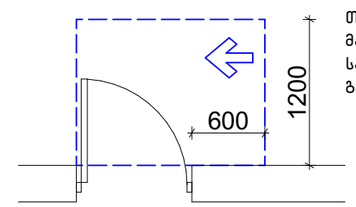

თავისუფალი სივრცე კართან მანევრირებისთვის – ანჯამიანი კარი საკეტის მხრიდან მისაწვდომი – გამოწევით გაღება

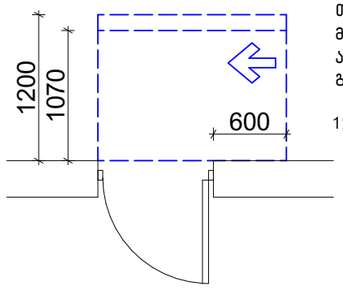

თავისუფალი სივრცე კართან მანევრირებისთვის – ანჯამიანი კარი ანჯამის მხრიდან მისაწვდომი – მიწოლით გაღება

120 მინ. თუ მოწყობილია მიმახურავი

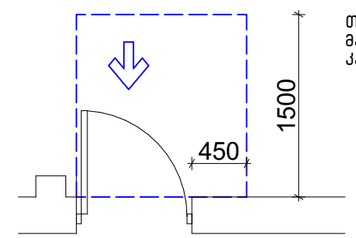

თავისუფალი სივრცე კართან მანევრირებისთვის-ნიშებში მოწყობილი კარი და ჭიშკარი-გამოწევით გაღება

თავშესაფრის ფართი

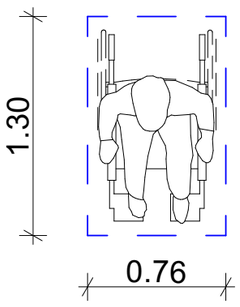

მოსატრიალებელი სივრცეები

ვარიანტი 4

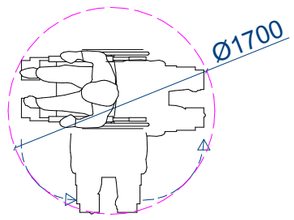

ვარიანტი 1

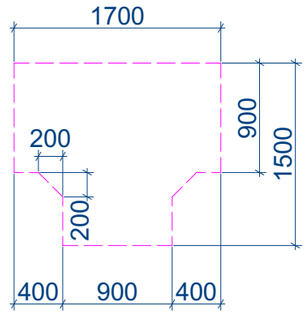

ვარიანტი 2

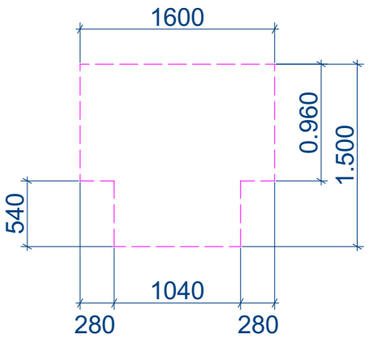

ვარიანტი 3

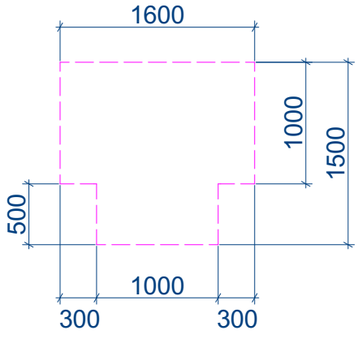

შშმ ტუალეთი ვარიანტი №1

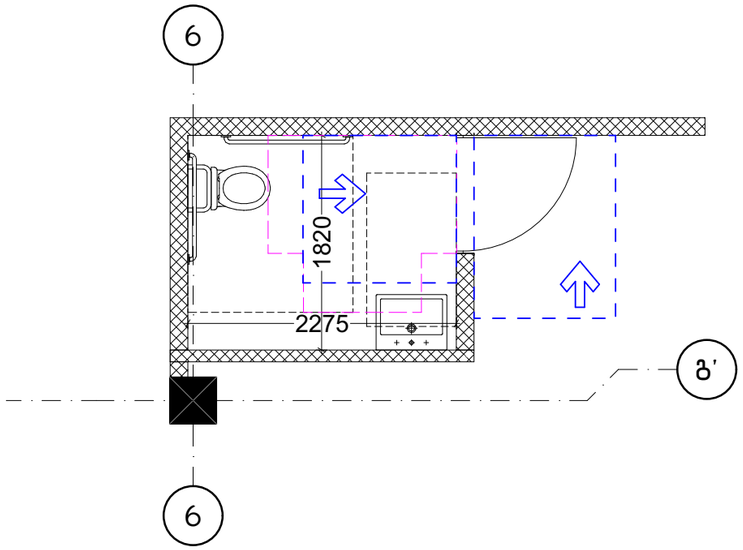

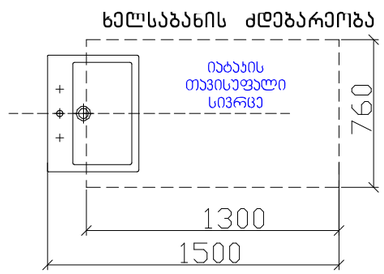

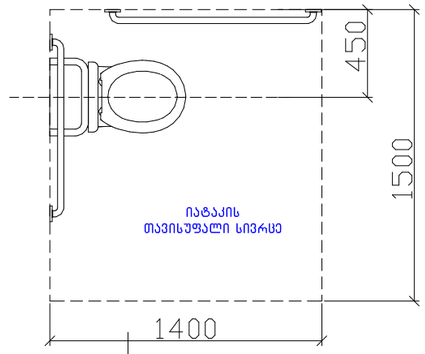

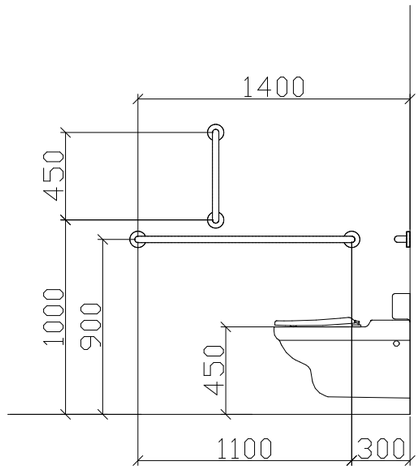

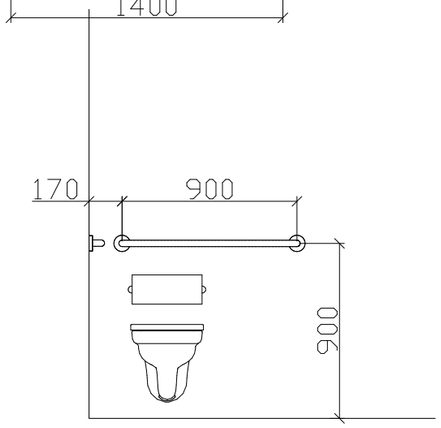

შშმ ტუალეთი ვარიანტი №2

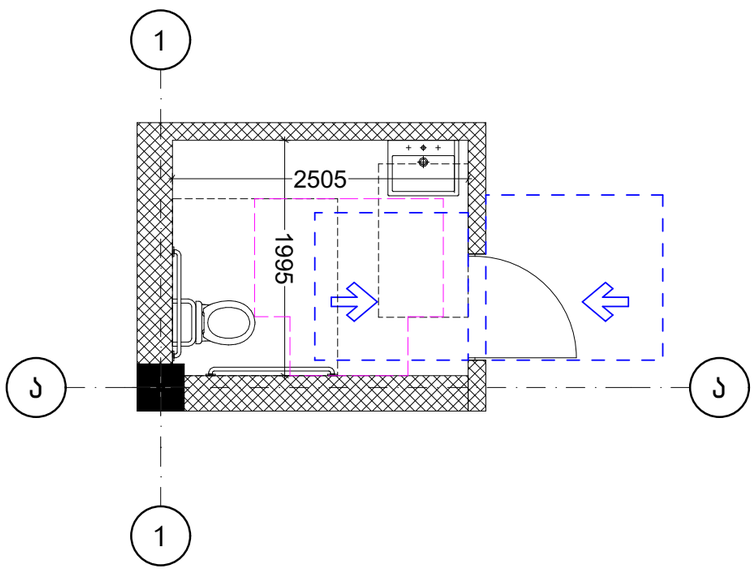

T ფორმის მოსატრიალებელი სივრცე
304.3.2.1 (ა) ვარიანტი 1

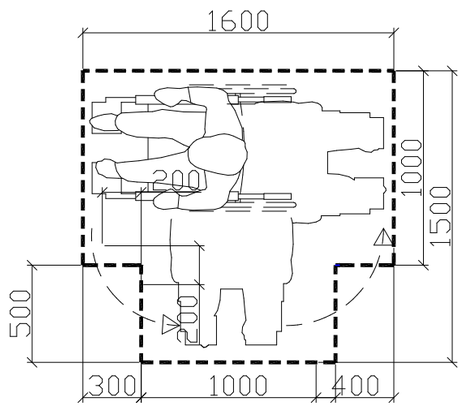

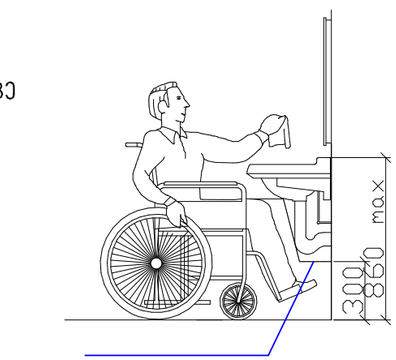

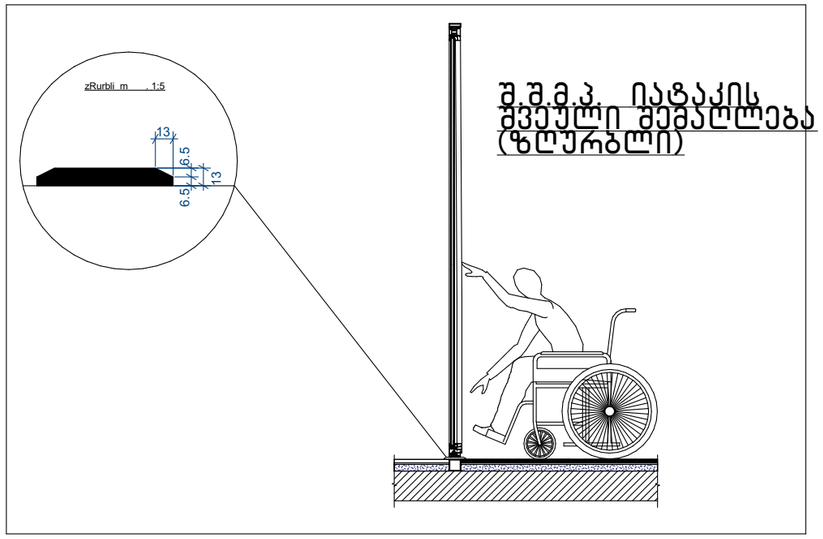

შ.შ.მ.პ. იატაკის შვეული შემაღლება (ზღურბლი)

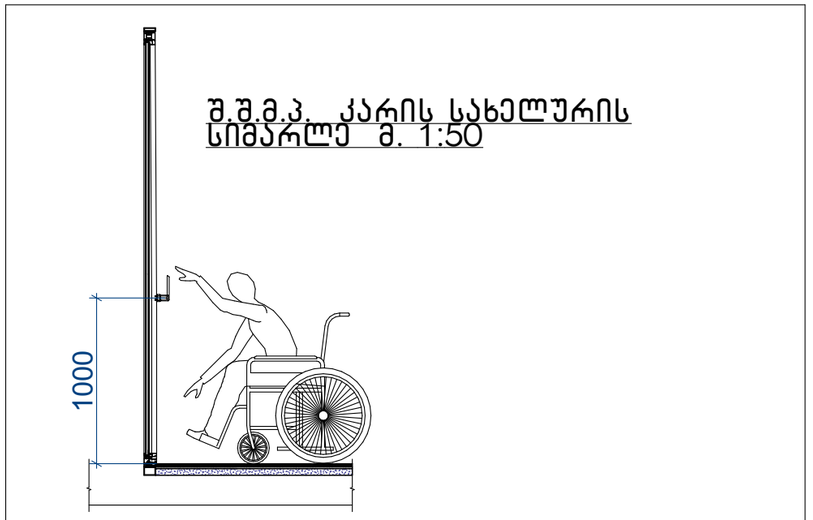

შ.შ.მ.პ. კარის სახელურის სიმარლე მ. 1:50

დახლის სიმაღლე მ. 1:50

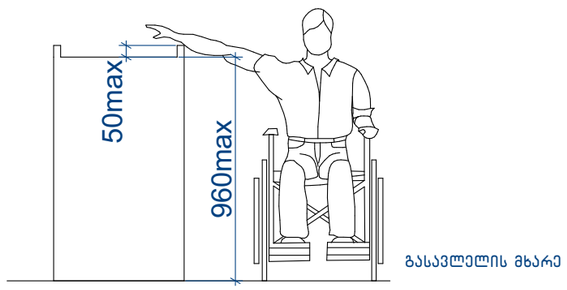

შენიშვნები:

1.იატაკის ზედაპირები მოეწყობა ისე , რომ იქნება მდგრადი , მყარი და არასრიალა .

2.განათების სამართავები ელექტრო გამანაწილებლები ელექტრო ჩამრთველები და დენსართები ტემპერატურის მარეგულირებლები მოწყობილობების სამართავები წყალსადენი სისტემის მოწყობილობების მარეგულირებლები და დამცავი და ორმხრივი საკომუნიკაციო სისტემების სამართავები ა " ტიპის ერთეულში მოეწყობა სტანდარტის ე ქვეთავის შესაბამისად “

3.სინათლის ჩამრთველები ელექტრო ჩამრთველები დენსართები ტემპერატურის მარეგულირებლები ელექტრო გამანაწილებლები და უსაფრთხოების ან შიდასაკომუნიკაციო სისტემების სამართავები ბ " ტიპის ერთეულებში მოეწყობა სტანდარტის 309.2 და 1104.1.1 ქვეთავების მიხედვით

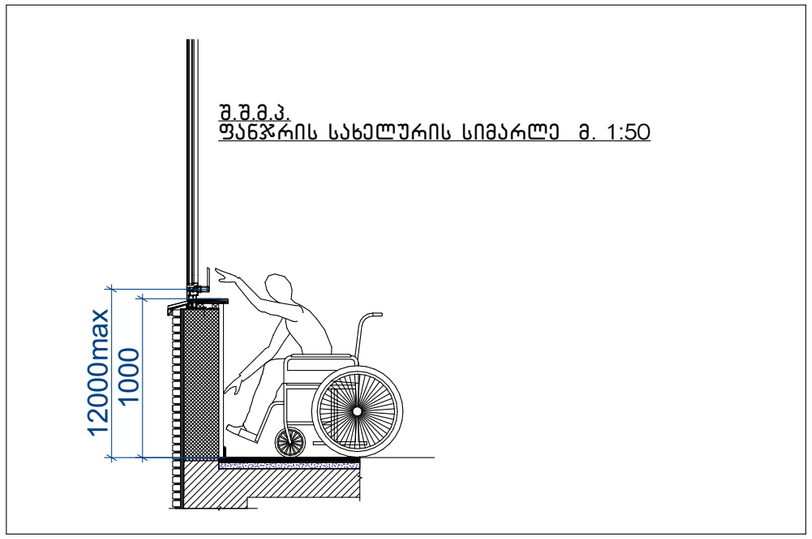

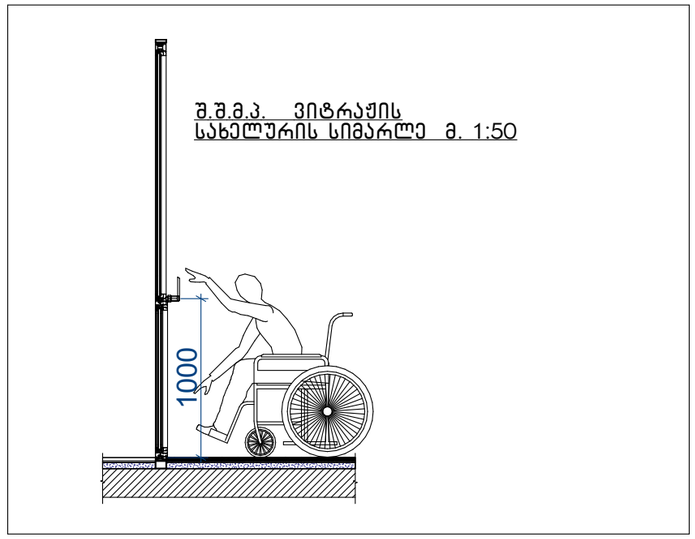

შენიშვნები:

1.იატაკის ზედაპირები მოეწყობა ისე , რომ იქნება მდგრადი , მყარი და არასრიალა .

2.განათების სამართავები ელექტრო გამანაწილებლები ელექტრო ჩამრთველები და დენსართები ტემპერატურის მარეგულირებლები მოწყობილობების სამართავები წყალსადენი სისტემის მოწყობილობების მარეგულირებლები და დამცავი და ორმხრივი საკომუნიკაციო სისტემების სამართავები ა " ტიპის ერთეულში მოეწყობა სტანდარტის ე ქვეთავის შესაბამისად “

3.სინათლის ჩამრთველები ელექტრო ჩამრთველები დენსართები ტემპერატურის მარეგულირებლები ელექტრო გამანაწილებლები და უსაფრთხოების ან შიდასაკომუნიკაციო სისტემების სამართავები ბ " ტიპის ერთეულებში მოეწყობა სტანდარტის 309.2 და 1104.1.1 ქვეთავების მიხედვით

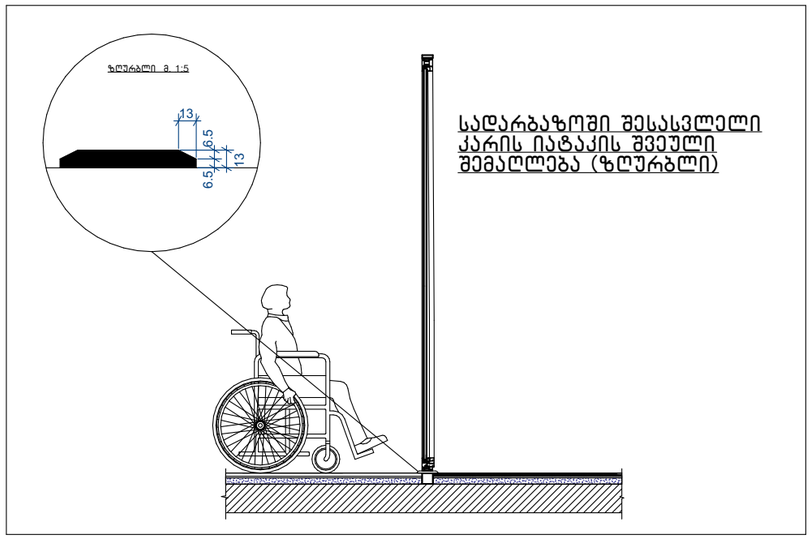

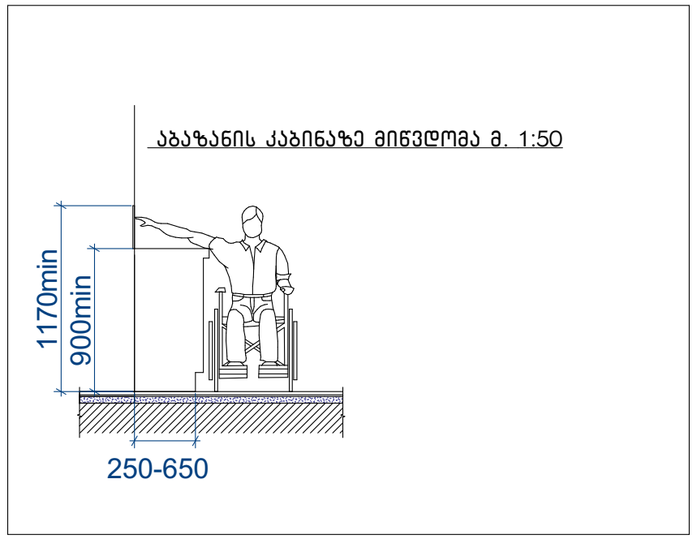

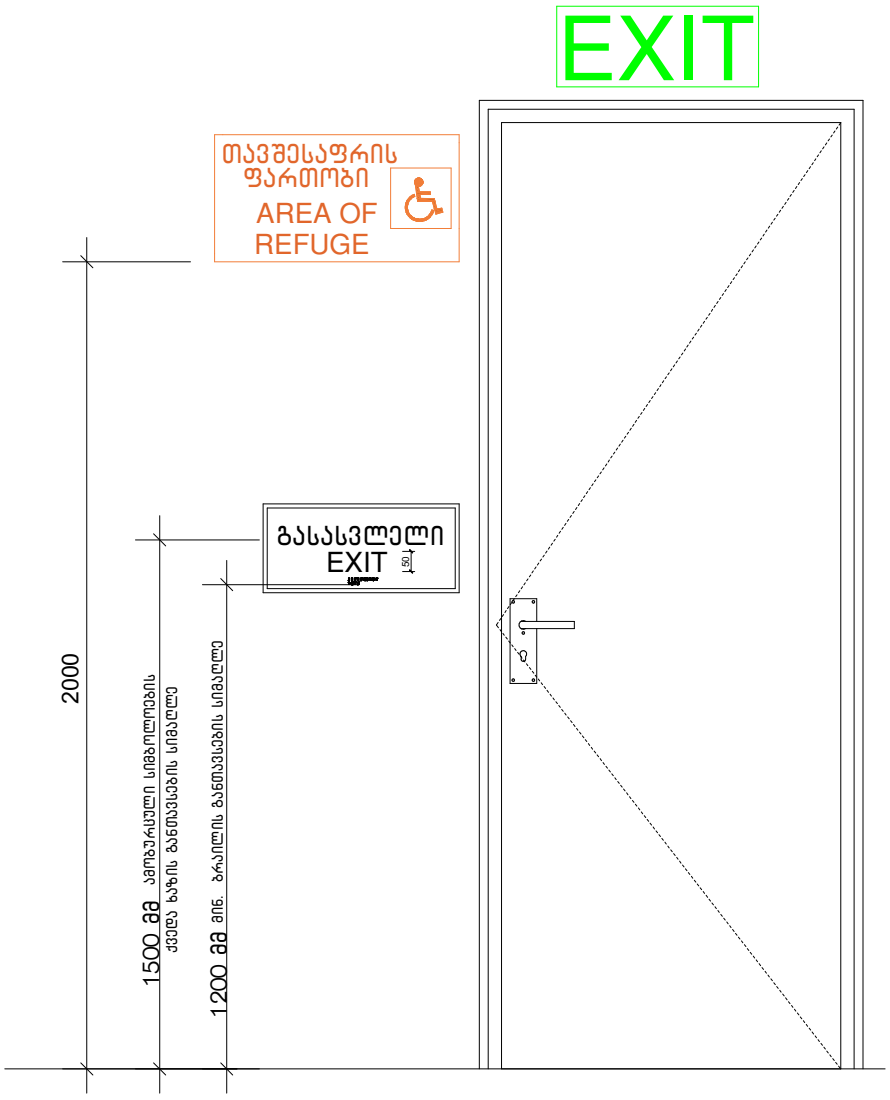

ნიშანი პიქტოგრამებით, ამობურცული ნიშნებით და ბრაილით გაანთავსდება
მისაწვდომ ტუალეტებთან კარის მომიჯნავედ

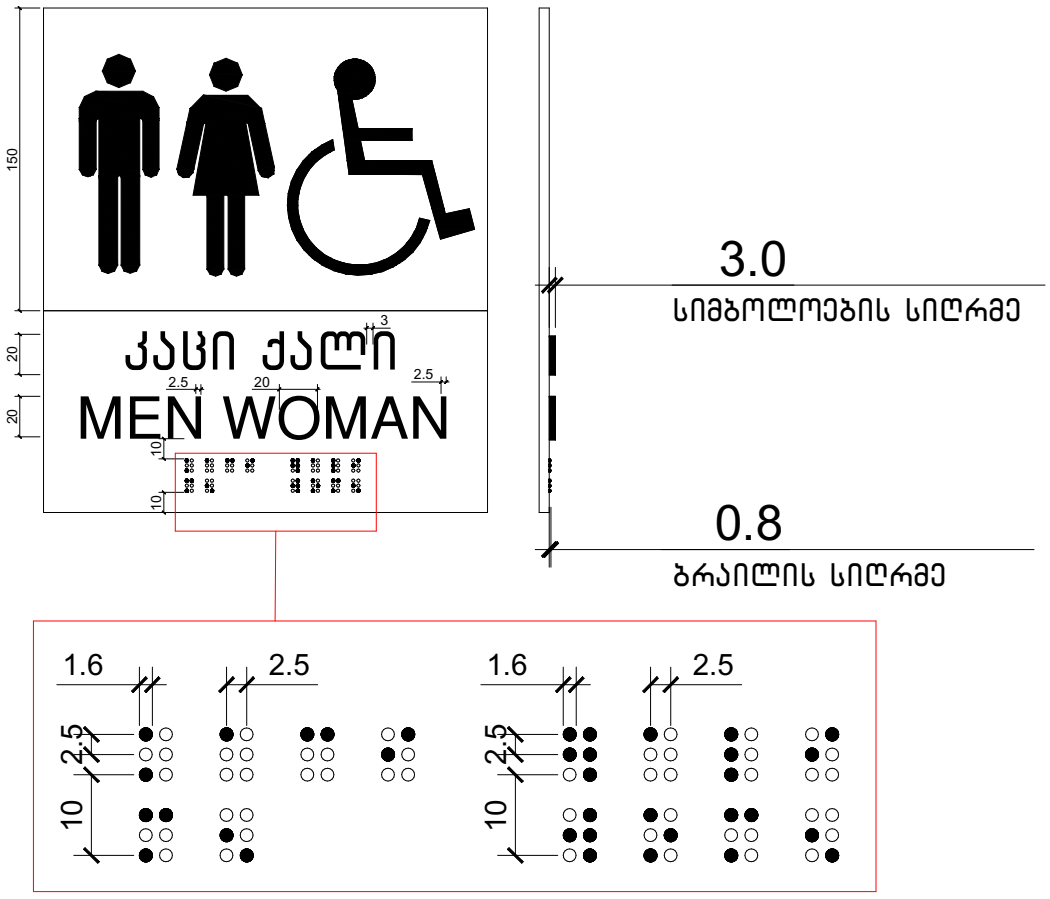

გასასვლელის განათებული ნიშანი

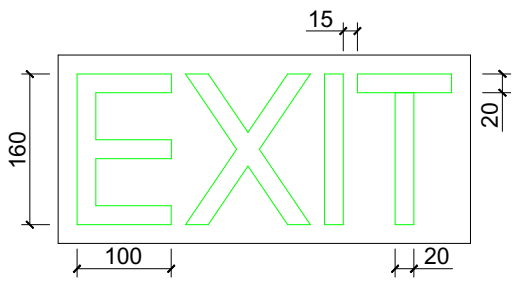

ნიშანი ამობურცული სიმბოლოებით
და ბრაილით გზა-კიბის შესასვლელთან
და გარეთ გამავალ ყველა კართან

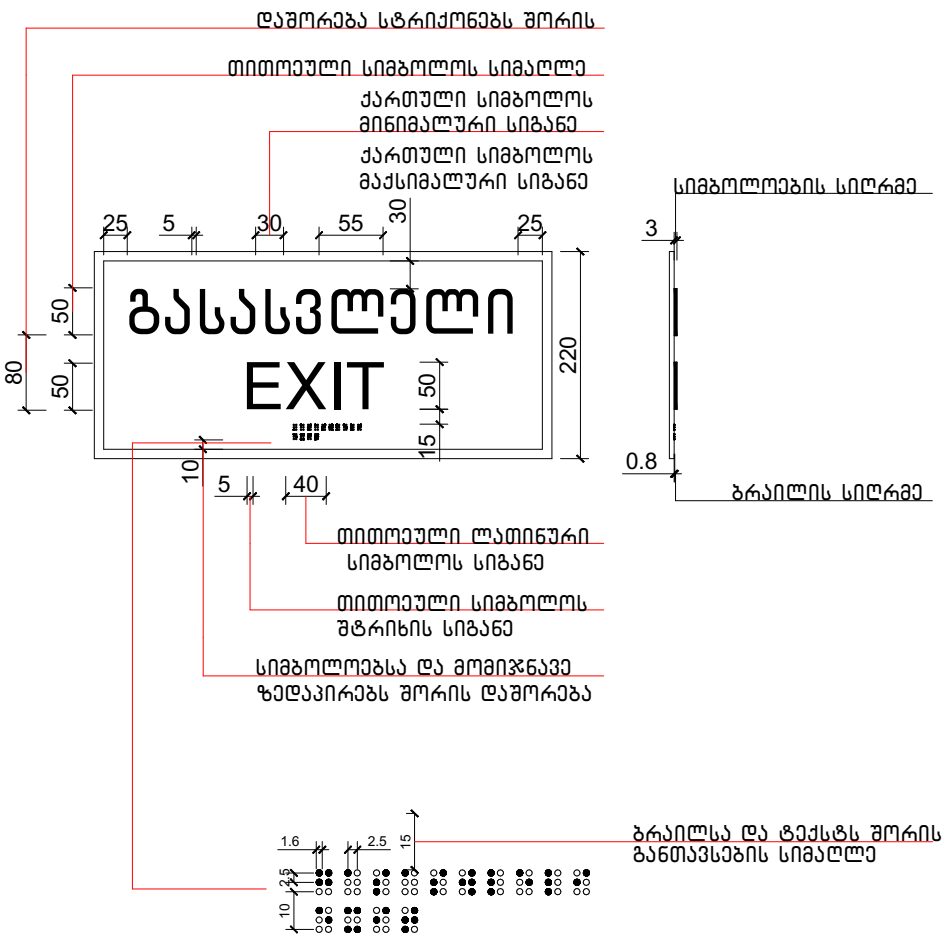

ნიშანი განთავსდება
გზაკიბის საზღვრებში კარის მომიჯნავედ

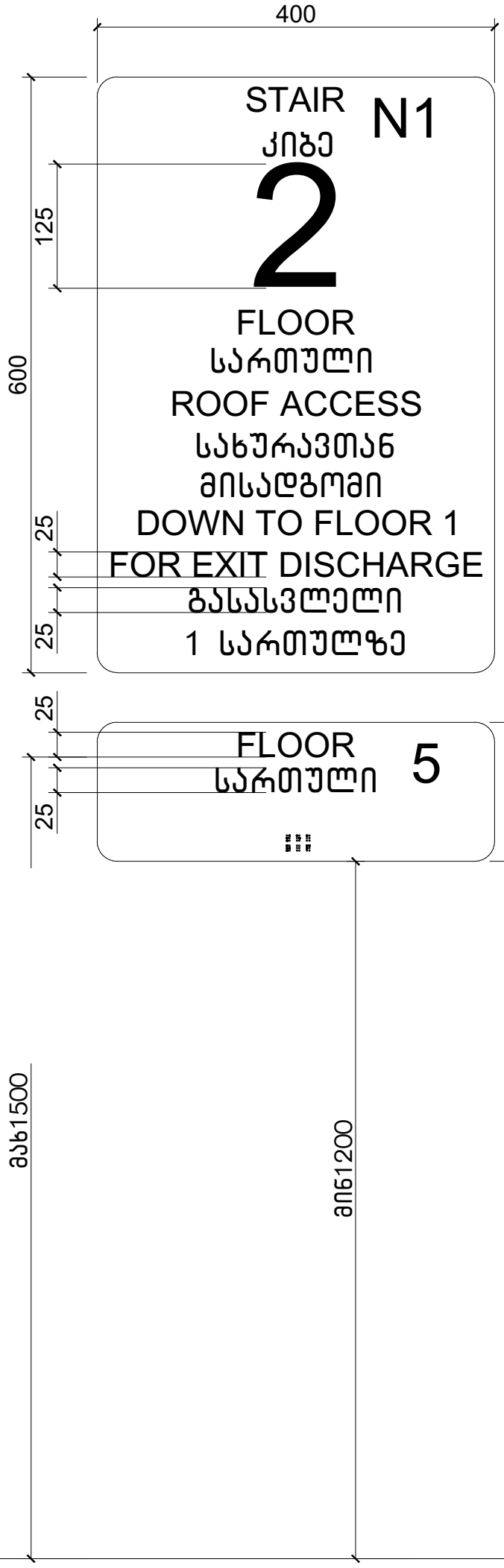

ნიშანი განთავსდება
გზაკიბის საზღვრებში კარის მომიჯნავედ

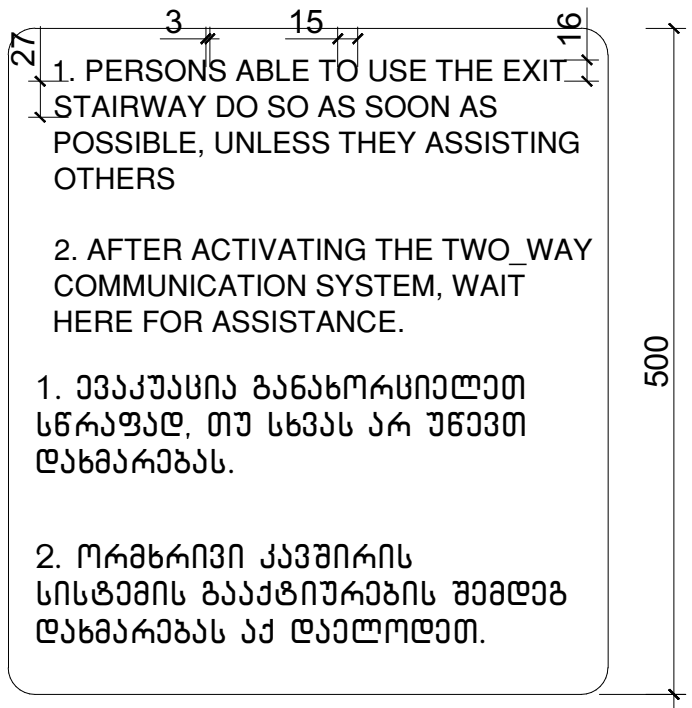

ՀԱՅԱՍՏԱՆ	ԿԱՊԱՆԻ ՀԱՄԱՅՆՔԱՊԵՏԱՐԱՆ	ԱՇԽԱՏԱՆՔԱՅԻՆ ՆԱԽԱԳԻԾ	ԱՇԽԱՏԱՆՔԱՅԻՆ ՆԱԽԱԳԻԾ	ՀԱՏԱԿԱԳԻՐ	ՀԱՏԱԿԱԳԻՐ	ՀԱՏԱԿԱԳԻՐ	ՀԱՏԱԿԱԳԻՐ
	ԿԱՊԱՆ ՔԱՂԱՔԻ ՀԱՐԱՎԱՅԻՆ ՀՐԱՊԱՐԱԿԻ ՇԵՆՔԻ ԱՇԽԱՏԱՆՔԱՅԻՆ ՆԱԽԱԳԻԾ ԳՈՐԾԱՐԱՆԱՅԻՆ ՀԱՄԱԼԻՐ ՇԵՆՔԻ ՀԱՐԱՎԱՅԻՆ ՀՐԱՊԱՐԱԿԻ ՇԵՆՔԻ ՀԱՄԱՐ ՀԱՍՏԱՏՎԱԾ Է ՀՀ ՔԱՂԱՔԱՇԻՆՈՒԹՅԱՆ ՊԵՏԱԿԱՆ ԿՈՄԻՏԵԻ ՆԱԽԱԳԱՀԻ 2021 Թ. ՀՈՒՆՎԱՐԻ 26-Ի N 26-Ա ՈՐՈՇՄԱՄԲ	ՀԱՄԱՀԵՂԻՉ՝ ՀՀ ՏԱՐԱԾՔԱՅԻՆ ԿԱՌԱՎԱՐՄԱՆ ԵՎ ՔԱՂԱՔԱՇԻՆՈՒԹՅԱՆ ՊԵՏԱԿԱՆ ԿՈՄԻՏԵ ՀԱՍՑԵ՝ ԵՐԵՎԱՆ, ՄԱՇՏՈՑԻ ՊՈՂՈՏԱ 3 ՀԵՌ.՝ +374 10 59 11 11 ՀԱՍՑԵ՝ ԳՅՈՒՄՐԻ, ՍԱՍՈՒՆՑԻ ՓՈՂՈՑ 1 ՀԵՌ.՝ +374 312 2 22 22

Арх.№	Име и презиме на лицето	Подпис	Проектант	Вид проект	Мащаб	Фаза	Лист/Листа
			Инж. Ивайло Стоянов Ангелов Инж. Ивайло Стоянов Ангелов Инж. Ивайло Стоянов Ангелов

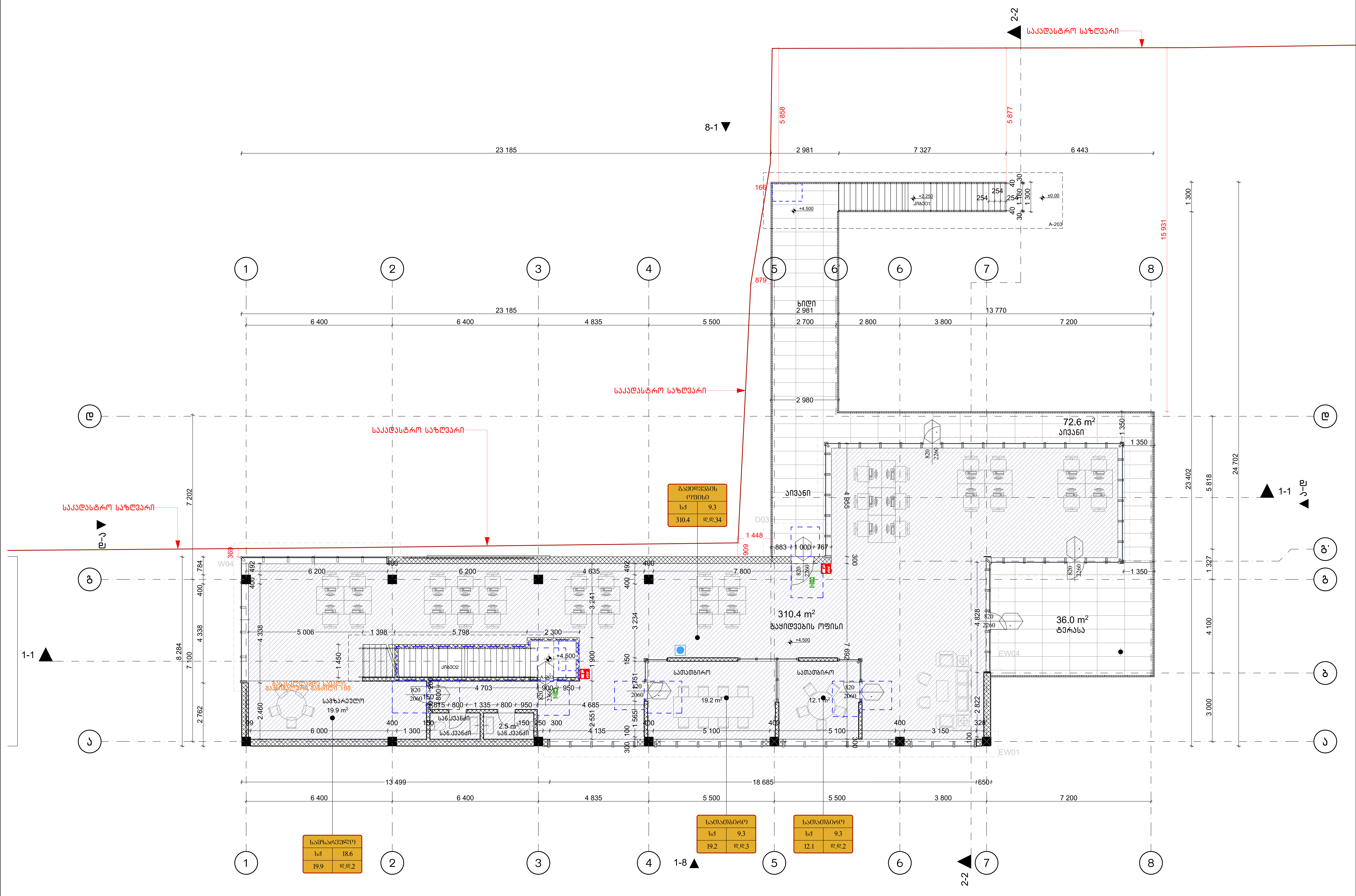

რევიზიები

ზოგადი შენიშვნები

დაუშვებელია ნახაზის გადაზომვა
ნებისმიერი ხარვეზის/უზუსტობის აღმოჩენის შემთხვევაში დაუყოვნებლივ უნდა ეცნობოს არქიტექტორს
ყველა ზომა მოცემულია მილიმეტრებში
ეს დოკუმენტაცია ინტელექტუალური საკუთრებაა
და ნებისმიერი არასანქცირებული გამოყენება, გამჟღავნება, გავრცელება ან დუბლირება ნებისმიერი
ინფორმაციის, შეიძლება გამოიწვიოს პასუხისმგებლობა მოქმედი კანონმდებლობის მიხედვით

საპროექტო

შპს "Tria Group"
ბ.ნიშნიანიძის N9
თბილისი, საქართველო
ტელ: +995 599268008

TRIA Group
LTD. "TRIA Group"

დამკვეთი

პროექტი
მამია მოცრაძე

სათაური
ოფისი და სასადილო
ს/კ 01.19.24.007.359

ID
სტადია

გეგმა +4.500 ნიშნულზე

არქიტექტურული პროექტი

რევიზია 00
თარიღი 27.06.2022
ფორმატი A3
მასშტაბი 1:100

გვერდი
A-102

Архитектурно планировъчно решение

Разширение и преустройство на Административна сграда, ул. „Васил Левски“ № 36 в УПИ XXIII-1, кв. 5, по плана на гр. Ихтиман, общ. Ихтиман, обл. София

Възложител: Община Ихтиман, ул. „Васил Левски“ № 36, 2050 Ихтиман, тел.: 0721 / 60 100

Проектант: „TRIA Group“ ЕООД, гр. София, ул. „Тодор Каблешков“ № 8, ет. 3, тел.: +995 599268008

Фаза: ПУП-ПРЗ

Мащаб: 1:100

Дата: 27.06.2022

Лист: А-103

Формат: А3

Общ брой листове: 1

Изготвил: арх. Ивайло Ангелов

Проверил: арх. Ивайло Ангелов

Одобрил: арх. Ивайло Ангелов

Забележка: Всички размери са в мм, освен ако не е посочено друго. Преди започване на строителните работи да се сверят всички размери на място. Да не се мащабира по чертежа.

Легенда:

- Съществуваща сграда
- Разширение
- Преустройство
- Нова настилка
- Съществуваща настилка
- Нова ограда
- Съществуваща ограда
- Нова дървесна растителност
- Съществуваща дървесна растителност
- Нова храстовидна растителност
- Съществуваща храстовидна растителност
- Нова тревна площ
- Съществуваща тревна площ
- Нова цветна площ
- Съществуваща цветна площ
- Нова водна площ
- Съществуваща водна площ
- Нова скална площ
- Съществуваща скална площ
- Нова пясъчна площ
- Съществуваща пясъчна площ
- Нова чакълена площ
- Съществуваща чакълена площ
- Нова бетонова площ
- Съществуваща бетонова площ
- Нова асфалтова площ
- Съществуваща асфалтова площ
- Нова тротоарна площ
- Съществуваща тротоарна площ
- Нова паркинг площ
- Съществуваща паркинг площ
- Нова спортна площ
- Съществуваща спортна площ
- Нова детска площ
- Съществуваща детска площ
- Нова площ за отдих
- Съществуваща площ за отдих
- Нова площ за почивка
- Съществуваща площ за почивка
- Нова площ за игра
- Съществуваща площ за игра
- Нова площ за спорт
- Съществуваща площ за спорт
- Нова площ за паркинг
- Съществуваща площ за паркинг
- Нова площ за тротоар
- Съществуваща площ за тротоар
- Нова площ за асфалт
- Съществуваща площ за асфалт
- Нова площ за бетон
- Съществуваща площ за бетон
- Нова площ за чакъл
- Съществуваща площ за чакъл
- Нова площ за пясък
- Съществуваща площ за пясък
- Нова площ за скала
- Съществуваща площ за скала
- Нова площ за вода
- Съществуваща площ за вода
- Нова площ за цветя
- Съществуваща площ за цветя
- Нова площ за храсти
- Съществуваща площ за храсти
- Нова площ за дървета
- Съществуваща площ за дървета
- Нова площ за тревна площ
- Съществуваща площ за тревна площ
- Нова площ за цветна площ
- Съществуваща площ за цветна площ
- Нова площ за водна площ
- Съществуваща площ за водна площ
- Нова площ за скална площ
- Съществуваща площ за скална площ
- Нова площ за пясъчна площ
- Съществуваща площ за пясъчна площ
- Нова площ за чакълена площ
- Съществуваща площ за чакълена площ
- Нова площ за бетонова площ
- Съществуваща площ за бетонова площ
- Нова площ за асфалтова площ
- Съществуваща площ за асфалтова площ
- Нова площ за тротоарна площ
- Съществуваща площ за тротоарна площ
- Нова площ за паркинг площ
- Съществуваща площ за паркинг площ
- Нова площ за спортна площ
- Съществуваща площ за спортна площ
- Нова площ за детска площ
- Съществуваща площ за

საპროექტო კ1-ის ფართობი: 482 კვ.მ. (AR1785047: კ1 477.87); კ1=959.87/31551=0.03

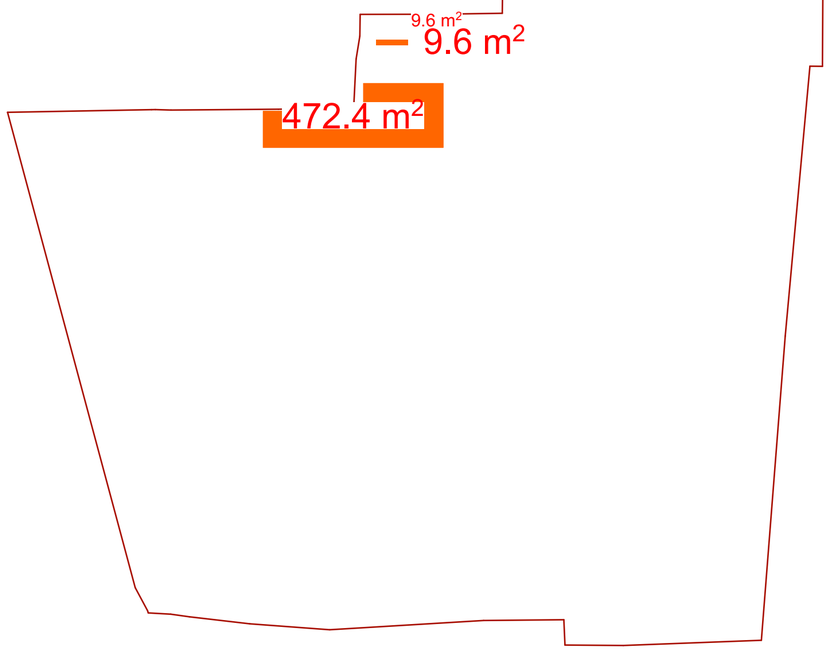

საპროექტო კ2-ის ფართობი: 821.09 კვ.მ. (AR1785047: კ2 493.59); კ2=1314.68/31551=0.04

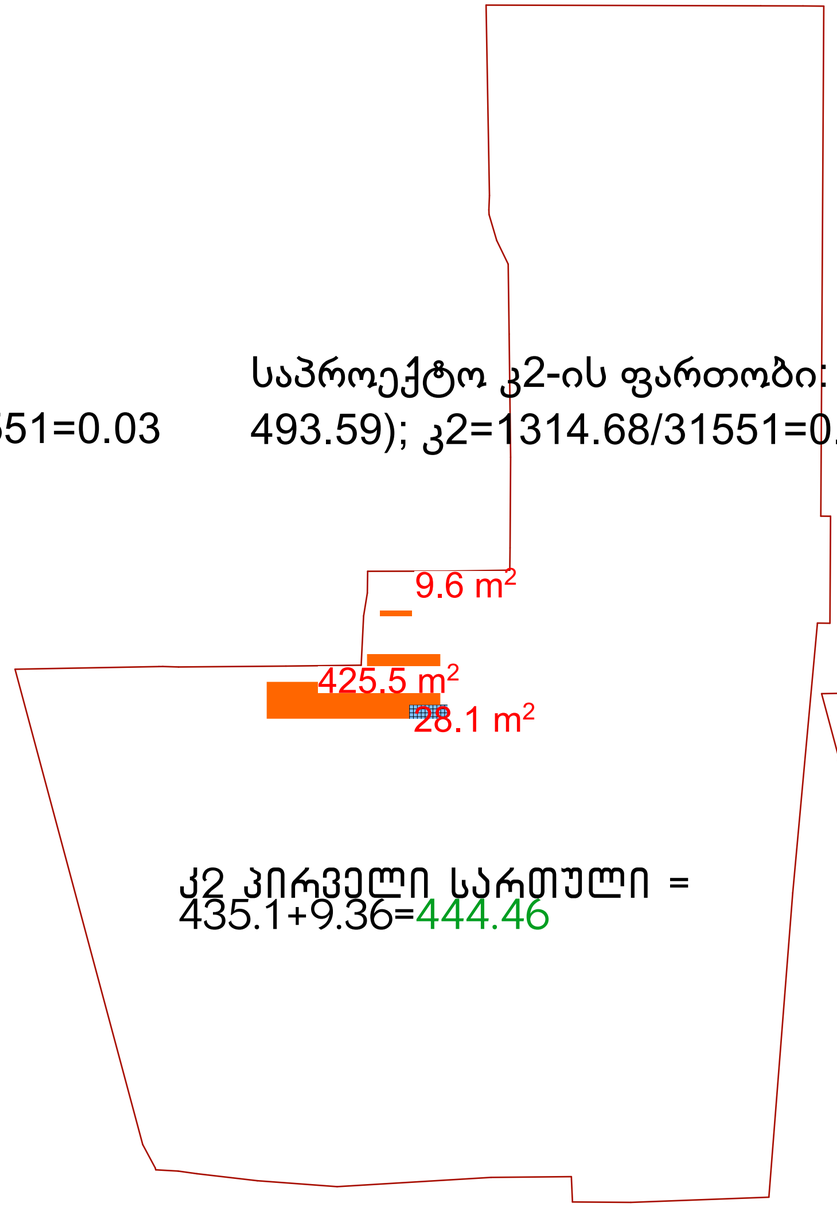

კ2 პირველი სართული = 435.1+9.36=444.46

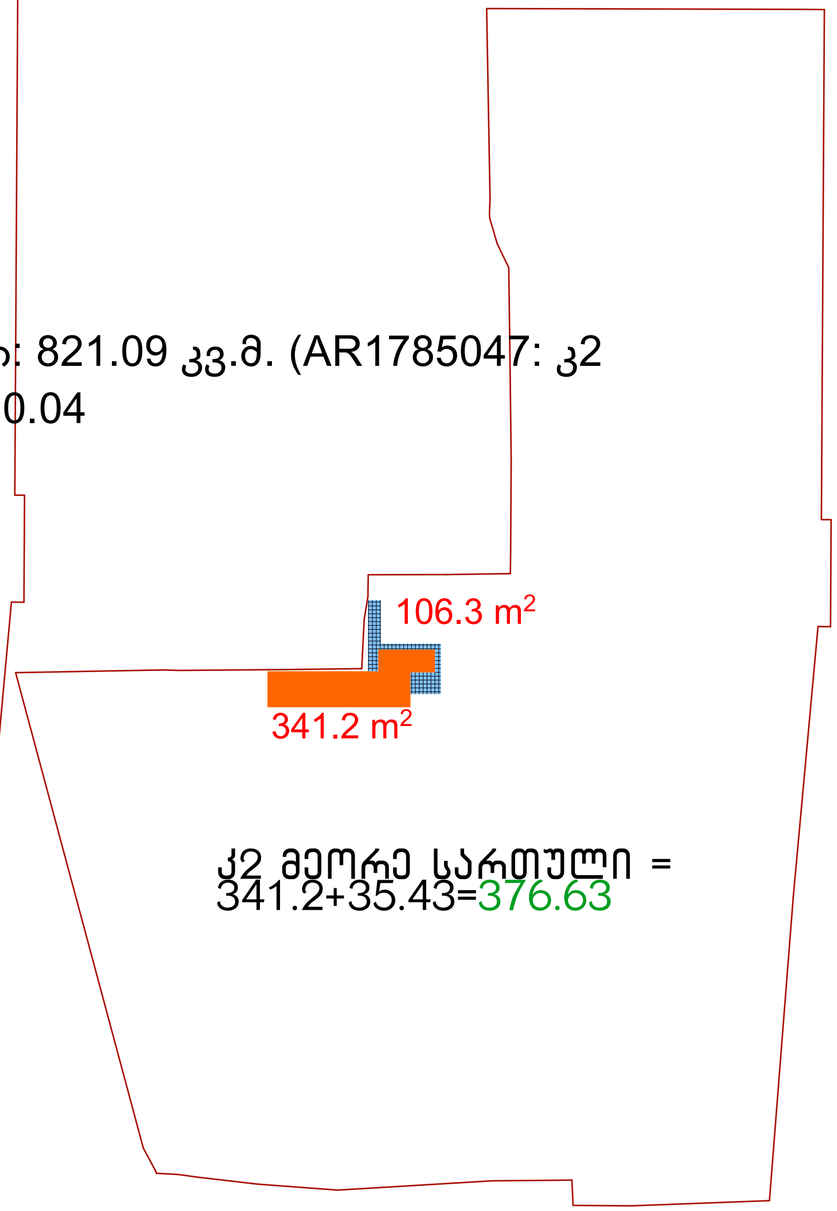

კ2 მეორე სართული = 341.2+35.43=376.63

რევიზიები	ზოგადი შენიშვნები	საპროექტო	დამკვეთი	პროექტი	სათაური	ID სტადია		გვერდი	
		დაუშვებელია ნახაზის გადაზომვა ნებისმიერი ხარვეზის/უზუსტობის აღმოჩენის შემთხვევაში დაუყოვნებლივ უნდა ეცნობოს არქიტექტორს ყველა ზომა მოცემულია მილიმეტრებში ეს დოკუმენტაცია ინტელექტუალური საკუთრებაა და ნებისმიერი არასანქცირებული გამოყენება, გამეღება, გავრცელება ან დუბლირება ნებისმიერი ინფორმაციის, შეიძლება გამოიწვიოს კასუხისგებლობა მოქმედი კანონმდებლობის მიხედვით	შპს "Tria Group" გ.ნიშნიანიძის N9 თბილისი, საქართველო ტელ: +995 599268008 TRIA Group LTD. "TRIA Group"	მამია მოცრაძე	ოფისი და სასადილო ს/კ 01.19.24.007.359		არქიტექტურული პროექტი	რევიზია 00 თარიღი 27.06.2022 ფორმატი A3 მაშტაბი 1:100	A-

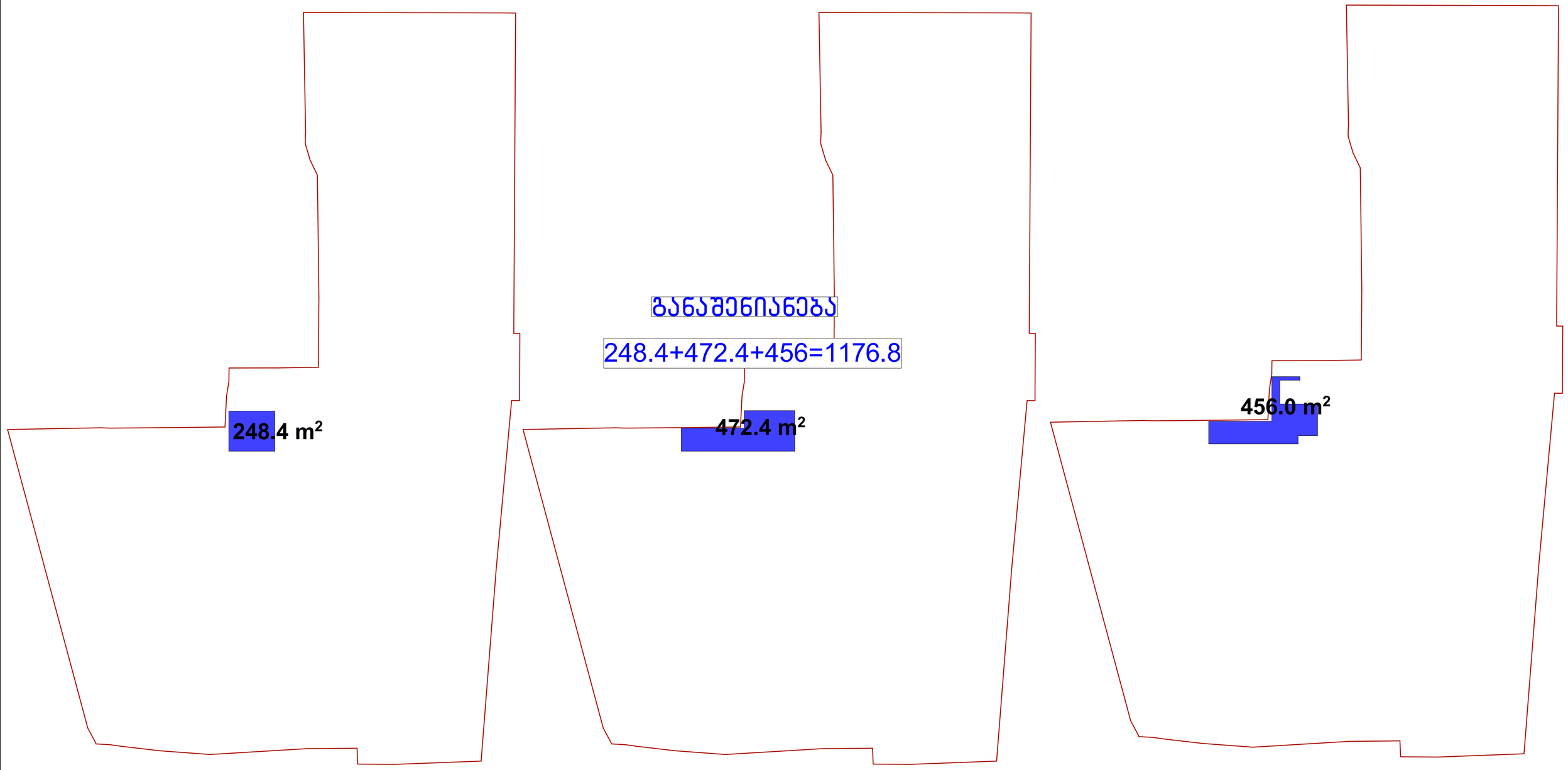

რევიზიები	ზოგადი შენიშვნები	საპროექტო	დამკვეთი	პროექტი	სათაური	ID სტადია		გვერდი	
		დაუშვებელია ნახაზის გადაზომვა ნებისმიერი ხარვეზისუზუსტობის აღმოჩენის შემთხვევაში დაუყოვნებლივ უნდა ეცნობოს არქიტექტორს ყველა ზომა მოცემულია მილიმეტრებში ეს დოკუმენტაცია ინტელექტუალური საკუთრებაა და ნებისმიერი არასანქცირებული გამოყენება, გამძღავნება, გავრცელება ან დუბლირება ნებისმიერი ინფორმაციის, შეიძლება გამოიწვიოს კანონმდებლობის მიხედვით	შპს "Tria Group" გ.ნიშნიანიძის №9 თბილისი, საქართველო ტელ: +995 599268008 TRIA Group LTD. "TRIA Group"	მაგია მოსრაძე	ოფისი და სასადილო ს/ქ 01.19.24.007.359		არქიტექტურული პროექტი	რევიზია 00 თარიღი 27.06.2022 ფორმატი A3 მაშტაბი 1:100	A-