მშენებლობის კალენდარული გრაფიკი

№	სამუშაოთა ჩამონათვალი	დღე	1 წელი												2 წელი											
			I თვე	II თვე	III თვე	IV თვე	V თვე	VI თვე	VII თვე	VIII თვე	IX თვე	X თვე	XI თვე	XII თვე	I თვე	II თვე	III თვე	IV თვე	V თვე	VI თვე	VII თვე	VIII თვე	IX თვე	X თვე	XI თვე	XII თვე
			10 20 30	10 20 30	10 20 30	10 20 30	10 20 30	10 20 30	10 20 30	10 20 30	10 20 30	10 20 30	10 20 30	10 20 30	10 20 30	10 20 30	10 20 30	10 20 30	10 20 30	10 20 30	10 20 30	10 20 30	10 20 30	10 20 30	10 20 30	10 20 30
I	მშენებლობის პირველი რიგი																									
	მოსამზადებელი სამუშაოები																									
1ეტ.	მოსამზადებელი სამუშაოები, რომლებიც დაკავშირებულია სამშენებლო მოედნის მოწესრიგებასთან, მათ შორის არსებული ნაგებობების დაშლასთან და სამშენებლო ნაგვის მოცილებასთან , შესანარჩუნებელი მწვანე ნარგავების დაცვასა და მოწესქვეშა საინჟინრო კომუნიკაციების გადატანასთან	110																								
2ეტ.	შენობა-ნაგებობის ცოკოლის დაცვა და ძირითადი ღერძების დატოპირება	40																								
II	მშენებლობის მეორე რიგი																									
	ძირითადი სამუშაოების პერიოდი																									
1ეტ.	შენობა-ნაგებობის მიწის სამუშაოები; შენობა-ნაგებობის ფუძის მოწყობის სამუშაოები;	130																								
2ეტ.	შენობა-ნაგებობის სახარჯის მოწყობის სამუშაოები ძირითადი კონსტრუქციული სისტემის მოწყობა შენობა-ნაგებობის ნულოვან ნიშნულამდე	140																								
3ეტ.	შენობა-ნაგებობის ნულოვანი ნიშნულიდან ძირითადი კონსტრუქციული სისტემის (არამზიდი კონსტრუქციების გამოკლებით) მოწყობა; შენობა-ნაგებობის სახურავისა და გადახურვის მოწყობა;	110																								
4ეტ.	არამზიდი კონსტრუქციების მოწყობა; შენობა-ნაგებობის დეკორატიული საფარის სარეგულაციო საინჟინრო-ტექნიკური ქსელების მოწყობა;	90																								
5ეტ.	ტექნოლოგიური მოწყობილობების მონტაჟი ;	60																								
6ეტ.	შენობა-ნაგებობის გარე მოსაპირკეთებელი სამუშაოები; მიწის ნაკვეთის კეთილმოწყობის სამუშაოები.	60																								

ღობე

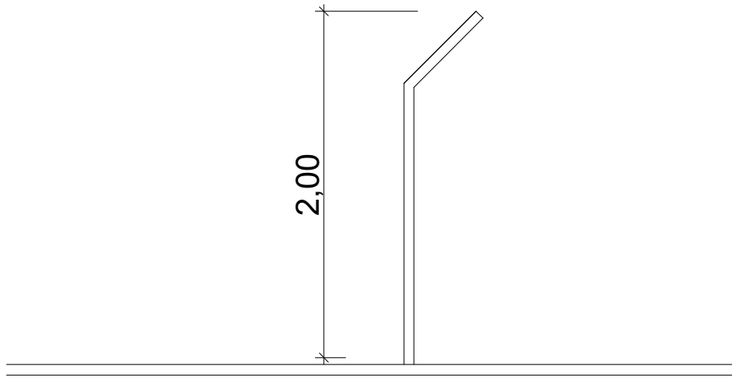

			ქ.თბილისი, ზაპესის დასახლება, ალ ყაზბეგის ქ. №30 72.02.12.507			
			მშენებლობის ორგანიზაცია			
შესასრულა		ე. ლომაძე	მშენებლობის კალენდარული გრაფიკი			
			სტადია	ფურცელი	ფურცლები	მაშტაბი
			პ			1:100

აღნიშნულ ველში მითითებული ასატვირთი
დოკუმენტაციის შეზღუდული სიდიდის გამო -
მშენებლობის ორგანიზაციის პროექტსა და
არსებული შენობა-ნაგებობების დემონტაჟის პროექტს
ექსპერტიზით ვტვირთავთ ველში : – **"ფაილი**
მიამაგრეთ სურვილის შემთხვევაში: