მისამართი : ქალაქი თბილისი
შანდორ პეტეფის ქუჩა №48-50
ს/კ 01.17.10.002.432

# დემონტაჟის ორგანიზაციის პროექტი

დირექტორი: ს . ხოჯავა

არქიტექტორი : ს . ხოჯავა

ქ. თბილისი

2022 წ

# ამწე ტექნიკის და ხის დამცავი ღობის სპეციფიკაცია



ამწე **LIEBHER LTM 1050** ტვირთამწეობა 50ტ. ისრის სიგრძე 40 მ, +გუსაგი 16 მ



ამწე **KAMAZ 53229** ტვირთამწეობა 25ტ. ისრის სიგრძე 21 მ, +გუსაგი 6 მ



სატვირთველი **SAMSUNG SL 150** ტვირთამწეობა 25კუბ მ.



ექსკავატორ დამტვირთველი **3CX-4WS-SM** ტვირთამწეობა 2,7 ტ.



FORD CARGO 3430D მოცულობა: 16 კუბური მეტრი
KAMAZ 6520 მოცულობა: 12 კუბური მეტრი
KAMAZ 5551 მოცულობა: 6 კუბური მეტრი



ამწე კალათა

**Manitou BF 165 ATJ** ტვირთამწეობა 300 კგ. სიმაღლე 16 მ

## ხის დამცავი ღობე

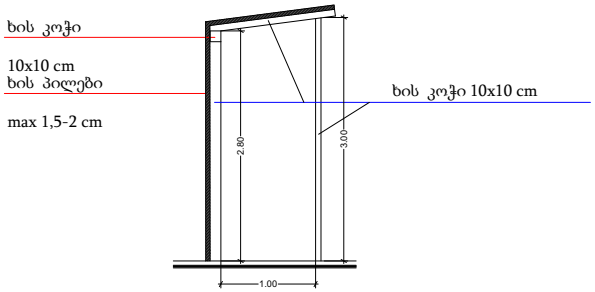


1. სამშენებლო–სამონტაჟო სამუშაოები უნდა განხორციელდეს "ს.ნ და წ" მოთხოვნათა მკაცრი დაცვით განსაკუთრებით ყსაფრთხოების მოთხოვნების დაცვით "ს.ნ და წ.–III-4.80"–სა
2. მ.ო.პ.–ში მითითებული ამწე შეიძლება შეიცვალოს სხვა ამწე მექანიზმით .

| | | | |
|---|---|---|---|
| | | | მისამართი : ქ.თბილისი შანდორ პეტეფის ქუჩა №48 |
| დირექტორი | | ს. ხოჭაძა | პროექტის სახელწოდება: დემონტაჟის პროექტი |
| არქიტექტორი | | ს. ხოჭაძა | ნახაზის სახელწოდება: ამწე ტექნიკის და ხის დამცავი ღობის სპეციფიკაცია |
| | | | A-3 \| ფურცელი \| რაოდენობა \| მასშტაბი \| თარიღი 2022 წ. |

# შენობა № 1 - 2 ის
# ტექნიკურ -ეკონომიკური მაჩვენებლები (მეათედების სიზუსტით)

მიწის ნაკვეთის ფართობი 2701.0 (კვ.მ)

განაშენიანების ფართობი შენობა 1 75.9 (კვ. მ)

საერთო ფართი: შენობა 1 70.2 (კვ .მ)
საწარმოო ფართი: შენობა 1 60.1 (კვ .მ)
დამხმარე ფართობი შენობა 1 10.1 (კვ. მ)

სამშენებლო მოცულობა 333.96 (კუბ. მ)

ნიშნულს ზევით 303.60 (კუბ. მ)

ნიშნულს ქვევით 30.36 (კუბ. მ)

შენობა ნაგებობის კონსტრუქციული სიმაღლე 9.90 (მ)

ნიშნულს ზევით 4.00 (მ)

ნიშნულს ქვევით 0.40 (მ)

| | | | |
|---|---|---|---|
| | | | მისამართი : ქ.თბილისი შანდორ პეტეფის ქუჩა №48 |
| დირექტორი | | ს. ხოჯაპა | პროექტის სახელწოდება<br>დემონტაჟის პროექტი |
| არქიტექტორი | | ს. ხოჯაპა | ნახაზის სახელწოდება<br>ტექნიკურ-ეკონომიური მაჩვენებლები (მეათედების სიზუსტით) |
| | | | |
| | | | A-3 \| ფურცელი \| რაოდენობა \| მასშტაბი \| თარიღი 2022 წ. |

# დემონტაჟის ორგანიზების კალენდარული გრაფიკი

| | სამუშაოთა ჩამონათვალი | I -თვე | | | II -თვე | | | III -თვე | | | IV -თვე | | | V-თვე | | | VI-თვე | | |
|---|---|---|---|---|---|---|---|---|---|---|---|---|---|---|---|---|---|---|---|
| | | 10 | 10 | 10 | 10 | 10 | 10 | 10 | 10 | 10 | 10 | 10 | 10 | 10 | 10 | 10 | 10 | 10 | 10 |
| | სადემონტაჟო შენობები | | | | | | | | | | | | | | | | | | |
| 01 | ტერიტორიის მომზადება | | | | | | | | | | | | | | | | | | |
| 02 | შენობები №1<br>სახურავის დემონტაჟი | | | | | | | | | | | | | | | | | | |
| 03 | შენობები №2<br>სახურავის დემონტაჟი | | | | | | | | | | | | | | | | | | |
| 04 | შენობები №1 და 2 ის<br>სრული დემონტაჟი | | | | | | | | | | | | | | | | | | |
| 05 | სამშენებლო მასალის დასაწყობება | | | | | | | | | | | | | | | | | | |
| 06 | ტერიტორიის გასუფთავება ნაგვის გატანა | | | | | | | | | | | | | | | | | | |

| | | | |
|---|---|---|---|
| | | | მისამართი : ქ.თბილისი შანდორ პეტეფის ქუჩა №48 |
| დირექტორი | | ს. ხოჯავა | პროექტის სახელწოდება<br>დემონტაჟის პროექტი |
| არქიტექტორი | | ს. ხოჯავა | ნახაზის სახელწოდება<br>დემონტაჟის ორგანიზების პროექტი |
| | | | A-3 \| შკრების \| რაოდენობა \| მასშტაბი \| თარიღი 2022 წ. |

# 0.00 ნიშნულის გეგმა

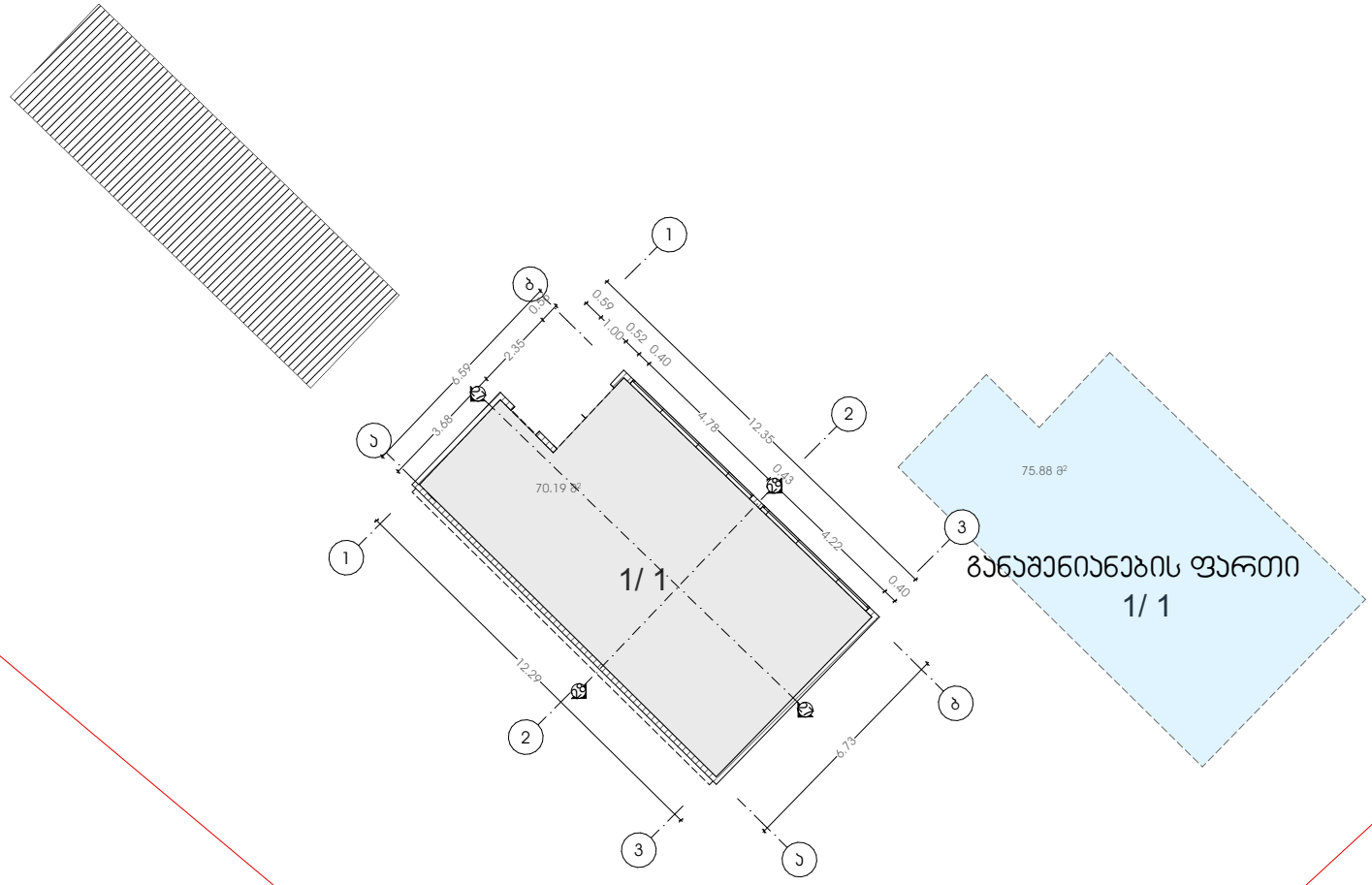


| | | | |
|---|---|---|---|
| | | | მისამართი : ქ.თბილისი შანდორ პეტეფის ქუჩა №48 |
| დირექტორი | | ს . ხოჭაძა | პროექტის სახელწოდება<br>დემონტაჟის პროექტი |
| არქიტექტორი | | ს . ხოჭაძა | ნახაზის სახელწოდება<br>0.00 სართულის გეგმა |
| | | | |
| | | | A-3 \| ფურცელი \| რაოდენობა \| მასშტაბი \| თარიღი 2022 წ. |

# გადახურვის გეგმა

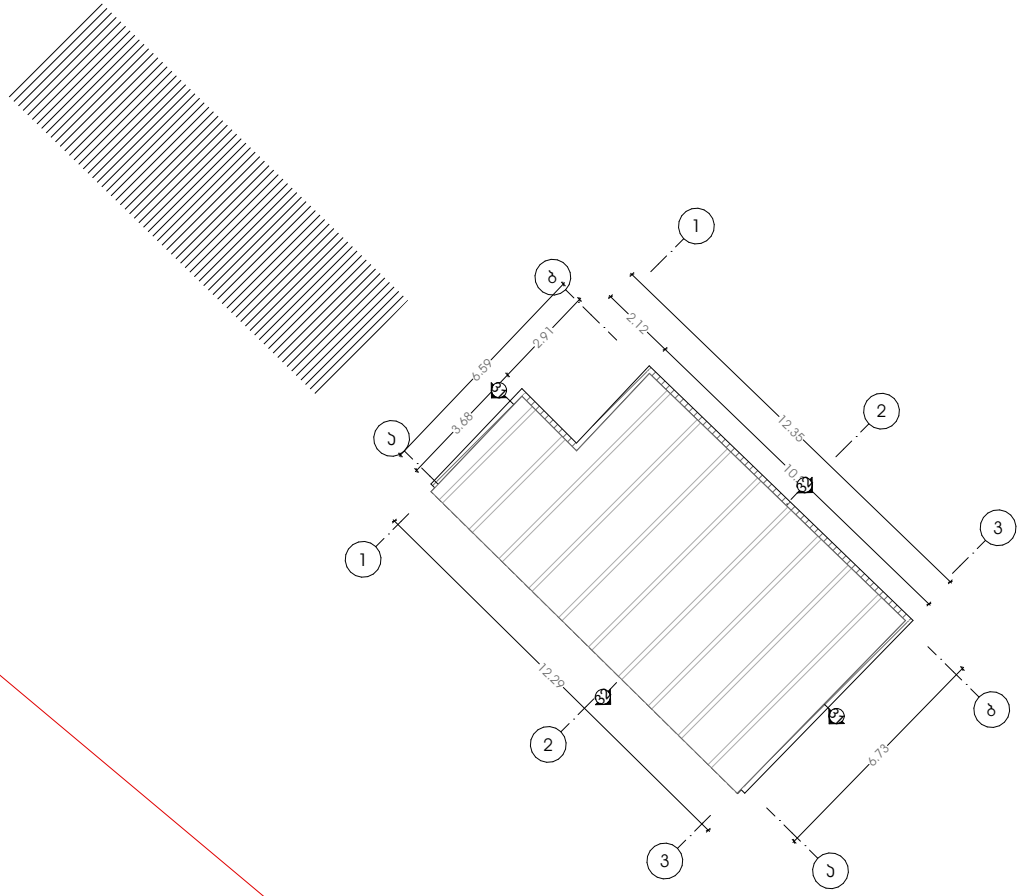


| | | | |
|---|---|---|---|
| | | | მისამართი : ქ.თბილისი შანდორ პეტეფის ქუჩა №48 |
| დირექტორი | | ს . ხოჭაძა | პროექტის სახელწოდება<br>დემონტაჟის პროექტი |
| არქიტექტორი | | ს . ხოჭაძა | ნახაზის სახელწოდება<br>გადახურვის გეგმა |
| | | | |
| | | | A-3 \| ფურცელი \| რაოდენობა \| მასშტაბი \| თარიღი 2022 წ. |

# ნაგებობა 1

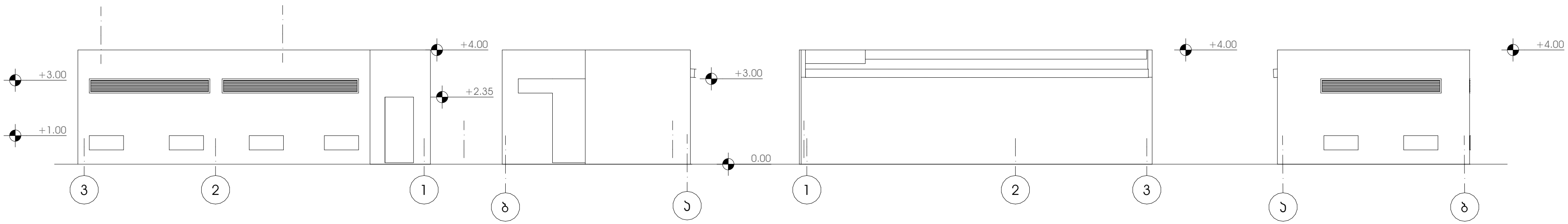


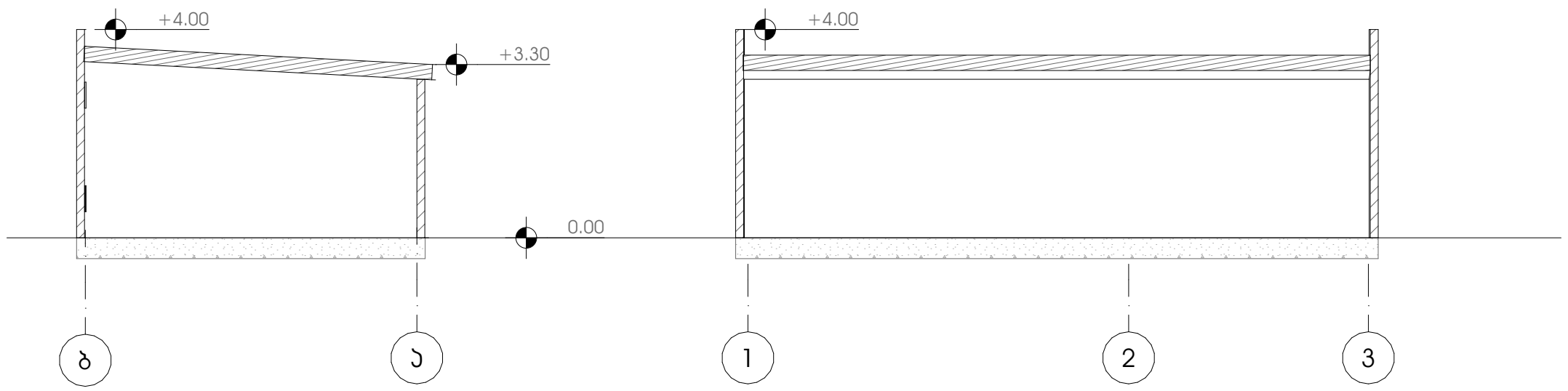


| | | |
|---|---|---|
| დირექტორი | | ს. ხოჯავა |
| არქიტექტორი | | ს. ხოჯავა |

მისამართი : ქ.თბილისი შანდორ პეტეფის ქუჩა №48

პროექტის სახელწოდება

დემონტაჟის პროექტი

ნახაზის სახელწოდება

ფასადები/ჭრილები

| A-3 | ფურცელი | რაოდენობა | მასშტაბი | თარიღი 2022 წ. |
|---|---|---|---|---|

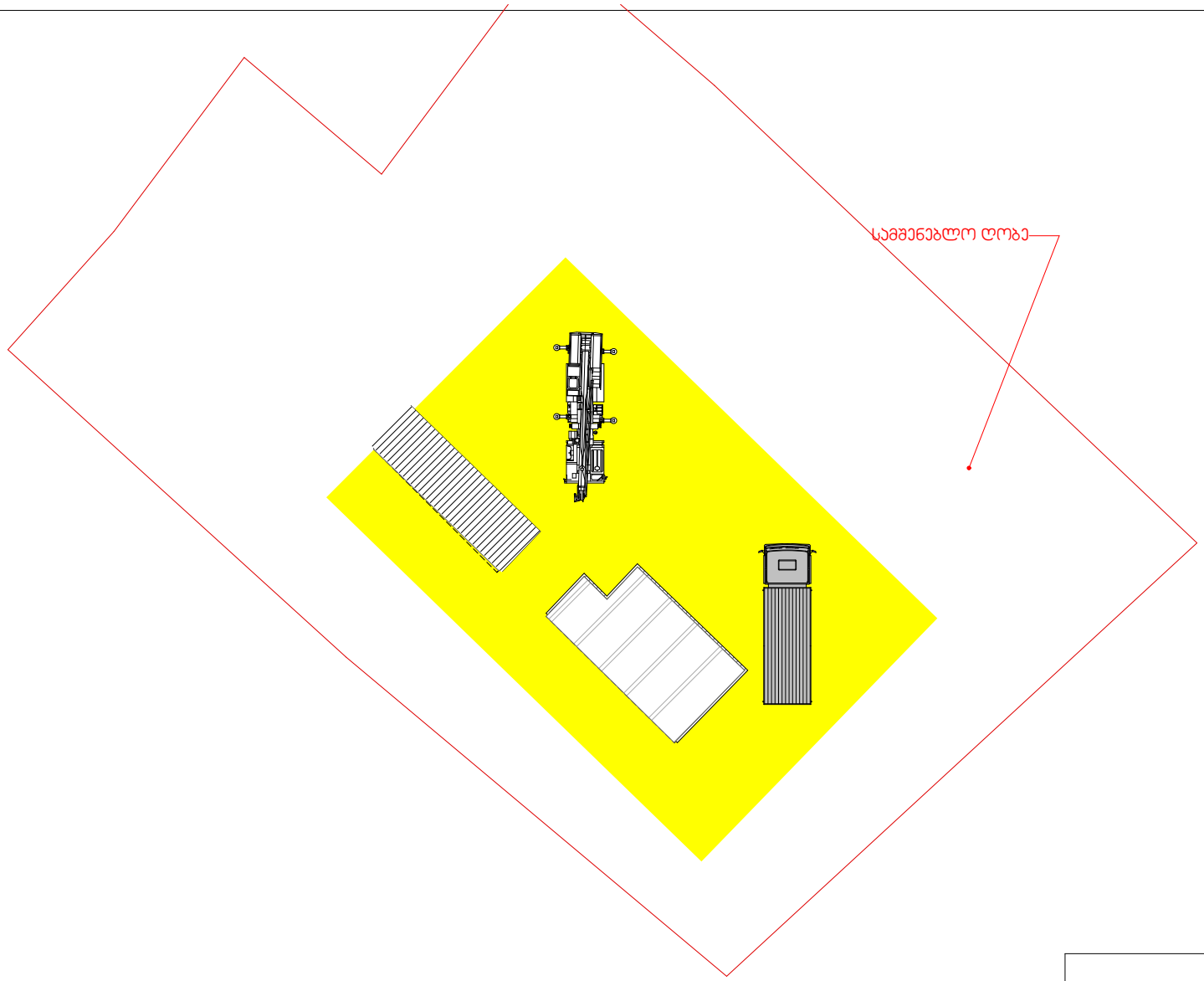


| | | | |
|---|---|---|---|
| | | | მისამართი : ქ.თბილისი შანდორ პეტეფის ქუჩა №48 |
| დირექტორი | | ს . ხოჯაჯა | პროექტის სახელწოდება<br>დემონტაჟის პროექტი |
| არქიტექტორი | | ს . ხოჯაჯა | ნახაზის სახელწოდება<br>მოძრაობის სქემა |
| | | | |
| | | | A-3 \| ფურცელი \| რაოდენობა \| მასშტაბი \| თარიღი 2022 წ. |