შ.პ.ს. “როიალ გრუფ“

ინდივიდუალური საცხოვრებელი სახლის პროექტი, ქალაქ თბილისში, ბაგების სატყეო უბანი ს/კ (01.14.09.004.519)

მუშა დოკუმენტაცია

კონსტრუქციული ნაწილი

დირექტორი: გ. მჭედლიშვილი

არქიტექტორი: ე. ომანაძე

პრ. მთავარი კონსტრუქტორი: ნ. კირთაძე

თბილისი 2021 წელი

№	ნებისმიერი ტექსტური ველი	ფორმატირების კოდი
1	ველი ტექსტური ველი (ტექსტური)	ტ-01
2	ველი ტექსტური ველი (ტექსტური) პარამეტრული ველი	ტ-02
3	ველი ტექსტური ველი მრავალსტრიქონიანი ველი	ტ-03
4	ნომრიანი ველი მრავალსტრიქონიანი ველი	ტ-04
5	ძირითადი ველი ერთპარამეტრიანი ფორმატირების ველი	ტ-05
6	ნომრიანი ველი ორ ათწილადიანი	ტ-06
7	ნომრიანი ველი მინიმალური და მაქსიმალური	ტ-07
8	ნომრიანი ველი ნაბიჯით	ტ-08
9	ნომრიანი ველი ფიქსირებული სიგანით	ტ-09
10	ნომრიანი ველი ვალუტის ფორმატით	ტ-10
11	ნომინალური ველი პროცენტული ფორმატით	ტ-11
12	ველი ხანგრძლივობის ველი	ტ-12
13	ველი ფაილის ატვირთვით	ტ-13
	სერვისი I	
14	ელექტრონული ველი ფორმატირებული ველი: ველი ელექტრონული ფოსტის მისამართისთვის	ტ-14
15	ელექტრონული ველი ფორმატირებული ველი: ველი ელექტრონული ფოსტის მისამართისთვის	ტ-15
16	ელექტრონული ველი ფორმატირებული ველი: ველი ელექტრონული ფოსტის მისამართისთვის	ტ-16
17	ელექტრონული ველი ფორმატირებული ველი: ველი ელექტრონული ფოსტის მისამართისთვის	ტ-17
18	ელექტრონული ველი ფორმატირებული ველი: ველი ელექტრონული ფოსტის მისამართისთვის	ტ-18
19	ელექტრონული ველი ფორმატირებული ველი: ველი ელექტრონული ფოსტის მისამართისთვის	ტ-19
20	ელექტრონული ველი ფორმატირებული ველი: „A“ ველის ელექტრონული ფოსტის მისამართისთვის	ტ-20
21	ელექტრონული ველი ფორმატირებული ველი: „B“ ველის ელექტრონული ფოსტის მისამართისთვის	ტ-21
22	ელექტრონული ველი ფორმატირებული ველი: „C“ ველის ელექტრონული ფოსტის მისამართისთვის	ტ-22
23	ელექტრონული ველი ფორმატირებული ველი: „D“ ველის ელექტრონული ფოსტის მისამართისთვის	ტ-23
24	ელექტრონული ველი ფორმატირებული ველი: „E“ ველის ელექტრონული ფოსტის მისამართისთვის	ტ-24
25	ელექტრონული ველი ფორმატირებული ველი: „F“ ველის ელექტრონული ფოსტის მისამართისთვის	ტ-25
26	ელექტრონული ველი ფორმატირებული ველი: „G“ ველის ელექტრონული ფოსტის მისამართისთვის	ტ-26
27	ელექტრონული ველი ფორმატირებული ველი: „1“ ველის ელექტრონული ფოსტის მისამართისთვის	ტ-27
28	ელექტრონული ველი ფორმატირებული ველი: „2“ ველის ელექტრონული ფოსტის მისამართისთვის	ტ-28
29	ელექტრონული ველი ფორმატირებული ველი: „3“ ველის ელექტრონული ფოსტის მისამართისთვის	ტ-29
30	ველი ფაილის ან ატვირთვის ველი პარამეტრული ფაილის ატვირთვის ველი	ტ-30
31	ველი: ს1, ს2, ს3, ს4, ს5, ს-X	ტ-31
32	ველი: ა-1, ა-2, ა-3, ა-4, ა-5	ტ-32
33	ველი: ა-6, ა-7, ა-8.1, ა-8.2, ა-X	ტ-33
34	ველი: ა-11, ა-V, ა-8, ა-9, ა-10, ა-11, ა-12, ა-13	ტ-34
35	ველი: ა-8.1, ა-10.1, ა-12.1, ა-8.1.1, ა-10.1.1	ტ-35
36	ველი: ა-12.1, ა-8.1.2, ა-8.1.21, ა-10.1.2, ა-12.1.2	ტ-36
37	ველი: ა-V1, ააბაგი: 3-1, 3-2, (ელექტრონული) კვლევის ველი: კი-1, კი-1. ააზი	ტ-37
38	ველი ნაგულისხმევი მნიშვნელობის ველი: (ნაგულისხმევი)	ტ-38
39	ველი ნაგულისხმევი მნიშვნელობის ველი: ველი. -3.10 ნიშნული. (ნაგულისხმევი)	ტ-39

№	ნებისმიერი ტექსტური ველი	ფორმატირების კოდი
40	ელექტრონული ველი: ველი. -0.10 ნიშნული. (ელექტრონული)	ტ-40
41	ელექტრონული ველი: ველი. -0.10 ნიშნული. (ნაგულისხმევი)	ტ-41
42	ელექტრონული ველი: ველი. 3.60 ნიშნული. (ელექტრონული)	ტ-42
43	ელექტრონული ველი: ველი. 3.60 ნიშნული. (ნაგულისხმევი)	ტ-43
44	ელექტრონული ველი: ველი. 7.00 ნიშნული. (ელექტრონული)	ტ-44
45	ელექტრონული ველი: ველი. 7.00 ნიშნული. (ნაგულისხმევი)	ტ-45
46	ელექტრონული ველი: ველი. 10.40 ნიშნული. (ელექტრონული)	ტ-46
47	ელექტრონული ველი: ველი. 10.40 ნიშნული. (ნაგულისხმევი)	ტ-47
48	ელექტრონული ველი: ველი. 12.60 ნიშნული. (ელექტრონული)	ტ-48
49	ელექტრონული ველი: ველი. 12.60 ნიშნული. (ნაგულისხმევი)	ტ-49
50	ისტორიული ველის ველი. -3.10–-3.60 ნიშნული ვარიანტი	ტ-50
51	ისტორიული ველის ველი. 3.60–-10.40 ნიშნული ვარიანტი	ტ-51
52	ველური ხანგრძლივობის ველი	ტ-52
53	ველური ხანგრძლივობის ველი	ტ-53
54	ველური ხანგრძლივობის ველი	ტ-54
55	ველური ხანგრძლივობის ველი	ტ-55
56	ველური ხანგრძლივობის ველი	ტ-56
57	ველური ხანგრძლივობის ველი	ტ-57
58	ველური ხანგრძლივობის ველი	ტ-58
	სერვისი II	
59	ისტორიული ველის ველი. -3.10 ნიშნული. ველის ველი	ტ-59
60	ისტორიული ველის ველი. -0.10 ნიშნული. ველის ველი	ტ-60
61	ისტორიული ველის ველი. 3.60 ნიშნული. ველის ველი	ტ-61
62	ისტორიული ველის ველი. 7.00 ნიშნული. ველის ველი	ტ-62
63	ისტორიული ველის ველი. 10.40 ნიშნული. ველის ველი	ტ-63
64	ისტორიული ველის ველი. 12.60 ნიშნული. ველის ველი	ტ-64
65	ისტორიული ველის ველი. „A“ ველის ველი	ტ-65
66	ისტორიული ველის ველი. „B“ ველის ველი	ტ-66
67	ისტორიული ველის ველი. „C“ ველის ველი	ტ-67
68	ისტორიული ველის ველი. „D“ ველის ველი	ტ-68
69	ისტორიული ველის ველი. „E“ ველის ველი	ტ-69
70	მისამართიანი ველის ველი. „F“ ველის ველი	ტ-70
71	ისტორიული ველის ველი. „G“ ველის ველი	ტ-71
72	ისტორიული ველის ველი. „3“ ველის ველი	ტ-72
73	ისტორიული ველის ველი. „4“ ველის ველი	ტ-73
74	ისტორიული ველის ველი. „5!“ ველის ველი	ტ-74
75	ველური ველი ველის ველი ველის ველი ველი	ტ-75
76	ველის: ს1, ს2, ს3, ს4, ს5, ს-X	ტ-76
77	ველის: ა-1, ა-2, ა-3, ა-4, ა-5, ა-7, ა-8	ტ-77
78	ველის: ა-6, ა-9, ა-4.1, ა-5.1, ა-6.1	ტ-78

№	ნებისმიერი ტექსტური ველი	ფორმატირების კოდი
79	ველის: ა-1.1, ა-1.2, ა-V, ა-4.1.1	ტ-79
80	ველის: ა-5.1.1, ა-6.1.1, ა-4.1.2, ა-4.1.21, ა-5.1.2	ტ-80
81	ველის: ა-6.1.2, ა-V1, ააბაგი: ა-1, ა-2. (ელექტრონული) კვლევის ველი: კი-1	ტ-81
82	კვლევის ველის: კი-1, კი-1. ააზი	ტ-82
83	ველური ველის ველის ველი: ველი. -3.10 ნიშნული. (ველური)	ტ-83
84	ველური ველის ველის ველი: ველი. -3.10 ნიშნული. (ნაგულისხმევი)	ტ-84
85	ველური ველის ველის ველი: ველი. -0.10 ნიშნული. (ნაგულისხმევი)	ტ-85
86	ველური ველის ველის ველი: ველი. -0.10 ნიშნული. (ველური)	ტ-86
87	ველური ველის ველის ველი: ველი. 3.60 ნიშნული. (ველური)	ტ-87
88	ველური ველის ველის ველი: ველი. 3.60 ნიშნული. (ნაგულისხმევი)	ტ-88
89	ველური ველის ველის ველი: ველი. 7.00 ნიშნული. (ველური)	ტ-89
90	ველური ველის ველის ველი: ველი. 7.00 ნიშნული. (ნაგულისხმევი)	ტ-90
91	ველური ველის ველის ველი: ველი. 10.40 ნიშნული. (ველური)	ტ-91
92	ველური ველის ველის ველი: ველი. 10.40 ნიშნული. (ნაგულისხმევი)	ტ-92
93	ველური ველის ველის ველი: ველი. 12.60 ნიშნული. (ველური)	ტ-93
94	ველური ველის ველის ველი: ველი. 12.60 ნიშნული. (ნაგულისხმევი)	ტ-94
95	ისტორიული ველის ველი: -3.10–-3.60 ნიშნული ვარიანტი	ტ-95
96	ისტორიული ველის ველი: 3.60–-10.40 ნიშნული ვარიანტი	ტ-96
97	ველური ველის ველი	ტ-97
98	ველური ველი	ტ-98
99	ველური ველის ველი	ტ-99
100	ველური ველის ველი	ტ-100
101	ველური ველი	ტ-101
102	ველური ველის ველი	ტ-102
	სერვისი III	
103	ისტორიული ველის ველის ველი: ველი. -3.10 ნიშნული.	ტ-103
104	ისტორიული ველის ველის ველი: ველი. -0.10 ნიშნული.	ტ-104
105	ისტორიული ველის ველის ველი: ველი. 3.60 ნიშნული.	ტ-105

ველის ველი		
ველის ველი	ველი	ველის კოდი
ფილტრის ველი	ველი	ველის კოდი
ველის ველი	3. ველის	
ველის ველი	6. ველი	
ველის ველი		
ველის ველი ველის ველის ველი ველის ველი ველის ველი		
2.1.0. "ველი ველის"		
ველის ველი ველის ველი ველის ველი ველის ველი ველის ველი		
ველის ველი	2017	ველის ველი
ველის ველი	ველის ველი	ველის ველი
ველის ველი	ველის ველი	ველის ველი
ველი	01	

№	ნებისმიერი ტექსტური ველი	ფუნქციის №
106	ელექტრონული ბიბლიოთეკა ბიბლიოთეკა ბიბლიოთეკა 12.60 მიმართულება.	ქ-106
107	ელექტრონული ბიბლიოთეკა ბიბლიოთეკა ბიბლიოთეკა 10.40 მიმართულება.	ქ-107
108	ელექტრონული ბიბლიოთეკა ბიბლიოთეკა ბიბლიოთეკა 12.60 მიმართულება.	ქ-108
109	ელექტრონული ბიბლიოთეკა ბიბლიოთეკა ბიბლიოთეკა „A“ ნეიმენა	ქ-109
110	ელექტრონული ბიბლიოთეკა ბიბლიოთეკა ბიბლიოთეკა „B“ ნეიმენა	ქ-110
111	ელექტრონული ბიბლიოთეკა ბიბლიოთეკა ბიბლიოთეკა „C“ ნეიმენა	ქ-111
112	ელექტრონული ბიბლიოთეკა ბიბლიოთეკა ბიბლიოთეკა „D“ ნეიმენა	ქ-112
113	ელექტრონული ბიბლიოთეკა ბიბლიოთეკა ბიბლიოთეკა „E“ ნეიმენა	ქ-113
114	ტელეკონფერენციის ბიბლიოთეკა ბიბლიოთეკა ბიბლიოთეკა „F“ ნეიმენა	ქ-114
115	ელექტრონული ბიბლიოთეკა ბიბლიოთეკა ბიბლიოთეკა „G“ ნეიმენა	ქ-115
116	ელექტრონული ბიბლიოთეკა ბიბლიოთეკა ბიბლიოთეკა „S“ ნეიმენა	ქ-116
117	ელექტრონული ბიბლიოთეკა ბიბლიოთეკა ბიბლიოთეკა „G“ ნეიმენა	ქ-117
118	ელექტრონული ბიბლიოთეკა ბიბლიოთეკა ბიბლიოთეკა „7“ ნეიმენა	ქ-118
119	ხელმისაწვდომი და ანიმაციური ბიბლიოთეკა ბიბლიოთეკა ხელმისაწვდომი ხელმისაწვდომი	ქ-119
120	ხელმისაწვდომი ხელმისაწვდომი ხელმისაწვდომი

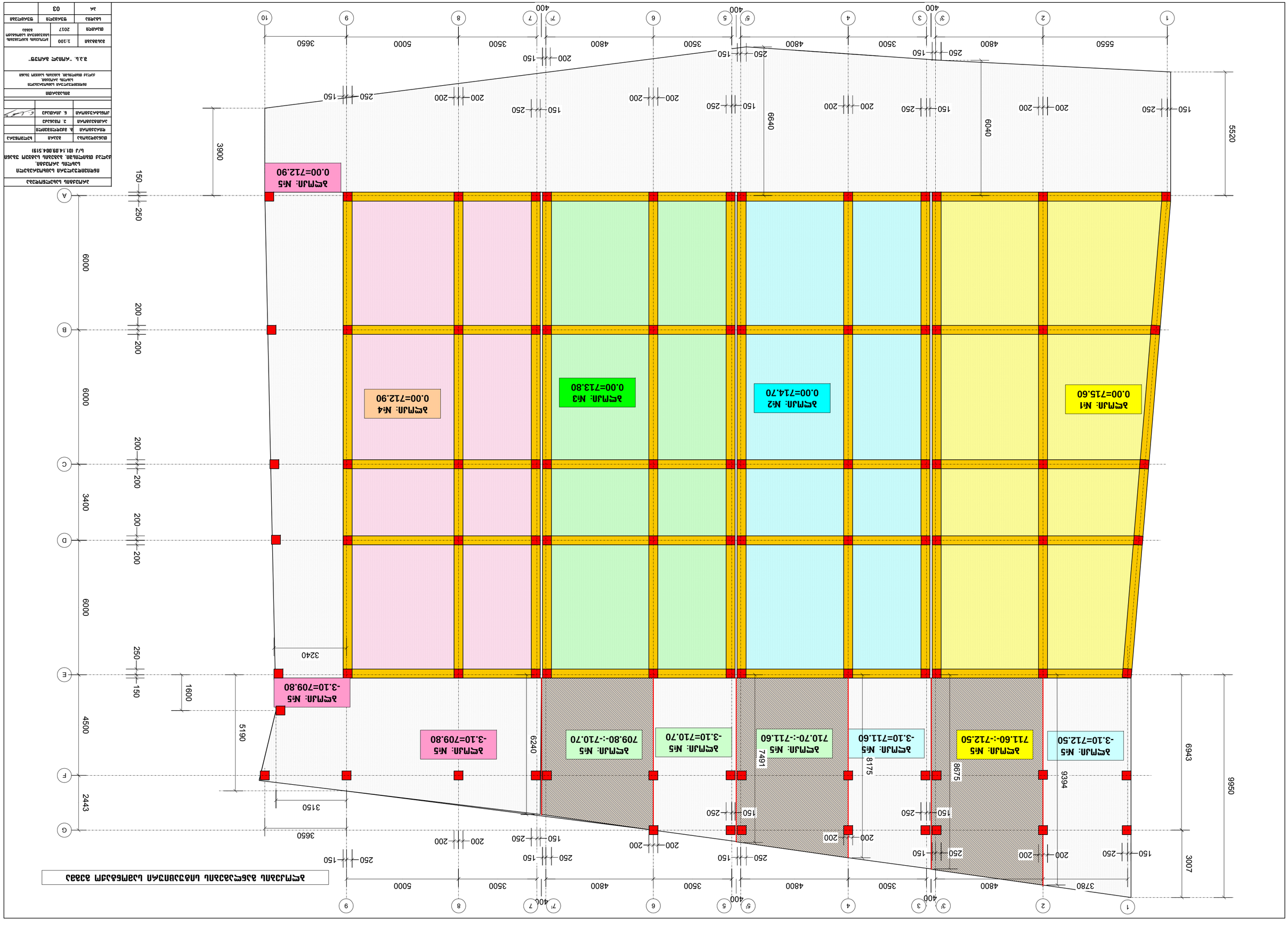

ჯუმარი ასაწევი ბადის ანაბეჭდი ფენის 03260 ელ.მაგნიტური ტალღების გამტარებლობის ტესტირების ლაბორატორიის ტერიტორიაზე

ნახატის №:	1:100	ტესტირების ტერიტორიის ლაბორატორიის ელ.მაგნიტური გამტარებლობის ტესტირების ლაბორატორიის
მასშტაბი:	2017	03260
ნახატის №:	03ბიბ03	34

შემსრულებელი:		
ხელმძღვანელი:		
ნახატის დასახელება:		
ჯუმარი:		
ტესტირების ტერიტორიის ლაბორატორიის ელ.მაგნიტური გამტარებლობის ტესტირების ლაბორატორიის

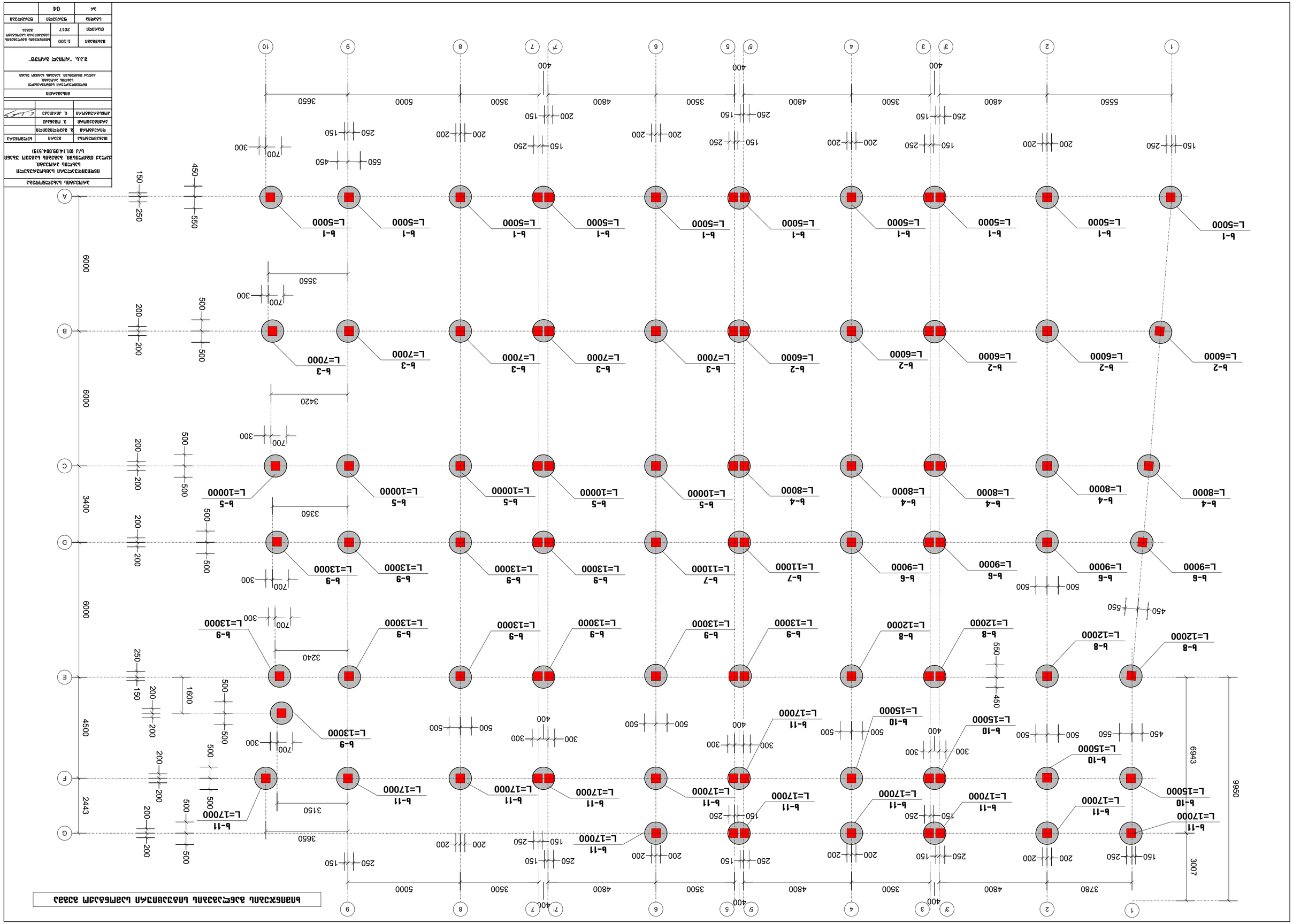
1
2
3
3'
4
5
5'
6
7
7'
8
9
10
A
B
C
D
E
F
G
150
250
550
450
200
500
6000
3400
4500
2443
1600
3780
4800
3500
400
5550
5000
3650
L=5000
L=6000
L=7000
L=8000
L=9000
L=10000
L=11000
L=12000
L=13000
L=15000
L=17000
b-1
b-2
b-3
b-4
b-5
b-6
b-7
b-8
b-9
b-10
b-11
700
300
3550
3420
3350
3240
3150
6943
3007
9950

ՀԱՏԱԿԱԳԾԵՐ ԵՎ ՀԱՏԱԿԱՑՄԱՆ ԿԱՌՈՒՑՎԱԾՔՆԵՐ

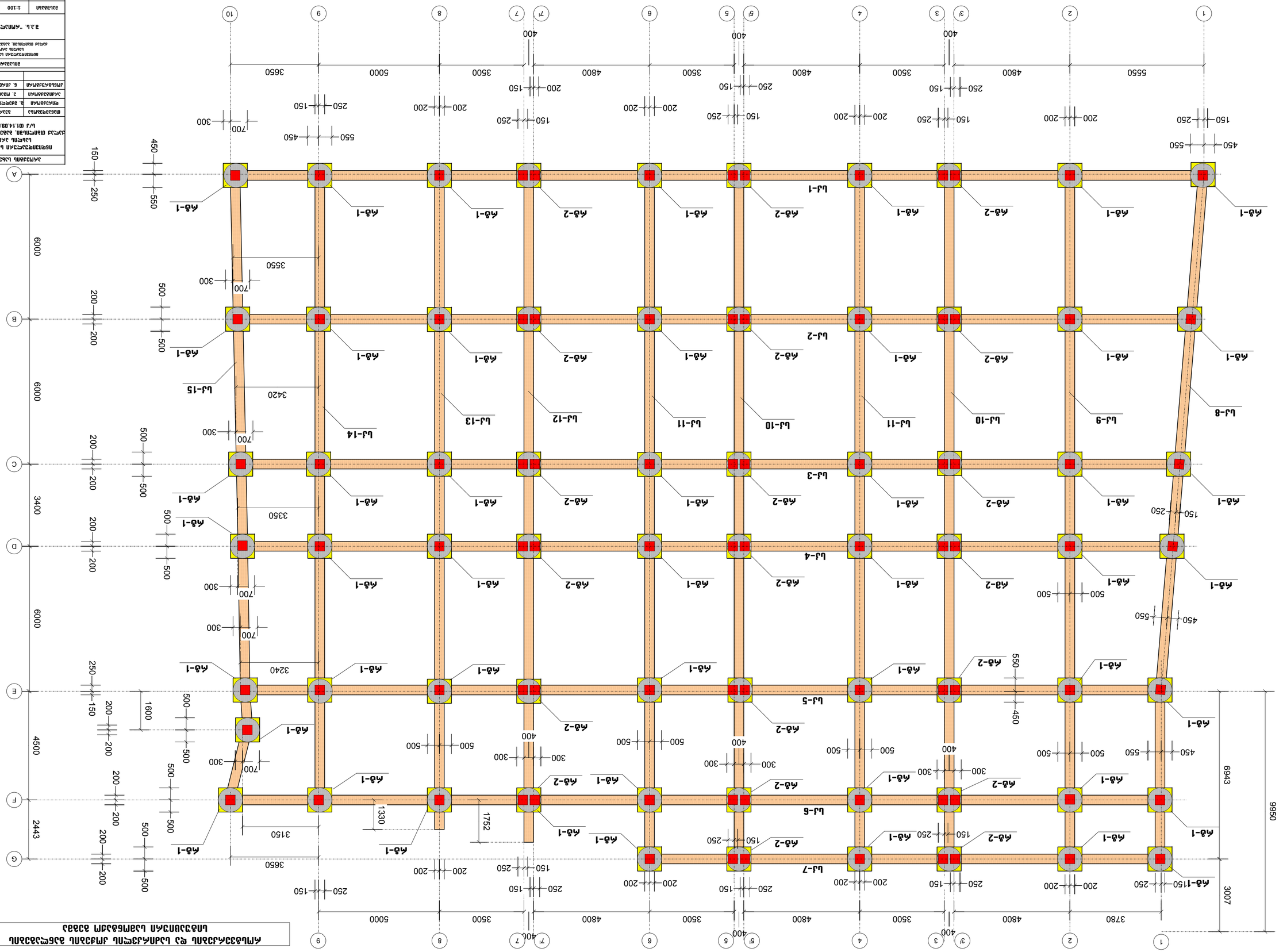

ՀԱՏԱԿԱԳԾԵՐ ԵՎ ՀԱՏԱԿԱՑՄԱՆ ԿԱՌՈՒՑՎԱԾՔՆԵՐ
ԱՆՇԱՐԺ ՍԱՀՄԱՆԱՅԻՆ ԿԱՌՈՒՑՎԱԾՔՆԵՐ

ՀԱՏԱԿԱՑՄԱՆ ՍԽԵՄԱ		
ՊԱՏՎԻՐԱՏՈՒ՝ ՀՀ ՏԱՐԱԾՔԱՅԻՆ ԿԱՌԱՎԱՐՄԱՆ ԵՎ ՔԱՂԱՔԱՇԻՆՈՒԹՅԱՆ ԿՈՄԻՏԵԻ ՀԱՇՎԵՏՎՈՒԹՅԱՆ ԵՎ ՏԵԽՆԻԿԱԿԱՆ ՎԵՐԱՀՍԿՈՂՈՒԹՅԱՆ ՎԱՐՉԱՊԵՏԻ 2019 Թ. ՀՈՒՆՎԱՐԻ 16-Ի N 19-Ն ՈՐՈՇՄԱՄԲ ՀԱՍՏԱՏՎԱԾ ՇԻՆԱՐԱՐՈՒԹՅԱՆ ԵՎ ՔԱՂԱՔԱՇԻՆՈՒԹՅԱՆ ՈԼՈՐՏՈՒՄ ՀԱՄԱՊԱՏԱՍԽԱՆԱՏՎՈՒ ՇԻՆԱՐԱՐԱԿԱՆ ՓՈՐՁԱԳԻՏԱԿԱՆ ՀԵՏԱԶՈՏՈՒԹՅԱՆ ՀԱՇՎԱՌՄԱՄԲ ԿԱՏԱՐՎԱԾ ՓՈՓՈԽՈՒԹՅՈՒՆՆԵՐԸ ԵՎ ԼՐԱՑՈՒՄՆԵՐԸ ՀՀ ՇԻՆԱՐԱՐՈՒԹՅԱՆ ԵՎ ՔԱՂԱՔԱՇԻՆՈՒԹՅԱՆ ՊԵՏԱԿԱՆ ԿՈՄԻՏԵԻ ՆԱԽԱԳԱՀԻ 2017 Թ. ՄԱՅԻՍԻ 31-Ի N 69-Ն ՈՐՈՇՄԱՄԲ ՀԱՍՏԱՏՎԱԾ ՀՀ ՇԻՆԱՐԱՐՈՒԹՅԱՆ ԵՎ ՔԱՂԱՔԱՇԻՆՈՒԹՅԱՆ ՊԵՏԱԿԱՆ ԿՈՄԻՏԵԻ ՀԱՇՎԵՏՎՈՒԹՅԱՆ ԵՎ ՏԵԽՆԻԿԱԿԱՆ ՎԵՐԱՀՍԿՈՂՈՒԹՅԱՆ ՎԱՐՉԱՊԵՏԻ 2019 Թ. ՀՈՒՆՎԱՐԻ 16-Ի N 19-Ն ՈՐՈՇՄԱՄԲ ՀԱՍՏԱՏՎԱԾ ՇԻՆԱՐԱՐՈՒԹՅԱՆ ԵՎ ՔԱՂԱՔԱՇԻՆՈՒԹՅԱՆ ՈԼՈՐՏՈՒՄ ՀԱՄԱՊԱՏԱՍԽԱՆԱՏՎՈՒ ՇԻՆԱՐԱՐԱԿԱՆ ՓՈՐՁԱԳԻՏԱԿԱՆ ՀԵՏԱԶՈՏՈՒԹՅԱՆ ՀԱՇՎԱՌՄԱՄԲ ԿԱՏԱՐՎԱԾ ՓՈՓՈԽՈՒԹՅՈՒՆՆԵՐԸ ԵՎ ԼՐԱՑՈՒՄՆԵՐԸ	
ՀՀ ՏԱՐԱԾՔԱՅԻՆ ԿԱՌԱՎԱՐՄԱՆ ԵՎ ՔԱՂԱՔԱՇԻՆՈՒԹՅԱՆ ԿՈՄԻՏԵԻ ՀԱՇՎԵՏՎՈՒԹՅԱՆ ԵՎ ՏԵԽՆԻԿԱԿԱՆ ՎԵՐԱՀՍԿՈՂՈՒԹՅԱՆ ՎԱՐՉԱՊԵՏԻ 2019 Թ. ՀՈՒՆՎԱՐԻ 16-Ի N 19-Ն ՈՐՈՇՄԱՄԲ ՀԱՍՏԱՏՎԱԾ ՇԻՆԱՐԱՐՈՒԹՅԱՆ ԵՎ ՔԱՂԱՔԱՇԻՆՈՒԹՅԱՆ ՈԼՈՐՏՈՒՄ ՀԱՄԱՊԱՏԱՍԽԱՆԱՏՎՈՒ ՇԻՆԱՐԱՐԱԿԱՆ ՓՈՐՁԱԳԻՏԱԿԱՆ ՀԵՏԱԶՈՏՈՒԹՅԱՆ ՀԱՇՎԱՌՄԱՄԲ ԿԱՏԱՐՎԱԾ ՓՈՓՈԽՈՒԹՅՈՒՆՆԵՐԸ ԵՎ ԼՐԱՑՈՒՄՆԵՐԸ ՀԱՍՏԱՏՄԱՆ ՍՏՈՒԳՈՒՄ		
ՀՀ ՏԱՐԱԾՔԱՅԻՆ ԿԱՌԱՎԱՐՄԱՆ ԵՎ ՔԱՂԱՔԱՇԻՆՈՒԹՅԱՆ ԿՈՄԻՏԵԻ ՀԱՇՎԵՏՎՈՒԹՅԱՆ ԵՎ ՏԵԽՆԻԿԱԿԱՆ ՎԵՐԱՀՍԿՈՂՈՒԹՅԱՆ ՎԱՐՉԱՊԵՏԻ 2019 Թ. ՀՈՒՆՎԱՐԻ 16-Ի N 19-Ն ՈՐՈՇՄԱՄԲ ՀԱՍՏԱՏՎԱԾ ՇԻՆԱՐԱՐՈՒԹՅԱՆ ԵՎ ՔԱՂԱՔԱՇԻՆՈՒԹՅԱՆ ՈԼՈՐՏՈՒՄ ՀԱՄԱՊԱՏԱՍԽԱՆԱՏՎՈՒ ՇԻՆԱՐԱՐԱԿԱՆ ՓՈՐՁԱԳԻՏԱԿԱՆ ՀԵՏԱԶՈՏՈՒԹՅԱՆ ՀԱՇՎԱՌՄԱՄԲ ԿԱՏԱՐՎԱԾ ՓՈՓՈԽՈՒԹՅՈՒՆՆԵՐԸ ԵՎ ԼՐԱՑՈՒՄՆԵՐԸ

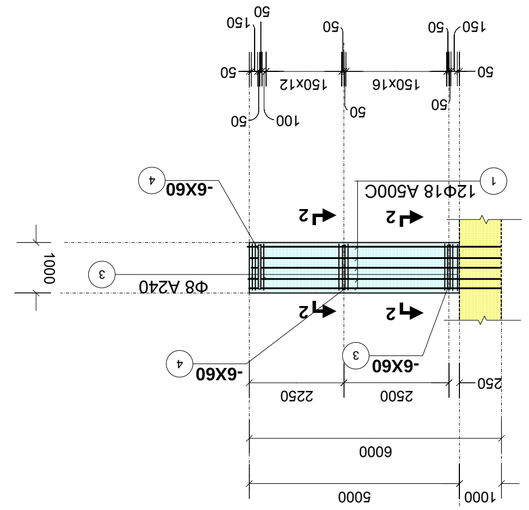

ВИЗНАЧЕННЯ: Б-1

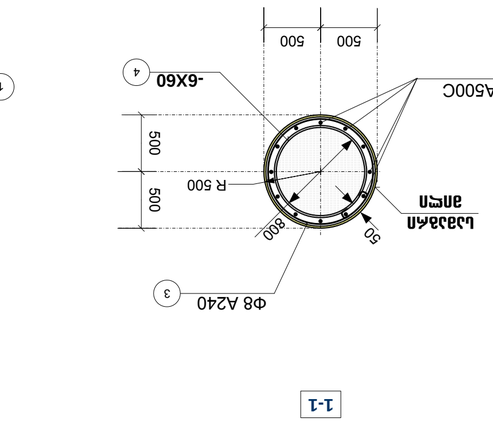

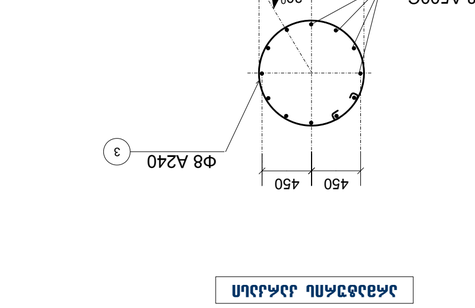

ЗАГАЛЬНИЙ ВИГЛЯД ЗАЛІЗОБЕТОННОЇ ОПОРИ

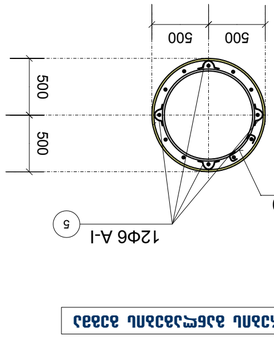

ПЕРЕРІЗ ЗАЛІЗОБЕТОННОЇ ОПОРИ ПО ВЕРХНІЙ ЧАСТИНІ

| | | |

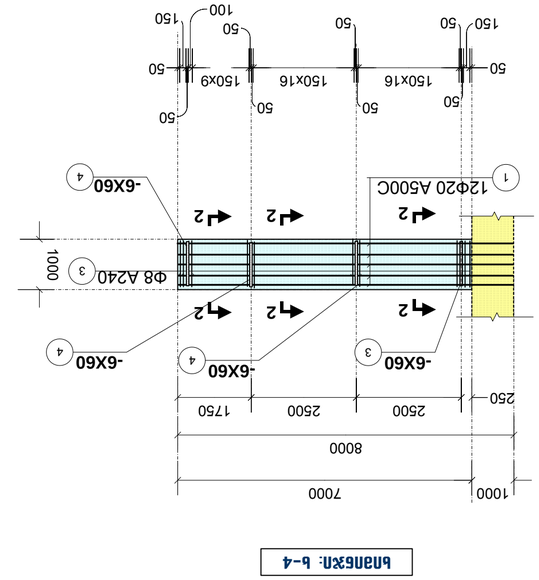

חתך 4-4: בטון

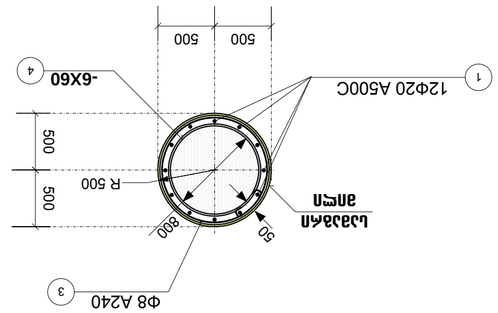

2-2

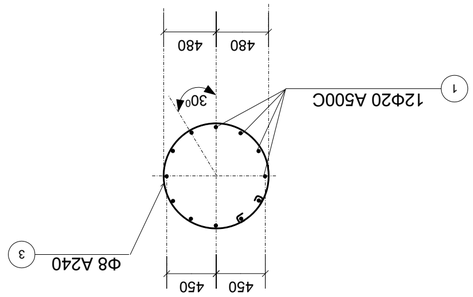

מתלה מתכת לצינור

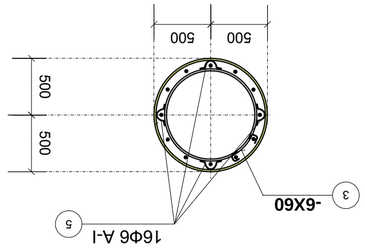

מבנה תחתית מתלה לצינור פלדה בקוטר 3200

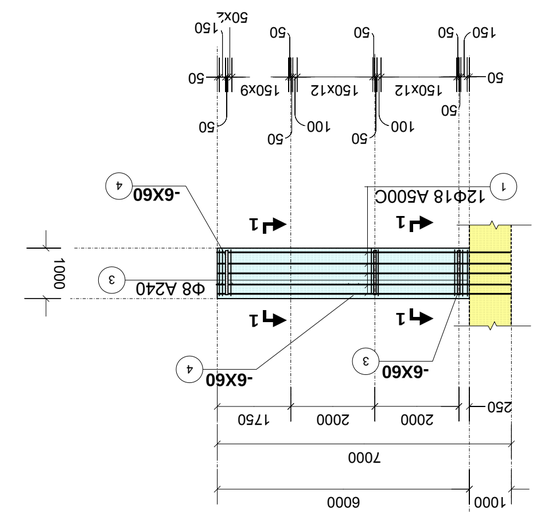

חתך 3-3: בטון

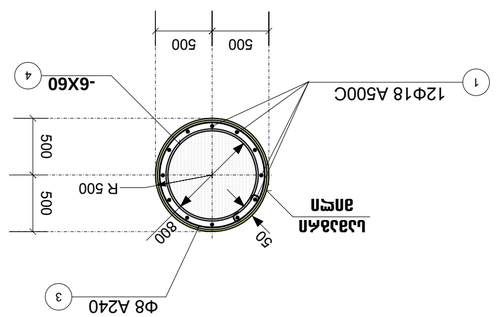

1-1

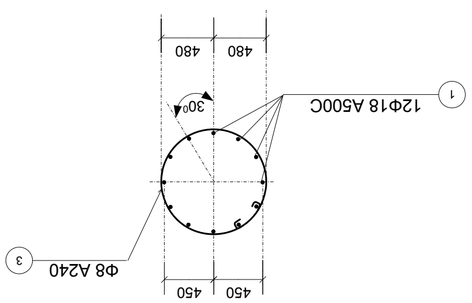

מתלה מתכת לצינור

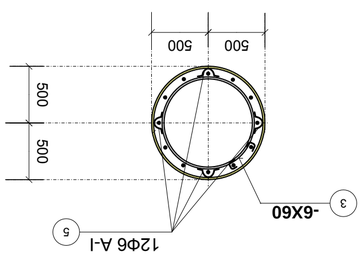

מבנה תחתית מתלה לצינור פלדה בקוטר 3200

מתכנן השלד:	אלומה	מהנדס הקונסטרוקציה:

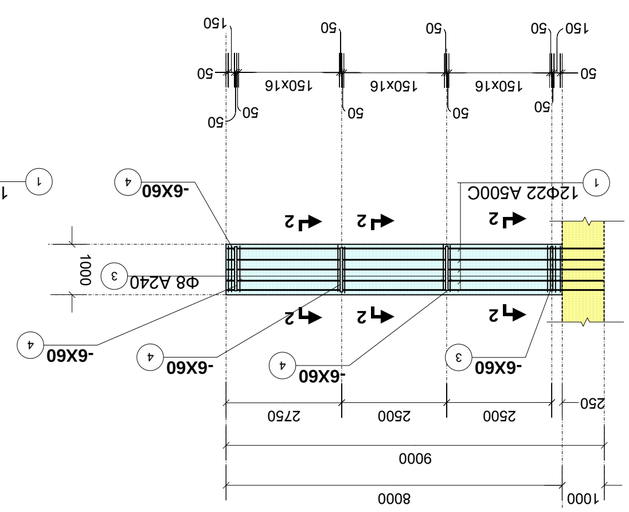

חתך 6-6

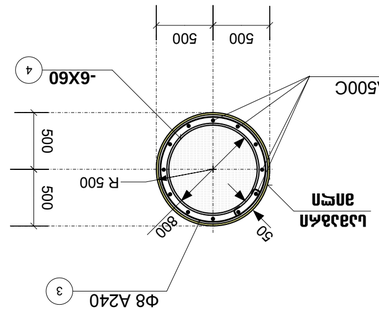

חתך 2-2

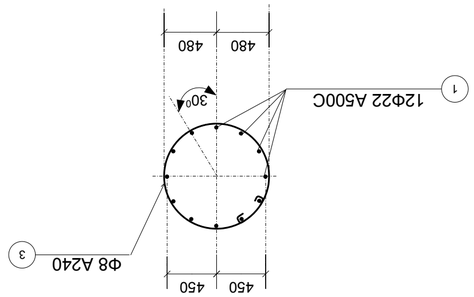

חתך אופקי בחלק העליון של הקיר

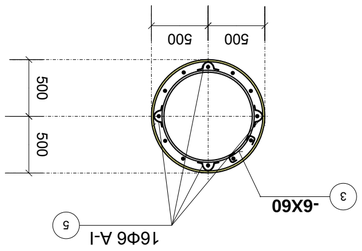

חתך אופקי בחלק העליון של הקיר בפתח

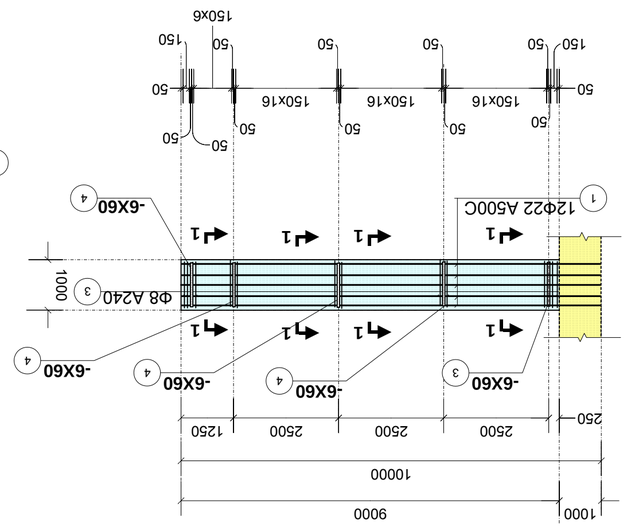

חתך 5-5

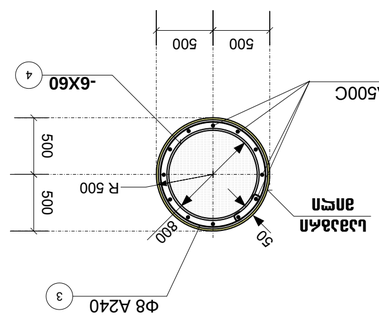

חתך 1-1

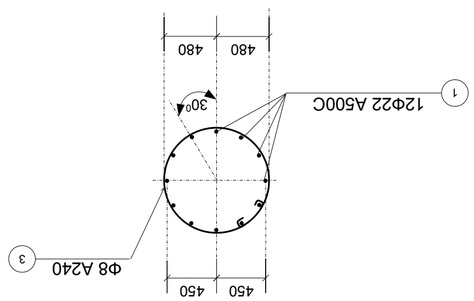

חתך אופקי בחלק האמצעי של הקיר

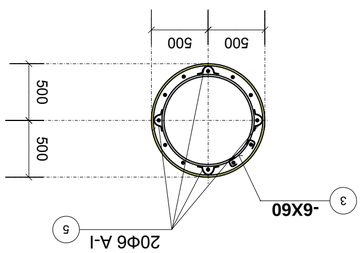

חתך אופקי בחלק האמצעי של הקיר בפתח

הוראות בטיחות בעבודה		
הנחיות לביצוע עבודות בתחום הכביש בזמן פעילות תנועה סדירה		
עבודות בקרבת מתקנים תת קרקעיים		
תוכנית סידור	ס. מחלפים	
תוכנית סידור	ס. רמפות	
תוכנית סידור	ס. אפיקים	
תוכנית סידור	ס. מחלפים	
תוכנית סידור	ס. מחלפים	
תוכנית סידור	ס. מחלפ

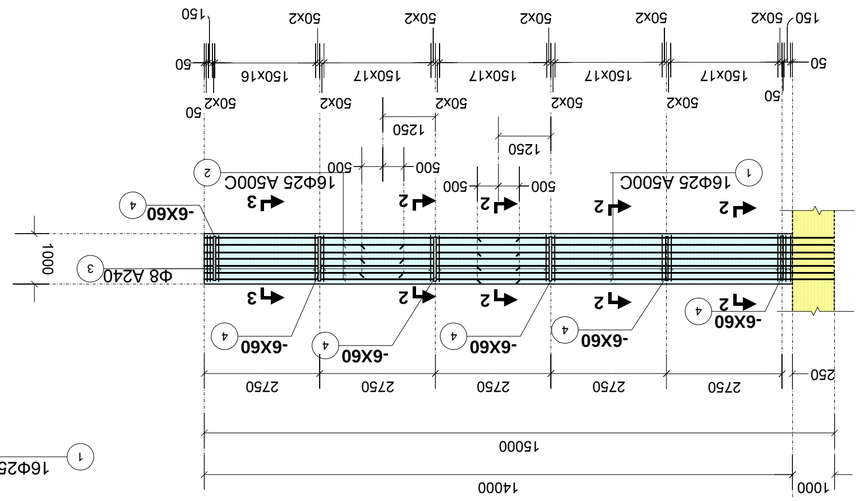
1000
14000
15000
1000
250
2750
2750
2750
2750
2750
-6X60
-6X60
-6X60
-6X60
-6X60
-6X60
1000
Φ8 A240
3
-6X60
4
16Φ25 A500C
1
16Φ25 A500C
2
500
500
1250
1250
50
50
50
50
50
50
50
50
50
50
50
50
150
150
150X17
150X17
150X17
150X16
50X2
50X2
50X2

ГИПРОТРАНСМОСТ		
Гл. инженер проекта		Ахмадеев
Нач. отдела		Ахмадеев
Гл. специалист		Ахмадеев
Ведущий инженер		Ахмадеев
Инженер		Ахмадеев
Техник		Ахмадеев
Разработал		Ахмадеев
Н. контр.		Ахмадеев
ГИП		Ахмадеев

Разработка рабочей документации
Реконструкция автодорожного моста через реку Ахмадеев
Шкаф управления освещением. Общие данные

Стадия	Лист	Листов
Р	1	11

ГИПРОТРАНСМОСТ

Копировал

Формат А4

3436436	03.2017
Масштаб 1:100	

Инв.№ подл. | Подпись и дата | Взам.инв.№

Шкаф управления

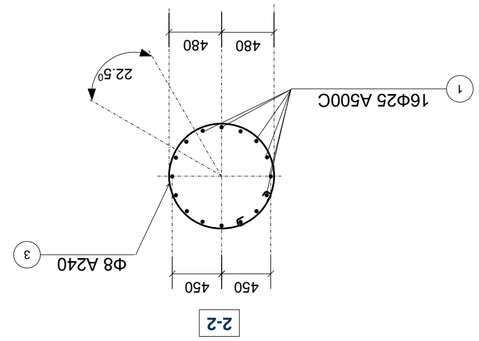

Шкаф управления

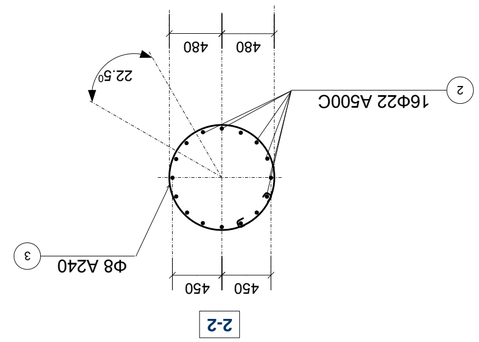

Шкаф управления

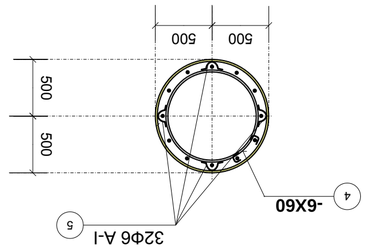

Вид 1

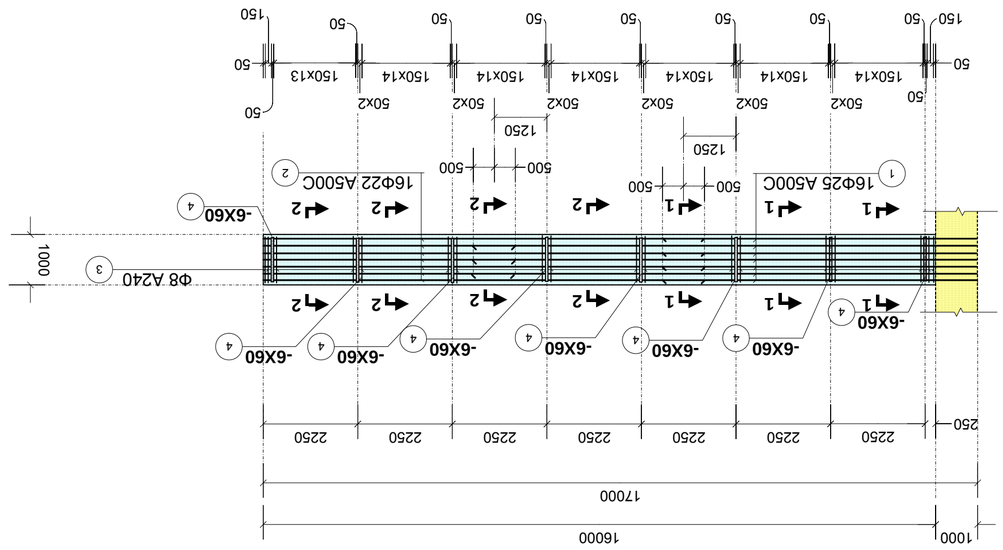

Шкаф управления

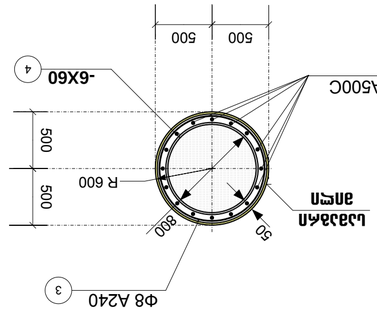

Шкаф управления

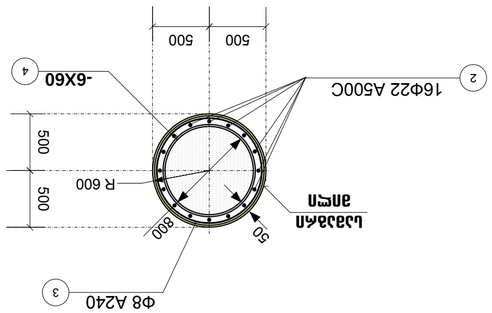

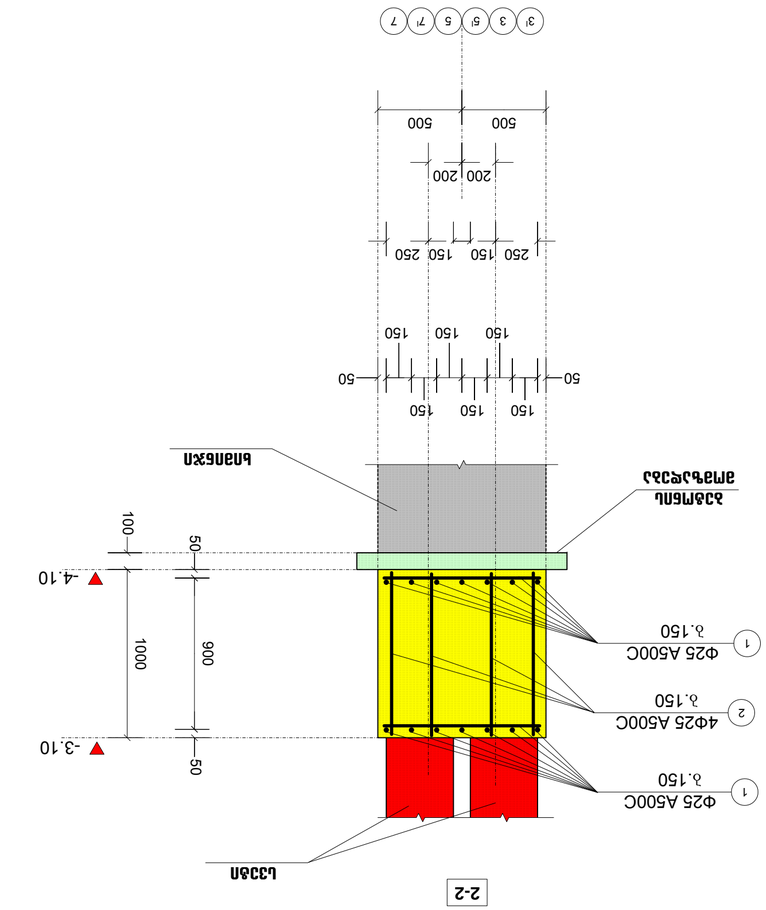

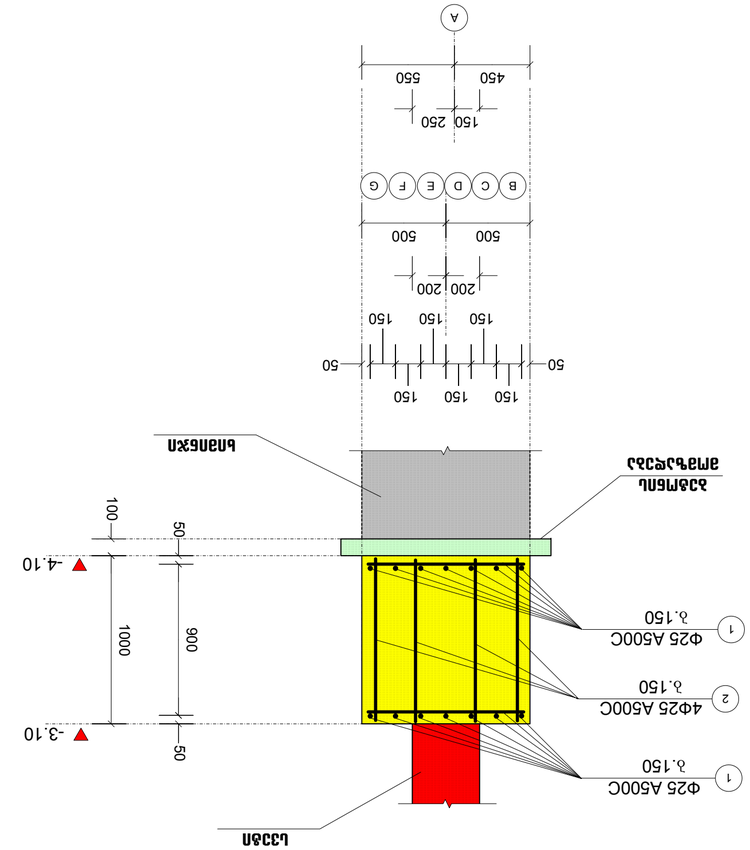

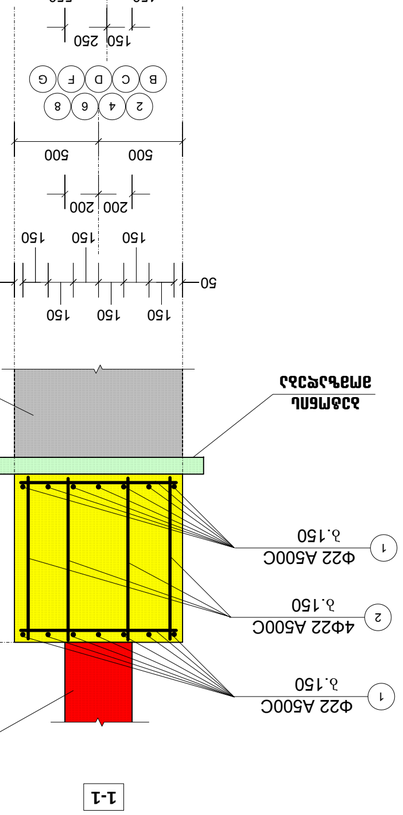

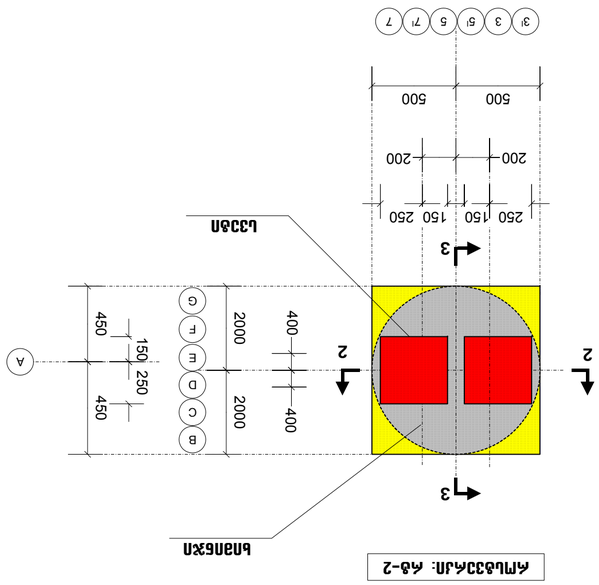

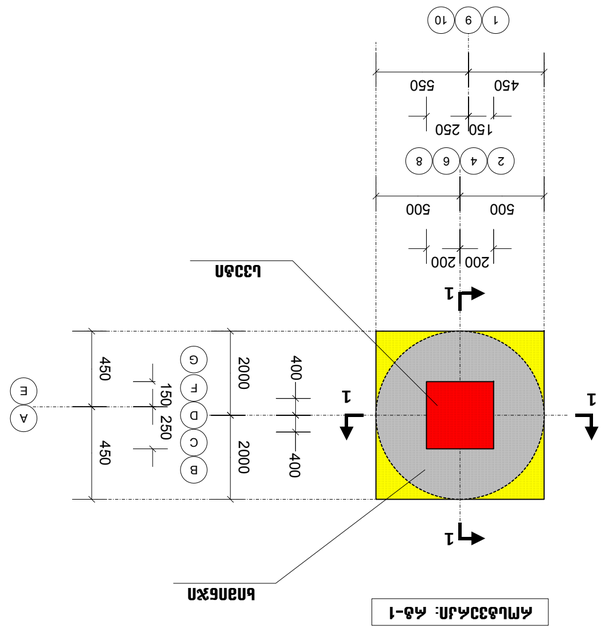

Разраб.	Шапкин		Стадия	Лист	Листов
Гип	Шапкин		Р	12	
Н.контр.	Шапкин				
ГИП	Шапкин				
Изм.	Кол.уч.	Лист	№ док.	Подп.	Дата

Разработка рабочей документации на строительство автомобильной дороги Р-21 "Кострома - Шарья - Киров - Пермь" на участке км 0+000 - км 3+000 в Костромской области

Технологическая карта на устройство монолитных железобетонных опор

Инв. № подл. | Подп. и дата | Взам. инв. №

Формат А4

Копировал

Масштаб 1:100

2017

ГБУ "ТЦДС"

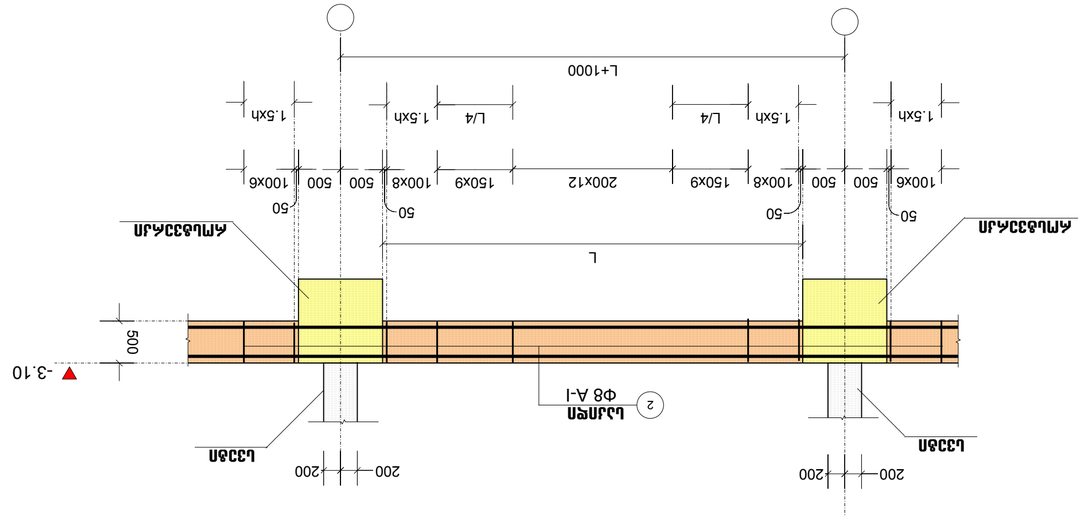

ՀԱՏԱԿԱՆ ՄԱՍԵՐ ՊԱՐՈՒՆԱԿՈՂ ԱՆՁՆԱՎՈՐՎԱԾ ՄԱՍԵՐԻ ԴԻՐՔԱՎՈՐՈՒՄՆԵՐԸ

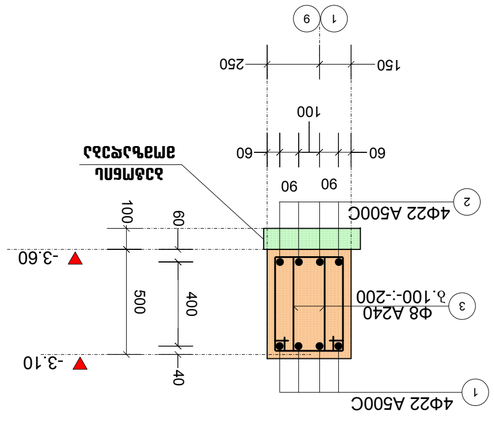

ՀԱՏԱԿԱՆԱՑՆՈՒՄ ՄԱՐԳ՝ Ա-14, Ա-8, Ա-9

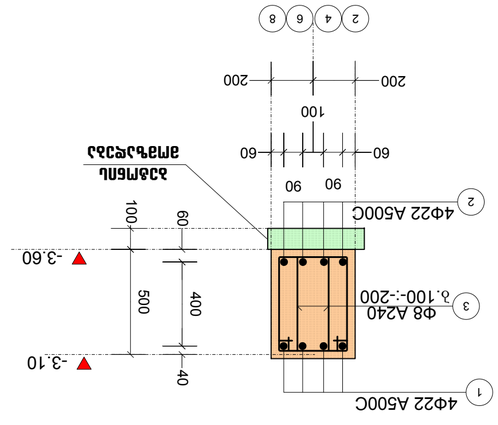

ՀԱՏԱԿԱՆԱՑՆՈՒՄ ՄԱՐԳ՝ Ա-9, Ա-11, Ա-13, Ա-15

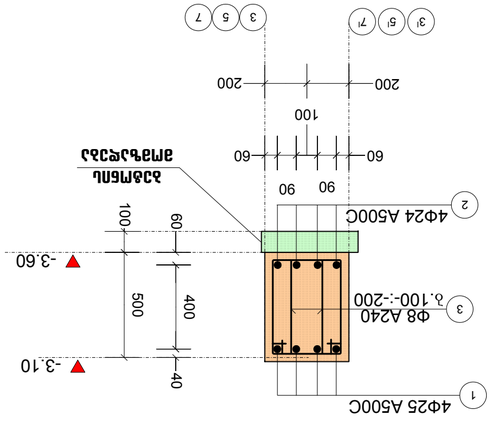

ՀԱՏԱԿԱՆԱՑՆՈՒՄ ՄԱՐԳ՝ Ա-10, Ա-12

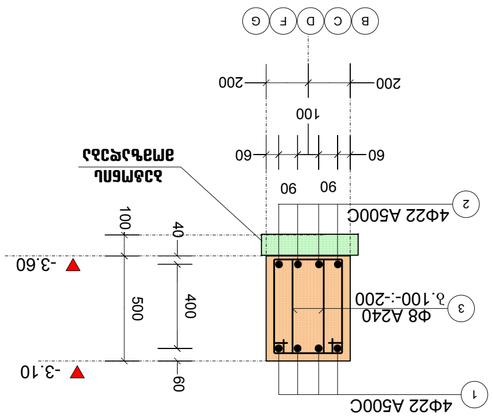

ՀԱՏԱԿԱՆԱՑՆՈՒՄ ՄԱՐԳ՝ Ա-1, Ա-5

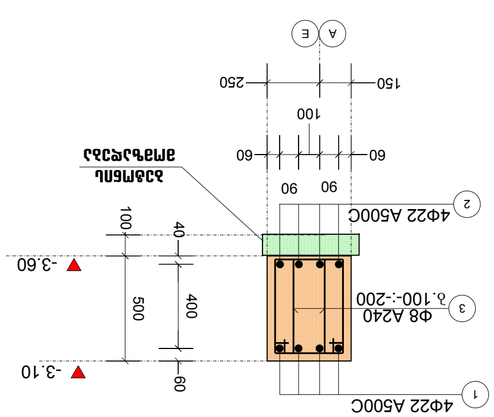

ՀԱՏԱԿԱՆԱՑՆՈՒՄ ՄԱՐԳ՝ Ա-2, Ա-3, Ա-4, Ա-6, Ա-7

ՀԱՅԱՍՏԱՆԻ ՀԱՆՐԱՊԵՏՈՒԹՅԱՆ ԱՐԱՐԱՏԻ ՄԱՐԶԻ ՎԱՂԱՐՇԱՊԱՏ ՔԱՂԱՔԻ ՀԱՄԱՅՆՔԱՊԵՏԱՐԱՆԻ ՎԱՂԱՐՇԱՊԱՏ ՀԱՄԱՅՆՔԻ ՎԱՂԱՐՇԱՊԱՏ ՔԱՂԱՔԻ ՀԱՐԱՎԱՅԻՆ ՇՐՋԱՆԱՅԻՆ ՀԱՏՎԱԾԻ ՎԵՐԱԿԱՌՈՒՑՄԱՆ ԵՎ ԸՆԴԼԱՅՆՄԱՆ ԱՇԽԱՏԱՆՔՆԵՐ (01.14.09004.5191)
ՀԱՄԱՐԱԿԱՐԳՉԱՅԻՆ ՆԱԽԱԳԻԾ
ՊՐՈՅԵԿՏԱՅԻՆ ԿԱԶՄԱԿԵՐՊՈՒԹՅՈՒՆ «ՀԱՅՊՐՈՅԵԿՏ» ՍՊԸ
ՀԵՂԻՆԱԿ ՎԱՀԱՆ ՄԱՐՏԻՐՈՍՅԱՆ
ՀԵՂԻՆԱԿ ՎԱՀԱՆ ՄԱՐՏԻՐՈՍՅԱՆ
ՀԵՂԻՆԱԿ ՎԱՀԱՆ ՄԱՐՏԻՐՈՍՅԱՆ
ՀԱՄԱՐԱԿԱՐԳՉԻ ՄԱՍՆԱԳԻՏԱԿԱՆ ՀՍԿՈՂՈՒԹՅՈՒ

ვარიანტი b

ბაზისური ხარისხის ცვლილების ცხრილი

ელემენტის ნომერი	ელემენტის დასახელება	ელემენტის რაოდენობა	ელემენტის ერთეული ფასი, ლარი	ელემენტის ჯამური ფასი, ლარი
1	8000	1	96,0	96,0
2	8A240	1	122,5	122,5
3	ფურც. ჯებირი 6X60	1	6,3	6,3
4	6 A-I	1	4,7	4,7
5	18A500C	1	60,0	60,0
6	22A500C	1	108,0	108,0
7	10000	1	120,0	120,0
8	6000	1	72,0	72,0
9	7000	1	60,0	60,0
10	12000	1	192,0	192,0
11	25A500C	1	192,0	192,0
12	8500	1	136,0	136,0
13	7500	1	120,0	120,0
14	11000	1	132,0	132,0
15	25A500C	1	132,0	132,0

ცვლადი დენის ტრანსფორმატორების გამოცდის ოქმი

| ტიპი | | |

ბლოკი: №1
-0.10=715.50

კონსტრუქციების განლაგების სამონტაჟო გეგმა: -3.10 ნიშნულზე.

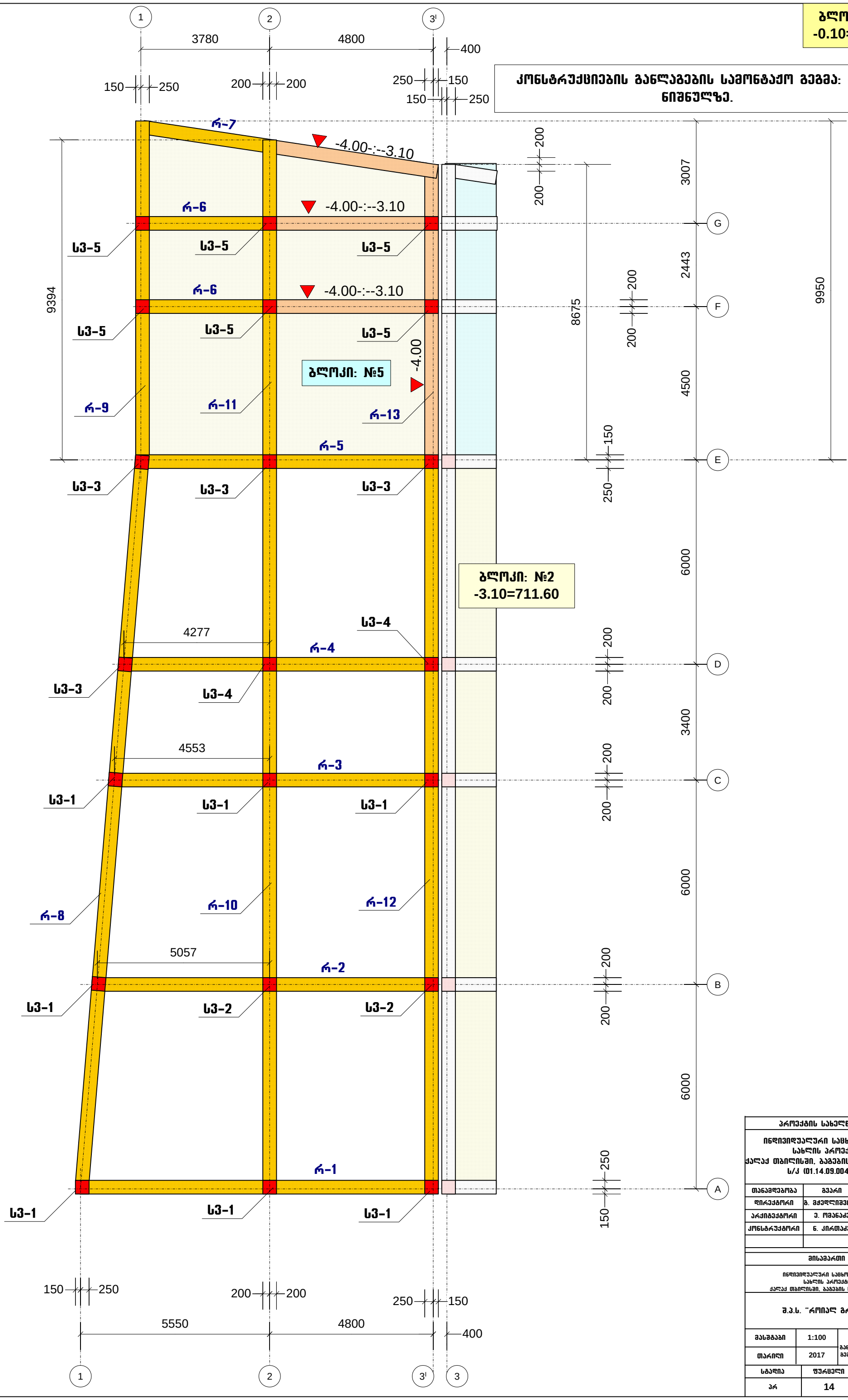

პროექტის სახელწოდება		
ინდივიდუალური საცხოვრებელი სახლის პროექტი, ქალაქ თბილისში, ბაგების საბყუო უბანი ს/კ (01.14.09.004.519)		
თანამდებობა	გვარი	ხელმოწერა
დირექტორი	გ. მჭედლიშვილი	
არქიტექტორი	ე. ომანაძე	
კონსტრუქტორი	ნ. კირთაძე	

მისამართი
ინდივიდუალური საცხოვრებელი სახლის პროექტი, ქალაქ თბილისში, ბაგების საბყუო უბანი
შ.პ.ს. "როიალ გრუფ"

მასშტაბი	1:100	კონსტრუქციების განლაგების სამონტაჟო გეგმა: -3.10 ნიშნულზე.
თარიღი	2017	

სტადია	ფურცელი	ფურცლები
პრ	14	

ბლოკი: №1
-0.10=715.50

კონსტრუქციების განლაგების სამონტაჟო გეგმა: -0.10 ნიშნულზე.

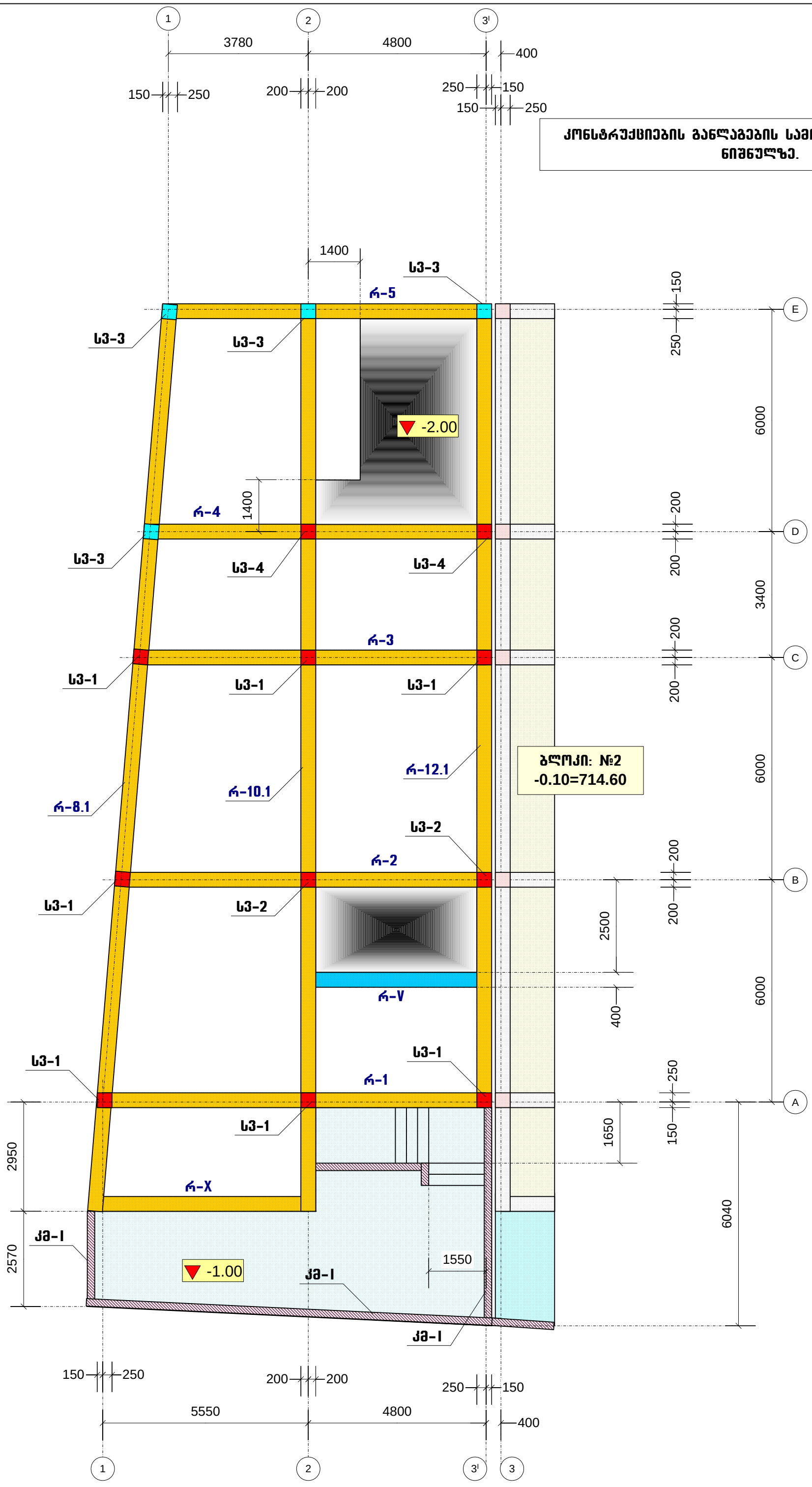

პროექტის სახელწოდება		
ინდივიდუალური საცხოვრებელი სახლის პროექტი, ქალაქ თბილისში, ბაგების საბყეო უბანი ს/კ (01.14.09.004.519)		
თანამდებობა	გვარი	ხელმოწერა
დირექტორი	გ. მჭედლიშვილი	
არქიტექტორი	ე. ომანაძე	
კონსტრუქტორი	ნ. კირთაძე	

მისამართი
ინდივიდუალური საცხოვრებელი სახლის პროექტი, ქალაქ თბილისში, ბაგების საბყეო უბანი
შ.პ.ს. "როიალ გრუფ"

მასშტაბი	1:100	კონსტრუქციების განლაგების სამონტაჟო გეგმა: -0.10 ნიშნულზე.
თარიღი	2017	

სტადია	ფურცელი	ფურცლები
პრ	15	

ბლოკი: №1
-0.10=715.50

კონსტრუქციების განლაგების სამონტაჟო გეგმა: 3.60 ნიშნულზე.

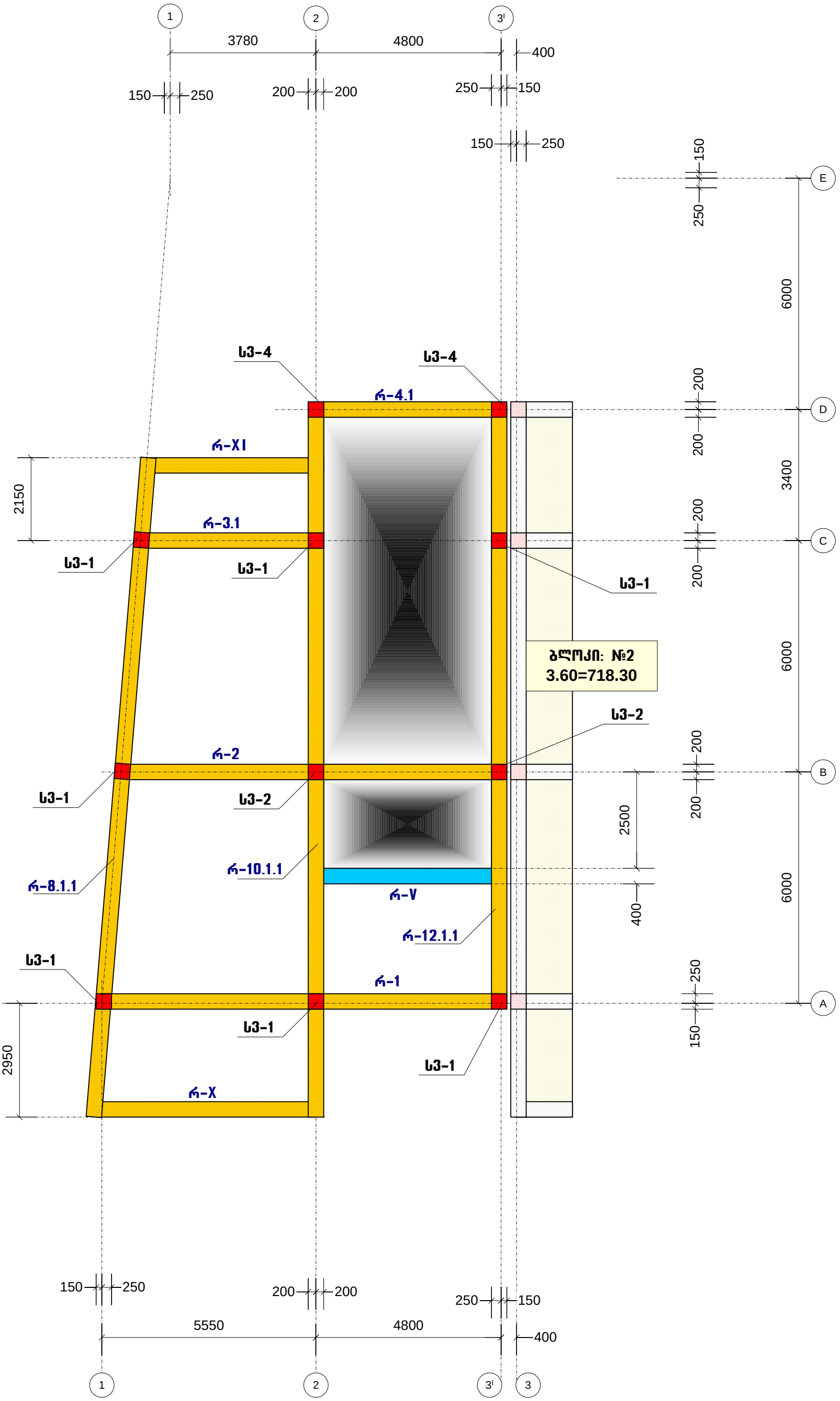

პროექტის სახელწოდება		
ინდივიდუალური საცხოვრებელი სახლის პროექტი, ქალაქ თბილისში, ბაგების საბჟეო უბანი ს/კ (01.14.09.004.519)		
თანამდებობა	გვარი	ხელმოწერა
დირექტორი	გ. მჭედლიშვილი	
არქიტექტორი	ე. ომანაძე	
კონსტრუქტორი	ნ. კირთაძე	

მისამართი
ინდივიდუალური საცხოვრებელი სახლის პროექტი, ქალაქ თბილისში, ბაგების საბჟეო უბანი
შ.პ.ს. "როიალ გრუფ"

მასშტაბი	1:100	კონსტრუქციების განლაგების სამონტაჟო გეგმა: 3.60 ნიშნულზე.
თარიღი	2017	

სტადია	ფურცელი	ფურცლები
პრ	16	

ბლოკი: №1
-0.10=715.50

კონსტრუქციების განლაგების სამონტაჟო გეგმა: 7.00 ნიშნულზე.

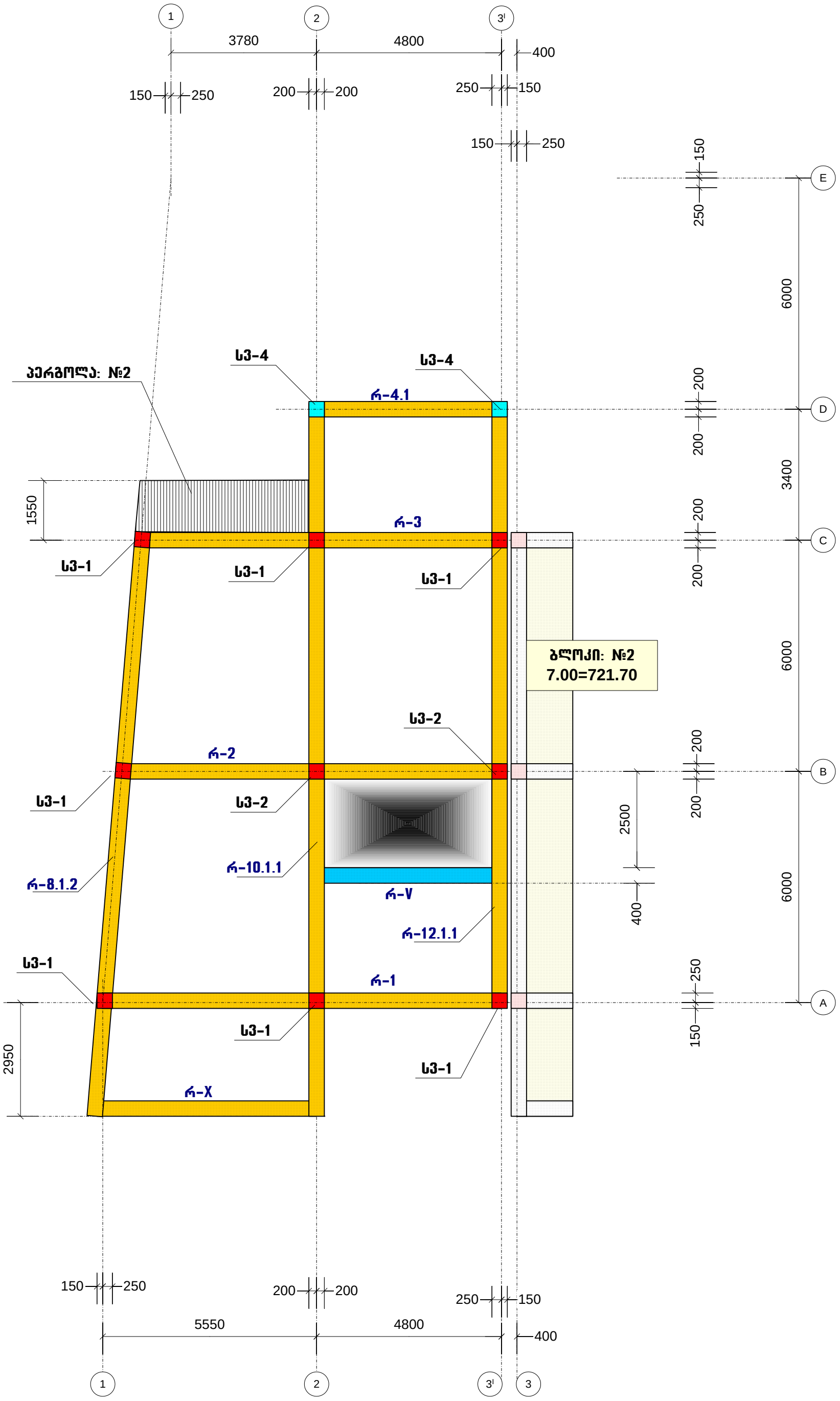

პროექტის სახელწოდება		
ინდივიდუალური საცხოვრებელი სახლის პროექტი, ქალაქ თბილისში, ბაგების საბჟეო უბანი ს/კ (01.14.09.004.519)		
თანამდებობა	გვარი	ხელმოწერა
დირექტორი	გ. მჭედლიშვილი	
არქიტექტორი	ე. ომანაძე	
კონსტრუქტორი	ნ. კირთაძე	

მისამართი		
ინდივიდუალური საცხოვრებელი სახლის პროექტი, ქალაქ თბილისში, ბაგების საბჟეო უბანი		
შ.პ.ს. "როიალ გრუპ"		
მასშტაბი	1:100	კონსტრუქციების განლაგების სამონტაჟო გეგმა: 7.00 ნიშნულზე.
თარიღი	2017	

სტადია	ფურცელი	ფურცლები
პრ	17	

ბლოკი: №1
-0.10=715.50

კონსტრუქციების განლაგების სამონტაჟო გეგმა: 10.40 ნიშნულზე.

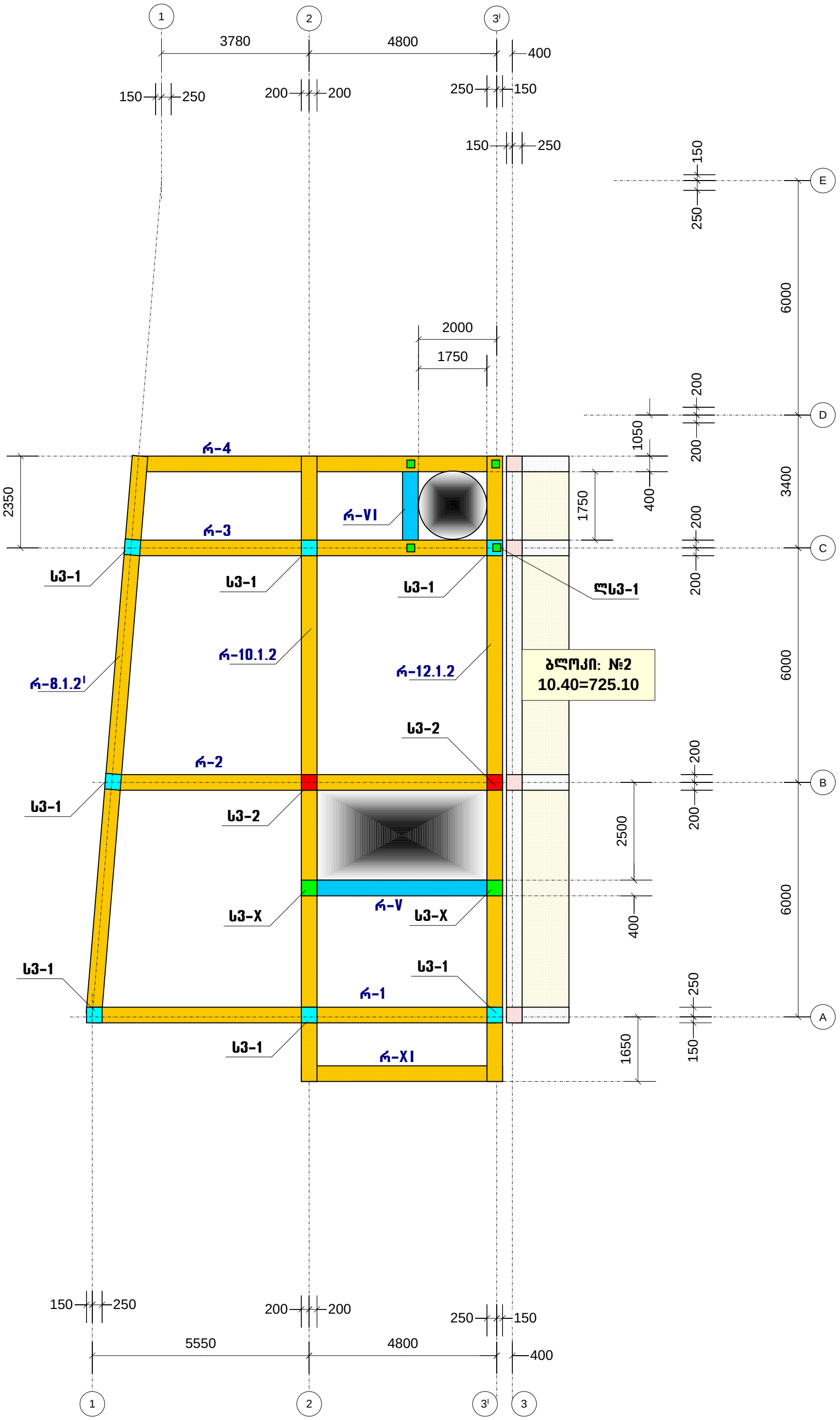

პროექტის სახელწოდება		
ინდივიდუალური საცხოვრებელი სახლის პროექტი, ქალაქ თბილისში, ბაგების საბჟეო უბანი ს/კ (01.14.09.004.519)		
თანამდებობა	გვარი	ხელმოწერა
დირექტორი	გ. მჭედლიშვილი	
არქიტექტორი	ე. ომანაძე	
კონსტრუქტორი	ნ. ქირთაძე	

მისამართი
ინდივიდუალური საცხოვრებელი სახლის პროექტი, ქალაქ თბილისში, ბაგების საბჟეო უბანი
შ.პ.ს. "როიალ გრუფ"

მასშტაბი	1:100	კონსტრუქციების განლაგების სამონტაჟო გეგმა: 10.40 ნიშნულზე.
თარიღი	2017	

სტადია	ფურცელი	ფურცლები
პრ	18	

ბლოკი: №1
-0.10=715.50

კონსტრუქციების განლაგების სამონტაჟო გეგმა: 12.60 ნიშნულზე.

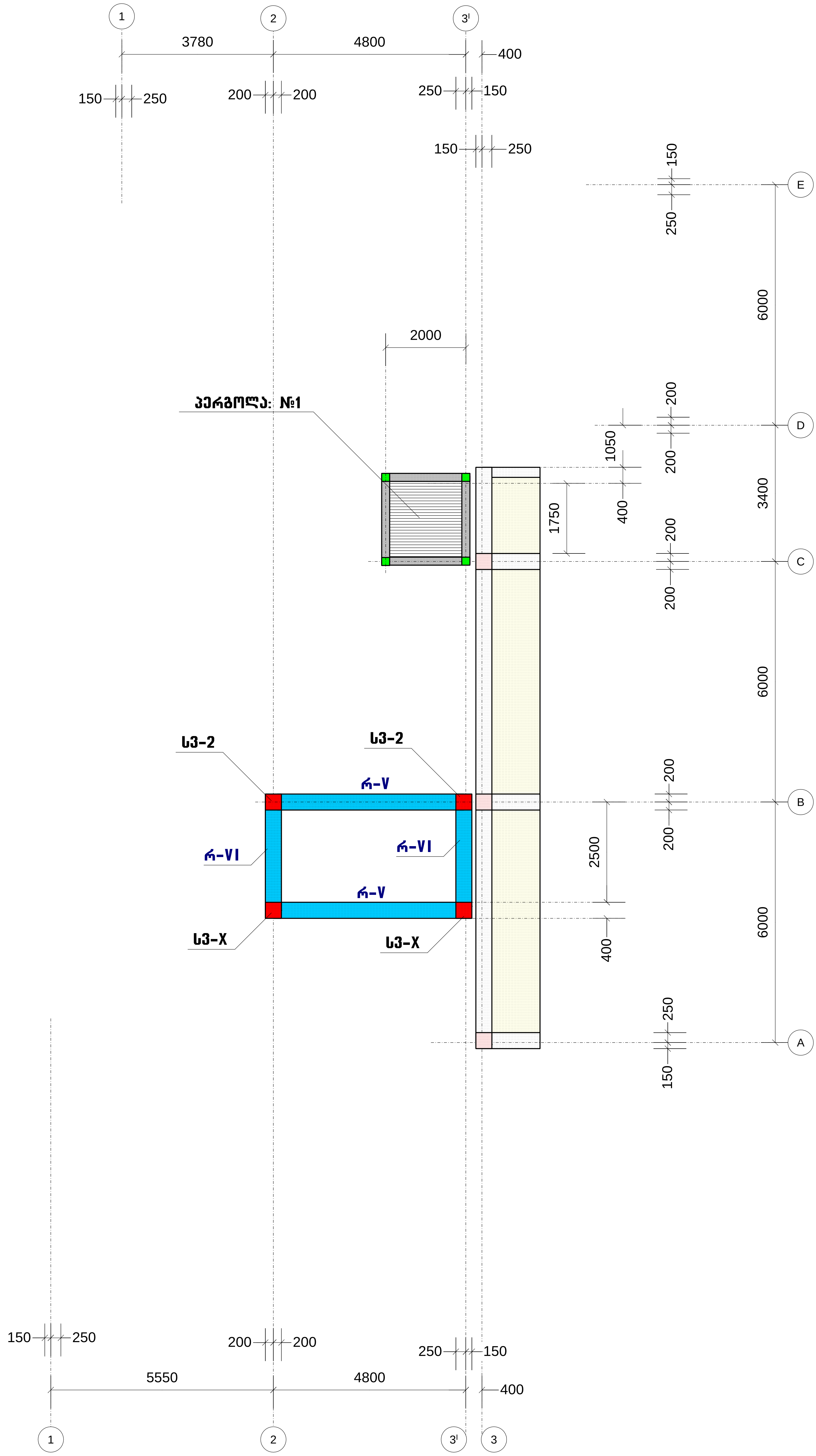

პროექტის სახელწოდება		
ინდივიდუალური საცხოვრებელი სახლის პროექტი, ქალაქ თბილისში, ბაგების სატყეო უბანი ს/კ (01.14.09.004.519)		
თანამდებობა	გვარი	ხელმოწერა
დირექტორი	გ. მჭედლიშვილი	
არქიტექტორი	ე. ომანაძე	
კონსტრუქტორი	ნ. კირთაძე	
მისამართი		
ინდივიდუალური საცხოვრებელი სახლის პროექტი, ქალაქ თბილისში, ბაგების სატყეო უბანი		
შ.პ.ს. "როიალ გროუფ"		
მასშტაბი	1:100	გადახურვის მონოლითური ფილა: მფ-6, 12.60 ნიშნულზე. (საყალიბო)
თარიღი	2017	
სტადია	ფურცელი	ფურცლები
პრ	19	

კონსტრუქციების განლაგების სამონტაჟო სქემა: „A“ ღერძზე

ბლოკი: №1
-0.10=715.50

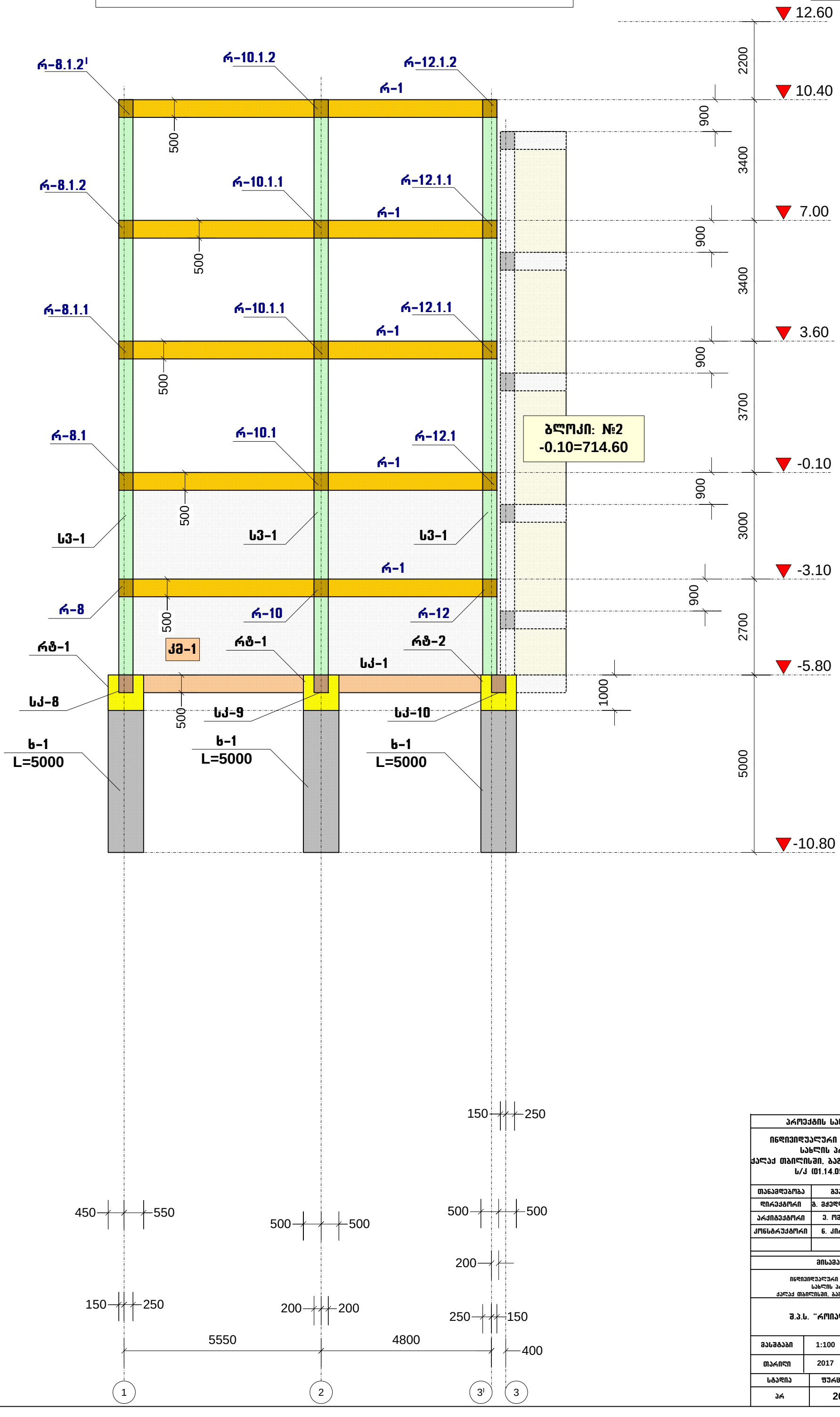

პროექტის სახელწოდება		
ინდივიდუალური საცხოვრებელი სახლის პროექტი, ქალაქ თბილისში, ბაგების საბჟეო უბანი ს/კ (01.14.09.004.519)		
თანამდებობა	გვარი	ხელმოწერა
დირექტორი	გ. მჭედლიშვილი	
არქიტექტორი	ე. ომანაძე	
კონსტრუქტორი	ნ. კირთაძე	
მისამართი		
ინდივიდუალური საცხოვრებელი სახლის პროექტი, ქალაქ თბილისში, ბაგების საბჟეო უბანი		
შ.პ.ს. “როიალ გრუფ“		
მასშტაბი	1:100	კონსტრუქციების განლაგების სამონტაჟო სქემა: „A“ ღერძზე
თარიღი	2017	
სტადია	ფურცელი	ფურცლები
პრ	20	

კონსტრუქციების განლაგების სამონტაჟო სქემა: „B“ ღერძზე

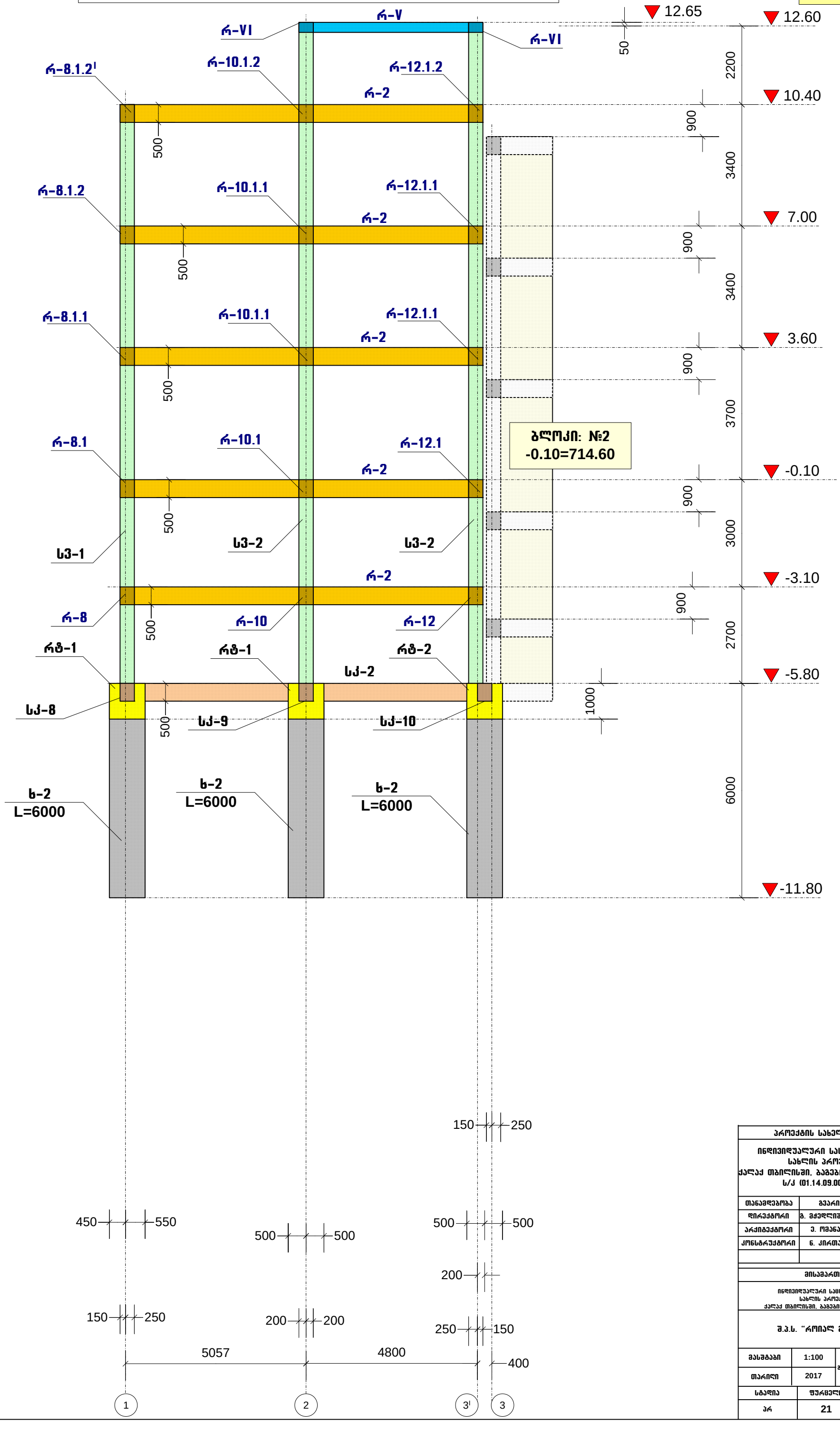

პროექტის სახელწოდება		
ინდივიდუალური საცხოვრებელი სახლის პროექტი, ქალაქ თბილისში, ბაგების საბჟეო უბანი ს/კ (01.14.09.004.519)		
თანამდებობა	გვარი	ხელმოწერა
დირექტორი	გ. მჭედლიშვილი	
არქიტექტორი	ე. ომანაძე	
კონსტრუქტორი	ნ. კირთაძე	
მისამართი		
ინდივიდუალური საცხოვრებელი სახლის პროექტი, ქალაქ თბილისში, ბაგების საბჟეო უბანი		
შ.პ.ს. “როიალ გრუფ“		
მასშტაბი	1:100	კონსტრუქციების განლაგების სამონტაჟო სქემა: „B“ ღერძზე
თარიღი	2017	
სტადია	ფურცელი	ფურცლები
პრ	21	

კონსტრუქციების განლაგების სამონტაჟო სქემა: „C“ ღერძზე

ბლოკი: №1
-0.10=715.50

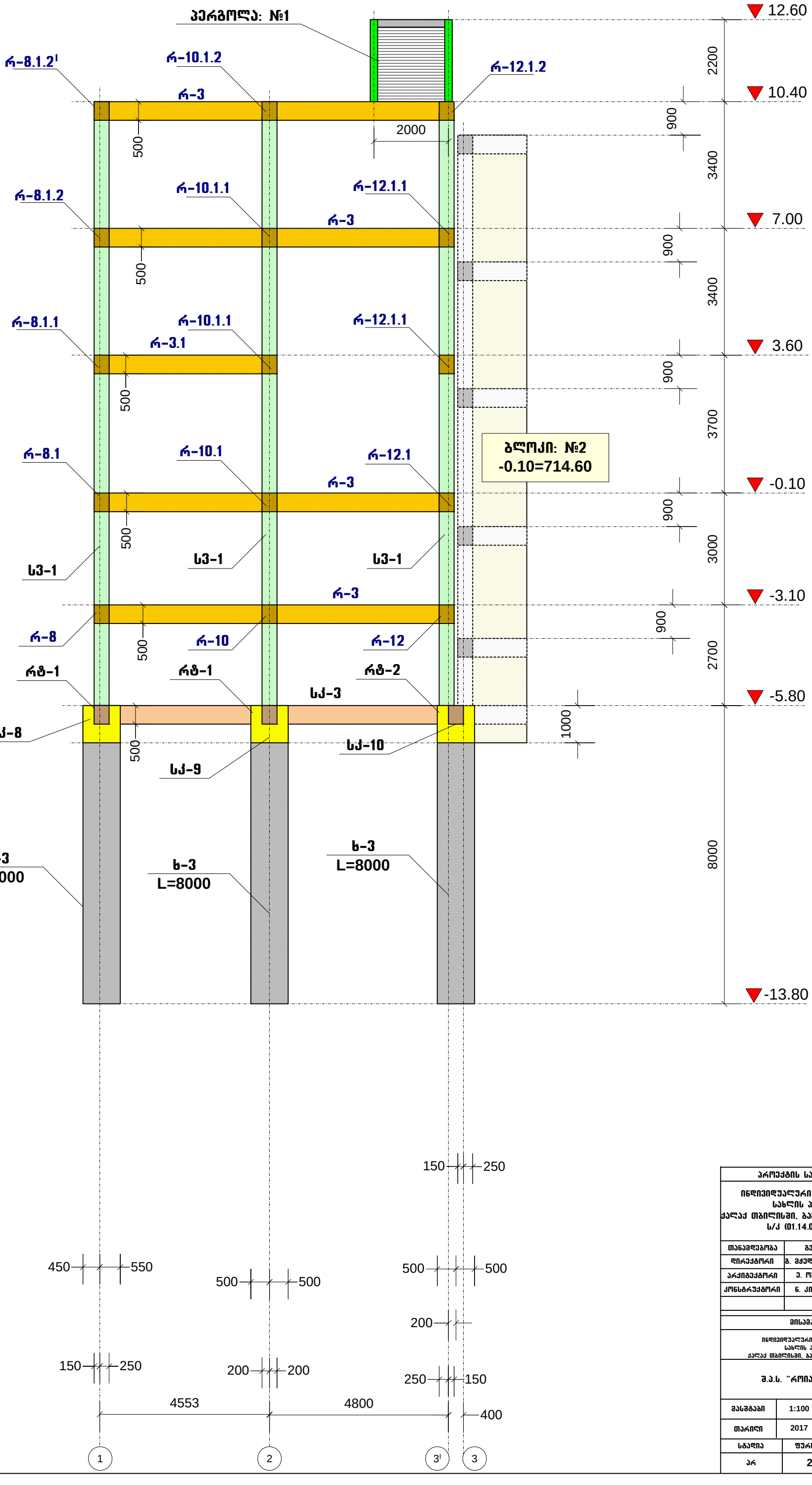

პროექტის სახელწოდება		
ინდივიდუალური საცხოვრებელი სახლის პროექტი, ქალაქ თბილისში, ბაგების საბყუო უბანი ს/კ (01.14.09.004.519)		
თანამდებობა	გვარი	ხელმოწერა
დირექტორი	გ. მჭედლიშვილი	
არქიტექტორი	ე. ომანაძე	
კონსტრუქტორი	ნ. კირთაძე	

მისამართი
ინდივიდუალური საცხოვრებელი სახლის პროექტი, ქალაქ თბილისში, ბაგების საბყუო უბანი
შ.პ.ს. “როიალ გრუფ“

მასშტაბი	1:100	კონსტრუქციების განლაგების სამონტაჟო სქემა: „C“ ღერძზე
თარიღი	2017	

სტადია	ფურცელი	ფურცლები
პრ	22	

კონსტრუქციების განლაგების სამონტაჟო სქემა: „D“ ღერძზე

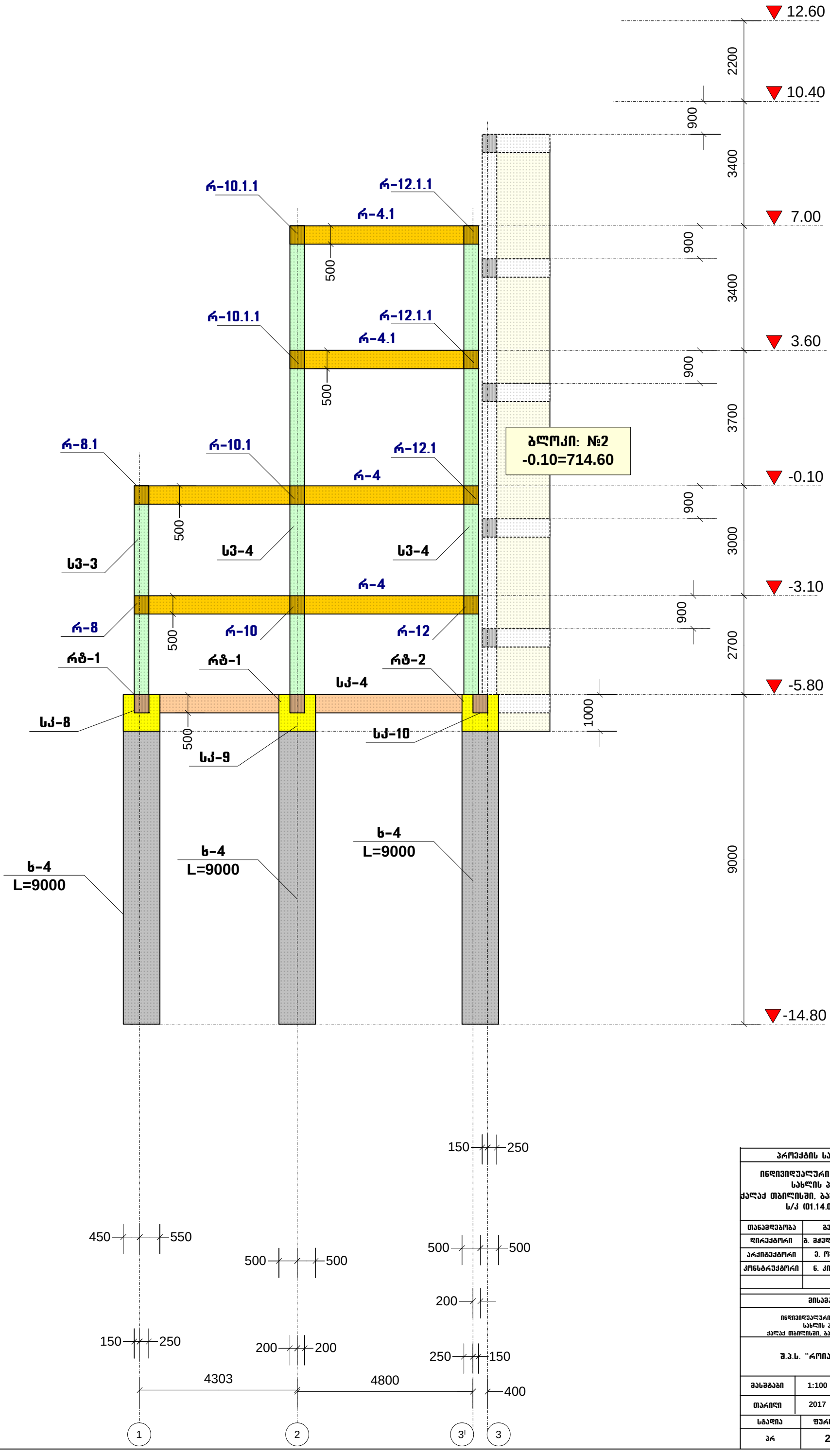

პროექტის სახელწოდება		
ინდივიდუალური საცხოვრებელი სახლის პროექტი, ქალაქ თბილისში, ბაგების საბჭოო უბანი ს/კ (01.14.09.004.519)		
თანამდებობა	გვარი	ხელმოწერა
დირექტორი	გ. მჭედლიშვილი	
არქიტექტორი	ე. ომანაძე	
კონსტრუქტორი	ნ. კირთაძე	

მისამართი
ინდივიდუალური საცხოვრებელი სახლის პროექტი, ქალაქ თბილისში, ბაგების საბჭოო უბანი
შ.პ.ს. “როიალ გრუფ“

მასშტაბი	1:100	კონსტრუქციების განლაგების სამონტაჟო სქემა: „D“ ღერძზე
თარიღი	2017	

სტადია	ფურცელი	ფურცლები
პრ	23	

კონსტრუქციების განლაგების სამონტაჟო სქემა: „E“ ღერძზე

ბლოკი: №1
-0.10=715.50

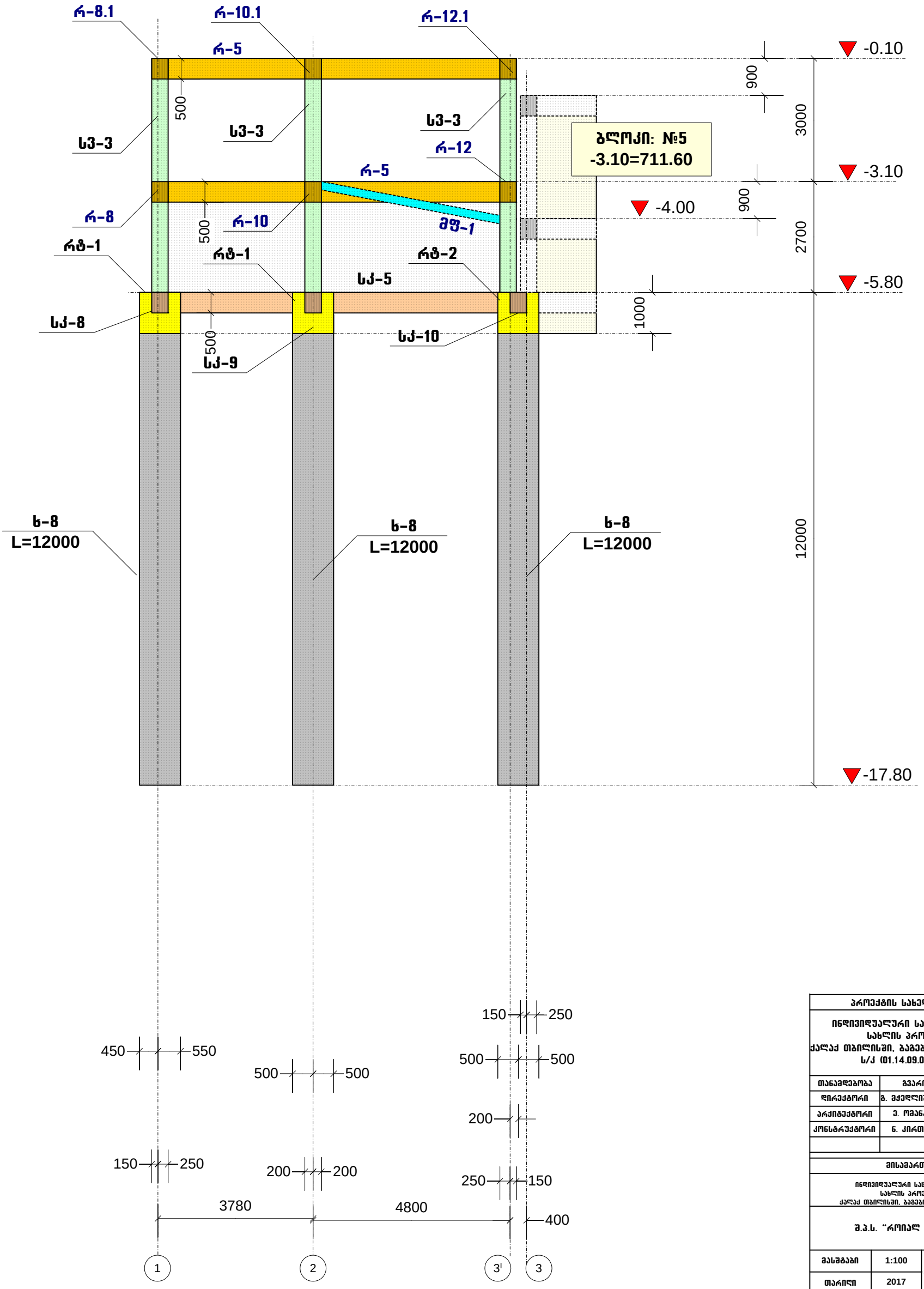

პროექტის სახელწოდება		
ინდივიდუალური საცხოვრებელი სახლის პროექტი, ქალაქ თბილისში, ბაგების საბჟეო უბანი ს/კ (01.14.09.004.519)		
თანამდებობა	გვარი	ხელმოწერა
დირექტორი	გ. მჭედლიშვილი	
არქიტექტორი	ე. ომანაძე	
კონსტრუქტორი	ნ. კირთაძე	
მისამართი		
ინდივიდუალური საცხოვრებელი სახლის პროექტი, ქალაქ თბილისში, ბაგების საბჟეო უბანი		
შ.პ.ს. “რობიალ გრუპ“		
მასშტაბი	1:100	კონსტრუქციების განლაგების სამონტაჟო სქემა: „E“ ღერძზე
თარიღი	2017	
სტადია	ფურცელი	ფურცლები
პრ	24	

ბლოკი: №1
-0.10=715.50

კონსტრუქციების განლაგების სამონტაჟო სქემა: „F“ ღერძზე

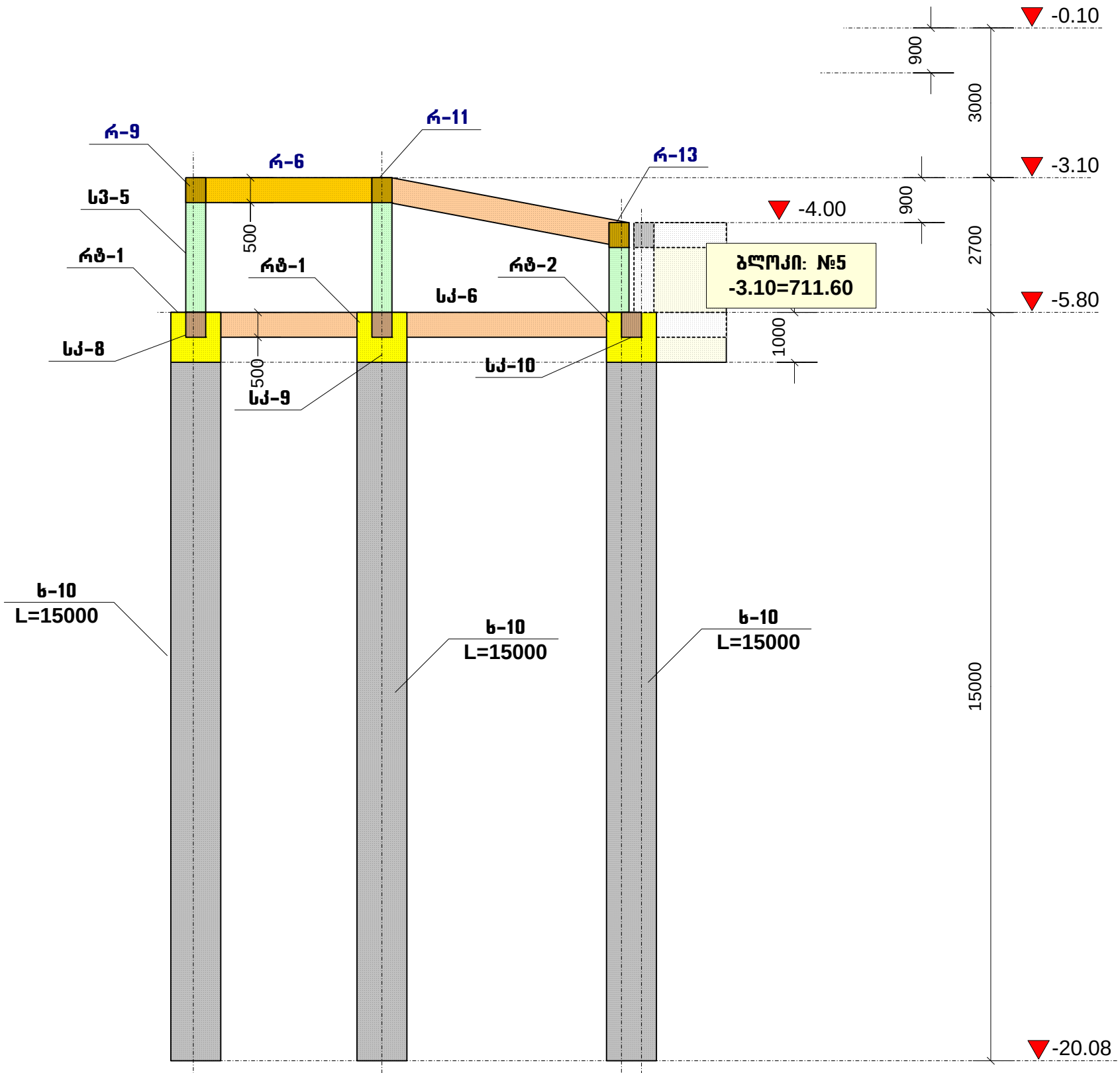

პროექტის სახელწოდება		
ინდივიდუალური საცხოვრებელი სახლის პროექტი, ქალაქ თბილისში, ბაგების საბჟეო უბანი ს/კ (01.14.09.004.519)		
თანამდებობა	გვარი	ხელმოწერა
დირექტორი	გ. მჭედლიშვილი	
არქიტექტორი	ე. ომანაძე	
კონსტრუქტორი	ნ. კირთაძე	

მისამართი
ინდივიდუალური საცხოვრებელი სახლის პროექტი, ქალაქ თბილისში, ბაგების საბჟეო უბანი
შ.პ.ს. “როიალ გრუფ“

მასშტაბი	1:100	კონსტრუქციების განლაგების სამონტაჟო სქემა: „F“ ღერძზე
თარიღი	2017	

სტადია	ფურცელი	ფურცლები
პრ	25	

ბლოკი: №1
-0.10=715.50

კონსტრუქციების განლაგების სამონტაჟო სქემა: „G“ ღერძზე

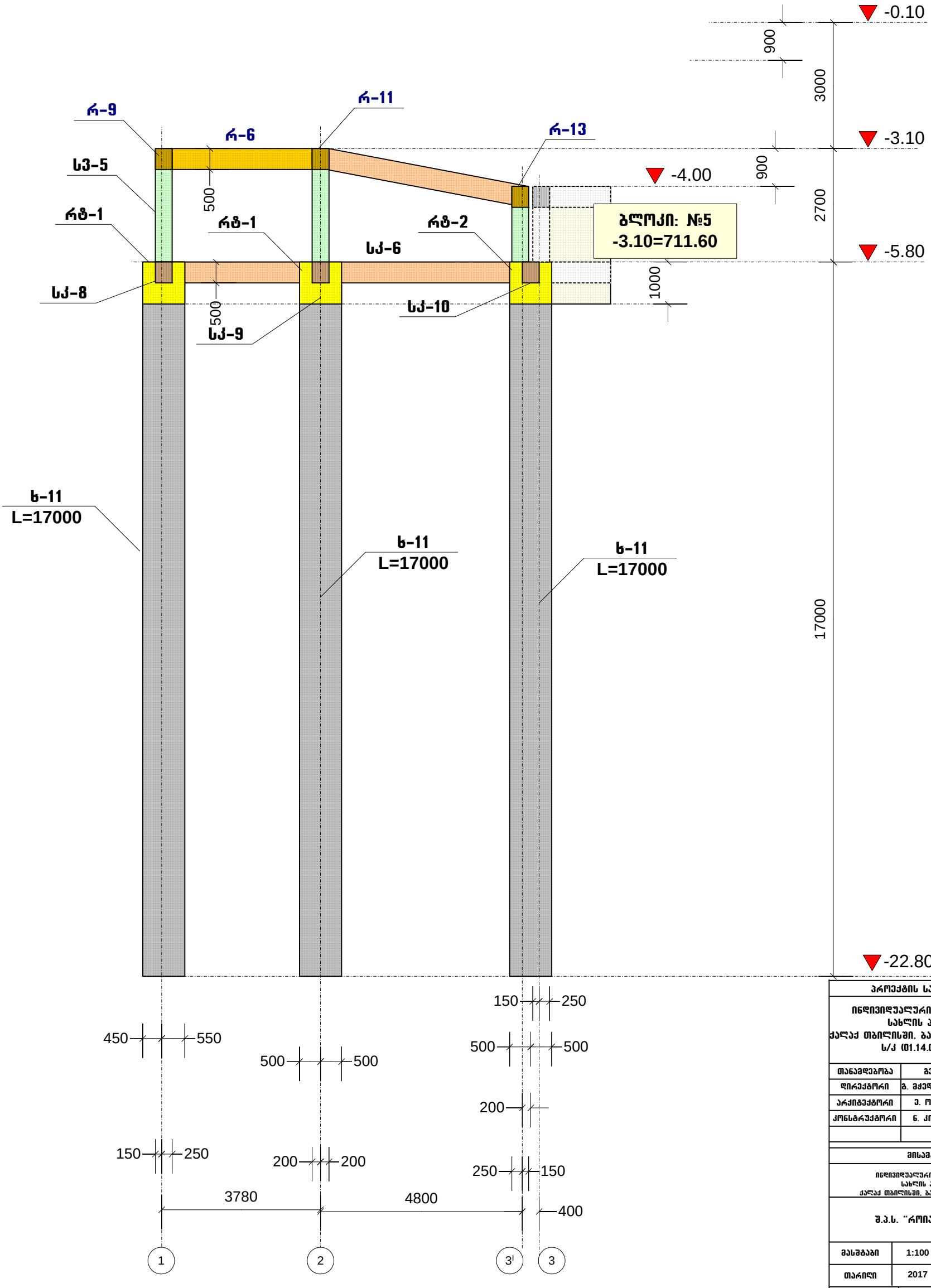

პროექტის სახელწოდება		
ინდივიდუალური საცხოვრებელი სახლის პროექტი, ქალაქ თბილისში, ბაგების საბჟეო უბანი ს/კ (01.14.09.004.519)		
თანამდებობა	გვარი	ხელმოწერა
დირექტორი	გ. მჭედლიშვილი	
არქიტექტორი	ე. ომანაძე	
კონსტრუქტორი	ნ. კირთაძე	

მისამართი
ინდივიდუალური საცხოვრებელი სახლის პროექტი, ქალაქ თბილისში, ბაგების საბჟეო უბანი
შ.პ.ს. “როიალ გრუფ“

მასშტაბი	1:100	კონსტრუქციების განლაგების სამონტაჟო სქემა: „G“ ღერძზე
თარიღი	2017	

სტადია	ფურცელი	ფურცლები
პრ	26	

კონსტრუქციების განლაგების სამონტაჟო სქემა: „1“ ღერძზე

ბლოკი: №1
-0.10=715.50

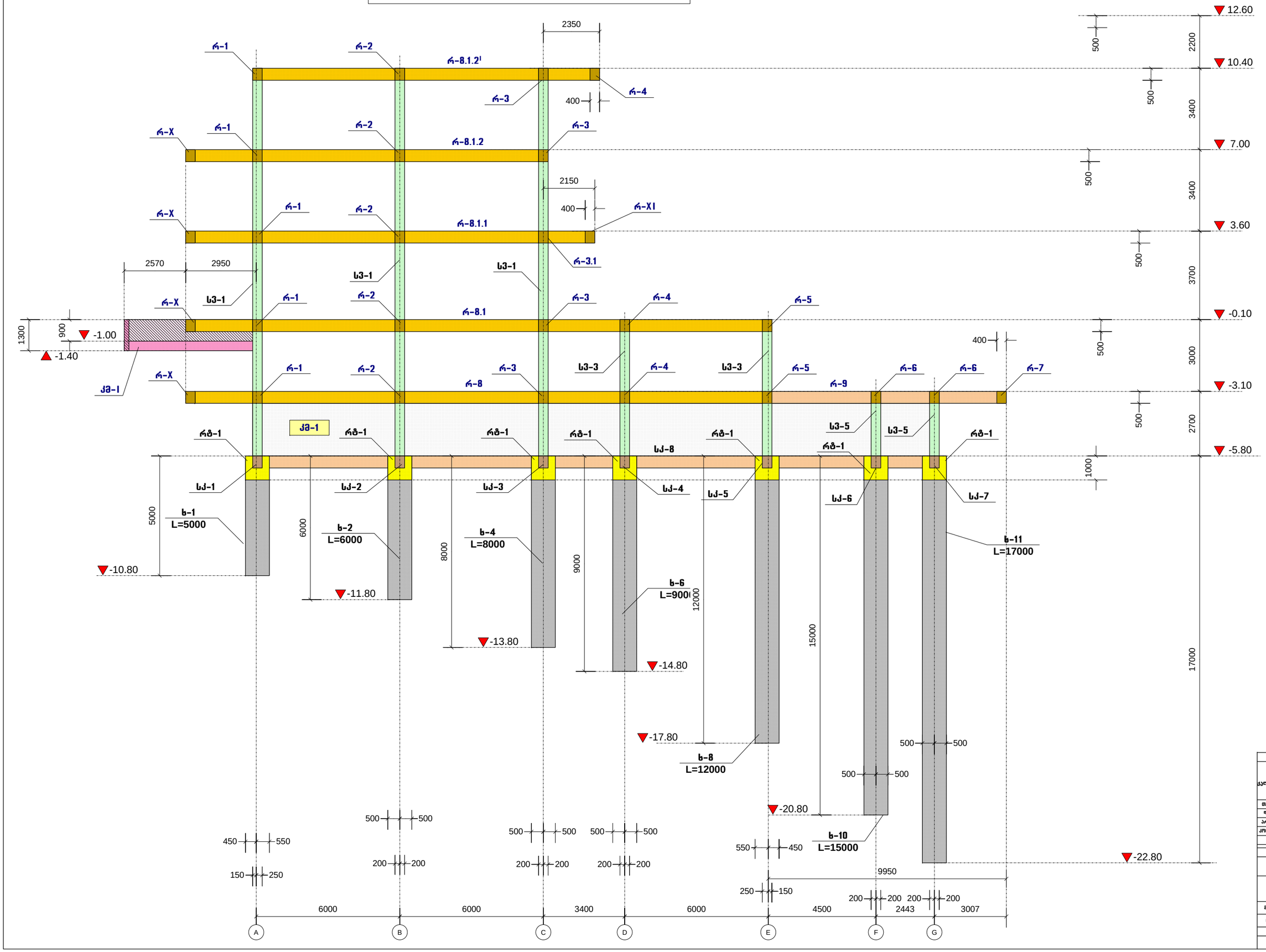
12.60
10.40
7.00
3.60
-0.10
-3.10
-5.80
-10.80
-11.80
-13.80
-14.80
-17.80
-20.80
-22.80
-1.00
-1.40
2350
2150
2570
2950
400
500
2200
3400
3700
3000
2700
1000
17000
1300
900
5000
6000
8000
9000
12000
15000
9950
2443
3007
4500
6000
3400
2350
2150
450
550
150
250
200
200
500
500
1000
500
500
500

კონსტრუქციების განლაგების სამონტაჟო სქემა: „2“ ღერძზე

ბლოკი: №1
-0.10=715.50

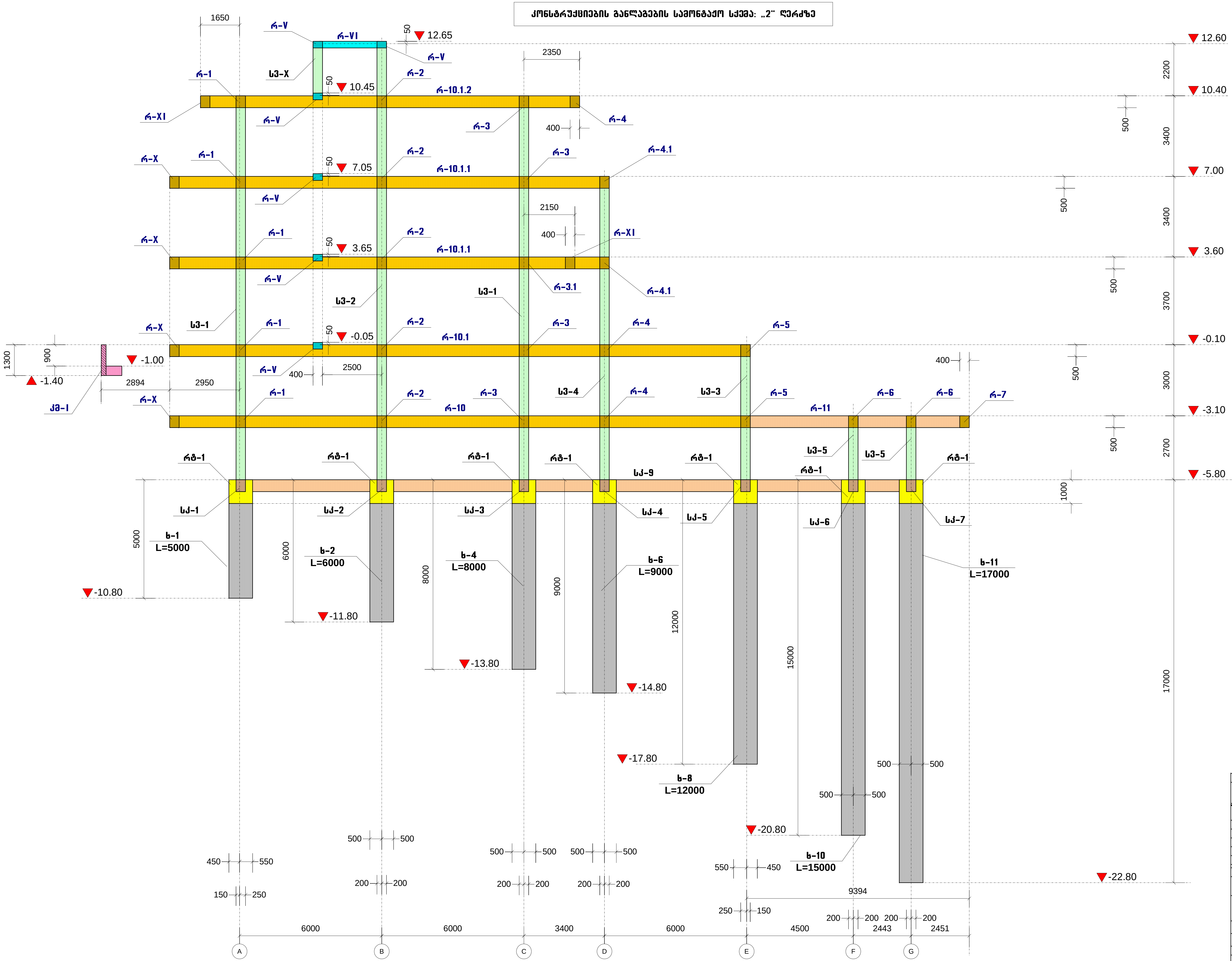

პროექტის სახელწოდება		
ინდივიდუალური საცხოვრებელი სახლის პროექტი, ქალაქ თბილისში, ბაგების სატყეო უბანი ს/კ (01.14.09.004.519)		
თანამდებობა	გვარი	ხელმოწერა
დირექტორი	გ. მჭედლიშვილი	
არქიტექტორი	ე. ომანაძე	
კონსტრუქტორი	ნ. კირთაძე	

მისამართი		
ინდივიდუალური საცხოვრებელი სახლის პროექტი, ქალაქ თბილისში, ბაგების სატყეო უბანი		
შ.პ.ს. “როიალ გროუფ“		
მასშტაბი	1:100	კონსტრუქციების განლაგების სამონტაჟო სქემა: „2“ ღერძზე
თარიღი	2017	
სტადია	ფურცელი	ფურცლები
პრ	28	

კონსტრუქციების განლაგების სამონტაჟო სქემა: „ვ'“ ღერძზე

ბლოკი: №1
-0.10=715.50

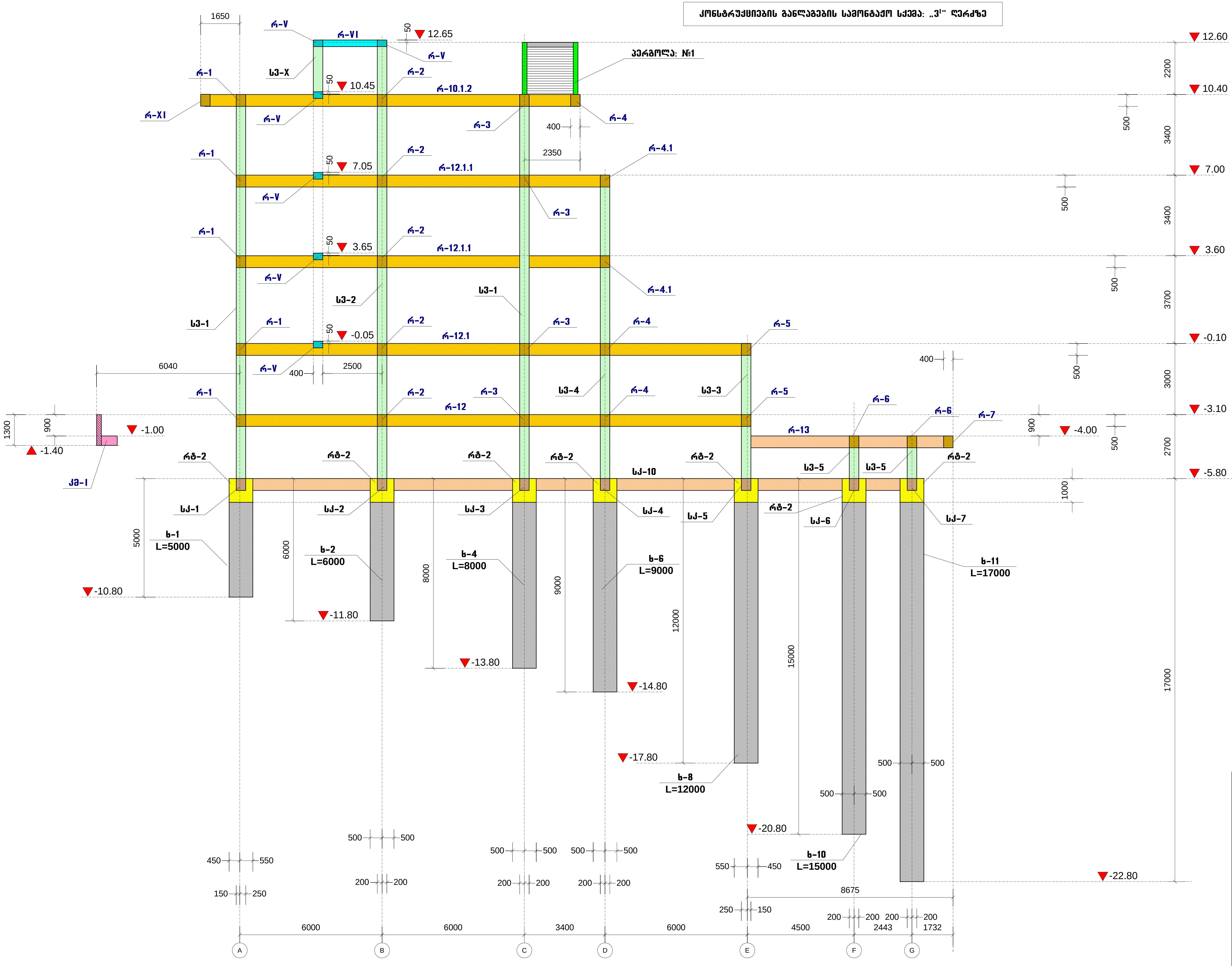

პროექტის სახელწოდება		
ინდივიდუალური საცხოვრებელი სახლის პროექტი, ქალაქ თბილისში, ბაგების სატყეო უბანი ს/კ (01.14.09.004.519)		
თანამდებობა	გვარი	ხელმოწერა
დირექტორი	გ. მჭედლიშვილი	
არქიტექტორი	ე. ომანაძე	
კონსტრუქტორი	ნ. კირთაძე	[signature]
მისამართი		
ინდივიდუალური საცხოვრებელი სახლის პროექტი, ქალაქ თბილისში, ბაგების სატყეო უბანი		
შ.პ.ს. “როიალ გროუფ“		
მასშტაბი	1:100	კონსტრუქციების განლაგების სამონტაჟო სქემა: „ვ'“ ღერძზე
თარიღი	2017	
სტადია	ფურცელი	ფურცლები
პრ	29	

ბლოკი: №1
-0.10=715.50

სვეტებში საკიდების განლაგების სამონტაჟო სქემა

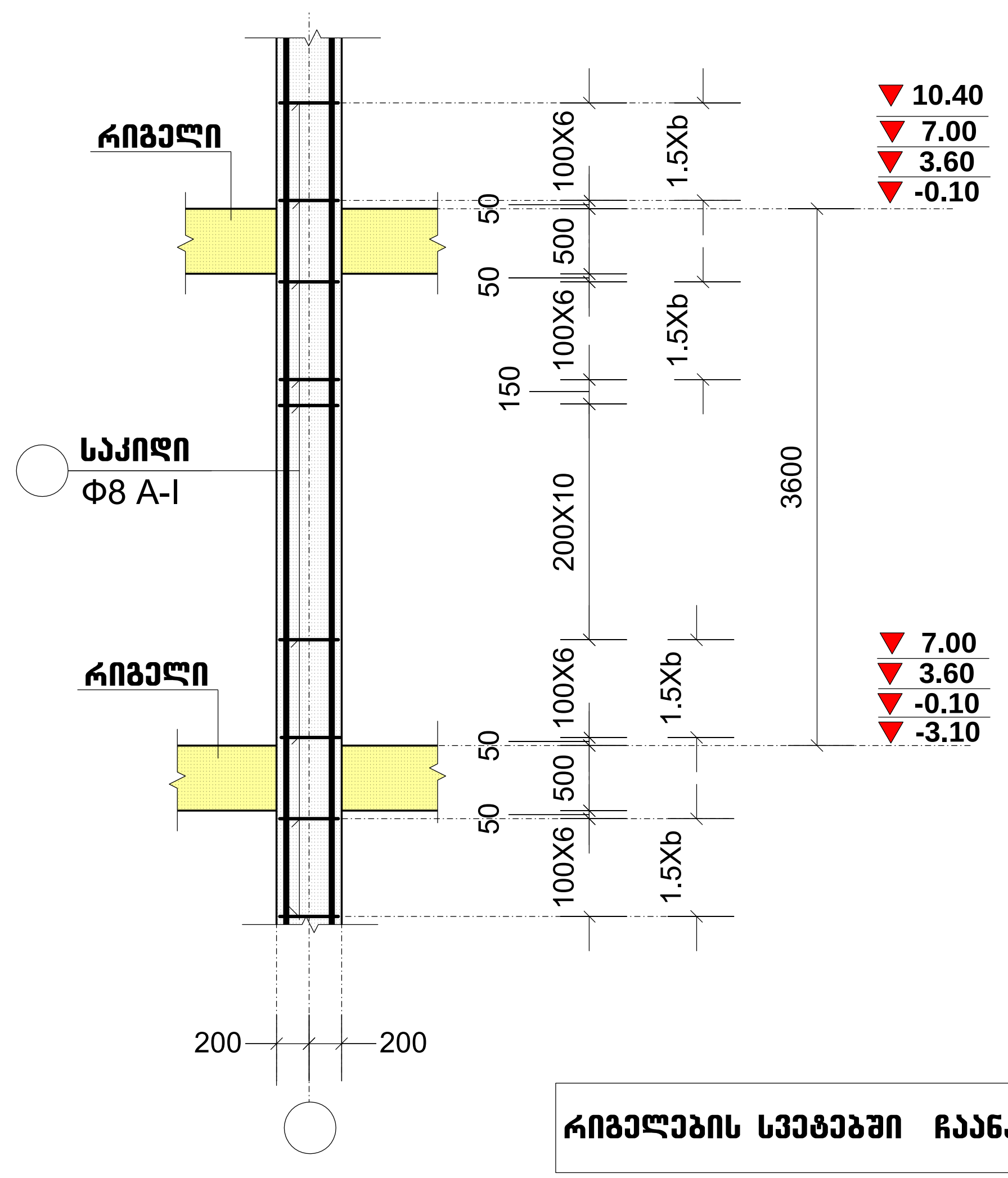

რიგელებში საკიდების განლაგების სამონტაჟო სქემა

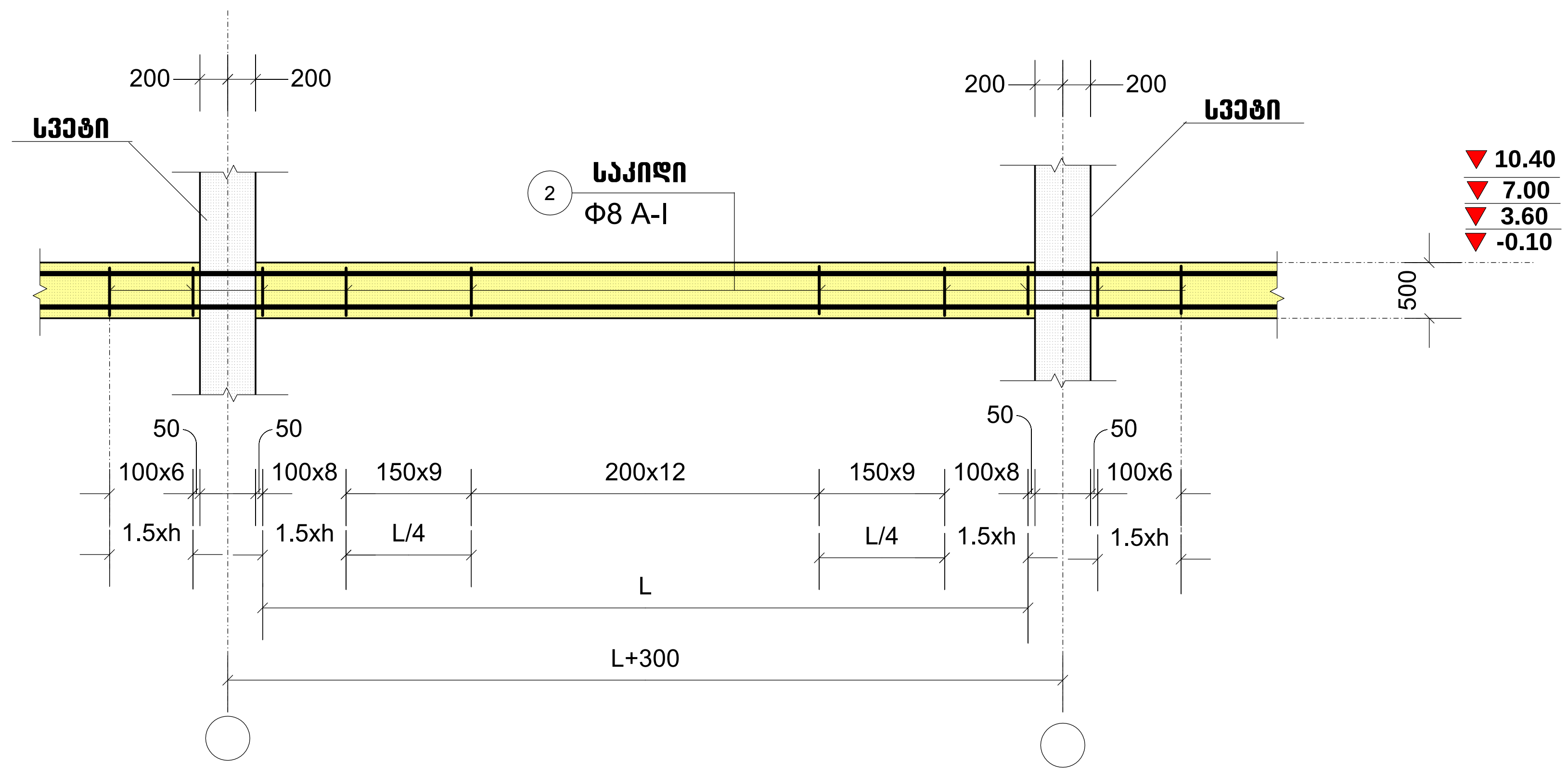

რიგელების სვეტებში ჩაანკერების სამონტაჟო სქემა

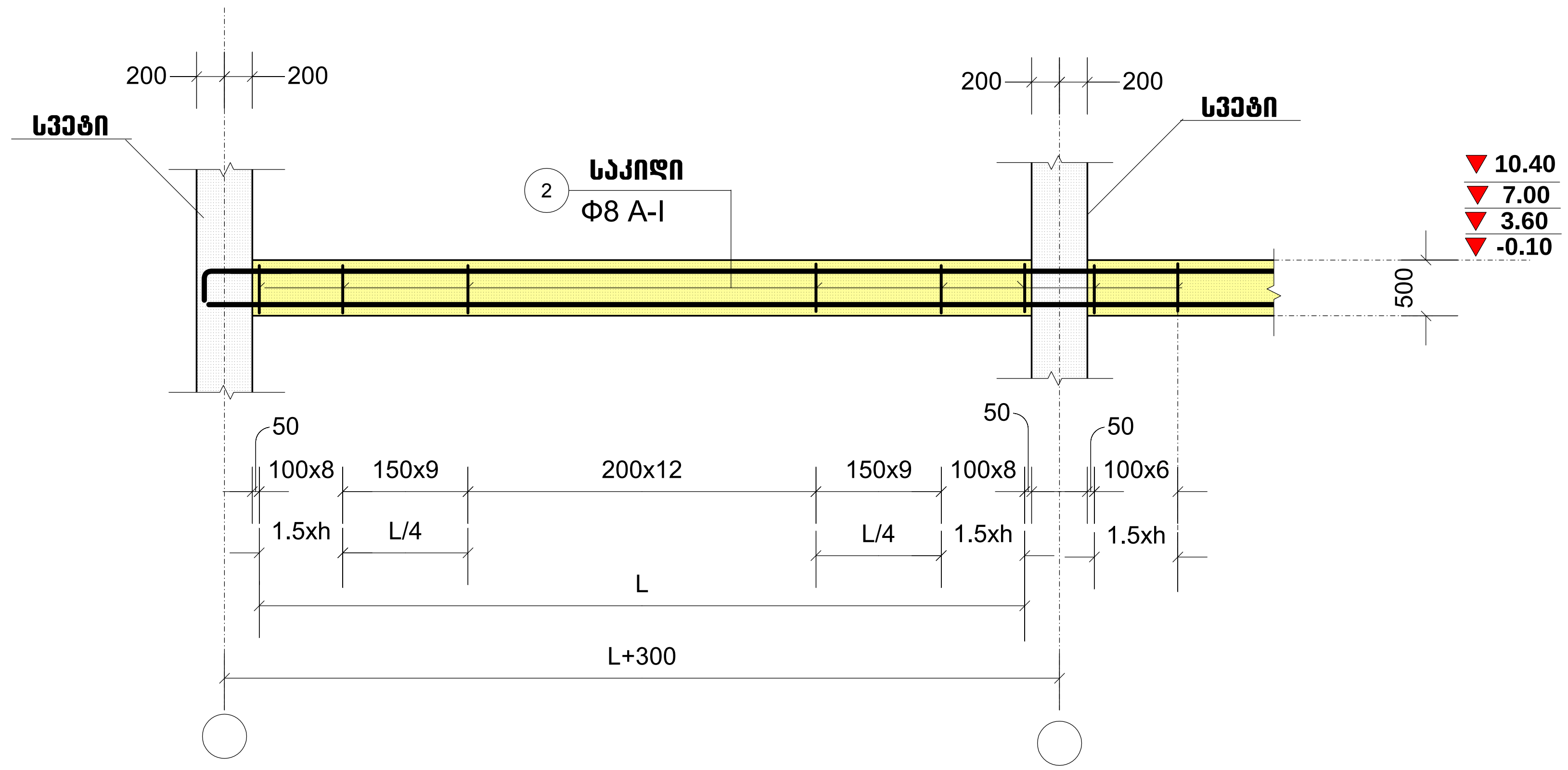

პროექტის სახელწოდება		
ინდივიდუალური საცხოვრებელი სახლის პროექტი, ქალაქ თბილისში, ბაგების სატყეო უბანი ს/კ (01.14.09.004.519)		
თანამდებობა	გვარი	ხელმოწერა
დირექტორი	გ. მჭედლიშვილი	
არქიტექტორი	ე. ომანაძე	
კონსტრუქტორი	ნ. კირთაძე	
მისამართი		
ინდივიდუალური საცხოვრებელი სახლის პროექტი, ქალაქ თბილისში, ბაგების სატყეო უბანი		
შ.პ.ს. "როიალ გროუფ"		
მასშტაბი	1:50	სვეტებში და რიგელებში საკიდების განლაგების სამონტაჟო სქემა
თარიღი	2017	
სტადია	ფურცელი	ფურცლები
პრ	30	

ბლოკი: №1
-0.10=715.50

სვეტი: ს3-1

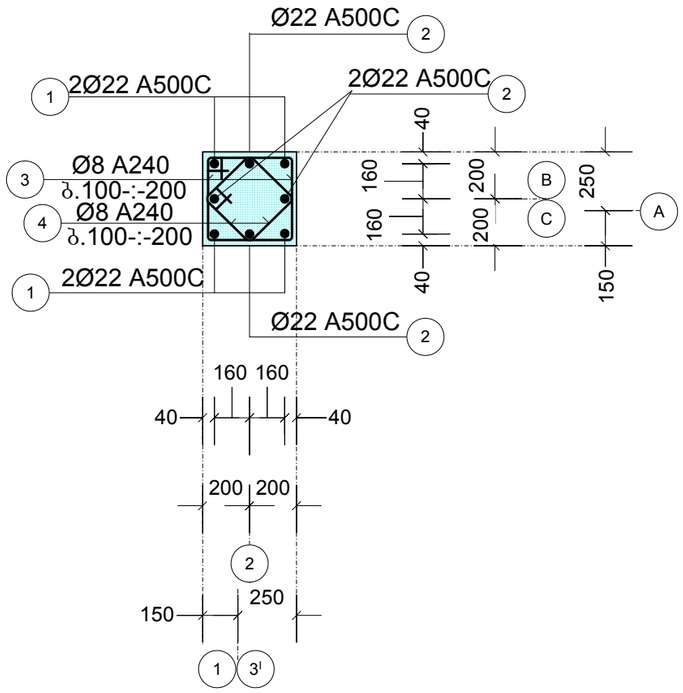

სვეტი: ს3-2

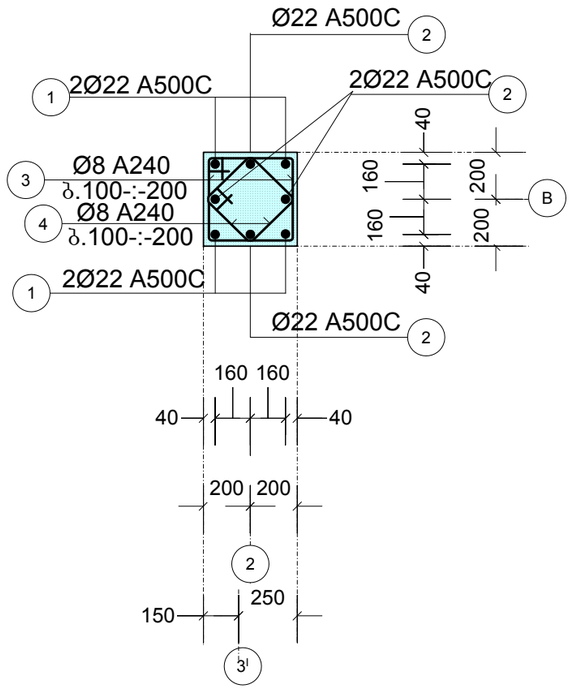

სვეტი: ს3-3

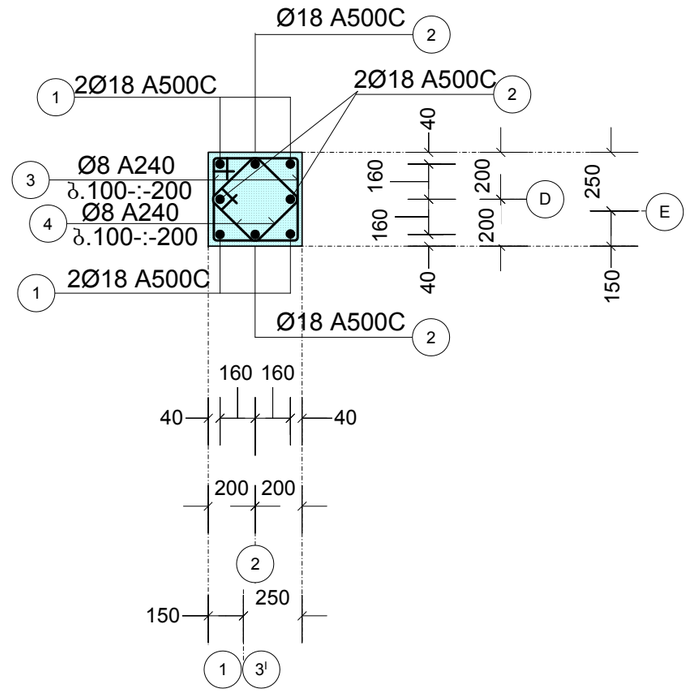

სვეტი: ს3-4

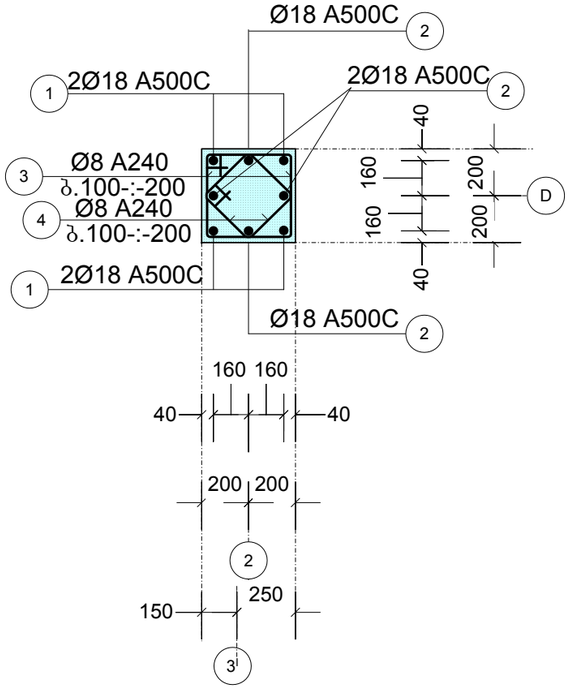

სვეტი: ს3-5

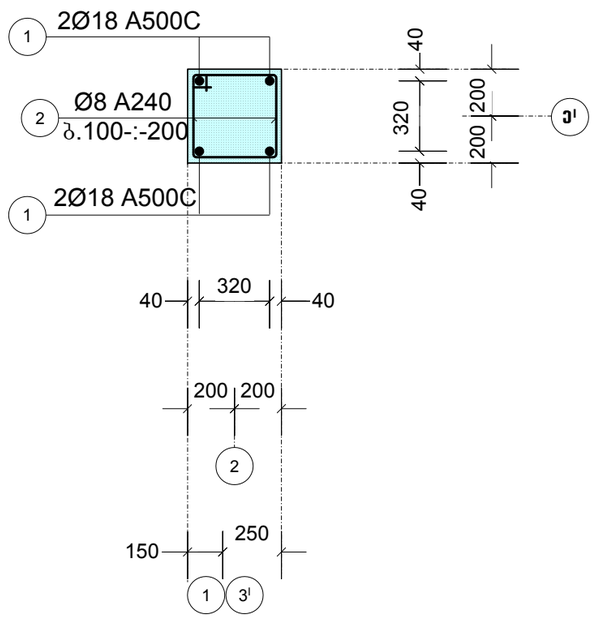

სვეტი: ს3-X

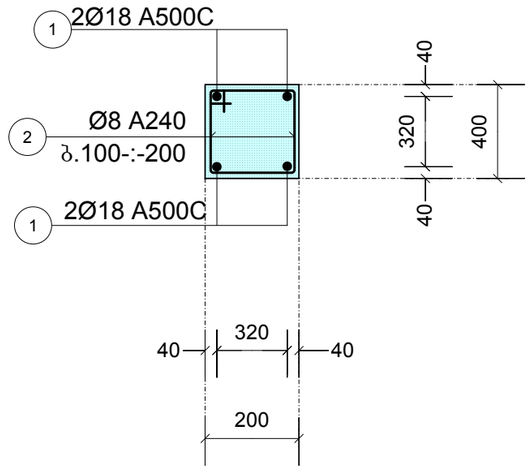

პროექტის სახელწოდება		
ინდივიდუალური საცხოვრებელი სახლის პროექტი, ქალაქ თბილისში, ბაგების საბჟეო უბანი ს/ქ (01.14.09.004.519)		
თანამდებობა	გვარი	ხელმოწერა
დირექტორი	ბ. მძედლიშვილი	
არქიტექტორი	ე. ოთანაძე	
კონსტრუქტორი	ნ. ქირთაძე	
მისამართი		
ინდივიდუალური საცხოვრებელი სახლის პროექტი, ქალაქ თბილისში, ბაგების საბჟეო უბანი		
შ.პ.ს. "როიალ გრუპ"		
მასშტაბი	1:50	სვეტები: ს3-1, ს3-2, ს3-3, ს3-4, ს3-5, ს3-X
თარიღი	2017	
სტადია	ფურცელი	ფურცლების
პრ	31	

ბლოკი: №1
-0.10=715.50

რიგელი: რ-1

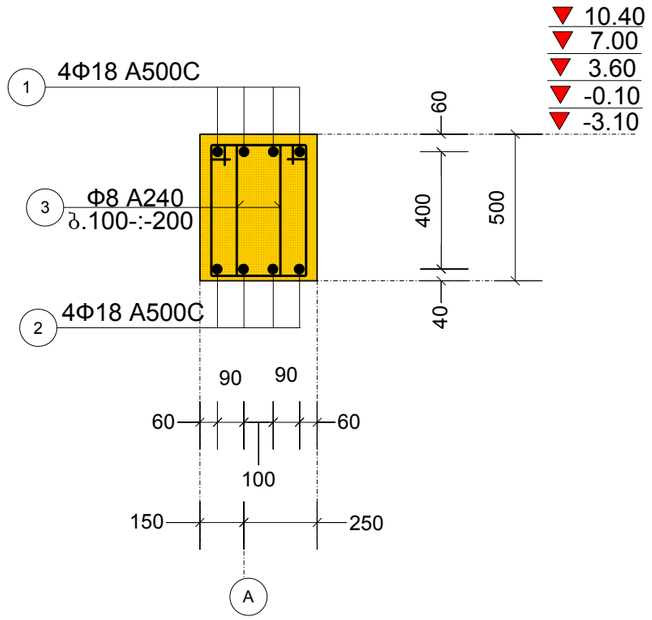

რიგელი: რ-2

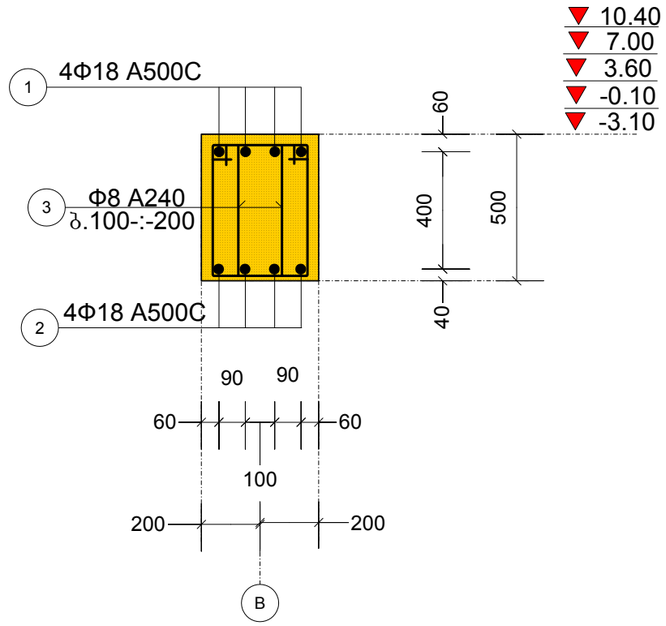

რიგელი: რ-3

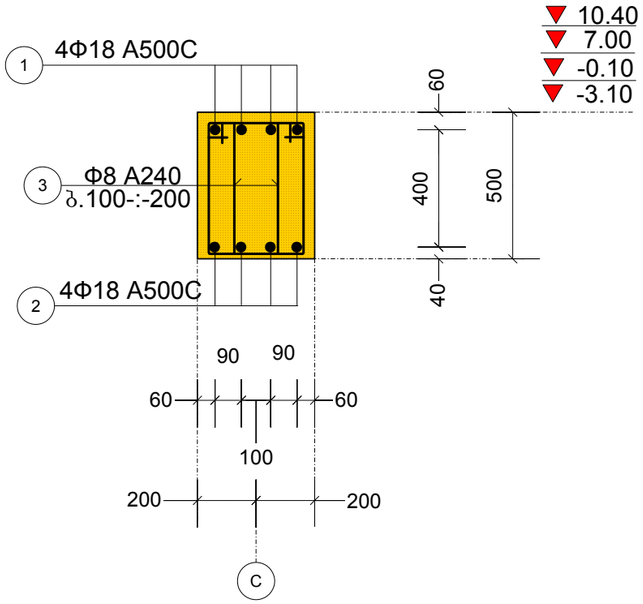

რიგელი: რ-4

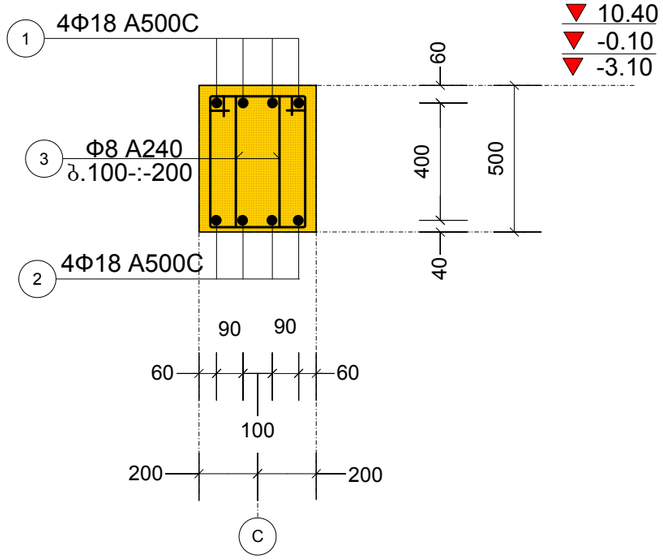

რიგელი: რ-5

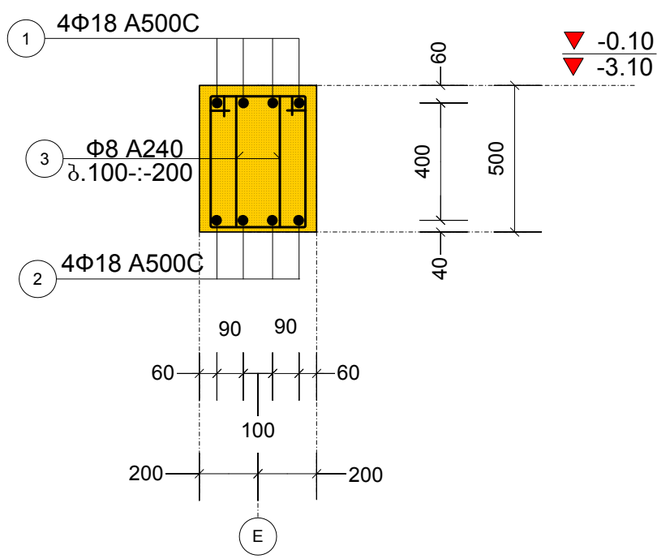

პროექტის სახელწოდება		
ინდივიდუალური საცხოვრებელი სახლის პროექტი, ქალაქ თბილისში, ბაგების საბჟეო უბანი ს/კ (01.14.09.004.519)		
თანამდებობა	გვარი	ხელმოწერა
დირექტორი	გ. ჭეჭელიშვილი	
არქიტექტორი	ე. ომანაძე	
კონსტრუქტორი	ნ. ქირთაძე	

მისამართი
ინდივიდუალური საცხოვრებელი სახლის პროექტი, ქალაქ თბილისში, ბაგების საბჟეო უბანი
შ.პ.ს. "რომალ გრუპ"

მასშტაბი	1:100	რიგელი: რ-1, რ-2, რ-3, რ-4, რ-5
თარიღი	2017	

სტადია	ფურცელი	ფურცლები
პრ	32	

ბლოკი: №1
-0.10=715.50

რიგელი: რ-6

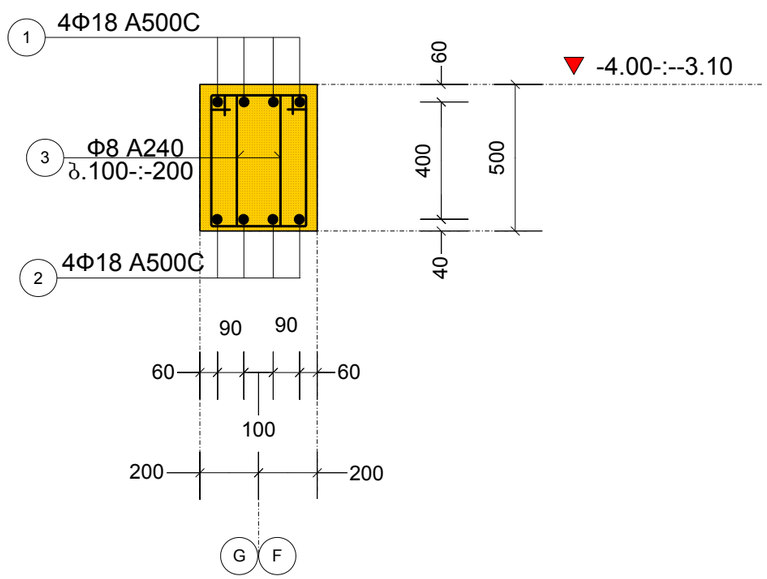

რიგელი: რ-7

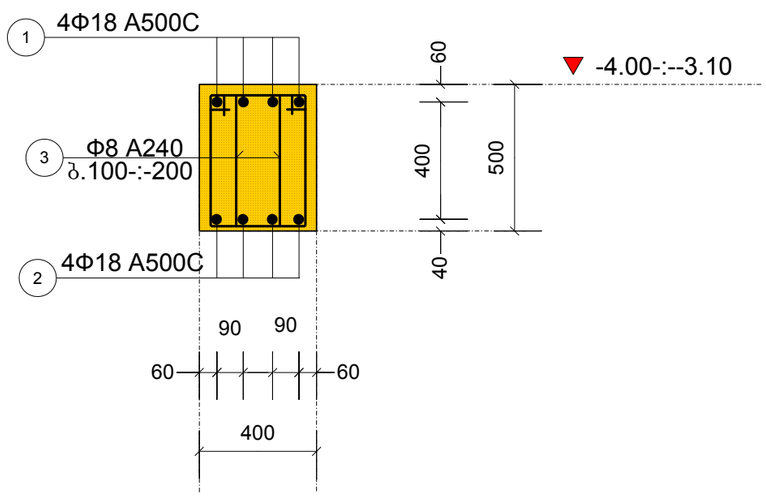

რიგელი: რ-3.1

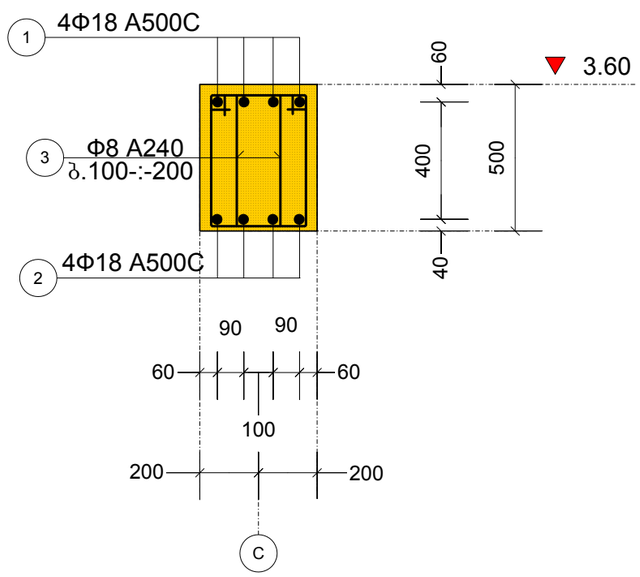

რიგელი: რ-4.1

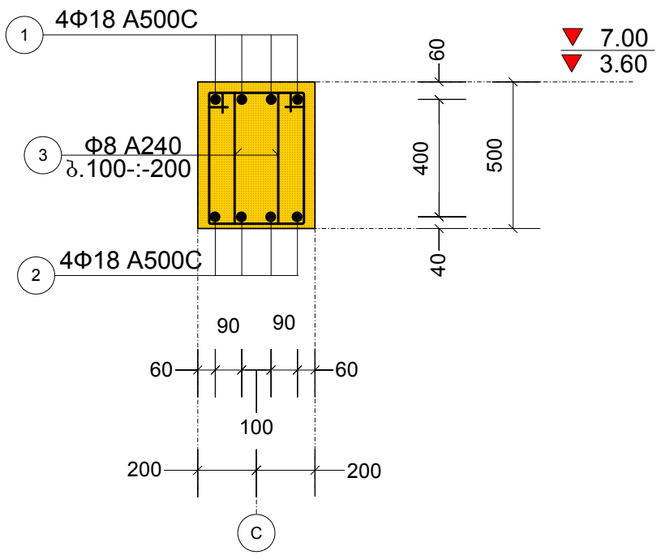

რიგელი: რ-X

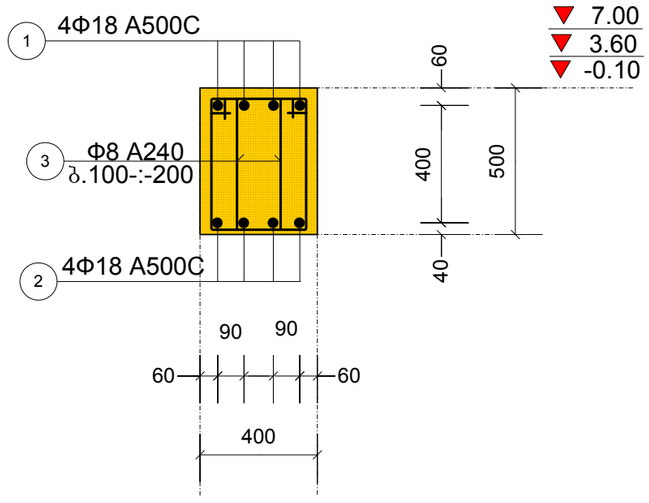

პროექტის სახელწოდება		
ინდივიდუალური საცხოვრებელი სახლის პროექტი, ქალაქ თბილისში, ბაგების საბჟეო უბანი ს/კ (01.14.09.004.519)		
თანამდებობა	გვარი	ხელმოწერა
დირექტორი	გ. ჭეჭელიშვილი	
არქიტექტორი	ე. ომანაძე	
კონსტრუქტორი	ნ. ქირთაძე	
მისამართი		
ინდივიდუალური საცხოვრებელი სახლის პროექტი, ქალაქ თბილისში, ბაგების საბჟეო უბანი		
შ.პ.ს. "რობიალ გრუპ"		
მასშტაბი	1:100	რიგელი: რ-6, რ-7, რ-3.1, რ-4.1, რ-X
თარიღი	2017	
სტადია	ფურცელი	ფურცლები
პრ	33	

ბლოკი: №1
-0.10=715.50

რიგელი: რ-XI

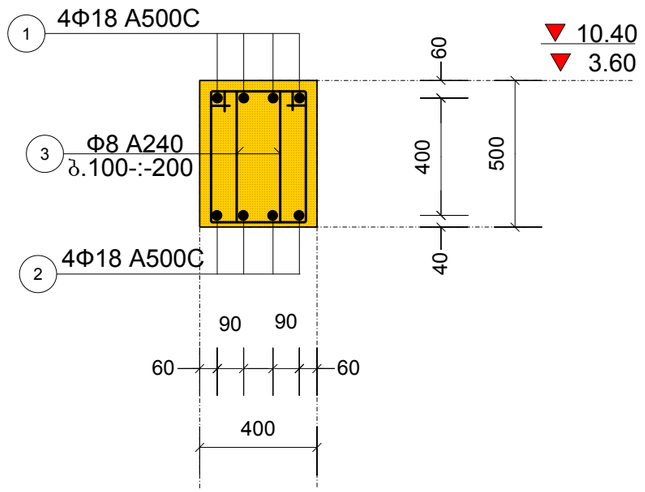

რიგელი: რ-V

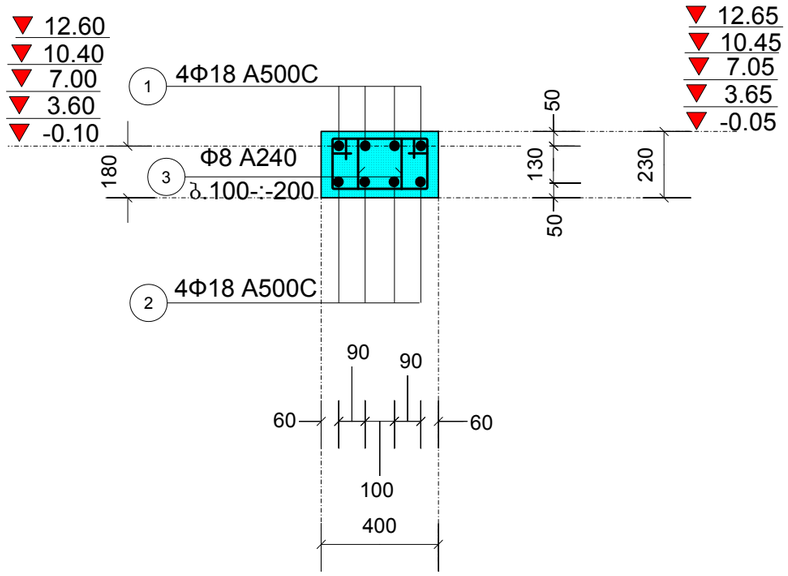

რიგელი: რ-8, რ-9

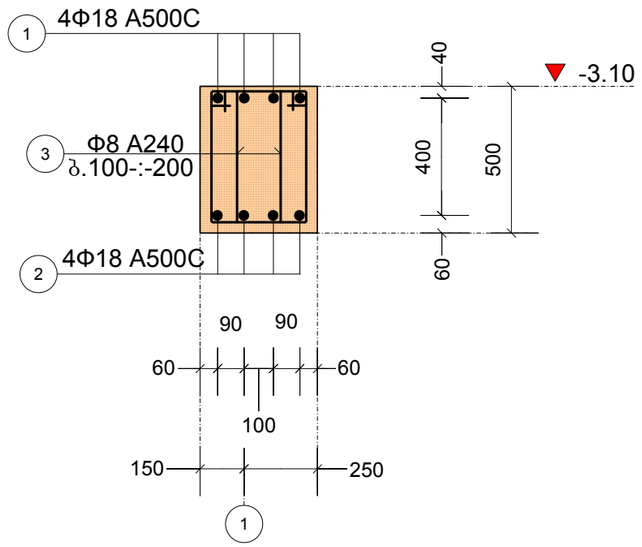

რიგელი: რ-10, რ-11

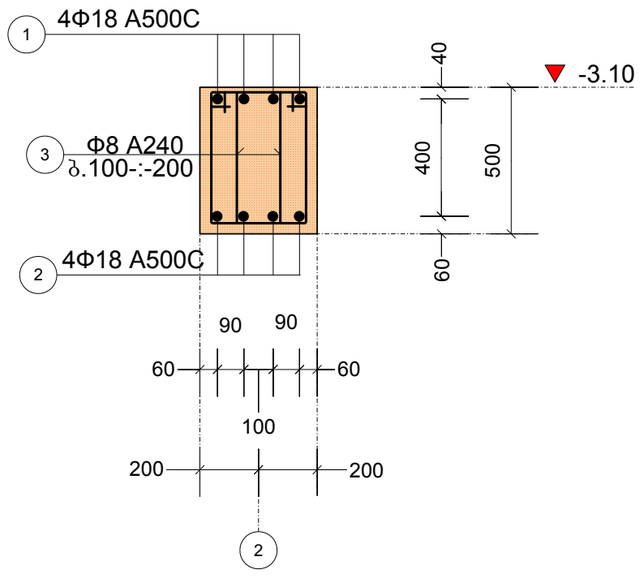

რიგელი: რ-12, რ-13

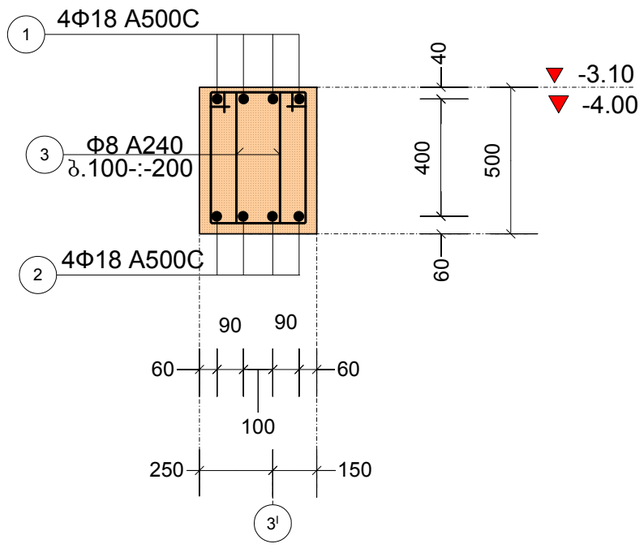

პროექტის სახელწოდება		
ინდივიდუალური საცხოვრებელი სახლის პროექტი, ქალაქ თბილისში, ბაგების საბჟეო უბანი ს/კ (01.14.09.004.519)		
თანამდებობა	გვარი	ხელმოწერა
დირექტორი	გ. ჭყონდიდელი	
არქიტექტორი	ე. ომანაძე	
კონსტრუქტორი	ნ. ქირთაძე	

მისამართი
ინდივიდუალური საცხოვრებელი სახლის პროექტი, ქალაქ თბილისში, ბაგების საბჟეო უბანი
შ.პ.ს. "რომალ გრუპ"

მასშტაბი	1:100	რიგელი: რ-11, რ-V, რ-8, რ-9, რ-10, რ-11, რ-12, რ-13
თარიღი	2017	

სტადია	ფურცელი	ფურცლები
პრ	34	

ბლოკი: №1
-0.10=715.50

რიგელი: რ-8.1

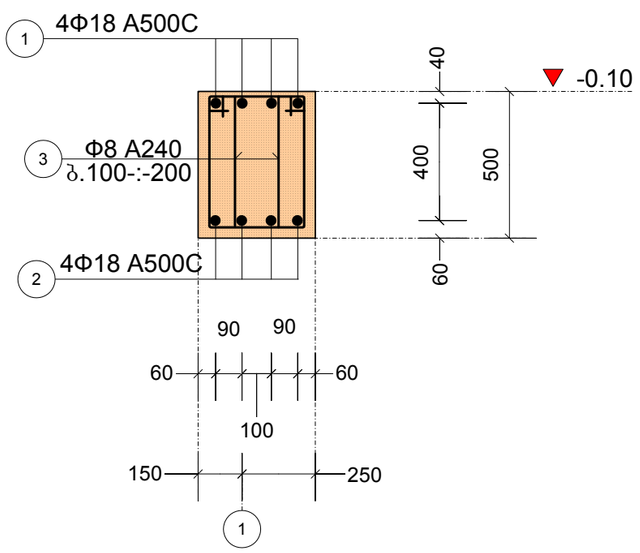

რიგელი: რ-10.1

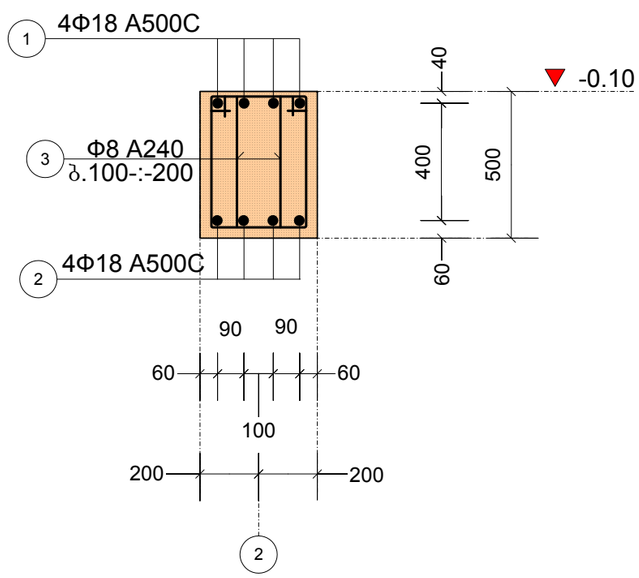

რიგელი: რ-12.1

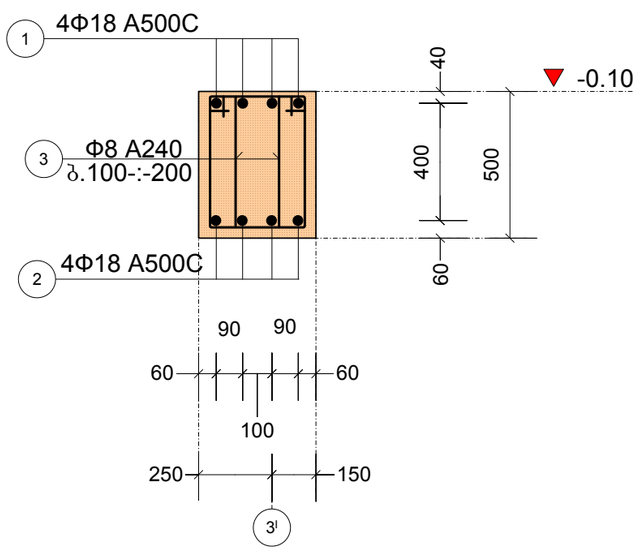

რიგელი: რ-8.1.1

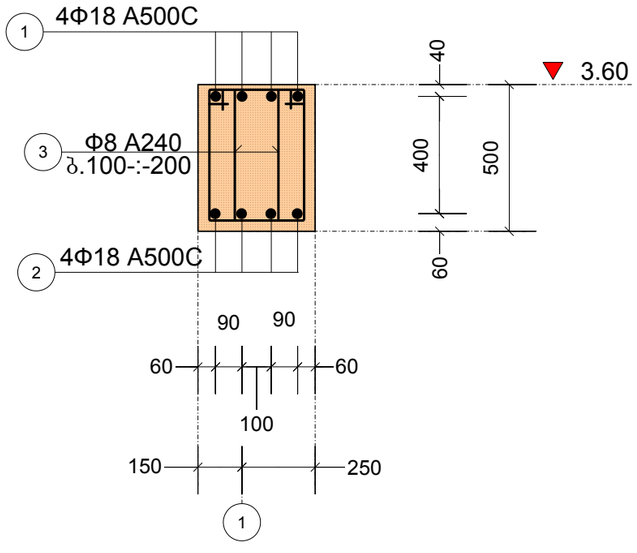

რიგელი: რ-10.1.1

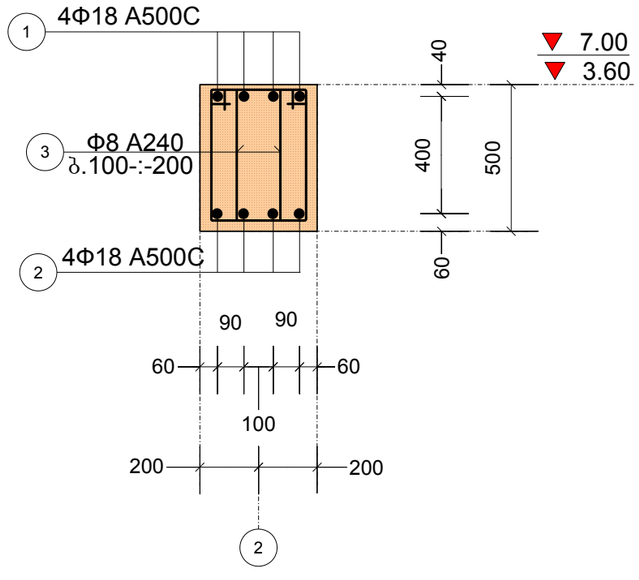

პროექტის სახელწოდება		
ინდივიდუალური საცხოვრებელი სახლის პროექტი, ქალაქ თბილისში, ბაგების საბჟეო უბანი ს/კ (01.14.09.004.519)		
თანამდებობა	გვარი	ხელმოწერა
დირექტორი	გ. ჭეჭელიშვილი	
არქიტექტორი	ე. ომანაძე	
კონსტრუქტორი	ნ. ქირთაძე	

მისამართი
ინდივიდუალური საცხოვრებელი სახლის პროექტი, ქალაქ თბილისში, ბაგების საბჟეო უბანი
შ.პ.ს. "რობიალ გრუპ"

მასშტაბი	1:100	რიგელი: რ-8.1, რ-10.1, რ-12.1, რ-8.1.1, რ-10.1.1
თარიღი	2017	

სტადია	ფურცელი	ფურცლები
პრ	35	

ბლოკი: №1
-0.10=715.50

რიგელი: რ-12.1

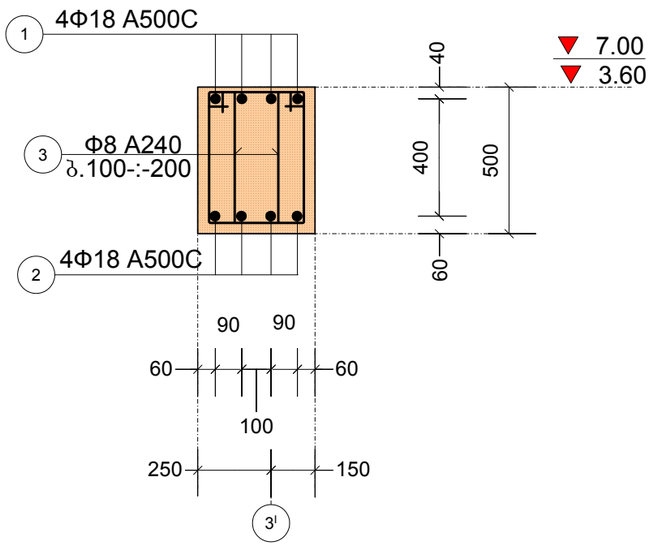

რიგელი: რ-8.1.2

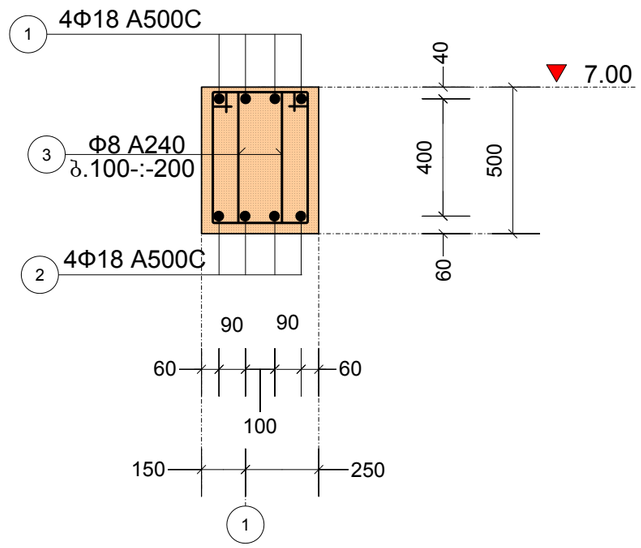

რიგელი: რ-8.1.2I

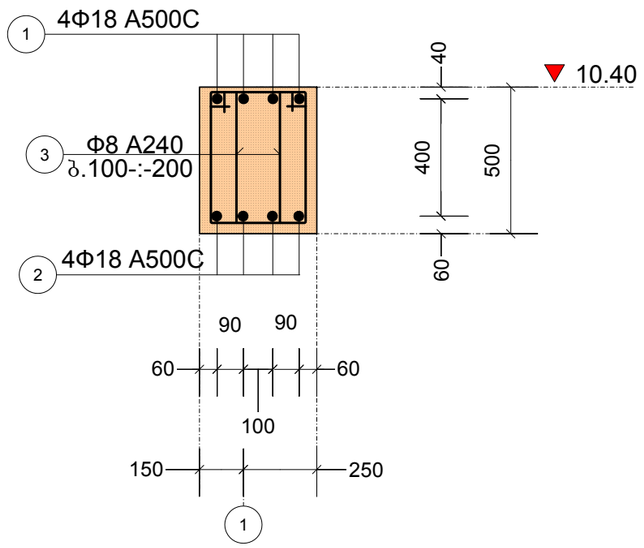

რიგელი: რ-10.1.2

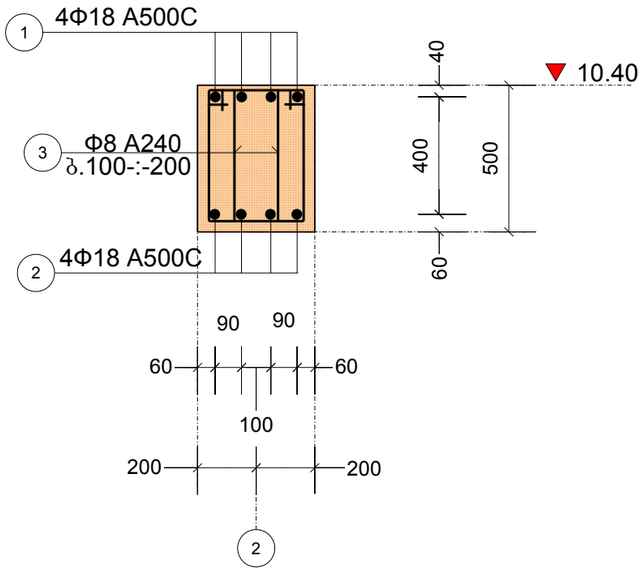

რიგელი: რ-12.1.2

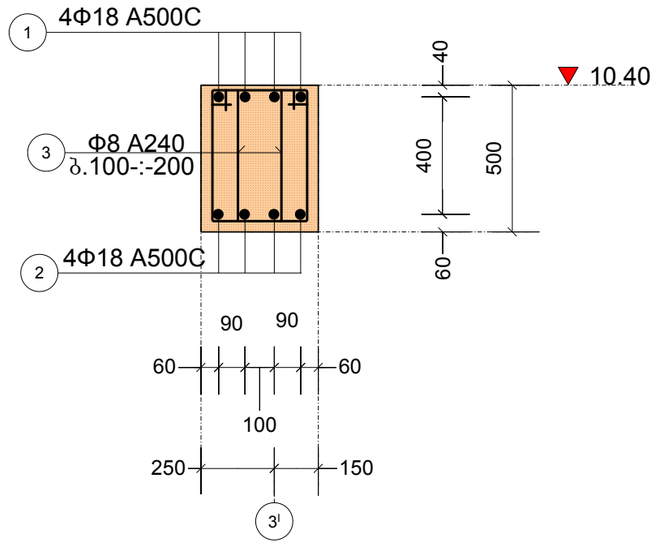

პროექტის სახელწოდება		
ინდივიდუალური საცხოვრებელი სახლის პროექტი, ქალაქ თბილისში, ბაგების საბჟეო უბანი ს/კ (01.14.09.004.519)		
თანამდებობა	გვარი	ხელმოწერა
დირექტორი	გ. ჭყონდიდელი	
არქიტექტორი	ე. ომანაძე	
კონსტრუქტორი	ნ. ქირთაძე	

მისამართი
ინდივიდუალური საცხოვრებელი სახლის პროექტი, ქალაქ თბილისში, ბაგების საბჟეო უბანი
შ.პ.ს. "რომალ გრუპ"

მასშტაბი	1:100	რიგელი: რ-12.1, რ-8.1.2, რ-8.1.2I, რ-10.1.2, რ-12.1.2
თარიღი	2017	

სტადია	ფურცელი	ფურცლები
პრ	36	

ბლოკი: №1
-0.10=715.50

რიგელი: რ-VI

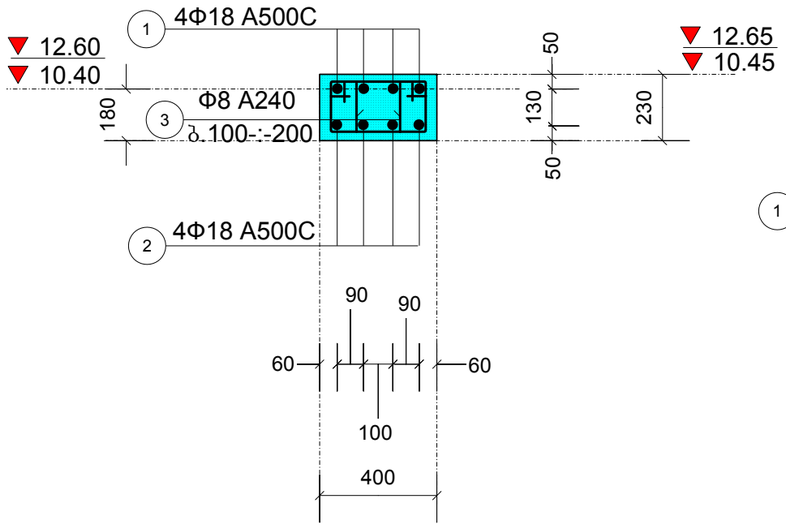

პერგოლა: პ-1, პ-2. (ელემენტები)

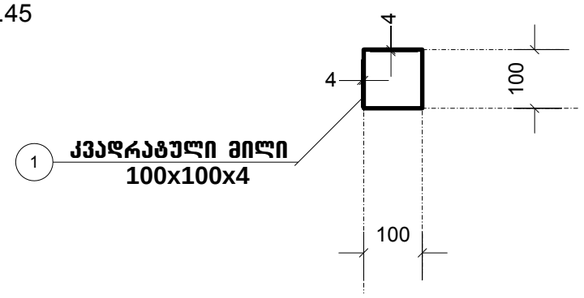

კედელი მონოლითური: კმ-1

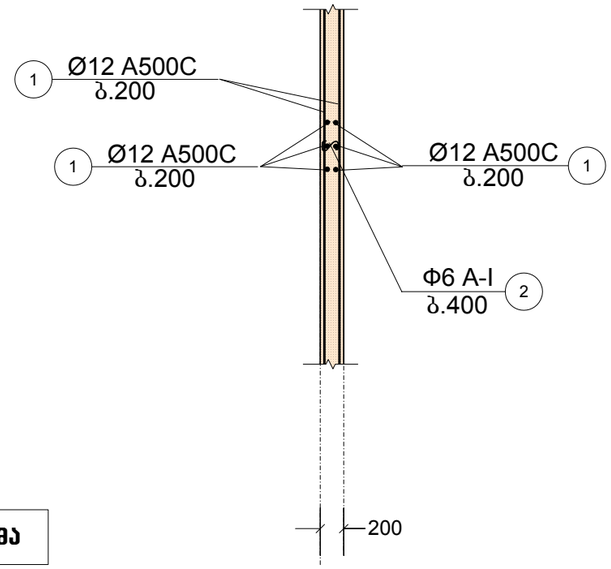

კედელი მონოლითური: კმ-1

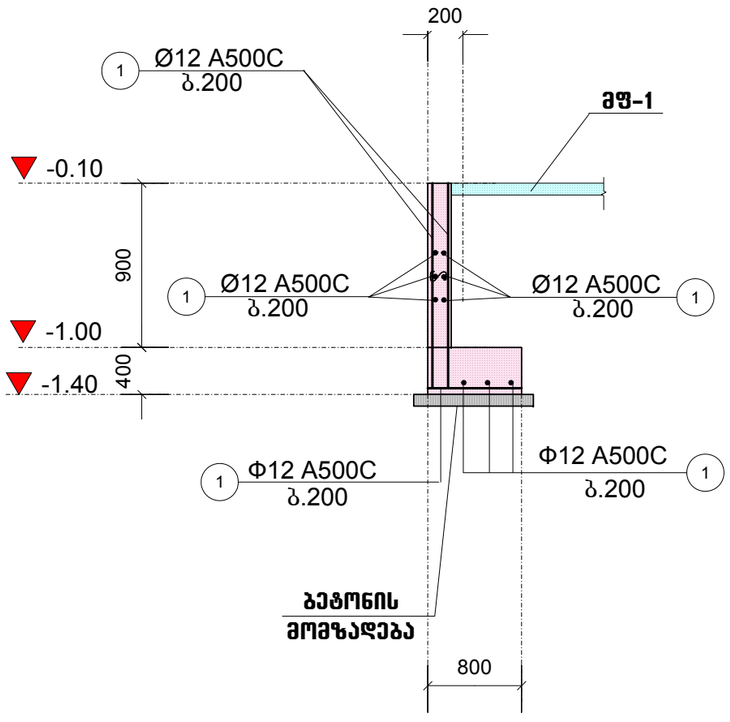

აუზის ფილის და კედლის სქემა

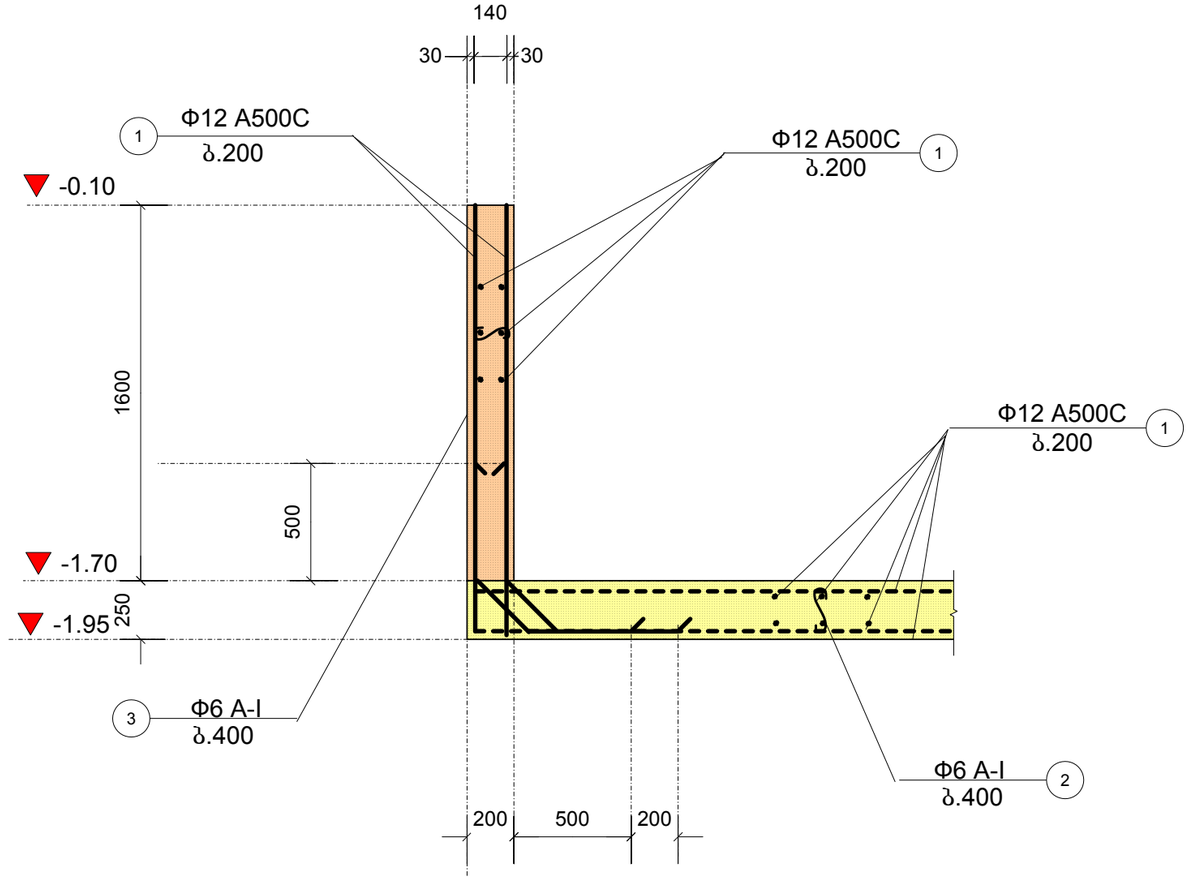

პროექტის სახელწოდება		
ინდივიდუალური საცხოვრებელი სახლის პროექტი, ქალაქ თბილისში, ბაგების საბუეო უბანი ს/ქ (01.14.09.004.519)		
თანამდებობა	გვარი	ხელმოწერა
დირექტორი	გ. ჭეჭელიშვილი	
არქიტექტორი	ე. ომანაძე	
კონსტრუქტორი	ნ. კირთაძე	
მისამართი		
ინდივიდუალური საცხოვრებელი სახლის პროექტი, ქალაქ თბილისში, ბაგების საბუეო უბანი		
შ.პ.ს. "რობიალ გრუპ"		
მასშტაბი	1:100	რიგელი: რ-VI. პერგოლა: პ-1, პ-2. (ელემენტები). კედელი მონოლითური: კმ-1, კმ-1. აუზი
თარიღი	2017	
სტადია	ფურცელი	ფურცლები
პრ	37	

ბლოკი: №1
-0.10=715.50

გადახურვის მონოლითური ფილა: მფ-1, -3.10 ნიშნულზე.
(საყალიბო)

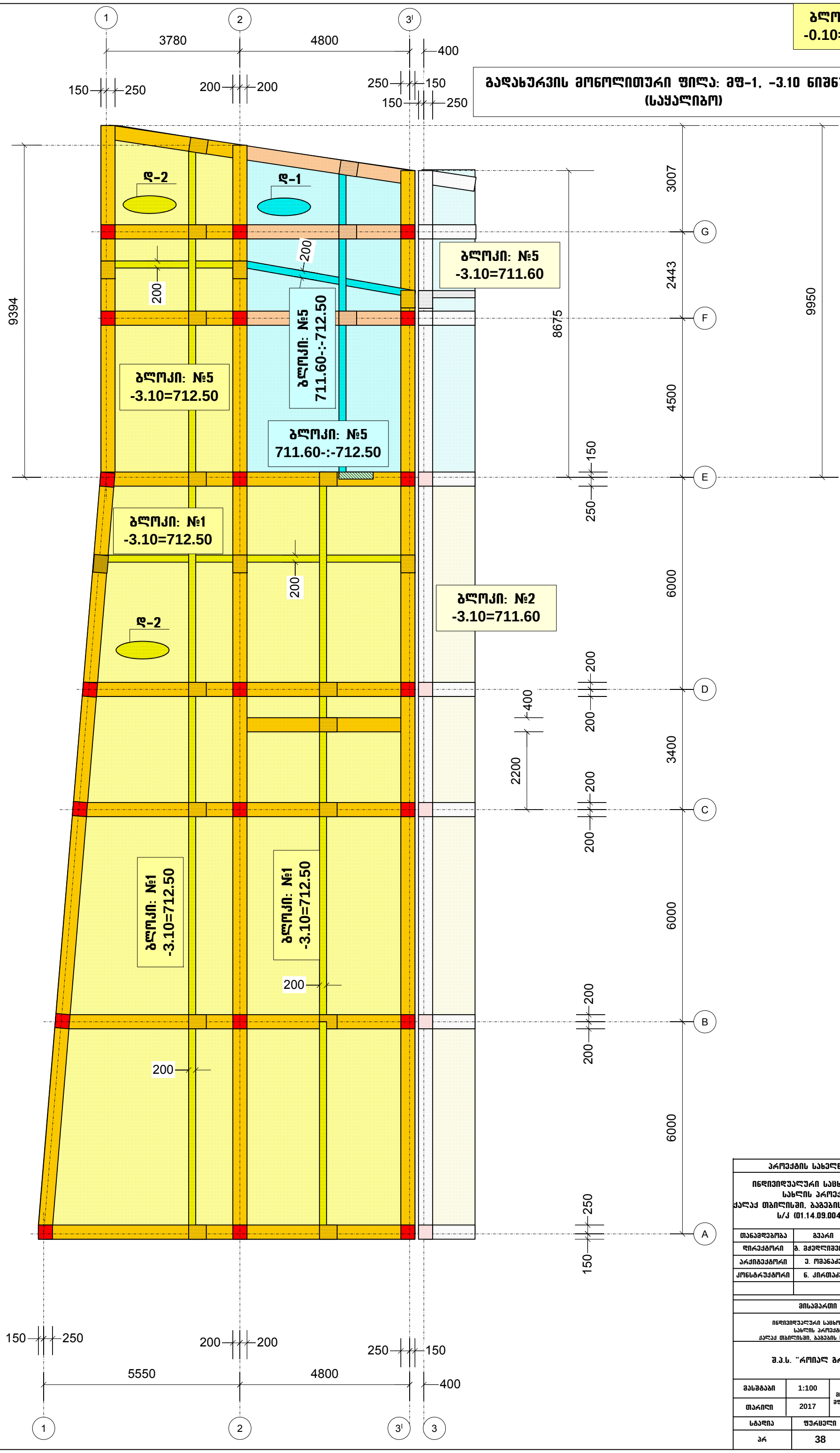

პროექტის სახელწოდება		
ინდივიდუალური საცხოვრებელი სახლის პროექტი, ქალაქ თბილისში, ბაგების საბჟეო უბანი ს/კ (01.14.09.004.519)		
თანამდებობა	გვარი	ხელმოწერა
დირექტორი	გ. მჭედლიშვილი	
არქიტექტორი	ე. ომანაძე	
კონსტრუქტორი	ნ. კირთაძე	

მისამართი
ინდივიდუალური საცხოვრებელი სახლის პროექტი, ქალაქ თბილისში, ბაგების საბჟეო უბანი
შ.პ.ს. "როიალ გრუფ"

მასშტაბი	1:100	გადახურვის მონოლითური ფილა: მფ-1, -3.10 ნიშნულზე. (საყალიბო)
თარიღი	2017	

სტადია	ფურცელი	ფურცლები
პრ	38	

ბლოკი: №1
-0.10=715.50

გადახურვის მონოლითური ფილა: მფ-1, -3.10 ნიშნულზე. (არმირება)

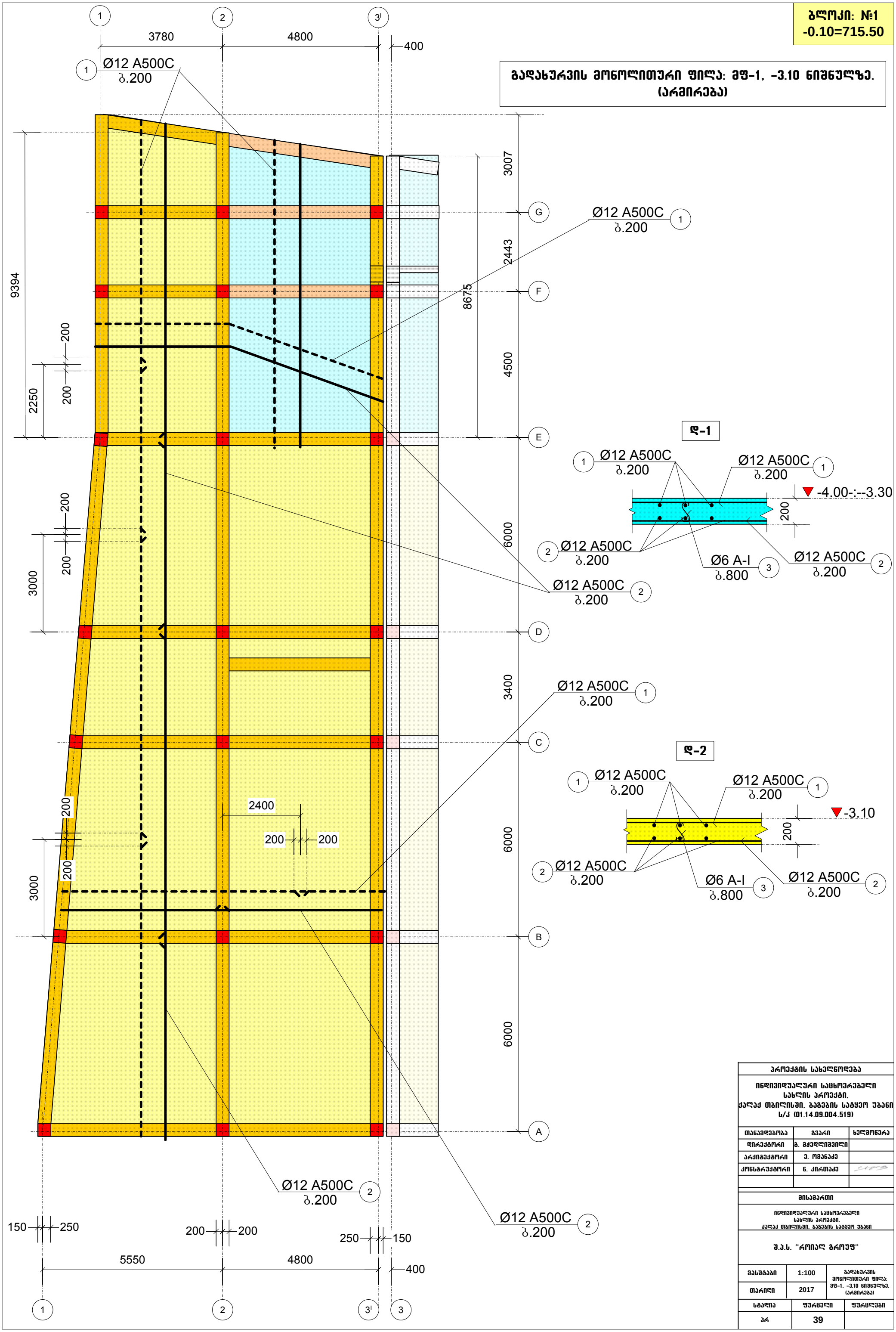

პროექტის სახელწოდება		
ინდივიდუალური საცხოვრებელი სახლის პროექტი, ქალაქ თბილისში, ბაგების საბჭოს უბანი ს/კ (01.14.09.004.519)		
თანამდებობა	გვარი	ხელმოწერა
დირექტორი	გ. მჭედლიშვილი	
არქიტექტორი	ე. ომანაძე	
კონსტრუქტორი	ნ. კირთაძე	
მისამართი		
ინდივიდუალური საცხოვრებელი სახლის პროექტი, ქალაქ თბილისში, ბაგების საბჭოს უბანი		
შ.პ.ს. "როიალ გრუპ"		
მასშტაბი	1:100	გადახურვის მონოლითური ფილა: მფ-1, -3.10 ნიშნულზე. (არმირება)
თარიღი	2017	
სტადია	ფურცელი	ფურცლები
პრ	39	

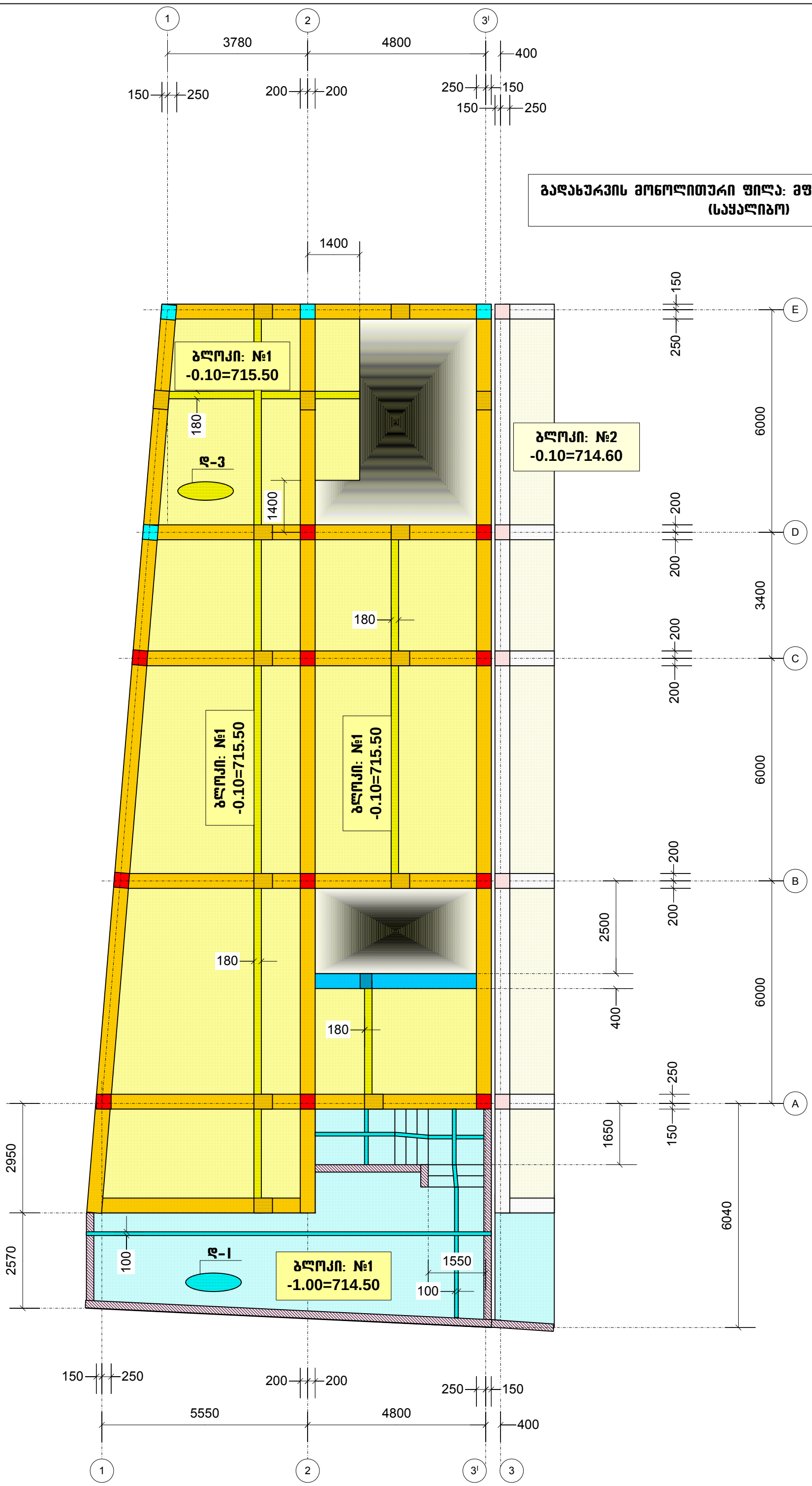

პროექტის სახელწოდება		
ინდივიდუალური საცხოვრებელი სახლის პროექტი, ქალაქ თბილისში, ბაგების საბყუო უბანი ს/კ (01.14.09.004.519)		
თანამდებობა	გვარი	ხელმოწერა
დირექტორი	გ. მძედლიშვილი	
არქიტექტორი	ე. ომანაძე	
კონსტრუქტორი	ნ. ქირთაძე	

მისამართი
ინდივიდუალური საცხოვრებელი სახლის პროექტი, ქალაქ თბილისში, ბაგების საბყუო უბანი
შ.პ.ს. "როიალ გროუფ"

მასშტაბი	1:100	გადახურვის მონოლითური ფილა: მფ-2, -0.10 ნიშნულზე. (საყალიბო)
თარიღი	2017	

სტადია	ფურცელი	ფურცლები
პრ	40	

ბლოკი: №1
-0.10=715.50

გადახურვის მონოლითური ფილა: მფ-2, -0.10 ნიშნულზე. (არმირება)

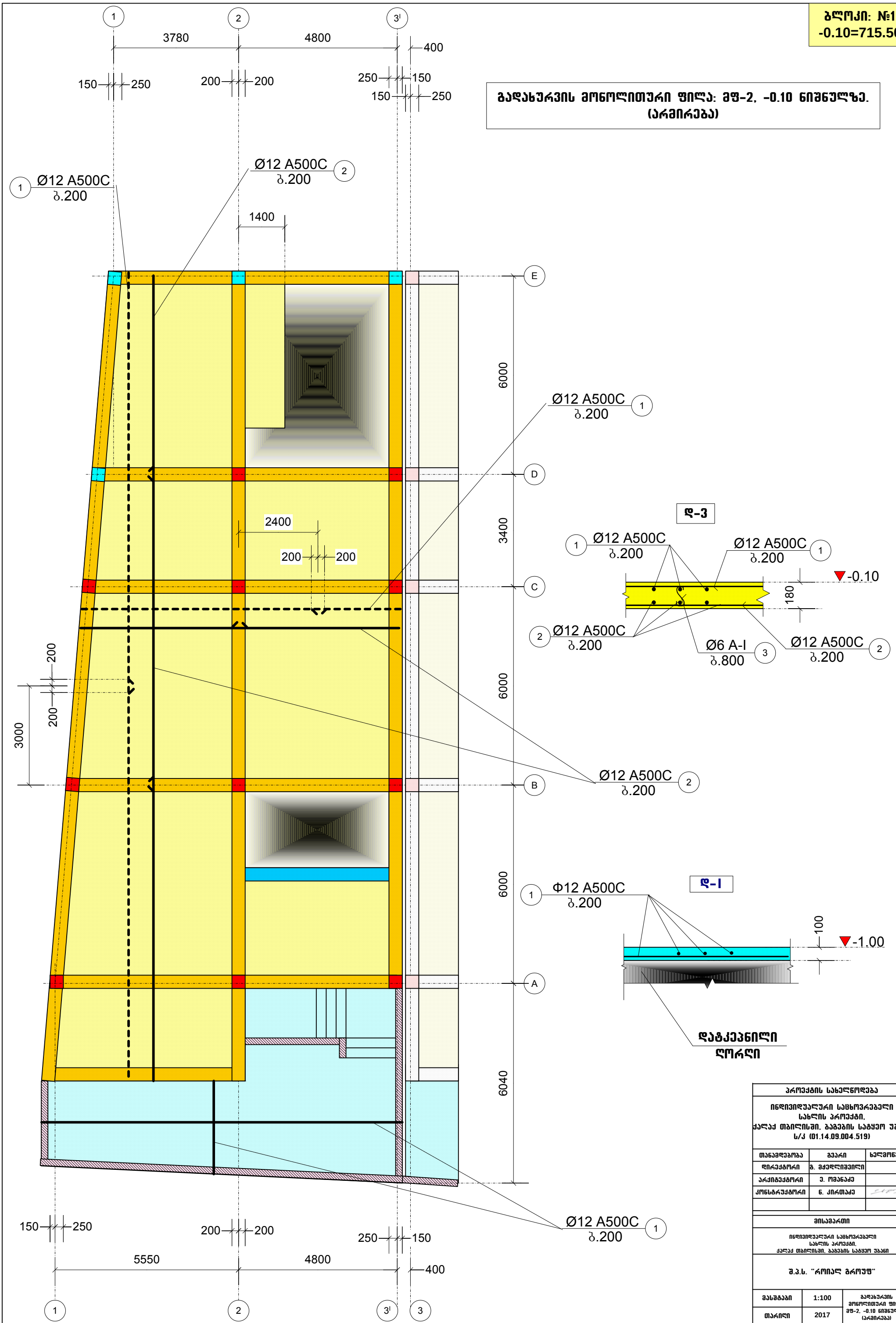

პროექტის სახელწოდება		
ინდივიდუალური საცხოვრებელი სახლის პროექტი, ქალაქ თბილისში, ბაგების საბჭოს უბანი ს/კ (01.14.09.004.519)		
თანამდებობა	გვარი	ხელმოწერა
დირექტორი	გ. მჭედლიშვილი	
არქიტექტორი	ე. ომანაძე	
კონსტრუქტორი	ნ. კირთაძე	

მისამართი
ინდივიდუალური საცხოვრებელი სახლის პროექტი, ქალაქ თბილისში, ბაგების საბჭოს უბანი
შ.პ.ს. "როიალ გრუფ"

მასშტაბი	1:100	გადახურვის მონოლითური ფილა: მფ-2, -0.10 ნიშნულზე. (არმირება)
თარიღი	2017	

სტადია	ფურცელი	ფურცლები
პრ	41	

ՀԱՏԱԿԱՐԳՉԱԿԱՆ ՊԱՀԱՆՋՆԵՐԻ ՑԱՆԿ

ՊՐՈՅԵԿՏԱՅԻՆ ԿԱԶՄԱԿԵՐՊՈՒԹՅՈՒՆ ԱՐՏԱԴՐԱԿԱՆ ԿՈՄԲԻՆԱՏ ՀԱՅԿԱՀԱՆՔԱՐԱՆ ՀԱՄԱԼԻՐ ՀԻՄՆԱԴՐԱՄԱՍՍԻՎԻ ՇԻՆԱՐԱՐՈՒԹՅԱՆ ԱՌԱՋԱՏԱՐ ՀԱՏՎԱԾՆԵՐԻ ՇԻՆՄՈՆՏԱԺԻ ԱՇԽԱՏԱՆՔՆԵՐ Ա/Ջ (01.14.09.004.519)		
ՊՐՈՅԵԿՏԱՅԻՆ ՄԱՍ	ԱՇԽԱՏ.	ԼԻՑՔ
ԳԼԽԱՎՈՐ ՃԱՐՏԱՐԱՊԵՏ	Ա. ՀԱՅՐԱՊԵՏՅԱՆ	
ՀԱՄԱԿԱՐԳՉԱՅԻՆ ԱՇԽԱՏԱՆՔԱՅԻՆ	Հ. ՊԵՏՐՈՍՅԱՆ	
ՀԱՄԱԿԱՐԳՉԱՅԻՆ ՄԱՍՆԱԳԻՏԱԿԱՆ	Ա. ՄԱՐՏԻՐՈՍՅԱՆ	

ՀԱՏԱԿԱՐԳՉԱԿԱՆ ՊԱՀԱՆՋՆԵՐԻ ՑԱՆԿ

ՊԵՏՐՈՎԱՆԻ ԱՐՏԱԴՐԱԿԱՆ ԿՈՄԲԻՆԱՏԻ ՀԱՅԿԱՀԱՆՔԱՐԱՆ ՀԱՄԱԼԻՐ ՀԻՄՆԱԴՐԱՄԱՍՍԻՎԻ ՇԻՆԱՐԱՐՈՒԹՅԱՆ ԱՌԱՋԱՏԱՐ ՀԱՏՎԱԾՆԵՐԻ ՇԻՆՄՈՆՏԱԺԻ ԱՇԽԱՏԱՆՔՆԵՐ

Ա/Ջ (01.14.09.004.519)

ՊՐՈՅԵԿՏԱՅԻՆ ՄԱՍ	ԱՇԽԱՏ.	ԼԻՑՔ
ԳԼԽԱՎՈՐ ՃԱՐՏԱՐԱՊԵՏ	Ա. ՀԱՅՐԱՊԵՏՅԱՆ	
ՀԱՄԱԿԱՐԳՉԱՅԻՆ ԱՇԽԱՏԱՆՔԱՅԻՆ	Հ. ՊԵՏՐՈՍՅԱՆ	
ՀԱՄԱԿԱՐԳՉԱՅԻՆ ՄԱՍՆԱԳԻՏԱԿԱՆ	Ա. ՄԱՐՏԻՐՈՍՅԱՆ	

ԱՌԱՋԱԴԻՐ

ՊԵՏՐՈՎԱՆԻ ԱՐՏԱԴՐԱԿԱՆ ԿՈՄԲԻՆԱՏԻ ՀԱՅԿԱՀԱՆՔԱՐԱՆ ՀԱՄԱԼԻՐ ՀԻՄՆԱԴՐԱՄԱՍՍԻՎԻ ՇԻՆԱՐԱՐՈՒԹՅԱՆ ԱՌԱՋԱՏԱՐ ՀԱՏՎԱԾՆԵՐԻ ՇԻՆՄՈՆՏԱԺԻ ԱՇԽԱՏԱՆՔՆԵՐ

Ա/Ջ (01.14.09.004.519)

ՊՐՈՅԵԿՏԱՅԻՆ ՄԱՍ	ԱՇԽԱՏ.	ԼԻՑՔ
ԳԼԽԱՎՈՐ ՃԱՐՏԱՐԱՊԵՏ	Ա. ՀԱՅՐԱՊԵՏՅԱՆ	
ՀԱՄԱԿԱՐԳՉԱՅԻՆ ԱՇԽԱՏԱՆՔԱՅԻՆ	Հ. ՊԵՏՐՈՍՅԱՆ	
ՀԱՄԱԿԱՐԳՉԱՅԻՆ ՄԱՍՆԱԳԻՏԱԿԱՆ	Ա. ՄԱՐՏԻՐՈՍՅԱՆ	

ԱՌԱՋԱԴԻՐ

ՊՐՈՅԵԿՏԱՅԻՆ ԿԱԶՄԱԿԵՐՊՈՒԹՅՈՒՆ ԱՐՏԱԴՐԱԿԱՆ ԿՈՄԲԻՆԱՏ ՀԱՅԿԱՀԱՆՔԱՐԱՆ ՀԱՄԱԼԻՐ ՀԻՄՆԱԴՐԱՄԱՍՍԻՎԻ ՇԻՆԱՐԱՐՈՒԹՅԱՆ ԱՌԱՋԱՏԱՐ ՀԱՏՎԱԾՆԵՐԻ ՇԻՆՄՈՆՏԱԺԻ ԱՇԽԱՏԱՆՔՆԵՐ Ա/Ջ (01.14.09.004.519)		

ბლოკი: №1
-0.10=715.50

გადახურვის მონოლითური ფილა: მფ-3, 3.60 ნიშნულზე. (არმირება)

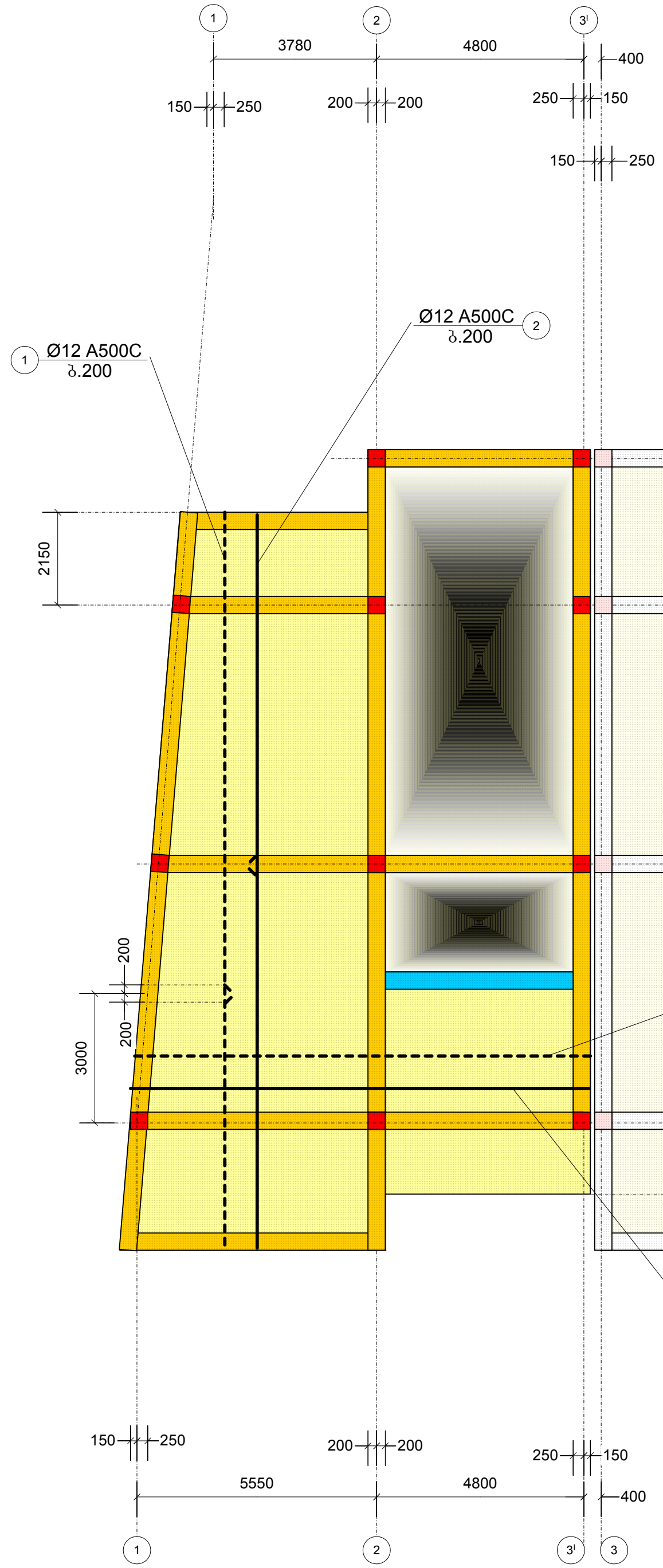

დ-3

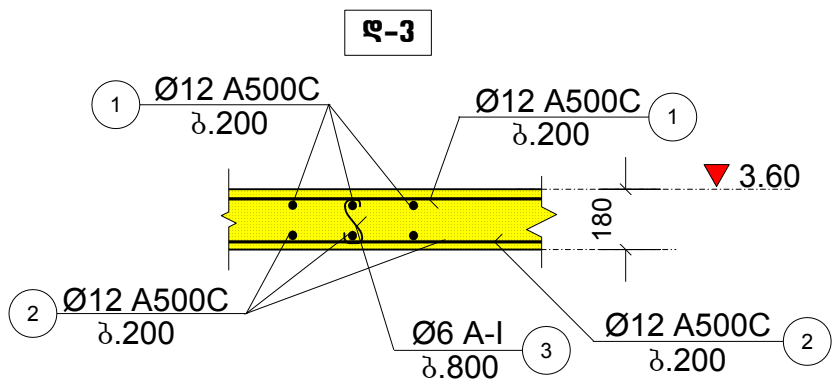

პროექტის სახელწოდება		
ინდივიდუალური საცხოვრებელი სახლის პროექტი, ქალაქ თბილისში, ბაგების საბყოო უბანი ს/კ (01.14.09.004.519)		
თანამდებობა	გვარი	ხელმოწერა
დირექტორი	გ. მჭედლიშვილი	
არქიტექტორი	ე. ომანაძე	
კონსტრუქტორი	ნ. კირთაძე	
მისამართი		
ინდივიდუალური საცხოვრებელი სახლის პროექტი, ქალაქ თბილისში, ბაგების საბყოო უბანი		
შ.პ.ს. "როიალ გრუფ"		
მასშტაბი	1:100	გადახურვის მონოლითური ფილა: მფ-3, 3.60 ნიშნულზე. (არმირება)
თარიღი	2017	
სტადია	ფურცელი	ფურცლები
პრ	43	

ბლოკი: №1
-0.10=715.50

გადახურვის მონოლითური ფილა: მფ-4, 7.00 ნიშნულზე.
(საყალიბო)

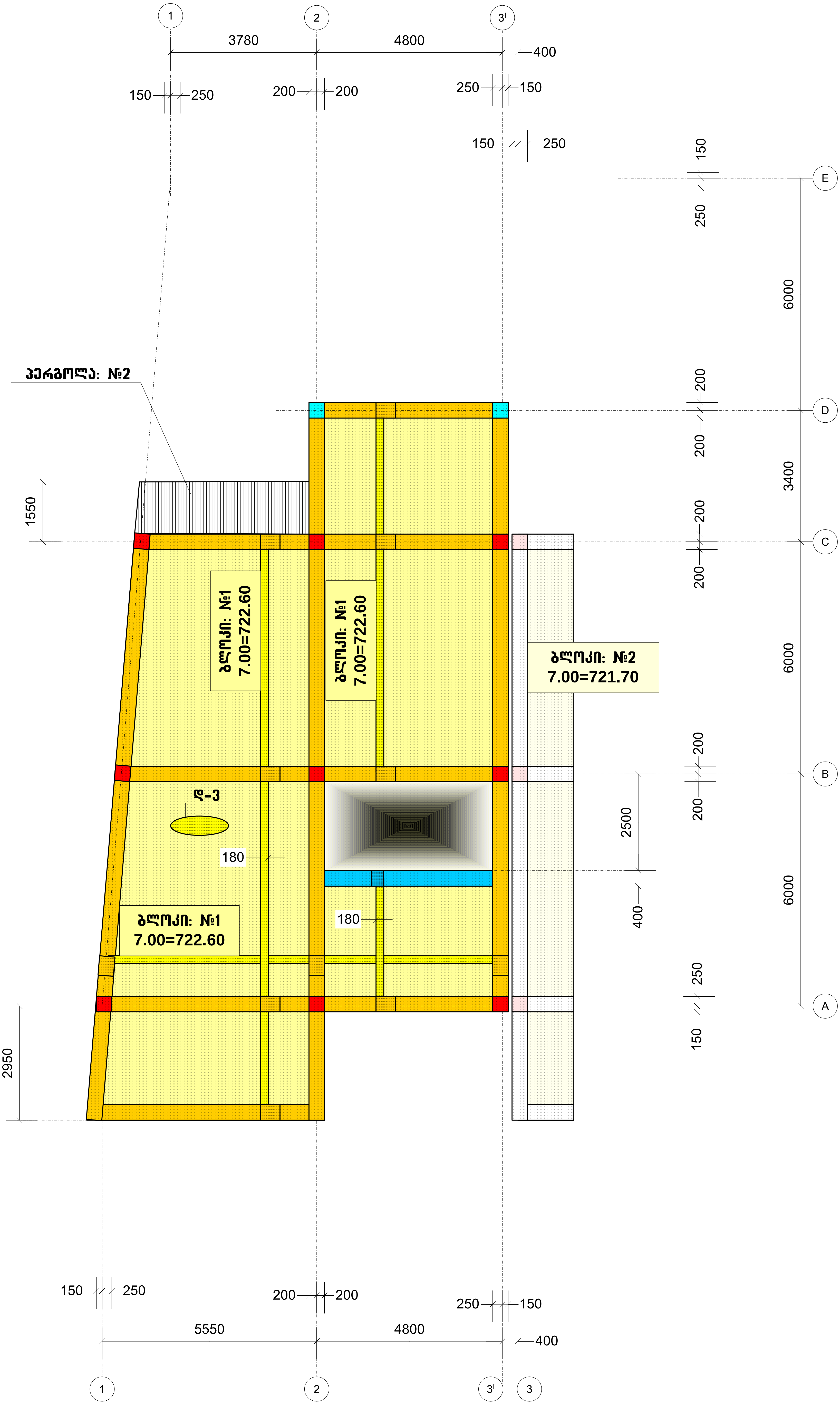

პროექტის სახელწოდება		
ინდივიდუალური საცხოვრებელი სახლის პროექტი, ქალაქ თბილისში, ბაგების სატყეო უბანი ს/კ (01.14.09.004.519)		
თანამდებობა	გვარი	ხელმოწერა
დირექტორი	გ. მჭედლიშვილი	
არქიტექტორი	ე. ომანაძე	
კონსტრუქტორი	ნ. კირთაძე	
მისამართი		
ინდივიდუალური საცხოვრებელი სახლის პროექტი, ქალაქ თბილისში, ბაგების სატყეო უბანი		
შ.პ.ს. "როიალ გროუფ"		
მასშტაბი	1:100	გადახურვის მონოლითური ფილა: მფ-4, 7.00 ნიშნულზე. (საყალიბო)
თარიღი	2017	
სტადია	ფურცელი	ფურცლები
პრ	44	

ბლოკი: №1
-0.10=715.50

გადახურვის მონოლითური ფილა: მფ-4, 7.00 ნიშნულზე. (არმირება)

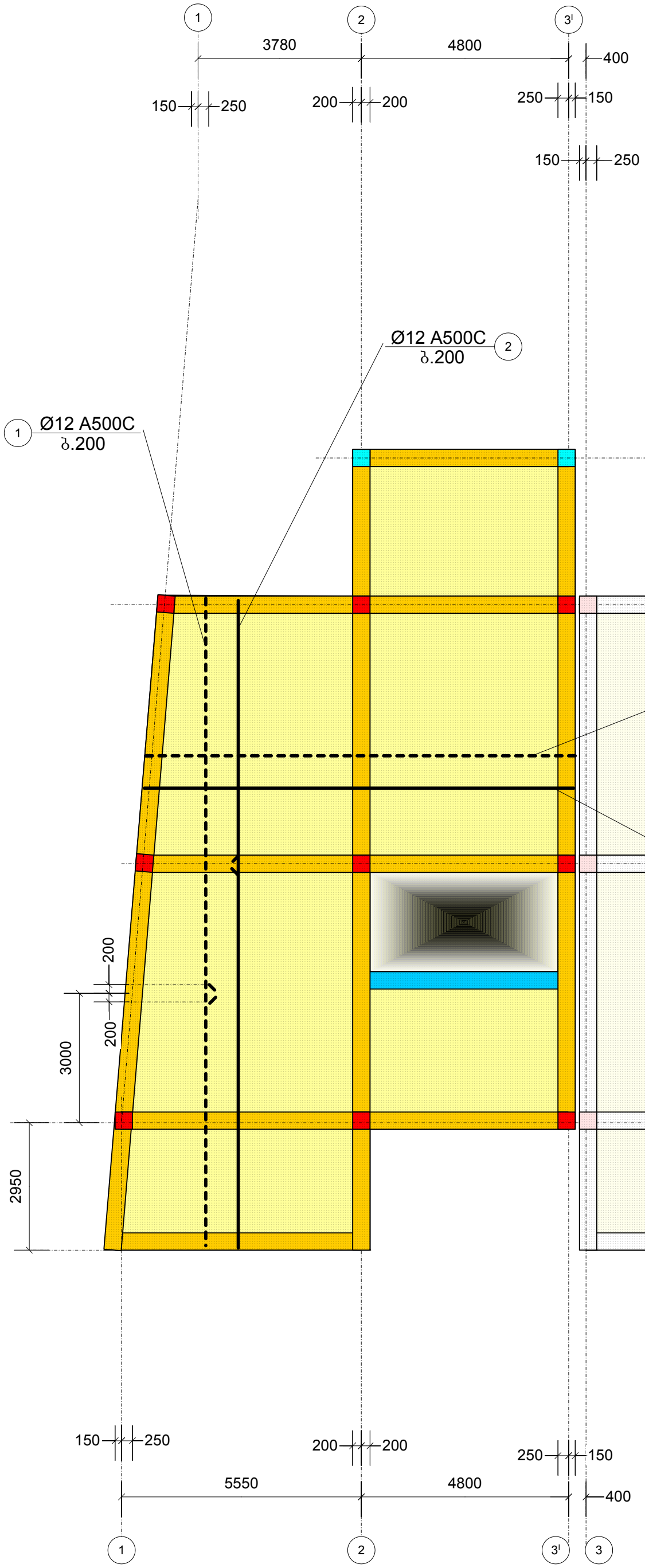

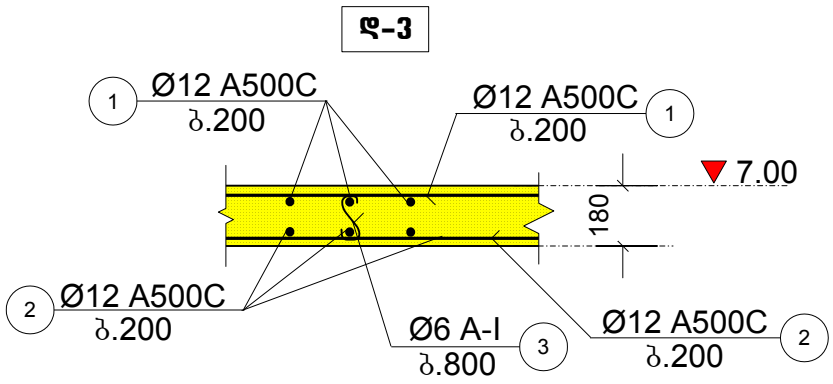

პროექტის სახელწოდება		
ინდივიდუალური საცხოვრებელი სახლის პროექტი, ქალაქ თბილისში, ბაგების საბყუო უბანი ს/კ (01.14.09.004.519)		
თანამდებობა	გვარი	ხელმოწერა
დირექტორი	გ. მჭედლიშვილი	
არქიტექტორი	ე. ომანაძე	
კონსტრუქტორი	ნ. კირთაძე	
მისამართი		
ინდივიდუალური საცხოვრებელი სახლის პროექტი, ქალაქ თბილისში, ბაგების საბყუო უბანი		
შ.პ.ს. "როიალ გრუფ"		
მასშტაბი	1:100	გადახურვის მონოლითური ფილა: მფ-4, 7.00 ნიშნულზე. (არმირება)
თარიღი	2017	
სტადია	ფურცელი	ფურცლები
პრ	45	

გადახურვის მონოლითური ფილა: მფ-5, 10.40 ნიშნულზე. (საყალიბო)

ბლოკი: №1
-0.10=715.50

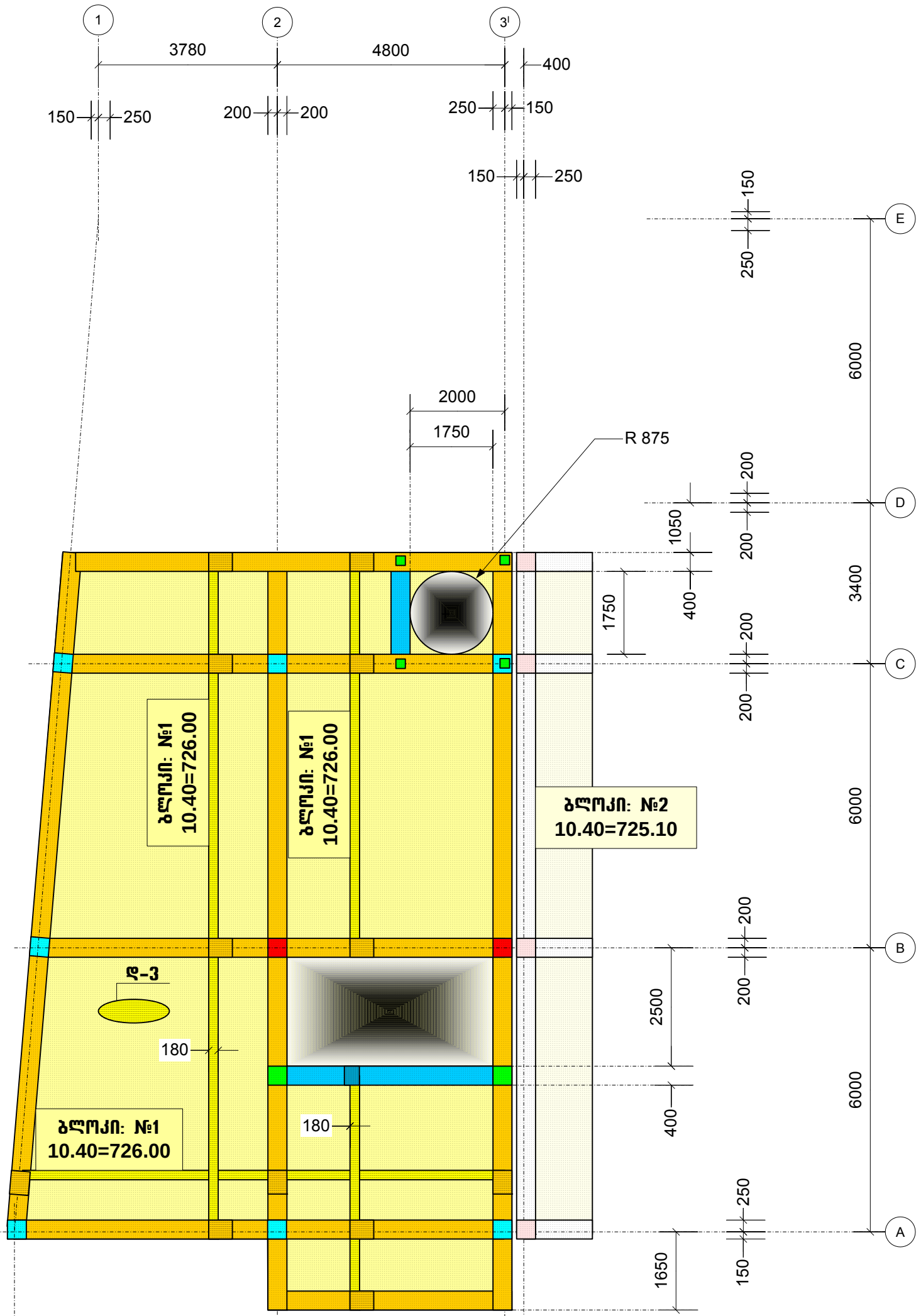

პროექტის სახელწოდება		
ინდივიდუალური საცხოვრებელი სახლის პროექტი, ქალაქ თბილისში, ბაგების საბჭოს უბანი ს/კ (01.14.09.004.519)		
თანამდებობა	გვარი	ხელმოწერა
დირექტორი	გ. მჭედლიშვილი	
არქიტექტორი	ე. ომანაძე	
კონსტრუქტორი	ნ. კირთაძე	

მისამართი
ინდივიდუალური საცხოვრებელი სახლის პროექტი, ქალაქ თბილისში, ბაგების საბჭოს უბანი
შ.პ.ს. "როიალ გრუფ"

მასშტაბი	1:100	გადახურვის მონოლითური ფილა: მფ-5, 10.40 ნიშნულზე. (საყალიბო)
თარიღი	2017	

სტადია	ფურცელი	ფურცლები
პრ	46	

გადახურვის მონოლითური ფილა: მფ-5, 10.40 ნიშნულზე. (არმირება)

ბლოკი: №1
-0.10=715.50

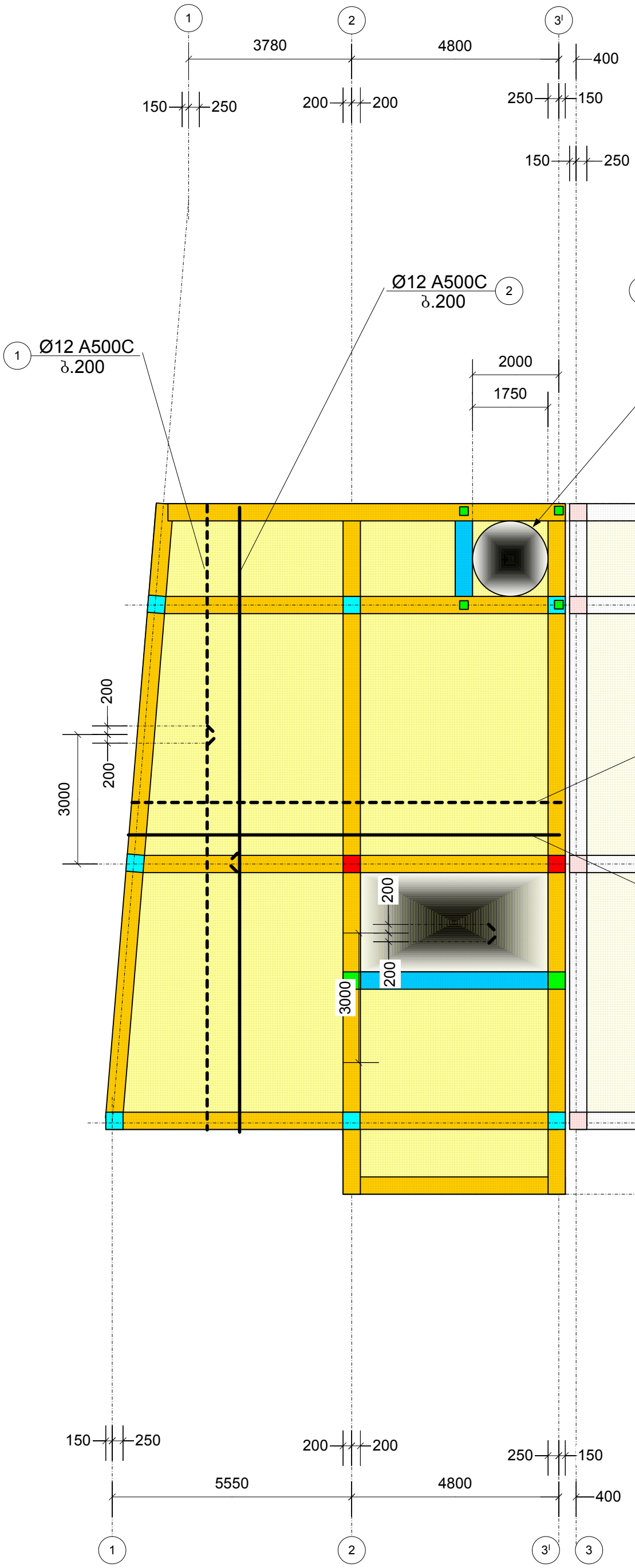

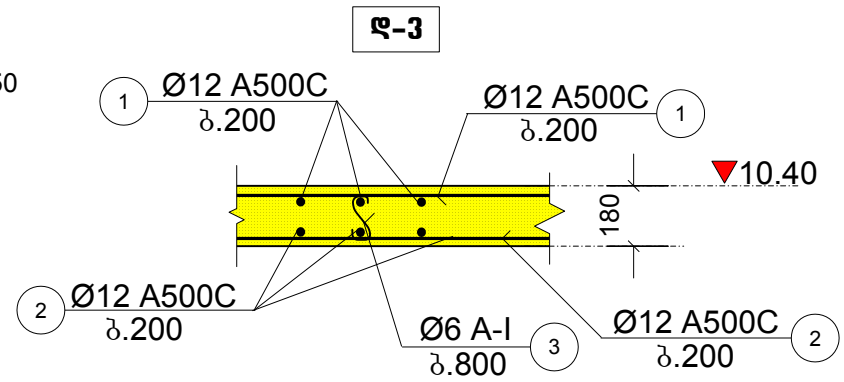

პროექტის სახელწოდება		
ინდივიდუალური საცხოვრებელი სახლის პროექტი, ქალაქ თბილისში, ბაგების საბჟეო უბანი ს/კ (01.14.09.004.519)		
თანამდებობა	გვარი	ხელმოწერა
დირექტორი	გ. მჭედლიშვილი	
არქიტექტორი	ე. ომანაძე	
კონსტრუქტორი	ნ. კირთაძე	
მისამართი		
ინდივიდუალური საცხოვრებელი სახლის პროექტი, ქალაქ თბილისში, ბაგების საბჟეო უბანი		
შ.პ.ს. "როიალ გრუფ"		
მასშტაბი	1:100	გადახურვის მონოლითური ფილა: მფ-5, 10.40 ნიშნულზე. (არმირება)
თარიღი	2017	
სტადია	ფურცელი	ფურცლები
პრ	47	

ბლოკი: №1
-0.10=715.50

გადახურვის მონოლითური ფილა: მფ-6, 12.60 ნიშნულზე.
(საყალიბო)

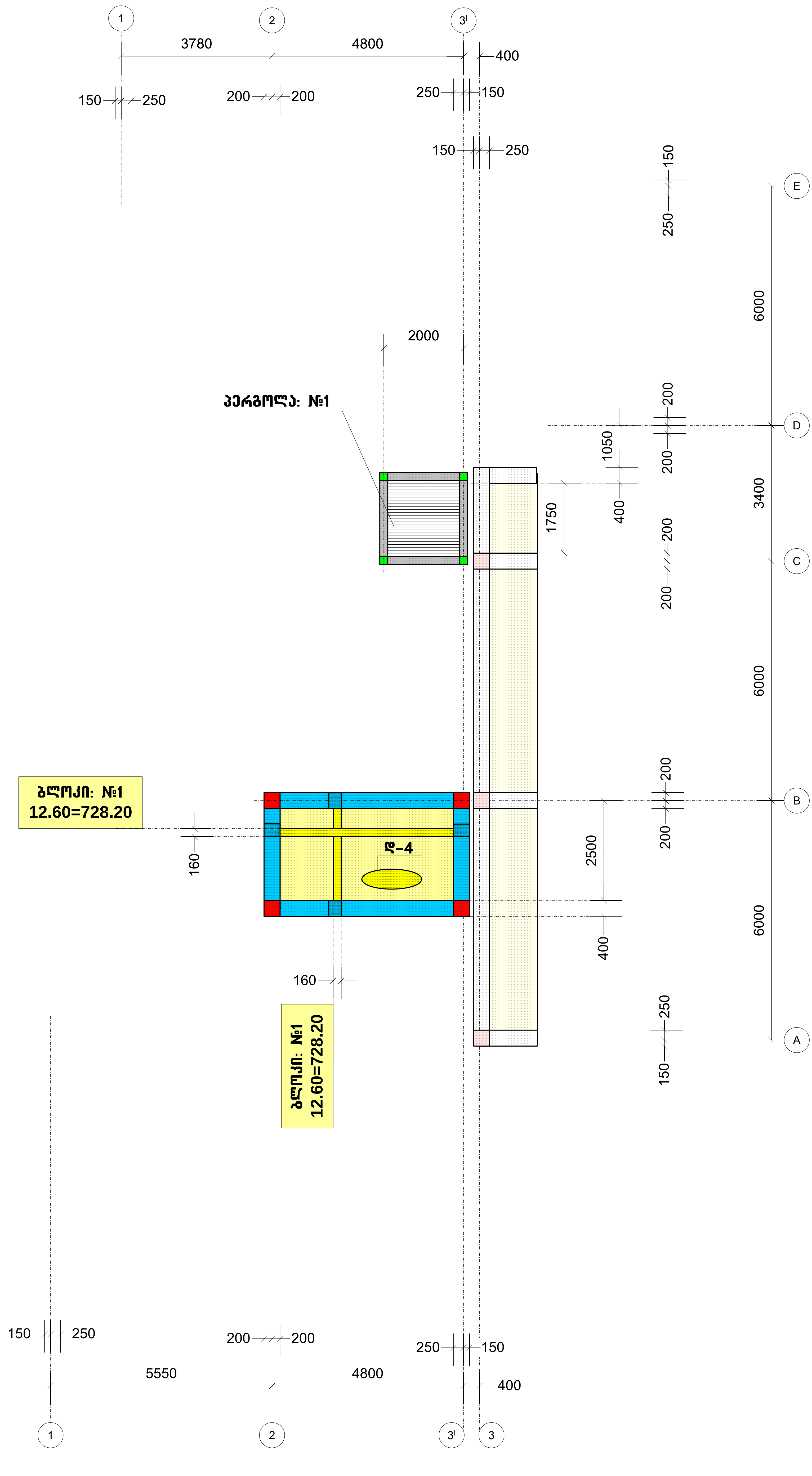

პროექტის სახელწოდება		
ინდივიდუალური საცხოვრებელი სახლის პროექტი, ქალაქ თბილისში, ბაგების სატყეო უბანი ს/კ (01.14.09.004.519)		
თანამდებობა	გვარი	ხელმოწერა
დირექტორი	გ. მჭედლიშვილი	
არქიტექტორი	ე. ომანაძე	
კონსტრუქტორი	ნ. კირთაძე	
მისამართი		
ინდივიდუალური საცხოვრებელი სახლის პროექტი, ქალაქ თბილისში, ბაგების სატყეო უბანი		
შ.პ.ს. "როიალ გროუფ"		
მასშტაბი	1:100	გადახურვის მონოლითური ფილა: მფ-6, 12.60 ნიშნულზე. (საყალიბო)
თარიღი	2017	
სტადია	ფურცელი	ფურცლები
პრ	48	

ბლოკი: №1
-0.10=715.50

გადახურვის მონოლითური ფილა: მფ-6, 12.60 ნიშნულზე. (არმირება)

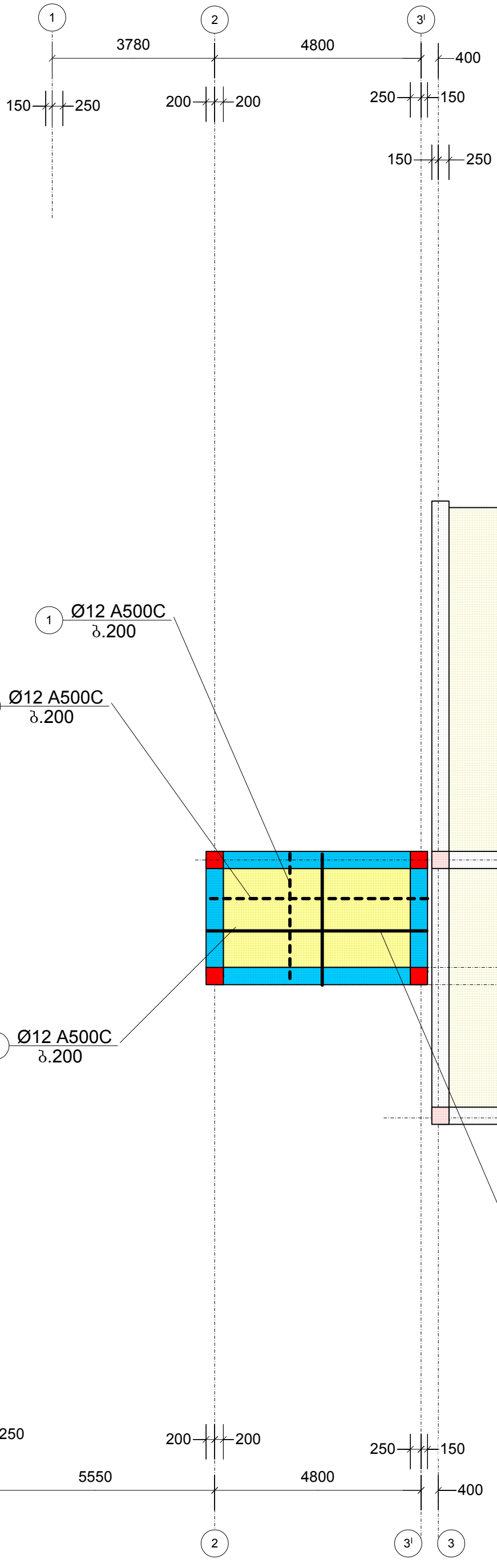

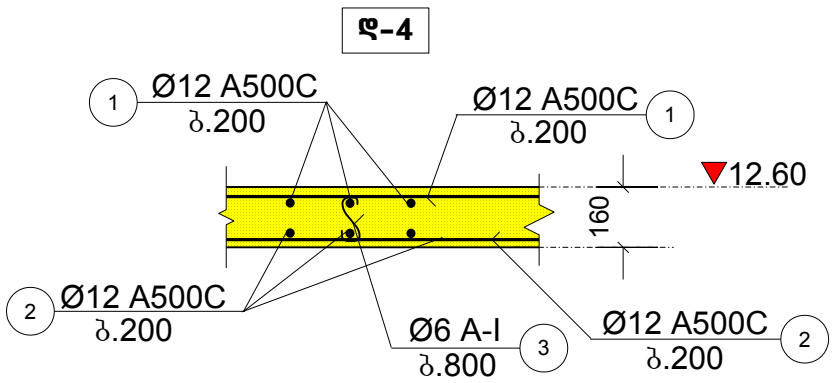

პროექტის სახელწოდება		
ინდივიდუალური საცხოვრებელი სახლის პროექტი, ქალაქ თბილისში, ბაგების საბყუო უბანი ს/კ (01.14.09.004.519)		
თანამდებობა	გვარი	ხელმოწერა
დირექტორი	გ. მჭედლიშვილი	
არქიტექტორი	ე. ომანაძე	
კონსტრუქტორი	ნ. კირთაძე	

მისამართი
ინდივიდუალური საცხოვრებელი სახლის პროექტი, ქალაქ თბილისში, ბაგების საბყუო უბანი
შ.პ.ს. "როიალ გრუფ"

მასშტაბი	1:100	გადახურვის მონოლითური ფილა: მფ-6, 12.60 ნიშნულზე. (არმირება)
თარიღი	2017	

სტადია	ფურცელი	ფურცლები
პრ	49	

ЗАДАНИЕ НА ПРОЕКТИРОВАНИЕ

ПЕРЕЧЕНЬ ОСНОВНЫХ ДАННЫХ, ТРЕБОВАНИЙ И УКАЗАНИЙ ПО ПРОЕКТИРОВАНИЮ ОБЪЕКТА КАПИТАЛЬНОГО СТРОИТЕЛЬСТВА

Наименование объекта капитального строительства	Жилой дом	Количество этажей
Функциональное назначение	8. Здание гостиницы	
Степень ответственности	2. Повышенный	
Класс функциональной пожарной опасности	Ф 1.1	

Основание		
Перечень нормативных документов, требований технических условий, на основании которых осуществляется проектирование		
Задание застройщика (технического заказчика) на проектирование		
Требования к выделению этапов строительства		
Требования к обеспечению доступа маломобильных групп населения		
Требования к обеспечению безопасной эксплуатации объекта капитального строительства		
Требования к обеспечению безопасности объекта капитального строительства при чрезвычайных ситуациях		
Требования к обеспечению соблюдения требований энергетической эффективности и требований оснащенности объекта капитального строительства приборами учета используемых энергетических ресурсов		
Требования к обеспечению соблюдения требований по обеспечению безопасности объекта капитального строительства для пребывания в нем маломобильных групп населения

ձեՄՈՈ: №1
-0.10=715.50

ՈՒՇԱԴՐՈՒԹՅՈՒՆ ԱՐՁԱՆԱԳՐՎԱԾ ՉԻ ՀԱՍՏԱՏՎԱԾ
ՀԱՅԱՍՏԱՆԻ ՀԱՆՐԱՊԵՏՈՒԹՅԱՆ ԱՇԽԱՏԱՆՔԱՅԻՆ ԻՆՍՏԻՏՈՒՏ
Ա/Ճ (01.14.09.004.519)

ՀԱՄԱՁԱՅՆԱԿԱՆ	ԱՇԽԱՏ.	ԱՆՈՒՆ, ԱԶԳԱՆՈՒՆ, ՀԱՅՐԱՆՈՒՆ
ԳՈՒՆԱՐԱՆ	Ն. ՀՈՎՀԱՆՆԻՍՅԱՆ	
ՍՏՈՒԳԱԾ	Հ. ՄԱՐՏԻՐՈՍՅԱՆ	
ԳԼԽԱՎՈՐ ՃԱՐՏԱՐԱՊԵՏ	Ա. ՄԱՆՈՒԿՅԱՆ	

ՊԱՐԱՊԱՏԱՅԻՆ

ՊԵՏԱԿԱՆ ՀԱՄԱԼՍԱՐԱՆԱՅԻՆ ԱՇԽԱՏԱՆՔԱՅԻՆ ՊԱՀԱՆՋՆԵՐԻ ԿԱՏԱՐՄԱՆ
ԱՇԽԱՏԱՆՔԱՅԻՆ ՆԱԽԱԳԻԾ.
ԱՇԽԱՏԱՆՔԱՅԻՆ ՀԱՄԱԼՍԱՐԱՆԻ ՇԵՆՔԵՐԻ ԵՎ ԿԱՌՈՒՑՎԱԾՔՆԵՐԻ ՀԱՏԱԿԱՑՈՒԹՅԱՆ ՀԱՇՎԱՐԿ

ՀՀ ԿՐԹՈՒԹՅԱՆ, ԳԻՏՈՒԹՅԱՆ, ՄՇԱԿՈՒՅԹԻ ԵՎ ՍՊՈՐՏԻ ՆԱԽԱՐԱՐՈՒԹՅՈՒՆ

ՀԱՏԱԿԱՑՎՈՂ ՄԱՍԵՐԻ ՀԱՄԱՐ	1:100	ՀԱՏԱԿԱՑՎՈՂ ՄԱՍԵՐԻ ԱՆՎԱՆՈՒՄԸ. ՀԱՅԱՍՏԱՆԻ ՀԱՆՐԱՊԵՏՈՒԹՅԱՆ ԱՇԽԱՏԱՆՔԱՅԻՆ ՆԱԽԱՐԱՐՈՒԹՅՈՒՆ 3.60-÷-10.40 ԳՈՒՆԱՐԱՆ ՇԵՆՔԵՐԻ ԵՎ ԿԱՌՈՒՑՎԱԾՔՆԵՐԻ ՀԱՏԱԿԱՑՈՒԹՅԱՆ ՀԱՇՎԱՐԿ
ՀԱՇՎԵՔՆՆՈՒՄ	2017	
ԿԱՐԳ ՀԱՄԱՐ	ՉԳՆԱՀԱՏՎԱԾ	ՉԳՆԱՀԱՏՎԱԾ
ԹՈՒՂԹ №	51	
34		

ՀԱՏԱԿԱՑՈՒՄ Ա-Ա

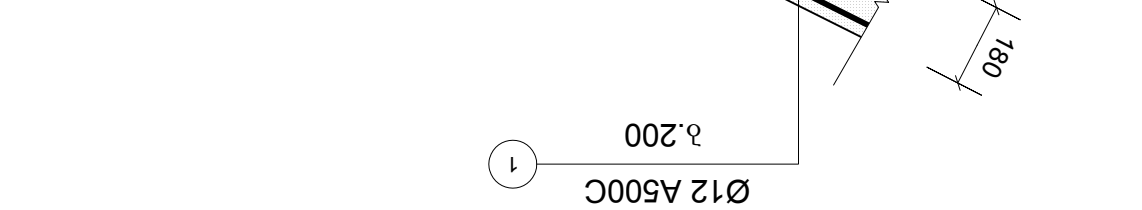

ՀԱՏԱԿԱՑՈՒՄ Բ-Բ

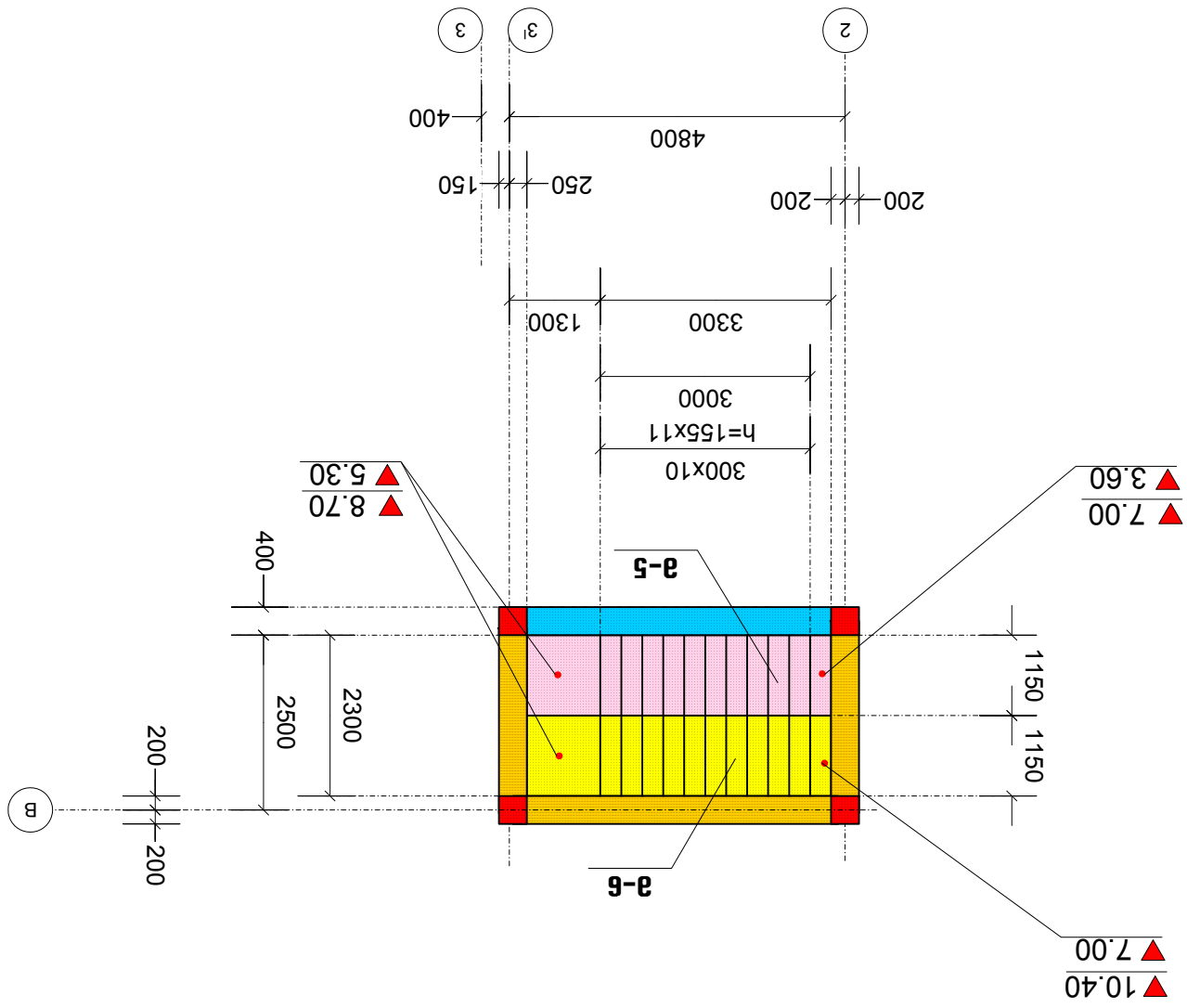

მასალათა ხარჯის სპეციფიკაცია

ელემენტის დასახელება	ელემენტის მარკა	პოზ.№	ესკიზი	პროფილი მმ.	სიგრძე მმ.	რაოდენობა ც.	საერთო სიგრძე მ.	მასალის ამოკრეფა: პროფ. მმ.	საერთო სიგრძე მ.	არმატურა კბ.: A204	არმატურა კბ.: A500C
სვეტი	სვ-1. n=7	1	დაიჭრას ადგილზე	22A500C	_	_	72,0	22A500C	148,0	_	441,0
		2	დაიჭრას ადგილზე	22A500C	_	_	76,0	8A204	252,0	99,5	_
		3	435 / 780 / 345	8A204	1560	90	140,4		ჯამი	99,5	441,0
		4	355 / 620 / 265	8A204	1240	90	111,6		ბეტონი B 30 V=		2,7
								7	696,8	3087,3	18,9
	სვ-2. n=2	1	დაიჭრას ადგილზე	22A500C	_	_	82,0	22A500C	168,0	_	500,6
		2	დაიჭრას ადგილზე	22A500C	_	_	86,0	8A204	285,6	112,8	_
		3	435 / 780 / 345	8A204	1560	102	159,1		ჯამი	112,8	500,6
		4	355 / 620 / 265	8A204	1240	102	126,5		ბეტონი B 30 V=		3,2
								2	225,6	1001,3	6,4
	სვ-3. n=4	1	დაიჭრას ადგილზე	18A500C	_	_	24,0	18A500C	52,0	_	104,0
		2	დაიჭრას ადგილზე	18A500C	_	_	28,0	8A204	100,8	39,8	_
		3	435 / 780 / 345	8A204	1560	36	56,2		ჯამი	39,8	104,0
		4	355 / 620 / 265	8A204	1240	36	44,6		ბეტონი B 30 V=		1,0
								4	159,3	416,0	4,0
	სვ-4. n=2	1	დაიჭრას ადგილზე	18A500C	_	_	60,0	18A500C	126,0	_	252,0
		2	დაიჭრას ადგილზე	18A500C	_	_	66,0	8A204	196,0	77,4	_
		3	435 / 780 / 345	8A204	1560	70	109,2		ჯამი	77,4	252,0
		4	355 / 620 / 265	8A204	1240	70	86,8		ბეტონი B 30 V=		2,2
								2	154,8	504,0	4,4
	სვ-5. n=6	1	დაიჭრას ადგილზე	18A500C	_	_	14,0	18A500C	14,0	_	28,0
		2	435 / 780 / 345	8A204	1560	20	31,2	8A204	31,2	12,3	_
									ჯამი	12,3	28,0
									ბეტონი B 30 V=		0,6
								6	73,9	168,0	3,6

მასალათა ხარჯის სპეციფიკაცია

ელემენტის დასახელება	ელემენტის მარკა	პოზ.№	ესკიზი	პროფილი მმ.	სიგრძე მმ.	რაოდენობა ც.	საერთო სიგრძე მ.	მასალის ამოკრეფა: პროფ. მმ.	საერთო სიგრძე მ.	არმატურა კბ.: A204	არმატურა კბ.: A500C
სვეტი	სვ-X. n=2	1	დაიჭრას ადგილზე	18A500C	_	_	10,0	18A500C	10,0	_	20,0
		2	435 / 780 / 345	8A204	1560	14	21,8	8A204	21,8	8,6	_
									ჯამი	8,6	20,0
									ბეტონი B 30 V=		0,4
								2	17,3	40,0	0,8
	რ-1. n=5	1	დაიჭრას ადგილზე 30 / 350 / 350	18A500C	_	_	48,0	18A500C	93,0	_	186,0
		2	დაიჭრას ადგილზე	18A500C	_	_	45,0	8A204	166,4	65,7	_
		3	305 / 730 / 425	8A204	1460	114	166,4		ჯამი	65,7	186,0
									ბეტონი B 30 V=		2,3
								5	328,7	930,0	11,5
რიგები	რ-2. n=5	1	დაიჭრას ადგილზე 30 / 350 / 350	18A500C	_	_	46,0	18A500C	88,0	_	176,0
		2	დაიჭრას ადგილზე	18A500C	_	_	42,0	8A204	160,6	63,4	_
		3	305 / 730 / 425	8A204	1460	110	160,6		ჯამი	63,4	176,0
									ბეტონი B 30 V=		2,2
								5	317,2	880,0	11,0
	რ-3. n=4	1	დაიჭრას ადგილზე 30 / 350 / 350	18A500C	_	_	44,0	18A500C	85,0	_	170,0
		2	დაიჭრას ადგილზე	18A500C	_	_	41,0	8A204	148,9	58,8	_
		3	305 / 730 / 425	8A204	1460	102	148,9		ჯამი	58,8	170,0
									ბეტონი B 30 V=		2,0
								4	235,3	680,0	8,0

ბლოკი: №1
-0.10=715.50

პროექტის სახელწოდება
ინდივიდუალური საცხოვრებელი სახლის პროექტი, ქალაქ თბილისში, ბაგების საბჟეო უბანი ს/კ (01.14.09.004.519)

თანამდებობა	გვარი	ხელმოწერა
დირექტორი	გ. ჭეჭელიშვილი	
არქიტექტორი	ე. ომანაძე	
კონსტრუქტორი	ნ. კირთაძე	

მისამართი
ინდივიდუალური საცხოვრებელი სახლის პროექტი, ქალაქ თბილისში, ბაგების საბჟეო უბანი
შ.პ.ს. "რიჩალ გრუპ"

მასშტაბი	1:100	მასალის ხარჯი
თარიღი	2017	

სტადია	ფურცელი	ფურცლები
პრ	52	

მასალათა ხარჯის სპეციფიკაცია

ელემენტის დასახელება	ელემენტის ბაზა	პოზ.№	ესკიზი	პროფილი მმ.	სიგრძე. მმ.	რაოდენობა ც.	საერთო სიგრძე მ.	მასალის ამოკრეფა: პროფ. მმ.	საერთო სიგრძე მ.	არმატურა კბ. A204	არმატურა კბ. A500C
რიგები	რ–4. n=3	1		18A500C	_	_	43,0	18A500C	83,0	_	166,0
		2	დაიჭრას ადგილზე	18A500C	_	_	40,0	8A204	140,2	55,4	_
		3	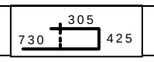	8A204	1460	96	140,2		ჯამი	55,4	166,0
									ბეტონი B 30 V=	1,8	
								3	166,1	498,0	5,4
	რ–5. n=2	1		18A500C	_	_	39,0	18A500C	75,0	_	150,0
		2	დაიჭრას ადგილზე	18A500C	_	_	36,0	8A204	131,4	51,9	_
		3		8A204	1460	90	131,4		ჯამი	51,9	150,0
									ბეტონი B 30 V=	1,7	
								2	103,8	300,0	3,4
	რ–6. n=2	1		18A500C	_	_	41,0	18A500C	79,0	_	158,0
		2	დაიჭრას ადგილზე	18A500C	_	_	38,0	8A204	143,1	56,5	_
		3	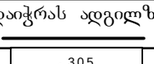	8A204	1460	98	143,1		ჯამი	56,5	158,0
									ბეტონი B 30 V=	1,9	
								2	113,0	316,0	3,8
	რ–7. n=1	1	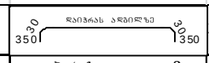	18A500C	_	_	42,0	18A500C	81,0	_	162,0
		2	დაიჭრას ადგილზე	18A500C	_	_	39,0	8A204	146,0	57,7	_
		3	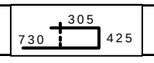	8A204	1460	100	146,0		ჯამი	57,7	162,0
									ბეტონი B 30 V=	2,0	
								1	57,7	162,0	2,0
	რ–3,1. n=1	1		18A500C	_	_	22,0	18A500C	41,0	_	82,0
		2	დაიჭრას ადგილზე	18A500C	_	_	19,0	8A204	73,0	28,8	_
		3	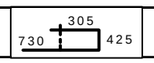	8A204	1460	50	73,0		ჯამი	28,8	82,0
									ბეტონი B 30 V=	1,0	
								1	28,8	82,0	1,0

მასალათა ხარჯის სპეციფიკაცია

ელემენტის დასახელება	ელემენტის ბაზა	პოზ.№	ესკიზი	პროფილი მმ.	სიგრძე. მმ.	რაოდენობა ც.	საერთო სიგრძე მ.	მასალის ამოკრეფა: პროფ. მმ.	საერთო სიგრძე მ.	არმატურა კბ. A204	არმატურა კბ. A500C
რიგები	რ–4,1. n=2	1	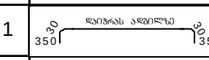	18A500C	_	_	24,0	18A500C	45,0	_	90,0
		2	დაიჭრას ადგილზე	18A500C	_	_	21,0	8A204	78,8	31,1	_
		3	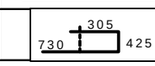	8A204	1460	54	78,8		ჯამი	31,1	90,0
									ბეტონი B 30 V=	1,0	
								2	62,3	180,0	2,0
	რ–X. n=3	1	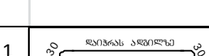	18A500C	_	_	25,0	18A500C	47,0	_	94,0
		2	დაიჭრას ადგილზე	18A500C	_	_	22,0	8A204	7,3	2,9	_
		3	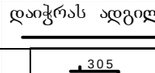	8A204	1460	5	7,3		ჯამი	2,9	94,0
									ბეტონი B 30 V=	1,0	
								3	8,7	282,0	3,0
	რ–XI. n=2	1		18A500C	_	_	25,0	18A500C	47,0	_	94,0
		2	დაიჭრას ადგილზე	18A500C	_	_	22,0	8A204	7,3	2,9	_
		3	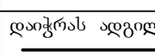	8A204	1460	5	7,3		ჯამი	2,9	94,0
									ბეტონი B 30 V=	1,0	
								2	5,8	188,0	2,0

ბლოკი: №1
-0.10=715.50

პროექტის სახელწოდება		
ინდივიდუალური საცხოვრებელი სახლის პროექტი, ქალაქ თბილისში, ბაგების საბჟეო უბანი ს/კ (01.14.09.004.519)		
თანამდებობა	გვარი	ხელმოწერა
დირექტორი	გ. ჭეჭელიშვილი	
არქიტექტორი	ე. ლომანაძე	
კონსტრუქტორი	ნ. კირთაძე	

მისამართი
ინდივიდუალური საცხოვრებელი სახლის პროექტი, ქალაქ თბილისში, ბაგების საბჟეო უბანი
შ.პ.ს. "რიბალ გრუპ"

მასშტაბი	1:100	მასალის ხარჯი
თარიღი	2017	

სტადია	ფურცელი	ფურცლები
პრ	53	

მასალათა ხარჯის სპეციფიკაცია

ელემენტის დასახელება	ელემენტის მარკა	პოზ.№	ესკიზი	პროფილი მმ.	სიგრძე. მმ.	რაოდენობა ც.	საერთო სიგრძე მ.	მასალის ამოკრეფა			
								პროფ. მმ.	საერთო სიგრძე მ.	არმატურა კბ.	
										A204	A500C
რიგები	რ–8. n=1	1	350 30 დაიჭრას ადგილზე 30 350	18A500C	_	_	100,0	18A500C	197,0	_	394,0
		2	დაიჭრას ადგილზე	18A500C	_	_	97,0	8A204	365,0	144,2	_
		3	305 730 425	8A204	1460	250	365,0		ჯამი	144,2	394,0
									ბეტონი B 30 V=		4,5
								1	144,2	394,0	4,5
	რ–9. n=1	1	350 30 დაიჭრას ადგილზე 30 350	18A500C	_	_	46,0	18A500C	89,0	_	178,0
		2	დაიჭრას ადგილზე	18A500C	_	_	43,0	8A204	148,9	58,8	_
		3	305 730 425	8A204	1460	102	148,9		ჯამი	58,8	178,0
									ბეტონი B 30 V=		2,0
								1	58,8	178,0	2,0
	რ–10. n=1	1	350 30 დაიჭრას ადგილზე 30 350	18A500C	_	_	91,0	18A500C	179,0	_	358,0
		2	დაიჭრას ადგილზე	18A500C	_	_	88,0	8A204	335,8	132,6	_
		3	305 730 425	8A204	1460	230	335,8		ჯამი	132,6	358,0
									ბეტონი B 30 V=		4,2
								1	132,6	358,0	4,2
	რ–11. n=1	1	350 30 დაიჭრას ადგილზე 30 350	18A500C	_	_	44,0	18A500C	85,0	_	170,0
		2	დაიჭრას ადგილზე	18A500C	_	_	41,0	8A204	131,4	51,9	_
		3	305 730 425	8A204	1460	90	131,4		ჯამი	51,9	170,0
									ბეტონი B 30 V=		1,8
								1	51,9	170,0	1,8
	რ–12. n=1	1	350 30 დაიჭრას ადგილზე 30 350	18A500C	_	_	91,0	18A500C	179,0	_	358,0
		2	დაიჭრას ადგილზე	18A500C	_	_	88,0	8A204	335,8	132,6	_
		3	305 730 425	8A204	1460	230	335,8		ჯამი	132,6	358,0
									ბეტონი B 30 V=		4,2
								1	132,6	358,0	4,2

მასალათა ხარჯის სპეციფიკაცია

ელემენტის დასახელება	ელემენტის მარკა	პოზ.№	ესკიზი	პროფილი მმ.	სიგრძე. მმ.	რაოდენობა ც.	საერთო სიგრძე მ.	მასალის ამოკრეფა			
								პროფ. მმ.	საერთო სიგრძე მ.	არმატურა კბ.	
										A204	A500C
რიგები	რ–13. n=1	1	350 30 დაიჭრას ადგილზე 30 350	18A500C	_	_	40,0	18A500C	77,0	_	154,0
		2	დაიჭრას ადგილზე	18A500C	_	_	37,0	8A204	116,8	46,1	_
		3	305 730 425	8A204	1460	80	116,8		ჯამი	46,1	154,0
									ბეტონი B 30 V=		1,6
								1	46,1	154,0	1,6
	რ–8,1. n=1	1	350 30 დაიჭრას ადგილზე 30 350	18A500C	_	_	106,0	18A500C	209,0	_	418,0
		2	დაიჭრას ადგილზე	18A500C	_	_	103,0	8A204	408,8	161,5	_
		3	305 730 425	8A204	1460	280	408,8		ჯამი	161,5	418,0
									ბეტონი B 30 V=		5,0
								1	161,5	418,0	5,0
	რ–10,1. n=1	1	350 30 დაიჭრას ადგილზე 30 350	18A500C	_	_	106,0	18A500C	209,0	_	418,0
		2	დაიჭრას ადგილზე	18A500C	_	_	103,0	8A204	408,8	161,5	_
		3	305 730 425	8A204	1460	280	408,8		ჯამი	161,5	418,0
									ბეტონი B 30 V=		5,0
								1	161,5	418,0	5,0

ბლოკი: №1
-0.10=715.50

პროექტის სახელწოდება		
ინდივიდუალური საცხოვრებელი სახლის პროექტი, ქალაქ თბილისში, ბაგების საბყვეო უბანი ს/კ (01.14.09.004.519)		
თანამდებობა	გვარი	ხელმოწერა
დირექტორი	გ. ძაძელიშვილი	
არქიტექტორი	ე. ომანაძე	
კონსტრუქტორი	ნ. ქირთაძე	
მისამართი		
ინდივიდუალური საცხოვრებელი სახლის პროექტი, ქალაქ თბილისში, ბაგების საბყვეო უბანი		
შ.პ.ს. "როიალ გრუპ"		
მასშტაბი	1:100	მასალის ხარჯი
თარიღი	2017	
სტადია	ფურცელი	ფურცლები
პრ	54	

მასალათა ხარჯის სპეციფიკაცია

ელემენტის დასახელება	ელემენტის მარკა	პოზ.№	ესკიზი	პროფილი მმ.	სიგრძე მმ.	რაოდენობა ც.	საერთო სიგრძე მ.	მასალის ამოკრეფა			
								პროფ. მმ.	საერთო სიგრძე მ.	არმატურა კბ.	
										A204	A500C
რიგები	რ-12,1. n=1	1	30 350 დაიჭრას ადგილზე 30 350	18A500C	_	_	94,0	18A500C	185,0	_	370,0
		2	დაიჭრას ადგილზე	18A500C	_	_	91,0	8A204	365,0	144,2	_
		3	305 730 425	8A204	1460	250	365,0		ჯამი	144,2	370,0
									ბეტონი B 30 V=		4,5
								1	144,2	370,0	4,5
	რ-8,1.1 n=1	1	30 350 დაიჭრას ადგილზე 30 350	18A500C	_	_	76,0	18A500C	150,0	_	300,0
		2	დაიჭრას ადგილზე	18A500C	_	_	74,0	8A204	277,4	109,6	_
		3	305 730 425	8A204	1460	190	277,4		ჯამი	109,6	300,0
									ბეტონი B 30 V=		3,5
								1	109,6	300,0	3,5
	რ-10,1.1 n=2	1	30 350 დაიჭრას ადგილზე 30 350	18A500C	_	_	80,0	18A500C	157,0	_	314,0
		2	დაიჭრას ადგილზე	18A500C	_	_	77,0	8A204	297,8	117,6	_
		3	305 730 425	8A204	1460	204	297,8		ჯამი	117,6	314,0
									ბეტონი B 30 V=		3,6
								2	235,3	628,0	7,2
	რ-12,1.1 n=2	1	30 350 დაიჭრას ადგილზე 30 350	18A500C	_	_	70,0	18A500C	137,0	_	274,0
		2	დაიჭრას ადგილზე	18A500C	_	_	67,0	8A204	248,2	98,0	_
		3	305 730 425	8A204	1460	170	248,2		ჯამი	98,0	274,0
									ბეტონი B 30 V=		3,2
								2	196,1	548,0	6,4
	რ-8,1.2 n=1	1	30 350 დაიჭრას ადგილზე 30 350	18A500C	_	_	67,0	18A500C	131,0	_	262,0
		2	დაიჭრას ადგილზე	18A500C	_	_	64,0	8A204	233,6	92,3	_
		3	305 730 425	8A204	1460	160	233,6		ჯამი	92,3	262,0
									ბეტონი B 30 V=		3,0
								1	92,3	262,0	3,0

მასალათა ხარჯის სპეციფიკაცია

ელემენტის დასახელება	ელემენტის მარკა	პოზ.№	ესკიზი	პროფილი მმ.	სიგრძე მმ.	რაოდენობა ც.	საერთო სიგრძე მ.	მასალის ამოკრეფა			
								პროფ. მმ.	საერთო სიგრძე მ.	არმატურა კბ.	
										A204	A500C
რიგები	რ-8,1.2,I n=1	1	30 350 დაიჭრას ადგილზე 30 350	18A500C	_	_	60,0	18A500C	117,0	_	234,0
		2	დაიჭრას ადგილზე	18A500C	_	_	57,0	8A204	233,6	92,3	_
		3	305 730 425	8A204	1460	160	233,6		ჯამი	92,3	234,0
									ბეტონი B 30 V=		2,8
								1	92,3	234,0	2,8
	რ-10,1.2 n=1	1	30 350 დაიჭრას ადგილზე 30 350	18A500C	_	_	71,0	18A500C	139,0	_	278,0
		2	დაიჭრას ადგილზე	18A500C	_	_	68,0	8A204	262,8	103,8	_
		3	305 730 425	8A204	1460	180	262,8		ჯამი	103,8	278,0
									ბეტონი B 30 V=		3,3
								1	103,8	278,0	3,3
	რ-12,1.2 n=1	1	30 350 დაიჭრას ადგილზე 30 350	18A500C	_	_	71,0	18A500C	139,0	_	278,0
		2	დაიჭრას ადგილზე	18A500C	_	_	68,0	8A204	262,8	103,8	_
		3	305 730 425	8A204	1460	180	262,8		ჯამი	103,8	278,0
									ბეტონი B 30 V=		3,3
								1	103,8	278,0	3,3

ბლოკი: №1
-0.10=715.50

პროექტის სახელწოდება		
ინდივიდუალური საცხოვრებელი სახლის პროექტი. ქალაქ თბილისში, ბაგების საბჟეო უბანი ს/კ (01.14.09.004.519)		
თანამდებობა	გვარი	ხელმოწერა
დირექტორი	გ. ჭეჭელიშვილი	
არქიტექტორი	ე. ომანაძე	
კონსტრუქტორი	ნ. ქირთაძე	
მისამართი		
ინდივიდუალური საცხოვრებელი სახლის პროექტი. ქალაქ თბილისში, ბაგების საბჟეო უბანი		
შ.პ.ს. "როიალ გრუპ"		
მასშტაბი	1:100	მასალის ხარჯი
თარიღი	2017	
სტადია	ფურცელი	ფურცლები
პრ	55	

მასალათა ხარჯის სპეციფიკაცია

ელემენტის დასახელება	ელემენტის მარკა	პოზ.№	ესკიზი	პროფილი მმ.	სიგრძე. მმ.	რაოდენობა ც.	საერთო სიგრძე მ.	მასალის ამოკრეფა: პროფ. მმ.	მასალის ამოკრეფა: საერთო სიგრძე მ.	არმატურა კგ. A204	არმატურა კგ. A500C
რიგელი	რ-V n=6	1	350 30 დაიჭრას ადგილზე 30 350	18A500C	_	_	24,0	18A500C	45,0	_	90,0
		2	დაიჭრას ადგილზე	18A500C	_	_	21,0	8A204	46,0	18,2	_
		3	305 460 155	8A204	920	50	46,0		ჯამი	18,2	90,0
									ბეტონი	B 30	V= 0,5
								6	109,0	540,0	3,0
	რ-VI n=3	1	350 30 დაიჭრას ადგილზე 30 350	18A500C	_	_	16,0	18A500C	29,0	_	58,0
		2	დაიჭრას ადგილზე	18A500C	_	_	13,0	8A204	25,8	10,2	_
		3	305 460 155	8A204	920	28	25,8		ჯამი	10,2	58,0
									ბეტონი	B 30	V= 0,3
								3	30,5	174,0	0,9
კედელი მონოლითური	კმ-1. n=1	1	დაიჭრას ადგილზე	12A500C	_	_	3610,0	12A500C	3610,0	_	3212,9
		2	30 170 25 30	6 A-I	280	660	184,8	6 A-I	184,8	41,0	_
									ჯამი	41,0	3212,9
									ბეტონი	B 30	V= 33,0
								1	41,0	3212,9	33,0
	კმ-I. n=1	1	დაიჭრას ადგილზე	12A500C	_	_	780,0	12A500C	780,0	_	694,2
		2	30 170 25 30	6 A-I	280	96	26,9	6 A-I	26,9	6,0	_
									ჯამი	6,0	694,2
									ბეტონი	B 30	V= 14,0
								1	6,0	694,2	14,0
აუზი	ა-1. n=1	1	დაიჭრას ადგილზე	12A500C	_	_	1280,0	12A500C	1280,0	_	1139,2
		2	30 270 25 30	6 A-I	380	80	30,4	6 A-I	69,6	15,5	_
		3	30 170 25 30	6 A-I	280	140	39,2		ჯამი	15,5	1139,2
									ბეტონი	B 30	V= 13,0
								1	15,5	1139,2	13,0

მასალათა ხარჯის სპეციფიკაცია

ბლოკი: №1
-0.10=715.50

ელემენტის დასახელება	ელემენტის მარკა	პოზ.№	ესკიზი	პროფილი მმ.	სიგრძე. მმ.	რაოდენობა ც.	საერთო სიგრძე მ.	მასალის ამოკრეფა: პროფ. მმ.	მასალის ამოკრეფა: საერთო სიგრძე მ.	არმატურა კგ. A204	არმატურა კგ. A500C
გადახურვის ფილა	მფ-1. n=1	1	დაიჭრას ადგილზე	12A500C	_	_	3220,0	12A500C	6440,0	_	5731,6
		2	დაიჭრას ადგილზე	12A500C	_	_	3220,0	6 A-I	338,8	75,2	_
		3	30 170 25 30	6 A-I	280	1210	338,8		ჯამი	75,2	5731,6
									ბეტონი	B 30	V= 60,0
								1	75,2	5731,6	60,0
	მფ-2. n=1	1	დაიჭრას ადგილზე	12A500C	_	_	2580,0	12A500C	4800,0	_	4272,0
		2	დაიჭრას ადგილზე	12A500C	_	_	2220,0	6 A-I	210,6	46,8	_
		3	30 150 25 30	6 A-I	260	810	210,6		ჯამი	46,8	4272,0
									ბეტონი	B 30	V= 42,0
								1	46,8	4272,0	42,0
	მფ-3. n=1	1	დაიჭრას ადგილზე	12A500C	_	_	1390,0	12A500C	2780,0	_	2474,2
		2	დაიჭრას ადგილზე	12A500C	_	_	1390,0	6 A-I	135,2	30,0	_
		3	30 150 25 30	6 A-I	260	520	135,2		ჯამი	30,0	2474,2
									ბეტონი	B 30	V= 24,0
								1	30,0	2474,2	24,0

პროექტის სახელწოდება		
ინდივიდუალური საცხოვრებელი სახლის პროექტი, ქალაქ თბილისში, ბაგების სატყეო უბანი ს/კ (01.14.09.004.519)		
თანამდებობა	გვარი	ხელმოწერა
დირექტორი	გ. მჭედლიშვილი	
არქიტექტორი	ე. ომანაძე	
კონსტრუქტორი	ნ. კირთაძე	
მისამართი		
ინდივიდუალური საცხოვრებელი სახლის პროექტი, ქალაქ თბილისში, ბაგების სატყეო უბანი		
შ.პ.ს. "როიალ გროუფ"		
მასშტაბი	1:100	მასალის ხარჯი
თარიღი	2017	
სტადია	ფურცელი	ფურცლები
პრ	56	

მასალათა ხარჯის სპეციფიკაცია

კონსტრუქციის დასახელება	კონსტრუქციის ნაწილი	პოზ.№	ესკიზი	პროფილი მმ.	სიგრძე. მმ.	რაოდენობა ც.	საერთო სიგრძე მ.	მასალის ამოკრეფა: პროფ. მმ.	მასალის ამოკრეფა: საერთო სიგრძე მ.	მასალის ამოკრეფა: არმატურა კბ. A204	მასალის ამოკრეფა: არმატურა კბ. A500C
ბალახურების ფილა	მფ-4. n=1	1	დაიჭრას ადგილზე	12A500C	_	_	1590,0	12A500C	3180,0	_	2830,2
		2	დაიჭრას ადგილზე	12A500C	_	_	1590,0	6 A-I	158,6	35,2	_
		3	30 150 25 30	6 A-I	260	610	158,6		ჯამი	35,2	2830,2
									ბეტონი B 30 V=	28,0	
								1	35,2	2830,2	28,0
	მფ-5. n=1	1	დაიჭრას ადგილზე	12A500C	_	_	1490,0	12A500C	2980,0	_	2652,2
		2	დაიჭრას ადგილზე	12A500C	_	_	1490,0	6 A-I	145,6	32,3	_
		3	30 150 25 30	6 A-I	260	560	145,6		ჯამი	32,3	2652,2
									ბეტონი B 30 V=	26,0	
								1	32,3	2652,2	26,0
	მფ-6. n=1	1	დაიჭრას ადგილზე	12A500C	_	_	130,0	12A500C	260,0	_	231,4
		2	დაიჭრას ადგილზე	12A500C	_	_	130,0	6 A-I	9,6	2,1	_
		3	30 130 25 30	6 A-I	240	40	9,6		ჯამი	2,1	231,4
									ბეტონი B 30 V=	2,0	
								1	2,1	231,4	2,0
კობე: №1. მარშები	მ-1. n=1	1	დაიჭრას ადგილზე	12A500C	_	_	120,0	12A500C	120,0	_	106,8
		2	1100	8A204	1100	54	59,4	8A204	59,4	23,5	_
		3	30 170 25 30	6 A-I	280	30	8,4	6 A-I	8,4	1,9	_
									ჯამი	25,3	106,8
									ბეტონი B 30 V=	1,5	
								1	25,3	106,8	1,5
	მ-2. n=1	1	დაიჭრას ადგილზე	12A500C	_	_	120,0	12A500C	120,0	_	106,8
		2	1100	8A204	1100	54	59,4	8A204	59,4	23,5	_
		3	30 170 25 30	6 A-I	280	30	8,4	6 A-I	8,4	1,9	_
									ჯამი	25,3	106,8
									ბეტონი B 30 V=	1,5	
								1	25,3	106,8	1,5

მასალათა ხარჯის სპეციფიკაცია

კონსტრუქციის დასახელება	კონსტრუქციის ნაწილი	პოზ.№	ესკიზი	პროფილი მმ.	სიგრძე. მმ.	რაოდენობა ც.	საერთო სიგრძე მ.	მასალის ამოკრეფა: პროფ. მმ.	მასალის ამოკრეფა: საერთო სიგრძე მ.	მასალის ამოკრეფა: არმატურა კბ. A204	მასალის ამოკრეფა: არმატურა კბ. A500C
კობე: №1. მარშები	მ-3. n=1	1	დაიჭრას ადგილზე	12A500C	_	_	140,0	12A500C	140,0	_	124,6
		2	1100	8A204	1100	70	77,0	8A204	77,0	30,4	_
		3	30 170 25 30	6 A-I	280	50	14,0	6 A-I	14,0	3,1	_
									ჯამი	33,5	124,6
									ბეტონი B 30 V=	3,0	
								1	33,5	124,6	3,0
	მ-4. n=1	1	დაიჭრას ადგილზე	12A500C	_	_	140,0	12A500C	140,0	_	124,6
		2	1100	8A204	1100	70	77,0	8A204	77,0	30,4	_
		3	30 170 25 30	6 A-I	280	50	14,0	6 A-I	14,0	3,1	_
									ჯამი	33,5	124,6
									ბეტონი B 30 V=	3,0	
								1	33,5	124,6	3,0

ბლოკი: №1
-0.10=715.50

პროექტის სახელწოდება		
ინდივიდუალური საცხოვრებელი სახლის პროექტი, ქალაქ თბილისში, ბაგების საბყუო უბანი ს/კ (01.14.09.004.519)		
თანამდებობა	გვარი	ხელმოწერა
დირექტორი	გ. ჭეჭელიშვილი	
არქიტექტორი	ე. ომანაძე	
კონსტრუქტორი	ნ. კირთაძე	

მისამართი
ინდივიდუალური საცხოვრებელი სახლის პროექტი, ქალაქ თბილისში, ბაგების საბყუო უბანი
შ.პ.ს. "რობიალ გრუპ"

მასშტაბი	1:100	მასალის ხარჯი
თარიღი	2017	
სტადია	ფურცელი	ფურცლები
პრ	57	

მასალათა ხარჯის სპეციფიკაცია

ელემენტის დასახელება	ელემენტის მარკა	პოზ.№	ესკიზი	პროფილი მმ.	სიგრძე. მმ.	რაოდენობა ც.	საერთო სიგრძე მ.	მასალის ამოკრეფა: პროფ. მმ.	საერთო სიგრძე მ.	არმატურა კბ. A204	არმატურა კბ. A500C
კიბე: №1. მარშები	მ-5. n=2	1	დაიჭრას ადგილზე	12A500C	_	_	120,0	12A500C	120,0	_	106,8
		2	1100	8A204	1100	60	66,0	8A204	66,0	26,1	_
		3	30 170 25 30	6 A-I	280	40	11,2	6 A-I	11,2	2,5	_
									ჯამი	28,6	106,8
									ბეტონი B 30 V=	2,5	
								2	57,1	213,6	5,0
	მ-6 n=2	1	დაიჭრას ადგილზე	12A500C	_	_	120,0	12A500C	120,0	_	106,8
		2	1100	8A204	1100	60	66,0	8A204	66,0	26,1	_
		3	30 170 25 30	6 A-I	280	40	11,2	6 A-I	11,2	2,5	_
									ჯამი	28,6	106,8
									ბეტონი B 30 V=	2,5	
								2	57,1	213,6	5,0
პერილა	ჯ-1 n=1	1	კვალპეტული მილი	100x4	_	_	17,0	100x4	17,0	239,7	
									ჯამი	239,7	
								1	_	239,7	
	ჯ-2 n=1	1	კვალპეტული მილი	100x4	_	_	12,0	100x4	12,0	169,2	
									ჯამი	169,2	
								1	_	169,2	

ბლოკი: №1
-0.10=715.50

მასალის ხარჯის კრებსითი უწყისი		
A240	A500C	V
5377,1	39902,5	418,4

პროექტის სახელწოდება		
ინდივიდუალური საცხოვრებელი სახლის პროექტი, ქალაქ თბილისში, ბაგების საბყუო უბანი ს/ქ (01.14.09.004.519)		
თანამდებობა	გვარი	ხელმოწერა
დირექტორი	გ. ჭეჭელიშვილი	
არქიტექტორი	ე. ომანაძე	
კონსტრუქტორი	ნ. კირთაძე	

მისამართი
ინდივიდუალური საცხოვრებელი სახლის პროექტი, ქალაქ თბილისში, ბაგების საბყუო უბანი
შ.პ.ს. "როიალ გრუპ"

მასშტაბი	1:100	მასალის ხარჯი
თარიღი	2017	
სტადია	ფურცელი	ფურცლები
პრ	58	

Հաստատված է		
Ղեկավարվող փաստաթղթի անվանումը		
Կազմել է	Անուն	Ստորագրություն
Ստուգել է	Անուն	Ստորագրություն
Նախագծի հեղինակային հսկողություն իրականացնող	Անուն	Ստորագրություն
Գլխավոր ճարտարապետ	Ա. Ղազարյան	
Գլխավոր ինժեներ	Ա. Ղազարյան	
Նախագծի հեղինակ	Ա. Ղազարյան	
Նախագծի անվանումը Նախագծի փուլը Նախագծային փաստաթղթերի կազմը Նախագծի հատվածը, նշանակումը և անվանումը		
Նախագծի կազմակերպության անվանումը, հասցեն և հեռախոսահամարը		
Մասշտաբ	Թողարկման ամսաթիվ	Նախագծի կոդը
	2017	
Նախագծի կազմակերպության անվանումը, հասցեն և հեռախոսահամարը		
Նախագծի փուլ	Նախագծի տեսակ	Թերթ
		59

ձեռքի նշումներ՝ Ա.Ղ.

Ներկայացվող նախագծային փաստաթղթերի կազմը
Նախագծի փուլը
Նախագծի անվանումը, նշանակումը և հատվածը

Նախագծի կազմակերպության անվանումը, հասցեն և հեռախոսահամարը

Մասշտաբ	1:100	Նախագծի կոդը
Թողարկման ամսաթիվ	2017	Թերթ
Նախագծի կազմակերպության անվանումը, հասցեն և հեռախոսահամարը		Թերթերի քանակ
		34

Հ/յ (01.14.09.004.519)
Նախագիծ մասնագիտական նշանակությամբ շենքի ներքին ջրամատակարարման և ջրահեռացման համակարգեր

Ներքին ջրամատակարարման և ջրահեռացման համակարգեր

ձեռքի նշումներ՝

ձեռքի նշումներ՝

ձեռքի նշումներ՝

ბლოკი: №2
-0.10=714.60

კონსტრუქციების განლაგების სამონტაჟო გეგმა: -0.10 ნიშნულზე.

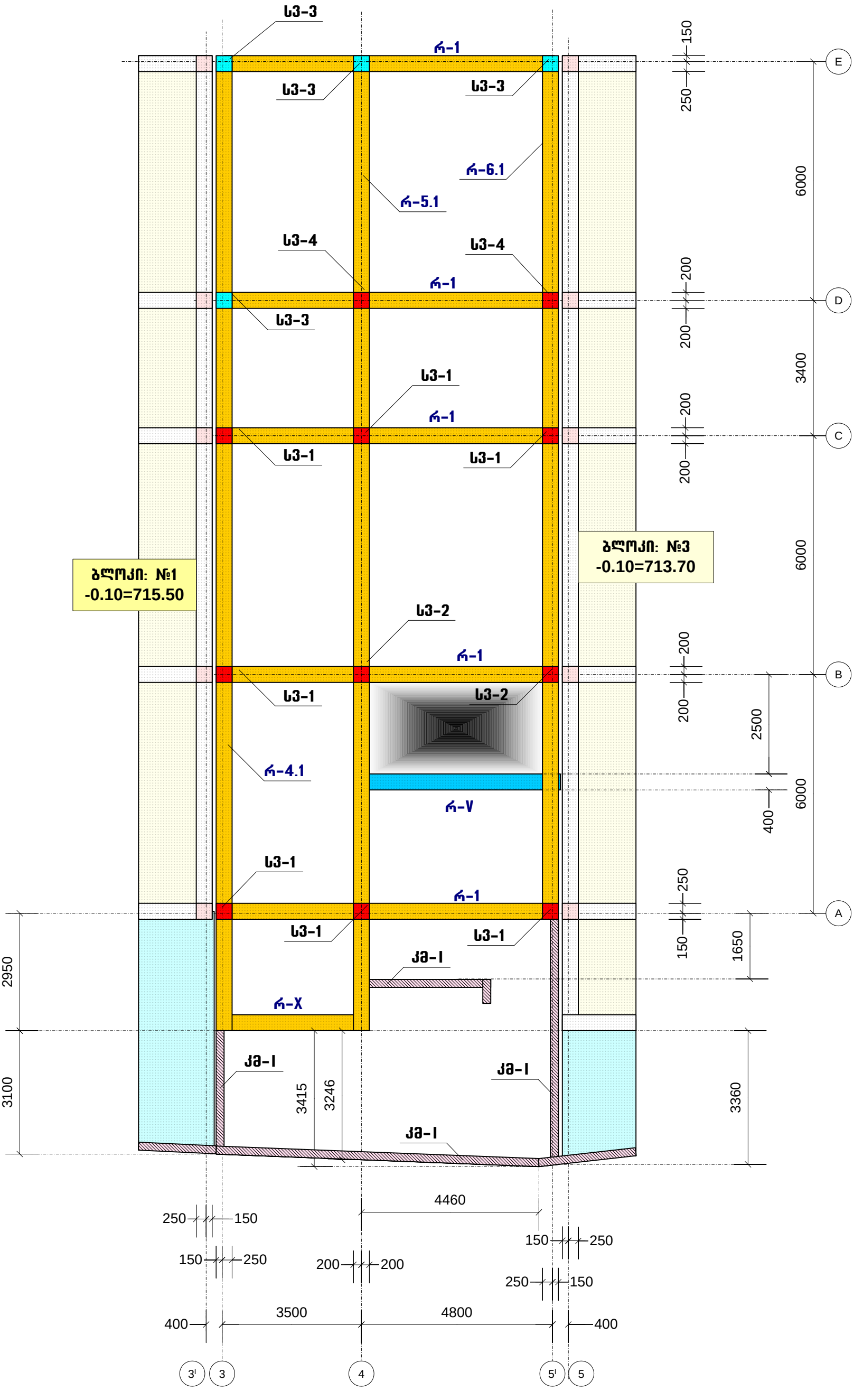

პროექტის სახელწოდება		
ინდივიდუალური საცხოვრებელი სახლის პროექტი, ქალაქ თბილისში, ბაგების საბჭოე უბანი ს/კ (01.14.09.004.519)		
თანამდებობა	გვარი	ხელმოწერა
დირექტორი	გ. მჭედლიშვილი	
არქიტექტორი	ე. ომანაძე	
კონსტრუქტორი	ნ. კირთაძე	

მისამართი
ინდივიდუალური საცხოვრებელი სახლის პროექტი, ქალაქ თბილისში, ბაგების საბჭოე უბანი
შ.პ.ს. "როიალ გრუფ"

მასშტაბი	1:100	კონსტრუქციების განლაგების სამონტაჟო გეგმა: -0.10 ნიშნულზე.
თარიღი	2017	

სტადია	ფურცელი	ფურცლები
პრ	60	

ბლოკი: №2
-0.10=714.60

კონსტრუქციების განლაგების სამონტაჟო გეგმა: 3.60 ნიშნულზე.

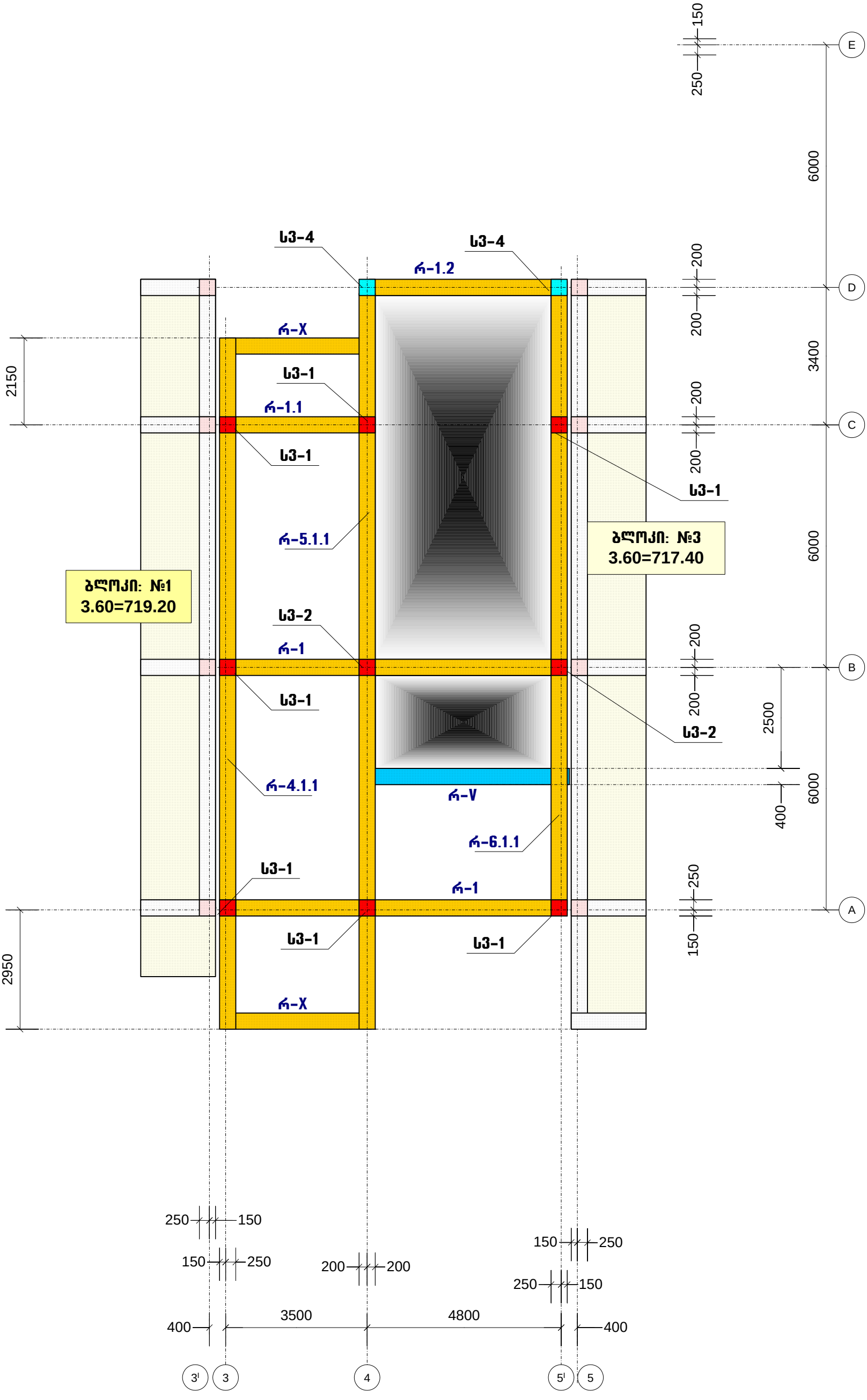

პროექტის სახელწოდება		
ინდივიდუალური საცხოვრებელი სახლის პროექტი, ქალაქ თბილისში, ბაგების საბჟეო უბანი ს/კ (01.14.09.004.519)		
თანამდებობა	გვარი	ხელმოწერა
დირექტორი	გ. მჭედლიშვილი	
არქიტექტორი	ე. ომანაძე	
კონსტრუქტორი	ნ. კირთაძე	
მისამართი		
ინდივიდუალური საცხოვრებელი სახლის პროექტი, ქალაქ თბილისში, ბაგების საბჟეო უბანი		
შ.პ.ს. "როიალ გრუფ"		
მასშტაბი	1:100	კონსტრუქციების განლაგების სამონტაჟო გეგმა: 3.60 ნიშნულზე.
თარიღი	2017	
სტადია	ფურცელი	ფურცლები
პრ	61	

ბლოკი: №2
-0.10=714.60

კონსტრუქციების განლაგების სამონტაჟო გეგმა: 7.00 ნიშნულზე.

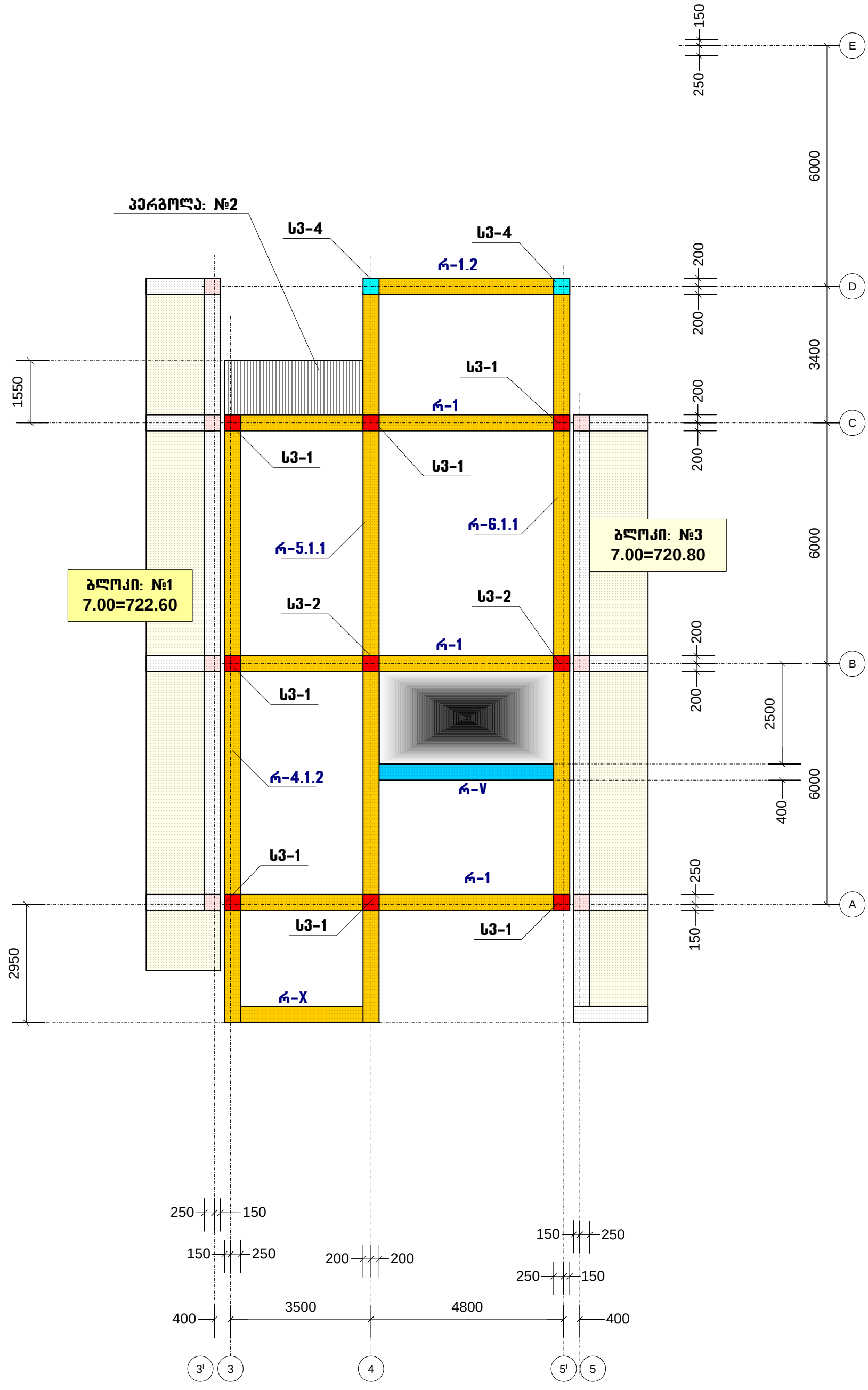

პროექტის სახელწოდება		
ინდივიდუალური საცხოვრებელი სახლის პროექტი, ქალაქ თბილისში, ბაგების საბჟეო უბანი ს/კ (01.14.09.004.519)		
თანამდებობა	გვარი	ხელმოწერა
დირექტორი	გ. მჭედლიშვილი	
არქიტექტორი	ე. ომანაძე	
კონსტრუქტორი	ნ. კირთაძე	

მისამართი
ინდივიდუალური საცხოვრებელი სახლის პროექტი, ქალაქ თბილისში, ბაგების საბჟეო უბანი
შ.პ.ს. "როიალ გრუფ"

მასშტაბი	1:100	კონსტრუქციების განლაგების სამონტაჟო გეგმა: 7.00 ნიშნულზე.
თარიღი	2017	

სტადია	ფურცელი	ფურცლები
პრ	62	

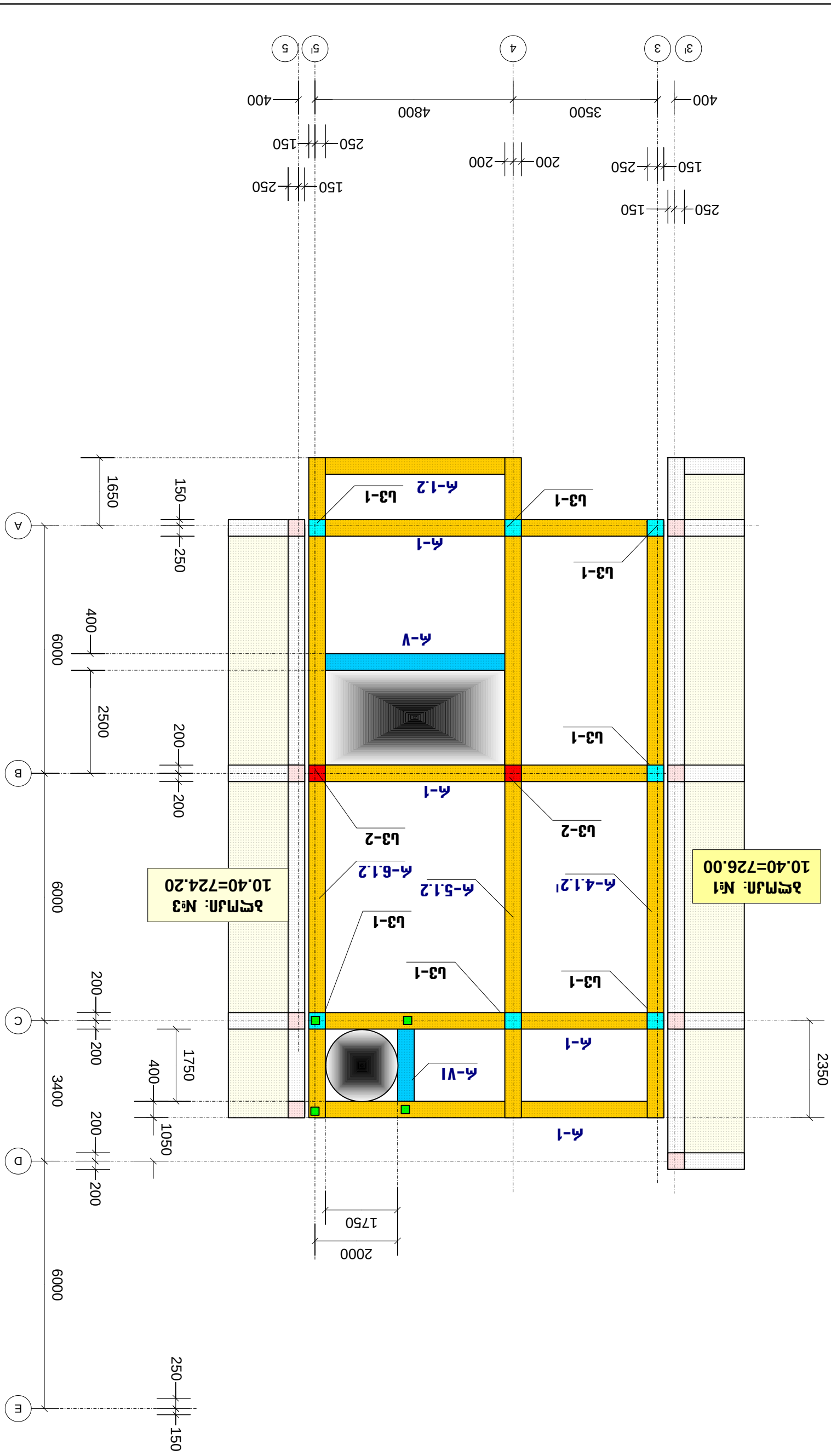

ՀԱՏԱԿԱՑՎԱԾ ՆԱԽԱԳԻԾ

ՊԵՏՈՒԹՅԱՆ ԱՐՁԱՆԱՊԱՀՈՒԹՅԱՆ ԵՎ ՀԱՇՎԵԿՇՌՈՒԹՅԱՆ ԿՈՄԻՏԵ

ԱՅՍԱԿԱՐԳ ՀԱՏԱԿԱՑՎԱԾ ՀԱՄԱՐ ՀԱՍՏԱՏՎԱԾ ՉԻ

Ա/Յ (01.14.09.004.519)

ՄԱՍՆԱԳԻՏԱԿԱՆ	ԱՆՈՒՆ	ԱԶԳԱՆՈՒՆ
ԳՈՒՆԱԿԱՎՈՐՈՂ	Ա. ՅԱՅԵՑՈՒՅՑ	
ՀԱՇՎԱՊԱՀՈՒԹՅԱՆ	Հ. ՊՈՂՈՍՅԱՆ	
ՀԱՇՎԱՊԱՀՈՒԹՅԱՆ	Հ. ՄԱՆՈՒԿՅԱՆ	
ՀԱՇՎԱՐԿՈՂ	Ա. ՄԱՆՈՒԿՅԱՆ	

ՀԱՏԱԿԱՑՎԱԾ

ՊԵՏՈՒԹՅԱՆ ԱՐՁԱՆԱՊԱՀՈՒԹՅԱՆ ԵՎ ՀԱՇՎԵԿՇՌՈՒԹՅԱՆ ԿՈՄԻՏԵ

Ա/Յ ՀԱՏԱԿԱՑՎԱԾ ՄԱՍԻ ԱՇԽԱՏԱՆՔԱՅԻՆ ԳԾԱԳՐԵՐ

Ֆ.Ա.Կ. "ՀԱՄԱՅՆ ՆԱՐԱՄ"

ՄԱՍՇՏԱԲ	1:100	ԱՇԽԱՏԱՆՔԱՅԻՆ ԳԾԱԳՐԵՐ
ՀԱՄԱՐ	2017	ՀԱՇՎԵԿՇՌՈՒԹՅԱՆ ՀԱՄԱՐ ՀԱՍՏԱՏՎԱԾ Ա/Յ 10.40 ԳՈՒՅՔԱՅԻՆ ՀԱՐԿԱՅԻՆ ՀԱՇՎԱՐԿ.
ԿԱՆԽՎԱԾ	ՊՐՈՅԵԿՏԱՅԻՆ	ՊՐՈՅԵԿՏԱՅԻՆ
34	63	

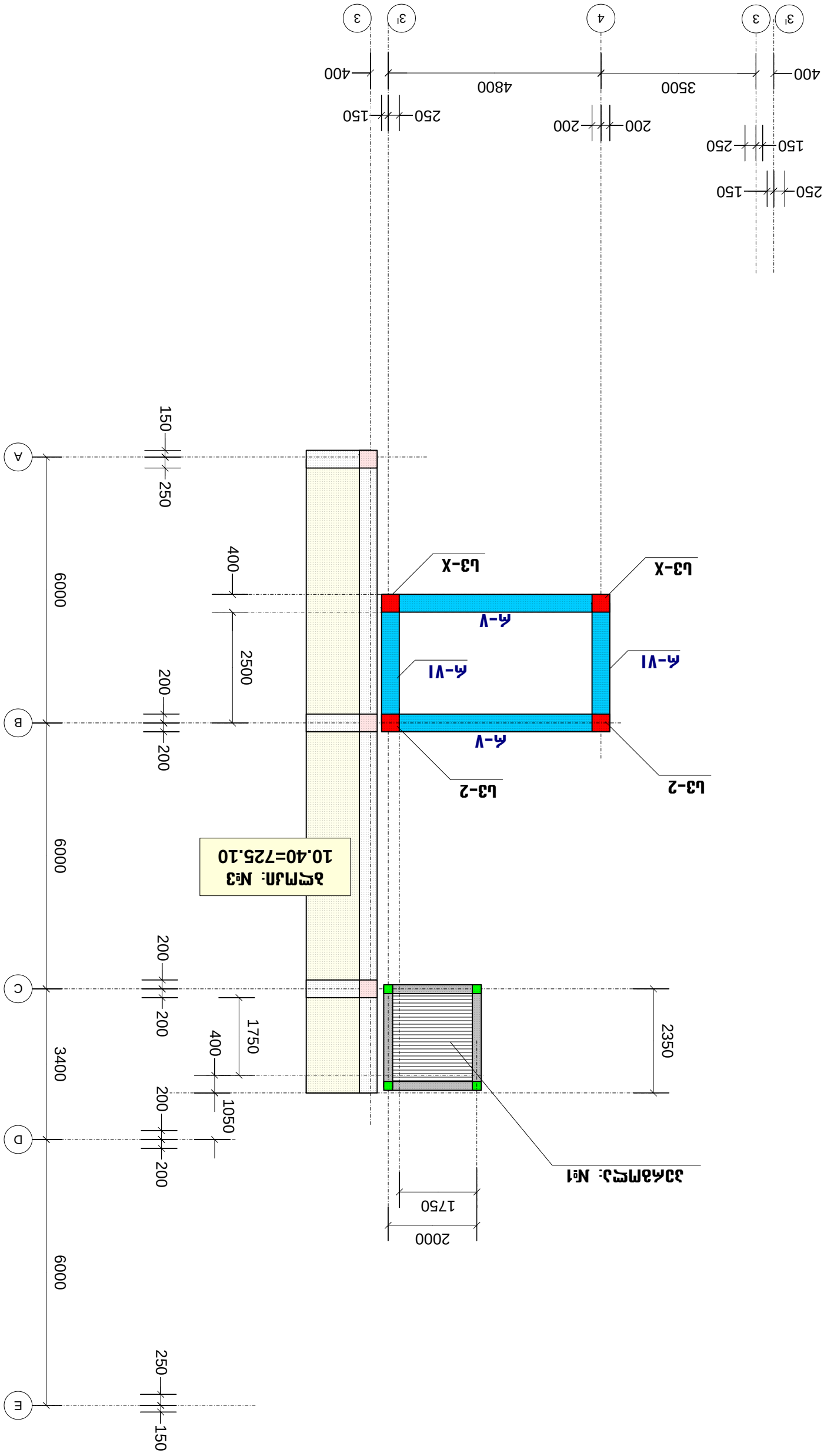

Ձողաձև ամրանների պատրաստման և տեղադրման աշխատանքներ		
ՊԵՏԱԿԱՆ ՄԱՐՄԻՆՆԵՐԻ ՇԻՆԱՐԱՐՈՒԹՅԱՆ ՊԵՏԱԿԱՆ ԳՈՐԾԱԿԱԼՈՒԹՅԱՆ ՀԱՄԱԼՍԱՐԱՆ		
Ա/Ջ (01.14.09.004.519)		
Ա/Ջ	Ա/Ձ	Ա/Ձ
ՊՐԱՎԱՐԱՐՈՒԹՅԱՆ	Ա. ՀԱՅՐԱՊԵՏՅԱՆ	
ՀԱՄԱՁԱՅՆԱԳՐԻ	Հ. ՄԱՐՏԻՐՈՍՅԱՆ	
ՀԱՄԱՁԱՅՆԱԳՐԻ	Ե. ՄԱՆՈՒԿՅԱՆ	
ԳԼԽԱՎՈՐ ՃԱՐՏԱՐԱՊԵՏ		
ՊԱՏՎԻՐԱՏՎՈՂ		
ՇԻՆԱՐԱՐ		
ՀՀ ՏԱՐԱԾՔԱՅԻՆ ԿԱՌԱՎԱՐՄԱՆ ԵՎ ՔԱՂԱՔԱՇԻՆՈՒԹՅԱՆ ԿՈՄԻՏԵ		
ՀՀ ԱՐԱՐԱՏԻ ՄԱՐԶԻ ՎԱՂԱՇԱՏ ՀԱՄԱՅՆՔԻ ՎԱՂԱՇԱՏ ԲՆԱԿԱՎԱՅՐԻ ԱՅԳԱԿԱՆ ՄԱՆԿԱՊԱՐՏԵԶԻ ՇԵՆՔԻ ՎԵՐԱՆՈՐՈԳՈՒՄ		
ՀՀ ԱՐԱՐԱՏԻ ՄԱՐԶԻ ՎԱՂԱՇԱՏ ՀԱՄԱՅՆՔԻ ՎԱՂԱՇԱՏ ԲՆԱԿԱՎԱՅՐԻ ԱՅԳԱԿԱՆ ՄԱՆԿԱՊԱՐՏԵԶԻ ՇԵՆՔԻ ՎԵՐԱՆՈՐՈԳՈՒՄ		
ՀՀ ԱՐԱՐԱՏԻ ՄԱՐԶԻ ՎԱՂԱՇԱՏ ՀԱՄԱՅՆՔԻ ՎԱՂԱՇԱՏ ԲՆԱԿԱՎԱՅՐԻ ԱՅԳԱԿԱՆ ՄԱՆԿԱՊԱՐՏԵԶԻ ՇԵՆՔԻ ՎԵՐԱՆՈՐՈԳՈՒՄ		
Ձ.Ա.Լ. "ՀԱՄԱՅՆ ՏԱՐԱԾՔԱՅԻՆ ԳՐԱՖԻԿԱ"		
ձուլակցված մասերի նշագրման սխեմա	1:100	
ՀՀ ԱՐԱՐԱՏԻ ՄԱՐԶԻ ՎԱՂԱՇԱՏ ՀԱՄԱՅՆՔԻ ՎԱՂԱՇԱՏ ԲՆԱԿԱՎԱՅՐԻ ԱՅԳԱԿԱՆ ՄԱՆԿԱՊԱՐՏԵԶԻ ՇԵՆՔԻ ՎԵՐԱՆՈՐՈԳՈՒՄ		
ՄԱՍՆԱԿՑՈՒԹՅՈՒՆ	2017	
ՇԻՆԱՐԱՐՈՒԹՅԱՆ ԳՐԱՖԻԿԱ		
ԿՈՒՏԱԿՈՒՄ	ՇԻՆԱՐԱՐՈՒԹՅԱՆ ԳՐԱՖԻԿԱ	ՇԻՆԱՐԱՐՈՒԹՅԱՆ ԳՐԱՖԻԿԱ
Ա4	64	

კონსტრუქციების განლაგების სამონტაჟო სქემა: „A“ ღერძზე

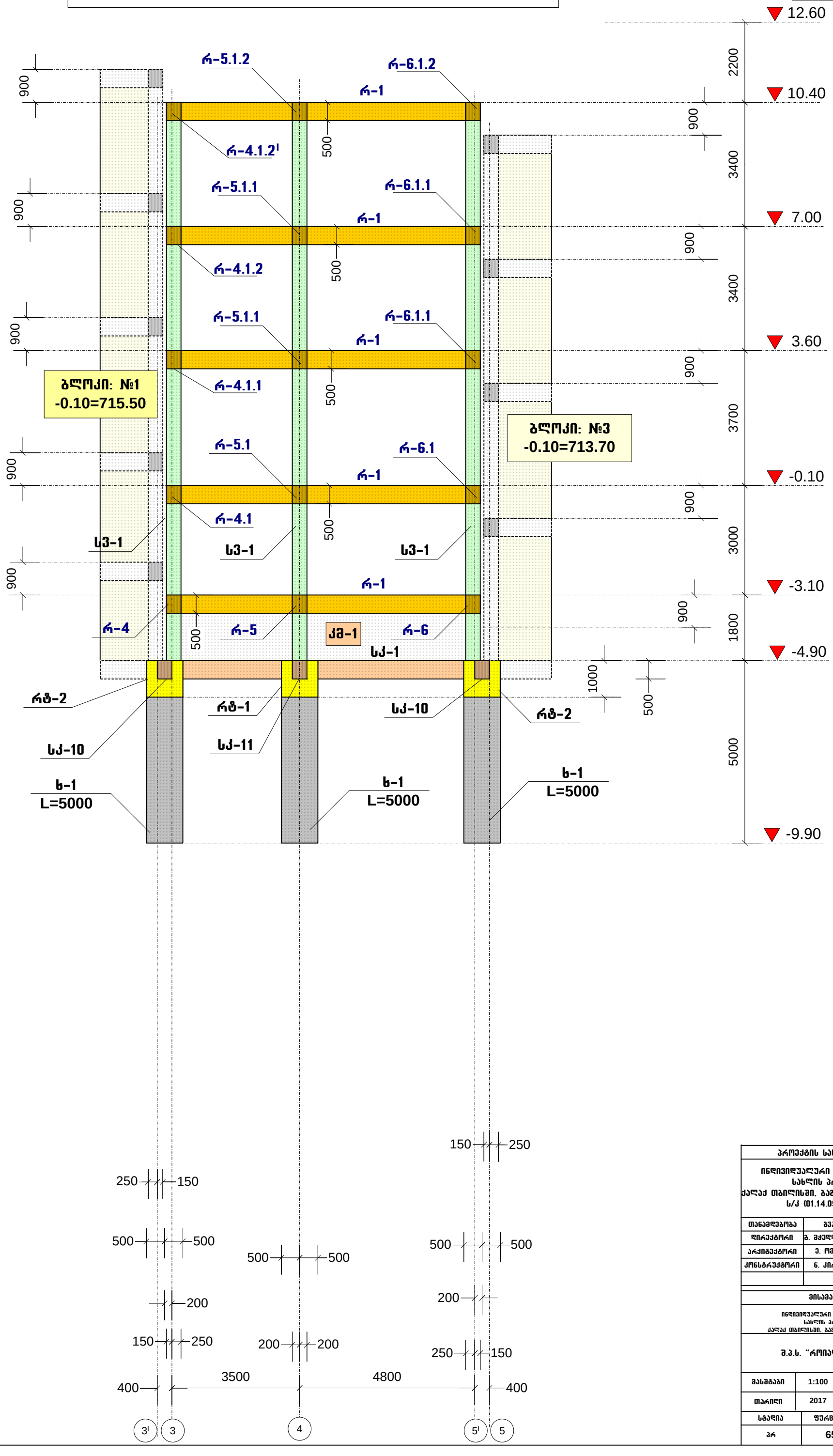

პროექტის სახელწოდება		
ინდივიდუალური საცხოვრებელი სახლის პროექტი, ქალაქ თბილისში, ბაგების საბჟეო უბანი ს/კ (01.14.09.004.519)		
თანამდებობა	გვარი	ხელმოწერა
დირექტორი	გ. მჭედლიშვილი	
არქიტექტორი	ე. ომანაძე	
კონსტრუქტორი	ნ. კირთაძე	
მისამართი		
ინდივიდუალური საცხოვრებელი სახლის პროექტი, ქალაქ თბილისში, ბაგების საბჟეო უბანი		
შ.პ.ს. “როიალ გრუფ“		
მასშტაბი	1:100	კონსტრუქციების განლაგების სამონტაჟო სქემა: „A“ ღერძზე
თარიღი	2017	
სტადია	ფურცელი	ფურცლები
პრ	65	

კონსტრუქციების განლაგების სამონტაჟო სქემა: „B“ ღერძზე

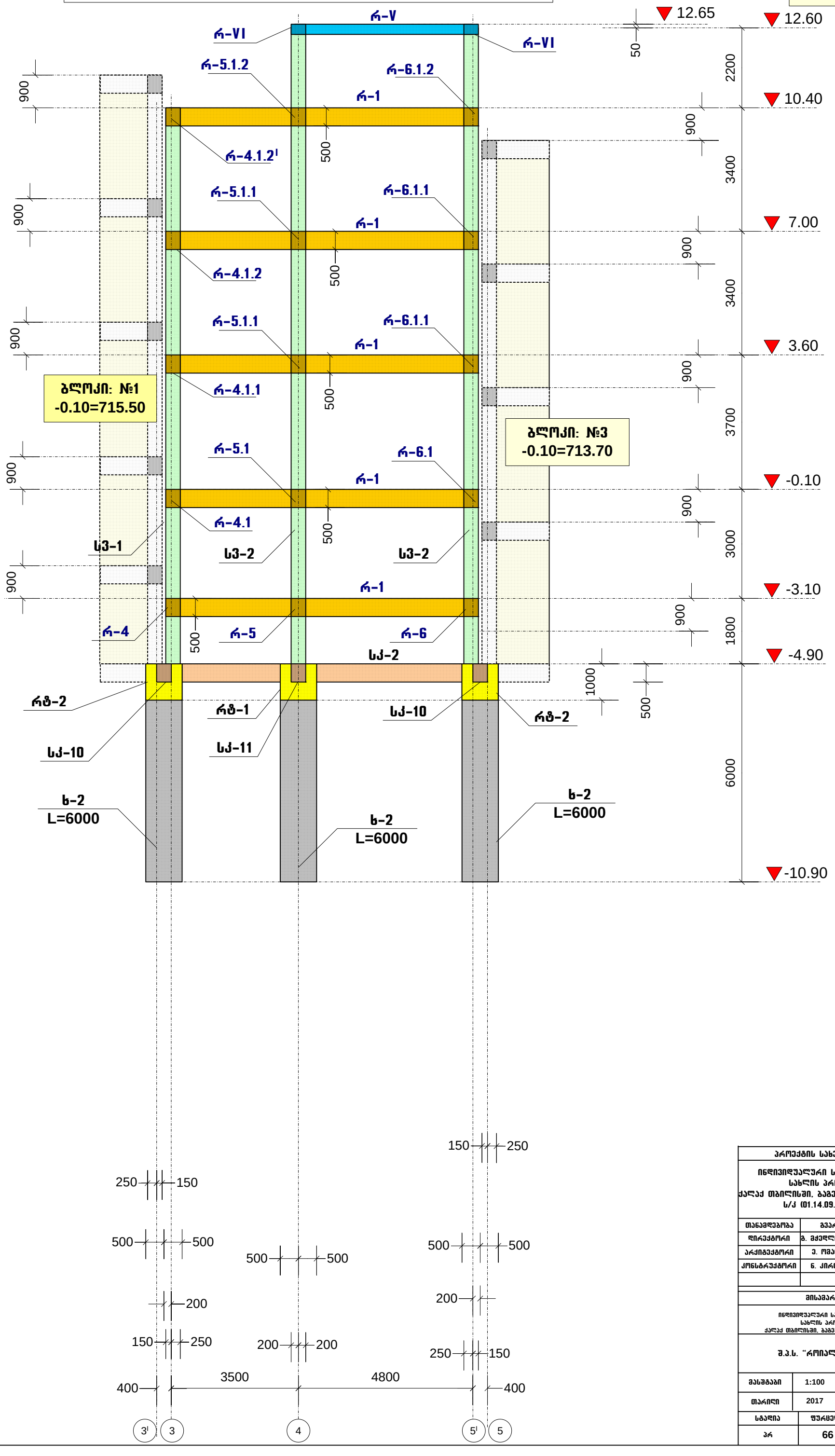

პროექტის სახელწოდება		
ინდივიდუალური საცხოვრებელი სახლის პროექტი, ქალაქ თბილისში, ბაგების საბჟეო უბანი ს/კ (01.14.09.004.519)		
თანამდებობა	გვარი	ხელმოწერა
დირექტორი	გ. მჭედლიშვილი	
არქიტექტორი	ე. ომანაძე	
კონსტრუქტორი	ნ. კირთაძე	
მისამართი		
ინდივიდუალური საცხოვრებელი სახლის პროექტი, ქალაქ თბილისში, ბაგების საბჟეო უბანი		
შ.პ.ს. “როიალ გრუფ“		
მასშტაბი	1:100	კონსტრუქციების განლაგების სამონტაჟო სქემა: „B“ ღერძზე
თარიღი	2017	
სტადია	ფურცელი	ფურცლები
პრ	66	

კონსტრუქციების განლაგების სამონტაჟო სქემა: „C“ ღერძზე

ბლოკი: №2
-0.10=714.60

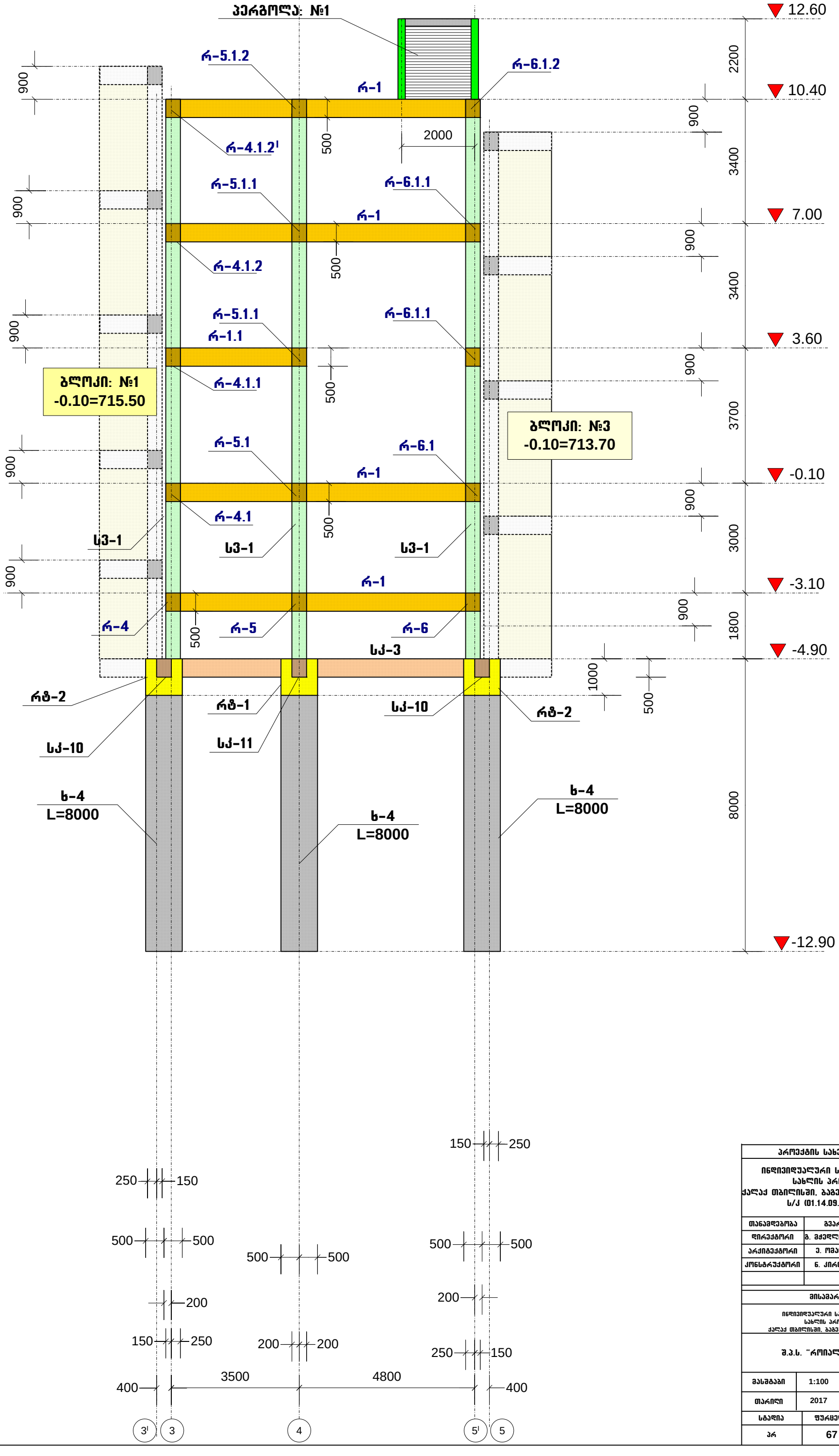

პროექტის სახელწოდება		
ინდივიდუალური საცხოვრებელი სახლის პროექტი, ქალაქ თბილისში, ბაგების საბჟეო უბანი ს/კ (01.14.09.004.519)		
თანამდებობა	გვარი	ხელმოწერა
დირექტორი	გ. მჭედლიშვილი	
არქიტექტორი	ე. ომანაძე	
კონსტრუქტორი	ნ. კირთაძე	
მისამართი		
ინდივიდუალური საცხოვრებელი სახლის პროექტი, ქალაქ თბილისში, ბაგების საბჟეო უბანი		
შ.პ.ს. “როიალ გრუფ“		
მასშტაბი	1:100	კონსტრუქციების განლაგების სამონტაჟო სქემა: „C“ ღერძზე
თარიღი	2017	
სტადია	ფურცელი	ფურცლები
პრ	67	

კონსტრუქციების განლაგების სამონტაჟო სქემა: „D“ ღერძზე

ბლოკი: №2
-0.10=714.60

ბლოკი: №1
-0.10=715.50

ბლოკი: №3
-0.10=713.70

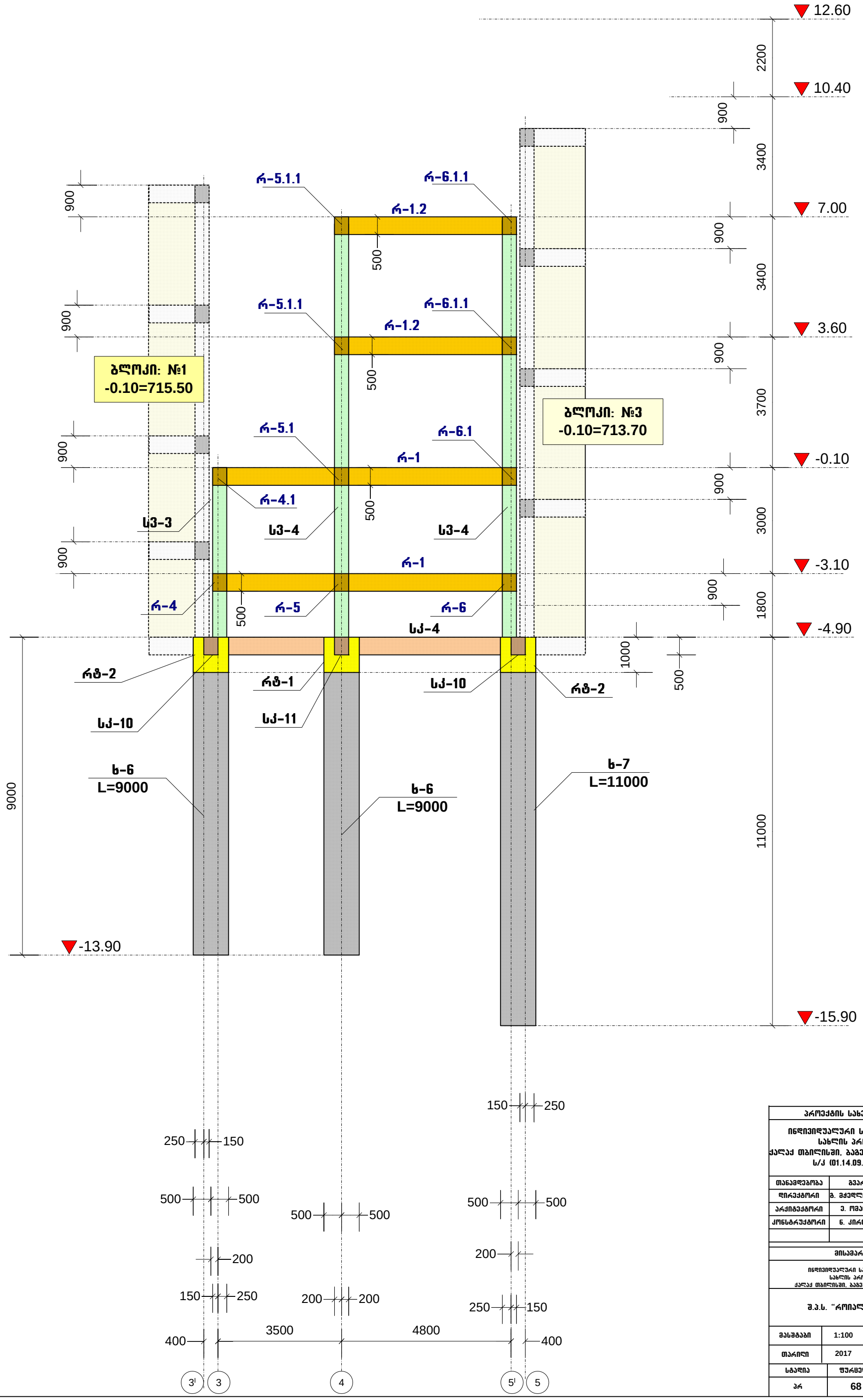

პროექტის სახელწოდება		
ინდივიდუალური საცხოვრებელი სახლის პროექტი, ქალაქ თბილისში, ბაგების საბუეო უბანი ს/კ (01.14.09.004.519)		
თანამდებობა	გვარი	ხელმოწერა
დირექტორი	გ. მძედლიშვილი	
არქიტექტორი	ე. ომანაძე	
კონსტრუქტორი	ნ. ქირთაძე	

მისამართი
ინდივიდუალური საცხოვრებელი სახლის პროექტი, ქალაქ თბილისში, ბაგების საბუეო უბანი
შ.პ.ს. “როიალ გროუფ“

მასშტაბი	1:100	კონსტრუქციების განლაგების სამონტაჟო სქემა: „D“ ღერძზე
თარიღი	2017	

სტადია	ფურცელი	ფურცლები
პრ	68	

კონსტრუქციების განლაგების სამონტაჟო სქემა: „E“ ღერძზე

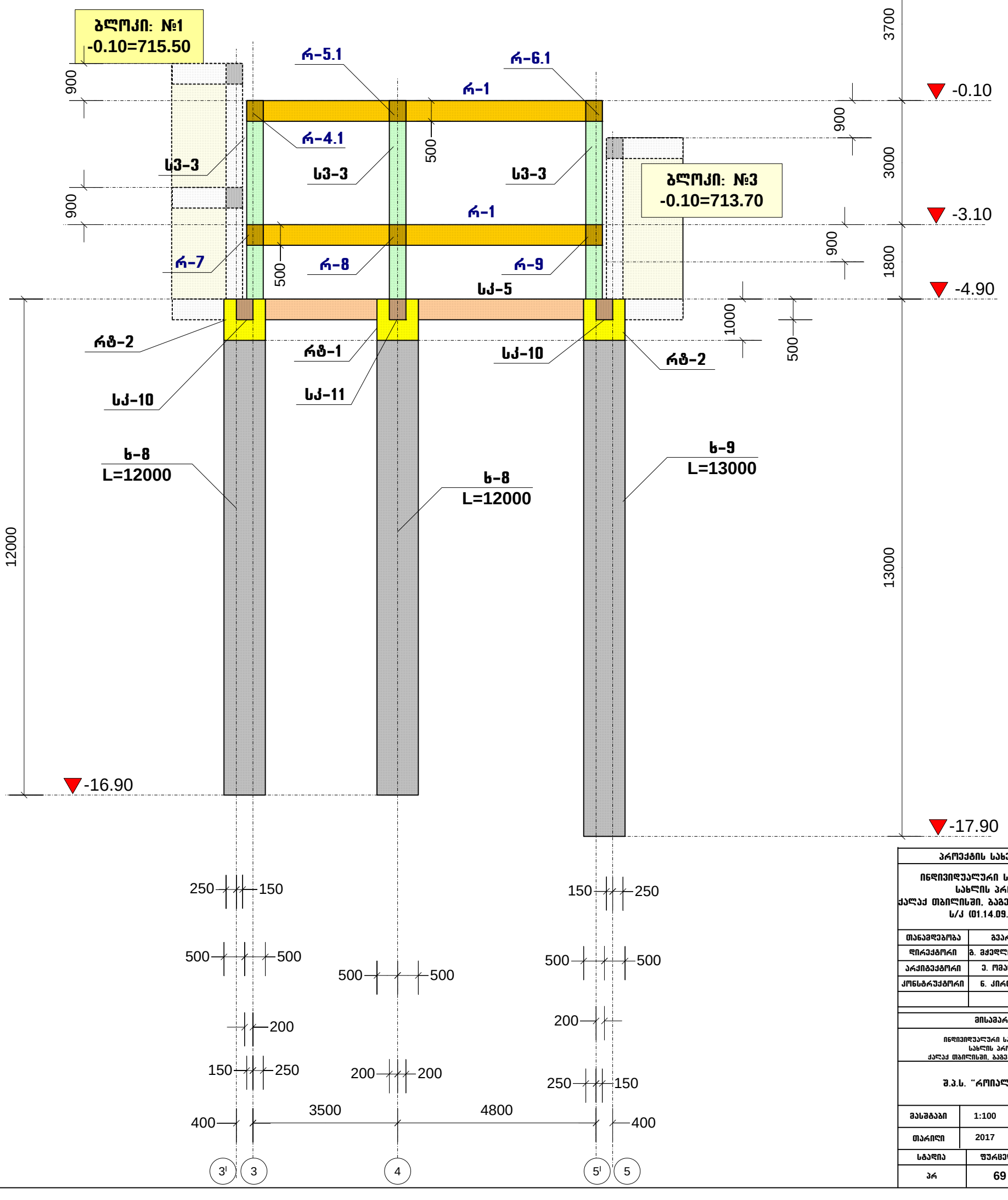

პროექტის სახელწოდება		
ინდივიდუალური საცხოვრებელი სახლის პროექტი, ქალაქ თბილისში, ბაგების საბჟეო უბანი ს/კ (01.14.09.004.519)		
თანამდებობა	გვარი	ხელმოწერა
დირექტორი	გ. მჭედლიშვილი	
არქიტექტორი	ე. ომანაძე	
კონსტრუქტორი	ნ. კირთაძე	

მისამართი
ინდივიდუალური საცხოვრებელი სახლის პროექტი, ქალაქ თბილისში, ბაგების საბჟეო უბანი
შ.პ.ს. “როიალ გრუფ“

მასშტაბი	1:100	კონსტრუქციების განლაგების სამონტაჟო სქემა: „E“ ღერძზე
თარიღი	2017	

სტადია	ფურცელი	ფურცლები
პრ	69	

ПЛАН ФУНДАМЕНТОВ

Ведомость фундаментных балок

Марка балки	Сечение	Количество
ФБ-1	300х700	2
ФБ-2	300х700	4

Ведомость фундаментных плит

Марка плиты	Толщина	Количество
ФП-1	1000	1

Ведомость перемычек

Марка перемычки	Сечение	Количество
ПР-1	250х180х220	1

Ведомость ростверков

Марка ростверка	Сечение	Количество
РМ-1	1000х1000х1000	1

Ведомость свай

Марка сваи	Сечение	Количество
С-1	300х300	1

Ведомость элементов

Марка элемента	Сечение	Количество
ФБ-1	300х700	2
ФБ-2	300х700	4
ФП-1	1000	1
ПР-1	250х180х220	1
РМ-1	1000х1000х1000	1
С-1	300х300	1

Ведомость ссылочных и прилагаемых документов

Обозначение	Наименование	Примечание
	Общие данные	
	Архитектурно-строительные решения	
	Конструкции железобетонные	
	Конструкции металлические	
	Конструкции деревянные	
	Отопление, вентиляция и кондиционирование воздуха	
	Водопровод и канализация	
	Электрооборудование	
	Слаботочные устройства	
	Автоматизация	
	Технологические решения	
	Автомобильные дороги	
	Мостовые сооружения	
	Тоннели	
	Железные дороги	
	Аэродромы	
	Гидротехнические сооружения	
	Сооружения связи, радиовещания и телевидения	
	Сооружения для защиты территорий от чрезвычайных ситуаций природного и техногенного характера	
	Сооружения для защиты от воздействия подземных вод и просадочных грунтов	
	Сооружения для защиты от шума	
	Сооружения для защиты от снежных лавин	
	Сооружения для защиты от селей	
	Сооружения для защиты от оползней	
	Сооружения для защиты от обвалов	
	Сооружения для защиты от эрозии	
	Сооружения для защиты от наводнений	
	Сооружения для защиты от волнового воздействия	
	Сооружения для защиты от ветровых воздействий	
	Сооружения для защиты от землетрясений	
	Сооружения для защиты от оползней	
	Сооружения для защиты от обвалов	
	Сооружения для защиты от эрозии	
	Сооружения для защиты от наводнений	
	Сооружения для защиты от волнового воздействия	
	Сооружения для защиты от ветровых воздействий	
	Сооружения для защиты от землетрясений	

Ведомость ссылочных и прилагаемых документов

Обозначение	Наименование	Примечание
	Общие данные	
	Архитектурно-строительные решения	
	Конструкции железобетонные	
	Конструкции металлические	
	Конструкции деревянные	
	Отопление, вентиляция и кондиционирование воздуха	
	Водопровод и канализация	
	Электрооборудование	
	Слаботочные устройства	
	Автоматизация	
	Технологические решения	
	Автомобильные дороги	
	Мостовые сооружения	
	Тоннели	
	Железные дороги	
	Аэродромы	
	Гидротехнические сооружения	
	Сооружения связи, радиовещания и телевидения	
	Сооружения для защиты территорий от чрезвычайных ситуаций природного и техногенного характера	
	Сооружения для защиты от воздействия подземных вод и просадочных грунтов	
	Сооружения для защиты от шума	
	Сооружения для защиты от снежных лавин	
	**Сооружения для защиты от селей

ՀԱՄԱՁԱՅՆԱԿԱՆ ՊԱՇՏՊԱՆՈՒԹՅՈՒՆ		
ՊՇՏԱԿԱՆ ՀԱՄԱԿԱՐԳԻ ՀԱՐԿԱՅԻՆ ՊԱՀԱՆՋՆԵՐԻ ԵՎ ՀՈՍԱՆՔՆԵՐԻ ՀԱՇՎԱՐԿ		
ՀՀ ՏԱՎՈՒՇԻ ՄԱՐԶԻ ՆՈՅԵՄԲԵՐՅԱՆ ՔԱՂԱՔԻ ՀԱՐԿԱՅԻՆ ՀԱՆԳՈՒՅՑՈՎ ՄԱՅՐՈՒՂԻՆԵՐԻ ՎԵՐԱԿԱՆԳՆՈՒՄ		
Ա/Ճ (01.14.09.004.519)		
ՀԱՄԱՐ	ՀԱՏՎԱԾ	ՀԱՇՎԱՐԿԱՅԻՆ ՔԱՆԱԿ
ԳԼԽԱՎՈՐ ՃԱՐՏԱՐԱՊԵՏ	Ա. ՀԱՅԿԱԶՅԱՆ	
ՀԱՇՎԱՐԿՉԱԿԱՆ ԽՄԲԻ ՂԵԿԱՎԱՐ	Հ. ՊԵՏՐՈՍՅԱՆ	
ՀԱՇՎԱՐԿՉԱԿԱՆ ԽՄԲԻ ԱՎԱԳ ՄԱՍՆԱԳԵՏ	Ա. ՄԱՆՈՒԿՅԱՆ	
ՀԱՇՎԱՐԿՉԱԿԱՆ ԽՄԲԻ ՄԱՍՆԱԳԵՏ	Ա. ՄԱՆՈՒԿՅԱՆ	
ՍԻՄՈՆՈՎԱ		
ՊՇՏԱԿԱՆ ՀԱՄԱԿԱՐԳԻ ՀԱՐԿԱՅԻՆ ՊԱՀԱՆՋՆԵՐԻ ԵՎ ՀՈՍԱՆՔՆԵՐԻ ՀԱՇՎԱՐԿ ՆԱԽԱԳԾԱՅԻՆ ՓՈՒԼ ՀԱՏԱԿԱՆ ՀԱՐԿԱՅԻՆ ՊԱՀԱՆՋՆԵՐԻ ՀԱՇՎԱՐԿ ԵՎ ՀՈՍԱՆՔՆԵՐԻ ՎԵՐԱԿԱՆԳՆՈՒՄ		
ՀՀ ՏԱՎՈՒՇԻ ՄԱՐԶԻ ՆՈՅԵՄԲԵՐՅԱՆ ՔԱՂԱՔԻ ՀԱՐԿԱՅԻՆ ՀԱՆԳՈՒՅՑՈՎ ՄԱՅՐՈՒՂԻՆԵՐԻ ՎԵՐԱԿԱՆԳՆՈՒՄ		
Ա/Ճ (01.14.09.004.519)		
ՀԱՏՎԱԾ	ՀԱՇՎԱՐԿԱՅԻՆ ՔԱՆԱԿ	
ՀԱՄԱՁԱՅՆԱԿԱՆ ՊԱՇՏՊԱՆՈՒԹՅՈՒՆ

Разрез 3" по осям: Д-Г/1-А/1 Здание мультиплекса с подземной автостоянкой

Масштаб: №2
-0.10=714.60

Изм. Кол.уч. Лист № док. Подп. Дата		
Разработал Шабунин		
Проверил Шабунин		
Н.контр. Шабунин		
Утв. Шабунин		
Здание мультиплекса с подземной автостоянкой		
Разрез 3" по осям: Д-Г/1-А/1		
Стадия	Лист	Листов
Р	34	72
ООО "АМАЗ" г. Самара, ул. Ленинградская, 39		
Копировал	Формат А1	

ՀԱՄԱՐԱԿԱՐԳ ԼՈՒՍԱՆԿԱՐՆԵՐԻ		
ՀԱՅԱՍՏԱՆԻ ՀԱՆՐԱՊԵՏՈՒԹՅԱՆ ԿՐԹՈՒԹՅԱՆ, ԳԻՏՈՒԹՅԱՆ, ՄՇԱԿՈՒՅԹԻ ԵՎ ՍՊՈՐՏԻ ՆԱԽԱՐԱՐՈՒԹՅԱՆ «ՊԵՏԱԿԱՆ ՀԱՄԱԼՍԱՐԱՆ» ՊԵՏԱԿԱՆ ՈՉ ԱՌԵՎՏՐԱՅԻՆ ԿԱԶՄԱԿԵՐՊՈՒԹՅՈՒՆ		
ՀՀ (01.14.09004.519)		
ՇԻՆԱՐԱՐՈՒԹՅԱՆ ԱՐՏԱԴՐԱՆՔՆԵՐԻ ՀԱՄԱՐ ՕԳՏԱԳՈՐԾՎՈՂ ՆՅՈՒԹԵՐ		
ՄԱՐՔԱ	ԱՆՎԱՆՈՒՄ	ՀԱՍՏԱՏԱԳԻՐ
ՄԱՆԿԱՊԱՏԱՍՏԱՆ	Ա. ՄԱՆՈՒԿՅԱՆ	
ՄԱՆԿԱՊԱՏԱՍՏԱՆ	Հ. ՊԱՊՅԱՆ	
ՄԱՆԿԱՊԱՏԱՍՏԱՆ	Ա. ՄԱՆՈՒԿՅԱՆ	
ՀԱՏԱԿԱԳԾԱՅԻՆ		
ՀՀ ԱՇՏԱՐԱԿԻ ՄԱՐԶԻ ՇԻՐԱԿԻ ՄԱՐԶԱՅԻՆ ԿԵՆՏՐՈՆԱԿԱՆ ՀԻՎԱՆԴԱՆՈՑ ՇԵՆՔԻ ՀԱՐԱԿԻՑ ՏԱՐԱԾՔՈՒՄ ԳՏՆՎՈՂ ՄԱՆԿԱՊԱՐՏԵԶՆԵՐԻ ՇԵՆՔԵՐԻ ՇԻՆԱՐԱՐՈՒԹՅԱՆ ԱՐՏԱԴՐԱՆՔՆԵՐԻ ՀԱՄԱՐ ՕԳՏԱԳՈՐԾՎՈՂ ՆՅՈՒԹԵՐ		
ՀՀ ՇԻՐԱԿԻ ՄԱՐԶ, ԱԼԱՎԵՐԴԻ ՀԱՄԱՅՆՔ, ԱԼԱՎԵՐԴԻ ՔԱՂԱՔԱՅԻՆ ՏԱՐԱԾՔ

კონსტრუქციების განლაგების სამონტაჟო სქემა: „5'“ ღერძზე

ბლოკი: №1
-0.10=715.50

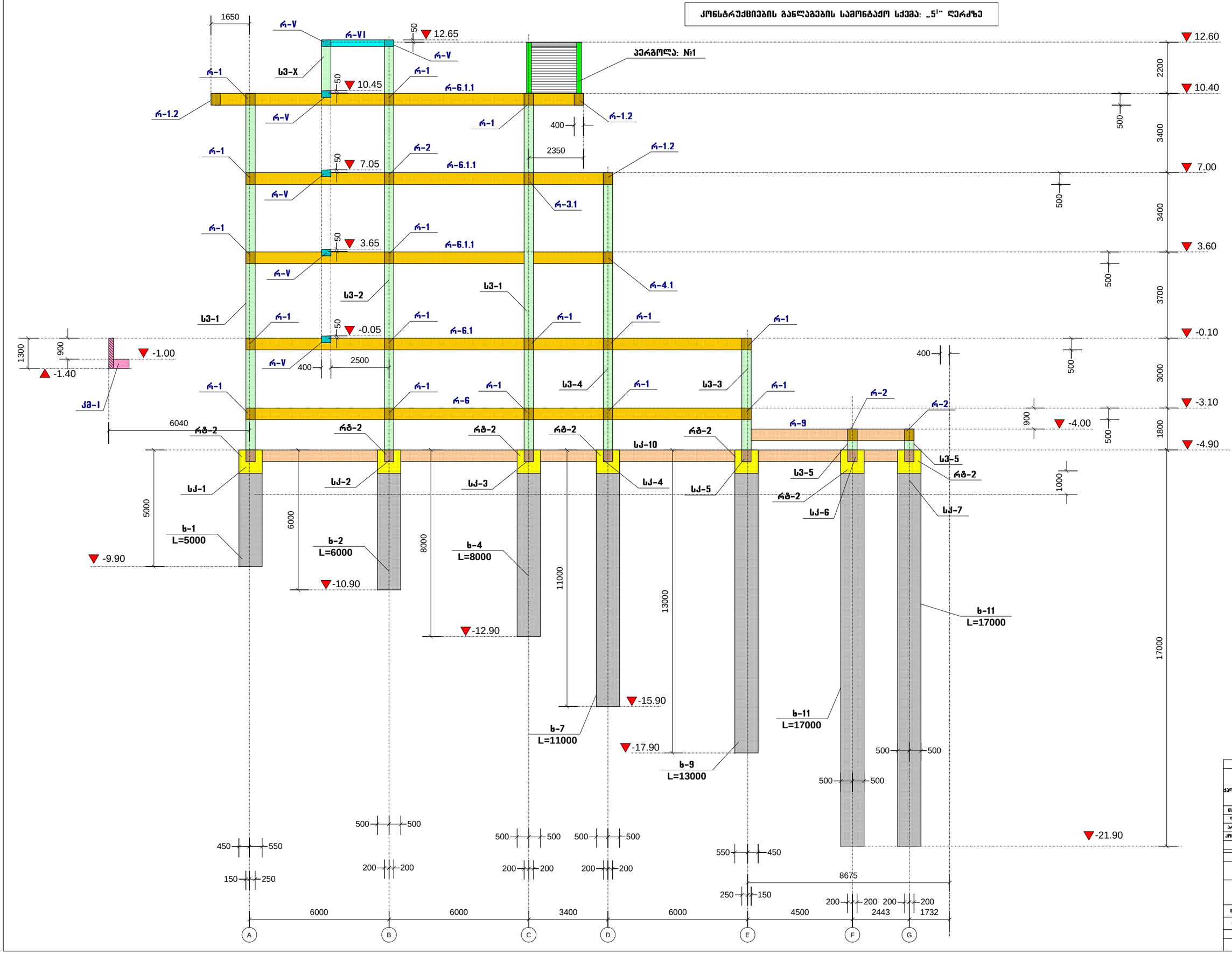

პროექტის სახელწოდება		
ინდივიდუალური საცხოვრებელი სახლის პროექტი. ქალაქ თბილისში, ბაგების საბჭოთა უბანი ს/ქ (01.14.09.004.519)		
შესავლებელია	გვაჩარ	ხელმოწერა
ტექნიკური	ზ. მაჭლიველიძე	
პროექტირებ	ე. ჩხეიძე	
კონსტრუქტორი	ნ. კირკოსაძე	

მისამართი
ინდივიდუალური საცხოვრებელი სახლის პროექტი. ქალაქ თბილისში, ბაგების საბჭოთა უბანი
შ.პ.ს. "არიან გრუპ"

მასშტაბი	1:100	კონსტრუქციების განლაგების სამონტაჟო სქემა: „5'“ ღერძზე
თარიღი	2017	

ს.ნ.ი.	ფურცელი	ფურცლები
პრ	74	

ბლოკი: №2
-0.10=714.60

სვეტებში საკიდების განლაგების სამონტაჟო სქემა

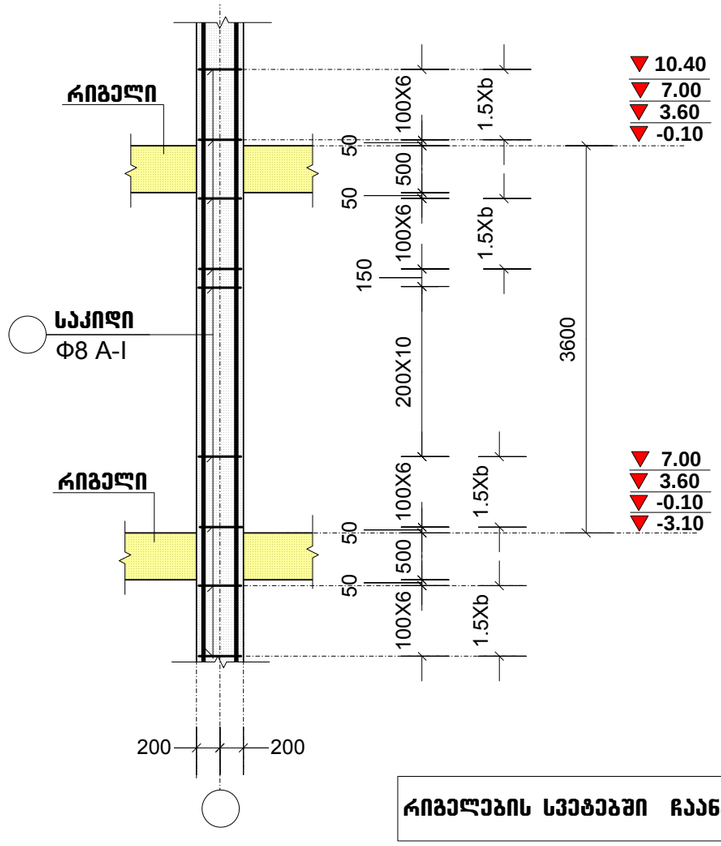

რიგელებში საკიდების განლაგების სამონტაჟო სქემა

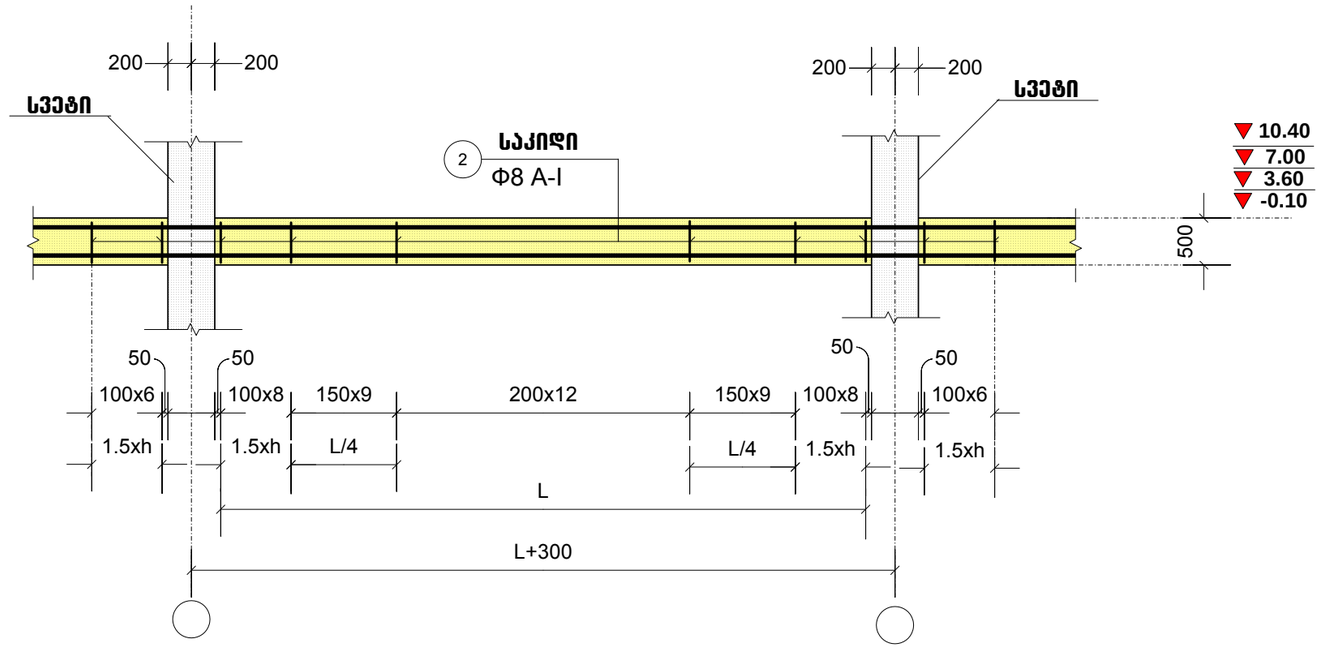

რიგელების სვეტებში ჩაანკერების სამონტაჟო სქემა

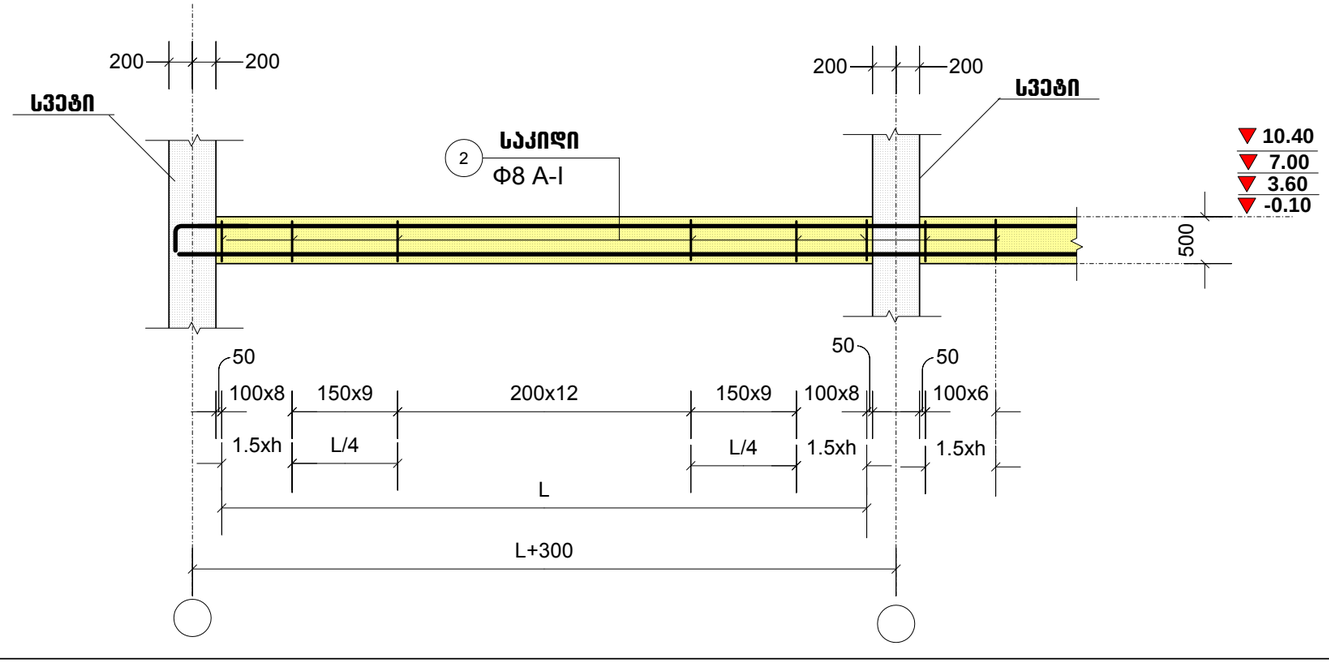

პროექტის სახელწოდება		
ინდივიდუალური საცხოვრებელი სახლის პროექტი, ქალაქ თბილისში, ბაგების საბუღო უბანი ს/კ (01.14.09.004.519)		
თანამდებობა	გვარი	ხელმოწერა
დირექტორი	გ. მჭედლიშვილი	
არქიტექტორი	ე. ომანაძე	
კონსტრუქტორი	ნ. ქირთაძე	
მისამართი		
ინდივიდუალური საცხოვრებელი სახლის პროექტი, ქალაქ თბილისში, ბაგების საბუღო უბანი		
შ.პ.ს. "როიალ გროუფ"		
მასშტაბი	1:50	სვეტებში და რიგელებში საკიდების განლაგების სამონტაჟო სქემა
თარიღი	2017	
ს ტ ა დ ი ა	ფურცელი	ფურცლები
პრ	75	

ბლოკი: №2
-0.10=714.60

სვეტი: ს3-1

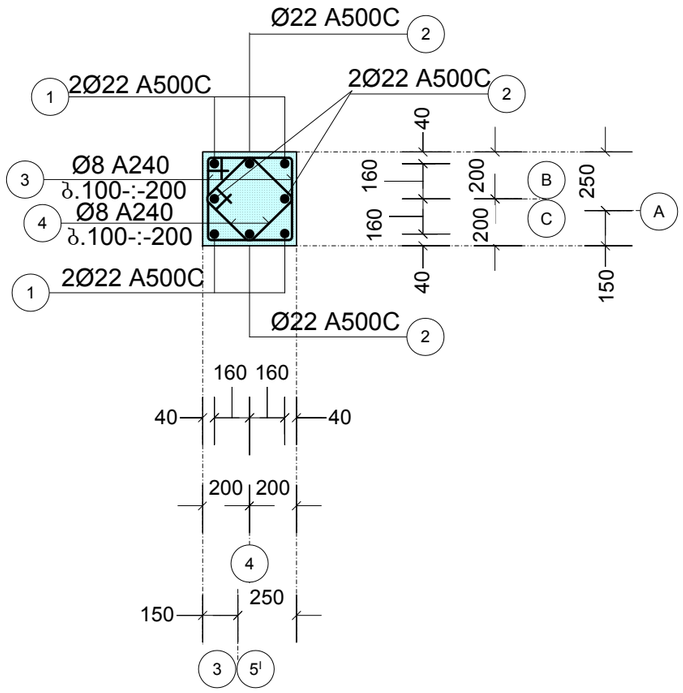

სვეტი: ს3-2

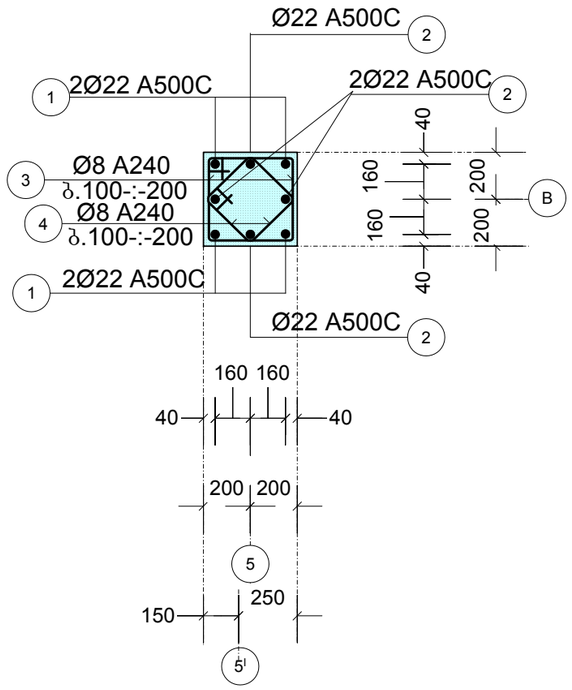

სვეტი: ს3-3

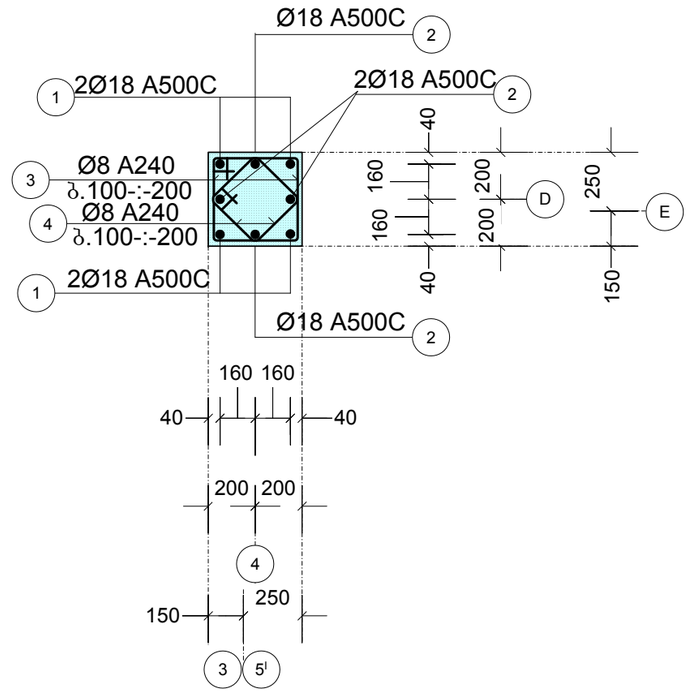

სვეტი: ს3-4

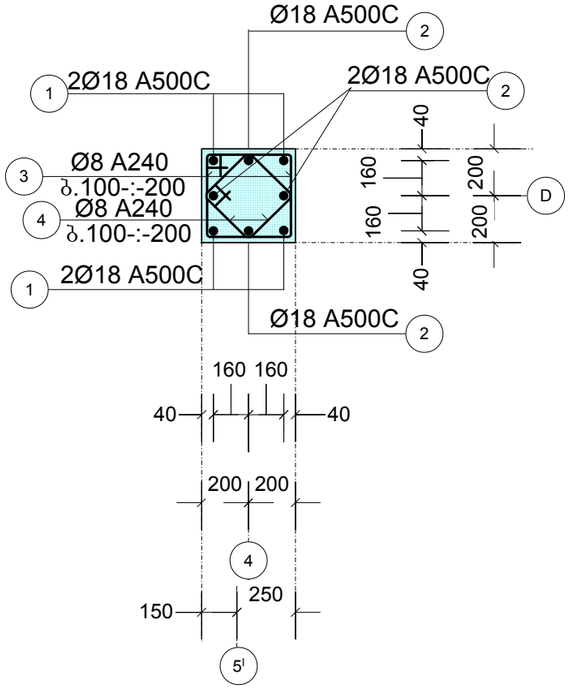

სვეტი: ს3-5

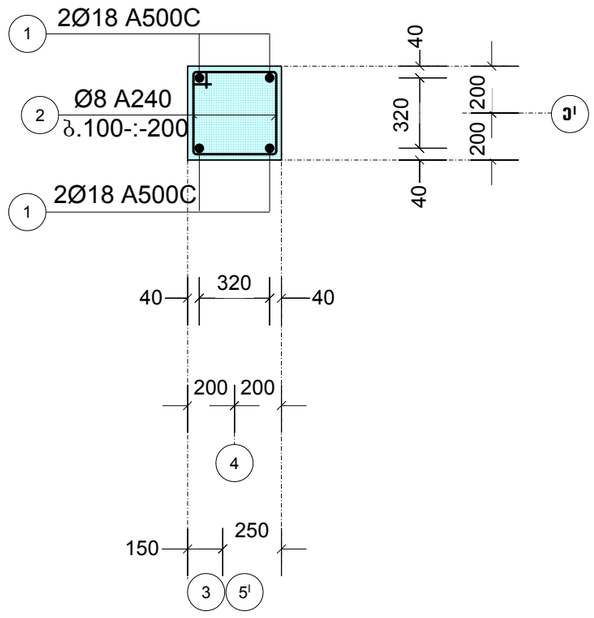

სვეტი: ს3-X

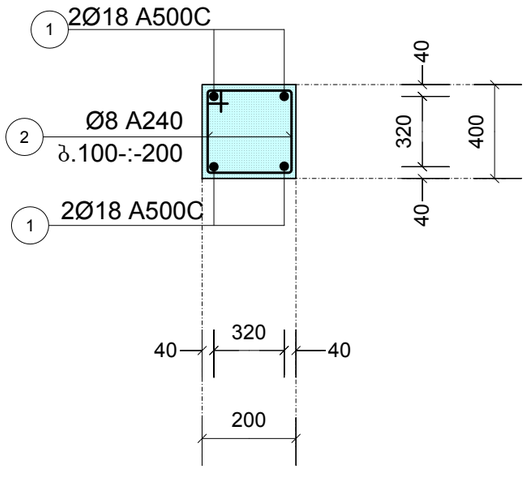

პროექტის სახელწოდება		
ინდივიდუალური საცხოვრებელი სახლის პროექტი, ქალაქ თბილისში, ბაგების საბჭოს უბანი ს/ქ (01.14.09.004.519)		
თანამდებობა	გვარი	ხელმოწერა
დირექტორი	ბ. მძედლიშვილი	
არქიტექტორი	ე. ოთანაძე	
კონსტრუქტორი	ნ. ქირთაძე	
მისამართი		
ინდივიდუალური საცხოვრებელი სახლის პროექტი, ქალაქ თბილისში, ბაგების საბჭოს უბანი		
შ.პ.ს. "როიალ გრუპ"		
მასშტაბი	1:50	სვეტები: ს3-1, ს3-2, ს3-3, ს3-4, ს3-5, ს3-X
თარიღი	2017	
სტადია	ფურცელი	ფურცლების
პრ	76	

ბლოკი: №2
-0.10=714.60

რიგელი: რ-1

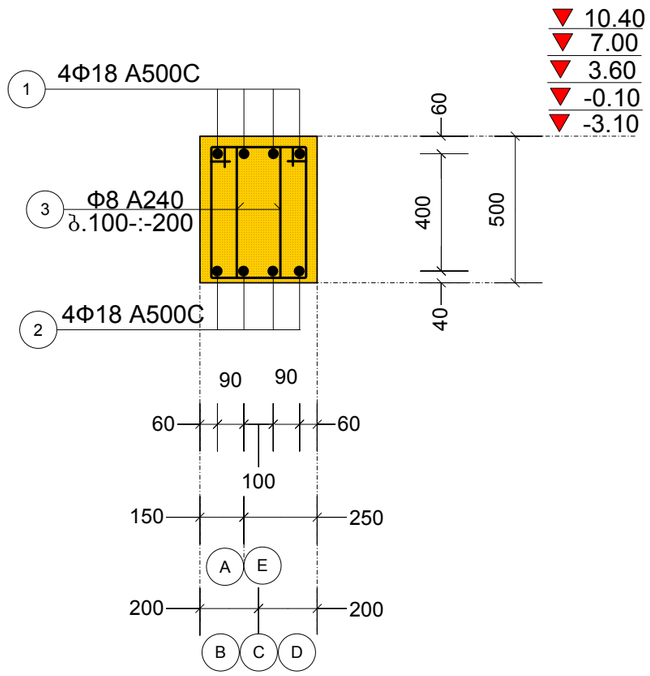

რიგელი: რ-2

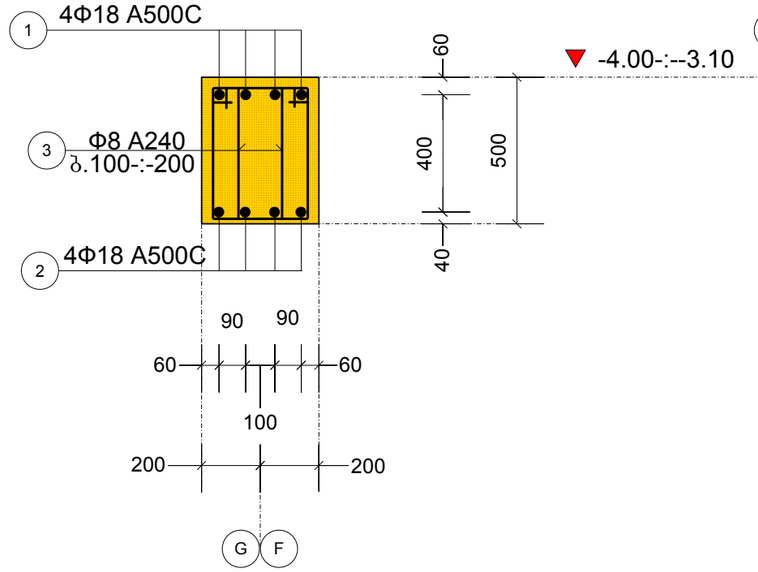

რიგელი: რ-3

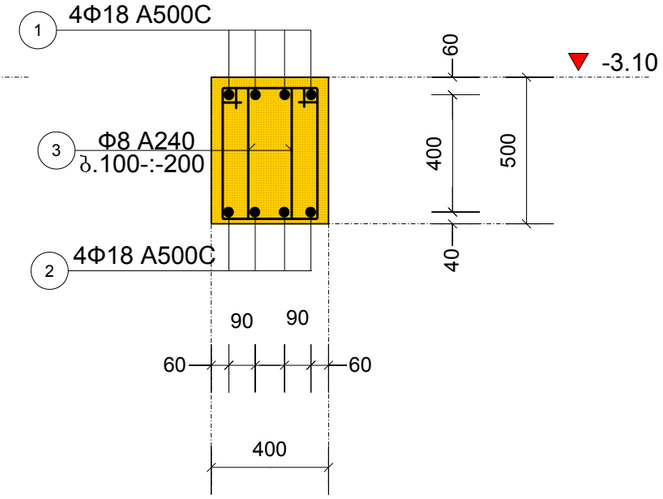

რიგელი: რ-4, რ-7

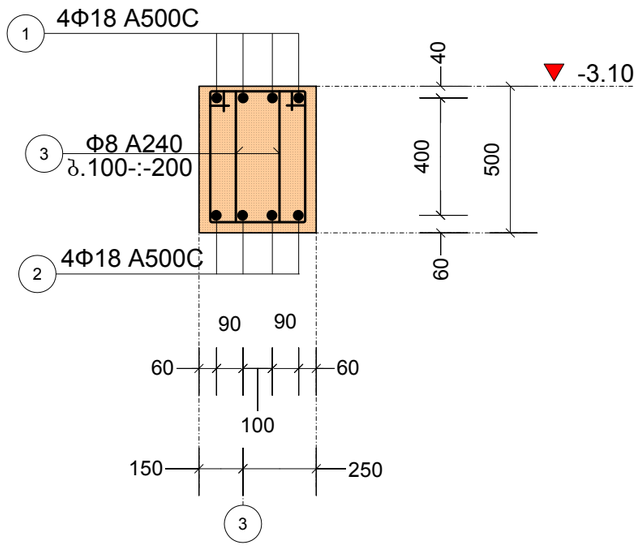

რიგელი: რ-5, რ-8

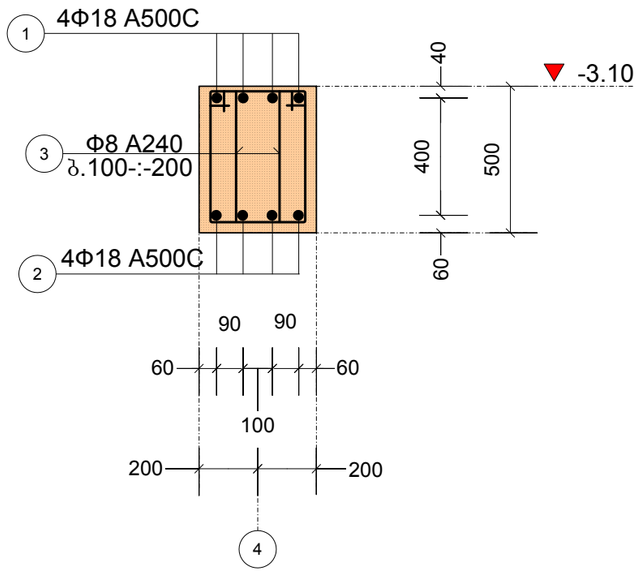

პროექტის სახელწოდება		
ინდივიდუალური საცხოვრებელი სახლის პროექტი, ქალაქ თბილისში, ბაგების საბჟეო უბანი ს/კ (01.14.09.004.519)		
თანამდებობა	გვარი	ხელმოწერა
დირექტორი	გ. ჭყონდიდელი	
არქიტექტორი	ე. ომანაძე	
კონსტრუქტორი	ნ. ქირთაძე	
მისამართი		
ინდივიდუალური საცხოვრებელი სახლის პროექტი, ქალაქ თბილისში, ბაგების საბჟეო უბანი		
შ.პ.ს. "რომალ გრუპ"		
მასშტაბი	1:100	რიგელი: რ-1, რ-2, რ-3, რ-4, რ-5, რ-7, რ-8
თარიღი	2017	
სტადია	ფურცელი	ფურცლები
პრ	77	

ბლოკი: №2
-0.10=714.60

რიგელი: რ-6, რ-9

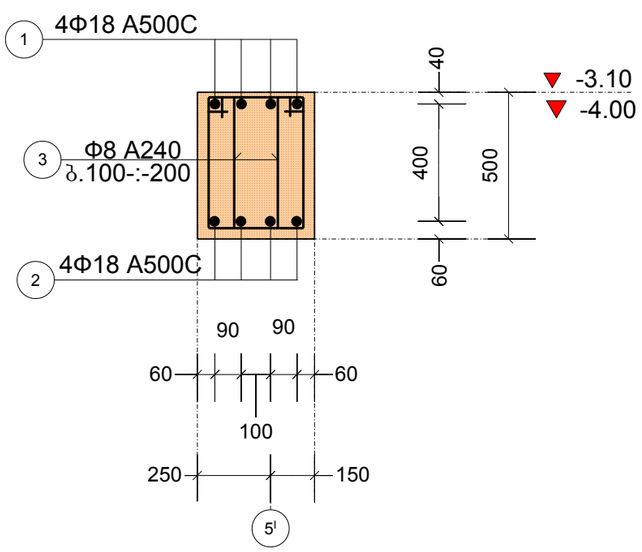

რიგელი: რ-X

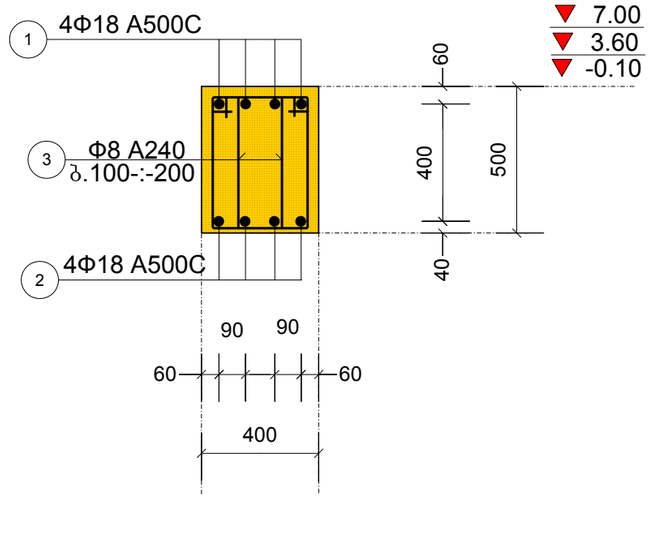

რიგელი: რ-4.1

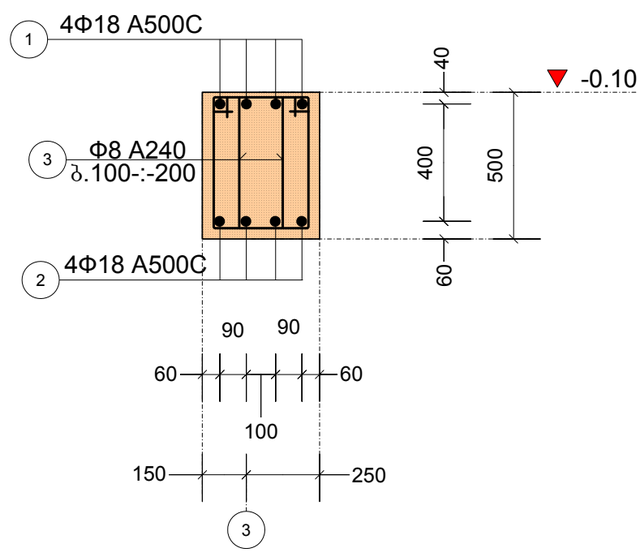

რიგელი: რ-5.1

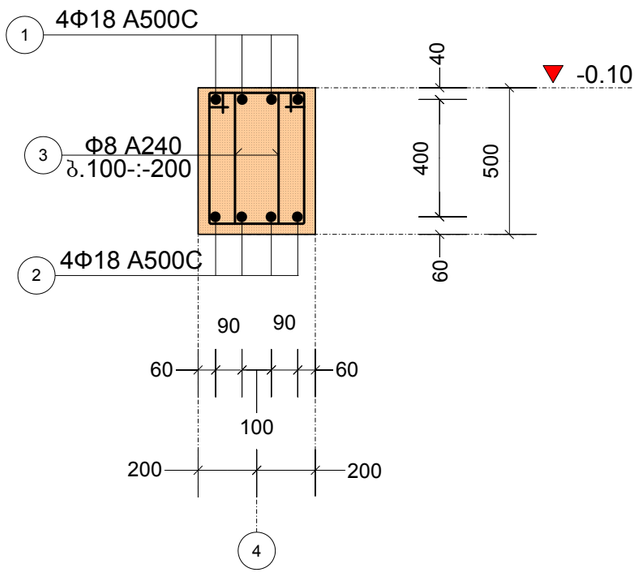

რიგელი: რ-6.1

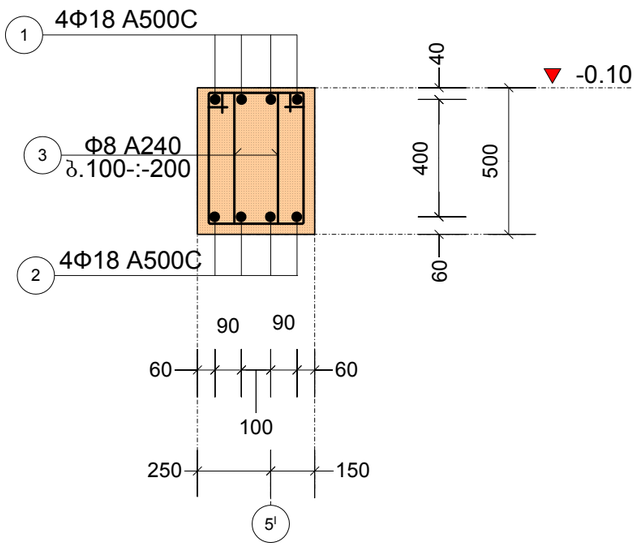

პროექტის სახელწოდება		
ინდივიდუალური საცხოვრებელი სახლის პროექტი, ქალაქ თბილისში, ბაგების საბჟეო უბანი ს/კ (01.14.09.004.519)		
თანამდებობა	გვარი	ხელმოწერა
დირექტორი	გ. ჭეჭელიშვილი	
არქიტექტორი	ე. ომანაძე	
კონსტრუქტორი	ნ. ქირთაძე	
მისამართი		
ინდივიდუალური საცხოვრებელი სახლის პროექტი, ქალაქ თბილისში, ბაგების საბჟეო უბანი		
შ.პ.ს. "რობიალ გრუპ"		
მასშტაბი	1:100	რიგელი: რ-6, რ-9, რ-4.1, რ-5.1, რ-6.1
თარიღი	2017	
სტადია	ფურცელი	ფურცლები
პრ	78	

ბლოკი: №2
-0.10=714.60

რიგელი: რ-1.1

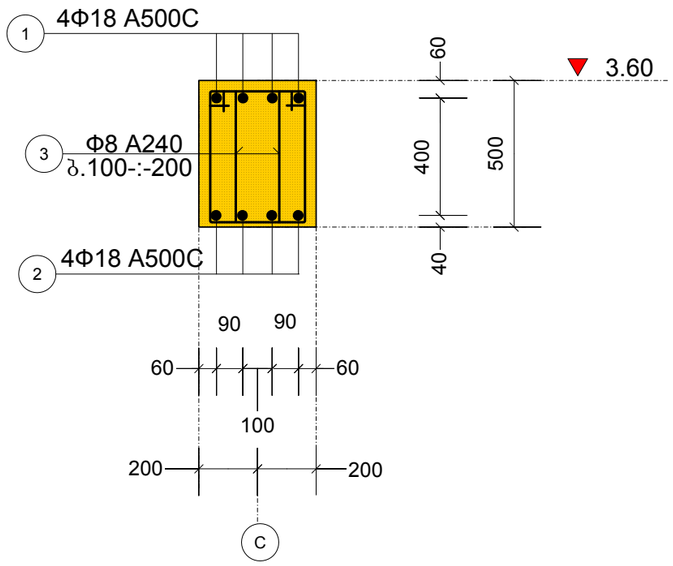

რიგელი: რ-1.2

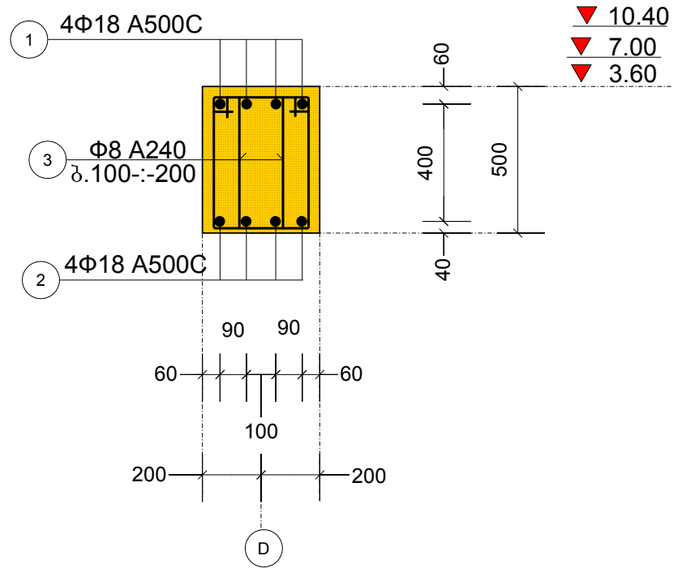

რიგელი: რ-X

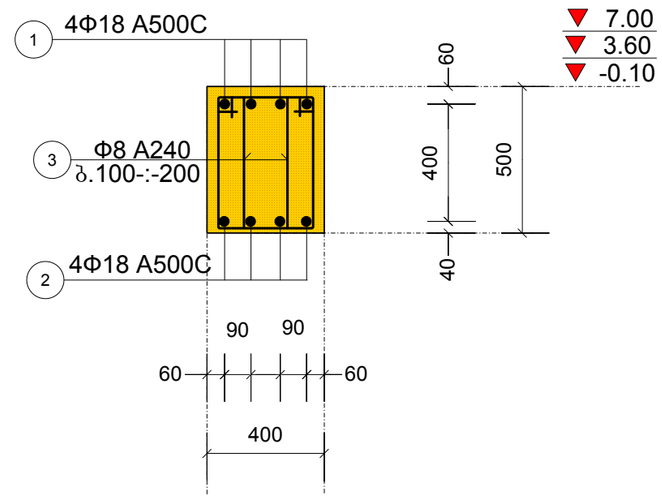

რიგელი: რ-V

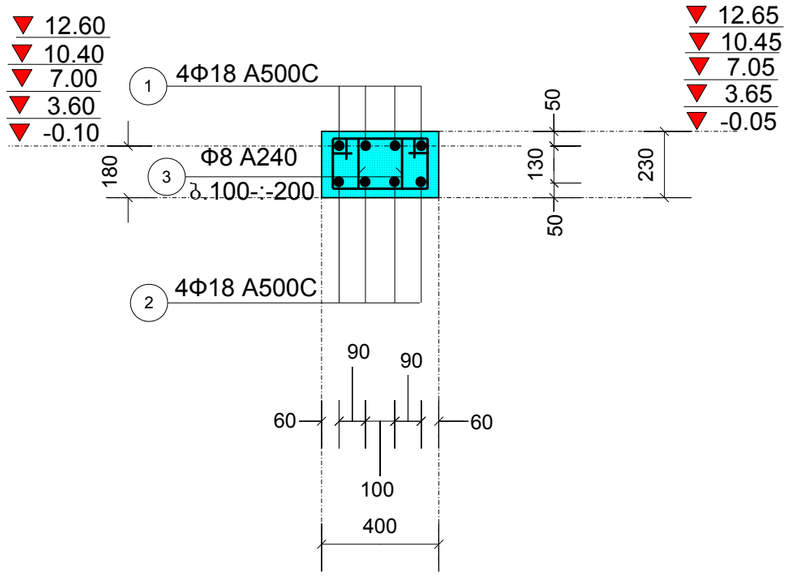

რიგელი: რ-4.1.1

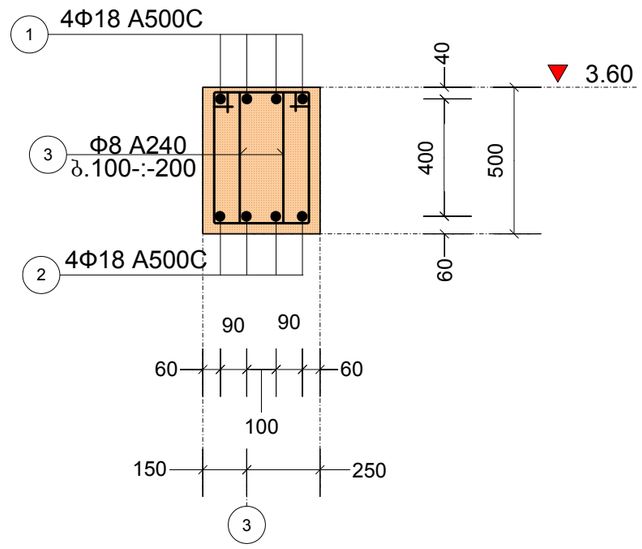

პროექტის სახელწოდება		
ინდივიდუალური საცხოვრებელი სახლის პროექტი, ქალაქ თბილისში, ბაგების საბჟეო უბანი ს/კ (01.14.09.004.519)		
თანამდებობა	გვარი	ხელმოწერა
დირექტორი	გ. ჭყონდიდელი	
არქიტექტორი	ე. ომანაძე	
კონსტრუქტორი	ნ. ქირთაძე	

მისამართი
ინდივიდუალური საცხოვრებელი სახლის პროექტი, ქალაქ თბილისში, ბაგების საბჟეო უბანი
შ.პ.ს. "რობიალ გრუპ"

მასშტაბი	1:100	რიგელი: რ-1.1, რ-1.2, რ-V, რ-4.1.1
თარიღი	2017	
სტადია	ფურცელი	ფურცლები
პრ	79	

ბლოკი: №2
-0.10=714.60

რიგელი: რ-5.1.1

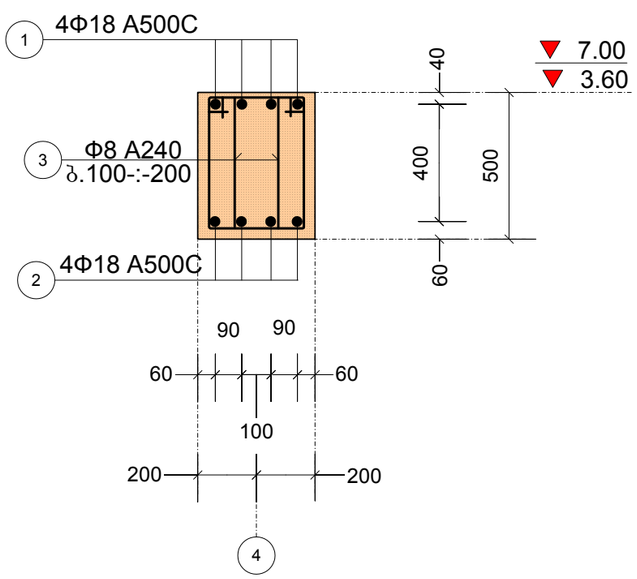

რიგელი: რ-6.1.1

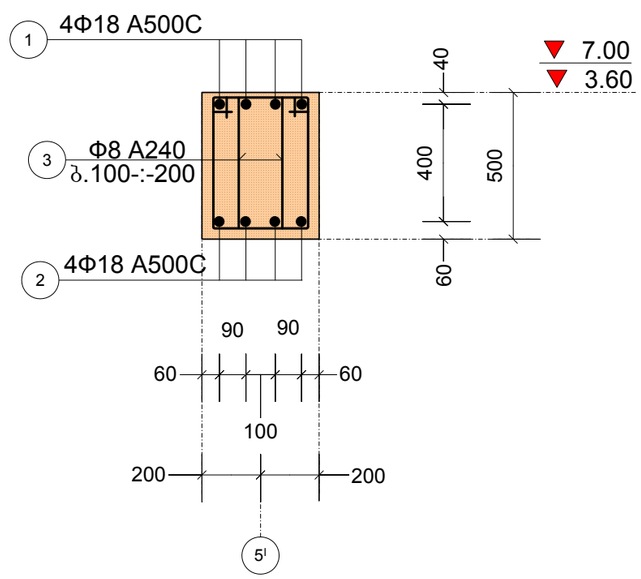

რიგელი: რ-4.1.2

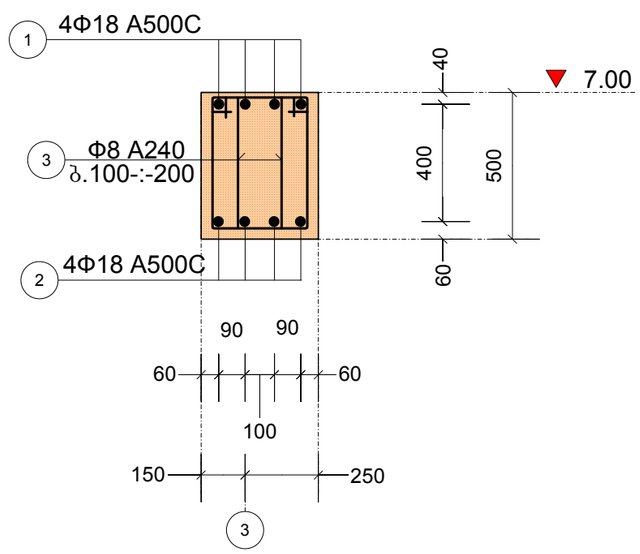

რიგელი: რ-4.1.2¹

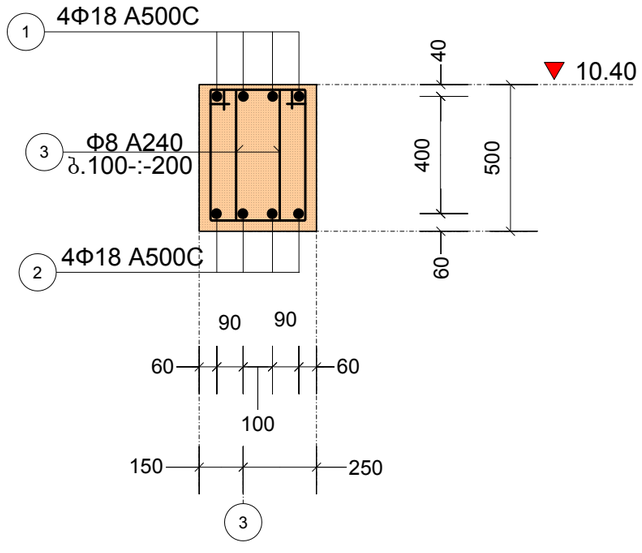

რიგელი: რ-5.1.2

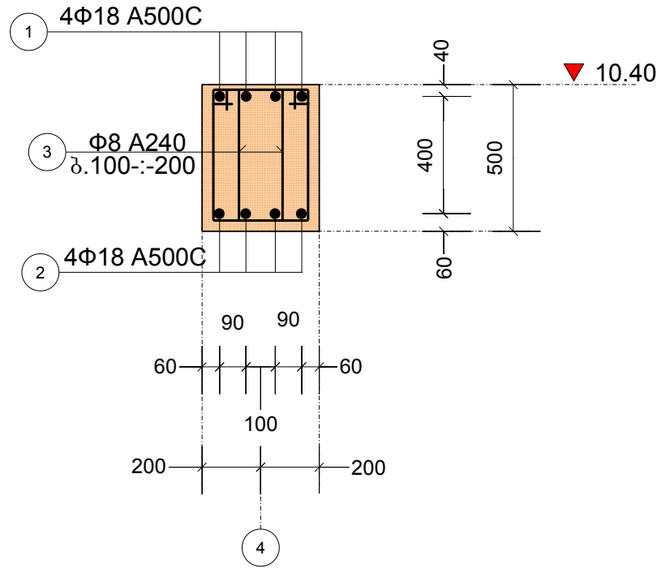

პროექტის სახელწოდება		
ინდივიდუალური საცხოვრებელი სახლის პროექტი, ქალაქ თბილისში, ბაგების საბჟეო უბანი ს/კ (01.14.09.004.519)		
თანამდებობა	გვარი	ხელმოწერა
დირექტორი	გ. ჭყონდიდელი	
არქიტექტორი	ე. ომანაძე	
კონსტრუქტორი	ნ. ქირთაძე	

მისამართი
ინდივიდუალური საცხოვრებელი სახლის პროექტი, ქალაქ თბილისში, ბაგების საბჟეო უბანი
შ.პ.ს. "რობიალ გრუპ"

მასშტაბი	1:100	რიგელი: რ-5.1.1, რ-6.1.1, რ-4.1.2, რ-4.1.2¹, რ-5.1.2
თარიღი	2017	

სტადია	ფურცელი	ფურცლები
პრ	80	

ბლოკი: №2
-0.10=714.60

რიგელი: რ-6.1.2

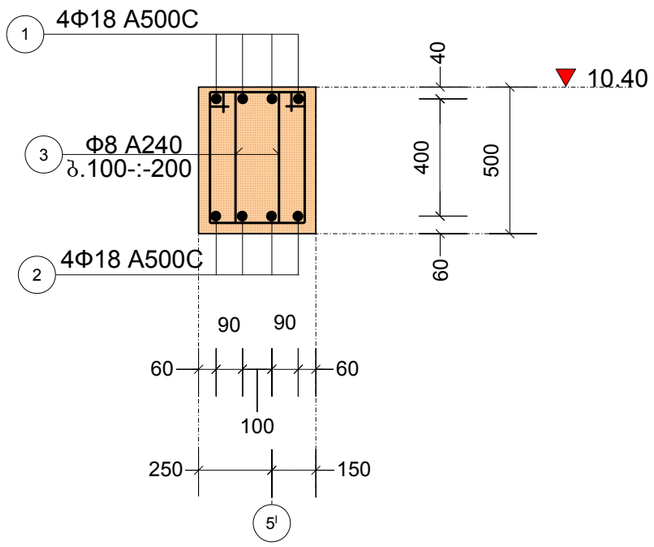

რიგელი: რ-VI

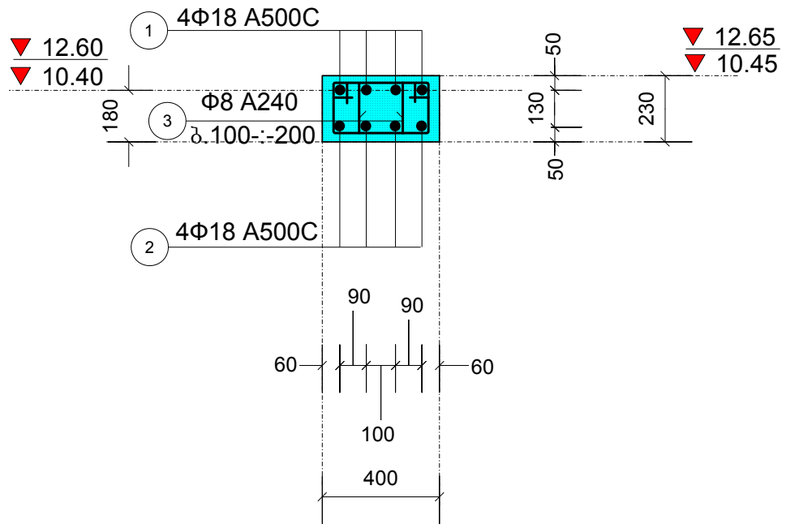

პერგოლა: პ-1, პ-2. (ელემენტები)

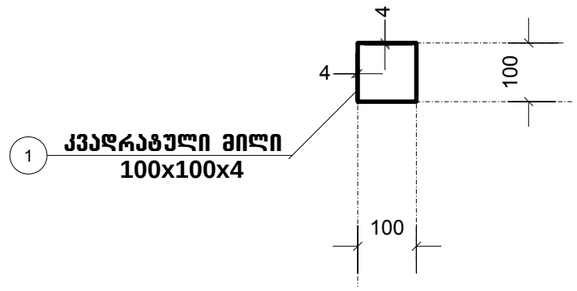

კედელი მონოლითური: კმ-1

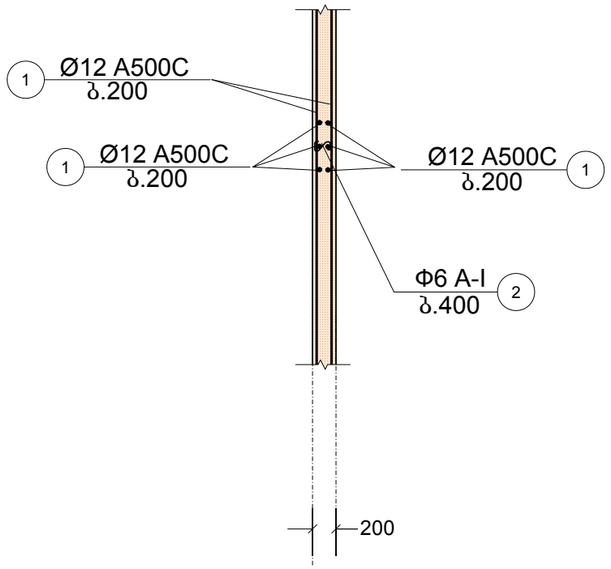

პროექტის სახელწოდება		
ინდივიდუალური საცხოვრებელი სახლის პროექტი, ქალაქ თბილისში, ბაგების საბჟეო უბანი ს/კ (01.14.09.004.519)		
თანამდებობა	გვარი	ხელმოწერა
დირექტორი	გ. ჭეჭლიშვილი	
არქიტექტორი	ე. ომანაძე	
კონსტრუქტორი	ნ. ქირთაძე	
მისამართი		
ინდივიდუალური საცხოვრებელი სახლის პროექტი, ქალაქ თბილისში, ბაგების საბჟეო უბანი		
შ.პ.ს. "როიალ გრუპ"		
მასშტაბი	1:100	რიგელი: რ-6.1.2, რ-VI. პერგოლა: პ-1, პ-2. (ელემენტები). კედელი მონოლითური: კმ-1
თარიღი	2017	
სტადია	ფურცელი	ფურცლები
პრ	81	

ბლოკი: №2
-0.10=714.60

კედელი მონოლითური: კმ-1

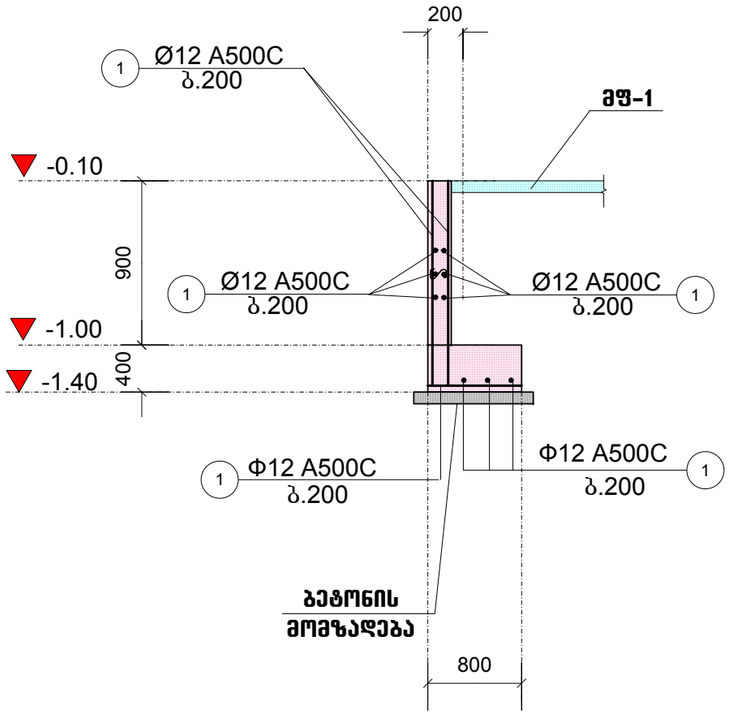

აუზის ფილის და კედლის სქემა

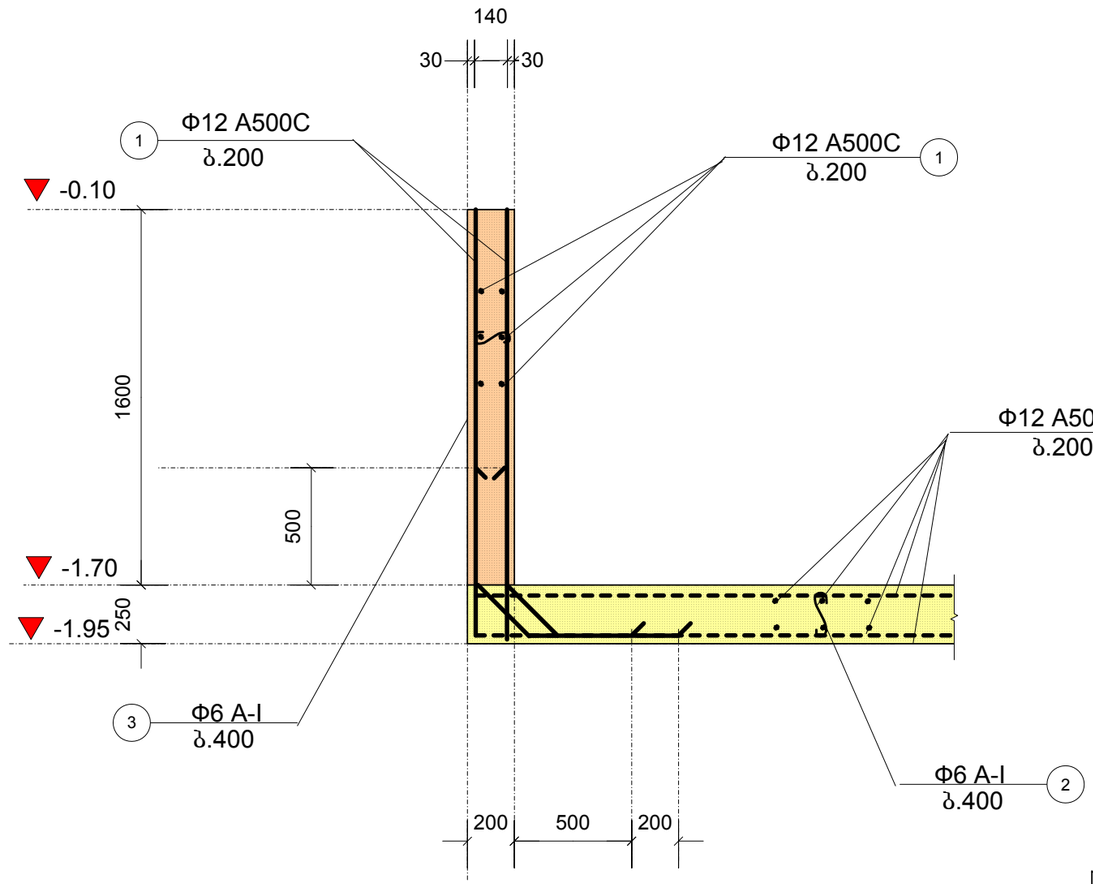

პროექტის სახელწოდება		
ინდივიდუალური საცხოვრებელი სახლის პროექტი, ქალაქ თბილისში, ბაგების საბყოო უბანი ს/კ (01.14.09.004.519)		
თანამდებობა	გვარი	ხელმოწერა
დირექტორი	გ. ძაძელიშვილი	
არქიტექტორი	ე. ომანაძე	
კონსტრუქტორი	ნ. კირთაძე	

მისამართი
ინდივიდუალური საცხოვრებელი სახლის პროექტი, ქალაქ თბილისში, ბაგების საბყოო უბანი
შ.პ.ს. "რობიალ გრუპ"

მასშტაბი	1:100	კედელი მონოლითური: კმ-1, კმ-1. აუზი
თარიღი	2017	

სპეციალობა	ფურცელი	ფურცლები
არ	82	

ձեղման: №2
-0.10=714.60

ձեղմանի հատակագծային ցոլշեր: ցց-1, -3.10 նախագծային նիշով.
(աջակողմյան)

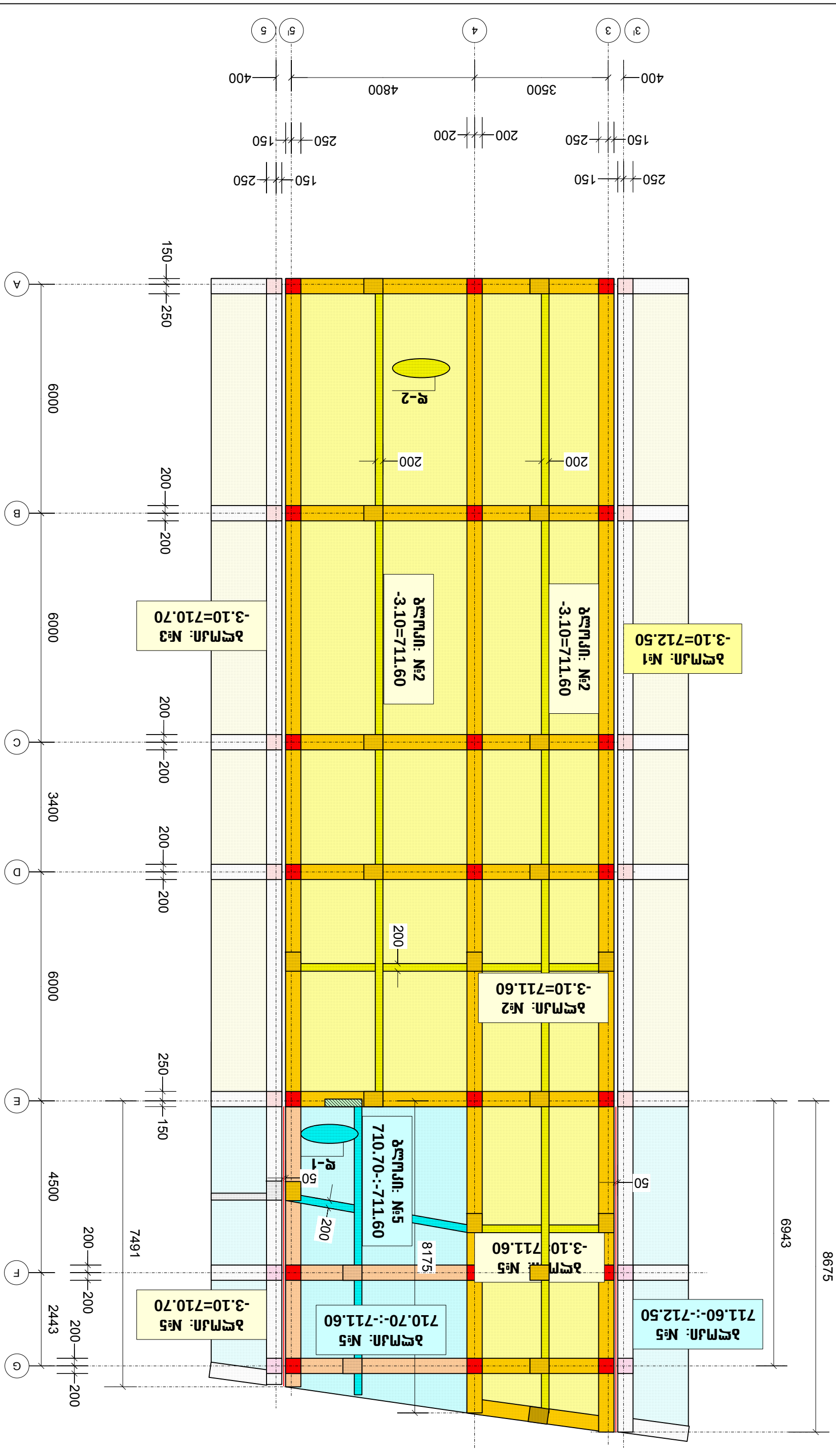

ՀԱՄԱՁԱՅՆԱԿԱՆ ՆԱԽԱԳԻԾ		
ՊԵՏԱԿԱՆ ՀԱՍՏԱՏՈՒԹՅՈՒՆՆԵՐԻ ԵՎ ՏԵՂԱԿԱՆ ԻՆՔՆԱԿԱՌԱՎԱՐՄԱՆ ՆԱԽԱՐԱՐՈՒԹՅԱՆ ՇԻՆԱՐԱՐՈՒԹՅԱՆ ԵՎ ՔԱՂԱՔԱՇԻՆՈՒԹՅԱՆ ԿՈՄԻՏԵ		
ՀՀ, ք. ԵՐԵՎԱՆ, ՇԱՀՈՒՄՅԱՆ 22		
ՀՀ ՇԻՆԱՐԱՐՈՒԹՅԱՆ ՄԻՆԻՍՏՐ	ԱՐՄԱՆ ՀԱՐՈՒԹՅՈՒՆՅԱՆ	
ՀԱՍՏԱՏՈՒԹՅԱՆ ՏԵՂԱԿԱԼ	ՀԱՅԿԱԿԱՆ ՀԱՄԱՐ	
ՀԱՍՏԱՏՈՒԹՅԱՆ ՏՆՕՐԵՆ

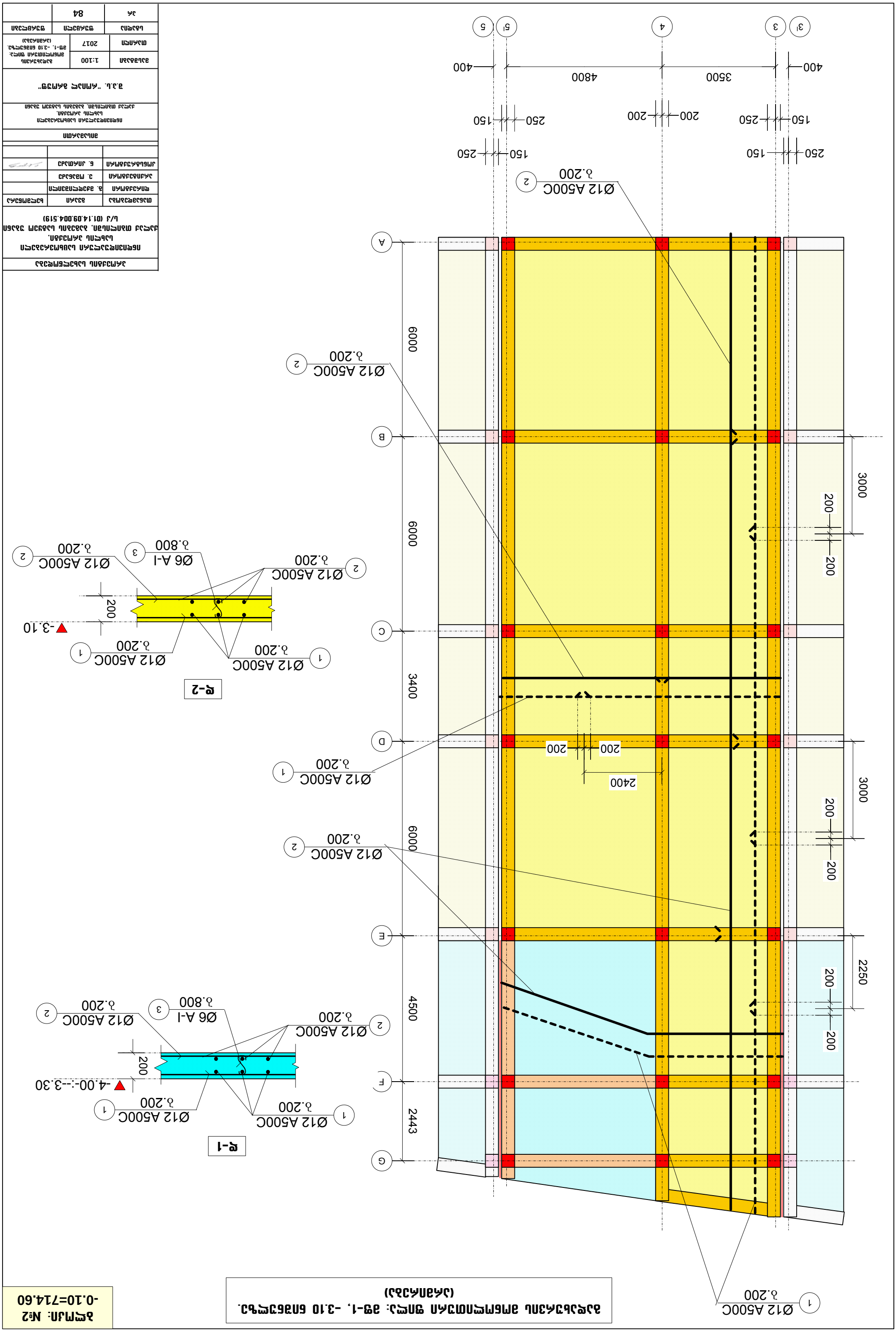
Ø12 A500C
ל.200
1
Ø12 A500C
ל.200
2
Ø12 A500C
ל.200
2
Ø12 A500C
ל.200
2

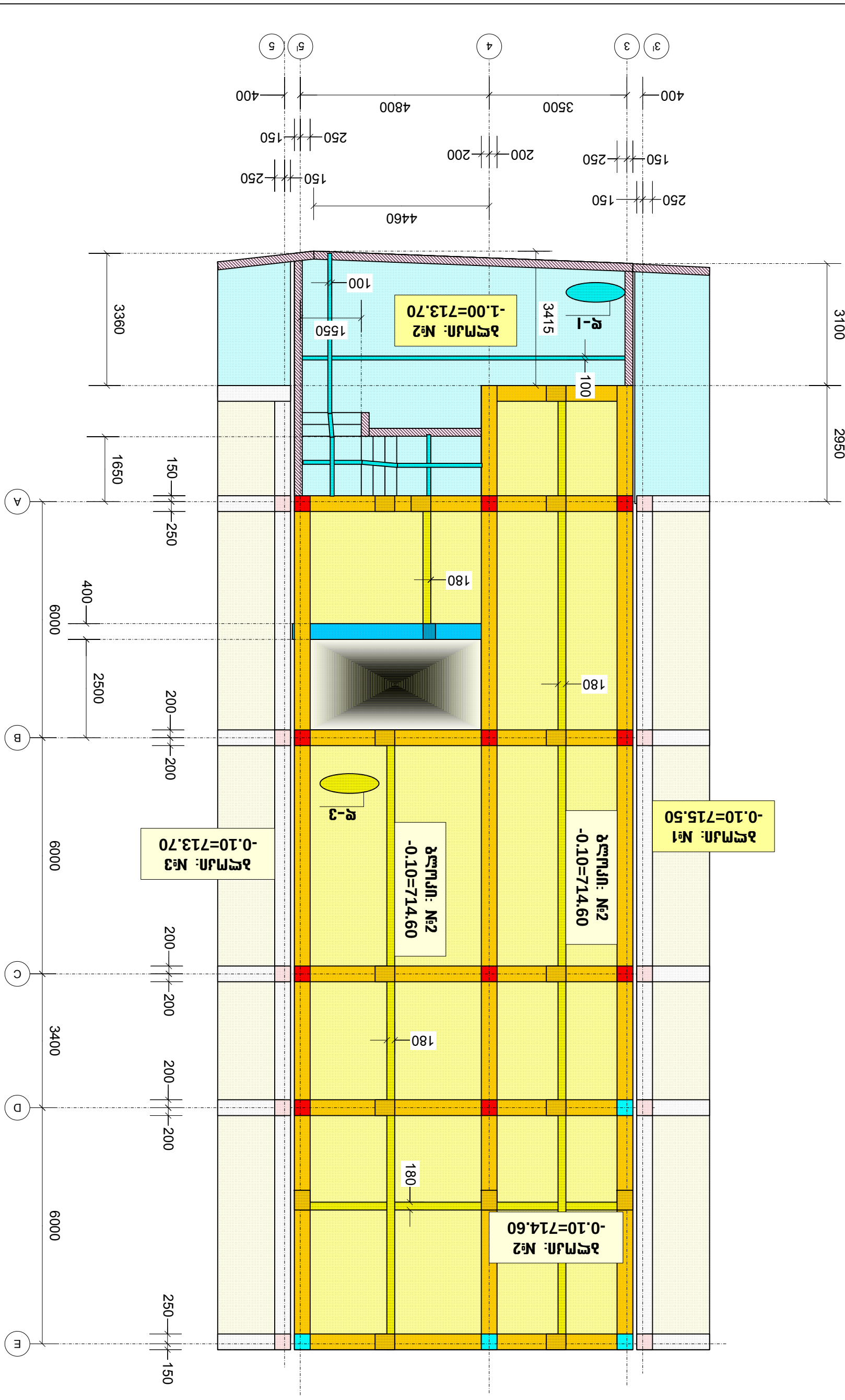

ᲐᲮᲐᲚᲘ ᲛᲐᲡᲘᲜᲘ ᲨᲔᲜᲝᲑᲘᲡ ᲐᲠᲥᲘᲢᲔᲥᲢᲣᲠᲣᲚᲘ ᲒᲔᲒᲛᲐ		
ᲛᲘᲬᲘᲡ ᲥᲕᲔᲨᲐ ᲜᲐᲬᲘᲚᲘ ᲡᲐᲮᲚᲘᲡ ᲛᲨᲔᲜᲔᲑᲚᲝᲑᲘᲡ ᲓᲠᲝᲡ ᲓᲐᲛᲝᲙᲘᲓᲔᲑᲣᲚᲘ

ЗАКАЗЧИК	ГБУ "АМПЦ ДЗМ"	
ГЕНПОДРЯДЧИК	ООО "СК "ГОРОД"	
ОБЪЕКТ	Многофункциональный медицинский центр по профилактике и борьбе с социально значимыми заболеваниями, Центральный район, Красная Пресня, ул. Трехгорный Вал, вл. 19 (01:14:09:004:519)	
СТАДИЯ	РАЗДЕЛ	ЛИСТ
Р	АР	36
ГИП	Шапошников А.Ю.	
Н.контр.	Шапошников А.Ю.	
Разработал	Шапошников А.Ю.	
Архитектурные решения. Монтажная схема перемычек.		
Масштаб	1:100	
Дата	2017	
Инв.№ подл.	Подпись и дата	Взам.инв.№

Монтажная схема перемычек

Ø12 A500C
1
λ.200

Ø12 A500C
2
λ.200

Ø6 A-I
3
λ.800

Ø12 A500C
2
λ.200

Ø12 A500C
1
λ.200

-0.10

180

Ø12 A500C
1
λ.200

-1.00

100

Ø12 A500C
1
λ.200

Ø12 A500C
2
λ.200

Ø12 A500C
1
λ.200

Ø12 A500C
1
λ.200

Ø12 A500C
1

ՀԱՏԱԿԱԳԾԱՅԻՆ ՊԱՏԿԵՐԱԳԻՐ

ՊԵՏՈՒԹՅԱՆ ՊԱՇՏՊԱՆՈՒԹՅԱՆ ԿԱՌԱՎԱՐՄԱՆ ՀԱՇՎԵՊԱՏԱԿԱՆ ԾԱՌԱՅՈՒԹՅՈՒՆ
ԱՐՄԱՎԻՐԻ ՄԱՐԶԱՅԻՆ ՀԱՇՎԵՊԱՏԱԿԱՆ ՏԱՐԱԾՔԱՅԻՆ ԲԱԺԻՆ
Ա/Ջ (01.14.09.004.519)

ՄԱՍՆԱԳԻՏԱԿԱՆ	ԱՆՈՒՆ	ԼԻՑՔԱՎՈՐՄԱՆ ՀԱՄԱՐ
ԳԼԽԱՎՈՐ ՄԱՍՆԱԳԵՏ	Ա. ՅԱՅԵՑՅԱՆ	
ՀԱՇՎԱՐԱՐՈՒՀԻ ՄԱՍՆԱԳԵՏ	Հ. ՊԱՐՍԵՂՅԱՆ	
ՄԱՍՆԱԳԻՏԱԿԱՆ ՀՍԿ	Ա. ՄԱՆՈՒԿՅԱՆ	

ՀԱՅԱՍՏԱՆԻ ՀԱՆՐԱՊԵՏՈՒԹՅԱՆ ՏԱՐԱԾՔԱՅԻՆ ԿԱՌԱՎԱՐՄԱՆ ՄԱՐՄԻՆՆԵՐԻ ՆԱԽԱՐԱՐՈՒԹՅՈՒՆ

ՀՀ ՎԱՅՈՑ ՁՈՐԻ ՄԱՐԶԻ ԱՐՓԱ ԳՅՈՒՂԻ ՀԱՄԱՅՆՔԱՅԻՆ ՀԱՍՏԱՏՈՒԹՅԱՆ ՇԵՆՔԵՐԻ ԱՌԱՋԱՏԱՐ ՀԱՐԿԱՅԻՆ ՀԱՄԱԼԻՐ ՀԱՄԱԼԱՐԱՆԻ ՇԻՆԱՐԱՐՈՒԹՅՈՒՆՆԵՐԻ ԿԱՌՈՒՑՄԱՆ ԱՇԽԱՏԱՆՔՆԵՐ

ՀԱՏԱԿ «ՀՄՈՒՑ ԱՐՄԱՎԻՐ»

ԱՇԽԱՏԱՆՔԱՅԻՆ ՆԱԽԱԳԻԾ	1:100	ՀՀ ՎԱՅՈՑ ՁՈՐԻ ՄԱՐԶԻ ԱՐՓԱ ԳՅՈՒՂԻ ՀԱՄԱՅՆՔԱՅԻՆ ՀԱՍՏԱՏՈՒԹՅԱՆ ՇԵՆՔԵՐԻ ԱՌԱՋԱՏԱՐ ՀԱՐԿԱՅԻՆ ՀԱՄԱԼԻՐ ՀԱՄԱԼԱՐԱՆԻ ՇԻՆԱՐԱՐՈՒԹՅՈՒՆՆԵՐԻ ԿԱՌՈՒՑՄԱՆ ԱՇԽԱՏԱՆՔՆԵՐ
ՀԱՄԱՐ	2017	
ԿՈՂՄ		
ԿՈՂԱՅԻՆ ՀԱՄԱՐ	ՀՀՄՀ-Ա3.60 ԳՈՒՂ-3, ՀՀՄՀ-Ա3.60 ԳՈՒՂ-3. (ԼԱՅՆԱՑՎԱԾ)	

ԹՈՒՂԹ	ՀԱՏՈՐ	ՇԱՐ
14	87	

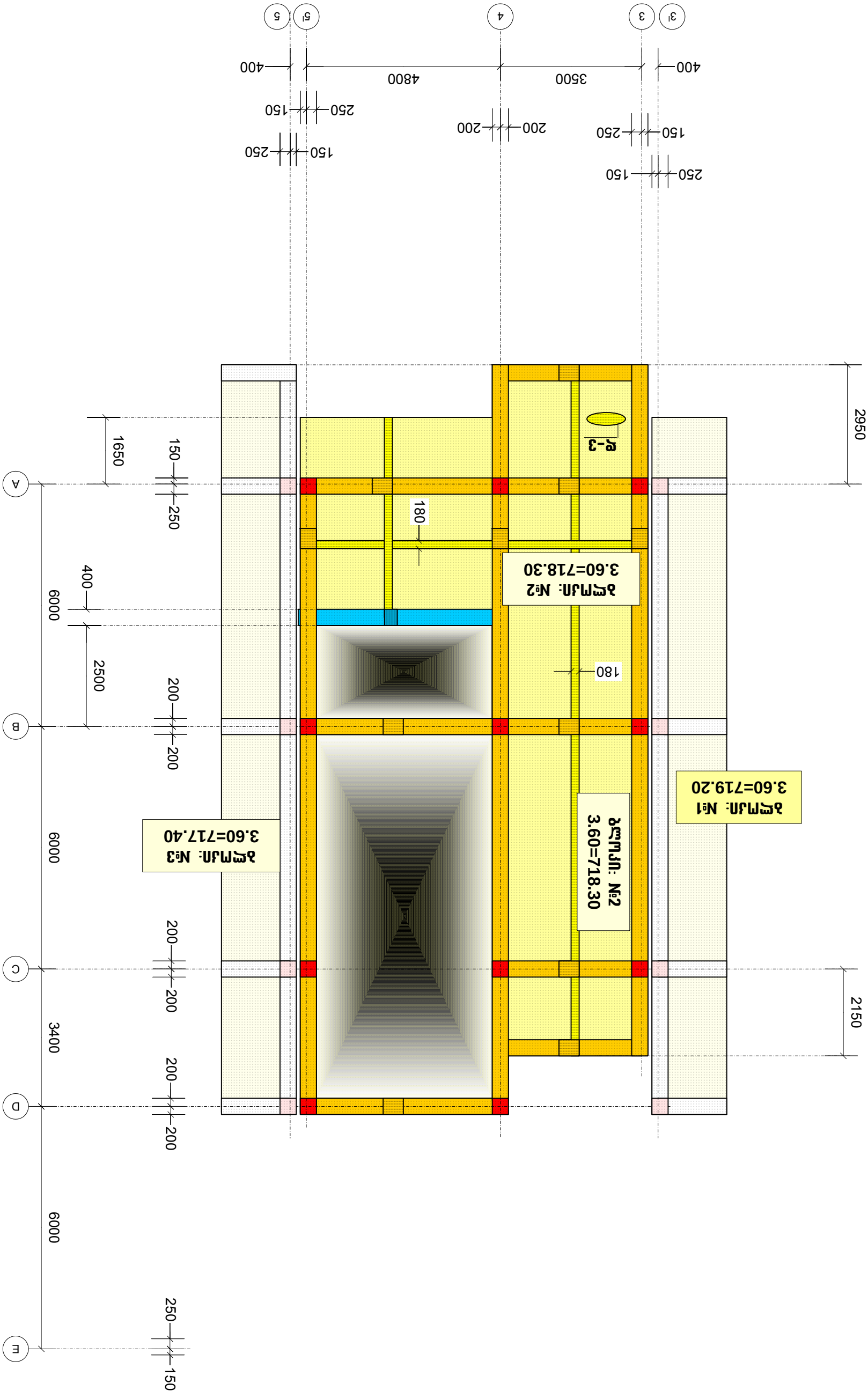

ՀՀՄՀ-Ա3.60 ԳՈՒՂ-3, 3.60 ՀՈՒՆՎԱՐԻ ՀԱՇՎԵՏՎԱԾ.
(ԼԱՅՆԱՑՎԱԾ)

ՅԱՐԿ №2
-0.10=714.60

ბლოკი: №2
-0.10=714.60

გადახურვის მონოლითური ფილა: მფ-3, 3.60 ნიშნულზე. (არმირება)

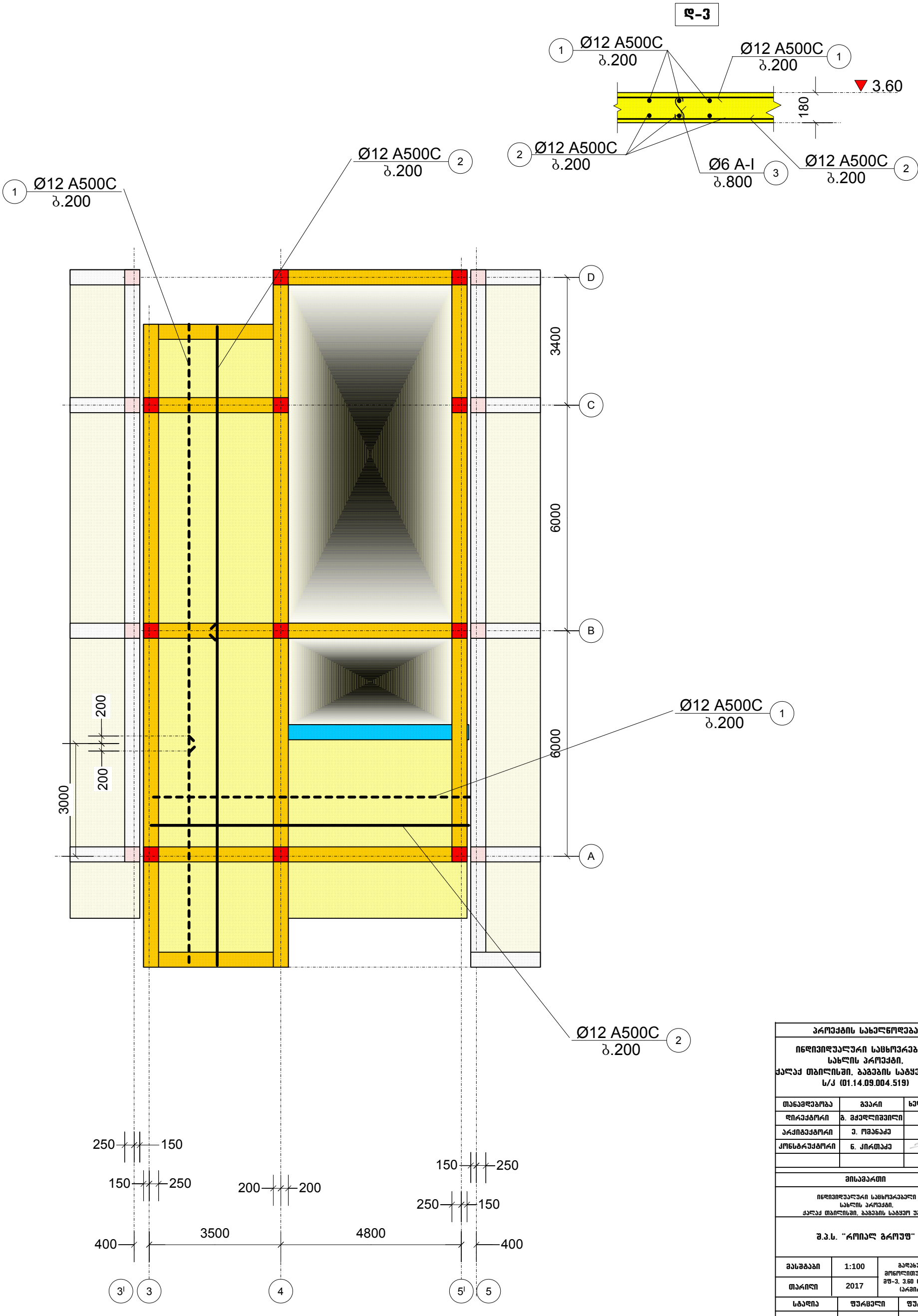

პროექტის სახელწოდება		
ინდივიდუალური საცხოვრებელი სახლის პროექტი, ქალაქ თბილისში, ბაგების საბჭოო უბანი ს/კ (01.14.09.004.519)		
თანამდებობა	გვარი	ხელმოწერა
დირექტორი	გ. მჭედლიშვილი	
არქიტექტორი	ე. ომანაძე	
კონსტრუქტორი	ნ. კირთაძე	
მისამართი		
ინდივიდუალური საცხოვრებელი სახლის პროექტი, ქალაქ თბილისში, ბაგების საბჭოო უბანი		
შ.პ.ს. "როიალ გრუფ"		
მასშტაბი	1:100	გადახურვის მონოლითური ფილა: მფ-3, 3.60 ნიშნულზე. (არმირება)
თარიღი	2017	
სტადია	ფურცელი	ფურცლები
პრ	88	

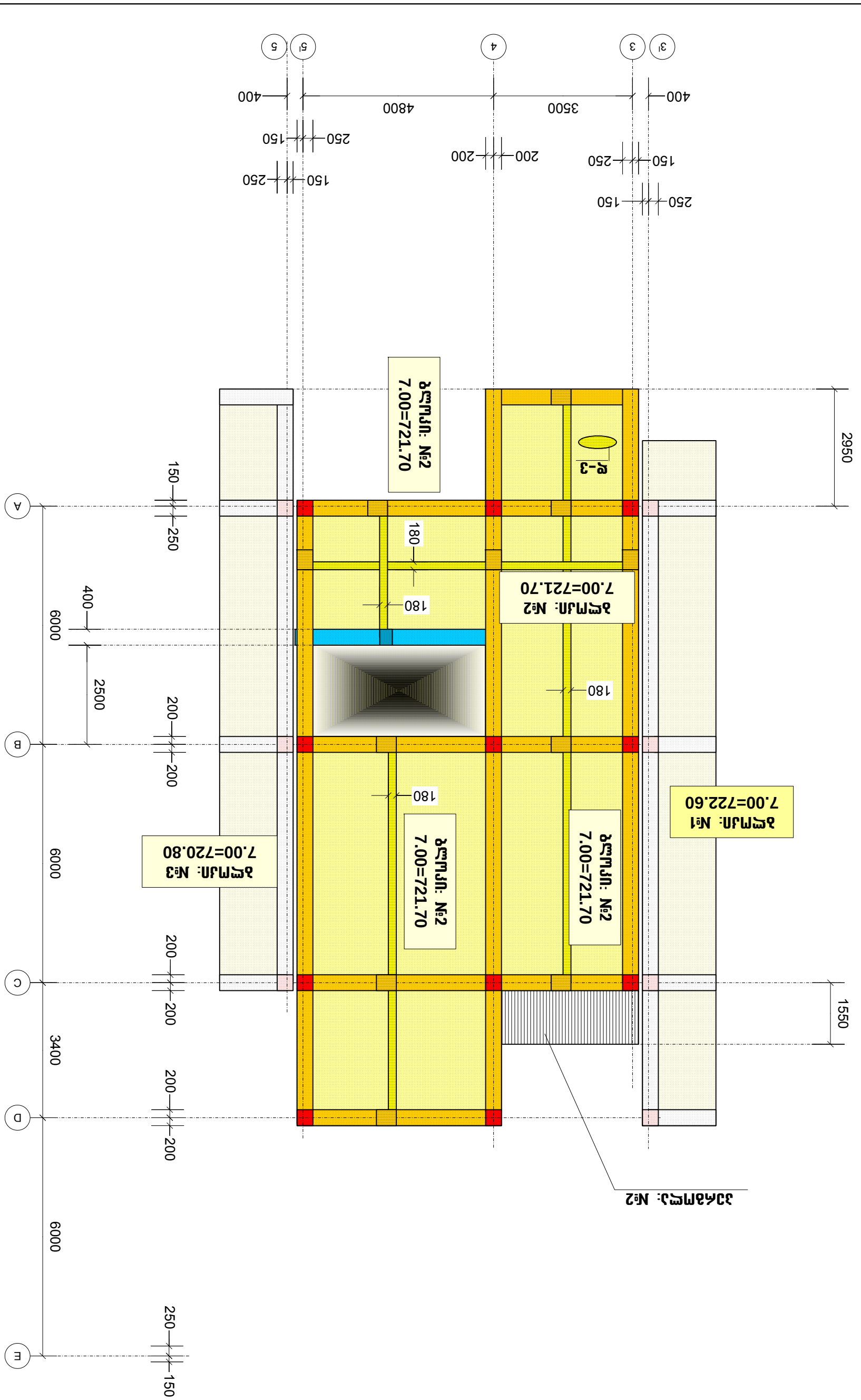

ბეტონის მარკა ფილებისთვის მე-4, 7.00 ნიშნულამდე: B25 F150 W6
(სველი წესით)

ცვლილების ნომერი	ფურცლების რაოდენობა	ხელმოწერა
მთავარი არქიტექტორი	ნ. ჯავახიშვილი	
მთავარი ინჟინერ-კონსტრუქტორი	ნ. ჭანტურია	
პროექტის ხელმძღვანელი	ნ. ქარცივაძე	
არქიტექტორი	ნ. ჯინჭარაძე	

ტექნიკური უნივერსიტეტის ახალი სასწავლო კორპუსის მშენებლობა. პირველი რიგის მე-4 სართული. ბლოკი ა/ბ (01.14.09.004.519)

ტექნიკური უნივერსიტეტის ახალი სასწავლო კორპუსის მშენებლობა. პირველი რიგის მე-4 სართული. ბლოკი ა/ბ

პროექტის სტადია	ფურცლის დასახელება	ფურცლის ნომერი
ტექნიკური პროექტი	მე-4 სართულის იატაკის გეგმა	89
მთავარი ინჟინერ-კონსტრუქტორი	ნ. ჭანტურია	
პროექტის ხელმძღვანელი	ნ. ქარცივაძე	
არქიტექტორი	ნ. ჯინჭარაძე	

შპს "ტექნიკური უნივერსიტეტის პროექტირების ინსტიტუტი"

მასშტაბი	1:100
დამზადების წელი	2017

ფურცლის ზომა: A1
(ალბომური)

ბლოკი: №2
-0.10=714.60

გადახურვის მონოლითური ფილა: მფ-4, 7.00 ნიშნულზე. (არმირება)

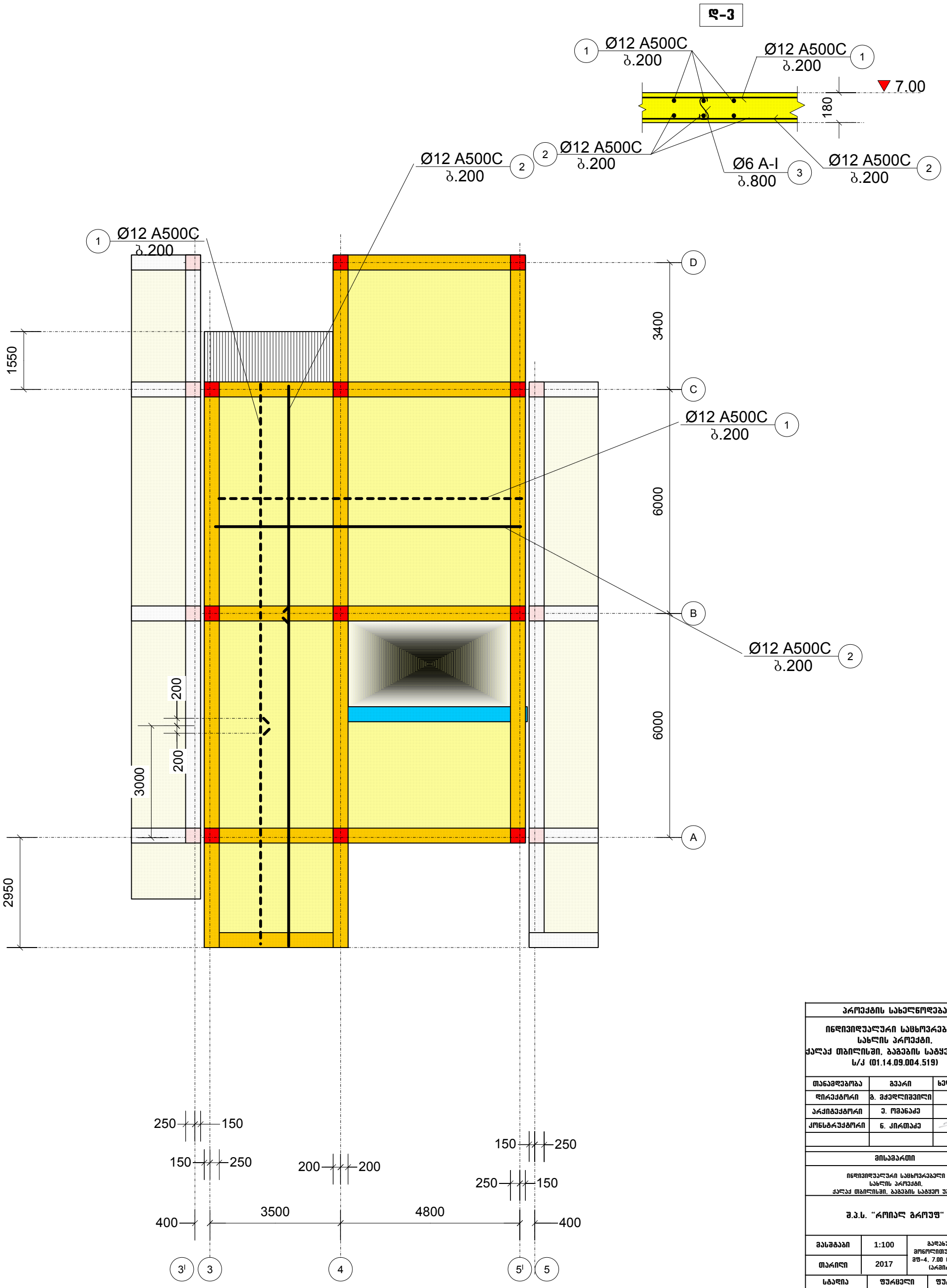

პროექტის სახელწოდება		
ინდივიდუალური საცხოვრებელი სახლის პროექტი, ქალაქ თბილისში, ბაგების საბჟეო უბანი ს/კ (01.14.09.004.519)		
თანამდებობა	გვარი	ხელმოწერა
დირექტორი	გ. მჭედლიშვილი	
არქიტექტორი	ე. ომანაძე	
კონსტრუქტორი	ნ. კირთაძე	
მისამართი		
ინდივიდუალური საცხოვრებელი სახლის პროექტი, ქალაქ თბილისში, ბაგების საბჟეო უბანი		
შ.პ.ს. "როიალ გრუფ"		
მასშტაბი	1:100	გადახურვის მონოლითური ფილა: მფ-4, 7.00 ნიშნულზე. (არმირება)
თარიღი	2017	
სტადია	ფურცელი	ფურცლები
პრ	90	

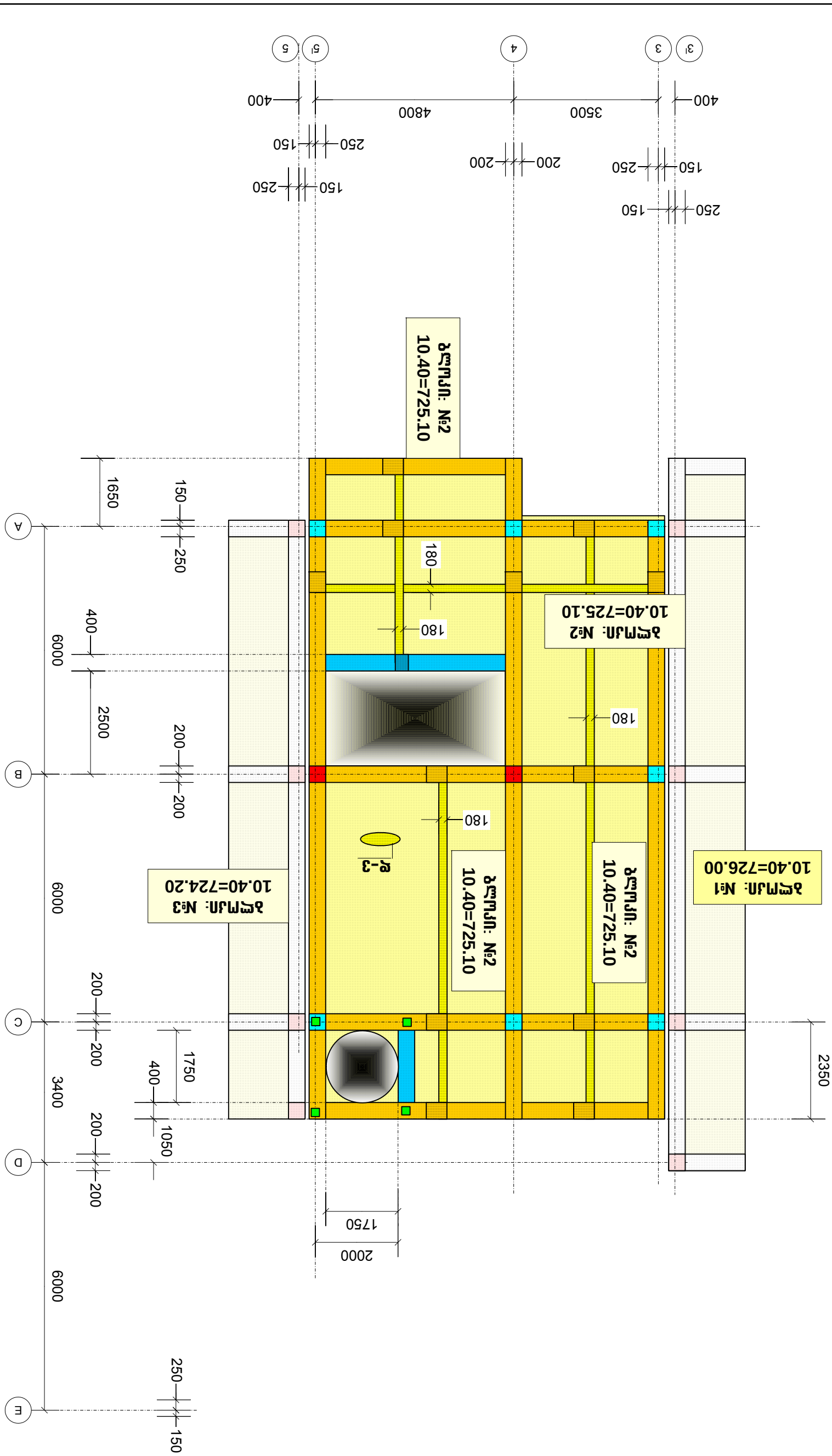
ჭერის გეგმა მასშტაბი 1:100
ბეტონის კლასი B25 F200 W6
ფილის სისქე 180მმ
ფილის ზედა ნიშნული +0.10=714.60
ზედნადები მონოლითური რკინაბეტონის ფილა

ბლოკი: №2
-0.10=714.60

გადახურვის მონოლითური ფილა: მფ-5, 10.40 ნიშნულზე. (არმირება)

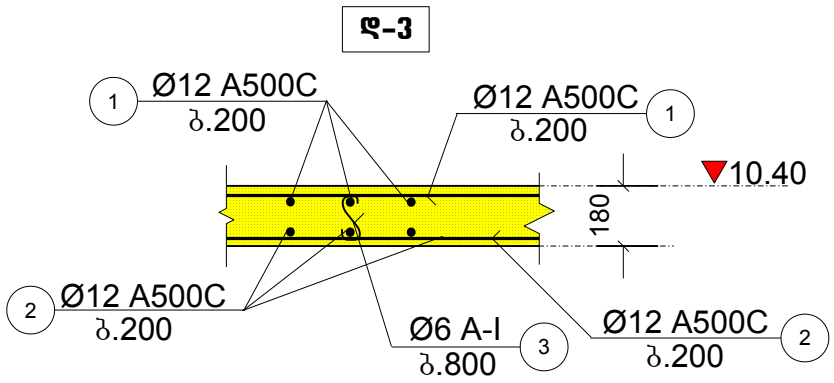

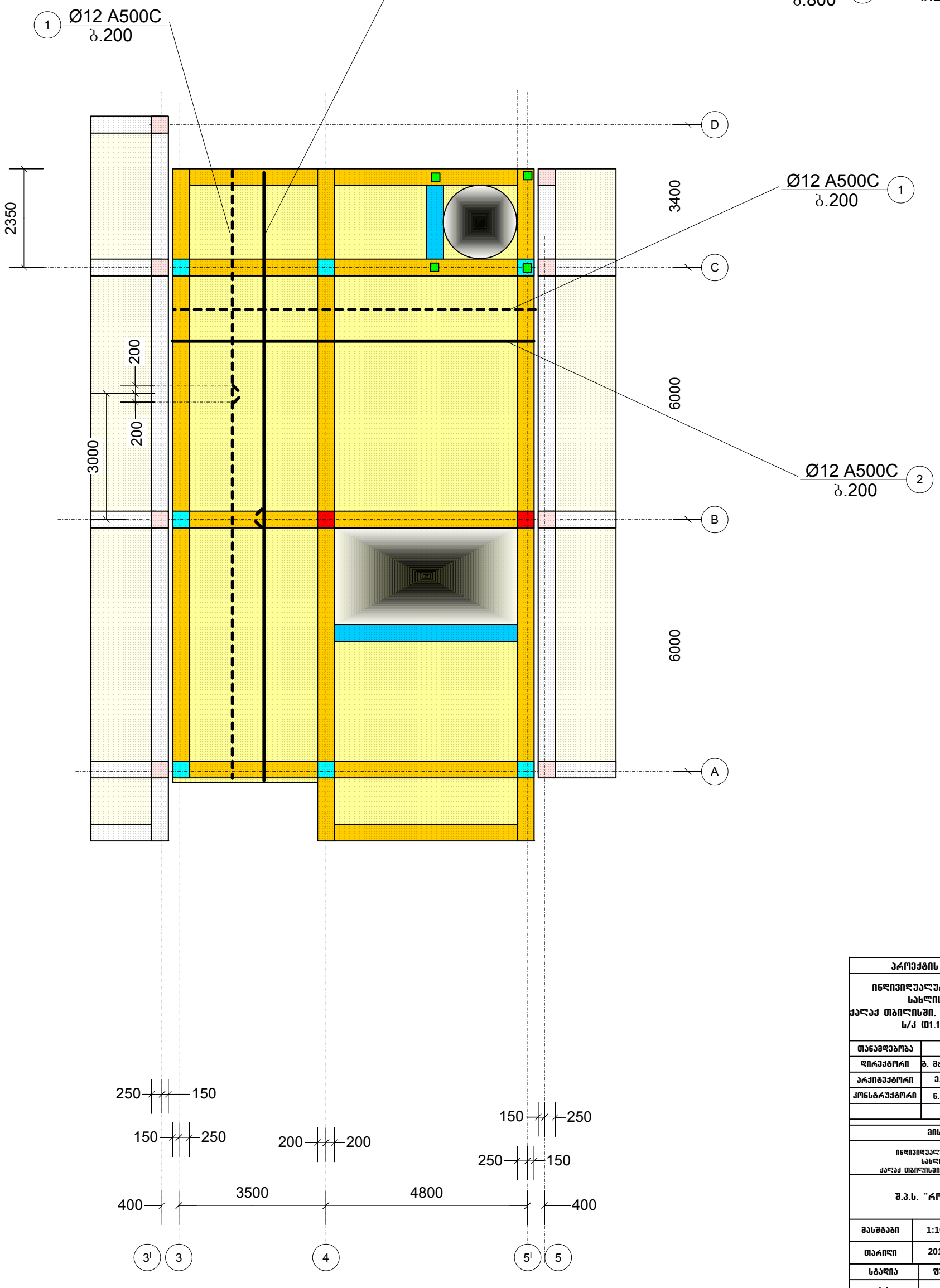

პროექტის სახელწოდება		
ინდივიდუალური საცხოვრებელი სახლის პროექტი, ქალაქ თბილისში, ბაგების საბჟეო უბანი ს/კ (01.14.09.004.519)		
თანამდებობა	გვარი	ხელმოწერა
დირექტორი	გ. მჭედლიშვილი	
არქიტექტორი	ე. ომანაძე	
კონსტრუქტორი	ნ. კირთაძე	

მისამართი
ინდივიდუალური საცხოვრებელი სახლის პროექტი, ქალაქ თბილისში, ბაგების საბჟეო უბანი
შ.პ.ს. "როიალ გრუფ"

მასშტაბი	1:100	გადახურვის მონოლითური ფილა: მფ-5, 10.40 ნიშნულზე. (არმირება)
თარიღი	2017	

სტადია	ფურცელი	ფურცლები
პრ	92	

გადახურვის მონოლითური ფილა: მფ-6, 12.60 ნიშნულზე. (საყალიბო)

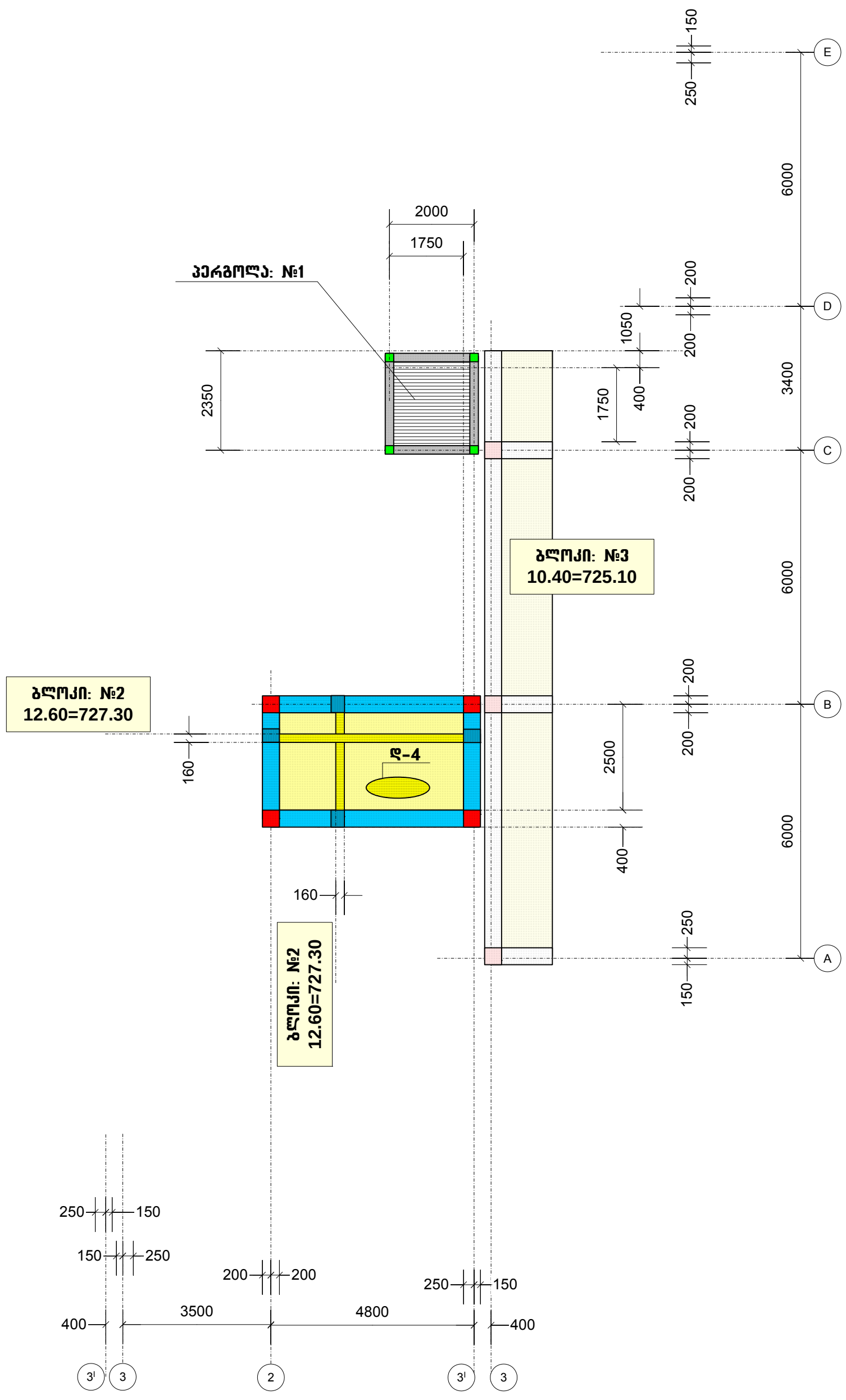

პროექტის სახელწოდება		
ინდივიდუალური საცხოვრებელი სახლის პროექტი, ქალაქ თბილისში, ბაგების საბყეო უბანი ს/კ (01.14.09.004.519)		
თანამდებობა	გვარი	ხელმოწერა
დირექტორი	გ. მჭედლიშვილი	
არქიტექტორი	ე. ომანაძე	
კონსტრუქტორი	ნ. ქირთაძე	

მისამართი
ინდივიდუალური საცხოვრებელი სახლის პროექტი, ქალაქ თბილისში, ბაგების საბყეო უბანი
შ.პ.ს. "როიალ გრუფ"

მასშტაბი	1:100	გადახურვის მონოლითური ფილა: მფ-6, 12.60 ნიშნულზე. (საყალიბო)
თარიღი	2017	

სტადია	ფურცელი	ფურცლები
პრ	93	

ՀՀ ՇԻՆԱՐԱՐՈՒԹՅԱՆ ԱՐԴԱՐԱԴԱՏՈՒԹՅԱՆ ԵՎ ՔԱՂԱՔԱՇԻՆՈՒԹՅԱՆ ՊԵՏԱԿԱՆ ԿՈՄԻՏԵ		
ՀԱՅԿԱԿԱՆ ՀԱՄԱԼՍԱՐԱՆ, ԱՇՏԱՐԱԿԻ ՄԱՐԶԻ ՇԻՐԱԿԱՑ ՀԱՄԱՅՆՔԻ ԱՇՏԱՐԱԿ ՔԱՂԱՔԻ ՀԱՐԿԱԴԻՐ ՄԱՆԿԱՊԱՐՏԵԶՆԵՐԻ ՀԱՄԱՐ ՀՈՂԱՅԻՆ ՇԵՐՏԵՐԻ ՀԱՄԱԼԻՐ Ա/Հ (01.14.09.004.519)		
ՄՇԱԿՈՒՅԹԱՅԻՆ ՄԱՍ	ԱՇԽԱՏ.	ՀԱՏՎԱԾԻ ԱՆՎԱՆՈՒՄ
ԳՈՒՆԱՉԱՓԱԿԱՆ ՄԱՍ	Ա. ՅԱՅԵՑՈՒՀԻ	
ՀԱՄԱԿԱՐԳՉԱՅԻՆ ՄԱՍ	Հ. ՊԱՅԱՔՅԱՆ	
ՀՄԲԱԿԱԶՄԱԿԵՐՊԱԿԱՆ ՄԱՍ	Ա. ՄԱՆՈՒԿՅԱՆ	
ԱՇԽԱՏԱՆՔԱՅԻՆ ՆԱԽԱԳԻԾ		
ՀՀ ՇԻՆԱՐԱՐՈՒԹՅԱՆ ԱՐԴԱՐԱԴԱՏՈՒԹՅԱՆ ԵՎ ՔԱՂԱՔԱՇԻՆՈՒԹՅԱՆ ՊԵՏԱԿԱՆ ԿՈՄԻՏԵ ՀԱՅԿԱԿԱՆ ՀԱՄԱԼՍԱՐԱՆ, ԱՇՏԱՐԱԿԻ ՄԱՐԶԻ ՇԻՐԱԿԱՑ ՀԱՄԱՅՆՔԻ ԱՇՏԱՐԱԿ ՔԱՂԱՔԻ ՀԱՐԿԱԴԻՐ ՄԱՆԿԱՊԱՐՏԵԶՆԵՐԻ ՀԱՄԱՐ ՀՈՂԱՅԻՆ ՇԵՐՏԵՐԻ ՀԱՄԱԼԻՐ Ա/Հ		
ՇԻՆԱՐԱՐԱԿԱՆ ՀՍԿ		
ՀՀ ՇԻՆԱՐԱՐՈՒԹՅԱՆ ԱՐԴԱՐԱԴԱՏՈՒԹՅԱՆ ԵՎ ՔԱՂԱՔԱՇԻՆՈՒԹՅԱՆ ՊԵՏԱԿԱՆ ԿՈՄԻՏԵ		
ՀԱՅԿԱԿԱՆ ՀԱՄԱԼՍԱՐԱՆ, ԱՇՏԱՐԱԿԻ ՄԱՐԶԻ ՇԻՐԱԿԱՑ ՀԱՄԱՅՆՔԻ ԱՇՏԱՐԱԿ ՔԱՂԱՔԻ ՀԱՐԿԱԴԻՐ ՄԱՆԿԱՊԱՐՏԵԶՆԵՐԻ ՀԱՄԱՐ ՀՈՂԱՅԻՆ ՇԵՐՏԵՐԻ ՀԱՄԱԼԻՐ Ա/Հ

Ъєрмлл: №2
-0.10=714.60

**ЗЪЕЗЛЛ ЧЛЪЪЛЗЛЪЪЛЗЛЪЪЛЗ

ՃՈՅԱՆ ԼՅՄՅՑՈՒՅՑՈՎ ՅՅՈՒՅՄՅՈՅՅ ՅՈՅՈՒՅՄՅՈՅ ՅՈՅՈՒՅՈՅՅՈՅ ՅՈՅՈՒՅ

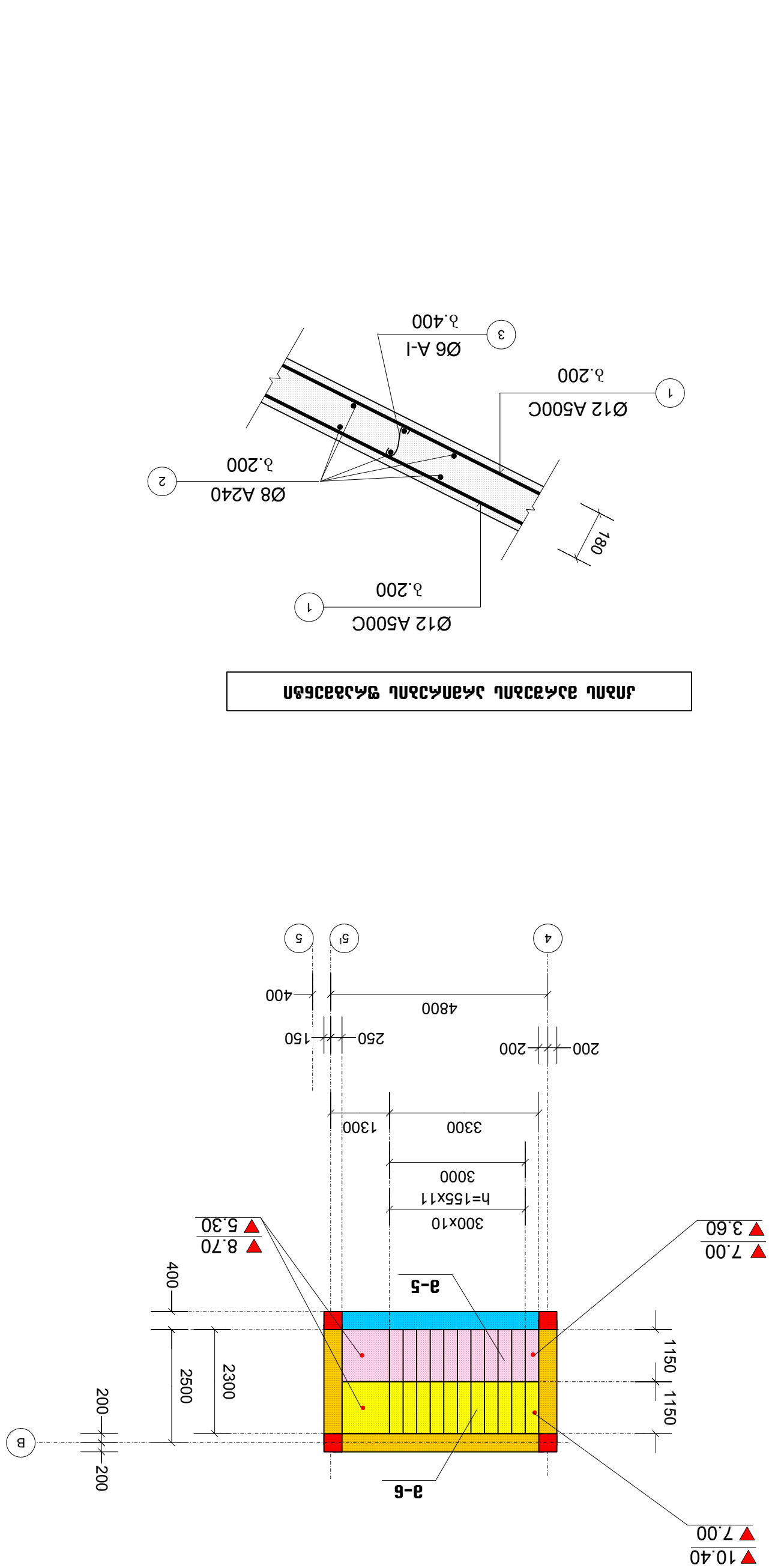

ՃՈՅԱՆ ԼՅՄՅՑՈՒՅՑՈՎ ՅՅՈՒՅՄՅՈՅՅ ՅՈՅՈՒՅՄՅՈՅՅՈՅ ՅՈՅՈՒՅ: 3.60-:-10.40 ՆՈՒՅՑՈՅՅՈՅ ՅՈՅՄՈՅ ՅՈՅՈՒՅՄՅՈՅՅՈՅ ՅՈՅՈՒՅ

ՅՈՅՄՈՅՈ: №2
-0.10=714.60

ՅՈՅՈՒՅՈՅՅՈՅ ՅՈՅՈՒՅՄՅՈՅՅՈՅ ՅՈՅՈՒՅ		
ՈՆՆՈՅՈՅՄՅՈՅՅՈՅ ՅՈՅՈՒՅՈՅՅՈՅՈՆՈՆ ՅՈՅՈՒՅՄՅՈՅՅՈՅ ՅՈՅՈՒՅ ՅՈՅՈՒՅՈՅՅՈՅ ՅՈՅՈՒՅՄՅՈՅՅՈՅ ՅՈՅՈՒՅ ՅՈՅՈՒՅՈՅՅՈՅ ՅՈՅՈՒՅՄՅՈՅՅՈՅ ՅՈՅՈՒՅ (01.14.09.004.519) Ա/Յ		
ՅՈՅՈՒՅՈՅՅՈՅՄՅՈՅՅՈՅ	ՅՈՅՈՒՅ	ՅՈՅՈՒՅՈՅՅՈՅՄՅՈՅՅՈՅ
ՅՈՅՈՒՅՈՅՅՈՅՄՅՈՅՅՈՅ	8. ՅՈՅՈՒՅՈՅՅՈՅՈՅՈՒՅ	ՅՈՅՈՒՅՈՅՅՈՅՄՅՈՅՅՈՅ
ՅՈՅՈՒՅՈՅՅՈՅՄՅՈՅՅՈՅ	ՅՈՅՈՒՅՈՅՅՈՅ. 3	ՅՈՅՈՒՅՈՅՅՈՅՄՅՈՅՅՈՅ
ՅՈՅՈՒՅՈՅՅՈՅՄՅՈՅՅՈՅ	ՅՈՅՈՒՅՈՅՅՈՅ. 6	ՅՈՅՈՒՅՈՅՅՈՅՄՅՈՅՅՈՅ
ՅՈՅՈՒՅՈՅՅՈՅՄՅՈՅՅՈՅ		
ՈՆՆՈՅՈՅՄՅՈՅՅՈՅ ՅՈՅՈՒՅՄՅՈՅՅՈՅ ՅՈՅՈՒՅ ՅՈՅՈՒՅՈՅՅՈՅ ՅՈՅՈՒՅՄՅՈՅՅՈՅ ՅՈՅՈՒՅ ՅՈՅՈՒՅՈՅՅՈՅ ՅՈՅՈՒՅՄՅՈՅՅՈՅ ՅՈՅՈՒՅ.		
ՅՈՅՈՒՅՈՅՅՈՅՄՅՈՅՅՈՅ ՅՈՅՈՒՅՄՅՈՅՅՈՅ ՅՈՅՈՒՅ ՅՈՅՈՒՅՈՅՅՈՅ ՅՈՅՈՒՅՄՅՈՅՅՈՅ ՅՈՅՈՒՅ.		
Յ.Յ. "ՅՈՅՄՅՈՅ ՅՈՅՈՒՅՈՅՅՈՅ ՅՈՅՄՅՈՅ"		
ՅՈՅՈՒՅՈՅՅՈՅՄՅՈՅՅՈՅ	1:100	ՅՈՅՈՒՅՈՅՅՈՅ ՅՈՅՈՒՅՄՅՈՅՅՈՅ ՅՈՅՈՒՅ: 3.60-:-10.40 ՆՈՒՅՑՈՅՅՈՅ ՅՈՅՄՈՅ
ՅՈՅՈՒՅՈՅՅՈՅՄՅՈՅՅՈՅ	2017	ՅՈՅՈՒՅՈՅՅՈՅՄՅՈՅՅՈՅ
ՅՈՅՈՒՅՈՅՅՈՅՄՅՈՅՅՈՅ	ՅՈՅՈՒՅՈՅՅՈՅ ՅՈՅՈՒՅՄՅՈՅՅՈՅ	ՅՈՅՈՒՅՈՅՅՈՅՄՅՈՅՅՈՅ
ՅՈՅՈՒՅՈՅՅՈՅՄՅՈՅՅՈՅ	ՅՈՅՈՒՅՈՅՅՈՅ ՅՈՅՈՒՅՄՅՈՅՅՈՅ	ՅՈՅՈՒՅՈՅՅՈՅՄՅՈՅՅՈՅ
Յ4	96	

მასალათა ხარჯის სპეციფიკაცია

ელემენტის დასახელება	ელემენტის ბაღა	პო ზ.№	ესკიზი	პროფილი მმ.	სიგრძე. მმ.	რაოდენობა ც.	საერთო სიგრძე მ.	მასალის ამოკრეფა			
								პროფ. მმ.	საერთო სიგრძე მ.	არმატურა კბ.	
										A204	A500C
სვმტ	სგ-1. n=7	1	დაიჭრას ადგილზე	22A500C	_	_	68,0	22A500C	140,0	_	417,2
		2	დაიჭრას ადგილზე	22A500C	_	_	72,0	8A204	240,8	95,1	_
		3	435 / 780 345	8A204	1560	86	134,2		ჯამი	95,1	417,2
		4	355 / 620 265	8A204	1240	86	106,6		ბეტონი B 30 V=		2,6
								7	665,8	2920,4	18,2
	სგ-2. n=2	1	დაიჭრას ადგილზე	22A500C	_	_	78,0	22A500C	160,0	_	476,8
		2	დაიჭრას ადგილზე	22A500C	_	_	82,0	8A204	274,4	108,4	_
		3	435 / 780 345	8A204	1560	98	152,9		ჯამი	108,4	476,8
		4	355 / 620 265	8A204	1240	98	121,5		ბეტონი B 30 V=		3,1
								2	216,8	953,6	6,2
	სგ-3. n=4	1	დაიჭრას ადგილზე	18A500C	_	_	20,0	18A500C	44,0	_	88,0
		2	დაიჭრას ადგილზე	18A500C	_	_	24,0	8A204	89,6	35,4	_
		3	435 / 780 345	8A204	1560	32	49,9		ჯამი	35,4	88,0
		4	355 / 620 265	8A204	1240	32	39,7		ბეტონი B 30 V=		1,0
								4	141,6	352,0	4,0
	სგ-4. n=2	1	დაიჭრას ადგილზე	18A500C	_	_	56,0	18A500C	118,0	_	236,0
		2	დაიჭრას ადგილზე	18A500C	_	_	62,0	8A204	184,8	73,0	_
		3	435 / 780 345	8A204	1560	66	103,0		ჯამი	73,0	236,0
		4	355 / 620 265	8A204	1240	66	81,8		ბეტონი B 30 V=		2,1
								2	146,0	472,0	4,2
	სგ-5. n=6	1	დაიჭრას ადგილზე	18A500C	_	_	14,0	18A500C	14,0	_	28,0
		2	435 / 780 345	8A204	1560	20	31,2	8A204	31,2	12,3	_
									ჯამი	12,3	28,0
									ბეტონი B 30 V=		0,6
								6	73,9	168,0	3,6

მასალათა ხარჯის სპეციფიკაცია

ელემენტის დასახელება	ელემენტის ბაღა	პო ზ.№	ესკიზი	პროფილი მმ.	სიგრძე. მმ.	რაოდენობა ც.	საერთო სიგრძე მ.	მასალის ამოკრეფა			
								პროფ. მმ.	საერთო სიგრძე მ.	არმატურა კბ.	
										A204	A500C
სვმტ	სგ-X. n=2	1	დაიჭრას ადგილზე	18A500C	_	_	10,0	18A500C	10,0	_	20,0
		2	435 / 780 345	8A204	1560	14	21,8	8A204	21,8	8,6	_
									ჯამი	8,6	20,0
									ბეტონი B 30 V=		0,4
								2	17,3	40,0	0,8
რიგელი	რ-1. n=19	1	30 / 350 დაიჭრას ადგილზე 350	18A500C	_	_	38,0	18A500C	73,0	_	146,0
		2	დაიჭრას ადგილზე	18A500C	_	_	35,0	8A204	131,4	51,9	_
		3	305 / 730 425	8A204	1460	90	131,4		ჯამი	51,9	146,0
									ბეტონი B 30 V=		1,7
								19	986,2	2774,0	32,3
	რ-2. n=2	1	30 / 350 დაიჭრას ადგილზე 350	18A500C	_	_	40,0	18A500C	77,0	_	154,0
		2	დაიჭრას ადგილზე	18A500C	_	_	37,0	8A204	146,0	57,7	_
		3	305 / 730 425	8A204	1460	100	146,0		ჯამი	57,7	154,0
									ბეტონი B 30 V=		2,1
								2	115,3	308,0	4,2
	რ-3. n=4	1	30 / 350 დაიჭრას ადგილზე 350	18A500C	_	_	19,0	18A500C	35,0	_	70,0
		2	დაიჭრას ადგილზე	18A500C	_	_	16,0	8A204	58,4	23,1	_
		3	305 / 730 425	8A204	1460	40	58,4		ჯამი	23,1	70,0
									ბეტონი B 30 V=		0,9
								4	92,3	280,0	3,6

ბლოკი: №2
-0.10=714.60

პროექტის სახელწოდება		
ინდივიდუალური საცხოვრებელი სახლის პროექტი, ქალაქ თბილისში, ბაგების საბჟეო უბანი ს/კ (01.14.09.004.519)		
თანამდებობა	გვარი	ხელმოწერა
დირექტორი	ბ. ჭეჭელიშვილი	
არქიტექტორი	ე. ომანაძე	
კონსტრუქტორი	ნ. კირთაძე	
მისამართი		
ინდივიდუალური საცხოვრებელი სახლის პროექტი, ქალაქ თბილისში, ბაგების საბჟეო უბანი		
შ.პ.ს. "რიჩალ გრუპ"		
მასშტაბი	1:100	მასალის ხარჯი
თარიღი	2017	
სტადია	ფურცელი	ფურცლები
პრ	97	

ბლოკი: №2
-0.10=714.60

მასალათა ხარჯის სპეციფიკაცია

ელემენტის დასახელება	ელემენტის მარკა	პოზ.№	ესკიზი	პროფილი მმ.	სიგრძე. მმ.	რაოდენობა ც.	საერთო სიგრძე მ.	მასალის ამოკრეფა: პროფ. მმ.	საერთო სიგრძე მ.	არმატურა კგ. A204	არმატურა კგ. A500C
რიგელი	რ-4. n=1	1	350 30 დაიჭრას ადგილზე 30 350	18A500C	_	_	96,0	18A500C	189,0	_	378,0
		2	დაიჭრას ადგილზე	18A500C	_	_	93,0	8A204	350,4	138,4	_
		3	305 730 425	8A204	1460	240	350,4		ჯამი	**138,4**	**378,0**
									ბეტონი	B 30 V=	4,5
								1	**138,4**	**378,0**	**4,5**
	რ-5. n=1	1	350 30 დაიჭრას ადგილზე 30 350	18A500C	_	_	96,0	18A500C	189,0	_	378,0
		2	დაიჭრას ადგილზე	18A500C	_	_	93,0	8A204	350,4	138,4	_
		3	305 730 425	8A204	1460	240	350,4		ჯამი	**138,4**	**378,0**
									ბეტონი	B 30 V=	4,5
								1	**138,4**	**378,0**	**4,5**
	რ-6. n=1	1	350 30 დაიჭრას ადგილზე 30 350	18A500C	_	_	96,0	18A500C	189,0	_	378,0
		2	დაიჭრას ადგილზე	18A500C	_	_	93,0	8A204	350,4	138,4	_
		3	305 730 425	8A204	1460	240	350,4		ჯამი	**138,4**	**378,0**
									ბეტონი	B 30 V=	4,5
								1	**138,4**	**378,0**	**4,5**
	რ-7. n=1	1	350 30 დაიჭრას ადგილზე 30 350	18A500C	_	_	38,0	18A500C	73,0	_	146,0
		2	დაიჭრას ადგილზე	18A500C	_	_	35,0	8A204	131,4	51,9	_
		3	305 730 425	8A204	1460	90	131,4		ჯამი	**51,9**	**146,0**
									ბეტონი	B 30 V=	1,7
								1	**51,9**	**146,0**	**1,7**
	რ-8. n=1	1	350 30 დაიჭრას ადგილზე 30 350	18A500C	_	_	36,0	18A500C	69,0	_	138,0
		2	დაიჭრას ადგილზე	18A500C	_	_	33,0	8A204	122,6	48,4	_
		3	305 730 425	8A204	1460	84	122,6		ჯამი	**48,4**	**138,0**
									ბეტონი	B 30 V=	1,6
								1	**48,4**	**138,0**	**1,6**

მასალათა ხარჯის სპეციფიკაცია

ელემენტის დასახელება	ელემენტის მარკა	პოზ.№	ესკიზი	პროფილი მმ.	სიგრძე. მმ.	რაოდენობა ც.	საერთო სიგრძე მ.	მასალის ამოკრეფა: პროფ. მმ.	საერთო სიგრძე მ.	არმატურა კგ. A204	არმატურა კგ. A500C
რიგელი	რ-9. n=1	1	350 30 დაიჭრას ადგილზე 30 350	18A500C	_	_	33,0	18A500C	63,0	_	126,0
		2	დაიჭრას ადგილზე	18A500C	_	_	30,0	8A204	116,8	46,1	_
		3	305 730 425	8A204	1460	80	116,8		ჯამი	**46,1**	**126,0**
									ბეტონი	B 30 V=	1,5
								1	**46,1**	**126,0**	**1,5**
	რ-X. n=4	1	350 30 დაიჭრას ადგილზე 30 350	18A500C	_	_	18,0	18A500C	33,0	_	66,0
		2	დაიჭრას ადგილზე	18A500C	_	_	15,0	8A204	58,4	23,1	_
		3	305 730 425	8A204	1460	40	58,4		ჯამი	**23,1**	**66,0**
									ბეტონი	B 30 V=	0,9
								4	**92,3**	**264,0**	**3,6**
	რ-4,1. n=1	1	350 30 დაიჭრას ადგილზე 30 350	18A500C	_	_	110,0	18A500C	218,0	_	436,0
		2	დაიჭრას ადგილზე	18A500C	_	_	108,0	8A204	423,4	167,2	_
		3	305 730 425	8A204	1460	290	423,4		ჯამი	**167,2**	**436,0**
									ბეტონი	B 30 V=	5,0
								1	**167,2**	**436,0**	**5,0**

პროექტის სახელწოდება		
ინდივიდუალური საცხოვრებელი სახლის პროექტი, ქალაქ თბილისში, ბაგების სატყეო უბანი ს/კ (01.14.09.004.519)		
თანამდებობა	გვარი	ხელმოწერა
დირექტორი	გ. მჭედლიშვილი	
არქიტექტორი	ე. ომანაძე	
კონსტრუქტორი	ნ. კირთაძე	
მისამართი		
ინდივიდუალური საცხოვრებელი სახლის პროექტი, ქალაქ თბილისში, ბაგების სატყეო უბანი		
შ.პ.ს. "როიალ გროუფ"		
მასშტაბი	1:100	მასალის ხარჯი
თარიღი	2017	
სტადია	ფურცელი	ფურცლები
პრ	98	

მასალათა ხარჯის სპეციფიკაცია

ელემენტის დასახელება	ელემენტის მარკა	პოზ.№	ესკიზი	პროფილი მმ.	სიგრძე მმ.	რაოდენობა ც.	საერთო სიგრძე მ.	მასალის ამოკრეფა			
								პროფ. მმ.	საერთო სიგრძე მ.	არმატურა კბ.	
										A204	A500C
რიგები	რ–5,1. n=1	1	30 350 დაიჭრას ადგილზე 350	18A500C	_	_	110,0	18A500C	218,0	_	436,0
		2	დაიჭრას ადგილზე	18A500C	_	_	108,0	8A204	423,4	167,2	_
		3	305 730 425	8A204	1460	290	423,4		ჯამი	167,2	436,0
									ბეტონი B 30 V=		5,0
								1	167,2	436,0	5,0
	რ–6,1. n=1	1	30 350 დაიჭრას ადგილზე 350	18A500C	_	_	96,0	18A500C	189,0	_	378,0
		2	დაიჭრას ადგილზე	18A500C	_	_	93,0	8A204	350,4	138,4	_
		3	305 730 425	8A204	1460	240	350,4		ჯამი	138,4	378,0
									ბეტონი B 30 V=		4,5
								1	138,4	378,0	4,5
	რ–1,1. n=1	1	30 350 დაიჭრას ადგილზე 350	18A500C	_	_	18,0	18A500C	33,0	_	66,0
		2	დაიჭრას ადგილზე	18A500C	_	_	15,0	8A204	58,4	23,1	_
		3	305 730 425	8A204	1460	40	58,4		ჯამი	23,1	66,0
									ბეტონი B 30 V=		0,9
								1	23,1	66,0	0,9
	რ–2,1. n=2	1	30 350 დაიჭრას ადგილზე 350	18A500C	_	_	24,0	18A500C	45,0	_	90,0
		2	დაიჭრას ადგილზე	18A500C	_	_	21,0	8A204	73,0	28,8	_
		3	305 730 425	8A204	1460	50	73,0		ჯამი	28,8	90,0
									ბეტონი B 30 V=		1,0
								2	57,7	180,0	2,0
	რ–V n=6	1	30 350 დაიჭრას ადგილზე 350	18A500C	_	_	24,0	18A500C	45,0	_	90,0
		2	დაიჭრას ადგილზე	18A500C	_	_	21,0	8A204	46,0	18,2	_
		3	305 460 155	8A204	920	50	46,0		ჯამი	18,2	90,0
									ბეტონი B 30 V=		0,5
								6	109,0	540,0	3,0

მასალათა ხარჯის სპეციფიკაცია

ელემენტის დასახელება	ელემენტის მარკა	პოზ.№	ესკიზი	პროფილი მმ.	სიგრძე მმ.	რაოდენობა ც.	საერთო სიგრძე მ.	მასალის ამოკრეფა			
								პროფ. მმ.	საერთო სიგრძე მ.	არმატურა კბ.	
										A204	A500C
რიგები	რ–4,1.1 n=1	1	30 350 დაიჭრას ადგილზე 350	18A500C	_	_	76,0	18A500C	150,0	_	300,0
		2	დაიჭრას ადგილზე	18A500C	_	_	74,0	8A204	277,4	109,6	_
		3	305 730 425	8A204	1460	190	277,4		ჯამი	109,6	300,0
									ბეტონი B 30 V=		3,5
								1	109,6	300,0	3,5
	რ–5,1.1 n=2	1	30 350 დაიჭრას ადგილზე 350	18A500C	_	_	80,0	18A500C	157,0	_	314,0
		2	დაიჭრას ადგილზე	18A500C	_	_	77,0	8A204	297,8	117,6	_
		3	305 730 425	8A204	1460	204	297,8		ჯამი	117,6	314,0
									ბეტონი B 30 V=		3,6
								2	235,3	628,0	7,2
	რ–6,1.1 n=2	1	30 350 დაიჭრას ადგილზე 350	18A500C	_	_	70,0	18A500C	137,0	_	274,0
		2	დაიჭრას ადგილზე	18A500C	_	_	67,0	8A204	248,2	98,0	_
		3	305 730 425	8A204	1460	170	248,2		ჯამი	98,0	274,0
									ბეტონი B 30 V=		3,2
								2	196,1	548,0	6,4

ბლოკი: №2
-0.10=714.60

პროექტის სახელწოდება		
ინდივიდუალური საცხოვრებელი სახლის პროექტი, ქალაქ თბილისში, ბაგების საბჭოთ უბანი ს/კ (01.14.09.004.519)		
თანამდებობა	გვარი	ხელმოწერა
დირექტორი	გ. ძაძელიშვილი	
არქიტექტორი	ე. ომანაძე	
კონსტრუქტორი	ნ. ქირთაძე	
მისამართი		
ინდივიდუალური საცხოვრებელი სახლის პროექტი, ქალაქ თბილისში, ბაგების საბჭოთ უბანი		
შ.პ.ს. "როიალ გრუპ"		
მასშტაბი	1:100	მასალის ხარჯი
თარიღი	2017	
სტადია	ფურცელი	ფურცლები
პრ	99	

ведомость выборки арматуры

поз.	эскиз	ø, мм	марка	длина одного, м	кол-во, шт	общая длина, м	масса 1 м, кг	масса, кг
ф-1 n=1								
1	350 350 30	18	А500С	1,39	2	2,78	2,466	6,9
2	305 730 425	18	А500С	1,46	2	2,92	2,466	7,2
3	305 460 155	8	А240	0,92	28	25,8	0,395	10,2
ф-2 n=1								
1	350 350 30	18	А500С	1,39	2	2,78	2,466	6,9
2	305 730 425	18	А500С	1,46	2	2,92	2,466	7,2
3	305 730 425	8	А240	1,46	160	233,6	0,395	92,3
ф-3 n=1								
1	350 350 30	18	А500С	1,39	2	2,78	2,466	6,9
2	305 730 425	18	А500С	1,46	2	2,92	2,466	7,2
3	305 730 425	8	А240	1,46	180	262,8	0,395	103,8
ф-4 n=1								
1	350 350 30	18	А500С	1,39	2	2,78	2,466	6,9
2	305 730 425	18	А500С	1,46	2	2,92	2,466	7,2
3	305 730 425	8	А240	1,46	160	233,6	0,395	92,3
ф-5 n=1								
1	350 350 30	18	А500С	1,39	2	2,78	2,466	6,9
2	305 730 425	18	А500С	1,46	2	2,92	2,466	7,2
3	305 730 425	8	А240	1,46	180	262,8	0,395	103,8
ф-6 n=1								
1	350 350 30	18	А500С	1,39	2	2,78	2,466	6,9
2	305 730 425	18	А500С	1,46	2	2,92	2,466	7,2
3	305 460 155	8	А240	0,92	28	25,8	0,395	10,2

ведомость выборки бетона

поз.	эскиз	ø, мм	марка	длина одного, м	кол-во, шт	общая длина, м	масса 1 м, кг	масса, кг
ф-1 n=1								
1	350 350 30	18	А500С	1,39	2	2,78	2,466	6,9
2	305 730 425	18	А500С	1,46	2	2,92	2,466	7,2
3	305 730 425	8	А240	1,46	180	262,8	0,395	103,8
ф-2 n=1								
1	350 350 30	18	А500С	1,39	2	2,78	2,466	6,9
2	305 730 425	18	А500С	1,46	2	2,92	2,466	7,2
3	305 730 425	8	А240	1,46	160	233,6	0,395	92,3
ф-3 n=1								
1	350 350 30	18	А500С	1,39	2	2,78	2,466	6,9
2	305 730 425	18	А500С	1,46	2	2,92	2,466	7,2
3	305 730 425	8	А240	1,46	180	262,8	0,395	103,8
ф-4 n=1								
1	350 350 30	18	А500С	1,39	2	2,78	2,466	6,9
2	305 730 425	18	А500С	1,46	2	2,92	2,466	7,2
3	305 730 425	8	А240	1,46	160	233,6	0,395	92,3
ф-5 n=1								
1	350 350 30	18	А500С	1,39	2	2,78	2,466	6,9
2	305 730 425	18	А500С	1,46	2	2,92	2,466	7,2
3	305 730 425	8	А240	1,46	180	262,8	0,395	103,8
ф-6 n=1								
1	350 350 30	18	А500С	1,39	2	2,78	2,466	6,9
2	305 730 425	18	А500С	1,46	2	2,92	2,466	7,2
3	305 460 155	8	А240	0,92	28	25,8	0,395	10,2

ведомость выборки бетона

поз.	эскиз	ø, мм	марка	длина одного, м	кол-во, шт	общая длина, м	масса 1 м, кг	масса, кг
ф-1 n=1								
1	350 350 30	18	А500С	1,39	2	2,78	2,466	6,9
2	305 730 425	18	А500С	1,46	2	2,92	2,466	7,2
3	305 730 425	8	А240	1,46	180	262,8	0,395	103,8
ф-2 n=1								
1	350 350 30	18	А500С	1,39	2	2,78	2,466	6,9
2	305 730 425	18	А500С	1,46	2	2,92	2,466	7,2
3	305 730 425	8	А240	1,46	160	233,6	0,395	92,3
ф-3 n=1								
1	350 350 30	18	А500С	1,39	2	2,78	2,466	6,9
2	305 730 425	18	А500С	1,46	2	2,92	2,466	7,2
3	305 730 425	8	А240	1,46	180	262,8	0,395	103,8
ф-4 n=1								
1	350 350 30	18	А500С	1,39	2	2,78	2,466	6,9
2	305 730 425	18	А500С	1,46	2	2,92	2,466	7,2
3	305 730 425	8	А240	1,46	160	233,6	0,395	92,3
ф-5 n=1								
1	350 350 30	18	А500С	1,39	2	2,78	2,466	6,9
2	305 730 425	18	А500С	1,46	2	2,92	2,466	7,2
3	305 730 425	8	А240	1,46	180	262,8	0,395	103,8
ф-6 n=1								
1	350 350 30	18	А500С	1,39	2	2,78	2,466	6,9
2	305 730 425	18	А500С	1,46	2	2,92	2,466	7,2
3	305 460 155	8	А240	0,92	28	25,8	0,395	10,2

ведомость выборки арматуры

поз.	эскиз	ø, мм	марка	длина одного, м	кол-во, шт	общая длина, м	масса 1 м, кг	масса, кг
ф-1 n=1								
1	350 350 30	18	А500С	1,39	2	2,78	2,466	6,9
2	305 730 425	18	А500С	1,46	2	2,92	2,466	7,2
3	305 460 155	8	А240	0,92	28	25,8	0,395	10,2

მასალათა ხარჯის სპეციფიკაცია

ელემენტის დასახელება	ელემენტის მარკა	პოზ.№	ესკიზი	პროფილი მმ.	სიგრძე მმ.	რაოდენობა ც.	საერთო სიგრძე მ.	მასალის ამოკრეფა: პროფ. მმ.	საერთო სიგრძე მ.	არმატურა კბ. A204	არმატურა კბ. A500C
ბალახურის ფილა	მფ-1. n=1	1	დაიჭრას ადგილზე	12A500C	_	_	2850,0	12A500C	5700,0	_	5073,0
		2	დაიჭრას ადგილზე	12A500C	_	_	2850,0	6 A-I	299,6	66,5	_
		3	30 170 25 30	6 A-I	280	1070	299,6		ჯამი	66,5	5073,0
									ბეტონი	B 30 V=	54,0
								1	66,5	5073,0	54,0
	მფ-2. n=1	1	დაიჭრას ადგილზე	12A500C	_	_	2490,0	12A500C	4540,0	_	4040,6
		2	დაიჭრას ადგილზე	12A500C	_	_	2050,0	6 A-I	197,6	43,9	_
		3	30 150 25 30	6 A-I	260	760	197,6		ჯამი	43,9	4040,6
									ბეტონი	B 30 V=	35,0
								1	43,9	4040,6	35,0
	მფ-3. n=1	1	დაიჭრას ადგილზე	12A500C	_	_	1070,0	12A500C	2140,0	_	1904,6
		2	დაიჭრას ადგილზე	12A500C	_	_	1070,0	6 A-I	106,6	23,7	_
		3	30 150 25 30	6 A-I	260	410	106,6		ჯამი	23,7	1904,6
									ბეტონი	B 30 V=	19,0
								1	23,7	1904,6	19,0
	მფ-4. n=1	1	დაიჭრას ადგილზე	12A500C	_	_	1320,0	12A500C	2640,0	_	2349,6
		2	დაიჭრას ადგილზე	12A500C	_	_	1320,0	6 A-I	127,4	28,3	_
		3	30 150 25 30	6 A-I	260	490	127,4		ჯამი	28,3	2349,6
									ბეტონი	B 30 V=	23,0
								1	28,3	2349,6	23,0
	მფ-5. n=1	1	დაიჭრას ადგილზე	12A500C	_	_	1290,0	12A500C	2580,0	_	2296,2
		2	დაიჭრას ადგილზე	12A500C	_	_	1290,0	6 A-I	124,8	27,7	_
		3	30 150 25 30	6 A-I	260	480	124,8		ჯამი	27,7	2296,2
									ბეტონი	B 30 V=	22,0
								1	27,7	2296,2	22,0

მასალათა ხარჯის სპეციფიკაცია

ელემენტის დასახელება	ელემენტის მარკა	პოზ.№	ესკიზი	პროფილი მმ.	სიგრძე მმ.	რაოდენობა ც.	საერთო სიგრძე მ.	მასალის ამოკრეფა: პროფ. მმ.	საერთო სიგრძე მ.	არმატურა კბ. A204	არმატურა კბ. A500C
ბალახურის ფილა	მფ-6. n=1	1	დაიჭრას ადგილზე	12A500C	_	_	130,0	12A500C	260,0	_	231,4
		2	დაიჭრას ადგილზე	12A500C	_	_	130,0	6 A-I	9,6	2,1	_
		3	30 130 25 30	6 A-I	240	40	9,6		ჯამი	2,1	231,4
									ბეტონი	B 30 V=	2,0
								1	2,1	231,4	2,0
კიბე №1. მარშები	მ-1. n=1	1	დაიჭრას ადგილზე	12A500C	_	_	120,0	12A500C	120,0	_	106,8
		2	1100	8A204	1100	54	59,4	8A204	59,4	23,5	_
		3	30 170 25 30	6 A-I	280	30	8,4	6 A-I	8,4	1,9	_
									ჯამი	25,3	106,8
									ბეტონი	B 30 V=	1,5
								1	25,3	106,8	1,5
	მ-2. n=1	1	დაიჭრას ადგილზე	12A500C	_	_	120,0	12A500C	120,0	_	106,8
		2	1100	8A204	1100	54	59,4	8A204	59,4	23,5	_
		3	30 170 25 30	6 A-I	280	30	8,4	6 A-I	8,4	1,9	_
									ჯამი	25,3	106,8
									ბეტონი	B 30 V=	1,5
								1	25,3	106,8	1,5

ბლოკი: №2
-0.10=714.60

პროექტის სახელწოდება		
ინდივიდუალური საცხოვრებელი სახლის პროექტი, ქალაქ თბილისში, ბაგების საბჟეო უბანი ს/კ (01.14.09.004.519)		
თანამდებობა	გვარი	ხელმოწერა
დირექტორი	გ. ჭეჭელიშვილი	
არქიტექტორი	ე. ლომანაძე	
კონსტრუქტორი	ნ. კირთაძე	

მისამართი
ინდივიდუალური საცხოვრებელი სახლის პროექტი, ქალაქ თბილისში, ბაგების საბჟეო უბანი
შ.პ.ს. "რიიალ გრუპ"

მასშტაბი	1:100	მასალის ხარჯი
თარიღი	2017	

სტადია	ფურცელი	ფურცლები
პრ	101	

მასალათა ხარჯის სპეციფიკაცია

ელემენტის დასახელება	ელემენტის მარკა	პოზ.№	ესკიზი	პროფილი მმ.	სიგრძე მმ.	რაოდენობა ც.	საერთო სიგრძე მ.	მასალის ამოკრეფა: პროფ. მმ.	მასალის ამოკრეფა: საერთო სიგრძე მ.	არმატურა კბ. A204	არმატურა კბ. A500C
კოლ. №1. მარშები	მ-3. n=1	1	დაიჭრას ადგილზე	12A500C	_	_	140,0	12A500C	140,0	_	124,6
		2	1100	8A204	1100	70	77,0	8A204	77,0	30,4	_
		3	30 170 25 30	6 A-I	280	50	14,0	6 A-I	14,0	3,1	_
									ჯამი	33,5	124,6
									ბეტონი B 30 V=	3,0	
								1	33,5	124,6	3,0
	მ-4. n=1	1	დაიჭრას ადგილზე	12A500C	_	_	140,0	12A500C	140,0	_	124,6
		2	1100	8A204	1100	70	77,0	8A204	77,0	30,4	_
		3	30 170 25 30	6 A-I	280	50	14,0	6 A-I	14,0	3,1	_
									ჯამი	33,5	124,6
									ბეტონი B 30 V=	3,0	
								1	33,5	124,6	3,0
	მ-5. n=2	1	დაიჭრას ადგილზე	12A500C	_	_	120,0	12A500C	120,0	_	106,8
		2	1100	8A204	1100	60	66,0	8A204	66,0	26,1	_
		3	30 170 25 30	6 A-I	280	40	11,2	6 A-I	11,2	2,5	_
									ჯამი	28,6	106,8
									ბეტონი B 30 V=	2,5	
								2	57,1	213,6	5,0
	მ-6 n=2	1	დაიჭრას ადგილზე	12A500C	_	_	120,0	12A500C	120,0	_	106,8
		2	1100	8A204	1100	60	66,0	8A204	66,0	26,1	_
		3	30 170 25 30	6 A-I	280	40	11,2	6 A-I	11,2	2,5	_
									ჯამი	28,6	106,8
									ბეტონი B 30 V=	2,5	
								2	57,1	213,6	5,0

მასალათა ხარჯის სპეციფიკაცია

ელემენტის დასახელება	ელემენტის მარკა	პოზ.№	ესკიზი	პროფილი მმ.	სიგრძე მმ.	რაოდენობა ც.	საერთო სიგრძე მ.	მასალის ამოკრეფა: პროფ. მმ.	მასალის ამოკრეფა: საერთო სიგრძე მ.	არმატურა კბ. A204	არმატურა კბ. A500C
პერილა	პ-1 n=1	1	კალკეტული მილი	100x4	_	_	17,0	100x4	17,0	239,7	
									ჯამი	239,7	
								1	_	239,7	
	პ-2 n=1	1	კალკეტული მილი	100x4	_	_	12,0	100x4	12,0	169,2	
									ჯამი	169,2	
								1	_	169,2	

ბლოკი: №2
-0.10=714.60

მასალის ხარჯის კრებსითი უწყისი		
A240	A500C	V
5222,2	36574,5	383,8

პროექტის სახელწოდება		
ინდივიდუალური საცხოვრებელი სახლის პროექტი. ქალაქ თბილისში. ბაგების საბჟეო უბანი ს/კ (01.14.09.004.519)		
თანამდებობა	გვარი	ხელმოწერა
დირექტორი	გ. ძაძელიშვილი	
არქიტექტორი	ე. ომანაძე	
კონსტრუქტორი	ნ. ქირთაძე	
მისამართი		
ინდივიდუალური საცხოვრებელი სახლის პროექტი. ქალაქ თბილისში. ბაგების საბჟეო უბანი		
შ.პ.ს. "როიალ გრუპ"		
მასშტაბი	1:100	მასალის ხარჯი
თარიღი	2017	
სტადია	ფურცელი	ფურცლები
პრ	102	

კონსტრუქციების განლაგების სამონტაჟო გეგმა: -3.10 ნიშნულზე.

ბლოკი: №3
-0.10=713.70

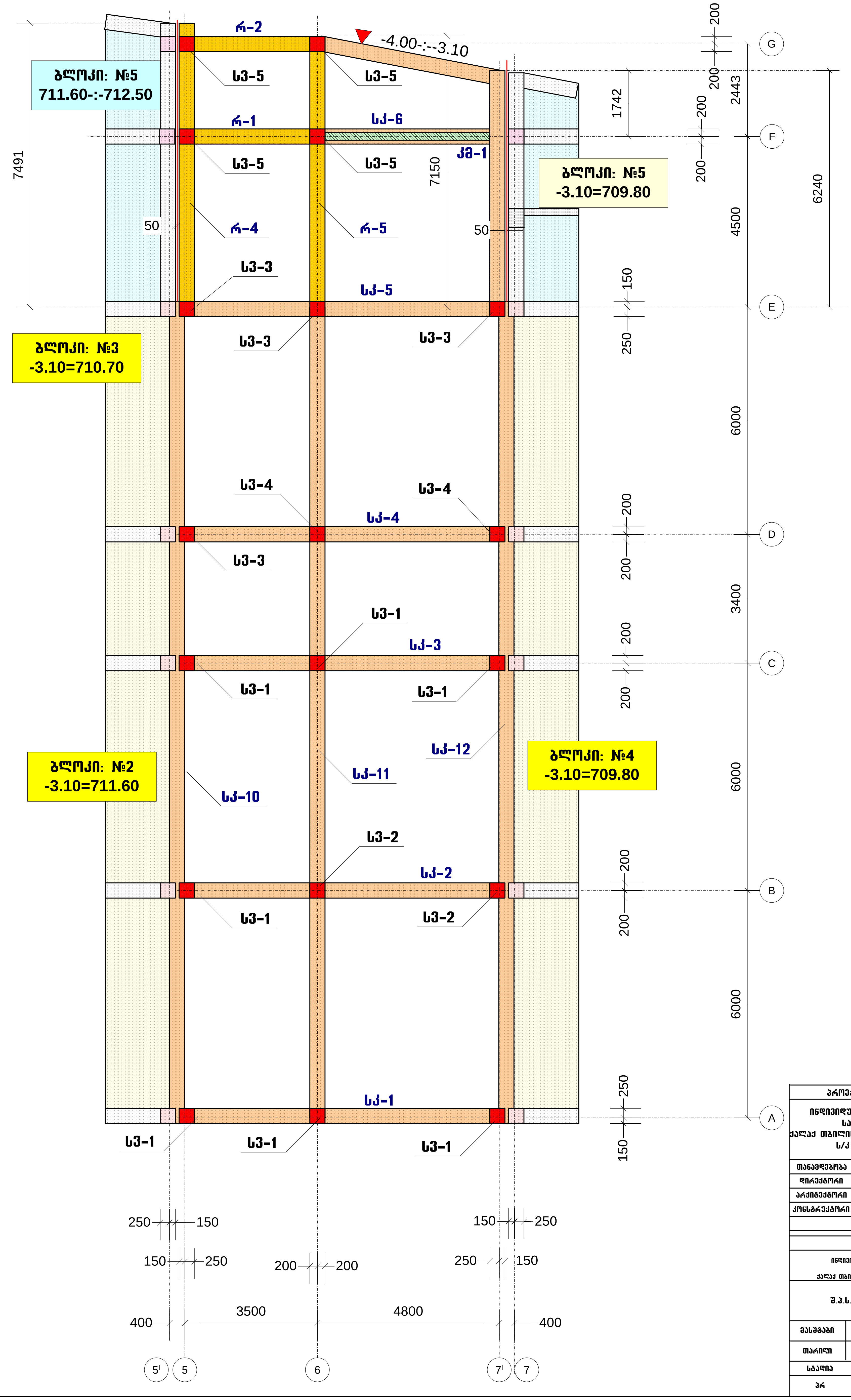

პროექტის სახელწოდება		
ინდივიდუალური საცხოვრებელი სახლის პროექტი, ქალაქ თბილისში, ბაგების სატყეო უბანი ს/კ (01.14.09.004.519)		
თანამდებობა	გვარი	ხელმოწერა
დირექტორი	გ. მჭედლიშვილი	
არქიტექტორი	ე. ომანაძე	
კონსტრუქტორი	ნ. კირთაძე	

მისამართი		
ინდივიდუალური საცხოვრებელი სახლის პროექტი, ქალაქ თბილისში, ბაგების სატყეო უბანი		
შ.პ.ს. "როიალ გროუფ"		
მასშტაბი	1:100	კონსტრუქციების განლაგების სამონტაჟო გეგმა: -3.10 ნიშნულზე.
თარიღი	2017	
სტადია	ფურცელი	ფურცლები
პრ	103	

ბლოკი: №3
-0.10=713.70

კონსტრუქციების განლაგების სამონტაჟო გეგმა: -0.10 ნიშნულზე.

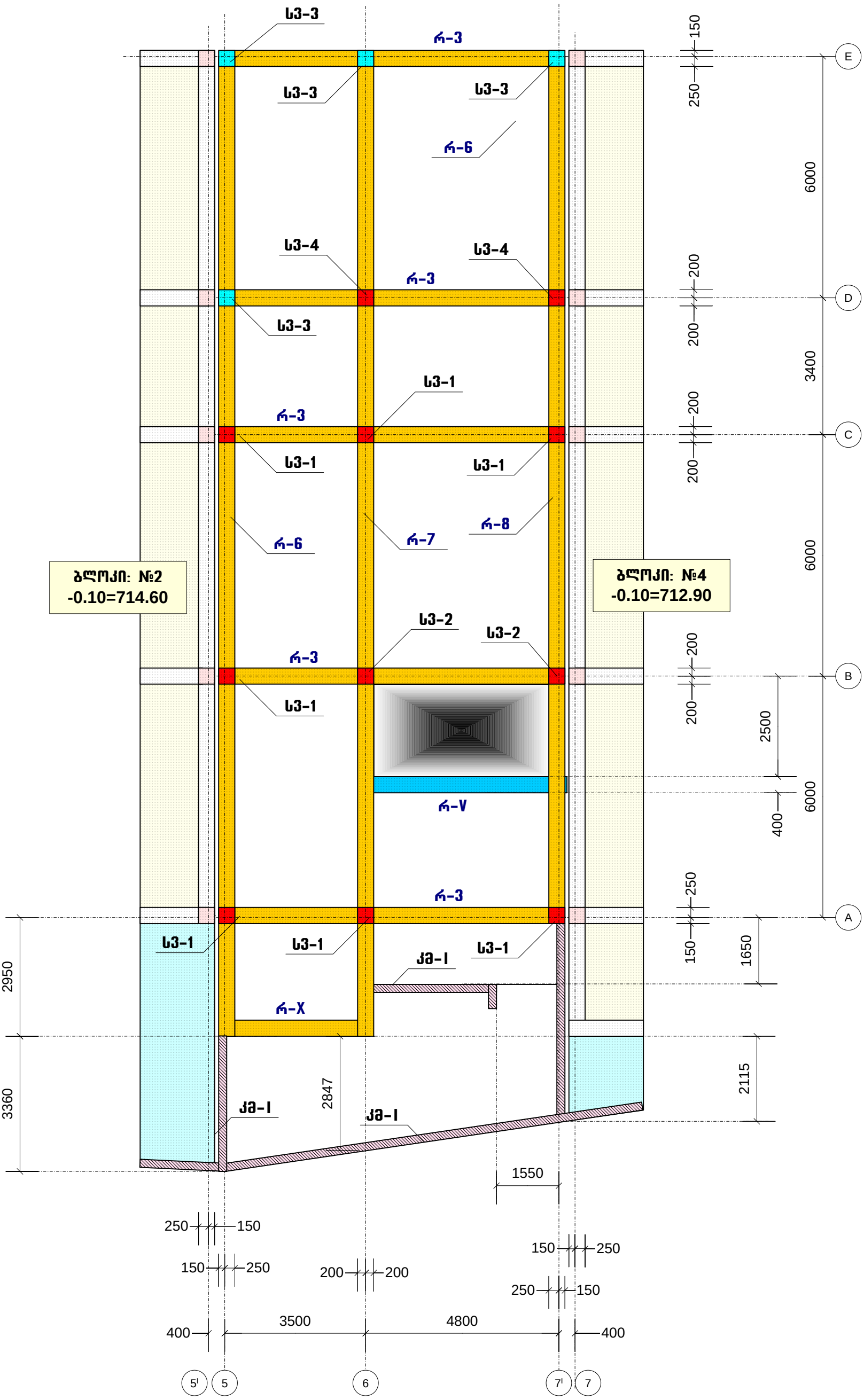

პროექტის სახელწოდება		
ინდივიდუალური საცხოვრებელი სახლის პროექტი, ქალაქ თბილისში, ბაგების საბყოო უბანი ს/კ (01.14.09.004.519)		
თანამდებობა	გვარი	ხელმოწერა
დირექტორი	გ. მჭედლიშვილი	
არქიტექტორი	ე. ომანაძე	
კონსტრუქტორი	ნ. კირთაძე	
მისამართი		
ინდივიდუალური საცხოვრებელი სახლის პროექტი, ქალაქ თბილისში, ბაგების საბყოო უბანი		
შ.პ.ს. "როიალ გრუფ"		
მასშტაბი	1:100	კონსტრუქციების განლაგების სამონტაჟო გეგმა: -0.10 ნიშნულზე.
თარიღი	2017	
სტადია	ფურცელი	ფურცლები
პრ	104	

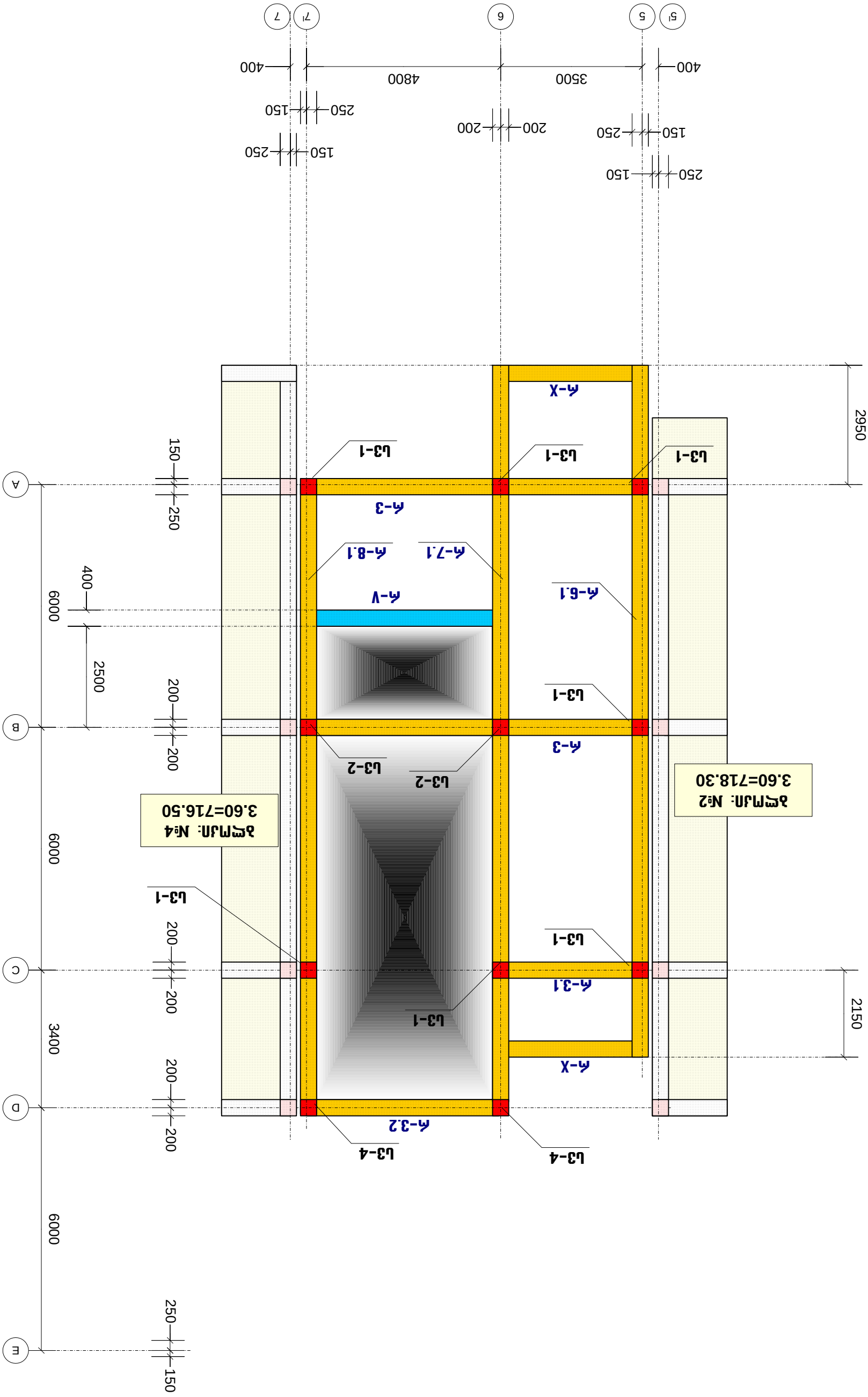
1
2
3
4
5
6
7
А
Б
В
Г
Д
Е
5'
7'
400
3500
4800
400
150
250
200
250
150
250
150
250
2950
2150
150
250
200
2500
400
6000
200
200
200
3400
200
6000
6000
250
150
Ф-Х
Ф-3
Ф-3.1
Ф-3.2
Ф-4
Ф-5
Ф-6.1
Ф-7.1
Ф-8.1
Ф-V
Ф-Х
Ф-Х
Ф-Х

ბლოკი: №3
-0.10=713.70

კონსტრუქციების განლაგების სამონტაჟო გეგმა: 7.00 ნიშნულზე.

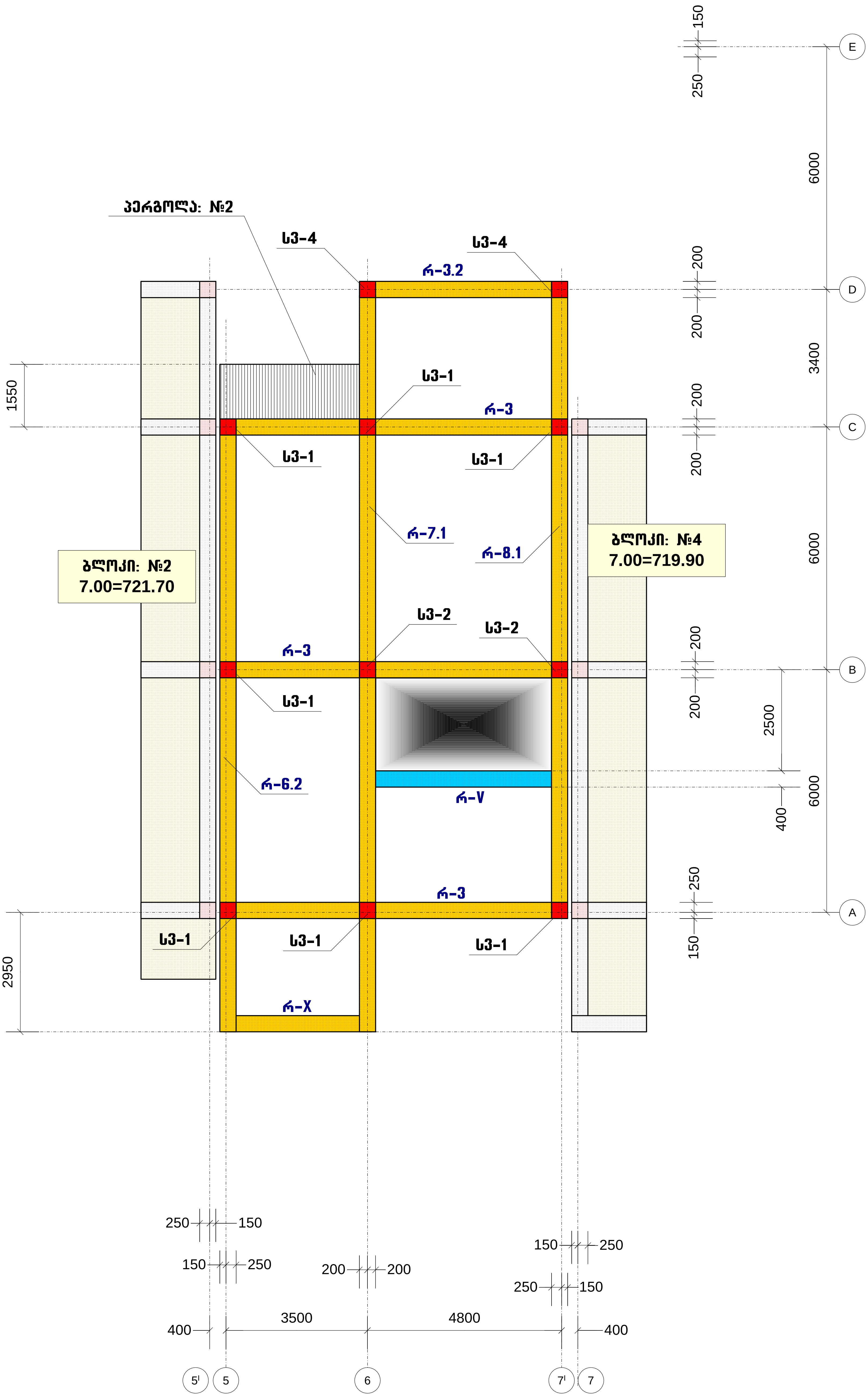

პროექტის სახელწოდება		
ინდივიდუალური საცხოვრებელი სახლის პროექტი, ქალაქ თბილისში, ბაგების სატყეო უბანი ს/კ (01.14.09.004.519)		
თანამდებობა	გვარი	ხელმოწერა
დირექტორი	გ. მჭედლიშვილი	
არქიტექტორი	ე. ომანაძე	
კონსტრუქტორი	ნ. კირთაძე	

მისამართი		
ინდივიდუალური საცხოვრებელი სახლის პროექტი, ქალაქ თბილისში, ბაგების სატყეო უბანი		
შ.პ.ს. "როიალ გროუფ"		
მასშტაბი	1:100	კონსტრუქციების განლაგების სამონტაჟო გეგმა: 7.00 ნიშნულზე.
თარიღი	2017	
სტადია	ფურცელი	ფურცლები
პრ	106	

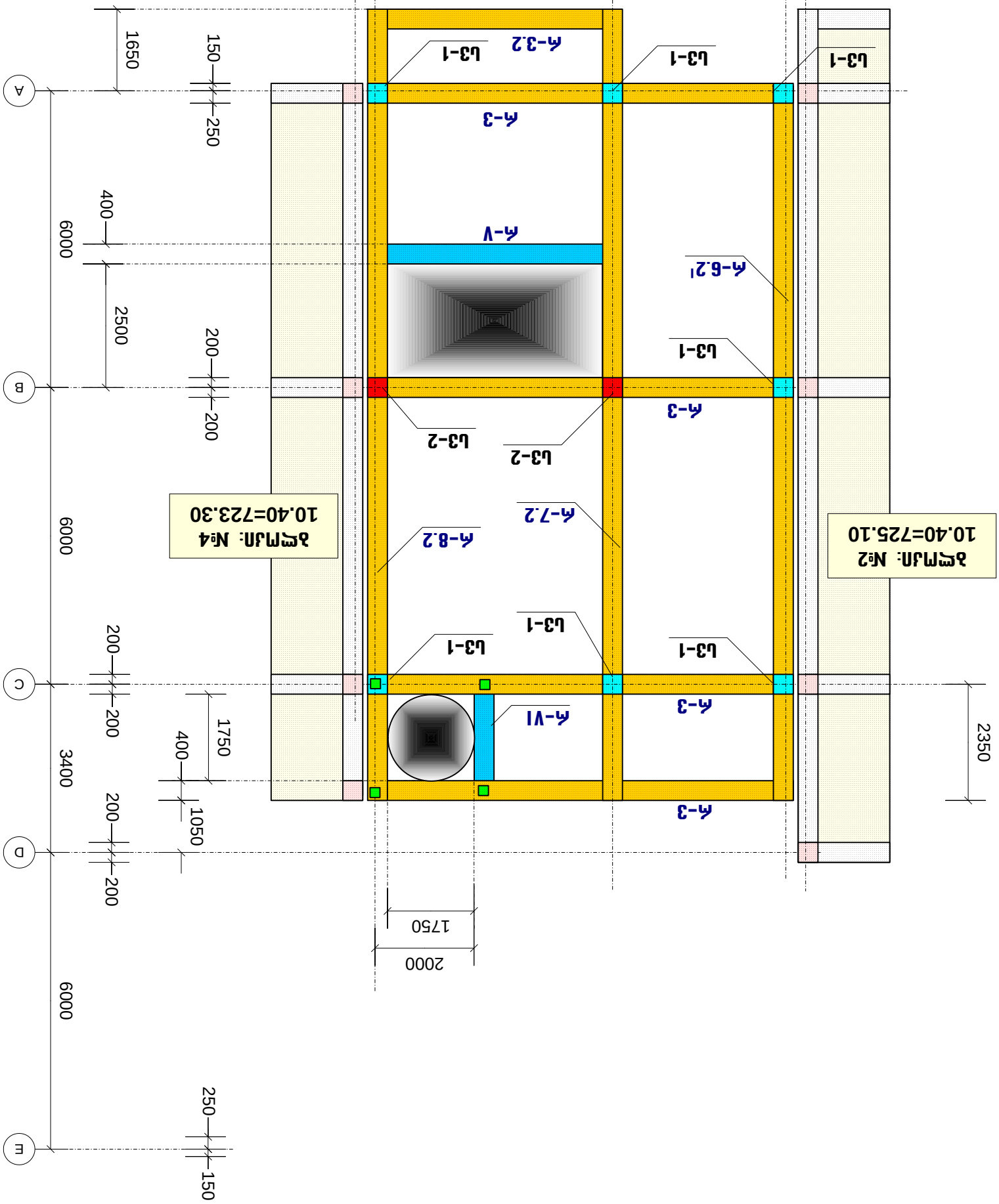
Ֆ-3.2
Ֆ-3
Ֆ-VI
Ֆ-V
Ֆ-6.2¹
Ֆ-8.2
Ֆ-7.2
Ա3-1
Ա3-2
Ֆ-3
Ֆ-3
Ֆ-3
Ա3-1
Ա3-1
Ա3-1
Ա3-1
Ա3-1
Ա3-1
Ա3-2
Ա3-2
Ֆ-3
Ֆ-V
Ֆ-6.2¹
Ա3-1
Ֆ-3
Ֆ-VI
Ա3-1
Ա3-1
Ֆ-3
Ֆ-7.2
Ֆ-8.2
Ա3-1
Ա3-2
Ա3-2
Ֆ-3
Ա3-1
Ա3-1
Ա3-1
Ա3-1
Ա3-1
Ա3-1

ბლოკი: №3
-0.10=713.70

კონსტრუქციების განლაგების სამონტაჟო გეგმა: 12.60 ნიშნულზე.

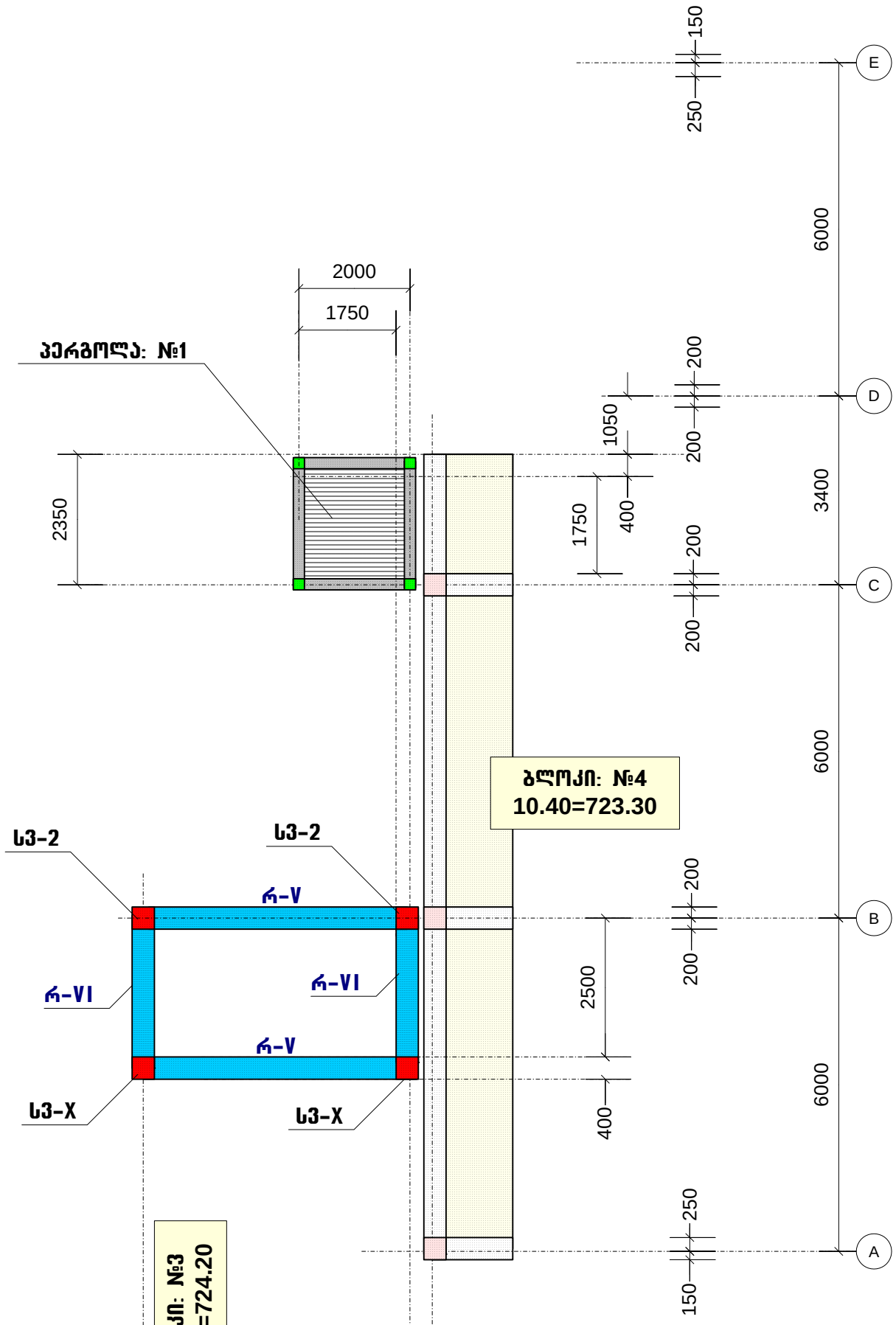

პროექტის სახელწოდება		
ინდივიდუალური საცხოვრებელი სახლის პროექტი, ქალაქ თბილისში, ბაგების საბყუო უბანი ს/კ (01.14.09.004.519)		
თანამდებობა	გვარი	ხელმოწერა
დირექტორი	გ. მძედლიშვილი	
არქიტექტორი	ე. ომანაძე	
კონსტრუქტორი	ნ. კირთაძე	

მისამართი
ინდივიდუალური საცხოვრებელი სახლის პროექტი, ქალაქ თბილისში, ბაგების საბყუო უბანი
შ.პ.ს. "როიალ გრუფ"

მასშტაბი	1:100	კონსტრუქციების განლაგების სამონტაჟო გეგმა: 12.60 ნიშნულზე.
თარიღი	2017	

სტადია	ფურცელი	ფურცლები
პრ	108	

კონსტრუქციების განლაგების სამონტაჟო სქემა: „A“ ღერძზე

ბლოკი: №3
-0.10=713.70

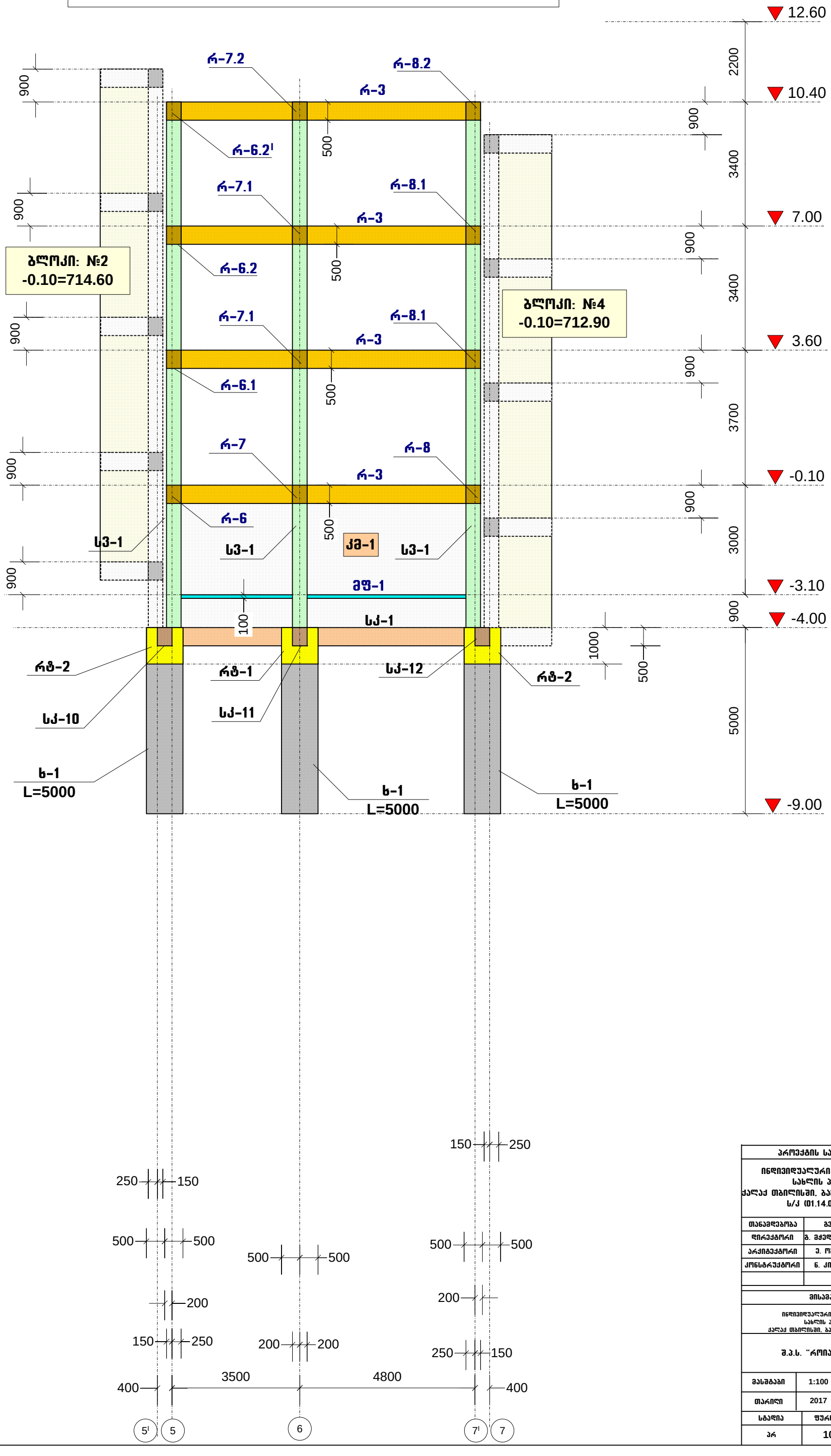

პროექტის სახელწოდება
ინდივიდუალური საცხოვრებელი სახლის პროექტი, ქალაქ თბილისში, ბაგების საბჟეო უბანი ს/კ (01.14.09.004.519)

თანამდებობა	გვარი	ხელმოწერა
დირექტორი	გ. მჭედლიშვილი	
არქიტექტორი	ე. ომანაძე	
კონსტრუქტორი	ნ. კირთაძე	

მისამართი
ინდივიდუალური საცხოვრებელი სახლის პროექტი, ქალაქ თბილისში, ბაგების საბჟეო უბანი
შ.პ.ს. “როიალ გრუფ“

მასშტაბი	1:100	კონსტრუქციების განლაგების სამონტაჟო სქემა: „A“ ღერძზე
თარიღი	2017	

სტადია	ფურცელი	ფურცლები
პრ	109	

კონსტრუქციების განლაგების სამონტაჟო სქემა: „B“ ღერძზე

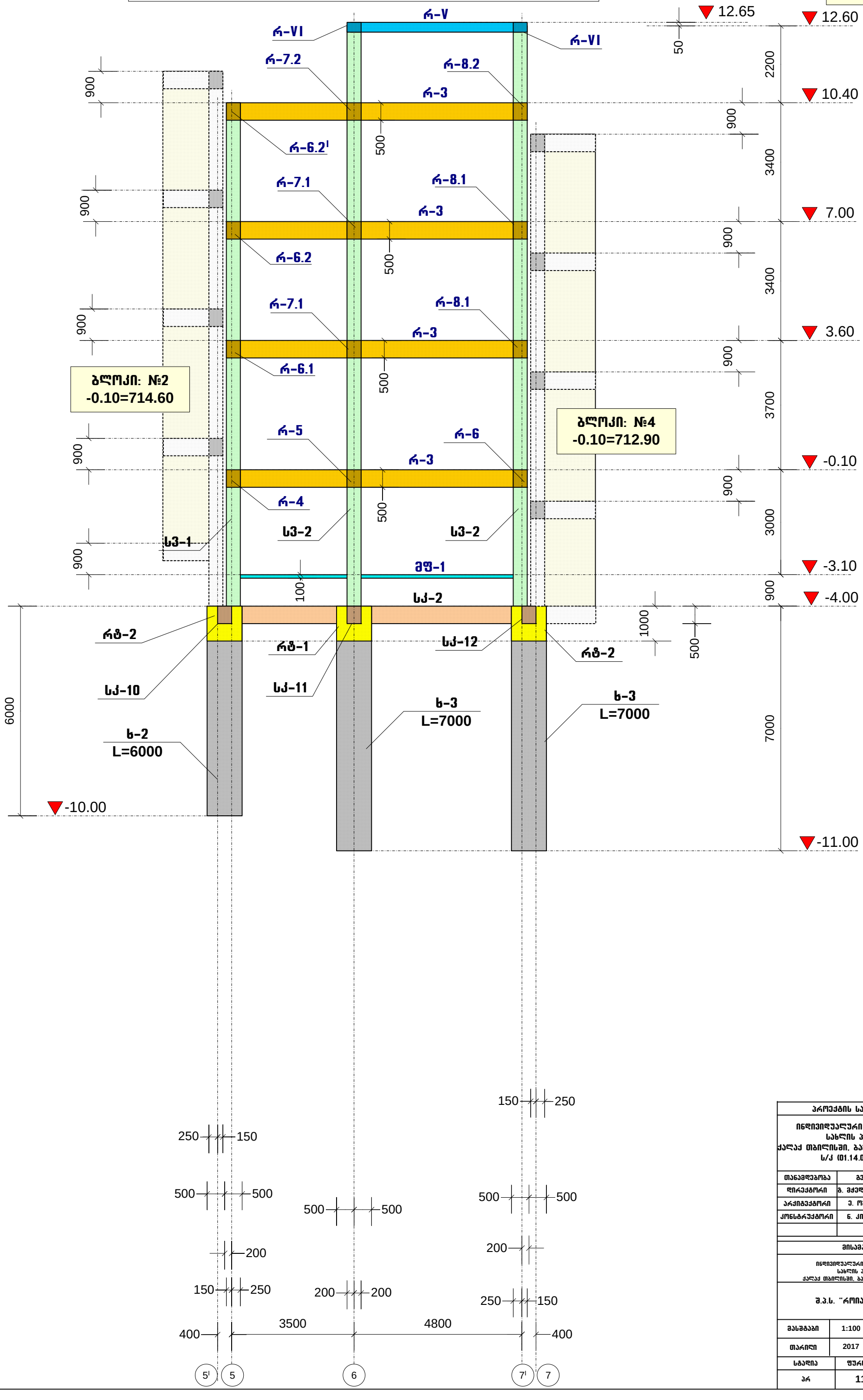

პროექტის სახელწოდება		
ინდივიდუალური საცხოვრებელი სახლის პროექტი, ქალაქ თბილისში, ბაგების საბჟეო უბანი ს/კ (01.14.09.004.519)		
თანამდებობა	გვარი	ხელმოწერა
დირექტორი	გ. მჭედლიშვილი	
არქიტექტორი	ე. ომანაძე	
კონსტრუქტორი	ნ. კირთაძე	
მისამართი		
ინდივიდუალური საცხოვრებელი სახლის პროექტი, ქალაქ თბილისში, ბაგების საბჟეო უბანი		
შ.პ.ს. “როიალ გრუფ“		
მასშტაბი	1:100	კონსტრუქციების განლაგების სამონტაჟო სქემა: „B“ ღერძზე
თარიღი	2017	
სტადია	ფურცელი	ფურცლები
პრ	110	

კონსტრუქციების განლაგების სამონტაჟო სქემა: „C“ ღერძზე

ბლოკი: №3
-0.10=713.70

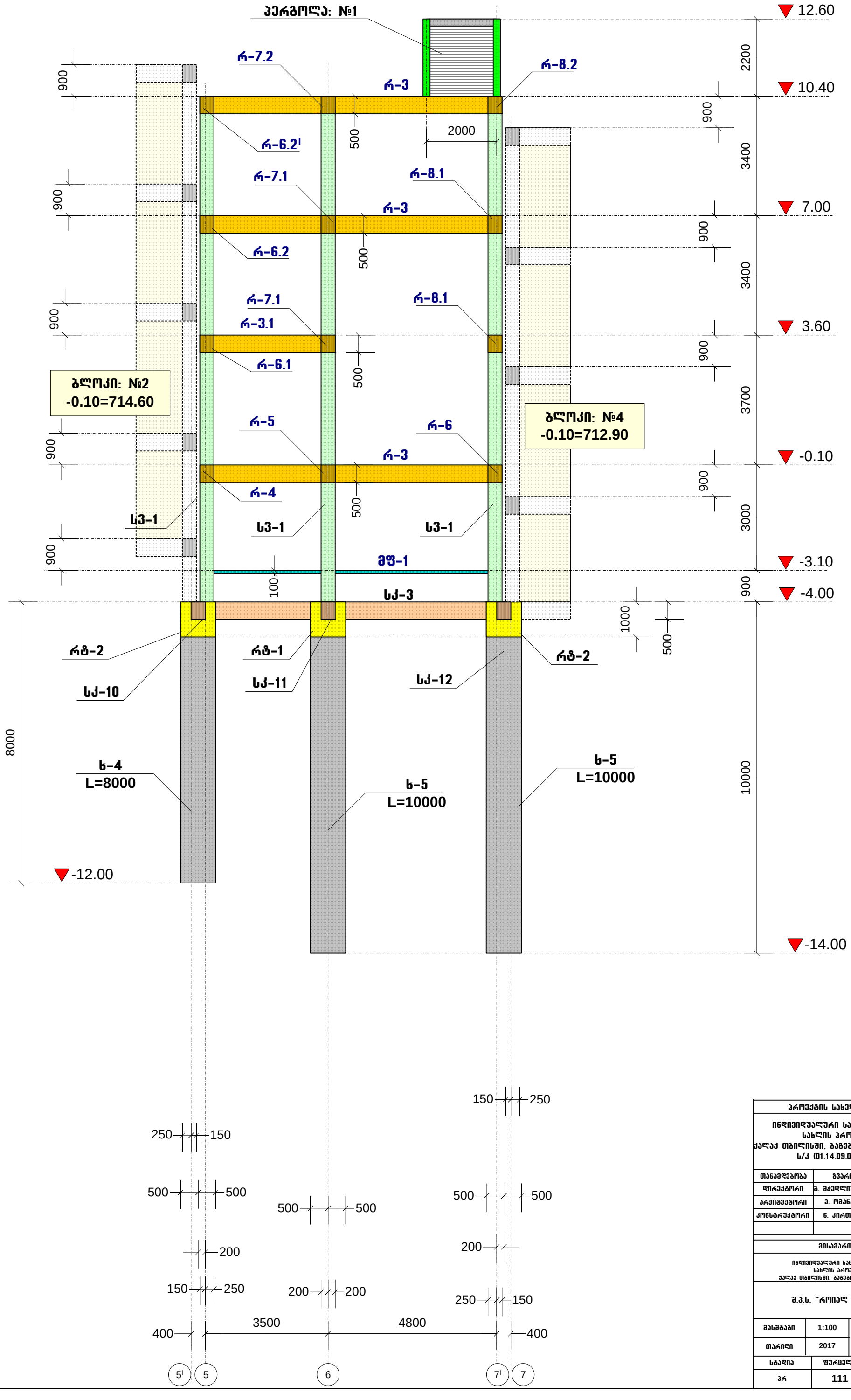

პროექტის სახელწოდება		
ინდივიდუალური საცხოვრებელი სახლის პროექტი, ქალაქ თბილისში, ბაგების საბჟეო უბანი ს/კ (01.14.09.004.519)		
თანამდებობა	გვარი	ხელმოწერა
დირექტორი	გ. მჭედლიშვილი	
არქიტექტორი	ე. ომანაძე	
კონსტრუქტორი	ნ. კირთაძე	
მისამართი		
ინდივიდუალური საცხოვრებელი სახლის პროექტი, ქალაქ თბილისში, ბაგების საბჟეო უბანი		
შ.პ.ს. “როიალ გრუფ“		
მასშტაბი	1:100	კონსტრუქციების განლაგების სამონტაჟო სქემა: „C“ ღერძზე
თარიღი	2017	
სტადია	ფურცელი	ფურცლები
პრ	111	

კონსტრუქციების განლაგების სამონტაჟო სქემა: „D“ ღერძზე

ბლოკი: №3
-0.10=713.70

ბლოკი: №2
-0.10=714.60

ბლოკი: №4
-0.10=712.90

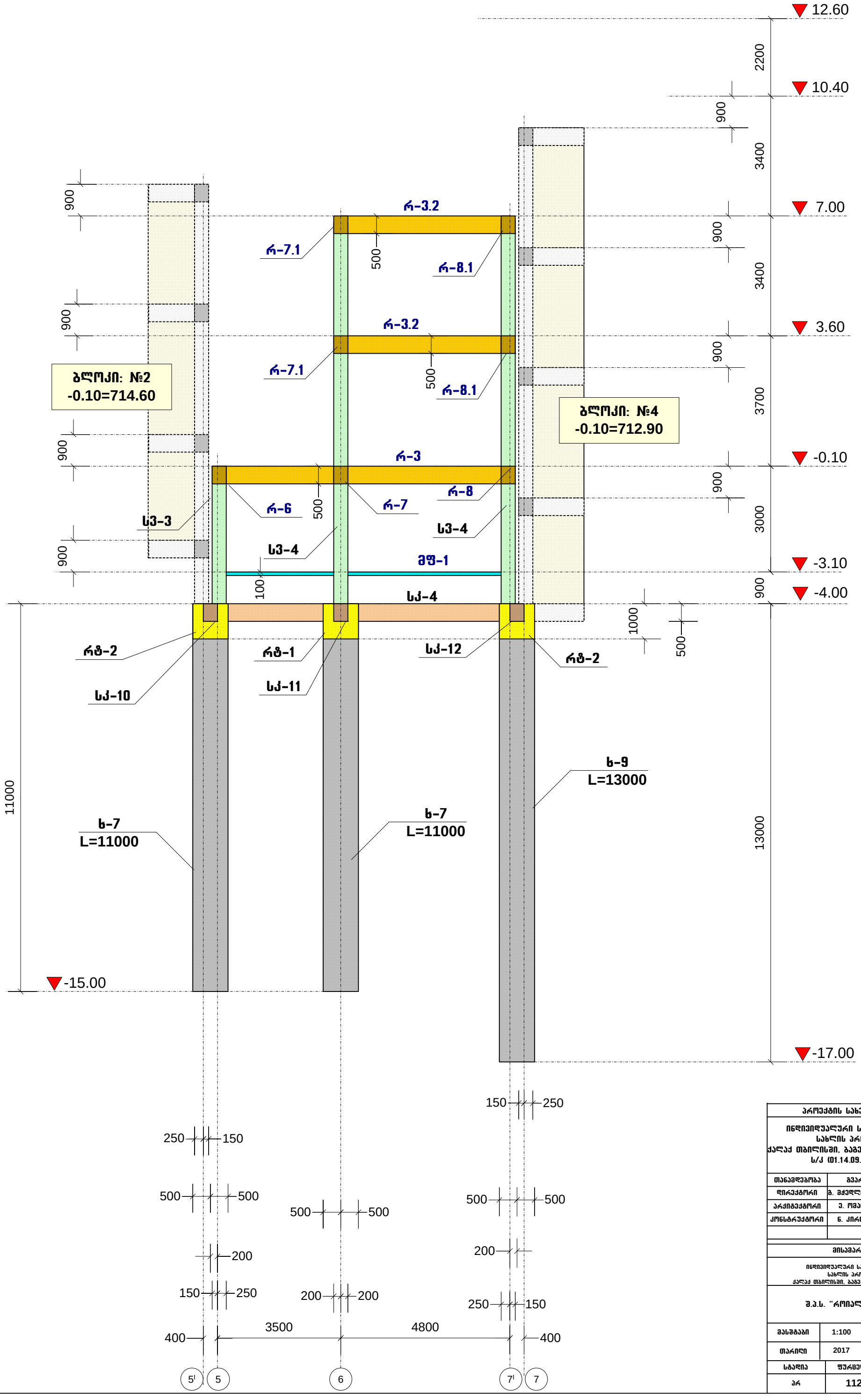

პროექტის სახელწოდება		
ინდივიდუალური საცხოვრებელი სახლის პროექტი, ქალაქ თბილისში, ბაგების საბჟეო უბანი ს/კ (01.14.09.004.519)		
თანამდებობა	გვარი	ხელმოწერა
დირექტორი	გ. მჭედლიშვილი	
არქიტექტორი	ე. ომანაძე	
კონსტრუქტორი	ნ. კირთაძე	

მისამართი
ინდივიდუალური საცხოვრებელი სახლის პროექტი, ქალაქ თბილისში, ბაგების საბჟეო უბანი
შ.პ.ს. “როიალ გრუფ“

მასშტაბი	1:100	კონსტრუქციების განლაგების სამონტაჟო სქემა: „D“ ღერძზე
თარიღი	2017	

სტადია	ფურცელი	ფურცლები
პრ	112	

კონსტრუქციების განლაგების სამონტაჟო სქემა: „E“ ღერძზე

ბლოკი: №3
-0.10=713.70

ბლოკი: №2
-0.10=714.60

ბლოკი: №4
-0.10=712.90

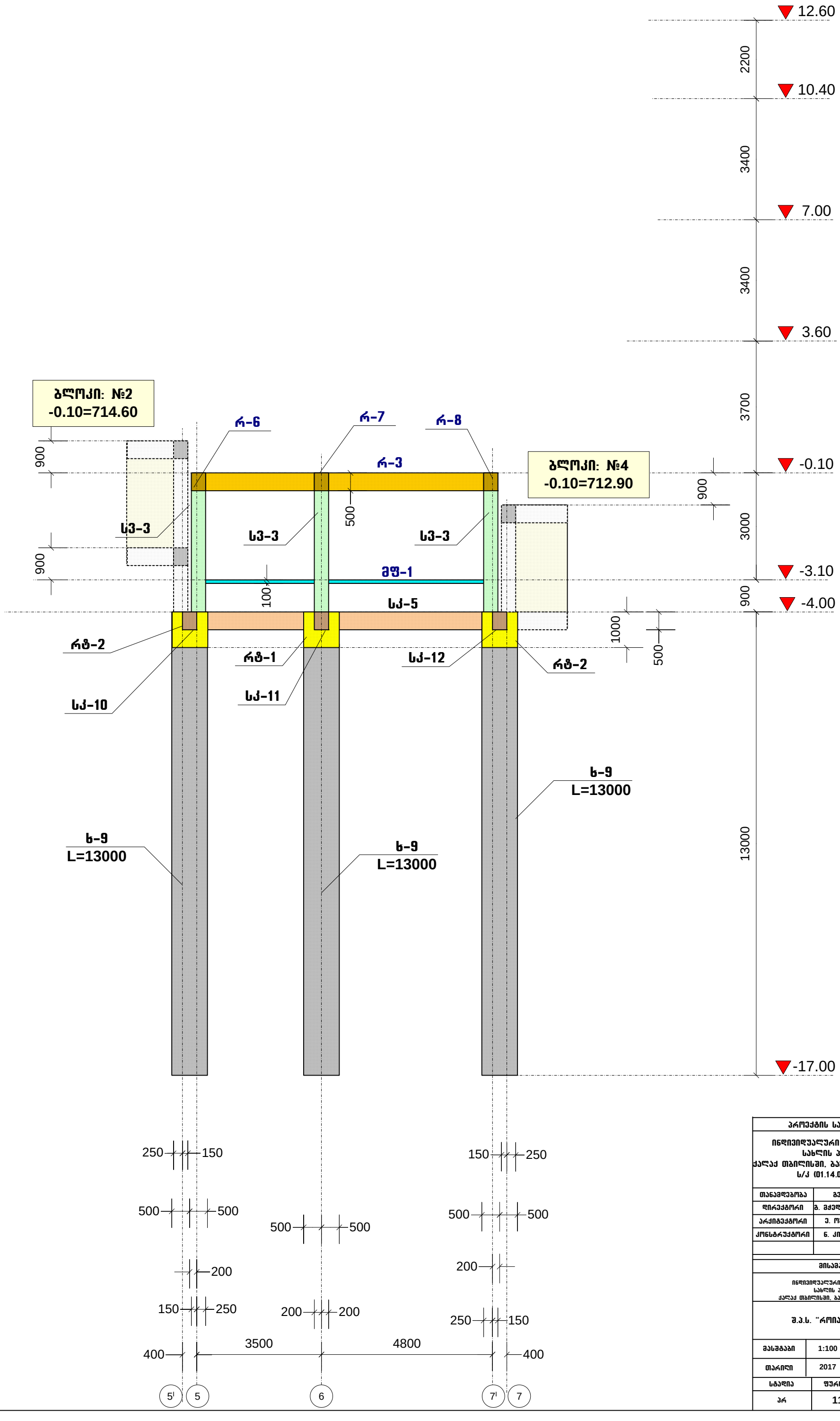

პროექტის სახელწოდება		
ინდივიდუალური საცხოვრებელი სახლის პროექტი, ქალაქ თბილისში, ბაგების საბჟეო უბანი ს/კ (01.14.09.004.519)		
თანამდებობა	გვარი	ხელმოწერა
დირექტორი	გ. მჭედლიშვილი	
არქიტექტორი	ე. ომანაძე	
კონსტრუქტორი	ნ. კირთაძე	

მისამართი
ინდივიდუალური საცხოვრებელი სახლის პროექტი, ქალაქ თბილისში, ბაგების საბჟეო უბანი
შ.პ.ს. “როიალ გრუფ“

მასშტაბი	1:100	კონსტრუქციების განლაგების სამონტაჟო სქემა: „E“ ღერძზე
თარიღი	2017	

სტადია	ფურცელი	ფურცლები
პრ	113	

מס' שרטוט	34	
מהנדס הקונסטרוקציה	קונסטרוקציה בע"מ	
מתכנן	1:100	קנה מידה
	2017	תאריך
		שם הפרויקט: "ח" קומות מרתף מעל מרתף חניון תת קרקעי משותף לבתי מגורים ומבנה ציבור
		שם השרטוט: "ח.ב." חתכים אורכיים
		מהנדס הקונסטרוקציה: קונסטרוקציה בע"מ

מס' שרטוט	שכבה	תיאור
1	קונסטרוקציה	קירות ותקרות
2	קונסטרוקציה	יסודות
3	קונסטרוקציה	עמודים
4	קונסטרוקציה	מדרגות
5	קונסטרוקציה	פרטים
6	קונסטרוקציה	חתכים
7	קונסטרוקציה	חתכים
8	קונסטרוקציה	חתכים
9	קונסטרוקציה	חתכים
10	קונסטרוקציה	חתכים
11	קונסטרוקציה	חתכים
12	קונסטרוקציה	חתכים
13	קונסטרוקציה	חתכים
14	קונסטרוקציה	חתכים
15	קונסטרוקציה	חתכים
16	קונסטרוקציה	חתכים
17	קונסטרוקציה	חתכים
18	קונסטרוקציה	חתכים
19	קונסטרוקציה	חתכים
20	קונסטרוקציה	חתכים
21	קונסטרוקציה	חתכים
22	קונסטרוקציה	חתכים
23	קונסטרוקציה	חתכים
24	קונסטרוקציה	חתכים
25	קונסטרוקציה	חתכים
26	קונסטרוקציה	חתכים
27	קונסטרוקציה	חתכים
28	קונסטרוקציה	חתכים
29	קונסטרוקציה	חתכים
30	קונסטרוקציה	חתכים
31	קונסטרוקציה	חתכים
32	קונסטרוקציה	חתכים
33	קונסטרוקציה	חתכים
34	קונסטרוקציה	חתכים

מספר תוכנית	115
שכבת מידע	קונסטרוקציה
מספר שרטוט	34

קנה מידה	1:100
תאריך	2017

מחלקת הנדסה ותכנון
אגף תשתיות ומבנים
רח' יגאל אלון 94, תל אביב-יפו 6789101

מ.ג.ל. "אמות" בע"מ

מפקח מבקר מתכנן ואחראי ביצוע
אגף תשתיות ומבנים
מחלקת הנדסה ותכנון

מבנה תחנת שאיבה מרכזית לביוב
ב/ג (01.14.09.004.519)

מתכנן	אגף	מס' שרטוט
אגף תשתיות	מ. פרויקטים	01
אגף תשתיות	ר. תכנון	02
אגף תשתיות	מ. בקרה	03

אגף תשתיות	ר. תכנון	02
אגף תשתיות	מ. בקרה	03

מס' שרטוט	שכבה	תיאור
01	קונסטרוקציה	קירות ותקרות
02	קונסטרוקציה	יסודות
03	קונסטרוקציה	עמודים
04	קונסטרוקציה	מדרגות
05	קונסטרוקציה	פרטים
06	קונסטרוקציה	חתכים
07	קונסטרוקציה	חתכים
08	קונסטרוקציה	חתכים
09	קונסטרוקציה	חתכים
10	קונסטרוקציה	חתכים
11	קונסטרוקציה	חתכים
12	קונסטרוקציה	חתכים
13	קונסטרוקציה	חתכים
14	קונסטרוקציה	חתכים
15	קונסטרוקציה	חתכים
16	קונסטרוקציה	חתכים
17	קונסטרוקציה	חתכים
18	קונסטרוקציה	חתכים
19	קונסטרוקציה	חתכים
20	קונסטרוקציה	חתכים
21	קונסטרוקציה	חתכים
22	קונסטרוקציה	חתכים
23	קונסטרוקציה	חתכים
24	קונסטרוקציה	חתכים
25	קונסטרוקציה	חתכים
26	קונסטרוקציה	חתכים
27	קונסטרוקציה	חתכים
28	קונסטרוקציה	חתכים
29	קונסטרוקציה	חתכים
30	קונסטרוקציה	חתכים
31	קונסטרוקציה	חתכים
32	קונסטרוקציה	חתכים
33	קונסטרוקציה	חתכים
34	קונסטרוקציה	חתכים

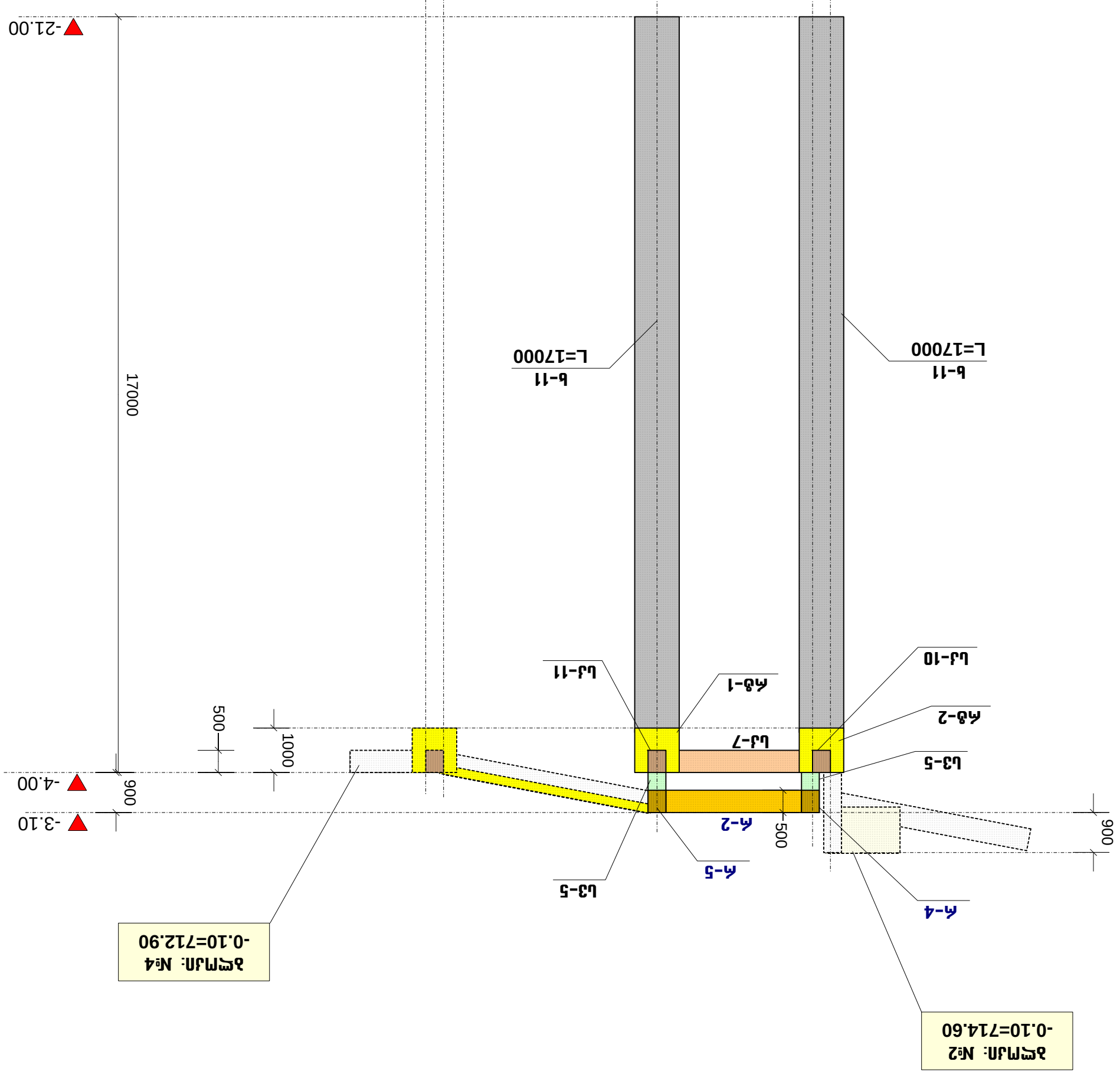

כתף קיר "ב" :דרגה שרטוט מחלקת הנדסה ותכנון אגף תשתיות ומבנים

კონსტრუქციების განლაგების სამონტაჟო სქემა: „5“ ღერძზე

ბლოკი: №3
-0.10=713.70

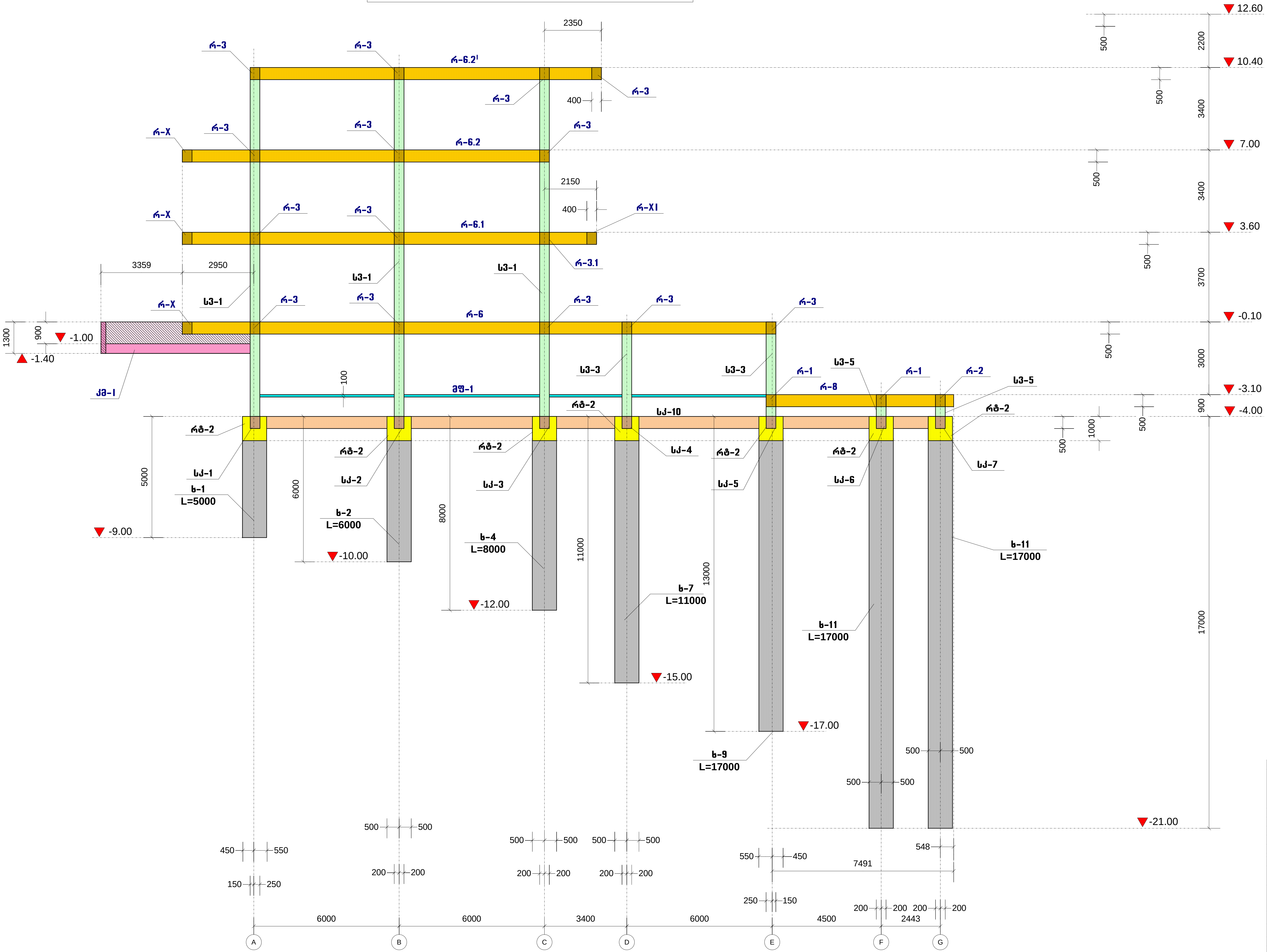

პროექტის სახელწოდება		
ინდივიდუალური საცხოვრებელი სახლის პროექტი, ქალაქ თბილისში, ბაგების სატყეო უბანი ს/კ (01.14.09.004.519)		
თანამდებობა	გვარი	ხელმოწერა
დირექტორი	გ. მჭედლიშვილი	
არქიტექტორი	ე. ომანაძე	
კონსტრუქტორი	ნ. კირთაძე	
მისამართი		
ინდივიდუალური საცხოვრებელი სახლის პროექტი, ქალაქ თბილისში, ბაგების სატყეო უბანი		
შ.პ.ს. "როიალ გროუფ"		
მასშტაბი	1:100	კონსტრუქციების განლაგების სამონტაჟო სქემა: „5“ ღერძზე
თარიღი	2017	
სტადია	ფურცელი	ფურცლები
პრ	116	

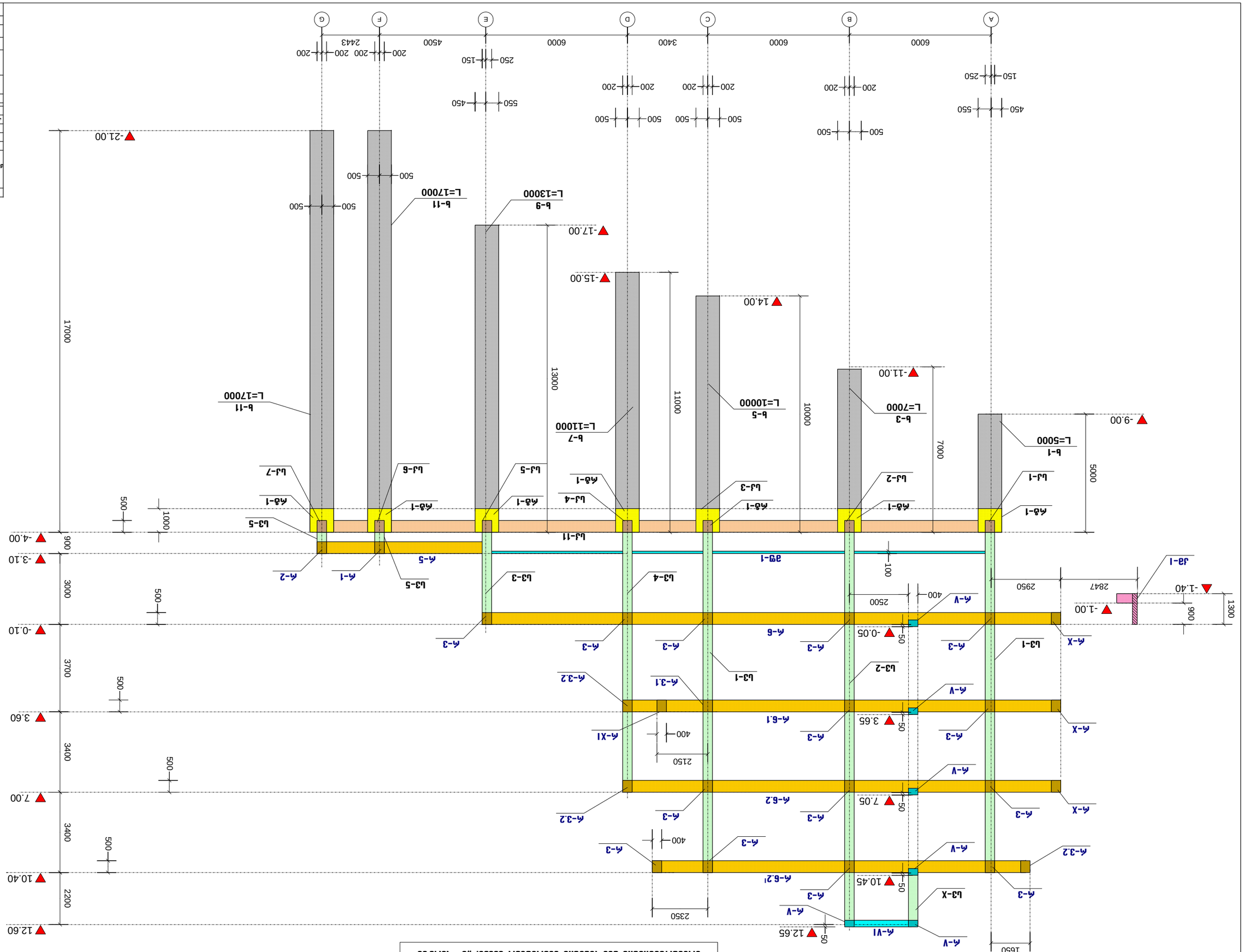

ДЛЯ ПРОСМОТРА ЧЕРТЕЖА ВЫБЕРИТЕ ЛИСТ: „6" ПЛАНЫ ФУНДАМЕНТОВ ПЛИТНОГО ТИПА

ЗАМЕЧАНИЯ:
1. ВЕРХНЯЯ ГРАНЬ ПЛИТЫ ФУНДАМЕНТА ПО ОТМЕТКЕ -0.10=713.70
2. ВЕРХНЯЯ ГРАНЬ ПЛИТЫ ФУНДАМЕНТА ПО ОТМЕТКЕ -1.40=712.40
3. ВЕРХНЯЯ ГРАНЬ ПЛИТЫ ФУНДАМЕНТА ПО ОТМЕТКЕ -1.00=712.80
4. ВЕРХНЯЯ ГРАНЬ ПЛИТЫ ФУНДАМЕНТА ПО ОТМЕТКЕ -9.00=704.80
5. ВЕРХНЯЯ ГРАНЬ ПЛИТЫ ФУНДАМЕНТА ПО ОТМЕТКЕ -11.00=702.80
6. ВЕРХНЯЯ ГРАНЬ ПЛИТЫ ФУНДАМЕНТА ПО ОТМЕТКЕ -14.00=699.80
7. ВЕРХНЯЯ ГРАНЬ ПЛИТЫ ФУНДАМЕНТА ПО ОТМЕТКЕ -15.00=698.80
8. ВЕРХНЯЯ ГРАНЬ ПЛИТЫ ФУНДАМЕНТА ПО ОТМЕТКЕ -17.00=696.80
9. ВЕРХНЯЯ ГРАНЬ ПЛИТЫ ФУНДАМЕНТА ПО ОТМЕТКЕ -21.00=692.80

ГИПРОНЕФТЕСПЕЦСТРОЙ			
ГИП	ЛЕВИН		
Н.КОНТР.	ЛЕВИН		
РУКОВОДИТЕЛЬ ГРУППЫ	ЛЕВИН		
ГЛ.СПЕЦИАЛИСТ	ЛЕВИН		
ВЕДУЩИЙ ИНЖЕНЕР	ЛЕВИН		
ИНЖЕНЕР	ЛЕВИН		
ТЕХНИК	ЛЕВИН		
ЧЕРТИЛ	ЛЕВИН		
ЗАО "ГИПРОНЕФТЕСПЕЦСТРОЙ"			
ГОСТ 21.1101-2009			
ГОСТ 21.501-2011			
ГОСТ 21.101-2012			
ГОСТ 21.110-2013			
ГОСТ 21.508-2020			
ГОСТ 21.1101-2013			
ГОСТ 21.501-2018			
ГОСТ 21.101-2020

ՀԱՄԱՅՆՈՒԹՅԱՆ ԱՇԽԱՏԱՆՔԱՅԻՆ ՆԱԽԱԳԻԾ		
ՀԵՌԱՈՒՏԱՅԻՆ ԱՄՓՈՓՈՒՄ ՀՀ, ԱՐԱՐԱՏԻ ՄԱՐԶ, ԱՐԱՐԱՏ ՔԱՂԱՔԻ ՀԱՐԱՎԱՅԻՆ ՄԱՍԻ 1-ԻՆ ՄԻԿՐՈՇՐՋԱՆԻ 1-ԻՆ ՓՈՂՈՑԻ 1-ԻՆ ՇԵՆՔԻ ԿԱՌՈՒՑՄԱՆ ՀԱՄԱՐ (01.14.09.004.519)		
ՄԱՍՆԱԳԻՏԱԿԱՆ ՀՍԿ	ԱՇԽ.	ԱՇԽԱՏԱՆՔԱՅԻՆ ՆԱԽԱԳԻԾ
ԳԼԽԱՎՈՐ ՃԱՐՏԱՐԱՊԵՏ	Ա. ՀԱՅՐԱՊԵՏՅԱՆ	
ՆԱԽԱԳԻԾԸ ԿԱԶՄԵՑ	Ե. ՄԱՆՈՒԿՅԱՆ	ՄԱՍՆԱԳԻՏԱԿԱՆ ՀՍԿ
		ՀԱՄԱՁԱՅՆԱԳՐՈՒԹՅՈՒՆ
ՀԱՄԱՁԱՅՆԱԳՐՈՒԹՅԱՆ ՀԱՄԱՐ ՊԱՏԱՍԽԱՆԱՏՈՒ ՀԱՍՑԵ ՄԱՍՆԱԳԻՏԱԿԱՆ ՀՍԿ ՄԱՍԻՆ ՀԱՄԱՁԱՅՆԱԳՐՈՒԹՅԱՆ ՊԱՏՃԵՆԱԳԻՐ		
ՀՀ, ԱՐԱՐԱՏԻ ՄԱՐԶ, ԱՐԱՐԱՏ ՔԱՂԱՔԻ ՀԱՐԱՎԱՅԻՆ ՄԱՍԻ 1-ԻՆ ՄԻԿՐՈՇՐՋԱՆԻ 1-ԻՆ ՓՈՂՈՑԻ 1-ԻՆ ՇԵՆՔԻ ԿԱՌՈՒՑՄԱՆ ՀԱՄԱ

ბლოკი: №3
-0.10=713.70

სვეტებში საკიდების განლაგების სამონტაჟო სქემა

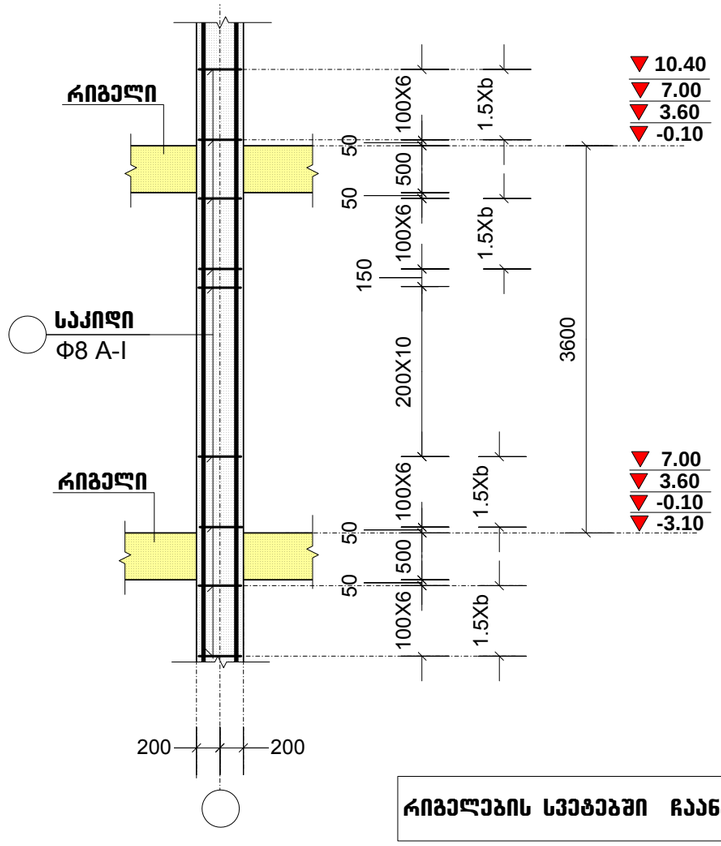

რიგელებში საკიდების განლაგების სამონტაჟო სქემა

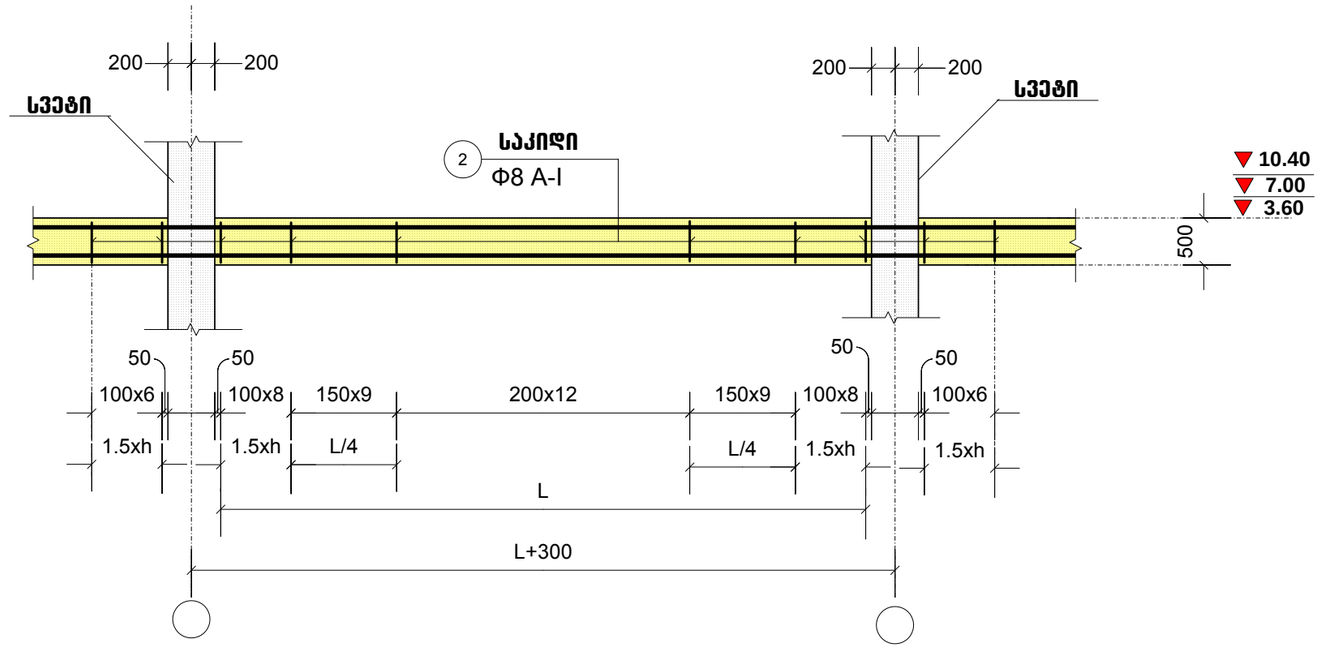

რიგელების სვეტებში ჩაანკერების სამონტაჟო სქემა

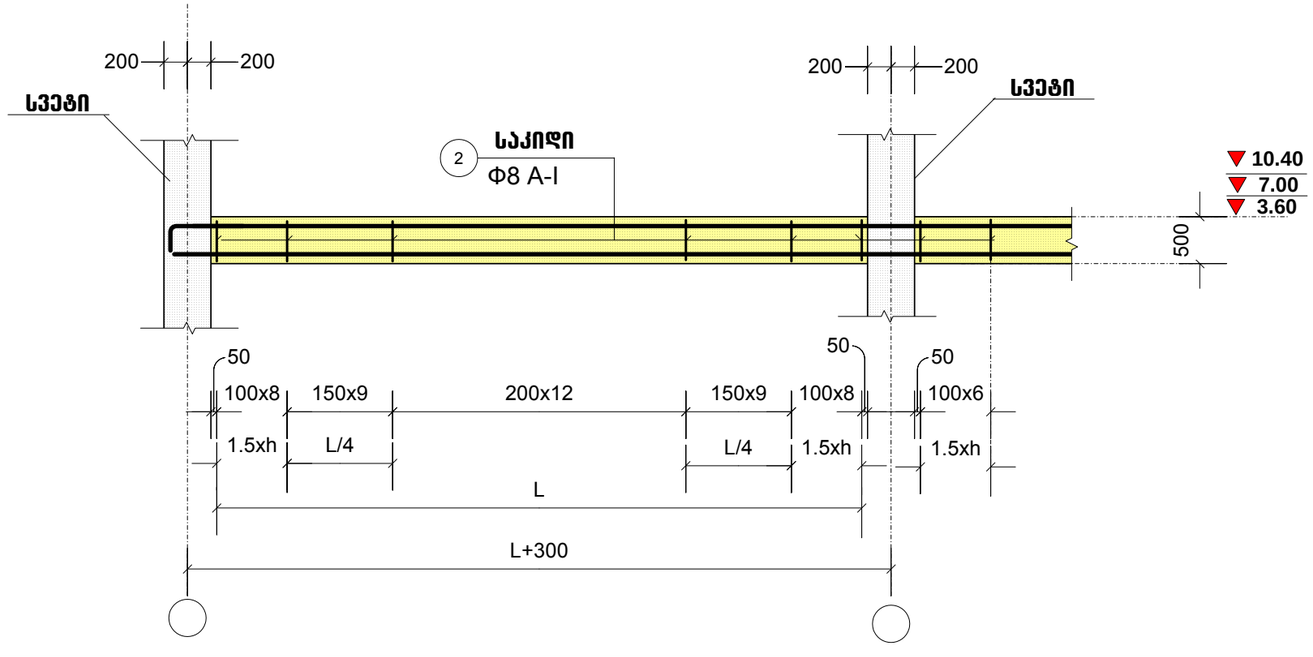

პროექტის სახელწოდება		
ინდივიდუალური საცხოვრებელი სახლის პროექტი, ქალაქ თბილისში, ბაგების საბჟეო უბანი ს/კ (01.14.09.004.519)		
თანამდებობა	გვარი	ხელმოწერა
დირექტორი	გ. მჟელიშვილი	
არქიტექტორი	ე. ომანაძე	
კონსტრუქტორი	ნ. ქირთაძე	

მისამართი
ინდივიდუალური საცხოვრებელი სახლის პროექტი, ქალაქ თბილისში, ბაგების საბჟეო უბანი
შ.პ.ს. "როიალ გრუპ"

მასშტაბი	1:50	სვეტებში და რიგელებში საკიდების განლაგების სამონტაჟო სქემა
თარიღი	2017	

ს.ფაილი	ფურცელი	ფურცლები
პრ	119	

ბლოკი: №3
-0.10=713.70

სვეტი: ს3-1

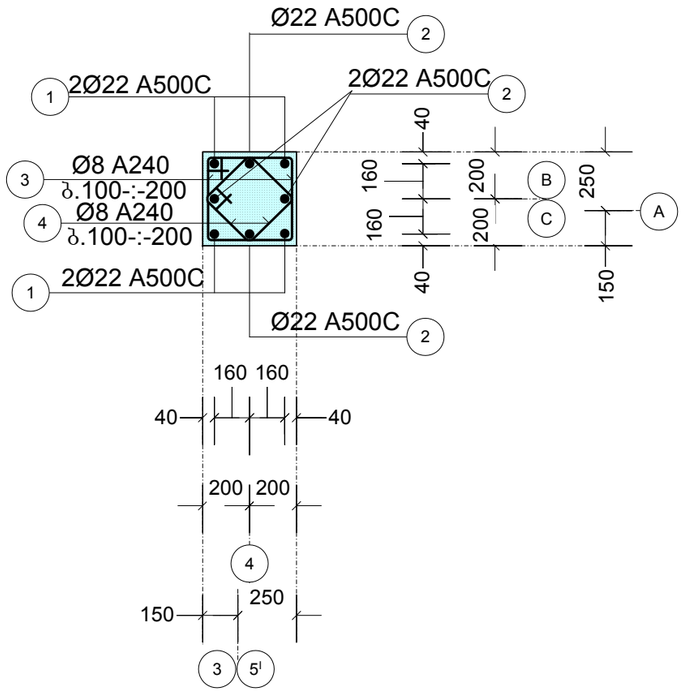

სვეტი: ს3-2

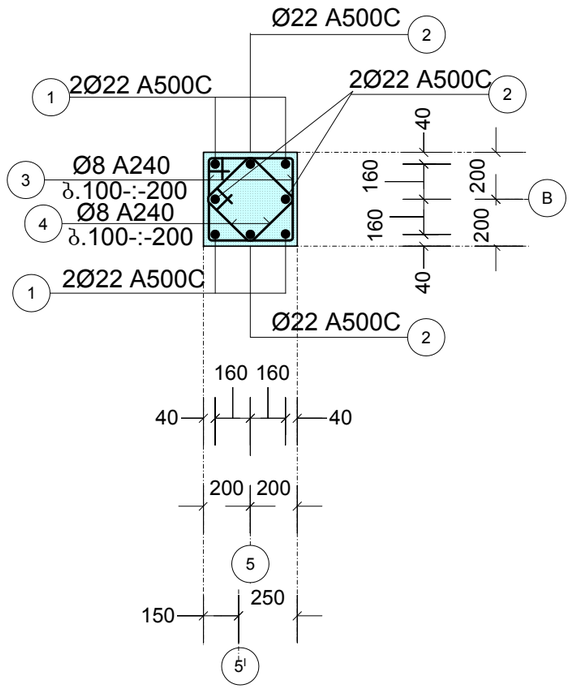

სვეტი: ს3-3

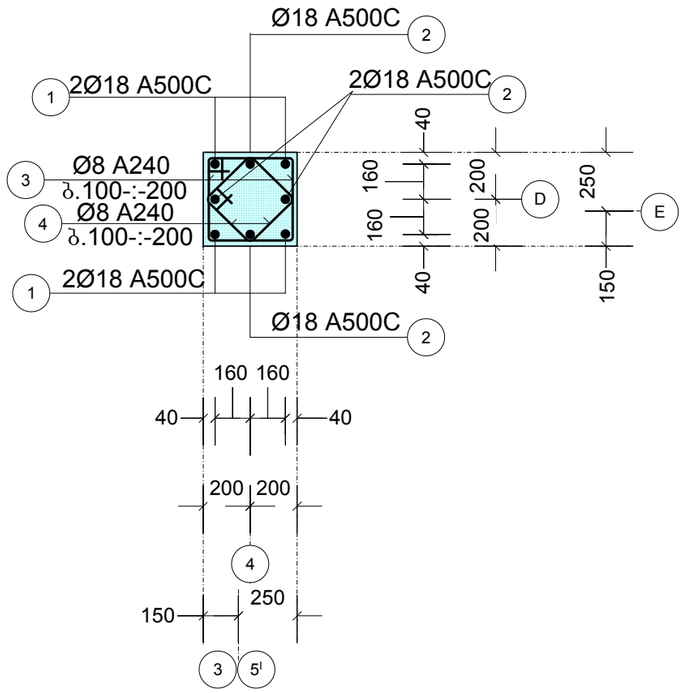

სვეტი: ს3-4

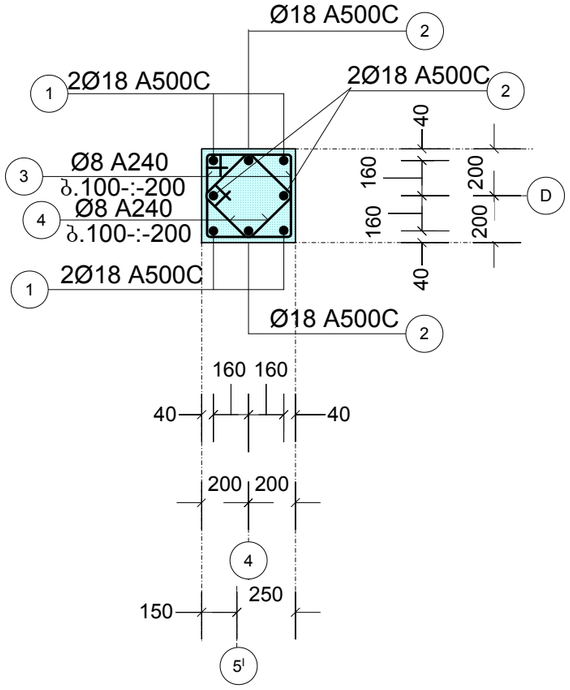

სვეტი: ს3-5

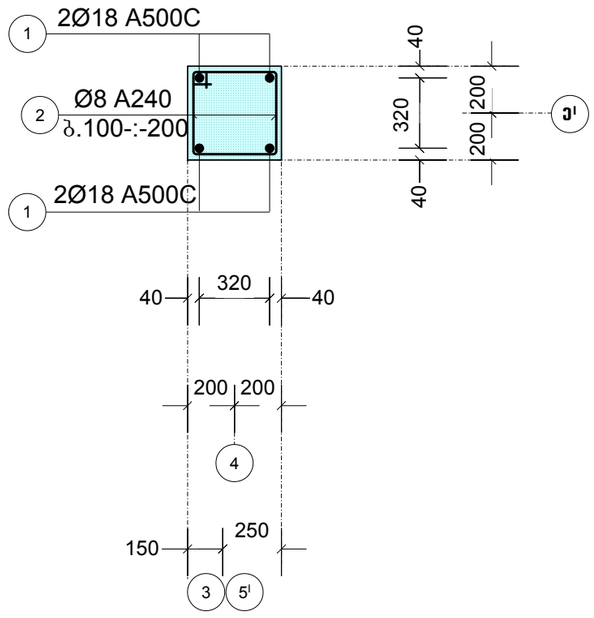

სვეტი: ს3-X

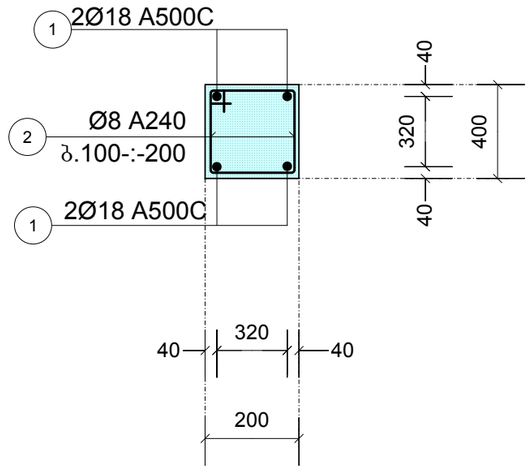

პროექტის სახელწოდება		
ინდივიდუალური საცხოვრებელი სახლის პროექტი, ქალაქ თბილისში, ბაგების საბჭოს უბანი ს/ქ (01.14.09.004.519)		
თანამდებობა	გვარი	ხელმოწერა
დირექტორი	ბ. მძედლიშვილი	
არქიტექტორი	ე. ოდიანაძე	
კონსტრუქტორი	ნ. ქირთაძე	
მისამართი		
ინდივიდუალური საცხოვრებელი სახლის პროექტი, ქალაქ თბილისში, ბაგების საბჭოს უბანი		
შ.პ.ს. "როიალ გრუპ"		
მასშტაბი	1:50	სვეტები: ს3-1, ს3-2, ს3-3, ს3-4, ს3-5, ს3-X
თარიღი	2017	
სტადია	ფურცელი	ფურცლები
პრ	120	

ბლოკი: №3
-0.10=713.70

რიგელი: რ-1

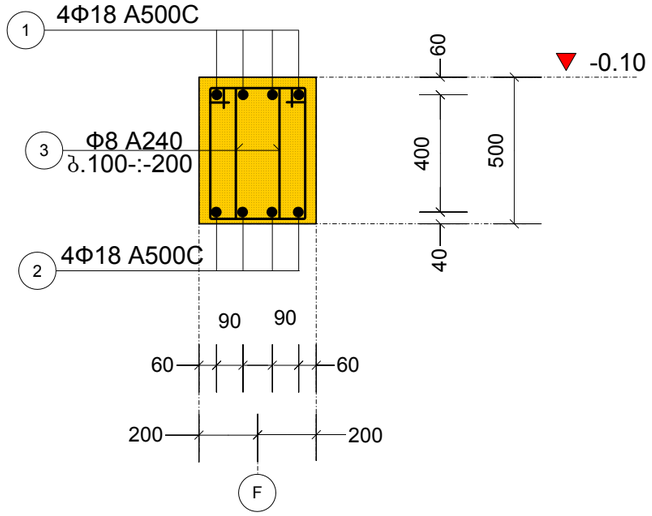

რიგელი: რ-2

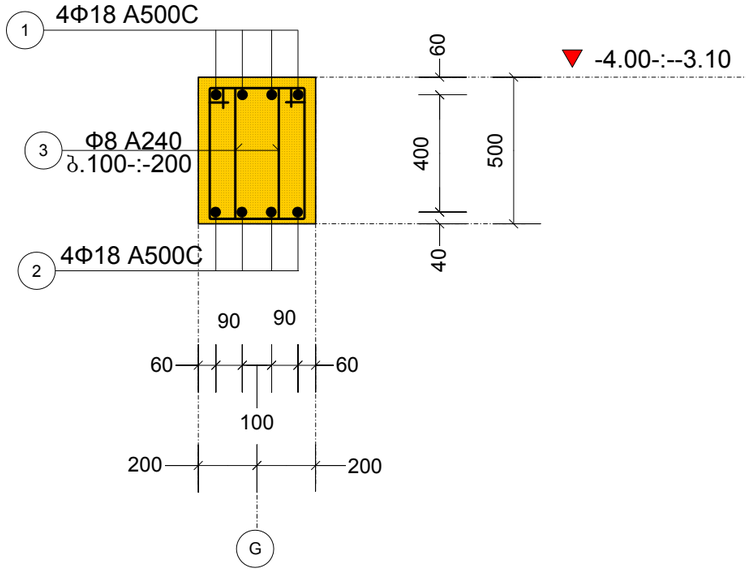

რიგელი: რ-3

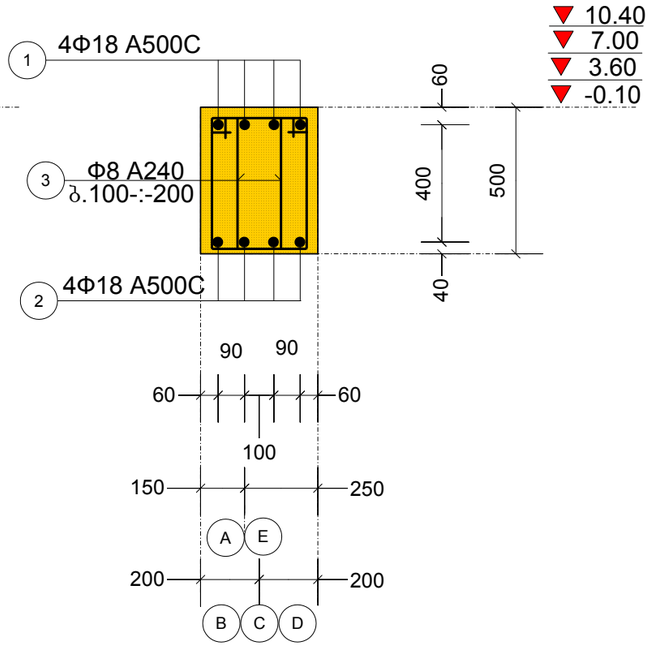

რიგელი: რ-4

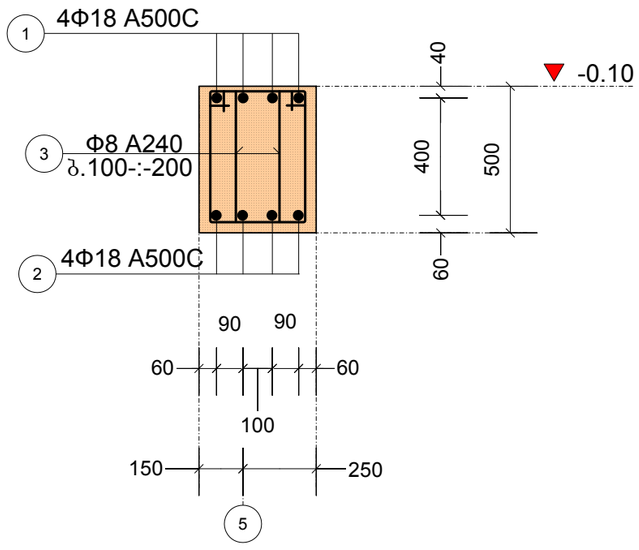

რიგელი: რ-5

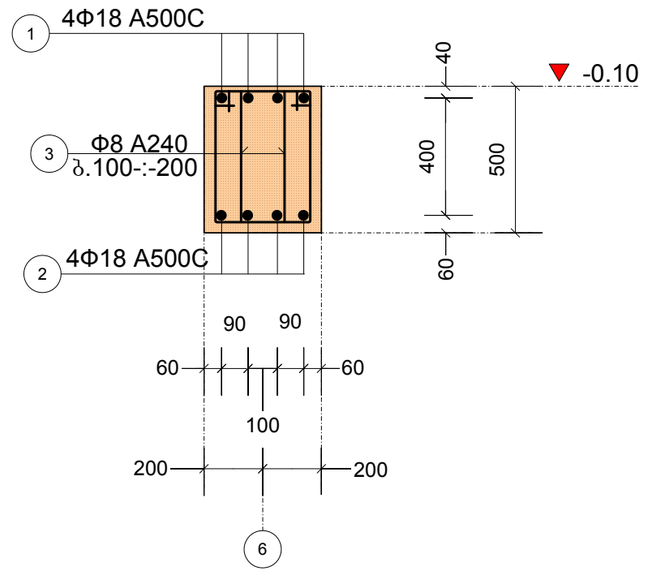

პროექტის სახელწოდება		
ინდივიდუალური საცხოვრებელი სახლის პროექტი, ქალაქ თბილისში, ბაგების საბჟეო უბანი ს/კ (01.14.09.004.519)		
თანამდებობა	გვარი	ხელმოწერა
დირექტორი	გ. ჭყონდიდელი	
არქიტექტორი	ე. ომანაძე	
კონსტრუქტორი	ნ. ქირთაძე	

მისამართი
ინდივიდუალური საცხოვრებელი სახლის პროექტი, ქალაქ თბილისში, ბაგების საბჟეო უბანი
შ.პ.ს. "რომალ გრუპ"

მასშტაბი	1:100	რიგელი: რ-1, რ-2, რ-3, რ-4, რ-5
თარიღი	2017	

სტადია	ფურცელი	ფურცლები
პრ	121	

ბლოკი: №3
-0.10=713.70

რიგელი: რ-6

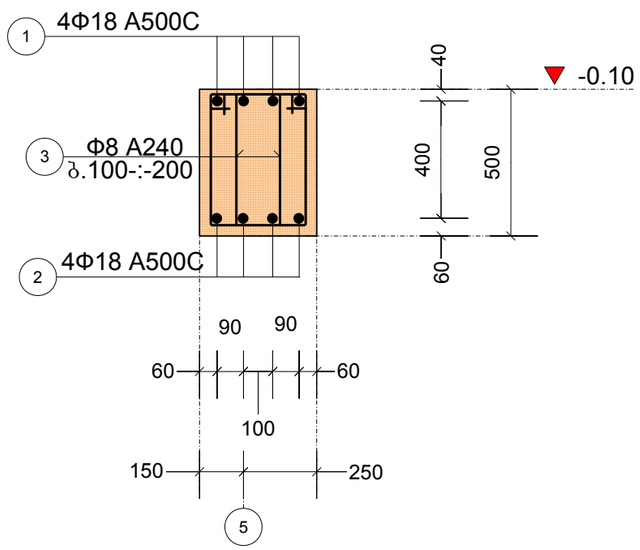

რიგელი: რ-7

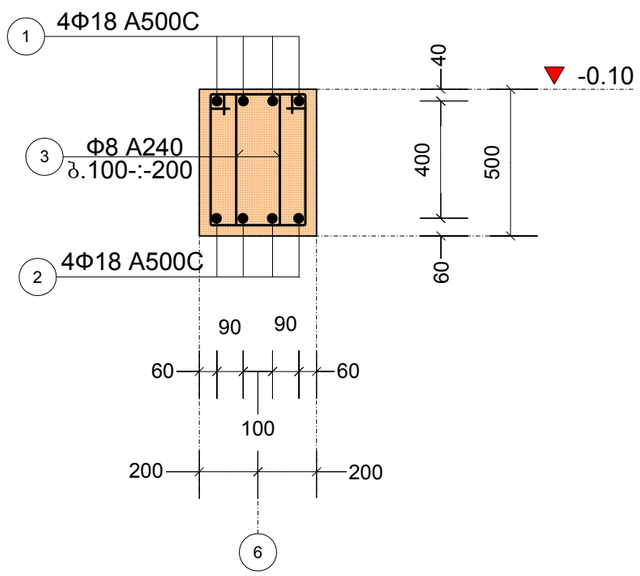

რიგელი: რ-8

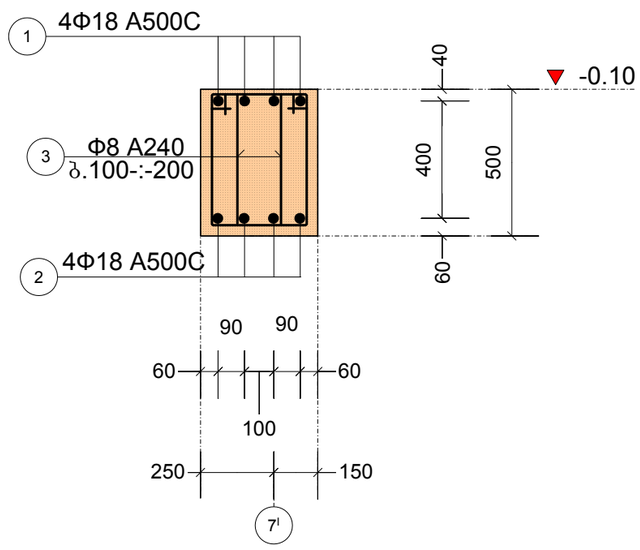

რიგელი: რ-X

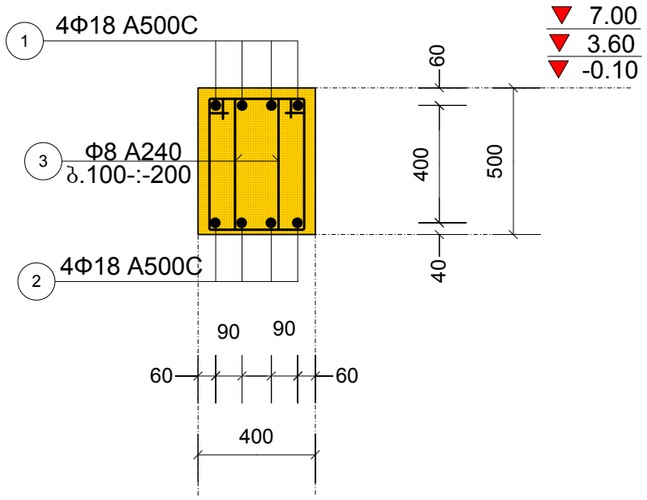

რიგელი: რ-3.1

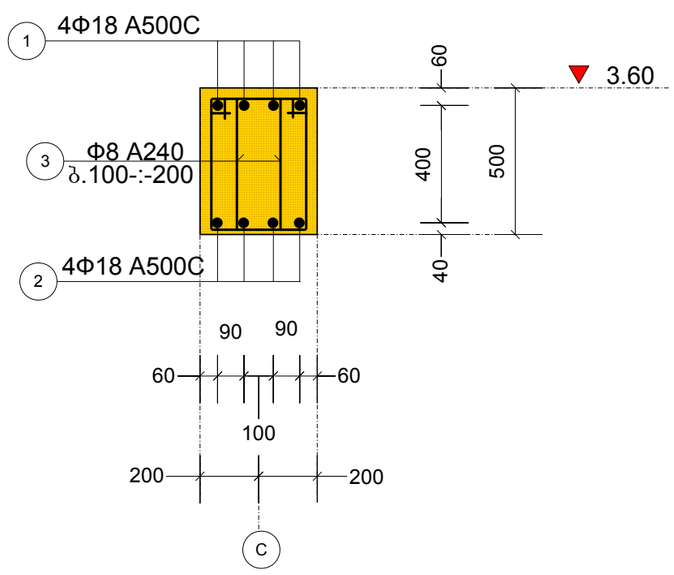

პროექტის სახელწოდება		
ინდივიდუალური საცხოვრებელი სახლის პროექტი, ქალაქ თბილისში, ბაგების საბჟეო უბანი ს/კ (01.14.09.004.519)		
თანამდებობა	გვარი	ხელმოწერა
დირექტორი	გ. ჭყონდიდელი	
არქიტექტორი	ე. ომანაძე	
კონსტრუქტორი	ნ. ქირთაძე	
მისამართი		
ინდივიდუალური საცხოვრებელი სახლის პროექტი, ქალაქ თბილისში, ბაგების საბჟეო უბანი		
შ.პ.ს. "რომალ გრუპ"		
მასშტაბი	1:100	რიგელი: რ-6, რ-7, რ-8, რ-X, რ-3.1
თარიღი	2017	
სტადია	ფურცელი	ფურცლები
პრ	122	

ბლოკი: №3
-0.10=713.70

რიგელი: რ-3.2

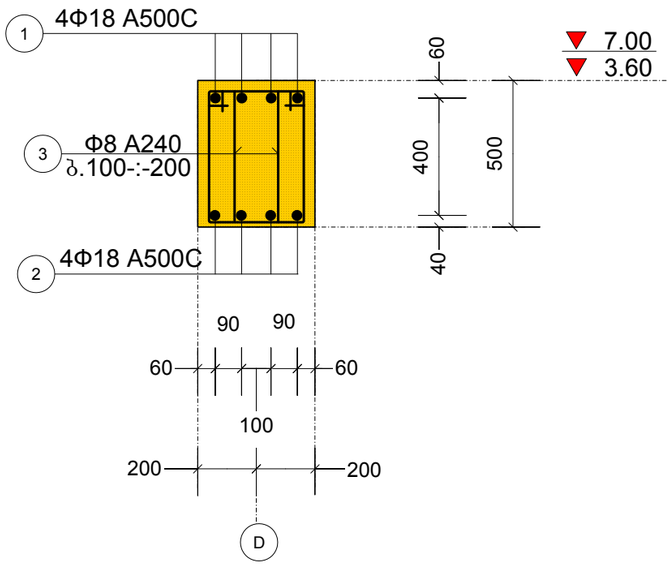

რიგელი: რ-V

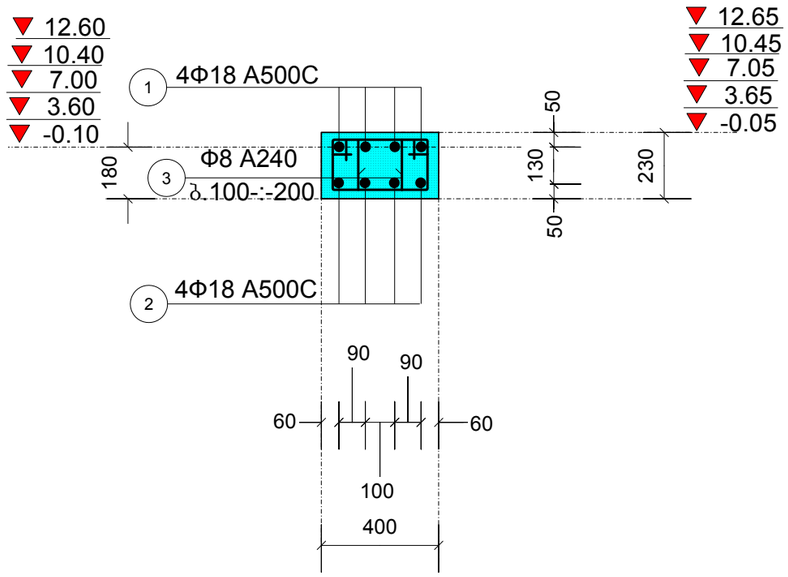

რიგელი: რ-6.1

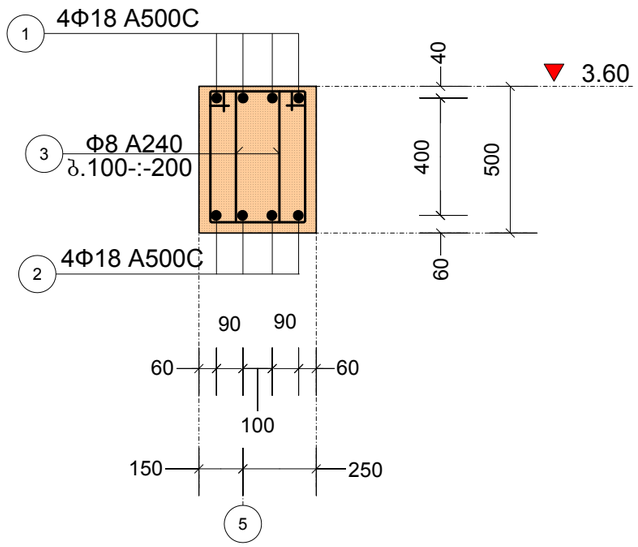

რიგელი: რ-7.1

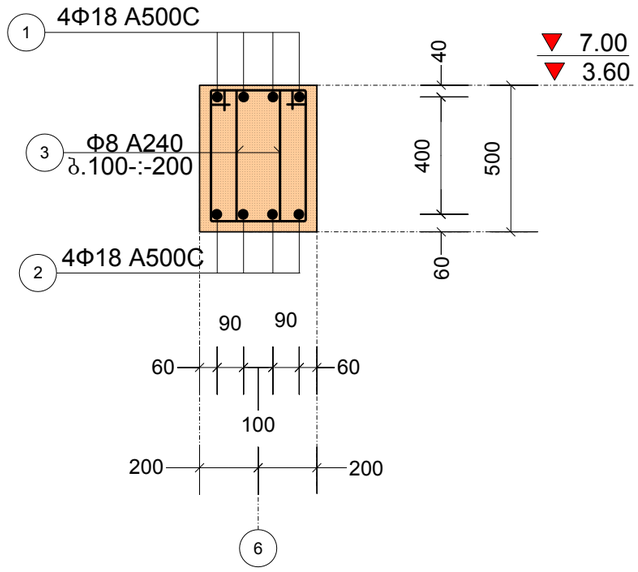

რიგელი: რ-8.1

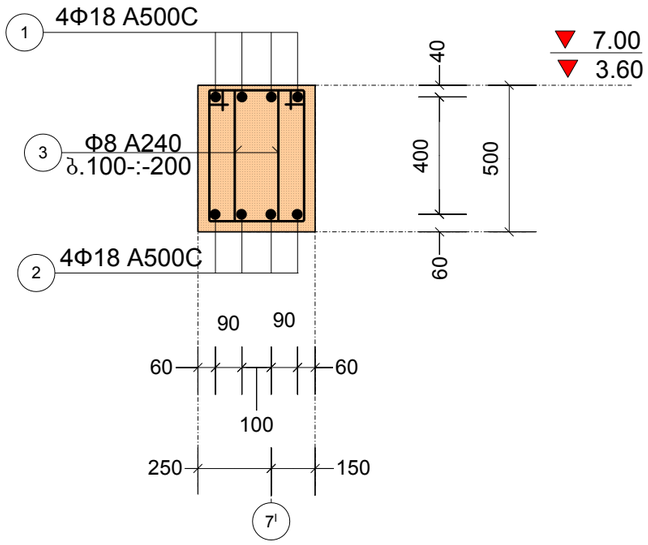

პროექტის სახელწოდება		
ინდივიდუალური საცხოვრებელი სახლის პროექტი, ქალაქ თბილისში, ბაგების საბჟეო უბანი ს/კ (01.14.09.004.519)		
თანამდებობა	გვარი	ხელმოწერა
დირექტორი	გ. ჭყონდიდელი	
არქიტექტორი	ე. ომანაძე	
კონსტრუქტორი	ნ. ქირთაძე	

მისამართი
ინდივიდუალური საცხოვრებელი სახლის პროექტი, ქალაქ თბილისში, ბაგების საბჟეო უბანი
შ.პ.ს. "რობიალ გრუპ"

მასშტაბი	1:100	რიგელი: რ-3.2, რ-V, რ-6.1, რ-7.1, რ-8.1
თარიღი	2017	
სტადია	ფურცელი	ფურცლები
პრ	123	

ბლოკი: №3
-0.10=713.70

რიგელი: რ-6.2

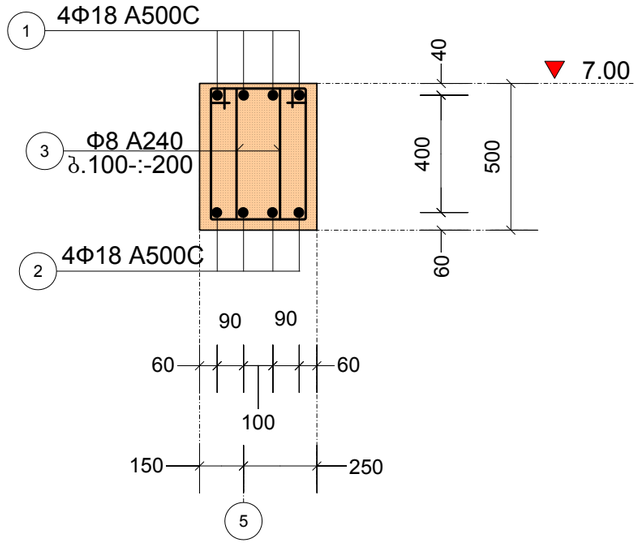

რიგელი: რ-6.2ᴵ

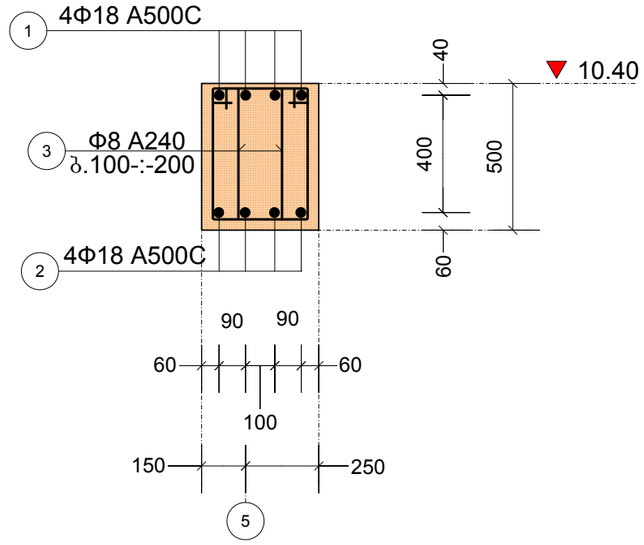

რიგელი: რ-7.2

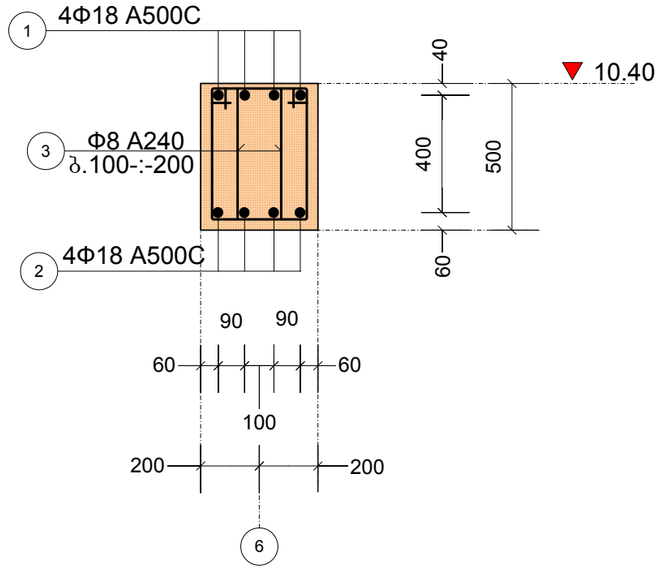

რიგელი: რ-8.2

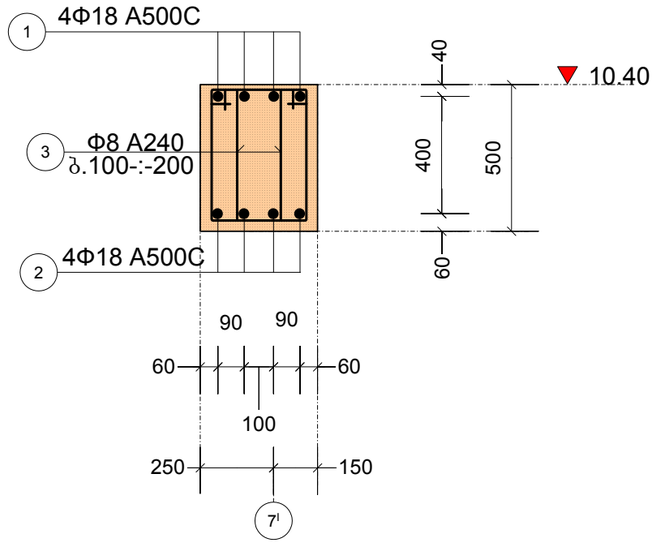

რიგელი: რ-VI

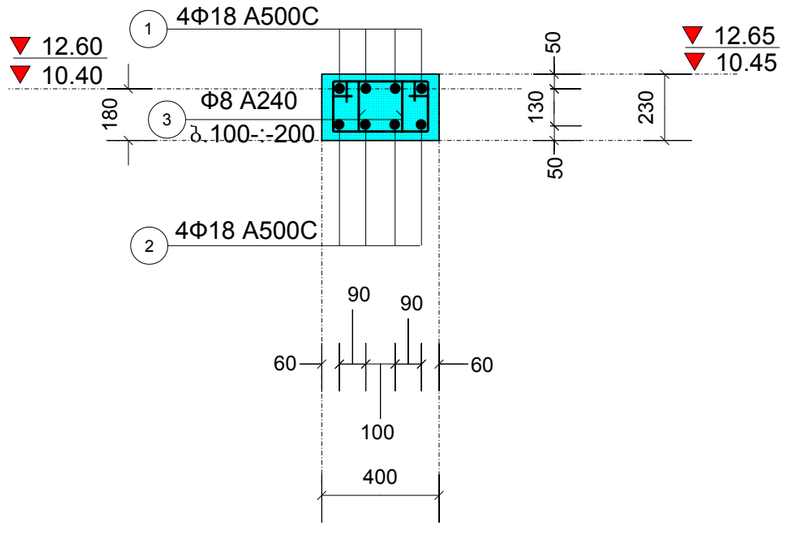

პროექტის სახელწოდება		
ინდივიდუალური საცხოვრებელი სახლის პროექტი, ქალაქ თბილისში, ბაგების საბჟეო უბანი ს/კ (01.14.09.004.519)		
თანამდებობა	გვარი	ხელმოწერა
დირექტორი	გ. ჭეჭელიშვილი	
არქიტექტორი	ე. ომანაძე	
კონსტრუქტორი	ნ. ქირთაძე	
მისამართი		
ინდივიდუალური საცხოვრებელი სახლის პროექტი, ქალაქ თბილისში, ბაგების საბჟეო უბანი		
შ.პ.ს. "რობიალ გრუპ"		
მასშტაბი	1:100	რიგელი: რ-6.2, რ-6.2ᴵ, რ-7.2, რ-8ᴵ.2, რ-VI
თარიღი	2017	
სტადია	ფურცელი	ფურცლები
პრ	124	

ბლოკი: №3
-0.10=713.70

პერგოლა: პ-1, პ-2. (ელემენტები)

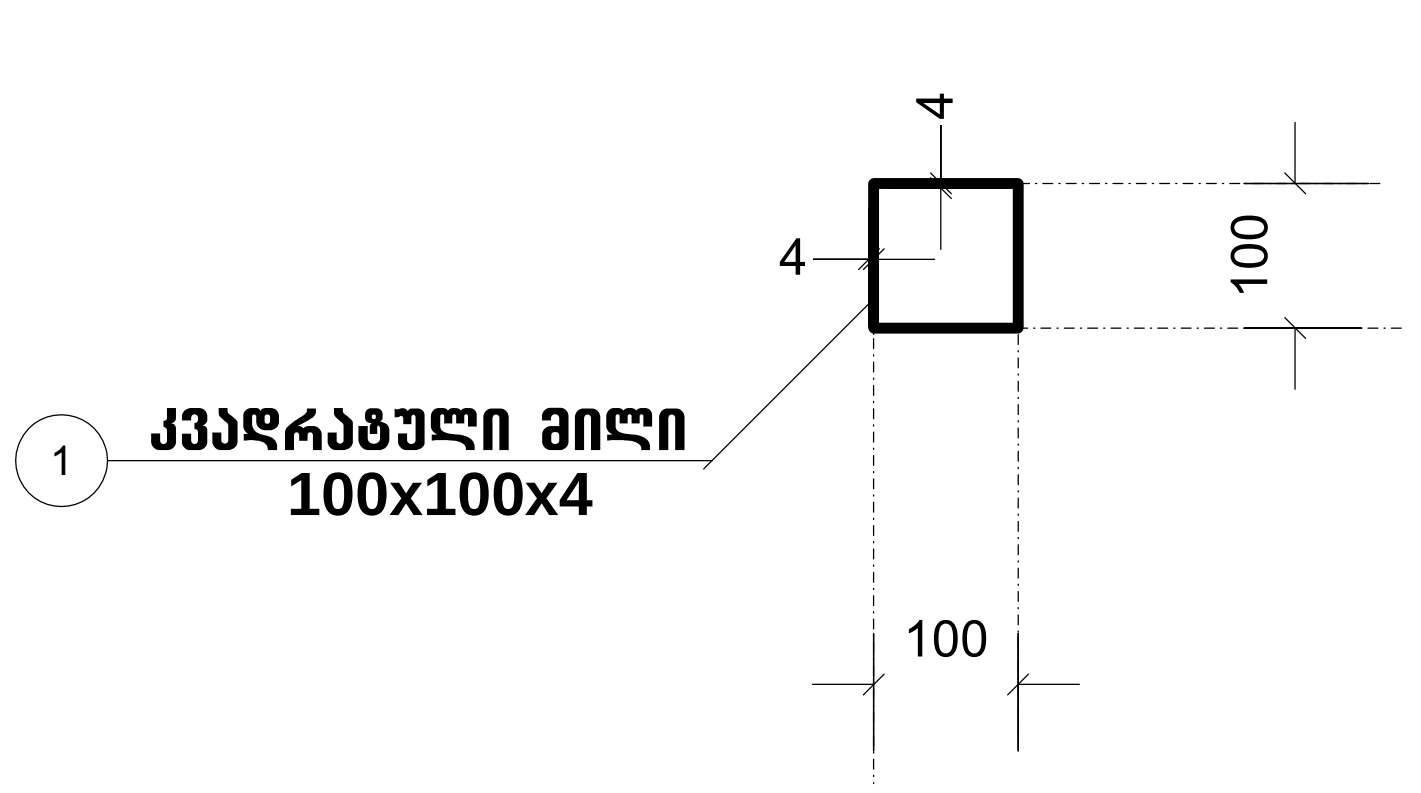

კედელი მონოლითური: კმ-1

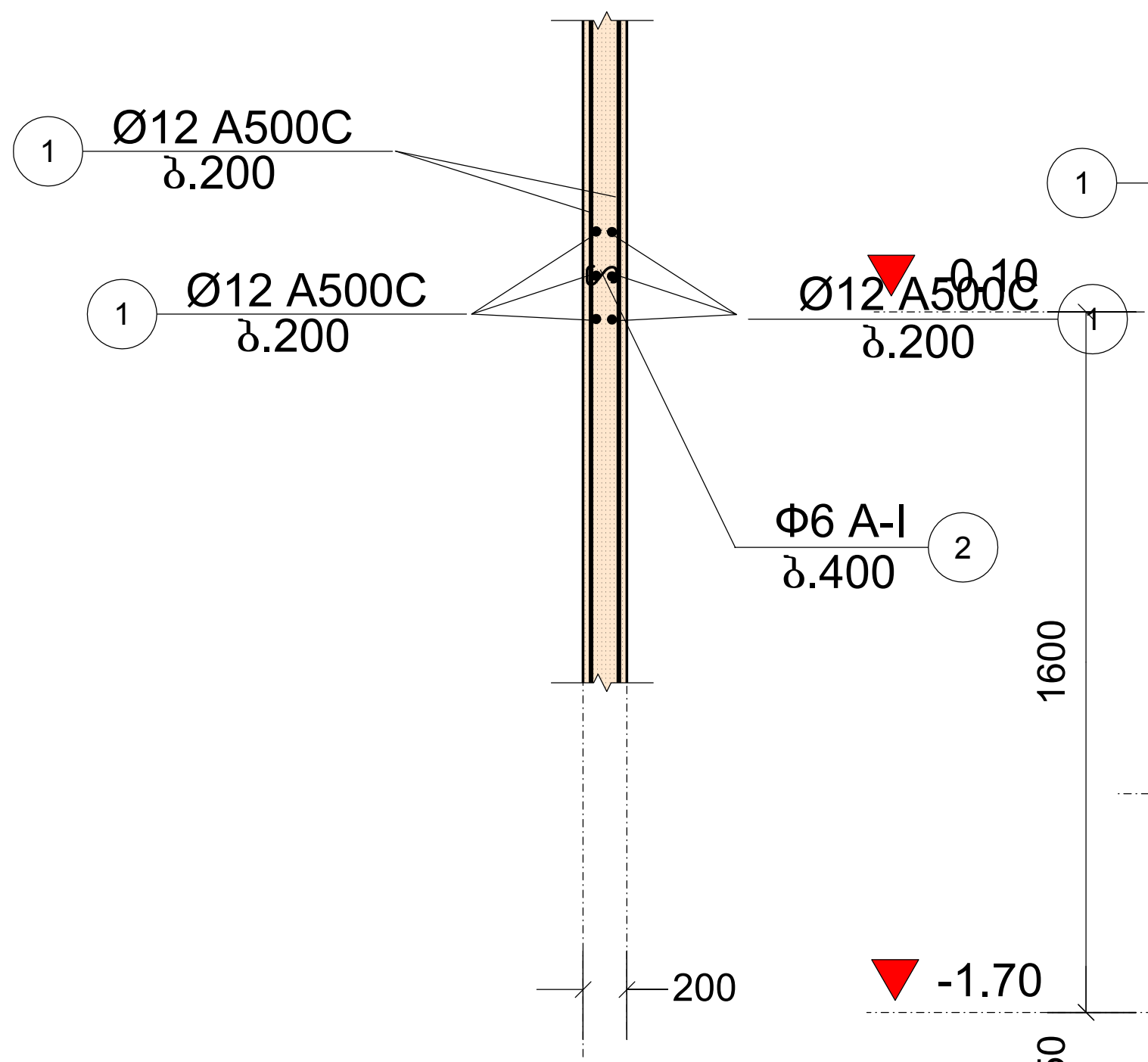

აუზის ფილის და კედლის სქემა

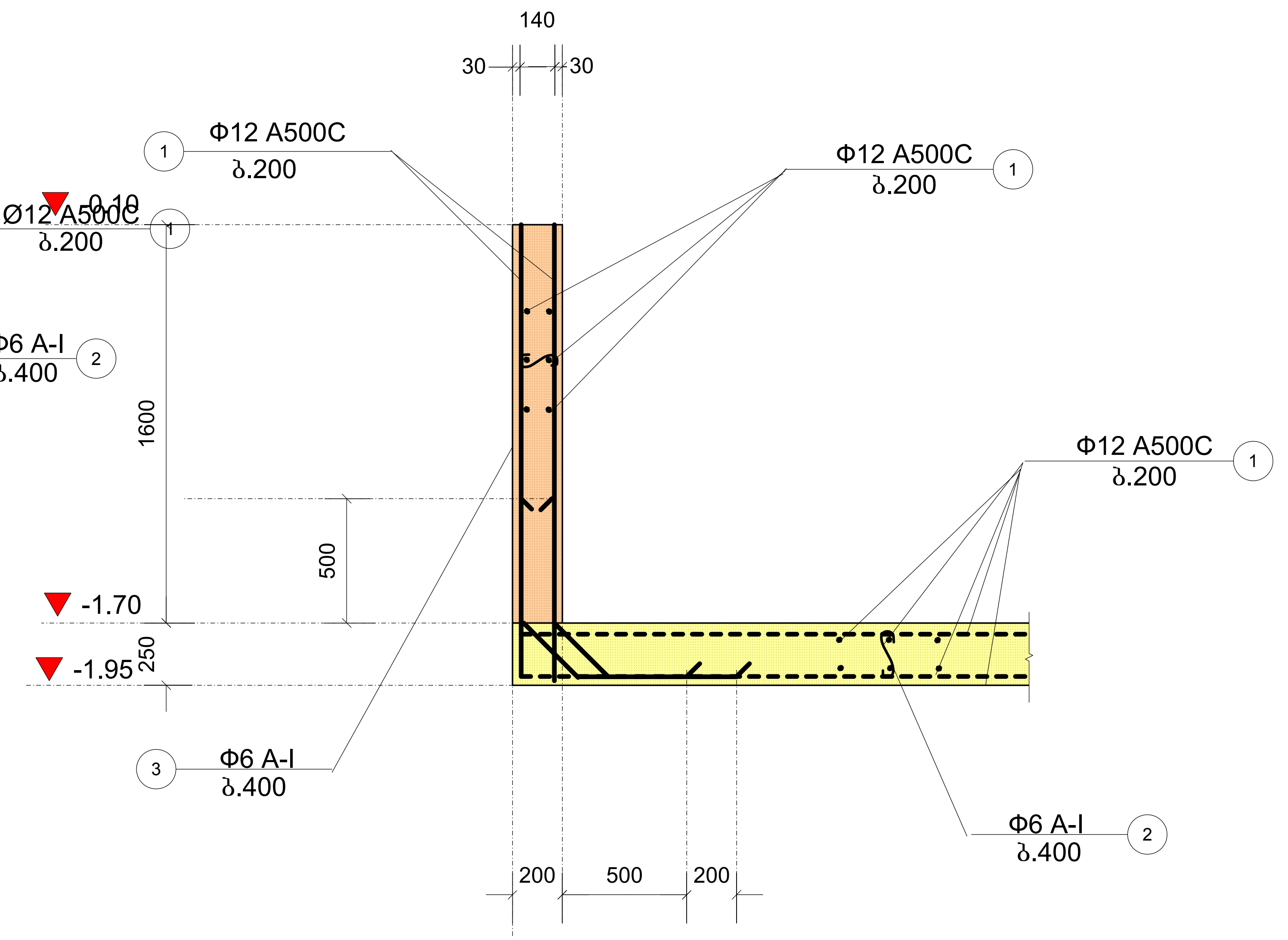

კედელი მონოლითური: კმ-I

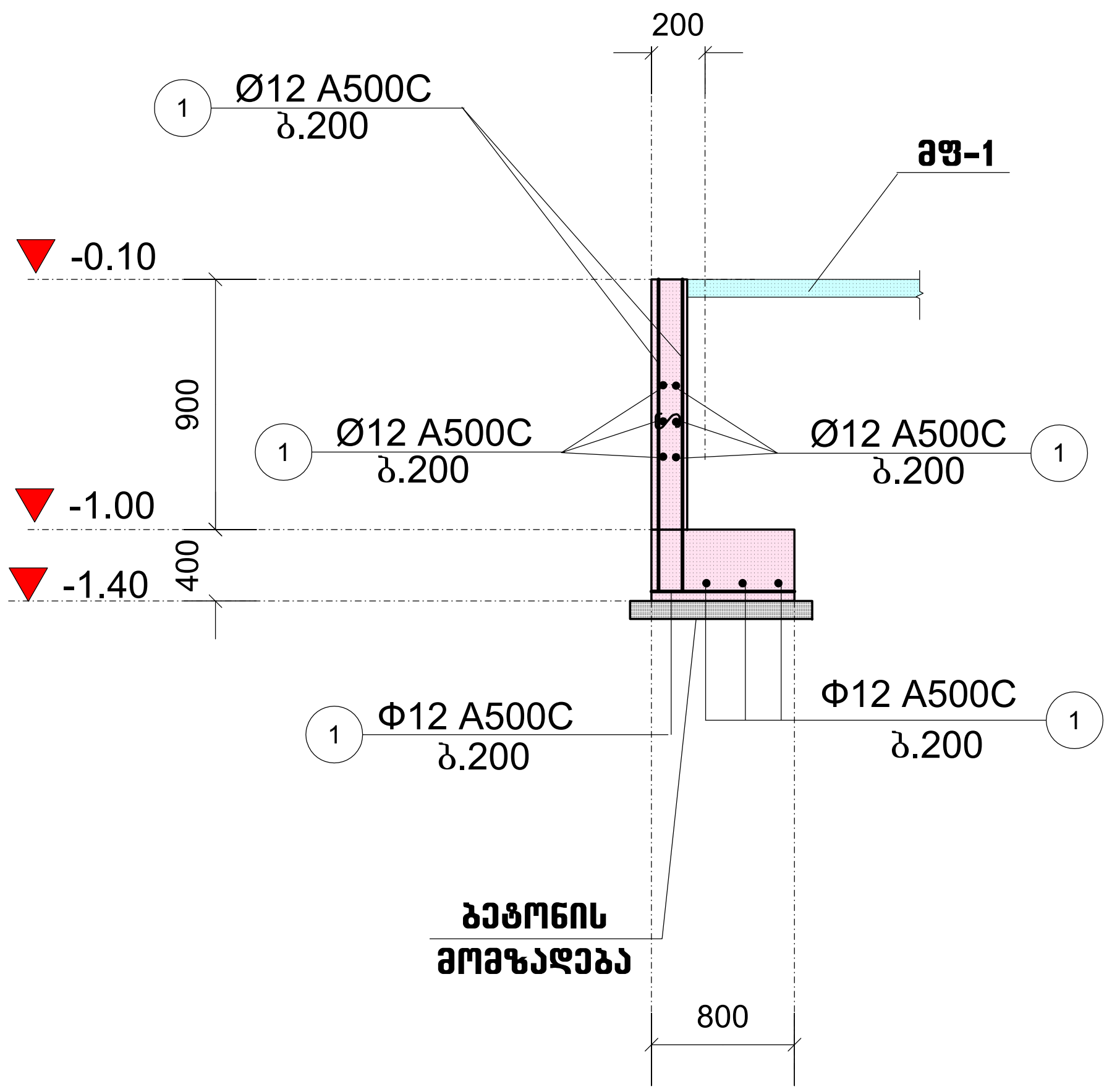

პროექტის სახელწოდება		
ინდივიდუალური საცხოვრებელი სახლის პროექტი, ქალაქ თბილისში, ბაგების სატყეო უბანი ს/კ (01.14.09.004.519)		
თანამდებობა	გვარი	ხელმოწერა
დირექტორი	გ. მქედლიშვილი	
არქიტექტორი	ე. ომანაძე	
კონსტრუქტორი	ნ. კირთაძე	
მისამართი		
ინდივიდუალური საცხოვრებელი სახლის პროექტი, ქალაქ თბილისში, ბაგების სატყეო უბანი		
შ.პ.ს. "როიალ გროუფ"		
მასშტაბი	1:100	პერგოლა: პ-1, პ-2. (ელემენტები). კედელი მონოლითური: კმ-1, კმ-I. აუზი
თარიღი	2017	
სტადია	ფურცელი	ფურცლები
პრ	125	

გადახურვის მონოლითური ფილა: მფ-1, -3.10 ნიშნულზე. (საყალიბო)

ბლოკი: №3
-0.10=713.70

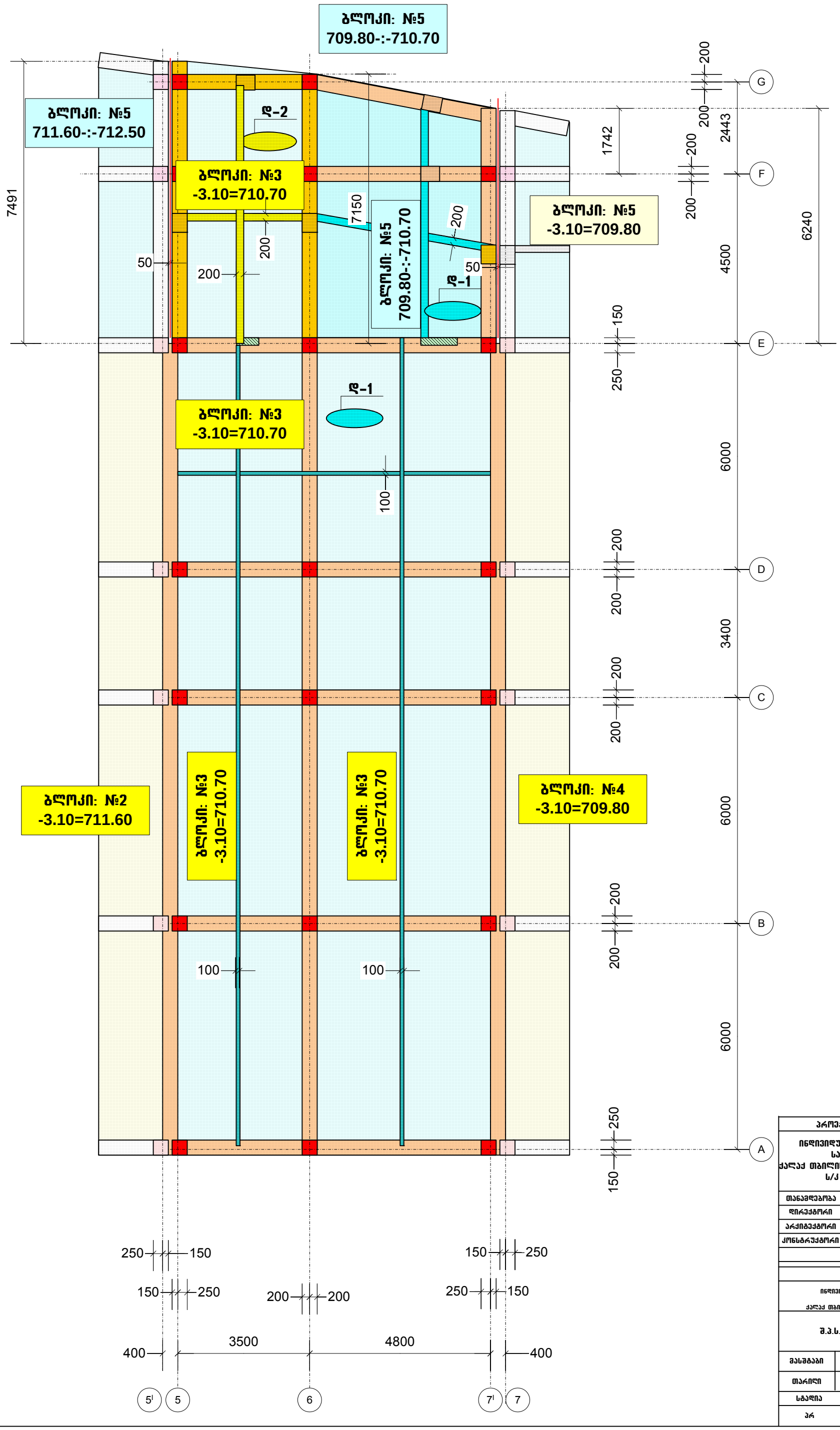

პროექტის სახელწოდება		
ინდივიდუალური საცხოვრებელი სახლის პროექტი, ქალაქ თბილისში, ბაგების საბუეო უბანი ს/კ (01.14.09.004.519)		
თანამდებობა	გვარი	ხელმოწერა
დირექტორი	გ. მჭედლიშვილი	
არქიტექტორი	ე. ომანაძე	
კონსტრუქტორი	ნ. კირთაძე	
მისამართი		
ინდივიდუალური საცხოვრებელი სახლის პროექტი, ქალაქ თბილისში, ბაგების საბუეო უბანი		
შ.პ.ს. "როიალ გრუფ"		
მასშტაბი	1:100	გადახურვის მონოლითური ფილა: მფ-1, -3.10 ნიშნულზე. (საყალიბო)
თარიღი	2017	
სტადია	ფურცელი	ფურცლები
პრ	126	

מפת מדידה מצבית מעודכנת מאושרת לביצוע
בקנה מידה 1:100
גוש 7238 חלקה 13 (חלקה קודמת 519)
מגרש 1 (01.14.09.004.519)
רחוב הנרקיסים 3, מושב בית חנניה

מבצע עבודות המדידה	מודד	מספר רישיון
אלי אלמליח	6. מרכז מדידות	
אלי אלמליח	3. מרכז מדידות	
אלי אלמליח	8. בקרת איכות	

מהות

מפת מדידה מצבית מעודכנת
בקנה מידה 1:100
מדידה מצבית מעודכנת בוצעה בשיטת GNSS

ב.ג.ל. "אלמגן" בע"מ

מדידה מצבית מעודכנת	1:100
מערכת קואורדינטות: ITM, מערכת גבהים: בר-1, -3.10 בהתאם לנ.מ.	2017
מערכת הגבהים	קומת קרקע
קומת קרקע	קומת עמודים
34	127

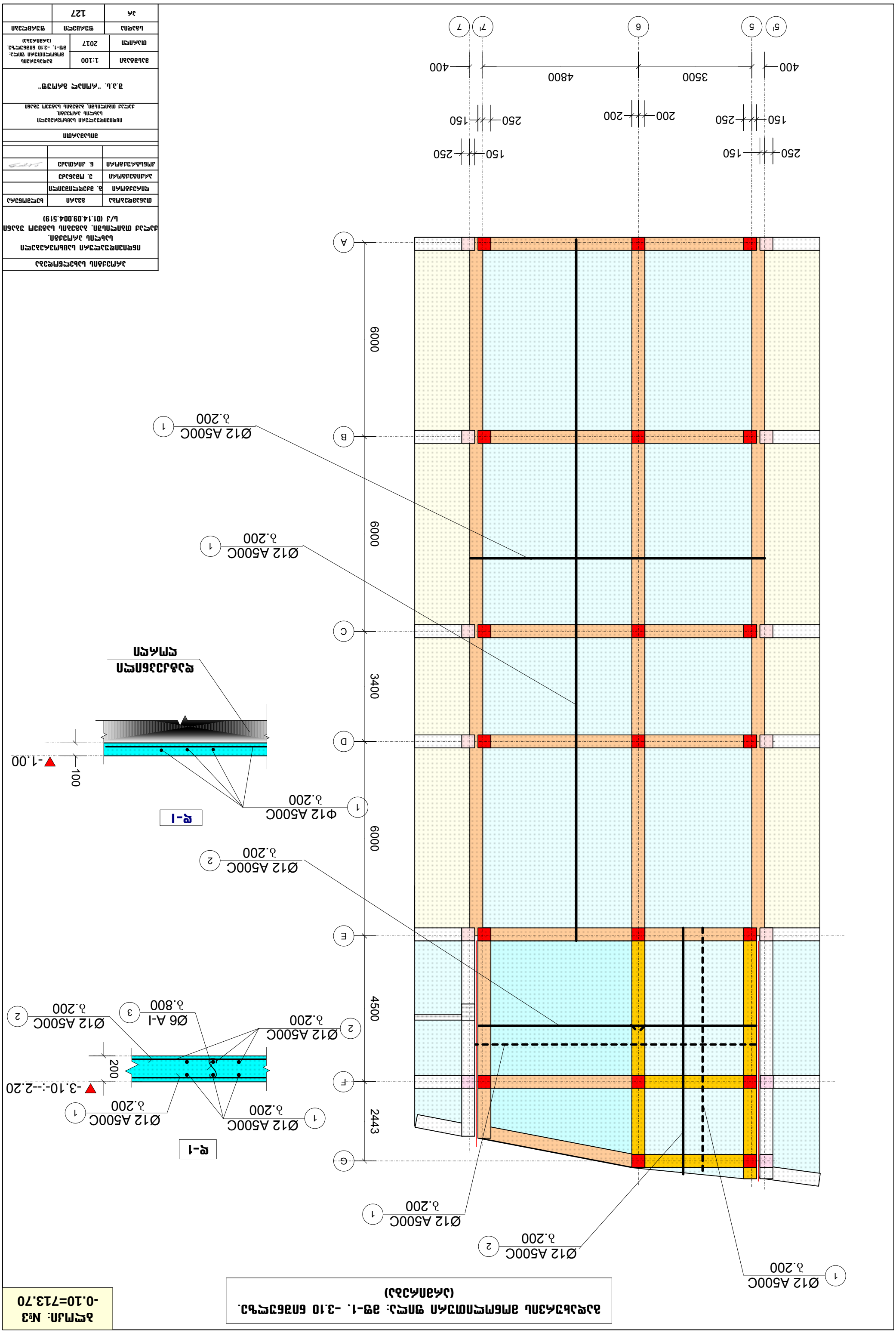

מפת מדידה מצבית מעודכנת מאושרת לביצוע בקנה מידה 1:100, גש-1, -3.10 בהתאם לנ.מ. בקרת איכות: 8. מרכז מדידות
(כולל מחלקת)

מספרנו: 3-0.10=713.70

ბლოკი: №3
-0.10=713.70

გადახურვის მონოლითური ფილა: მფ-2, -0.10 ნიშნულზე. (საყალიბო)

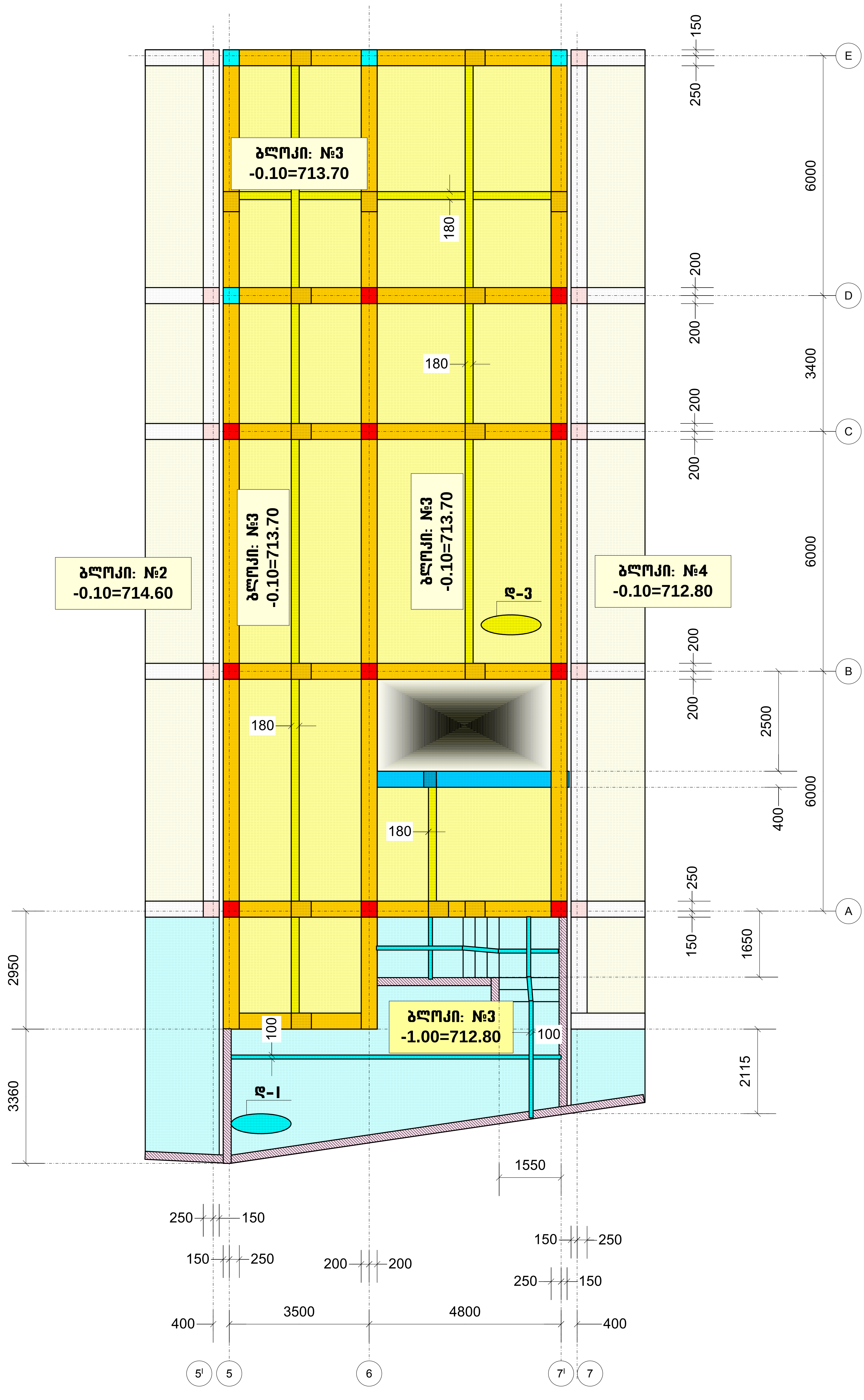

პროექტის სახელწოდება		
ინდივიდუალური საცხოვრებელი სახლის პროექტი, ქალაქ თბილისში, ბაგების სატყეო უბანი ს/კ (01.14.09.004.519)		
თანამდებობა	გვარი	ხელმოწერა
დირექტორი	გ. მჭედლიშვილი	
არქიტექტორი	ე. ომანაძე	
კონსტრუქტორი	ნ. კირთაძე	
მისამართი		
ინდივიდუალური საცხოვრებელი სახლის პროექტი, ქალაქ თბილისში, ბაგების სატყეო უბანი		
შ.პ.ს. "როიალ გროუფ"		
მასშტაბი	1:100	გადახურვის მონოლითური ფილა: მფ-2, -0.10 ნიშნულზე. (საყალიბო)
თარიღი	2017	
სტადია	ფურცელი	ფურცლები
პრ	128	

מס' תכנית	מהדורה	תאריך
1	3. פרוטוקול הערות	03.2019
2	2. תיאום קונסטרוקטיבי	04.2019
3	1. הוצאה לביצוע	05.2019

מחלקת תכנון מבנים
מנהלת פרויקטים ותכנון
אגף תכנון מבנים, בינוי ותשתיות
משרד הבריאות ומרכז הרפואי לגליל המערבי "נהריה"

מספר תכנית	1.100
תאריך	2017
קנ"מ	1:100

מס' עמודים	129
מהדורה	3

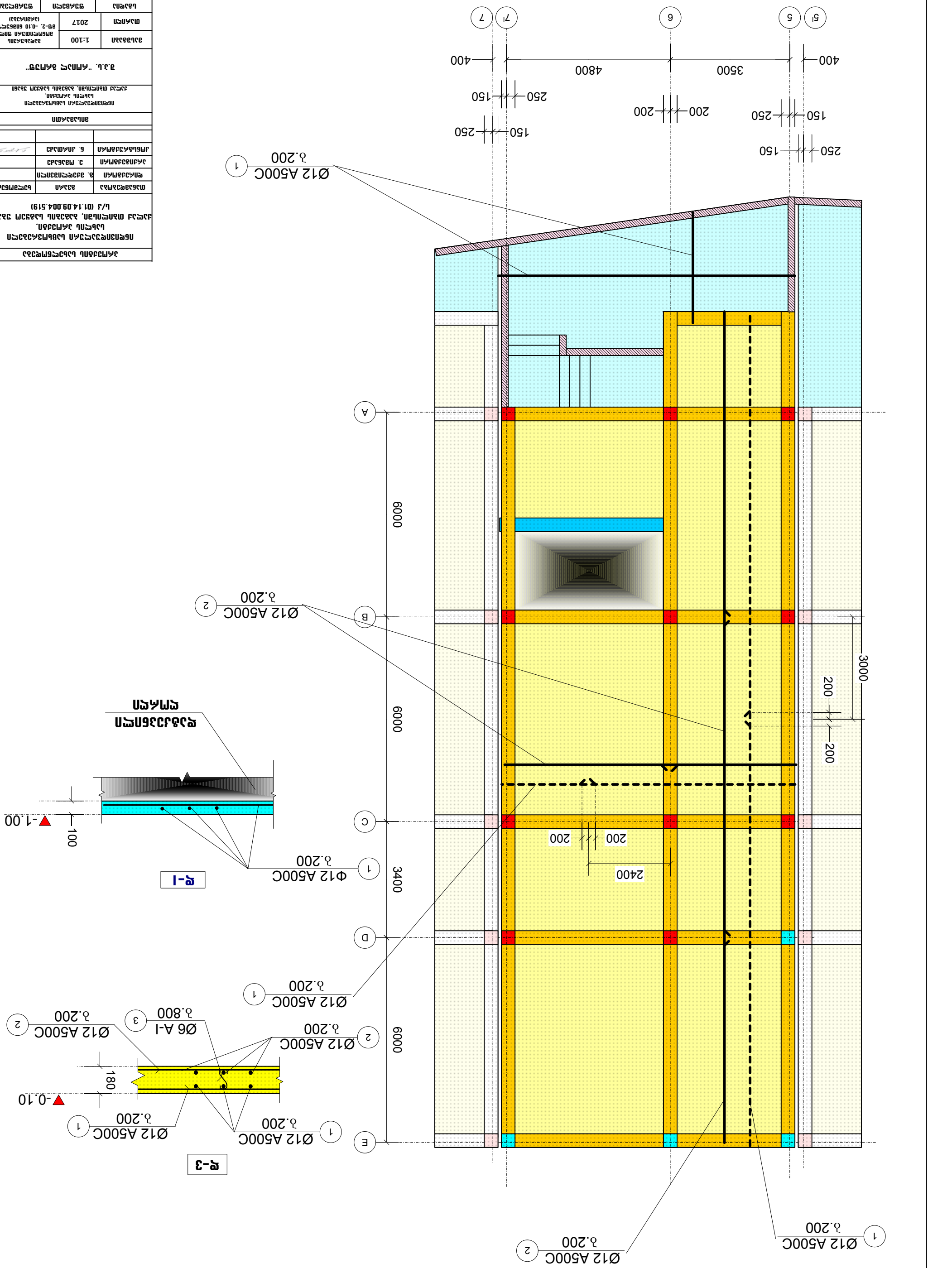

מפת יציקות מס' 3
(מפלס -0.10 מתוכנית שלד ק-2, שג-2, מפלס -0.10=713.70)

מפתח: N:3
-0.10=713.70

ბლოკი: №3
-0.10=713.70

გადახურვის მონოლითური ფილა: მფ-3, 3.60 ნიშნულზე. (საყალიბო)

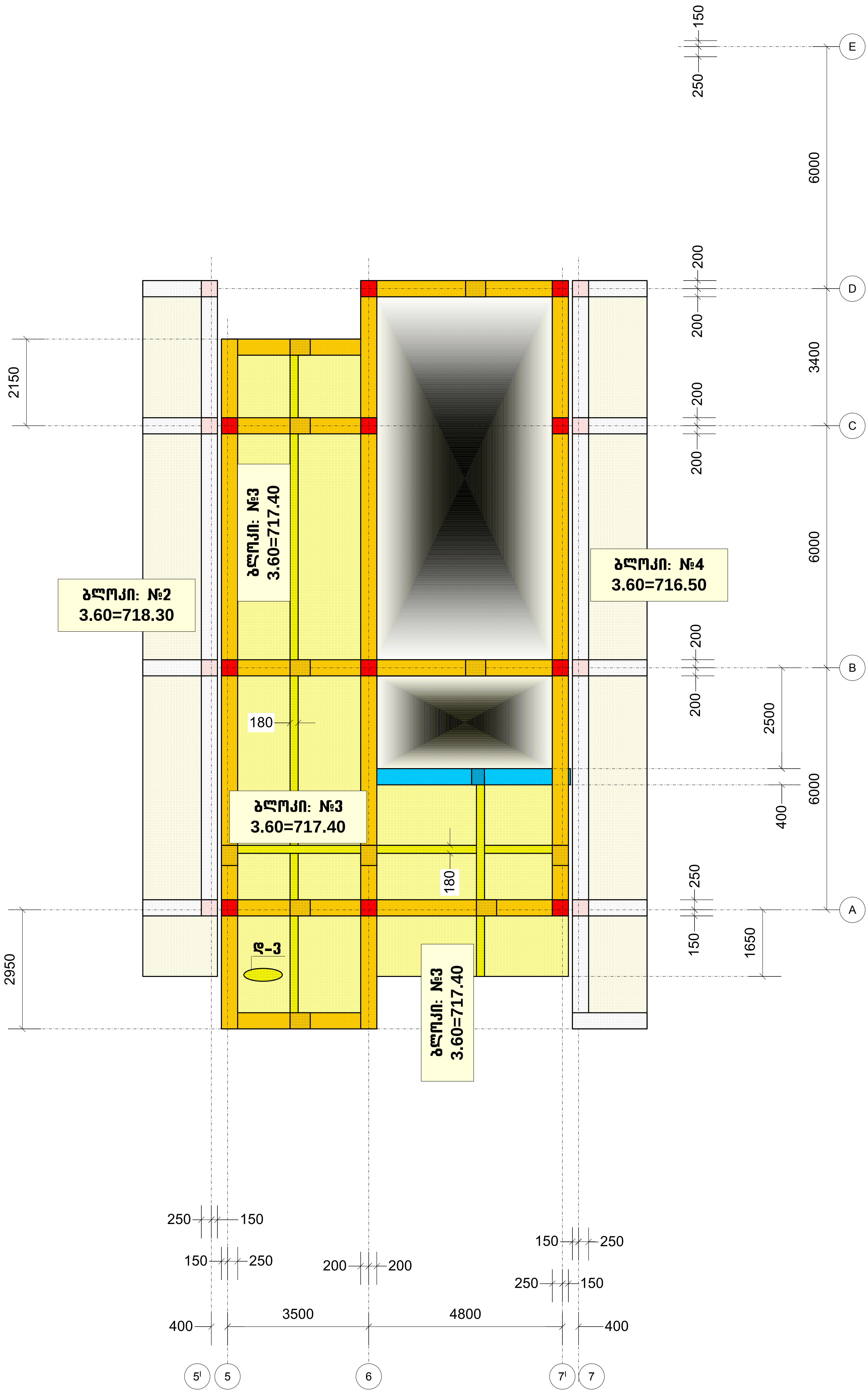

პროექტის სახელწოდება		
ინდივიდუალური საცხოვრებელი სახლის პროექტი, ქალაქ თბილისში, ბაგების სატყეო უბანი ს/კ (01.14.09.004.519)		
თანამდებობა	გვარი	ხელმოწერა
დირექტორი	გ. მჭედლიშვილი	
არქიტექტორი	ე. ომანაძე	
კონსტრუქტორი	ნ. კირთაძე	[signature]
მისამართი		
ინდივიდუალური საცხოვრებელი სახლის პროექტი, ქალაქ თბილისში, ბაგების სატყეო უბანი		
შ.პ.ს. "როიალ გროუფ"		
მასშტაბი	1:100	გადახურვის მონოლითური ფილა: მფ-3, 3.60 ნიშნულზე. (საყალიბო)
თარიღი	2017	
სტადია	ფურცელი	ფურცლები
პრ	130	

תכנית קורות גג עליון. גובה מעטפת בנין 3.60 מ' מעל פני הים (גובה מוחלט)

קנ"מ: 1:100

-0.10=713.70

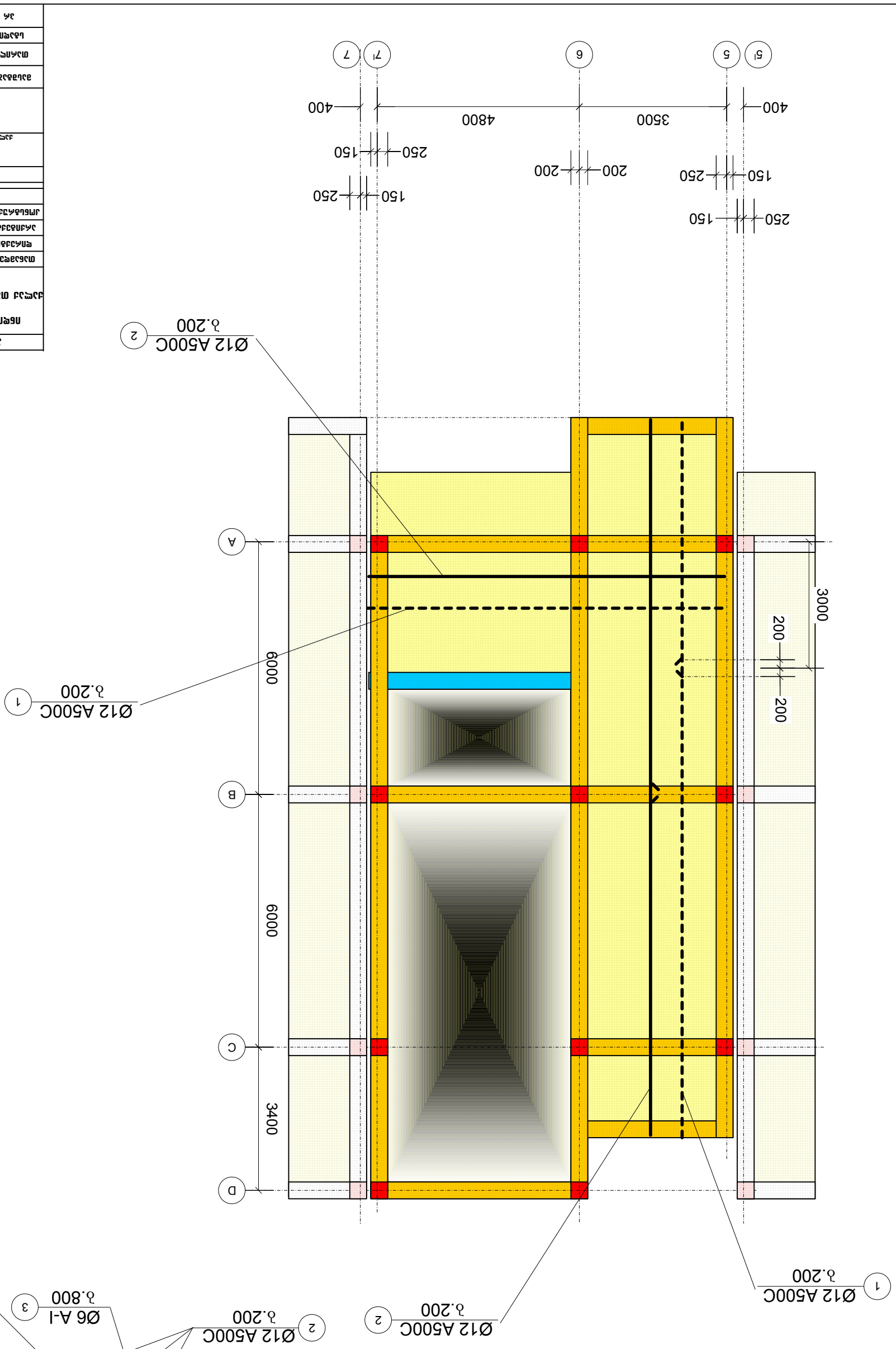

מתכנן השלד	מהנדס	מתכנן המערכות
מהנדס אחראי	ג. מנחם בר-אור	
מהנדס קונסטרוקציה	ג. מנחם בר-אור	
מהנדס אינסטלציה	ב. בנימין פרנקל	
מהנדס חשמל	ל. לוי מרכוס	

מתחם

מגורים וחניה תת קרקעית מרכזי
בנין מגורים גג.
גובה קורות מוחלט. גובה מוחלט בנין גג
ב/ג (01.14.09.004.519)

גג עליון

קנה"מ	1:100	מהנדס אחראי
תאריך	2017	מנהל הפרויקט
שלב	קונסטרוקציה	(גג עליון)
גיליון	34	131

ბლოკი: №3
-0.10=713.70

გადახურვის მონოლითური ფილა: მფ-4, 7.90 ნიშნულზე.
(საყალიბო)

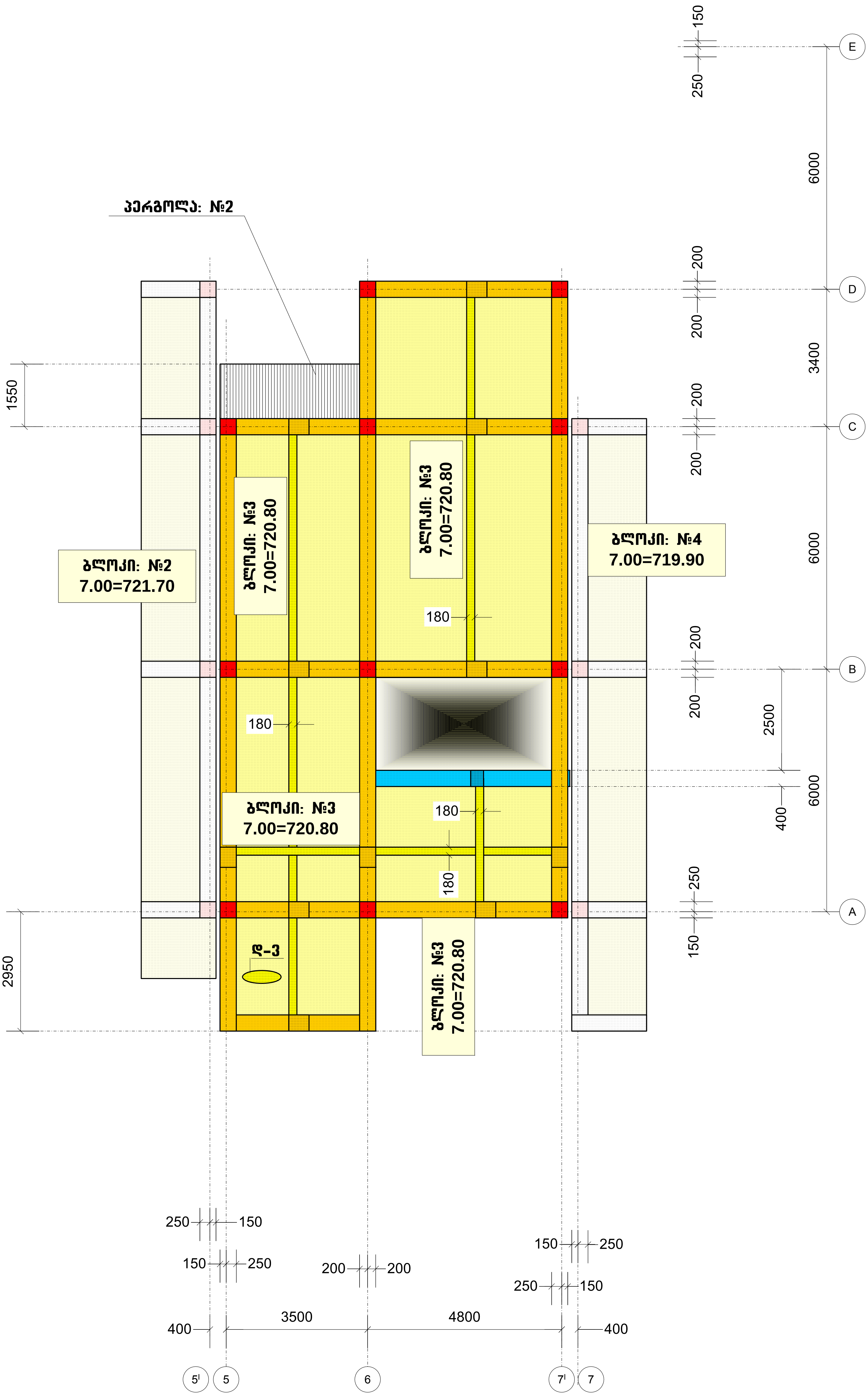

პროექტის სახელწოდება		
ინდივიდუალური საცხოვრებელი სახლის პროექტი, ქალაქ თბილისში, ბაგების სატყეო უბანი ს/კ (01.14.09.004.519)		
თანამდებობა	გვარი	ხელმოწერა
დირექტორი	გ. მჭედლიშვილი	
არქიტექტორი	ე. ომანაძე	
კონსტრუქტორი	ნ. კირთაძე	
მისამართი		
ინდივიდუალური საცხოვრებელი სახლის პროექტი, ქალაქ თბილისში, ბაგების სატყეო უბანი		
შ.პ.ს. "როიალ გროუფ"		
მასშტაბი	1:100	გადახურვის მონოლითური ფილა: მფ-4, 7.90 ნიშნულზე. (საყალიბო)
თარიღი	2017	
სტადია	ფურცელი	ფურცლები
პრ	132	

מס' תכנית	34
קנ"מ	1:100
תאריך	2017

תכנית קונסטרוקציה של מפלס הגג העליון. בטון יצוק באתר. עובי הרצפה 250 מ"מ. ציר ג'. מ.ב. "אמות שרון"

מפלס הגג העליון של מגדל המשרדים בקומת הגג העליון של מגדל המשרדים. בטון יצוק באתר. עובי הרצפה 250 מ"מ.

מהנדס הקונסטרוקציה	אדריכל	מתכנן השלד
אלמוג קונסטרוקציות בע"מ	ג. אדריכלים בע"מ	
אלמוג קונסטרוקציות בע"מ	ב. פרנקל	
אלמוג קונסטרוקציות בע"מ	ב. כהן	

מפלס הגג העליון

מפלס הגג העליון של מגדל המשרדים. בטון יצוק באתר. עובי הרצפה 250 מ"מ.

ג/ג (01.14.09.004.519)

תכנית הרצפה של מגדל המשרדים בקומת הגג העליון. בטון יצוק באתר. עובי הרצפה 250 מ"מ.

מס' תכנית: ג-3
-0.10=713.70

מפלס הגג העליון של מגדל המשרדים בקומת הגג העליון. בטון יצוק באתר. עובי הרצפה 250 מ"מ.
(בקומת הגג)

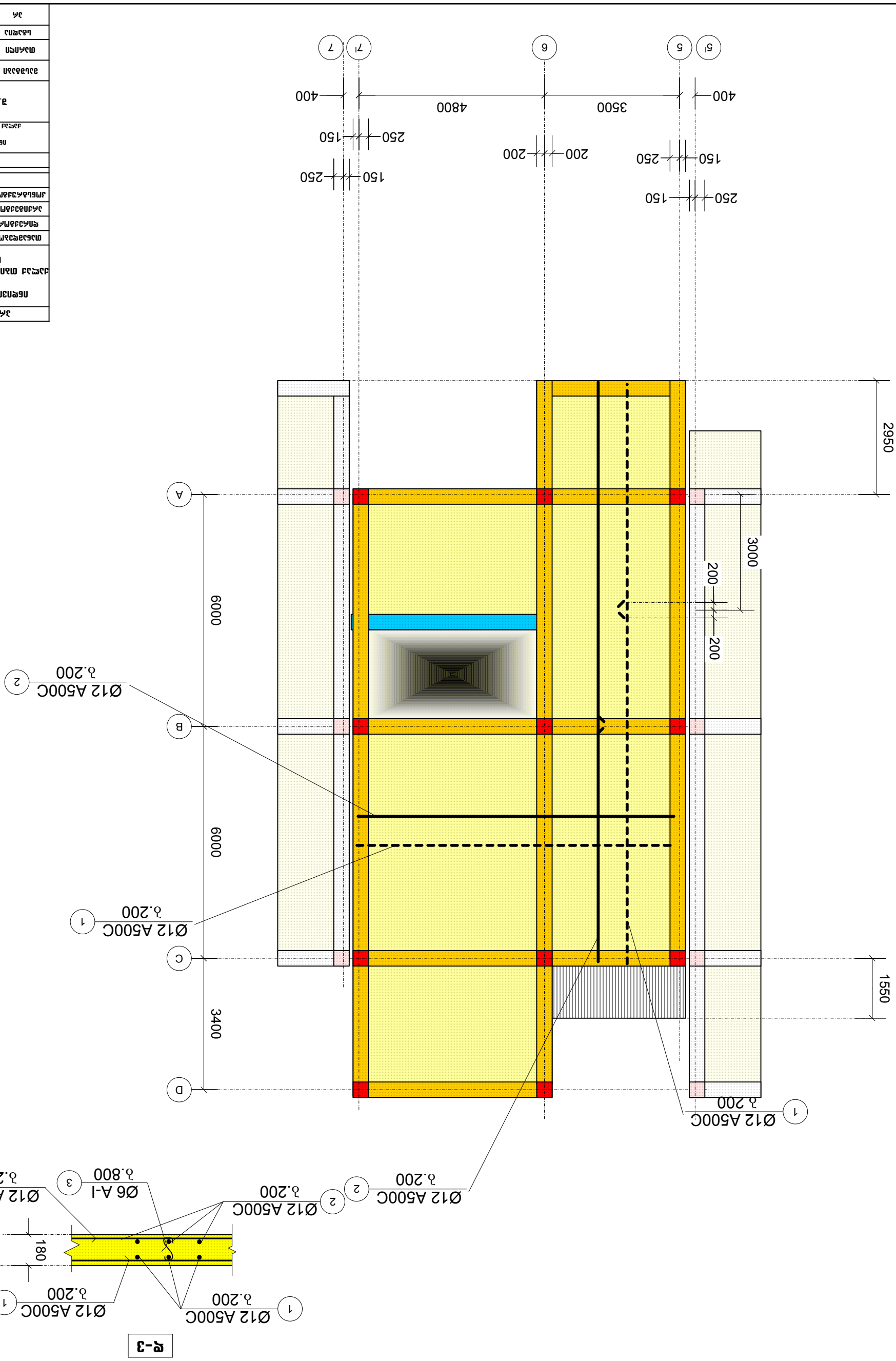

ბლოკი: №3
-0.10=713.70

გადახურვის მონოლითური ფილა: მფ-5, 10.40 ნიშნულზე. (საყალიბო)

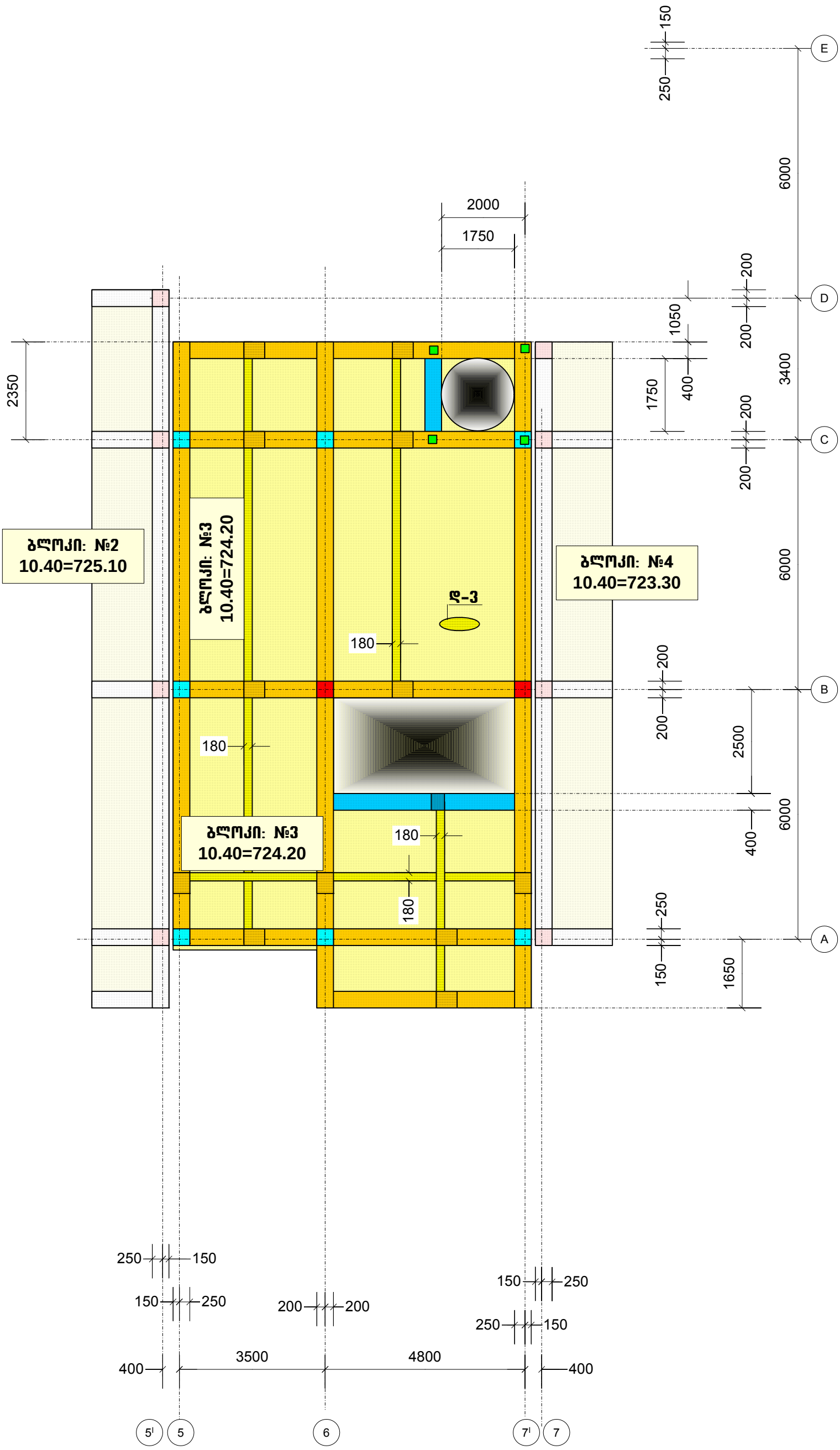

პროექტის სახელწოდება		
ინდივიდუალური საცხოვრებელი სახლის პროექტი, ქალაქ თბილისში, ბაგების საბჭოო უბანი ს/კ (01.14.09.004.519)		
თანამდებობა	გვარი	ხელმოწერა
დირექტორი	გ. მჭედლიშვილი	
არქიტექტორი	ე. ომანაძე	
კონსტრუქტორი	ნ. კირთაძე	

მისამართი
ინდივიდუალური საცხოვრებელი სახლის პროექტი, ქალაქ თბილისში, ბაგების საბჭოო უბანი
შ.პ.ს. "როიალ გრუფ"

მასშტაბი	1:100	გადახურვის მონოლითური ფილა: მფ-5, 10.40 ნიშნულზე. (საყალიბო)
თარიღი	2017	

სტადია	ფურცელი	ფურცლები
პრ	134	

ბლოკი: №3
-0.10=713.70

გადახურვის მონოლითური ფილა: მფ-5, 10.40 ნიშნულზე. (არმირება)

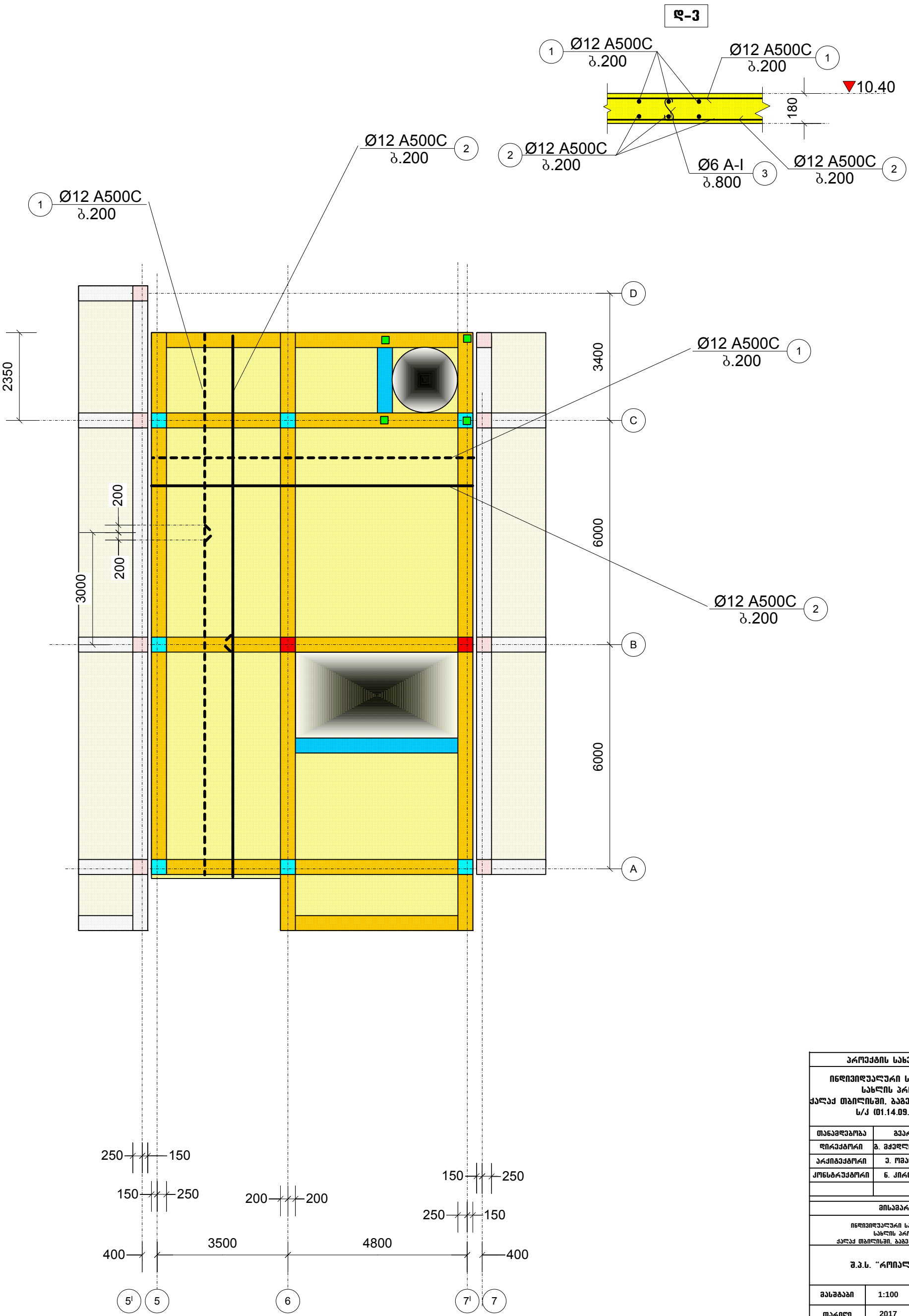

პროექტის სახელწოდება		
ინდივიდუალური საცხოვრებელი სახლის პროექტი, ქალაქ თბილისში, ბაგების საბჟეო უბანი ს/კ (01.14.09.004.519)		
თანამდებობა	გვარი	ხელმოწერა
დირექტორი	გ. მჭედლიშვილი	
არქიტექტორი	ე. ომანაძე	
კონსტრუქტორი	ნ. კირთაძე	

მისამართი
ინდივიდუალური საცხოვრებელი სახლის პროექტი, ქალაქ თბილისში, ბაგების საბჟეო უბანი
შ.პ.ს. "როიალ გრუფ"

მასშტაბი	1:100	გადახურვის მონოლითური ფილა: მფ-5, 10.40 ნიშნულზე. (არმირება)
თარიღი	2017	

სტადია	ფურცელი	ფურცლები
პრ	135	

გადახურვის მონოლითური ფილა: მფ-6, 12.60 ნიშნულზე. (საყალიბო)

ბლოკი: №3
-0.10=713.70

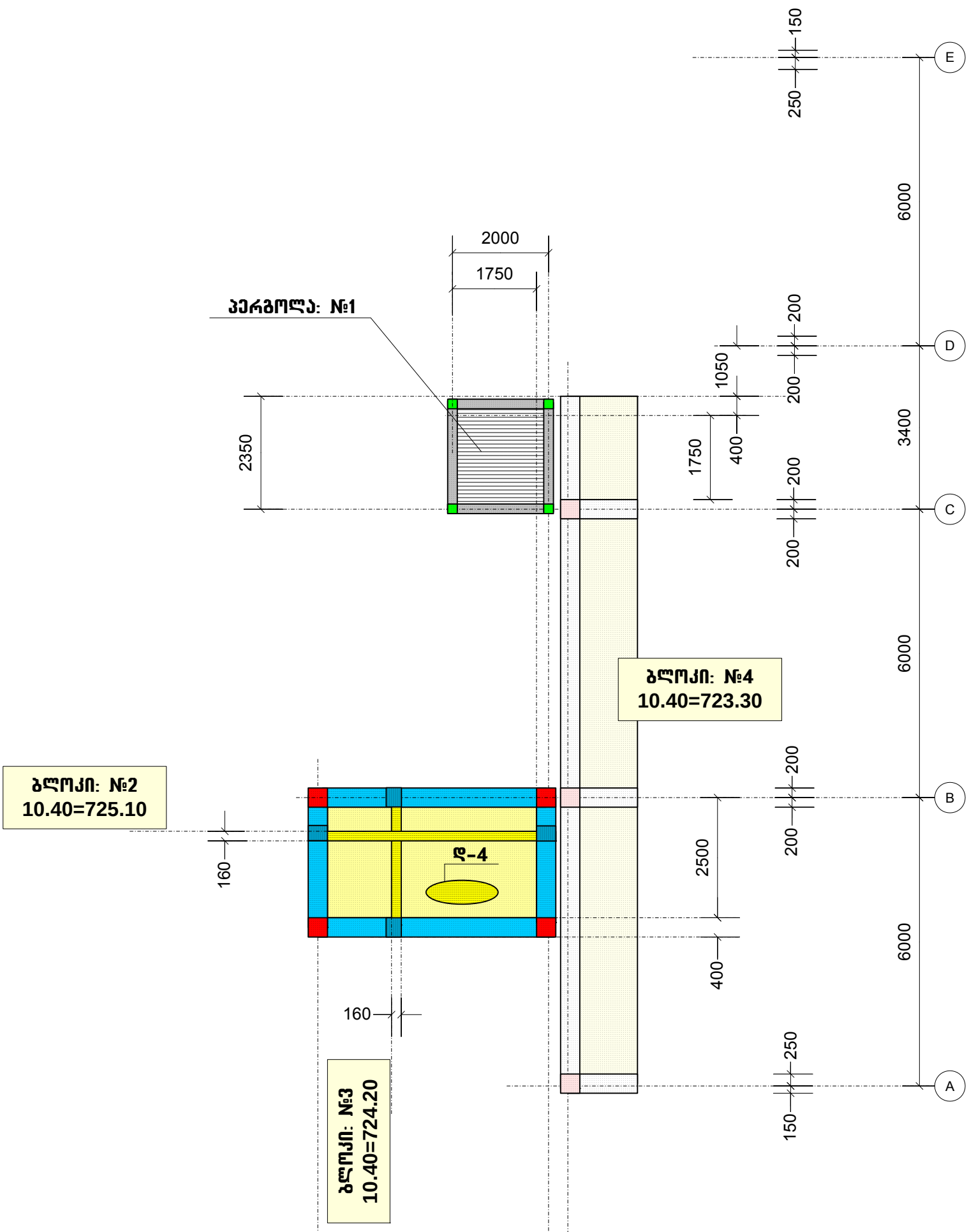

პროექტის სახელწოდება		
ინდივიდუალური საცხოვრებელი სახლის პროექტი, ქალაქ თბილისში, ბაგების საბყუო უბანი ს/ქ (01.14.09.004.519)		
თანამდებობა	გვარი	ხელმოწერა
დირექტორი	გ. მჭედლიშვილი	
არქიტექტორი	ე. ომანაძე	
კონსტრუქტორი	ნ. ქირთაძე	

მისამართი
ინდივიდუალური საცხოვრებელი სახლის პროექტი, ქალაქ თბილისში, ბაგების საბყუო უბანი
შ.პ.ს. "როიალ გრუფ"

მასშტაბი	1:100	გადახურვის მონოლითური ფილა: მფ-6, 12.60 ნიშნულზე. (საყალიბო)
თარიღი	2017	

სტადია	ფურცელი	ფურცლები
პრ	136	

გაღახურვის მონოლითური ფილა: მფ-6, 12.60 ნიშნულზე. (არმირება)

ბლოკი: №3
-0.10=713.70

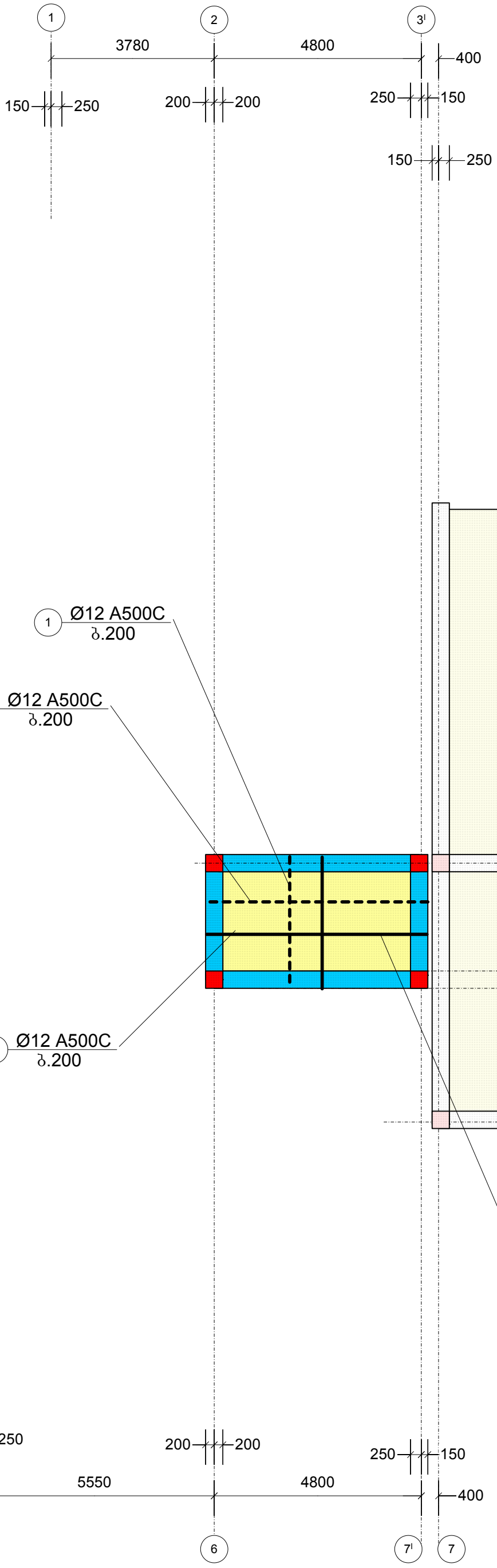

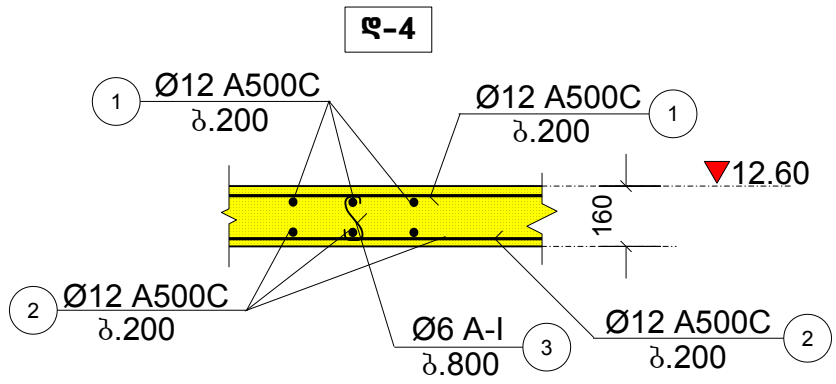

პროექტის სახელწოდება
ინდივიდუალური საცხოვრებელი სახლის პროექტი, ქალაქ თბილისში, ბაგების საბჟეო უბანი ს/კ (01.14.09.004.519)

თანამდებობა	გვარი	ხელმოწერა
დირექტორი	გ. მჭედლიშვილი	
არქიტექტორი	ე. ომანაძე	
კონსტრუქტორი	ნ. კირთაძე	

მისამართი
ინდივიდუალური საცხოვრებელი სახლის პროექტი, ქალაქ თბილისში, ბაგების საბჟეო უბანი
შ.პ.ს. "როიალ გრუფ"

მასშტაბი	1:100	გაღახურვის მონოლითური ფილა: მფ-6, 12.60 ნიშნულზე. (არმირება)
თარიღი	2017	

სტადია	ფურცელი	ფურცლები
პრ	137	

ՅԱՆՁԱՓԱՅԻՆ ՀԱՏԱԿԱԳԾԵՐ

ՀՀ ՔԱՂԱՔԱՇԻՆՈՒԹՅԱՆ ՊԵՏԱԿԱՆ ԿՈՄԻՏԵ ՊԵՏԱԿԱՆ ՀԱՄԱԿԱՐԳՉԱՅԻՆ ԾԱՌԱՅՈՒԹՅՈՒՆ ՀԱՅԿԱԿԱՆ ՄԱՍՆԱՃՅՈՒՂ ՀԱՄԱՅՆՔՆԵՐԻ ԵՎ ՔԱՂԱՔԱՑԻԱԿԱՆ ՊԱՇՏՊԱՆՈՒԹՅԱՆ ՎԱՐՉԱԿԱՆ ՄԱՐՄՆԻ ՀԱՄԱՐ		
ՀԱՅԿԱԿԱՆ ՆԱԽԱԳԾԱՅԻՆ ԱՇԽԱՏԱՆՔՆԵՐԻ ԻՆՍՏԻՏՈՒՏ ՓԱԿ ԲԱԺՆԵՏԻՐՈՒԹՅՈՒՆ		
ՀՀ, ԵՐԵՎԱՆ, ՇԱՀՈՒՄՅԱՆ 1-ԻՆ ՓՈՂՈՑ, 3 ՇԵՆՔ, 1 ՀԱՐԿ, 0010 ՀԵՌ. (+374 10) 54 00 00, ՖԱՔՍ (+374 10) 54 00 01 ՀՀ ՀԱՇՎԱՌՄԱՆ ՊԵՏԱԿԱՆ ՌԵԳԻՍՏՐ 02500-120-00-ՀՀ		
ՀՀ ՔԱՂԱՔԱՇԻՆՈՒԹՅԱՆ ՊԵՏԱԿԱՆ ԿՈՄԻՏԵԻ ՊԵՏԱԿԱՆ ՀԱՄԱԿԱՐԳՉԱՅԻՆ ԾԱՌԱՅՈՒԹՅԱՆ ՀԱՅԿԱԿԱՆ ՄԱՍՆԱՃՅՈՒՂ ՀԱՄԱՅՆՔՆԵՐԻ ԵՎ ՔԱՂԱՔԱՑԻԱԿԱՆ ՊԱՇՏՊԱՆՈՒԹՅԱՆ ՎԱՐՉԱԿԱՆ ՄԱՐՄՆԻ ՀԱՄԱՐ ՀԱՅԿԱԿԱՆ ՆԱԽԱԳԾԱՅԻՆ ԱՇԽԱՏԱՆՔՆԵՐԻ ԻՆՍՏԻՏՈՒՏ ՓԱԿ ԲԱԺՆԵՏԻՐՈՒԹՅՈՒՆ ՀՀ, ԵՐԵՎԱՆ, ՇԱՀՈՒՄՅԱՆ 1-ԻՆ ՓՈՂՈՑ, 3 ՇԵՆՔ, 1 ՀԱՐԿ, 0010 ՀԵՌ. (+374 10) 54 00 00, ՖԱՔՍ (+374 10) 54 00 01 ՀՀ ՀԱՇՎԱՌՄԱՆ ՊԵՏԱԿԱՆ ՌԵԳԻՍՏՐ 02500-120-00-ՀՀ		
ՀՀ ՔԱՂԱՔԱՇԻՆՈՒԹՅԱՆ ՊԵՏԱԿԱՆ ԿՈՄԻՏԵ ՊԵՏԱԿԱՆ ՀԱՄԱԿԱՐԳՉԱՅԻՆ ԾԱՌԱՅՈՒԹՅՈՒՆ ՀԱՅԿԱԿԱՆ ՄԱՍՆԱՃՅՈՒՂ ՀԱՄԱՅՆՔՆԵՐԻ ԵՎ ՔԱՂԱՔԱՑԻԱԿԱՆ ՊԱՇՏՊԱՆՈՒԹՅԱՆ ՎԱՐՉԱԿԱՆ ՄԱՐՄՆԻ ՀԱՄԱՐ ՀԱՅԿԱԿԱՆ ՆԱԽԱԳԾԱՅԻՆ ԱՇԽԱՏԱՆՔՆԵՐԻ ԻՆՍՏԻՏՈՒՏ ՓԱԿ ԲԱԺՆԵՏԻՐՈՒԹՅՈՒՆ		
ՀՀ, ԵՐԵՎԱՆ, ՇԱՀՈՒՄՅԱՆ 1-ԻՆ ՓՈՂՈՑ, 3 ՇԵՆՔ, 1 ՀԱՐԿ, 0010 ՀԵՌ. (+374 10) 54 00 00, ՖԱՔՍ (+374 10) 54 00 01 ՀՀ ՀԱՇՎԱՌՄԱՆ ՊԵՏԱԿԱՆ ՌԵԳԻՍՏՐ 02500-120-00-ՀՀ		
ՀՀ ՔԱՂԱՔԱՇԻՆՈՒԹՅԱՆ ՊԵՏԱԿԱՆ ԿՈՄԻՏԵ ՊԵՏԱԿԱՆ ՀԱՄԱԿԱՐԳՉԱՅԻՆ ԾԱՌԱՅՈՒԹՅՈՒՆ ՀԱՅԿԱԿԱՆ ՄԱՍՆԱՃՅՈՒՂ ՀԱՄԱՅՆՔՆԵՐԻ ԵՎ ՔԱՂԱՔԱՑԻԱԿԱՆ ՊԱՇՏՊԱՆՈՒԹՅԱՆ ՎԱՐՉԱԿԱՆ ՄԱՐՄՆԻ ՀԱՄԱՐ ՀԱՅԿԱԿԱՆ ՆԱԽԱԳԾԱՅԻՆ ԱՇԽԱՏԱՆՔՆԵՐԻ ԻՆՍՏԻՏՈՒՏ ՓԱԿ ԲԱԺՆԵՏԻՐՈՒԹՅՈՒՆ

ბლოკი: №3
-0.10=713.70

კიბის სამონტაჟო გეგმა: 3.60-:-10.40 ნიშნულებს შორის

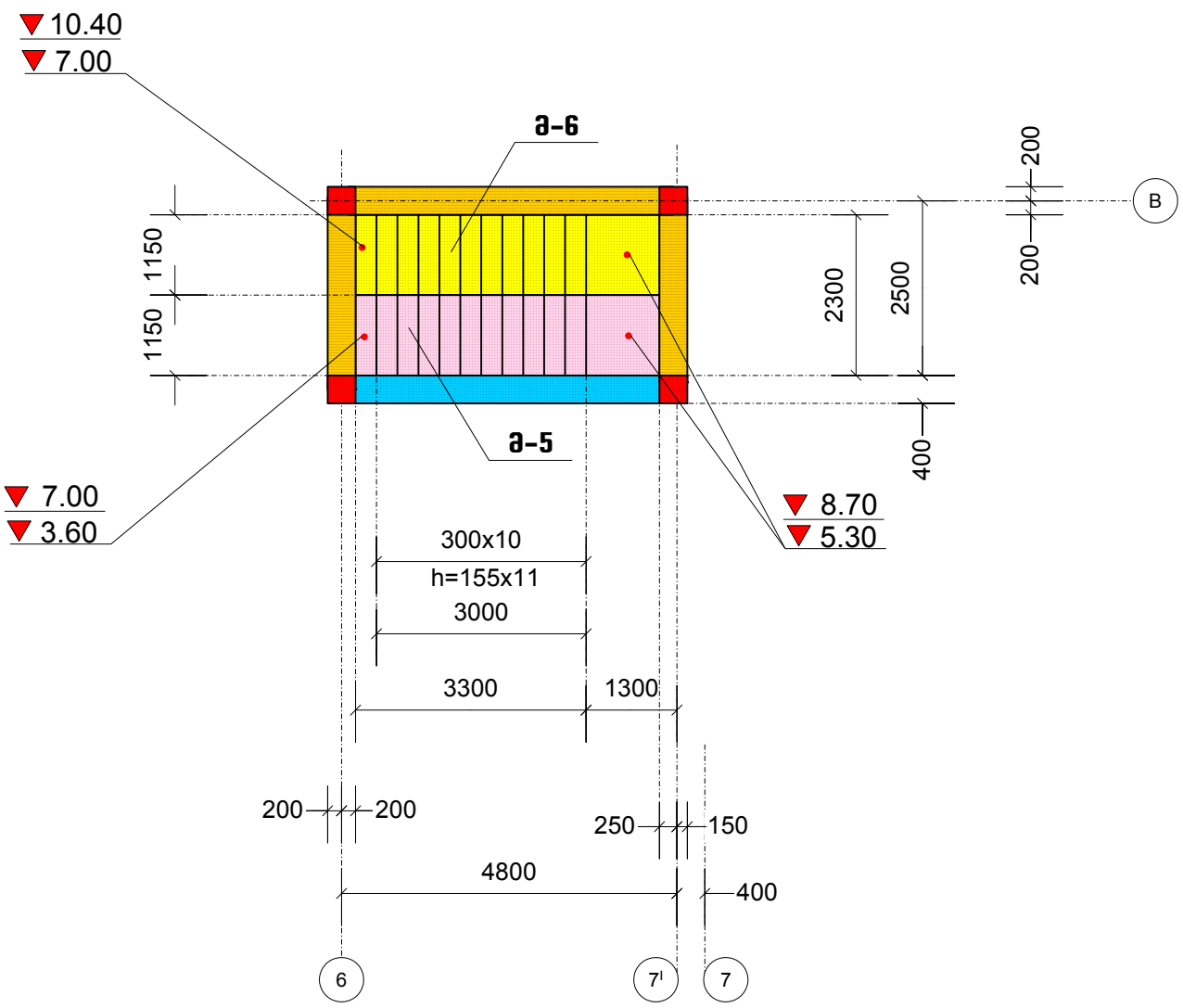

კიბის მარშების არმირების ფრაგმენტი

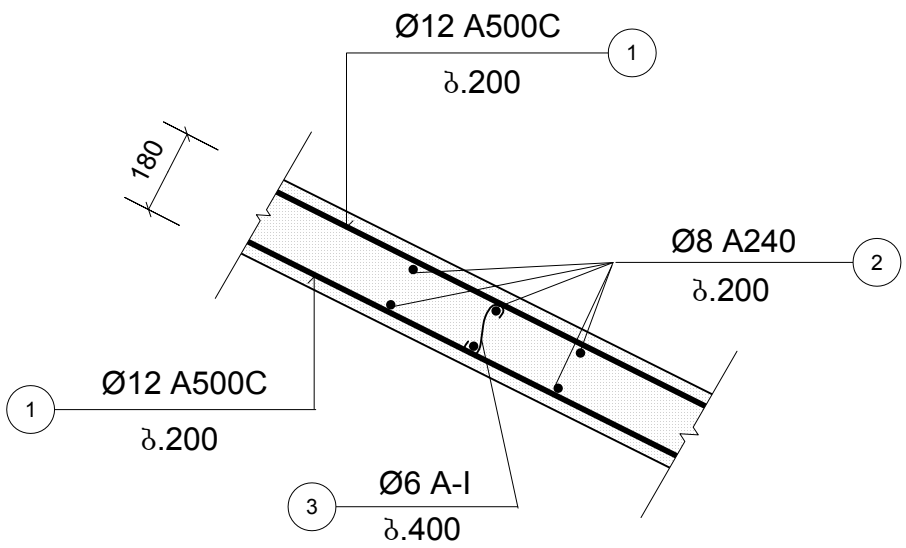

პროექტის სახელწოდება		
ინდივიდუალური საცხოვრებელი სახლის პროექტი, ქალაქ თბილისში, ბაგების საბჭოო უბანი ს/კ (01.14.09.004.519)		
თანამდებობა	გვარი	ხელმოწერა
დირექტორი	გ. მჭედლიშვილი	
არქიტექტორი	ე. ომანაძე	
კონსტრუქტორი	ნ. კირთაძე	

მისამართი
ინდივიდუალური საცხოვრებელი სახლის პროექტი, ქალაქ თბილისში, ბაგების საბჭოო უბანი
შ.პ.ს. "როიალ გრუფ"

მასშტაბი	1:100	კიბის სამონტაჟო გეგმა: 3.60-:-10.40 ნიშნულებს შორის
თარიღი	2017	

სტადია	ფურცელი	ფურცლები
პრ	139	

მასალათა ხარჯის სპეციფიკაცია

ელემენტის დასახელება	ელემენტის მარკა	პოზ.№	ესკიზი	პროფილი მმ.	სიგრძე მმ.	რაოდენობა ც.	საერთო სიგრძე მ.	მასალის ამოკრეფა: პროფ. მმ.	საერთო სიგრძე მ.	არმატურა კბ.: A204	არმატურა კბ.: A500C
სვეტი	სვ-1. n=7	1	დაიჭრას ადგილზე	22A500C	_	_	65,0	22A500C	134,0	_	399,3
		2	დაიჭრას ადგილზე	22A500C	_	_	69,0	8A204	224,0	88,5	_
		3	435 / 780 / 345	8A204	1560	80	124,8		ჯამი	88,5	399,3
		4	355 / 620 / 265	8A204	1240	80	99,2		ბეტონი B 30 V=	2,5	
								7	619,4	2795,2	17,5
	სვ-2. n=2	1	დაიჭრას ადგილზე	22A500C	_	_	78,0	22A500C	160,0	_	476,8
		2	დაიჭრას ადგილზე	22A500C	_	_	82,0	8A204	274,4	108,4	_
		3	435 / 780 / 345	8A204	1560	98	152,9		ჯამი	108,4	476,8
		4	355 / 620 / 265	8A204	1240	98	121,5		ბეტონი B 30 V=	3,1	
								2	216,8	953,6	6,2
	სვ-3. n=4	1	დაიჭრას ადგილზე	18A500C	_	_	20,0	18A500C	44,0	_	88,0
		2	დაიჭრას ადგილზე	18A500C	_	_	24,0	8A204	89,6	35,4	_
		3	435 / 780 / 345	8A204	1560	32	49,9		ჯამი	35,4	88,0
		4	355 / 620 / 265	8A204	1240	32	39,7		ბეტონი B 30 V=	1,0	
								4	141,6	352,0	4,0
	სვ-4. n=2	1	დაიჭრას ადგილზე	18A500C	_	_	56,0	18A500C	118,0	_	236,0
		2	დაიჭრას ადგილზე	18A500C	_	_	62,0	8A204	184,8	73,0	_
		3	435 / 780 / 345	8A204	1560	66	103,0		ჯამი	73,0	236,0
		4	355 / 620 / 265	8A204	1240	66	81,8		ბეტონი B 30 V=	2,1	
								2	146,0	472,0	4,2
	სვ-5. n=6	1	დაიჭრას ადგილზე	18A500C	_	_	10,0	18A500C	10,0	_	20,0
		2	435 / 780 / 345	8A204	1560	16	25,0	8A204	25,0	9,9	_
									ჯამი	9,9	20,0
									ბეტონი B 30 V=	0,5	
								6	59,2	120,0	3,0

მასალათა ხარჯის სპეციფიკაცია

ელემენტის დასახელება	ელემენტის მარკა	პოზ.№	ესკიზი	პროფილი მმ.	სიგრძე მმ.	რაოდენობა ც.	საერთო სიგრძე მ.	მასალის ამოკრეფა: პროფ. მმ.	საერთო სიგრძე მ.	არმატურა კბ.: A204	არმატურა კბ.: A500C
სვეტი	სვ-X. n=2	1	დაიჭრას ადგილზე	18A500C	_	_	10,0	18A500C	10,0	_	20,0
		2	435 / 780 / 345	8A204	1560	14	21,8	8A204	21,8	8,6	_
									ჯამი	8,6	20,0
									ბეტონი B 30 V=	0,4	
								2	17,3	40,0	0,8
როგელი	რ-1. n=1	1	30 / 350 / დაიჭრას ადგილზე / 350	18A500C	_	_	18,0	18A500C	33,0	_	66,0
		2	დაიჭრას ადგილზე	18A500C	_	_	15,0	8A204	58,4	23,1	_
		3	305 / 730 / 425	8A204	1460	40	58,4		ჯამი	23,1	66,0
									ბეტონი B 30 V=	0,8	
								1	23,1	66,0	0,8
	რ-2. n=	1	30 / 350 / დაიჭრას ადგილზე / 350	18A500C	_	_	40,0	18A500C	77,0	_	154,0
		2	დაიჭრას ადგილზე	18A500C	_	_	37,0	8A204	146,0	57,7	_
		3	305 / 730 / 425	8A204	1460	100	146,0		ჯამი	57,7	154,0
									ბეტონი B 30 V=	2,1	
								1	57,7	154,0	2,1
	რ-3. n=14	1	30 / 350 / დაიჭრას ადგილზე / 350	18A500C	_	_	38,0	18A500C	73,0	_	146,0
		2	დაიჭრას ადგილზე	18A500C	_	_	35,0	8A204	131,4	51,9	_
		3	305 / 730 / 425	8A204	1460	90	131,4		ჯამი	51,9	146,0
									ბეტონი B 30 V=	1,7	
								14	726,6	2044,0	23,8

ბლოკი: №3
-0.10=713.70

პროექტის სახელწოდება

ინდივიდუალური საცხოვრებელი სახლის პროექტი, ქალაქ თბილისში, ბაგების საბჟეო უბანი ს/კ (01.14.09.004.519)

თანამდებობა	გვარი	ხელმოწერა
დირექტორი	გ. ჭეჭელიშვილი	
არქიტექტორი	ე. ომანაძე	
კონსტრუქტორი	ნ. კირთაძე	

მისამართი

ინდივიდუალური საცხოვრებელი სახლის პროექტი, ქალაქ თბილისში, ბაგების საბჟეო უბანი

შ.პ.ს. "როიალ გრუპ"

მასშტაბი	1:100	მასალის ხარჯი
თარიღი	2017	

სტადია	ფურცელი	ფურცლები
პრ	140	

მასალათა ხარჯის სპეციფიკაცია

ელემენტის დასახელება	ელემენტის მარკა	პოზ.№	ესკიზი	პროფილი მმ.	სიგრძე. მმ.	რაოდენობა ც.	საერთო სიგრძე მ.	მასალის ამოკრეფა: პროფ. მმ.	საერთო სიგრძე მ.	არმატურა კბ.: A204	A500C
რიგები	რ–4. n=1	1	30 350 დაიჭრას ადგილზე 350 30	18A500C	_	_	35,0	18A500C	67,0	_	134,0
		2	დაიჭრას ადგილზე	18A500C	_	_	32,0	8A204	116,8	46,1	_
		3	305 730 425	8A204	1460	80	116,8		ჯამი	46,1	134,0
									ბეტონი B 30 V=	1,4	
								1	46,1	134,0	1,4
	რ–5. n=1	1	30 350 დაიჭრას ადგილზე 350 30	18A500C	_	_	34,0	18A500C	65,0	_	130,0
		2	დაიჭრას ადგილზე	18A500C	_	_	31,0	8A204	102,2	40,4	_
		3	305 730 425	8A204	1460	70	102,2		ჯამი	40,4	130,0
									ბეტონი B 30 V=	1,3	
								1	40,4	130,0	1,3
	რ–6. n=1	1	30 350 დაიჭრას ადგილზე 350 30	18A500C	_	_	96,0	18A500C	189,0	_	378,0
		2	დაიჭრას ადგილზე	18A500C	_	_	93,0	8A204	350,4	138,4	_
		3	305 730 425	8A204	1460	240	350,4		ჯამი	138,4	378,0
									ბეტონი B 30 V=	4,5	
								1	138,4	378,0	4,5
	რ–7. n=1	1	30 350 დაიჭრას ადგილზე 350 30	18A500C	_	_	96,0	18A500C	189,0	_	378,0
		2	დაიჭრას ადგილზე	18A500C	_	_	93,0	8A204	350,4	138,4	_
		3	305 730 425	8A204	1460	240	350,4		ჯამი	138,4	378,0
									ბეტონი B 30 V=	4,5	
								1	138,4	378,0	4,5
	რ–8. n=1	1	30 350 დაიჭრას ადგილზე 350 30	18A500C	_	_	96,0	18A500C	192,0	_	384,0
		2	დაიჭრას ადგილზე	18A500C	_	_	96,0	8A204	350,4	138,4	_
		3	305 730 425	8A204	1460	240	350,4		ჯამი	138,4	384,0
									ბეტონი B 30 V=	4,5	
								1	138,4	384,0	4,5

მასალათა ხარჯის სპეციფიკაცია

ელემენტის დასახელება	ელემენტის მარკა	პოზ.№	ესკიზი	პროფილი მმ.	სიგრძე. მმ.	რაოდენობა ც.	საერთო სიგრძე მ.	მასალის ამოკრეფა: პროფ. მმ.	საერთო სიგრძე მ.	არმატურა კბ.: A204	A500C
რიგები	რ–X. n=4	1	30 350 დაიჭრას ადგილზე 350 30	18A500C	_	_	18,0	18A500C	33,0	_	66,0
		2	დაიჭრას ადგილზე	18A500C	_	_	15,0	8A204	58,4	23,1	_
		3	305 730 425	8A204	1460	40	58,4		ჯამი	23,1	66,0
									ბეტონი B 30 V=	0,9	
								4	92,3	264,0	3,6
	რ–3,1. n=1	1	30 350 დაიჭრას ადგილზე 350 30	18A500C	_	_	18,0	18A500C	33,0	_	66,0
		2	დაიჭრას ადგილზე	18A500C	_	_	15,0	8A204	58,4	23,1	_
		3	305 730 425	8A204	1460	40	58,4		ჯამი	23,1	66,0
									ბეტონი B 30 V=	0,9	
								1	23,1	66,0	0,9
	რ–3,2. n=3	1	30 350 დაიჭრას ადგილზე 350 30	18A500C	_	_	24,0	18A500C	45,0	_	90,0
		2	დაიჭრას ადგილზე	18A500C	_	_	21,0	8A204	73,0	28,8	_
		3	305 730 425	8A204	1460	50	73,0		ჯამი	28,8	90,0
									ბეტონი B 30 V=	1,0	
								1	28,8	90,0	1,0

ბლოკი: №3
-0.10=713.70

პროექტის სახელწოდება		
ინდივიდუალური საცხოვრებელი სახლის პროექტი, ქალაქ თბილისში, ბაგების საბყუო უბანი ს/კ (01.14.09.004.519)		
თანამდებობა	გვარი	ხელმოწერა
დირექტორი	გ. ჭეჭელიშვილი	
არქიტექტორი	ე. ომანაძე	
კონსტრუქტორი	ნ. ქირთაძე	

მისამართი
ინდივიდუალური საცხოვრებელი სახლის პროექტი, ქალაქ თბილისში, ბაგების საბყუო უბანი
შ.პ.ს. "როიალ გრუპ"

მასშტაბი	1:100	მასალის ხარჯი
თარიღი	2017	
სტადია	ფურცელი	ფურცლები
პრ	141	

მასალათა ხარჯის სპეციფიკაცია

ელემენტის დასახელება	ელემენტის მარკა	პოზ.№	ესკიზი	პროფილი მმ.	სიგრძე მმ.	რაოდენობა ც.	საერთო სიგრძე მ.	მასალის ამოკრეფა			
								პროფ. მმ.	საერთო სიგრძე მ.	არმატურა კბ.	
										A204	A500C
კედელი მიწისქვეშა	კმ-1. n=1	1	დაიჭრას ადგილზე	12A500C	_	_	3420,0	12A500C	3420,0	_	3043,8
		2	30 170 25 30	6 A-I	280	640	179,2	6 A-I	179,2	39,8	_
									ჯამი	39,8	3043,8
									ბეტონი	B 30 V=	31,0
								1	39,8	3043,8	31,0
	კმ-1. n=1	1	დაიჭრას ადგილზე	12A500C	_	_	890,0	12A500C	890,0	_	792,1
		2	30 170 25 30	6 A-I	280	120	33,6	6 A-I	33,6	7,5	_
									ჯამი	7,5	792,1
									ბეტონი	B 30 V=	16,0
								1	7,5	792,1	16,0
აუზი	ა-1. n=1	1	დაიჭრას ადგილზე	12A500C	_	_	1280,0	12A500C	1280,0	_	1139,2
		2	30 270 25 30	6 A-I	380	80	30,4	6 A-I	69,6	15,5	_
		3	30 170 25 30	6 A-I	280	140	39,2		ჯამი	15,5	1139,2
									ბეტონი	B 30 V=	13,0
								1	15,5	1139,2	13,0
გაღადგურების ფილა	მფ-1. n=1	1	დაიჭრას ადგილზე	12A500C	_	_	2850,0	12A500C	5700,0	_	5073,0
		2	დაიჭრას ადგილზე	12A500C	_	_	2850,0	6 A-I	299,6	66,5	_
		3	30 170 25 30	6 A-I	280	1070	299,6		ჯამი	66,5	5073,0
									ბეტონი	B 30 V=	54,0
								1	66,5	5073,0	54,0
	მფ-2. n=1	1	დაიჭრას ადგილზე	12A500C	_	_	2490,0	12A500C	4540,0	_	4040,6
		2	დაიჭრას ადგილზე	12A500C	_	_	2050,0	6 A-I	197,6	43,9	_
		3	30 150 25 30	6 A-I	260	760	197,6		ჯამი	43,9	4040,6
									ბეტონი	B 30 V=	35,0
								1	43,9	4040,6	35,0

მასალათა ხარჯის სპეციფიკაცია

ელემენტის დასახელება	ელემენტის მარკა	პოზ.№	ესკიზი	პროფილი მმ.	სიგრძე მმ.	რაოდენობა ც.	საერთო სიგრძე მ.	მასალის ამოკრეფა			
								პროფ. მმ.	საერთო სიგრძე მ.	არმატურა კბ.	
										A204	A500C
გაღადგურების ფილა	მფ-3. n=1	1	დაიჭრას ადგილზე	12A500C	_	_	1070,0	12A500C	2140,0	_	1904,6
		2	დაიჭრას ადგილზე	12A500C	_	_	1070,0	6 A-I	106,6	23,7	_
		3	30 150 25 30	6 A-I	260	410	106,6		ჯამი	23,7	1904,6
									ბეტონი	B 30 V=	19,0
								1	23,7	1904,6	19,0
	მფ-4. n=1	1	დაიჭრას ადგილზე	12A500C	_	_	1320,0	12A500C	2640,0	_	2349,6
		2	დაიჭრას ადგილზე	12A500C	_	_	1320,0	6 A-I	127,4	28,3	_
		3	30 150 25 30	6 A-I	260	490	127,4		ჯამი	28,3	2349,6
									ბეტონი	B 30 V=	23,0
								1	28,3	2349,6	23,0
	მფ-5. n=1	1	დაიჭრას ადგილზე	12A500C	_	_	1290,0	12A500C	2580,0	_	2296,2
		2	დაიჭრას ადგილზე	12A500C	_	_	1290,0	6 A-I	124,8	27,7	_
		3	30 150 25 30	6 A-I	260	480	124,8		ჯამი	27,7	2296,2
									ბეტონი	B 30 V=	22,0
								1	27,7	2296,2	22,0

ბლოკი: №3
-0.10=713.70

პროექტის სახელწოდება		
ინდივიდუალური საცხოვრებელი სახლის პროექტი, ქალაქ თბილისში, ბაგების საბყუო უბანი ს/კ (01.14.09.004.519)		
თანამდებობა	გვარი	ხელმოწერა
დირექტორი	გ. ძაძელიშვილი	
არქიტექტორი	ე. ომანაძე	
კონსტრუქტორი	ნ. ქირთაძე	

მისამართი
ინდივიდუალური საცხოვრებელი სახლის პროექტი, ქალაქ თბილისში, ბაგების საბყუო უბანი
შ.პ.ს. "როიალ გრუპ"

მასშტაბი	1:100	მასალის ხარჯი
თარიღი	2017	
სტადია	ფურცელი	ფურცლები
პრ	142	

მასალათა ხარჯის სპეციფიკაცია

ელემენტის დასახელება	ელემენტის მარკა	პოზ.№	ესკიზი	პროფილი მმ.	სიგრძე მმ.	რაოდენობა ც.	საერთო სიგრძე მ.	მასალის ამოკრეფა: პროფ. მმ.	საერთო სიგრძე მ.	არმატურა კბ. A204	არმატურა კბ. A500C
ვადახურვის ფილა	მ3-6. n=1	1	დაიჭრას ადგილზე	12A500C	_	_	130,0	12A500C	260,0	_	231,4
		2	დაიჭრას ადგილზე	12A500C	_	_	130,0	6 A-I	9,6	2,1	_
		3	30 130 25 30	6 A-I	240	40	9,6		ჯამი	2,1	231,4
									ბეტონი B 30 V=	2,0	
								1	2,1	231,4	2,0
კობე: №1. მარშები	მ-1. n=1	1	დაიჭრას ადგილზე	12A500C	_	_	120,0	12A500C	120,0	_	106,8
		2	1100	8A204	1100	54	59,4	8A204	59,4	23,5	_
		3	30 170 25 30	6 A-I	280	30	8,4	6 A-I	8,4	1,9	_
									ჯამი	25,3	106,8
									ბეტონი B 30 V=	1,5	
								1	25,3	106,8	1,5
	მ-2. n=1	1	დაიჭრას ადგილზე	12A500C	_	_	120,0	12A500C	120,0	_	106,8
		2	1100	8A204	1100	54	59,4	8A204	59,4	23,5	_
		3	30 170 25 30	6 A-I	280	30	8,4	6 A-I	8,4	1,9	_
									ჯამი	25,3	106,8
									ბეტონი B 30 V=	1,5	
								1	25,3	106,8	1,5

მასალათა ხარჯის სპეციფიკაცია

ელემენტის დასახელება	ელემენტის მარკა	პოზ.№	ესკიზი	პროფილი მმ.	სიგრძე მმ.	რაოდენობა ც.	საერთო სიგრძე მ.	მასალის ამოკრეფა: პროფ. მმ.	საერთო სიგრძე მ.	არმატურა კბ. A204	არმატურა კბ. A500C
კობე: №1. მარშები	მ-3. n=1	1	დაიჭრას ადგილზე	12A500C	_	_	140,0	12A500C	140,0	_	124,6
		2	1100	8A204	1100	70	77,0	8A204	77,0	30,4	_
		3	30 170 25 30	6 A-I	280	50	14,0	6 A-I	14,0	3,1	_
									ჯამი	33,5	124,6
									ბეტონი B 30 V=	3,0	
								1	33,5	124,6	3,0
	მ-4. n=1	1	დაიჭრას ადგილზე	12A500C	_	_	140,0	12A500C	140,0	_	124,6
		2	1100	8A204	1100	70	77,0	8A204	77,0	30,4	_
		3	30 170 25 30	6 A-I	280	50	14,0	6 A-I	14,0	3,1	_
									ჯამი	33,5	124,6
									ბეტონი B 30 V=	3,0	
								1	33,5	124,6	3,0
	მ-5. n=2	1	დაიჭრას ადგილზე	12A500C	_	_	120,0	12A500C	120,0	_	106,8
		2	1100	8A204	1100	60	66,0	8A204	66,0	26,1	_
		3	30 170 25 30	6 A-I	280	40	11,2	6 A-I	11,2	2,5	_
									ჯამი	28,6	106,8
									ბეტონი B 30 V=	2,5	
								2	57,1	213,6	5,0
	მ-6 n=2	1	დაიჭრას ადგილზე	12A500C	_	_	120,0	12A500C	120,0	_	106,8
		2	1100	8A204	1100	60	66,0	8A204	66,0	26,1	_
		3	30 170 25 30	6 A-I	280	40	11,2	6 A-I	11,2	2,5	_
									ჯამი	28,6	106,8
									ბეტონი B 30 V=	2,5	
								2	57,1	213,6	5,0

ბლოკი: №3
-0.10=713.70

პროექტის სახელწოდება

ინდივიდუალური საცხოვრებელი სახლის პროექტი. ქალაქ თბილისში, ბაგებნის საბყვეო უბანი ს/კ (01.14.09.004.519)

თანამდებობა	გვარი	ხელმოწერა
დირექტორი	გ. ჭეჭელიშვილი	
არქიტექტორი	ე. ომანაძე	
კონსტრუქტორი	ნ. ქირთაძე	

მისამართი

ინდივიდუალური საცხოვრებელი სახლის პროექტი. ქალაქ თბილისში, ბაგებნის საბყვეო უბანი

შ.პ.ს. "როიალ გრუპ"

მასშტაბი	1:100	მასალის ხარჯი
თარიღი	2017	

სტადია	ფურცელი	ფურცლები
პრ	143	

ბლოკი: №3
-0.10=713.70

მასალათა ხარჯის სპეციფიკაცია

ელემენტის დასახელება	ელემენტის მარკა	პოზ.№	ესკიზი	პროფილი მმ.	სიგრძე. მმ.	რაოდენობა ც.	საერთო სიგრძე მ.	მასალის ამოკრეფა: პროფ. მმ.	საერთო სიგრძე მ.	არმატურა კბ. A204	არმატურა კბ. A500C
პერგოლა	ჯ-1 n=1	1	კვალპეტული მილი	100x4	_	_	17,0	100x4	17,0	239,7	
									ჯამი	239,7	
								1	_	239,7	
	ჯ-2 n=1	1	კვალპეტული მილი	100x4	_	_	12,0	100x4	12,0	169,2	
									ჯამი	169,2	
								1	_	169,2	

მასალის ხარჯის კრებსითი უწყისი		
A240	A500C	V
2958,9	29904,9	302,1

პროექტის სახელწოდება		
ინდივიდუალური საცხოვრებელი სახლის პროექტი, ქალაქ თბილისში, ბაგების საბყუო უბანი ს/კ (01.14.09.004.519)		
თანამდებობა	გვარი	ხელმოწერა
დირექტორი	გ. ძაძღლიშვილი	
არქიტექტორი	ე. ომანაძე	
კონსტრუქტორი	ნ. ქირთაძე	

მისამართი
ინდივიდუალური საცხოვრებელი სახლის პროექტი, ქალაქ თბილისში, ბაგების საბყუო უბანი
შ.პ.ს. "როიალ გრუპ"

მასშტაბი	1:100	მასალის ხარჯი
თარიღი	2017	

სტადია	ფურცელი	ფურცლები
პრ	144	

Зверху: №4
-0.10=713.70

Дерев'яні балки перекриття з'єднати між собою та з залізобетонними балками -3.10 болтами М12 через 1000мм. Балки перекриття обпирати на стіни по всій товщині.

Знизу: №3
-3.10=710.70

Розробив	Шульга	
Перевірив	Ковальчук	
Н.контр.	Ковальчук	
ГІП	Шульга	

Перекриття над 1 поверхом. Балки перекриття Б-1 (01.14.09.004.519)

Група перекриття балки Б-1. Балки перекриття Б-1 (01.14.09.004.519)

Стадія	Аркуш	Аркушів
Р	1	

ТОВ "АМЗ Груп"

Архітектурно-будівельне проектування, технічний нагляд, авторський нагляд, будівництво, реконструкція, капітальний ремонт. -3.10 61826,62 м2.	1:100	Масштаб
	2017	Рік
	Аркушів	
	Аркуш	
	145	

კონსტრუქციების განლაგების სამონტაჟო გეგმა: -0.10 ნიშნულზე.

ბლოკი: №4
-0.10=712.80

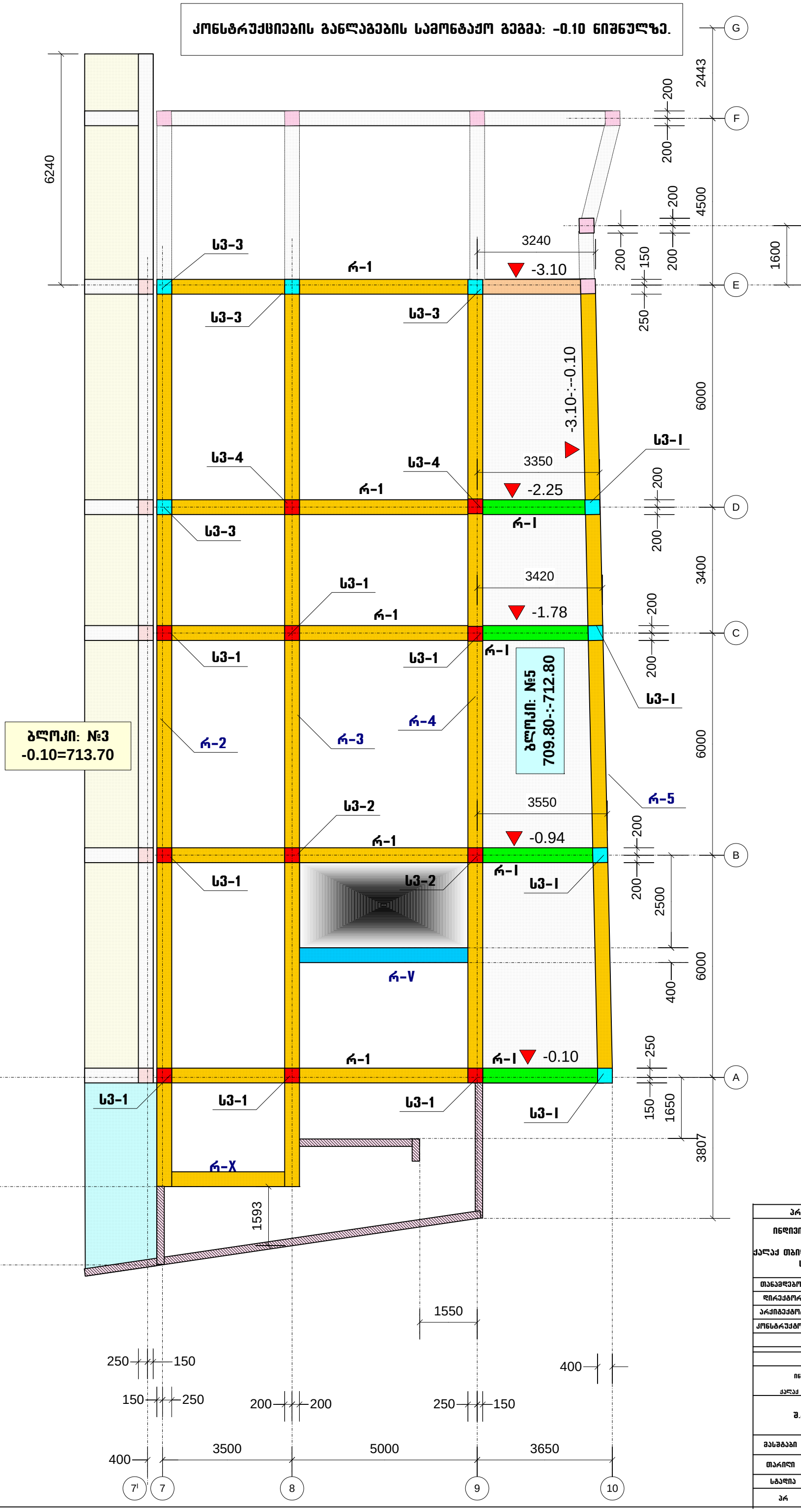

პროექტის სახელწოდება		
ინდივიდუალური სახლოვრებელი სახლის პროექტი, ქალაქ თბილისში, ბაგების საბყეო უბანი ს/კ (01.14.09.004.519)		
თანამდებობა	გვარი	ხელმოწერა
დირექტორი	გ. მჭედლიშვილი	
არქიტექტორი	ე. ომანაძე	
კონსტრუქტორი	ნ. კირთაძე	

მისამართი
ინდივიდუალური სახლოვრებელი სახლის პროექტი, ქალაქ თბილისში, ბაგების საბყეო უბანი
შ.პ.ს. "როიალ გრუფ"

მასშტაბი	1:100	კონსტრუქციების განლაგების სამონტაჟო გეგმა: -0.10 ნიშნულზე.
თარიღი	2017	

სტადია	ფურცელი	ფურცლები
პრ	146	

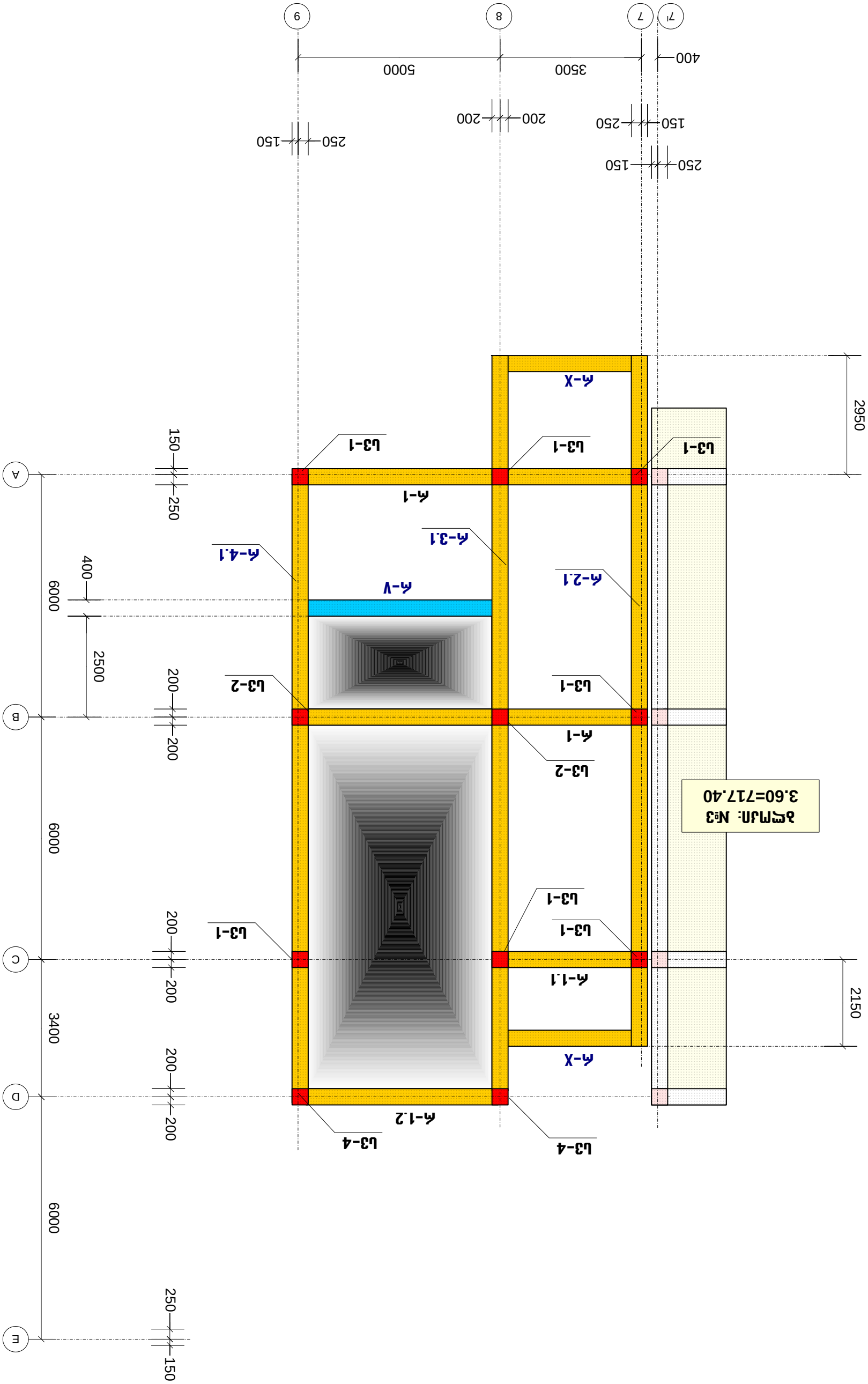

Ф-1 Ф-1.1 Ф-1.2 Ф-2.1 Ф-3.1 Ф-4.1 Ф-V Ф-Х — Фундаментные балки

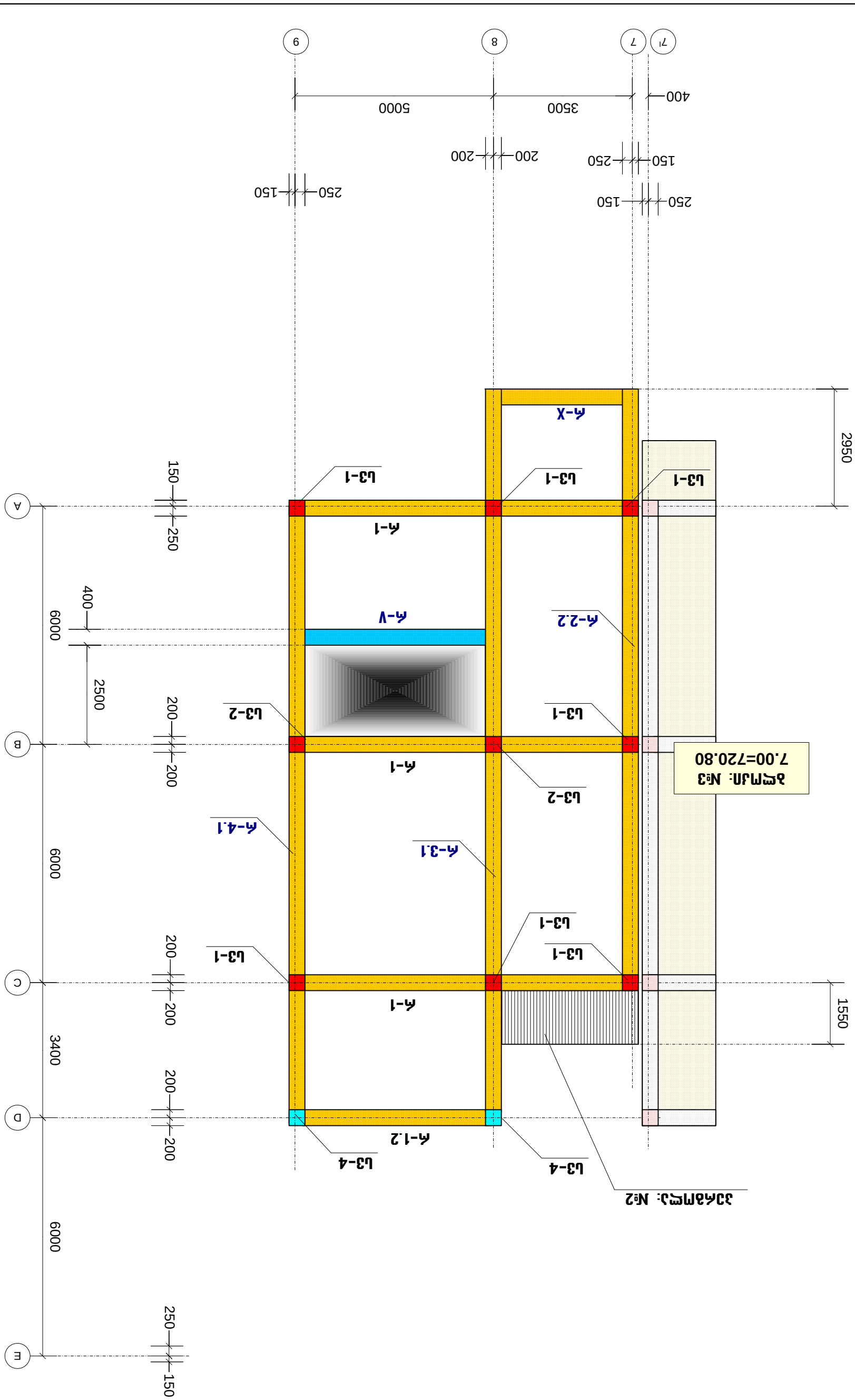

ՀԱՏԱԿԱՅԻՆ ՄԱՍԻ ՀԱՏԱԿԱՅԻՆ ԿԱՌՈՒՑՎԱԾՔՆԵՐԻ ԱՇԽԱՏԱՆՔԱՅԻՆ ԳԾԱԳՐԵՐ

ՀԱՅԱՍՏԱՆԻ ՀԱՆՐԱՊԵՏՈՒԹՅԱՆ ԱՐԱՐԱՏԻ ՄԱՐԶԻ ՎԱՂԱՐՇԱՊԱՏ ՀԱՄԱՅՆՔԻ ՎԱՂԱՐՇԱՊԱՏ ՔԱՂԱՔԻ ՀԱՐԱՎԱՅԻՆ ԱՇՏԱՐԱԿԻ 7-ՐԴ ԱՎԱՆԻ ԹԻՎ 1 ՀԱՍՑԵՈՒՄ ԳՏՆՎՈՂ ԲԱԶՄԱԲՆԱԿԱՐԱՆԱՅԻՆ ՇԵՆՔԻ ՎԵՐԱԿԱՆԳՆՄԱՆ ԵՎ ՀԵՏԱԳԱ ՇԱՀԱԳՈՐԾՄԱՆ ՆԱԽԱԳԻԾ

Լ/Ձ (01.14.09.004.519)

ՄԱՍՆԱԳԻՏԱԿԱՆ ՀՍԿ	ԱՐՀԵՍՏ	ԿԱՐԵՆԻԿ ՄԱՆՈՒԿՅԱՆ
ԳՈՒՆԱՎՈՐՎԱԾ	Ա. ՅԱՅԵՎՈՒՅՏՈՒՅՆ	
ՀԱՇՎԱՐԿՈՂ	Հ. ՊԵՏՐՈՍՅԱՆ	
ՀԱՍԱՐԱԿԱԳԻՏԱԿԱՆ ՀՍԿ	Հ. ՄԱՆՈՒԿՅԱՆ	

Фрагмент монолитного железобетонного перекрытия. Отм. 10.40 (01.14.09.004.519)

Разработал	Шилов	Архитектурно-планировочное решение
Проверил	Ефимов	
Н. контр.	Сергеев	
Гип	Дронов	

Монолитное железобетонное перекрытие. Отм. 10.40

Стадия	Лист	Листов
Р	34	149

ООО "Архитектурное бюро"

Масштаб	1:100
Дата	2017

Монолитное железобетонное перекрытие. Отм. 10.40 (01.14.09.004.519).dwg

Фрагмент монолитного железобетонного перекрытия. Отм. 10.40

Экспликация: №3
10.40=724.20

Экспликация: №4
-0.10=712.80

מס"ד	מהדורה	תאריך
1	עדכון לפי הערות	03.09.14
2	עדכון לפי הערות	12.10.14
3	עדכון לפי הערות	02.11.14
4	עדכון לפי הערות	12.11.14
5	עדכון לפי הערות	19.11.14
6	עדכון לפי הערות	25.11.14

מפרט כללי לביצוע עבודות בטון

תכנית קונסטרוקציה של רצפת קומת עמודים, גובה קומה 3.400 מ'

קומת עמודים

(01.14.09.004.519) ע/ג

מהנדס האחראי	אדריכל	יועץ
אלי אלישע	ד. בן-דוד	א. בניה בע"מ
מהנדס הקונסטרוקציה	ד. בן-דוד	ב. בניה בע"מ

מהנדס

מתכנן השלד והיסודות
ע.ת. "תכנון בע"מ

קנה מידה	1:100
תאריך	2017
מספר תכנית	9מ/ג/3
גרסה	9
גיליון מס'	34

מתכנן השלד והיסודות
ע.ת. "תכנון בע"מ
טל': 12.60 פקס: 03333

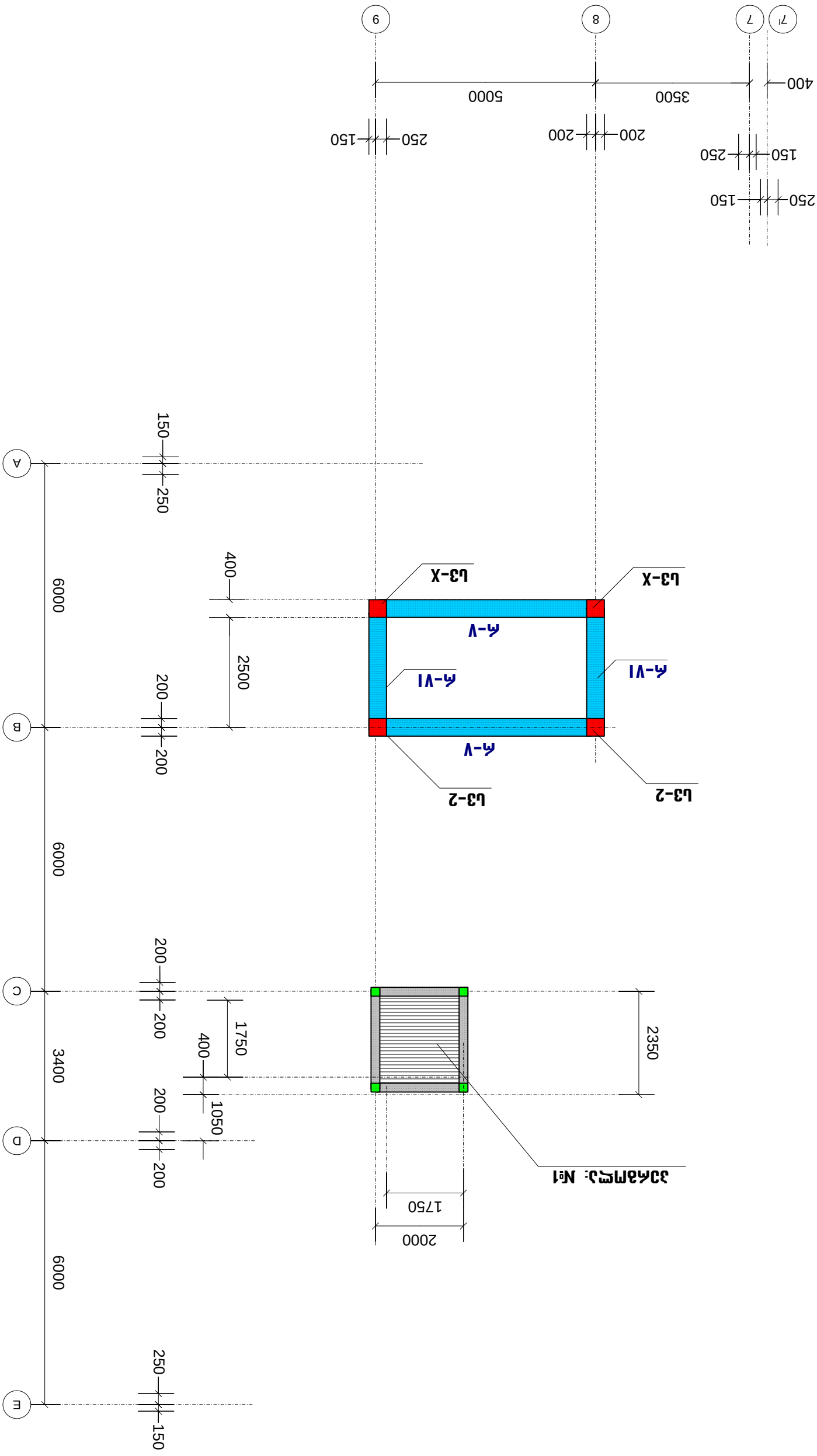

ג3 (01.14.09.004.519) ע/ג

סה"כ 712.80-0.10=

კონსტრუქციების განლაგების სამონტაჟო სქემა: „A“ ღერძზე

ბლოკი: №4
-0.10=712.80

ბლოკი: №3
-0.10=713.70

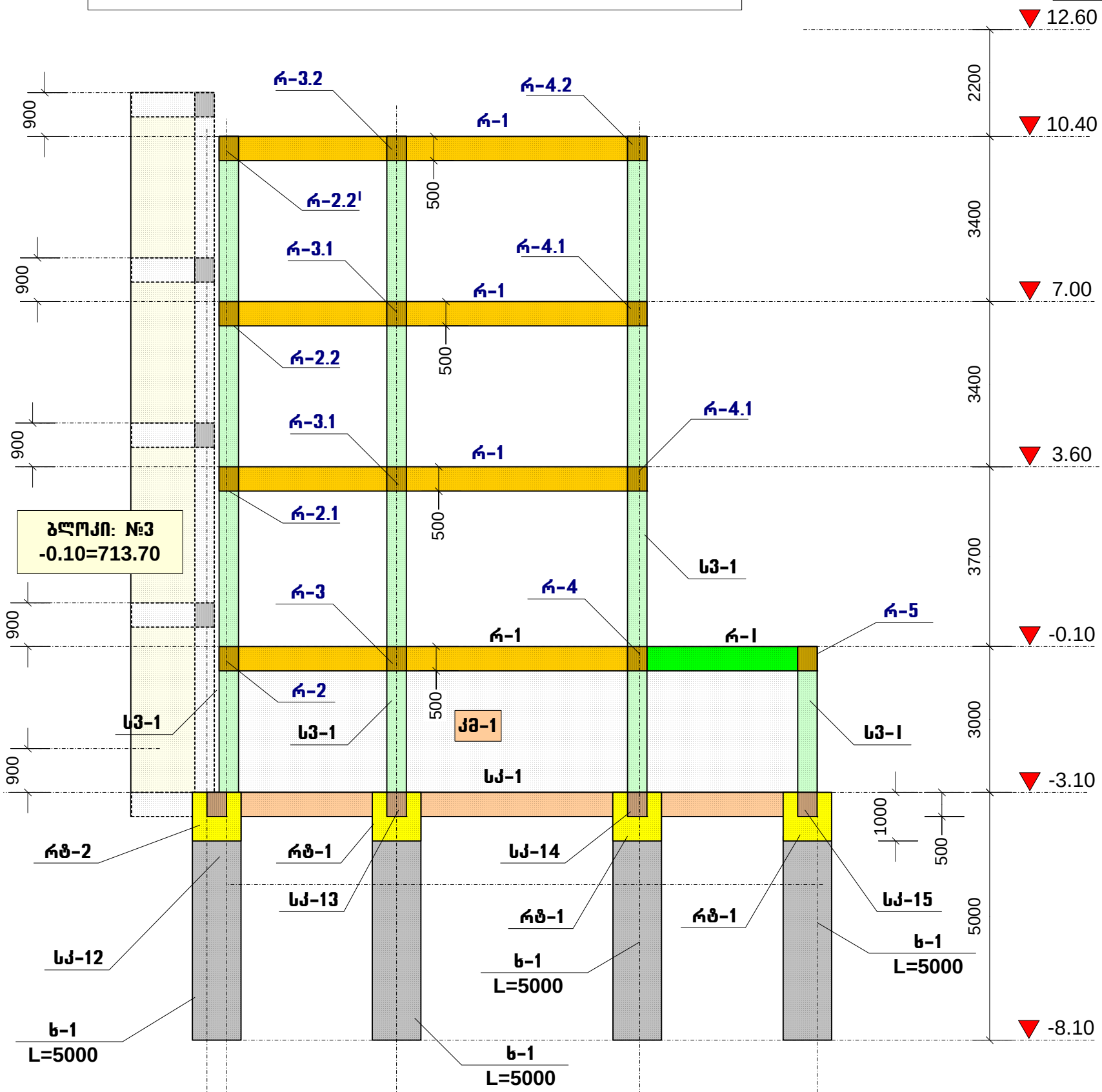

პროექტის სახელწოდება		
ინდივიდუალური საცხოვრებელი სახლის პროექტი, ქალაქ თბილისში, ბაგების საბჟეო უბანი ს/კ (01.14.09.004.519)		
თანამდებობა	გვარი	ხელმოწერა
დირექტორი	გ. მჭედლიშვილი	
არქიტექტორი	ე. ომანაძე	
კონსტრუქტორი	ნ. კირთაძე	
მისამართი		
ინდივიდუალური საცხოვრებელი სახლის პროექტი, ქალაქ თბილისში, ბაგების საბჟეო უბანი		
შ.პ.ს. “როიალ გრუფ“		
მასშტაბი	1:100	კონსტრუქციების განლაგების სამონტაჟო სქემა: „A“ ღერძზე
თარიღი	2017	
სტადია	ფურცელი	ფურცლები
პრ	151	

კონსტრუქციების განლაგების სამონტაჟო სქემა: „B“ ღერძზე

ბლოკი: №4
-0.10=712.80

ბლოკი: №3
-0.10=713.70

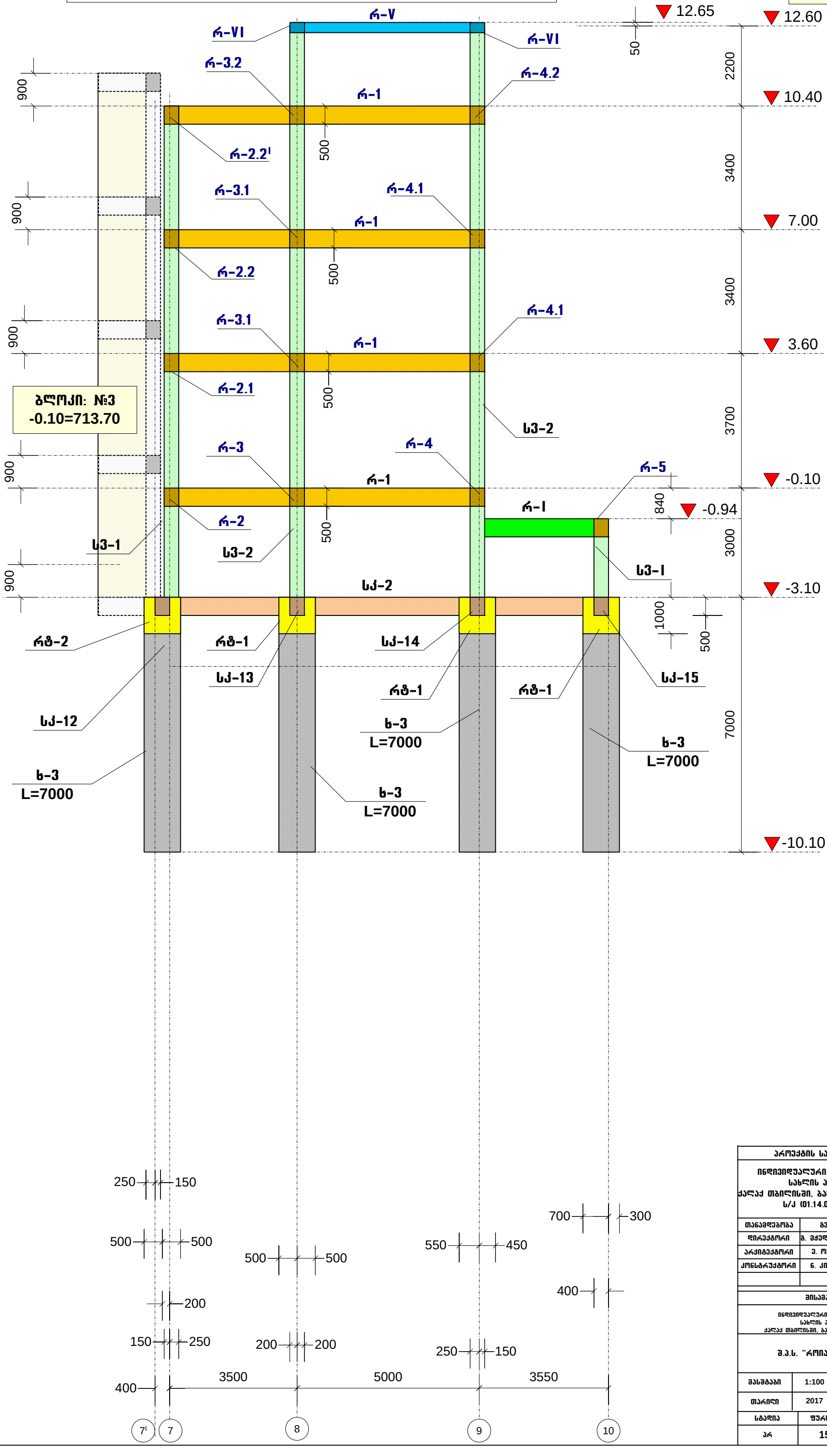

პროექტის სახელწოდება		
ინდივიდუალური საცხოვრებელი სახლის პროექტი, ქალაქ თბილისში, ბაგების საბჟეო უბანი ს/კ (01.14.09.004.519)		
თანამდებობა	გვარი	ხელმოწერა
დირექტორი	გ. მჭედლიშვილი	
არქიტექტორი	ე. ომანაძე	
კონსტრუქტორი	ნ. კირთაძე	
მისამართი		
ინდივიდუალური საცხოვრებელი სახლის პროექტი, ქალაქ თბილისში, ბაგების საბჟეო უბანი		
შ.პ.ს. “როიალ გრუფ“		
მასშტაბი	1:100	კონსტრუქციების განლაგების სამონტაჟო სქემა: „B“ ღერძზე
თარიღი	2017	
სტადია	ფურცელი	ფურცლები
პრ	152	

კონსტრუქციების განლაგების სამონტაჟო სქემა: „C“ ღერძზე

ბლოკი: №4
-0.10=712.80

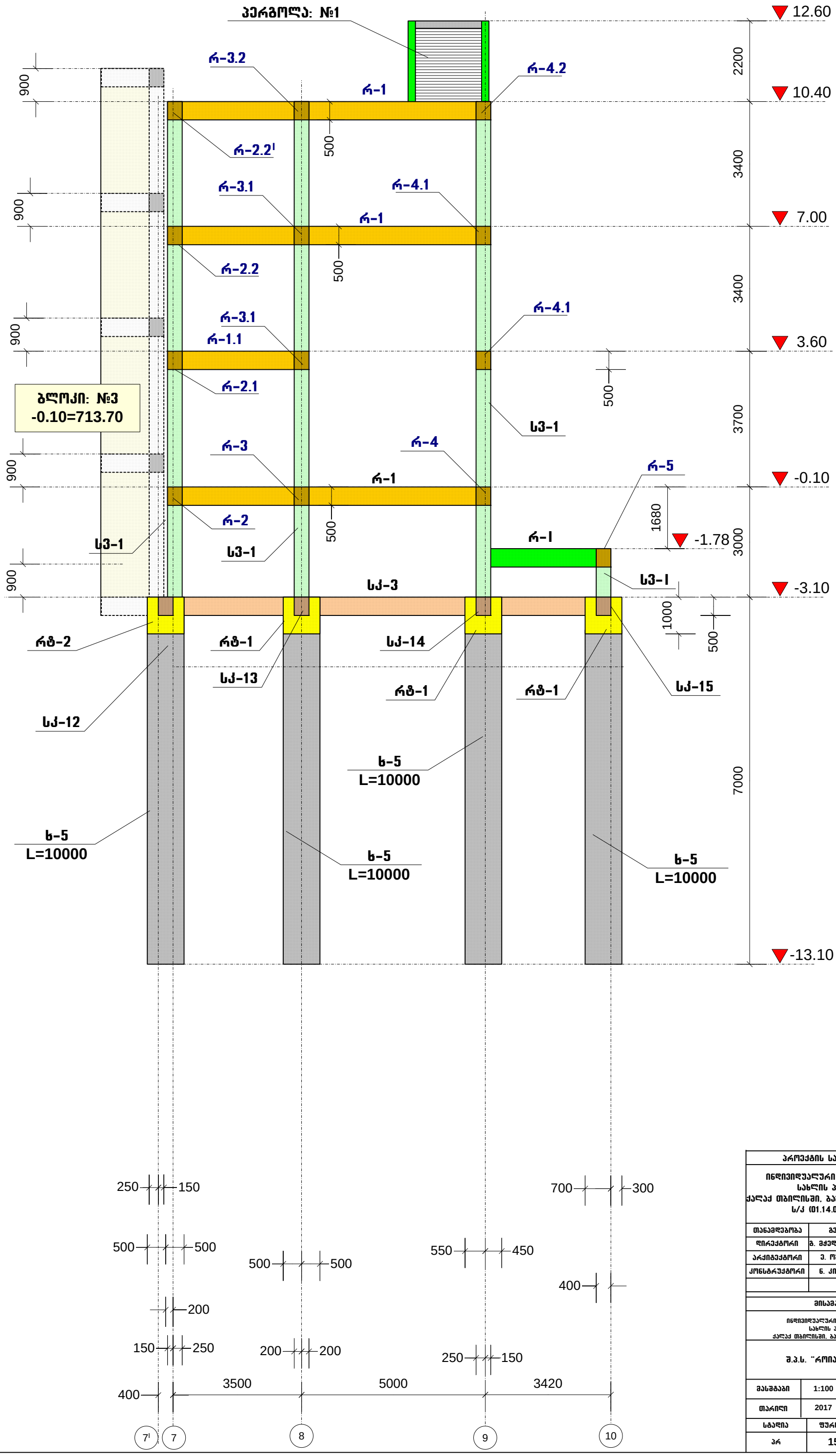

პროექტის სახელწოდება		
ინდივიდუალური საცხოვრებელი სახლის პროექტი, ქალაქ თბილისში, ბაგების საბჟეო უბანი ს/კ (01.14.09.004.519)		
თანამდებობა	გვარი	ხელმოწერა
დირექტორი	გ. მჭედლიშვილი	
არქიტექტორი	ე. ომანაძე	
კონსტრუქტორი	ნ. კირთაძე	

მისამართი
ინდივიდუალური საცხოვრებელი სახლის პროექტი, ქალაქ თბილისში, ბაგების საბჟეო უბანი
შ.პ.ს. “როიალ გრუფ“

მასშტაბი	1:100	კონსტრუქციების განლაგების სამონტაჟო სქემა: „C“ ღერძზე
თარიღი	2017	

სტადია	ფურცელი	ფურცლები
პრ	153	

კონსტრუქციების განლაგების სამონტაჟო სქემა: „D“ ღერძზე

ბლოკი: №4
-0.10=712.80

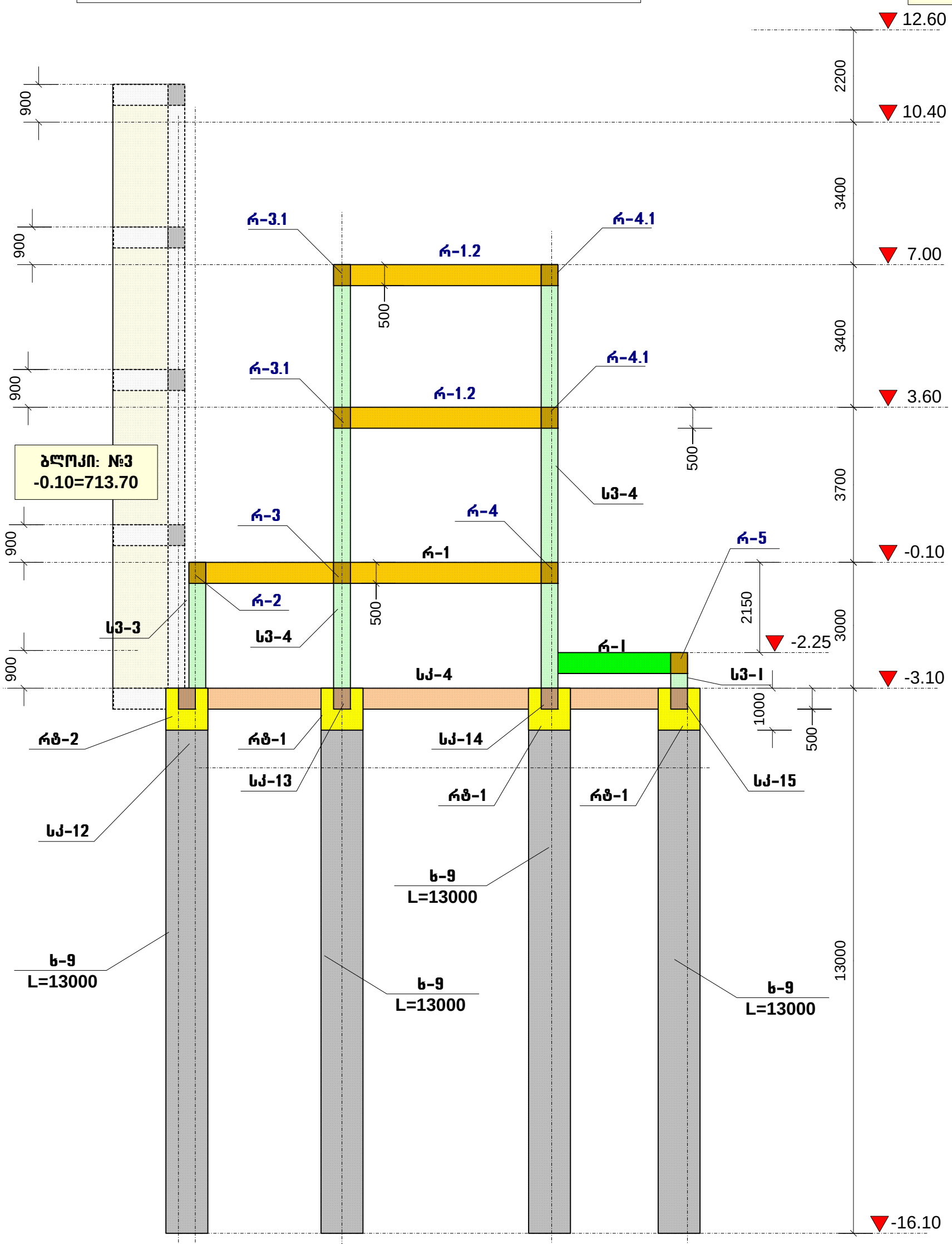

პროექტის სახელწოდება		
ინდივიდუალური საცხოვრებელი სახლის პროექტი, ქალაქ თბილისში, ბაგების საბჟეო უბანი ს/კ (01.14.09.004.519)		
თანამდებობა	გვარი	ხელმოწერა
დირექტორი	გ. მჭედლიშვილი	
არქიტექტორი	ე. ომანაძე	
კონსტრუქტორი	ნ. კირთაძე	

მისამართი
ინდივიდუალური საცხოვრებელი სახლის პროექტი, ქალაქ თბილისში, ბაგების საბჟეო უბანი
შ.პ.ს. “როიალ გრუფ“

მასშტაბი	1:100	კონსტრუქციების განლაგების სამონტაჟო სქემა: „D“ ღერძზე
თარიღი	2017	

სტადია	ფურცელი	ფურცლები
პრ	154	

კონსტრუქციების განლაგების სამონტაჟო სქემა: „E“ ღერძზე

ბლოკი: №4
-0.10=712.80

ბლოკი: №3
-0.10=713.70

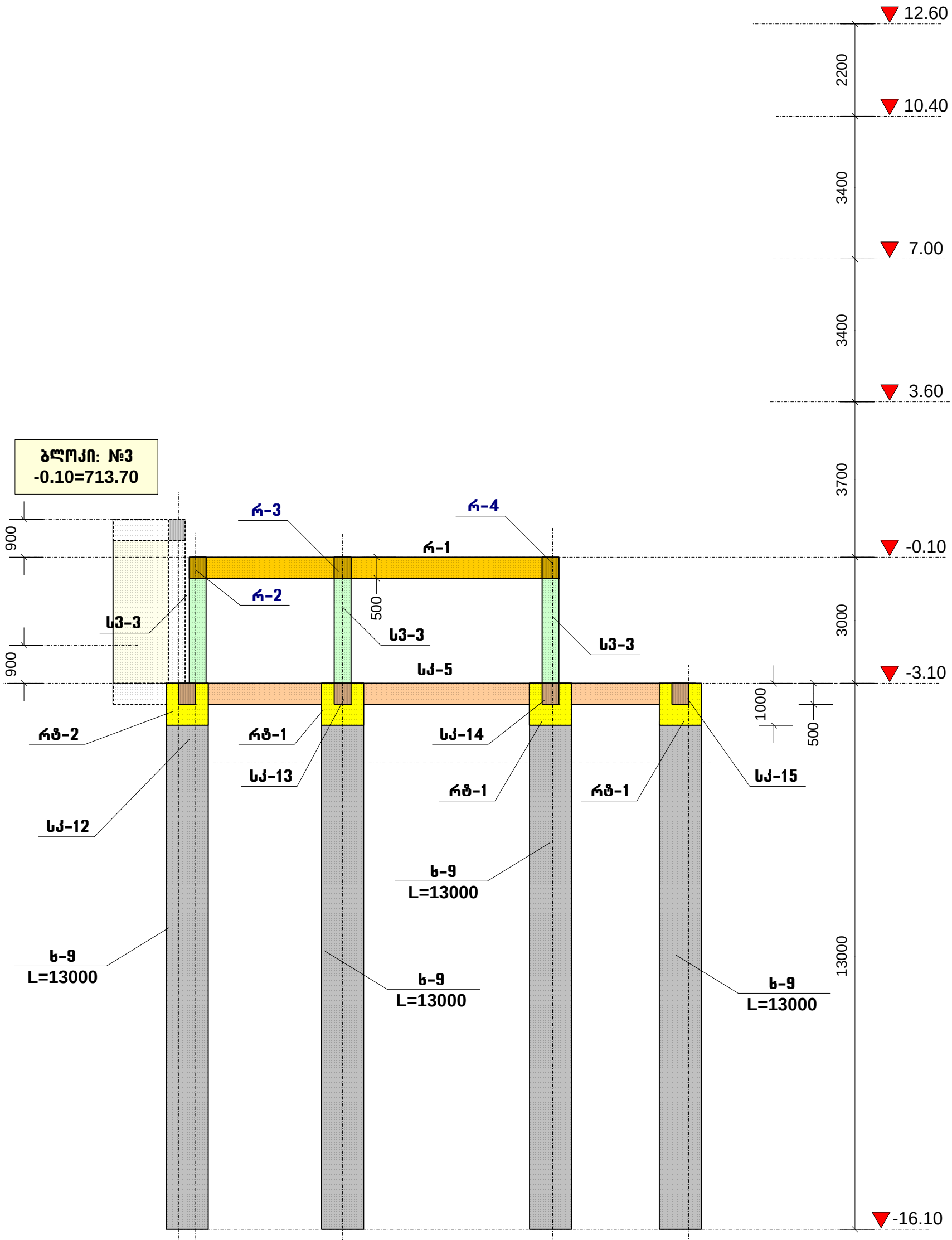

პროექტის სახელწოდება		
ინდივიდუალური საცხოვრებელი სახლის პროექტი, ქალაქ თბილისში, ბაგების საბჟეო უბანი ს/კ (01.14.09.004.519)		
თანამდებობა	გვარი	ხელმოწერა
დირექტორი	გ. მჭედლიშვილი	
არქიტექტორი	ე. ომანაძე	
კონსტრუქტორი	ნ. კირთაძე	

მისამართი
ინდივიდუალური საცხოვრებელი სახლის პროექტი, ქალაქ თბილისში, ბაგების საბჟეო უბანი
შ.პ.ს. “როიალ გრუფ“

მასშტაბი	1:100	კონსტრუქციების განლაგების სამონტაჟო სქემა: „E“ ღერძზე
თარიღი	2017	

სტადია	ფურცელი	ფურცლები
პრ	155	

კონსტრუქციების განლაგების სამონტაჟო სქემა: „F“ ღერძზე

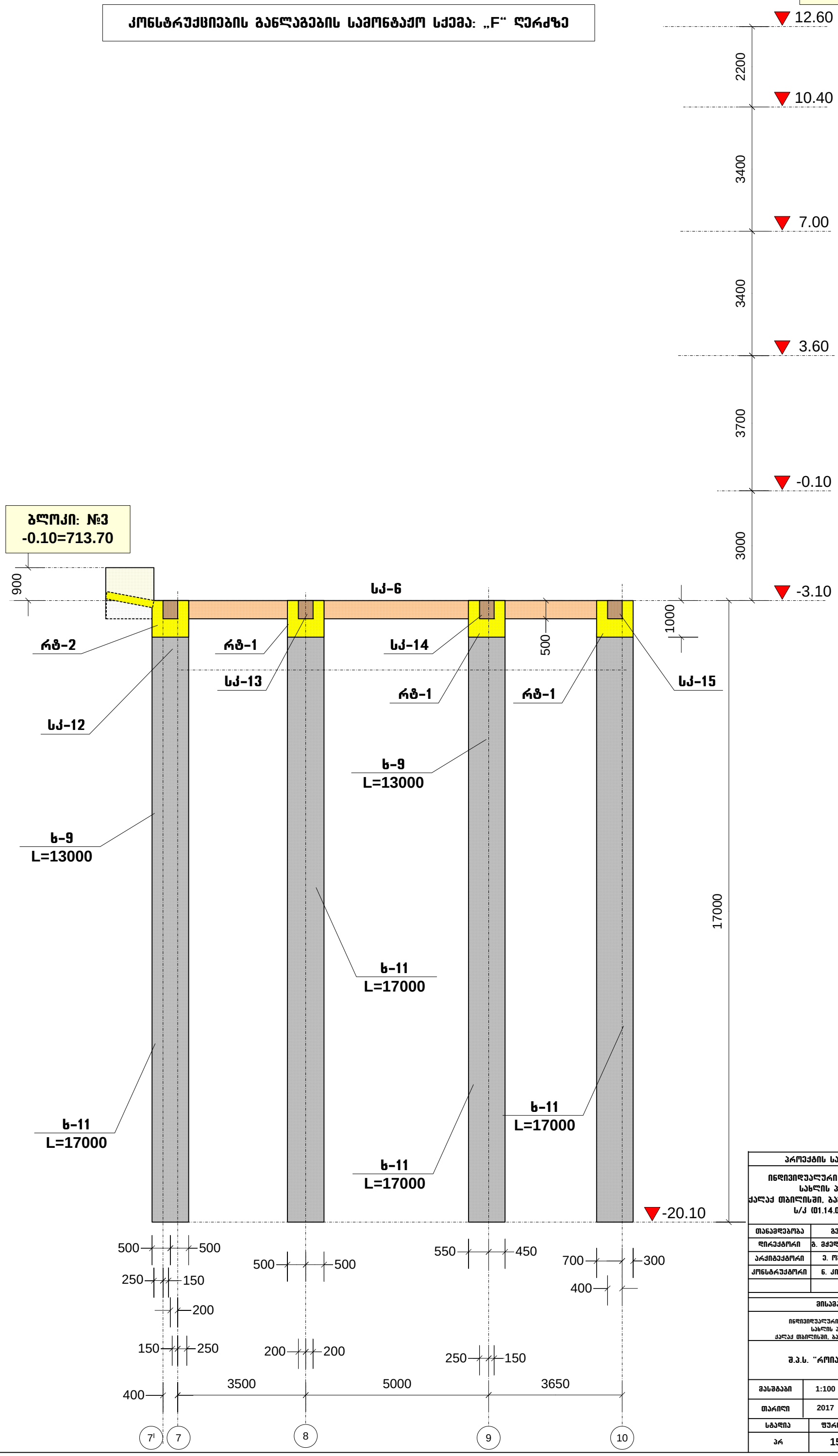

პროექტის სახელწოდება		
ინდივიდუალური საცხოვრებელი სახლის პროექტი, ქალაქ თბილისში, ბაგების საბჟეო უბანი ს/კ (01.14.09.004.519)		
თანამდებობა	გვარი	ხელმოწერა
დირექტორი	გ. მჟედლიშვილი	
არქიტექტორი	ე. ომანაძე	
კონსტრუქტორი	ნ. კირთაძე	

მისამართი
ინდივიდუალური საცხოვრებელი სახლის პროექტი, ქალაქ თბილისში, ბაგების საბჟეო უბანი
შ.პ.ს. “როიალ გრუფ“

მასშტაბი	1:100	კონსტრუქციების განლაგების სამონტაჟო სქემა: „F“ ღერძზე
თარიღი	2017	

სტადია	ფურცელი	ფურცლები
პრ	156	

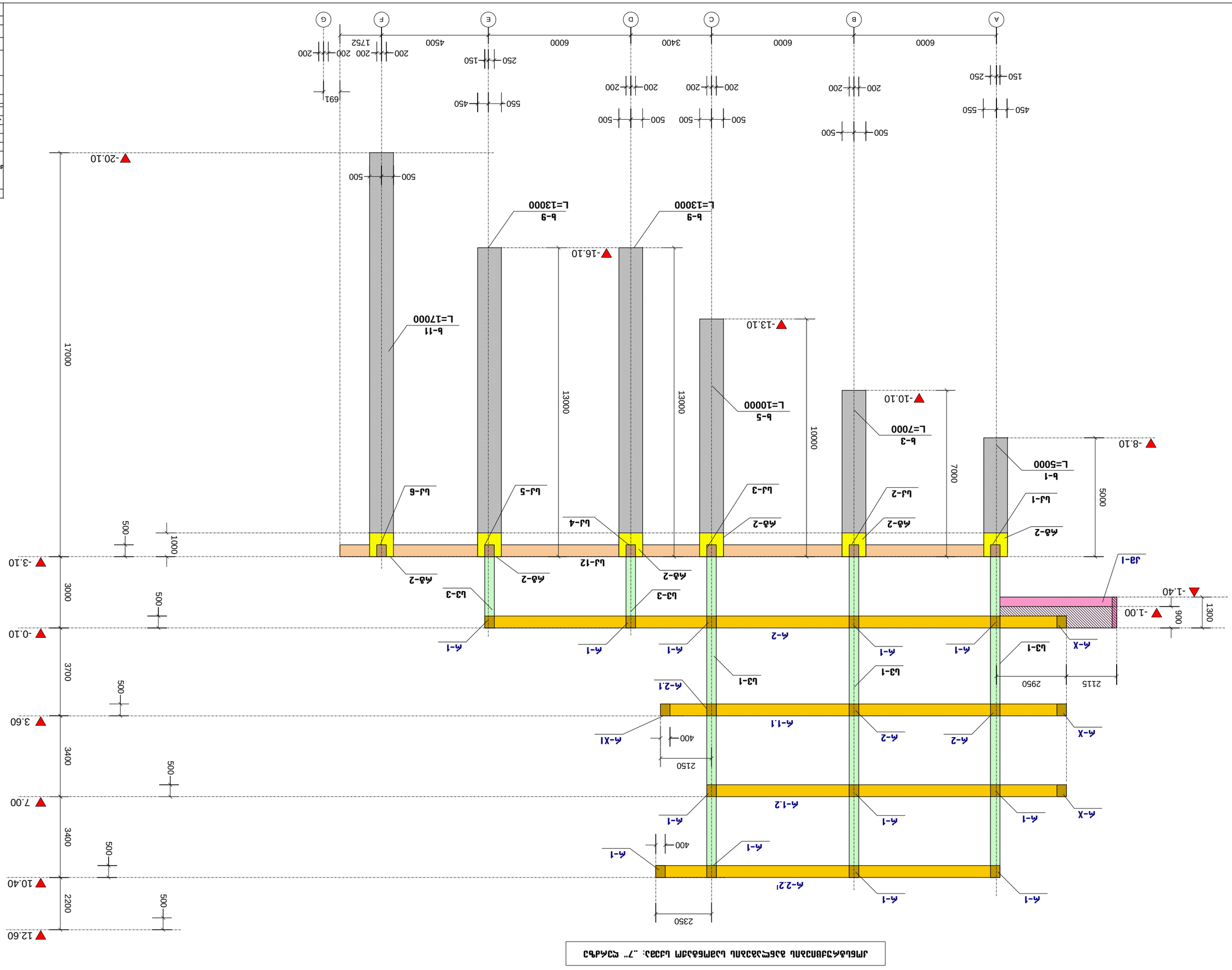

ნახატი: №4
-0.10=713.70

ᲡᲮᲕᲐᲓᲐᲡᲮᲕᲐ ᲛᲐᲡᲨᲢᲐᲑᲘᲡ ᲛᲐᲠᲗᲕᲘᲡ ᲡᲘᲡᲢᲔᲛᲔᲑᲘᲡ ᲛᲝᲓᲔᲚᲘ: „7“ ᲡᲐᲗᲐᲜᲐᲓᲝ ᲡᲐᲯᲐᲠᲝ ᲒᲐᲜᲐᲗᲚᲔᲑᲘᲡ ᲪᲔᲜᲢᲠᲘ

ᲛᲝᲓᲔᲚᲘᲡ ᲡᲐᲮᲔᲚᲘ	ᲡᲐᲯᲐᲠᲝ ᲒᲐᲜᲐᲗᲚᲔᲑᲘᲡ ᲪᲔᲜᲢᲠᲘ
ᲐᲕᲢᲝᲠᲘ	ᲒᲘᲝᲠᲒᲘ ᲛᲔᲡᲮᲘ
ᲛᲐᲡᲨᲢᲐᲑᲘ	1:100
ᲗᲐᲠᲘᲦᲘ	2017
ᲤᲝᲠᲛᲐᲢᲘ	A3
ᲤᲣᲠᲪᲚᲘᲡ ᲜᲝᲛᲔᲠᲘ	157

ᲐᲮᲐᲚᲘ ᲛᲨᲔᲜᲔᲑᲚᲝᲑᲘᲡ ᲞᲠᲝᲔᲥᲢᲘ
ᲛᲔᲠᲘᲜᲝᲜᲔᲑᲘᲡ ᲓᲐ ᲙᲝᲜᲡᲢᲠᲣᲥᲪᲘᲔᲑᲘᲡ ᲓᲔᲞᲐᲠᲢᲐᲛᲔᲜᲢᲘ
ᲛᲔᲠᲘᲜᲝᲜᲔᲑᲘᲡ ᲓᲐ ᲙᲝᲜᲡᲢᲠᲣᲥᲪᲘᲔᲑᲘᲡ ᲓᲔᲞᲐᲠᲢᲐᲛᲔᲜᲢᲘᲡ ᲮᲔᲚᲛᲫᲦᲕᲐᲜᲔᲚᲘ
ᲐᲜᲓᲠᲔᲯ ᲛᲔᲡᲮᲘ
ᲐᲮᲐᲚᲘ ᲛᲨᲔᲜᲔᲑᲚᲝᲑᲘᲡ ᲞᲠᲝᲔᲥᲢᲘᲡ ᲐᲕᲢᲝᲠᲘᲡ ᲒᲣᲜᲓᲘᲡ ᲮᲔᲚᲛᲫᲦᲕᲐᲜᲔᲚᲘ
ᲓᲐᲕᲘᲗ ᲛᲔᲡᲮᲘ (01.14.09004.519)
ᲐᲮᲐᲚᲘ ᲛᲨᲔᲜᲔᲑᲚᲝᲑᲘᲡ ᲞᲠᲝᲔᲥᲢᲘᲡ ᲐᲕᲢᲝᲠᲘᲡ ᲒᲣᲜᲓᲘᲡ ᲮᲔᲚᲛᲫᲦᲕᲐᲜᲔᲚᲘ

ᲛᲝᲓᲔᲚᲘᲠᲔᲑᲐᲖᲔ ᲞᲐᲡᲣᲮᲘᲡᲛᲒᲔᲑᲔᲚᲘ	ᲓᲐᲕᲘᲗ ᲛᲔᲡᲮᲘ	ᲒᲘᲝᲠᲒᲘ ᲛᲔᲡᲮᲘ
ᲐᲠᲥᲘᲢᲔᲥᲢᲣᲠᲘᲡ ᲜᲐᲬᲘᲚᲘ	ᲐᲠᲥᲘᲢᲔᲥᲢᲘ	ᲒᲘᲝᲠᲒᲘ ᲛᲔᲡᲮᲘ
ᲙᲝᲜᲡᲢᲠᲣᲥᲪᲘᲘᲡ ᲜᲐᲬᲘᲚᲘ	ᲙᲝᲜᲡᲢᲠᲣᲥᲪᲘᲐ	ᲓᲐᲕᲘᲗ ᲛᲔᲡᲮᲘ
ᲛᲝᲬᲧᲝᲑᲘᲚᲝᲑᲘᲡ ᲜᲐᲬᲘᲚᲘ	ᲛᲝᲬᲧᲝᲑᲘᲚᲝᲑᲐ	ᲓᲐᲕᲘᲗ ᲛᲔᲡᲮᲘ

ᲐᲮᲐᲚᲘ ᲛᲨᲔᲜᲔᲑᲚᲝᲑᲘᲡ ᲞᲠᲝᲔᲥᲢᲘᲡ ᲐᲕᲢᲝᲠᲘᲡ ᲒᲣᲜᲓᲘᲡ ᲮᲔᲚᲛᲫᲦᲕᲐᲜᲔᲚᲘ
ᲓᲐᲕᲘᲗ ᲛᲔᲡᲮᲘ (01.14.09004.519)
ᲐᲮᲐᲚᲘ ᲛᲨᲔᲜᲔᲑᲚᲝᲑᲘᲡ ᲞᲠᲝᲔᲥᲢᲘᲡ ᲐᲕᲢᲝᲠᲘᲡ ᲒᲣᲜᲓᲘᲡ ᲮᲔᲚᲛᲫᲦᲕᲐᲜᲔᲚᲘ

ᲛᲝᲓᲔᲚᲘᲠᲔᲑᲐᲖᲔ ᲞᲐᲡᲣᲮᲘᲡᲛᲒᲔᲑᲔᲚᲘ	ᲓᲐᲕᲘᲗ ᲛᲔᲡᲮᲘ	ᲒᲘᲝᲠᲒᲘ ᲛᲔᲡᲮᲘ
ᲐᲠᲥᲘᲢᲔᲥᲢᲣᲠᲘᲡ ᲜᲐᲬᲘᲚᲘ	ᲐᲠᲥᲘᲢᲔᲥᲢᲘ	ᲒᲘᲝᲠᲒᲘ ᲛᲔᲡᲮᲘ
ᲙᲝᲜᲡᲢᲠᲣᲥᲪᲘᲘᲡ ᲜᲐᲬᲘᲚᲘ	ᲙᲝᲜᲡᲢᲠᲣᲥᲪᲘᲐ	ᲓᲐᲕᲘᲗ ᲛᲔᲡᲮᲘ
ᲛᲝᲬᲧᲝᲑᲘᲚᲝᲑᲘᲡ ᲜᲐᲬᲘᲚᲘ	ᲛᲝᲬᲧᲝᲑᲘᲚᲝᲑᲐ	ᲓᲐᲕᲘᲗ ᲛᲔᲡᲮᲘ

ᲐᲮᲐᲚᲘ ᲛᲨᲔᲜᲔᲑᲚᲝᲑᲘᲡ ᲞᲠᲝᲔᲥᲢᲘᲡ ᲐᲕᲢᲝᲠᲘᲡ ᲒᲣᲜᲓᲘᲡ ᲮᲔᲚᲛᲫᲦᲕᲐᲜᲔᲚᲘ
ᲓᲐᲕᲘᲗ ᲛᲔᲡᲮᲘ (01.14.09004.519)
ᲐᲮᲐᲚᲘ ᲛᲨᲔᲜᲔᲑᲚᲝᲑᲘᲡ ᲞᲠᲝᲔᲥᲢᲘᲡ ᲐᲕᲢᲝᲠᲘᲡ ᲒᲣᲜᲓᲘᲡ ᲮᲔᲚᲛᲫᲦᲕᲐᲜᲔᲚᲘ

ᲛᲝᲓᲔᲚᲘᲠᲔᲑᲐᲖᲔ ᲞᲐᲡᲣᲮᲘᲡᲛᲒᲔᲑᲔᲚᲘ	ᲓᲐᲕᲘᲗ ᲛᲔᲡᲮᲘ	ᲒᲘᲝᲠᲒᲘ ᲛᲔᲡᲮᲘ
ᲐᲠᲥᲘᲢᲔᲥᲢᲣᲠᲘᲡ ᲜᲐᲬᲘᲚᲘ	ᲐᲠᲥᲘᲢᲔᲥᲢᲘ	ᲒᲘᲝᲠᲒᲘ ᲛᲔᲡᲮᲘ
ᲙᲝᲜᲡᲢᲠᲣᲥᲪᲘᲘᲡ ᲜᲐᲬᲘᲚᲘ	ᲙᲝᲜᲡᲢᲠᲣᲥᲪᲘᲐ	ᲓᲐᲕᲘᲗ ᲛᲔᲡᲮᲘ
ᲛᲝᲬᲧᲝᲑᲘᲚᲝᲑᲘᲡ ᲜᲐᲬᲘᲚᲘ	ᲛᲝᲬᲧᲝᲑᲘᲚᲝᲑᲐ	ᲓᲐᲕᲘᲗ ᲛᲔᲡᲮᲘ

ᲐᲮᲐᲚᲘ ᲛᲨᲔᲜᲔᲑᲚᲝᲑᲘᲡ ᲞᲠᲝᲔᲥᲢᲘᲡ ᲐᲕᲢᲝᲠᲘᲡ ᲒᲣᲜᲓᲘᲡ ᲮᲔᲚᲛᲫᲦᲕᲐᲜᲔᲚᲘ
ᲓᲐᲕᲘᲗ ᲛᲔᲡᲮᲘ (01.14.09004.519)
ᲐᲮᲐᲚᲘ ᲛᲨᲔᲜᲔᲑᲚᲝᲑᲘᲡ ᲞᲠᲝᲔᲥᲢᲘᲡ ᲐᲕᲢᲝᲠᲘᲡ ᲒᲣᲜᲓᲘᲡ ᲮᲔᲚᲛᲫᲦᲕᲐᲜᲔᲚᲘ

ᲛᲝᲓᲔᲚᲘᲠᲔᲑᲐᲖᲔ ᲞᲐᲡᲣᲮᲘᲡᲛᲒᲔᲑᲔᲚᲘ	ᲓᲐᲕᲘᲗ ᲛᲔᲡᲮᲘ	ᲒᲘᲝᲠᲒᲘ ᲛᲔᲡᲮᲘ
ᲐᲠᲥᲘᲢᲔᲥᲢᲣᲠᲘᲡ ᲜᲐᲬᲘᲚᲘ	ᲐᲠᲥᲘᲢᲔᲥᲢᲘ	ᲒᲘᲝᲠᲒᲘ ᲛᲔᲡᲮᲘ
ᲙᲝᲜᲡᲢᲠᲣᲥᲪᲘᲘᲡ ᲜᲐᲬᲘᲚᲘ	ᲙᲝᲜᲡᲢᲠᲣᲥᲪᲘᲐ	ᲓᲐᲕᲘᲗ ᲛᲔᲡᲮᲘ
ᲛᲝᲬᲧᲝᲑᲘᲚᲝᲑᲘᲡ ᲜᲐᲬᲘᲚᲘ	ᲛᲝᲬᲧᲝᲑᲘᲚᲝᲑᲐ	ᲓᲐᲕᲘᲗ ᲛᲔᲡᲮᲘ

ᲐᲮᲐᲚᲘ ᲛᲨᲔᲜᲔᲑᲚᲝᲑᲘᲡ ᲞᲠᲝᲔᲥᲢᲘᲡ ᲐᲕᲢᲝᲠᲘᲡ ᲒᲣᲜᲓᲘᲡ ᲮᲔᲚᲛᲫᲦᲕᲐᲜᲔᲚᲘ
ᲓᲐᲕᲘᲗ ᲛᲔᲡᲮᲘ (01.14.09004.519)

Հատակագծի մասշտաբ		1:100
Ուղղաձիգ ուժերի տրանսպորտավորման սխեմա		
Ուղղաձիգ ուժերի տրանսպորտավորման սխեմա		

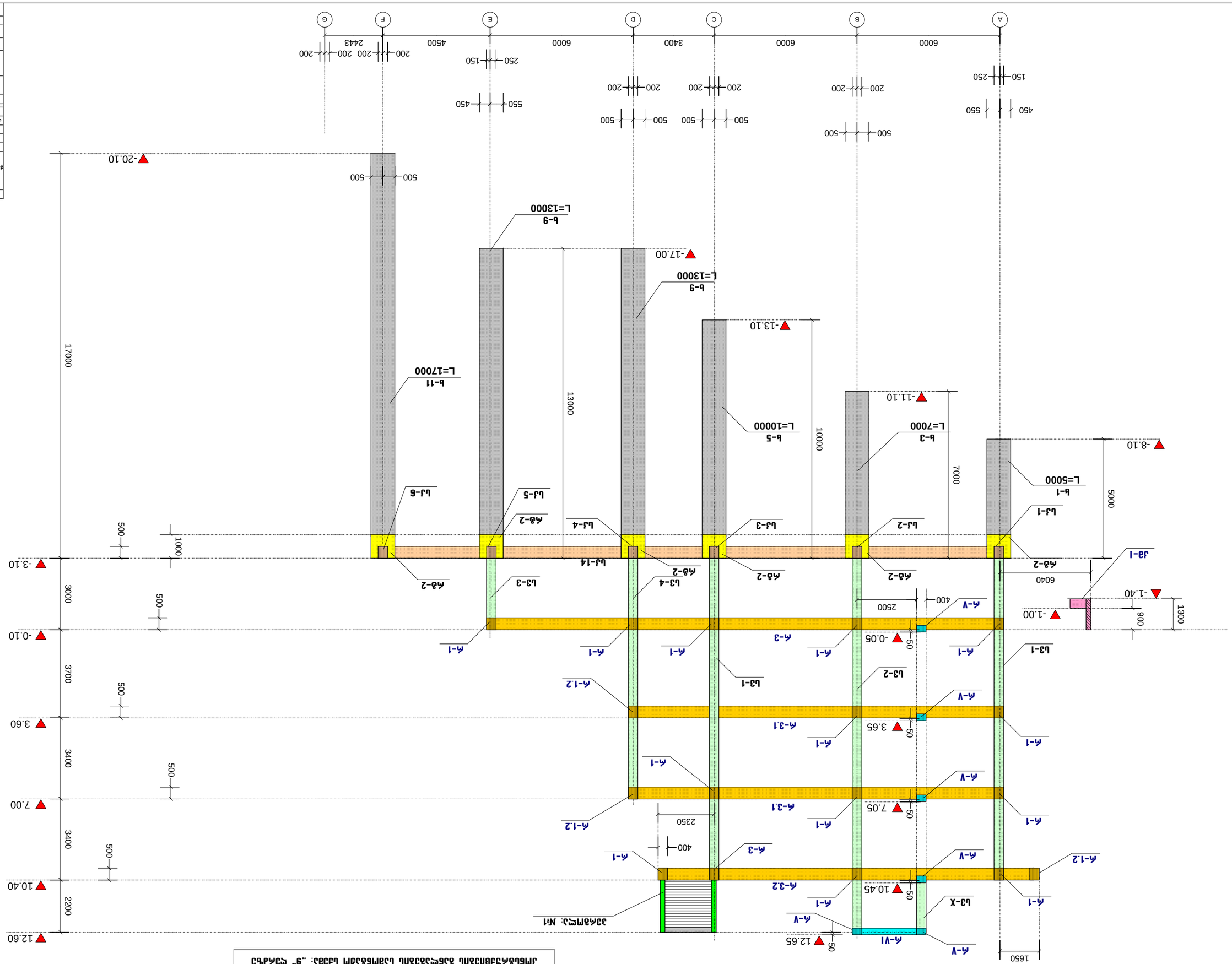
А
Б
В
Г
Д
Е
Ж
З
6000
6000
3400
6000
4500
2443
200
200
200
200
150
250
450
550
200
200
200
200
500
500
500
500
500
500
-8.10
-11.10
-13.10
-17.00
-20.10
Б-1
L=5000
Б-3
L=7000
Б-5
L=10000
Б-9
L=13000
Б-9
L=13000
Б-11
L=17000
5000
7000
10000
13000
17000
ЖБ-2
ЖБ-2
ЖБ-2

ՄԱՍՆԱԳԻՏԱԿԱՆ ՀՍԿՈՂՈՒԹՅՈՒՆ		
ՀԱՅԱՍՏԱՆԻ ՀԱՆՐԱՊԵՏՈՒԹՅԱՆ ԿՐԹՈՒԹՅԱՆ, ԳԻՏՈՒԹՅԱՆ, ՄՇԱԿՈՒՅԹԻ ԵՎ ՍՊՈՐՏԻ ՆԱԽԱՐԱՐՈՒԹՅՈՒՆ		
ՊԵՏԱԿԱՆ ՈՉ ԱՌԵՎՏՐԱՅԻՆ ԿԱԶՄԱԿԵՐՊՈՒԹՅՈՒՆ «ՀԱՅԿԱԿԱՆ ԱՎՏՈՄՈԲԻԼԱՅԻՆ ՃԱՆԱՊԱՐՀՆԵՐ»		
ՀՀ (01.14.09.004.519)		
ՀՀ ԱՐԱՐԱՏԻ ՄԱՐԶԻ ՍԱՍՆԱՇԵՆ ԳՅՈՒՂԻ ՄՈՏ ԱՎՏՈՃԱՆԱՊԱՀԻ ՎԵՐԱՆՈՐՈԳՈՒՄ		
ՄԱՍՆԱԳԻՏԱԿԱՆ ՀՍԿՈՂՈՒԹՅՈՒՆ	ԱՆՑԱԿ	ՀԱՏՎԱԾԻ ԱՆՎԱՆՈՒՄԸ
ՊՐՈՖ. ԴԱՎԻԹ ՍԱՐԳՍՅԱՆ		
ՊՐՈՖ. ՀԱՅԿ ՀԱՐՈՒԹՅՈՒՆՅԱՆ		
ՊՐՈՖ. ԱՐԱՄ ՍԱՐԳՍՅԱՆ		
ՀԱՅԿԱԿԱՆ ԱՎՏՈՄՈԲԻԼԱՅԻՆ ՃԱՆԱՊԱՐՀՆԵՐ		
ՀՀ ԱՐԱՐԱՏԻ ՄԱՐԶԻ ՍԱՍՆԱՇԵՆ ԳՅՈՒՂԻ ՄՈՏ ԱՎՏՈՃԱՆԱՊԱՀԻ ՎԵՐԱՆՈՐՈԳՈՒՄ

ბლოკი: №4
-0.10=712.80

სვეტებში საკიდების განლაგების სამონტაჟო სქემა

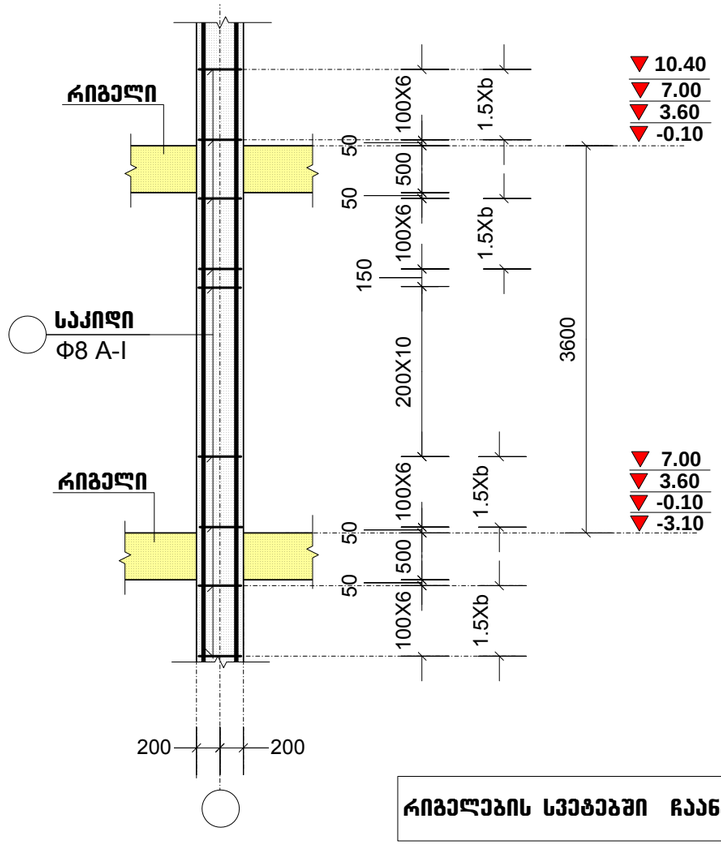

რიგელებში საკიდების განლაგების სამონტაჟო სქემა

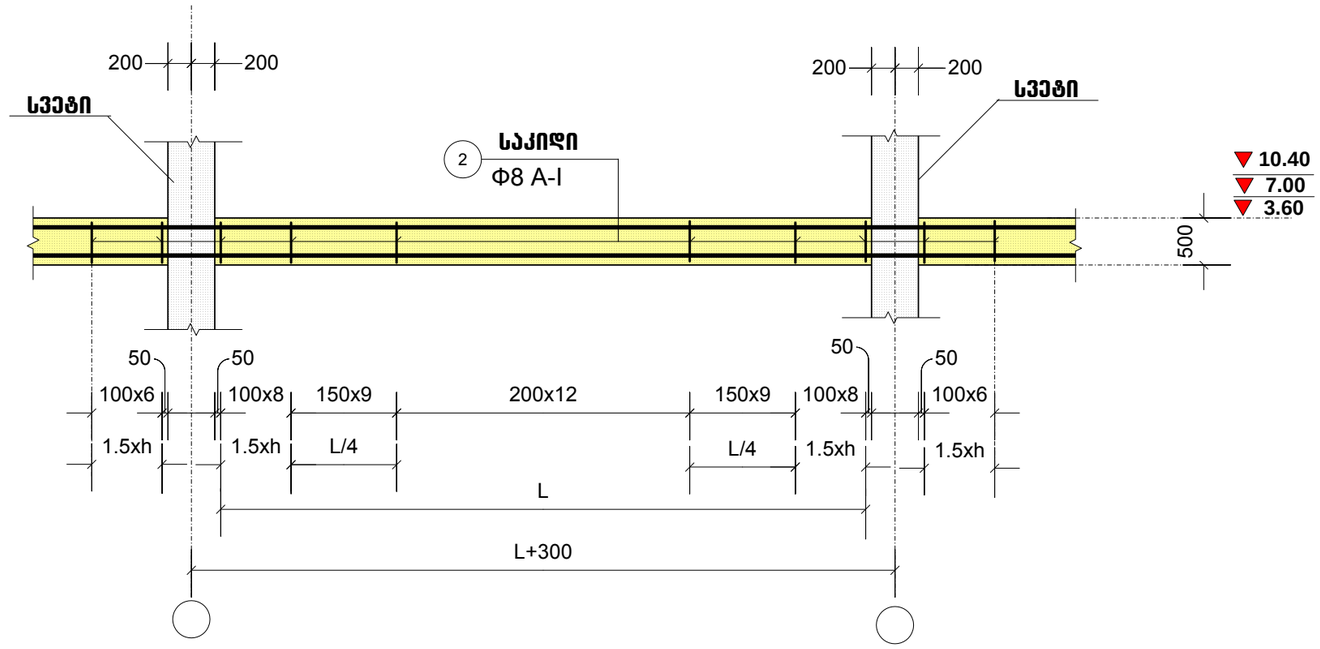

რიგელების სვეტებში ჩაანკერების სამონტაჟო სქემა

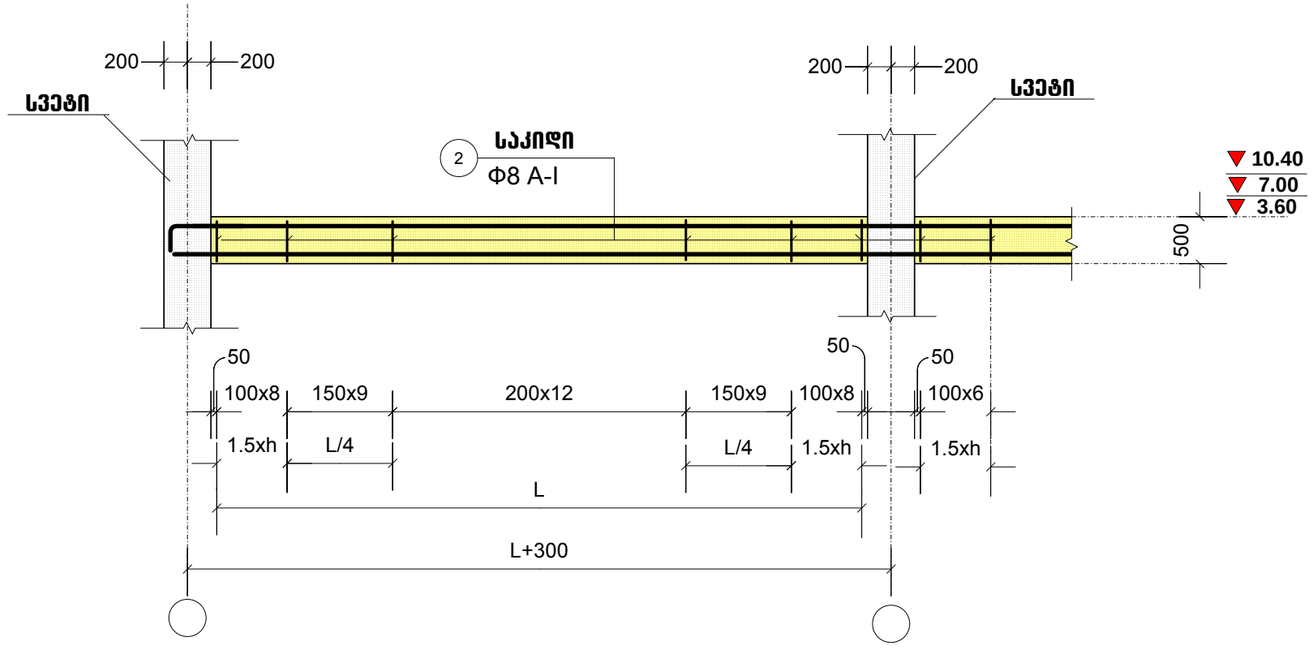

პროექტის სახელწოდება		
ინდივიდუალური საცხოვრებელი სახლის პროექტი, ქალაქ თბილისში, ბაგების საბუღო უბანი ს/კ (01.14.09.004.519)		
თანამდებობა	გვარი	ხელმოწერა
დირექტორი	გ. მჭედლიშვილი	
არქიტექტორი	ე. ომანაძე	
კონსტრუქტორი	ნ. ქირთაძე	
მისამართი		
ინდივიდუალური საცხოვრებელი სახლის პროექტი, ქალაქ თბილისში, ბაგების საბუღო უბანი		
შ.პ.ს. "როიალ გრუპ"		
მასშტაბი	1:50	სვეტებში და რიგელებში საკიდების განლაგების სამონტაჟო სქემა
თარიღი	2017	
ს ტ ა დ ი ა	ფურცელი	ფურცლები
პრ	161	

ბლოკი: №4
-0.10=712.80

სვეტი: ს3-1

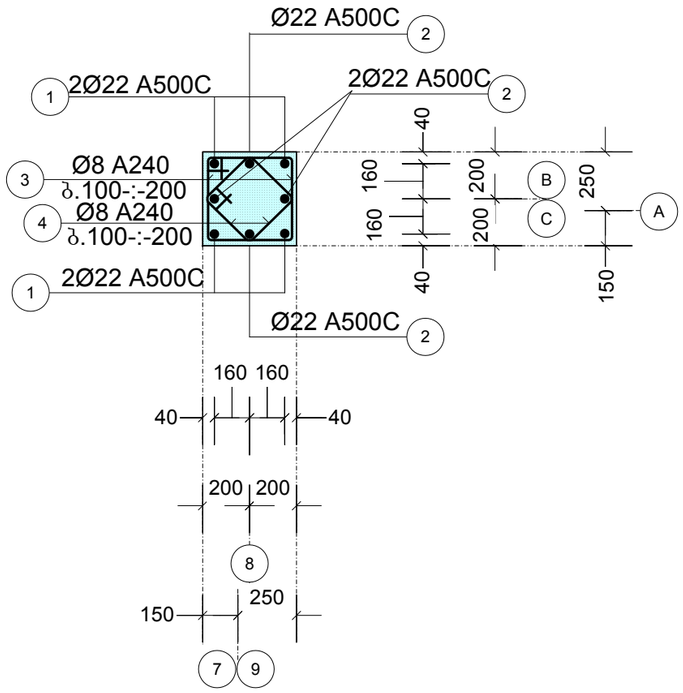

სვეტი: ს3-2

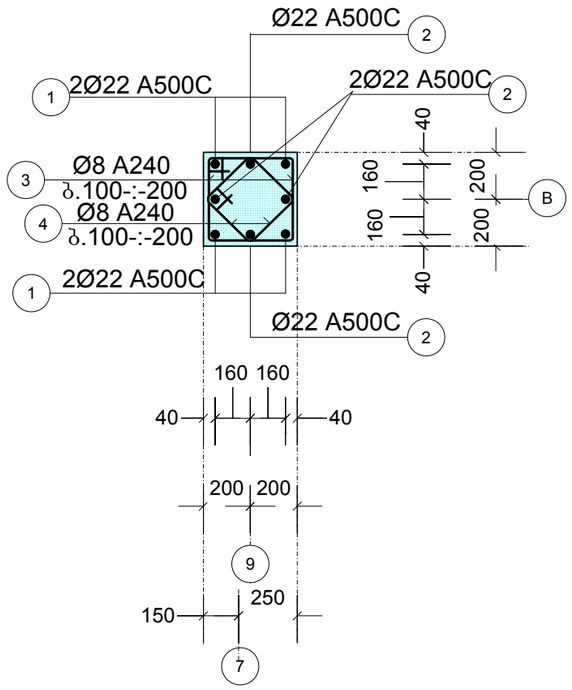

სვეტი: ს3-3

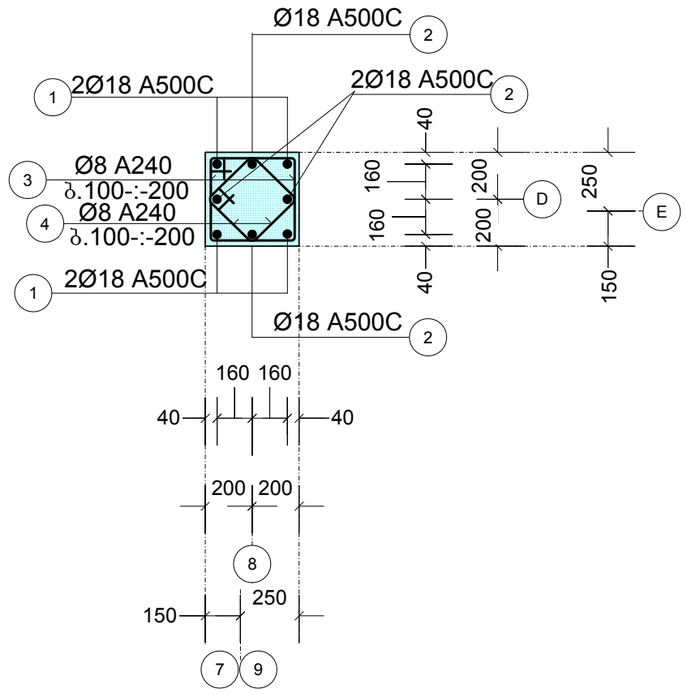

სვეტი: ს3-4

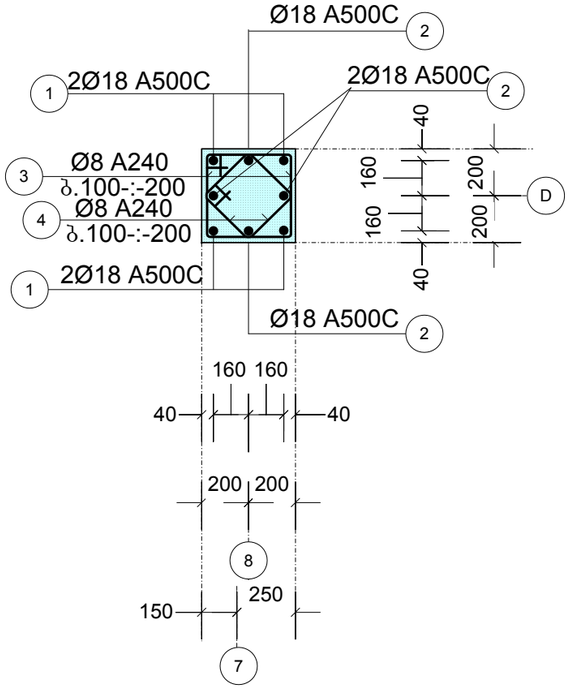

სვეტი: ს3-5

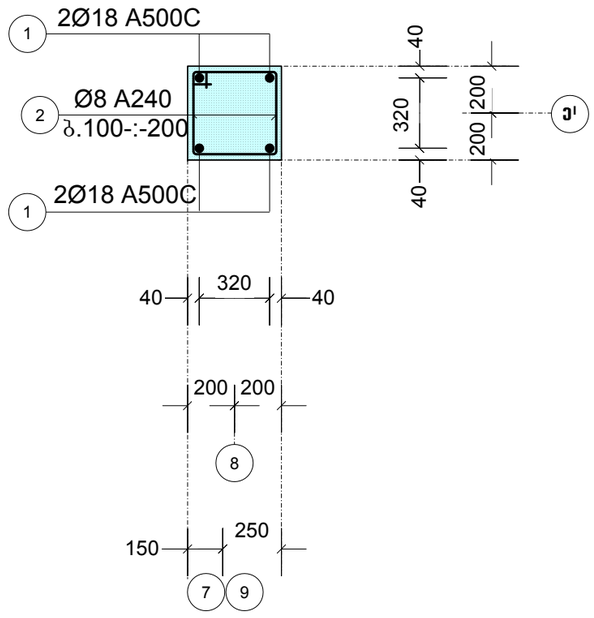

სვეტი: ს3-X

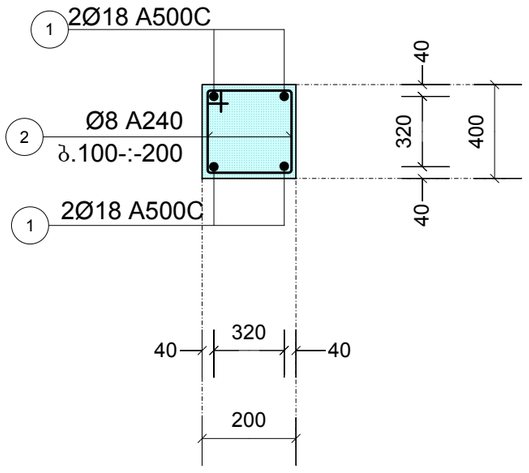

პროექტის სახელწოდება		
ინდივიდუალური საცხოვრებელი სახლის პროექტი, ქალაქ თბილისში, ბაგების საბჭოს უბანი ს/ქ (01.14.09.004.519)		
თანამდებობა	გვარი	ხელმოწერა
დირექტორი	ბ. მძედლიშვილი	
არქიტექტორი	ე. ოთანაძე	
კონსტრუქტორი	ნ. ქირთაძე	
მისამართი		
ინდივიდუალური საცხოვრებელი სახლის პროექტი, ქალაქ თბილისში, ბაგების საბჭოს უბანი		
შ.პ.ს. "როიალ გრუპ"		
მასშტაბი	1:50	სვეტები: ს3-1, ს3-2, ს3-3, ს3-4, ს3-5, ს3-X
თარიღი	2017	
სტადია	ფურცელი	ფურცლები
პრ	162	

ბლოკი: №4
-0.10=712.80

რიგელი: რ-1

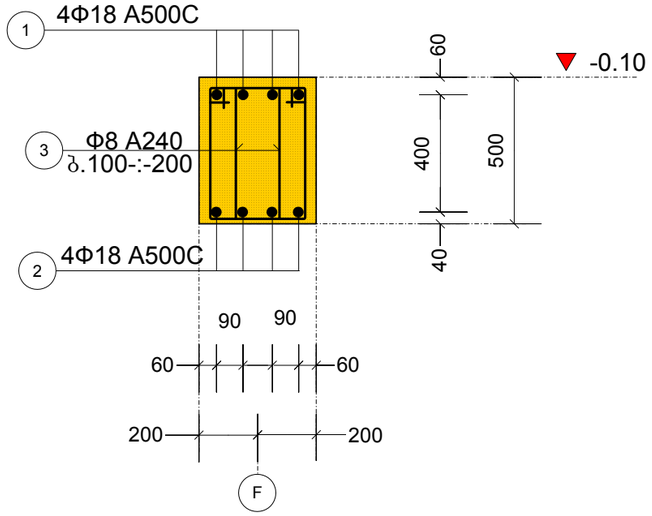

რიგელი: რ-2

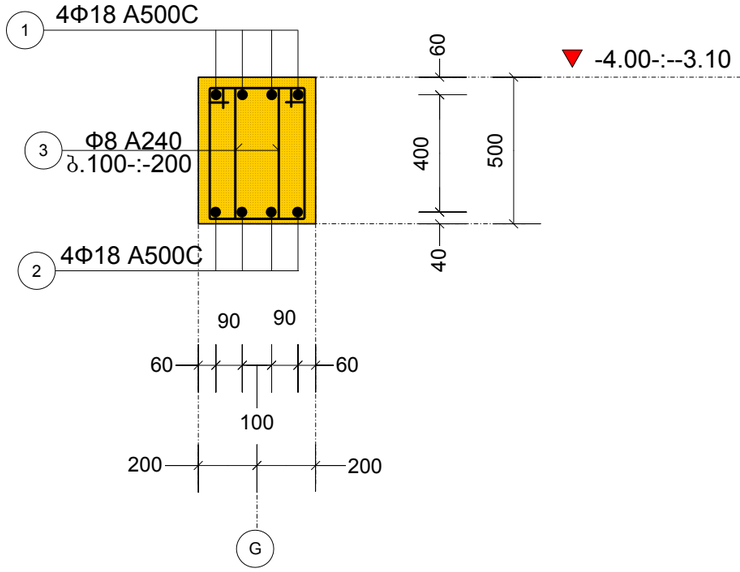

რიგელი: რ-3

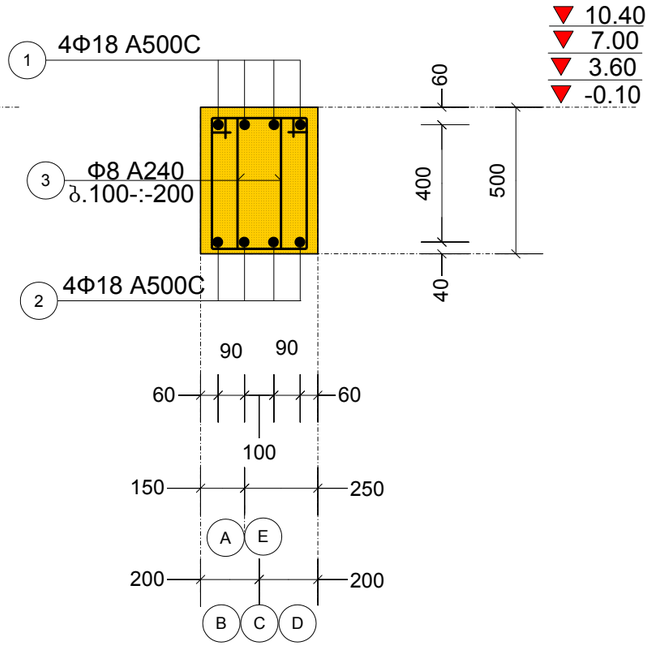

რიგელი: რ-4

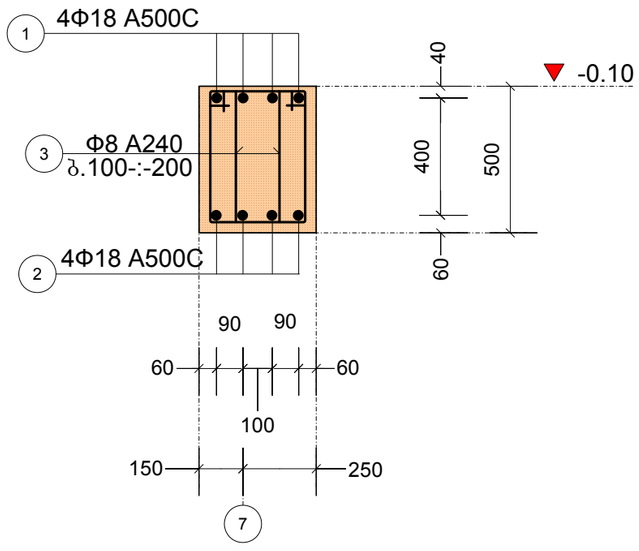

რიგელი: რ-5

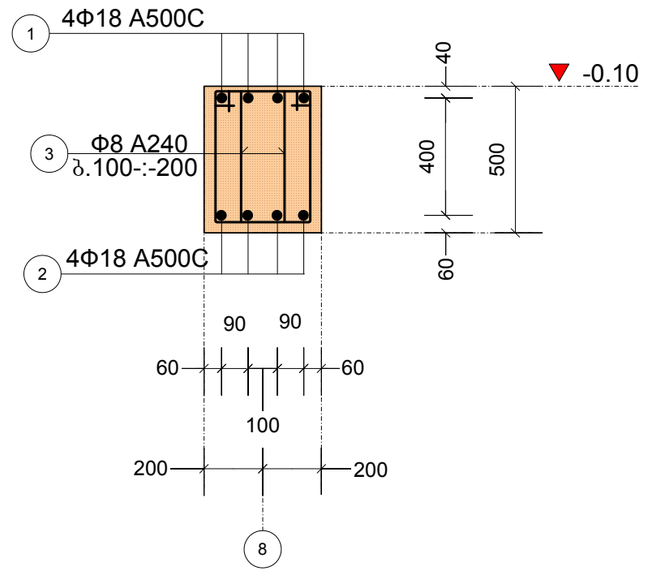

პროექტის სახელწოდება		
ინდივიდუალური საცხოვრებელი სახლის პროექტი, ქალაქ თბილისში, ბაგების საბჟეო უბანი ს/კ (01.14.09.004.519)		
თანამდებობა	გვარი	ხელმოწერა
დირექტორი	გ. ჭყონდიდელი	
არქიტექტორი	ე. ომანაძე	
კონსტრუქტორი	ნ. ქირთაძე	
მისამართი		
ინდივიდუალური საცხოვრებელი სახლის პროექტი, ქალაქ თბილისში, ბაგების საბჟეო უბანი		
შ.პ.ს. "რომალ გრუპ"		
მასშტაბი	1:100	რიგელი: რ-1, რ-2, რ-3, რ-4, რ-5
თარიღი	2017	
სტადია	ფურცელი	ფურცლები
პრ	163	

ბლოკი: №4
-0.10=712.80

რიგელი: რ-6

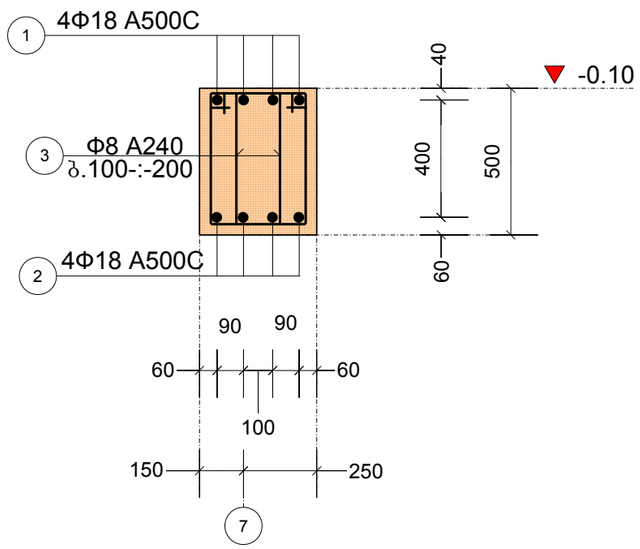

რიგელი: რ-7

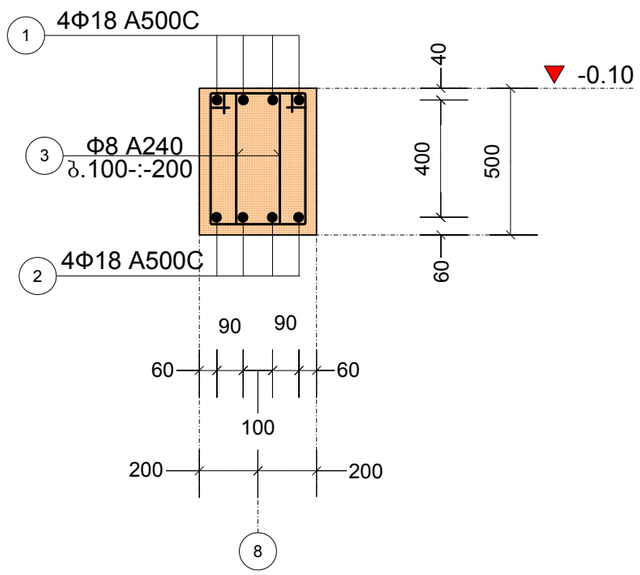

რიგელი: რ-8

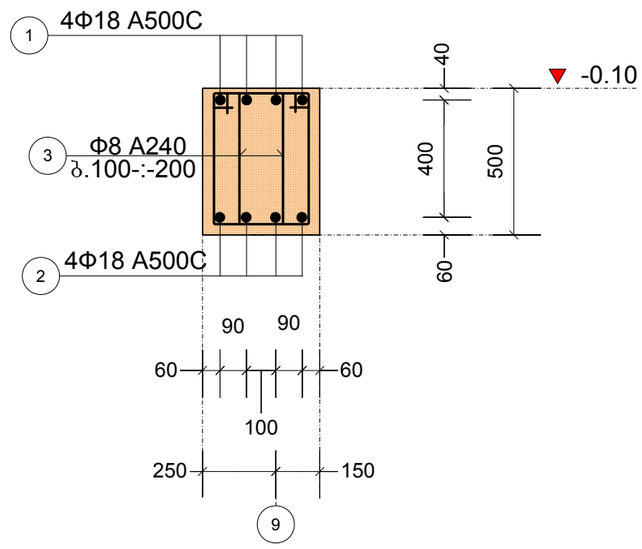

რიგელი: რ-X

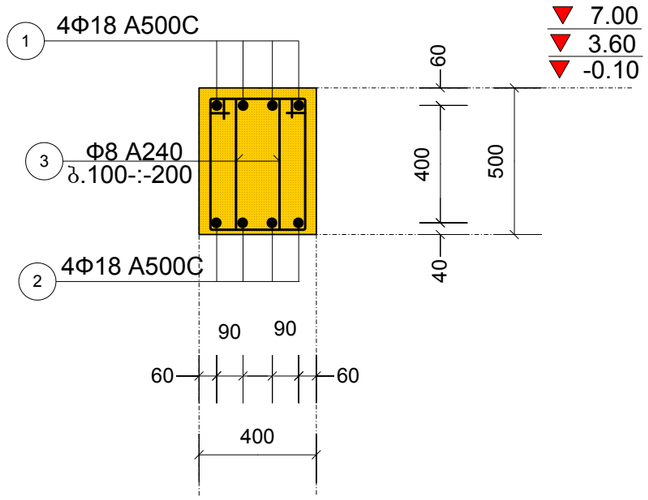

რიგელი: რ-3.1

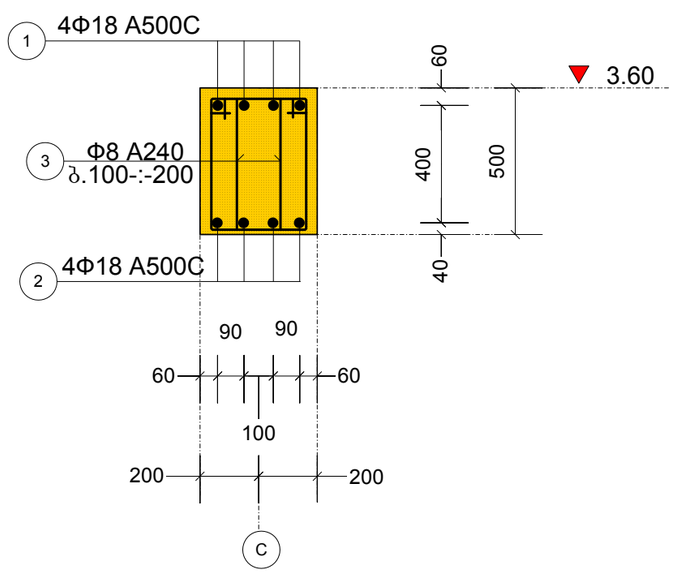

პროექტის სახელწოდება		
ინდივიდუალური საცხოვრებელი სახლის პროექტი, ქალაქ თბილისში, ბაგების საბჟეო უბანი ს/კ (01.14.09.004.519)		
თანამდებობა	გვარი	ხელმოწერა
დირექტორი	გ. ჭყონდიდელი	
არქიტექტორი	ე. ომანაძე	
კონსტრუქტორი	ნ. ქირთაძე	
მისამართი		
ინდივიდუალური საცხოვრებელი სახლის პროექტი, ქალაქ თბილისში, ბაგების საბჟეო უბანი		
შ.პ.ს. "რომალ გრუპ"		
მასშტაბი	1:100	რიგელი: რ-6, რ-7, რ-8, რ-X, რ-3.1
თარიღი	2017	
სტადია	ფურცელი	ფურცლები
პრ	164	

ბლოკი: №4
-0.10=712.80

რიგელი: რ-3.2

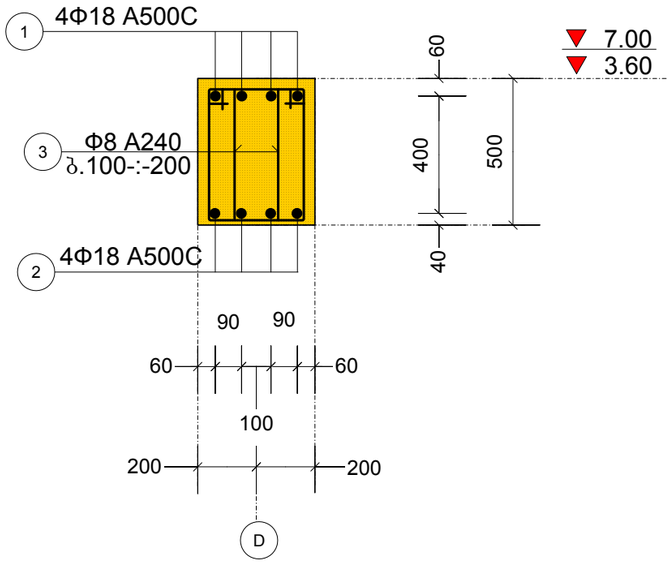

რიგელი: რ-V

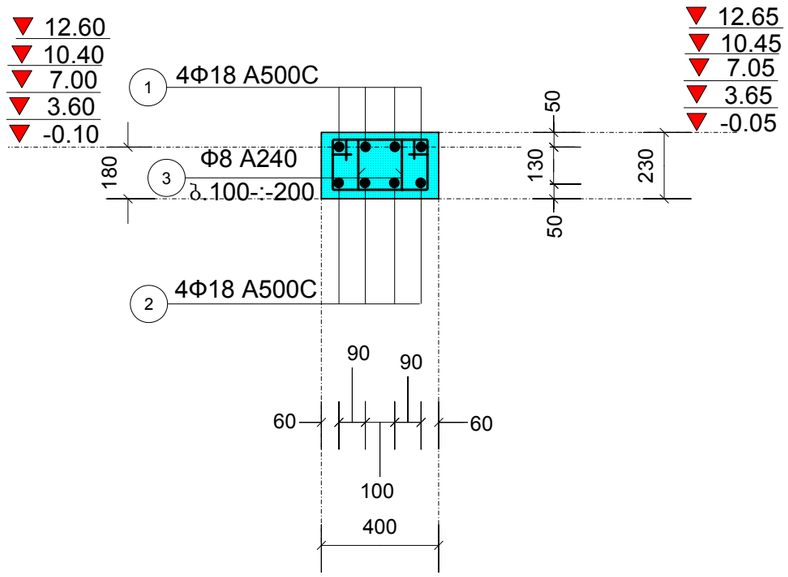

რიგელი: რ-6.1

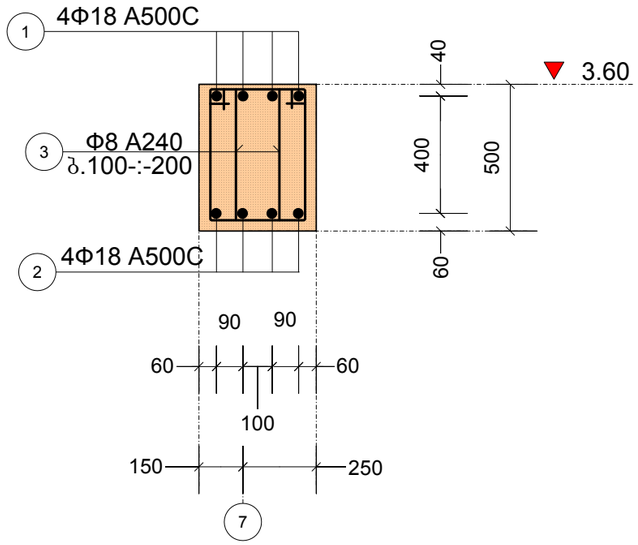

რიგელი: რ-7.1

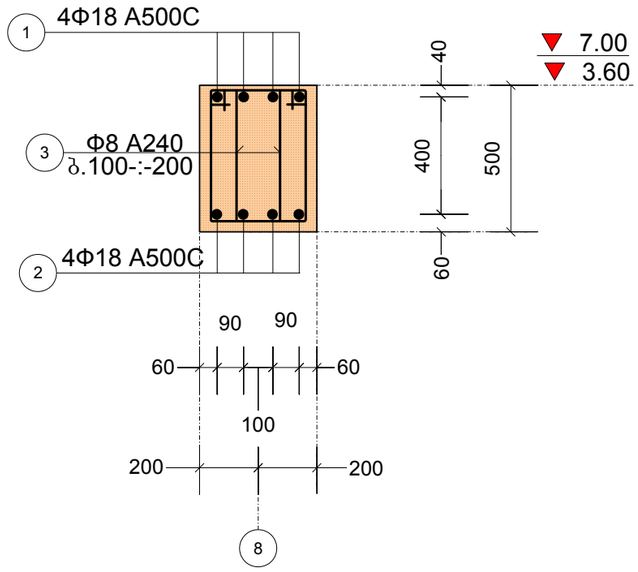

რიგელი: რ-8.1

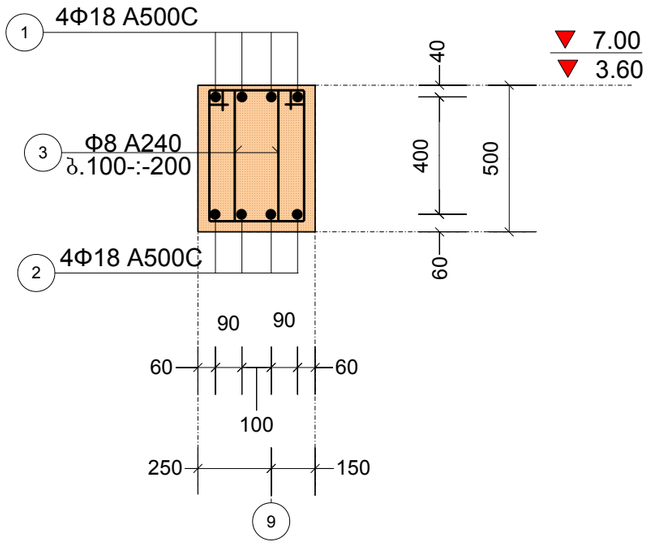

პროექტის სახელწოდება		
ინდივიდუალური საცხოვრებელი სახლის პროექტი, ქალაქ თბილისში, ბაგების საბჟეო უბანი ს/კ (01.14.09.004.519)		
თანამდებობა	გვარი	ხელმოწერა
დირექტორი	გ. ჭყონდიდელი	
არქიტექტორი	ე. ომანაძე	
კონსტრუქტორი	ნ. ქირთაძე	

მისამართი
ინდივიდუალური საცხოვრებელი სახლის პროექტი, ქალაქ თბილისში, ბაგების საბჟეო უბანი
შ.პ.ს. "რომალ გრუპ"

მასშტაბი	1:100	რიგელი: რ-3.2, რ-V, რ-6.1, რ-7.1, რ-8.1
თარიღი	2017	

სტადია	ფურცელი	ფურცლები
პრ	165	

ბლოკი: №4
-0.10=712.80

რიგელი: რ-6.2

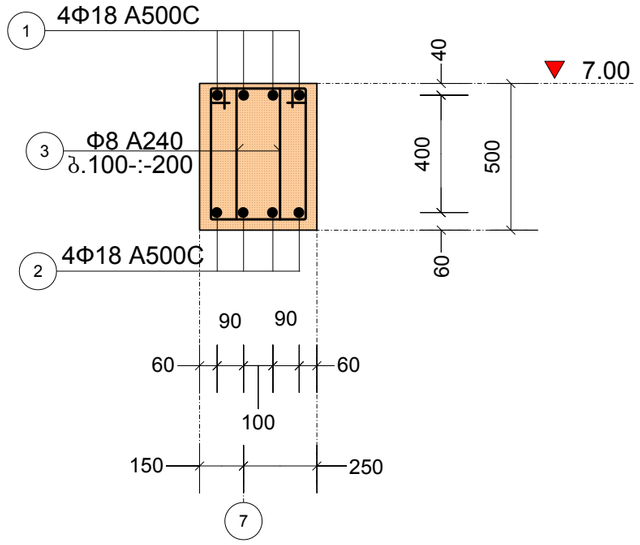

რიგელი: რ-6.2¹

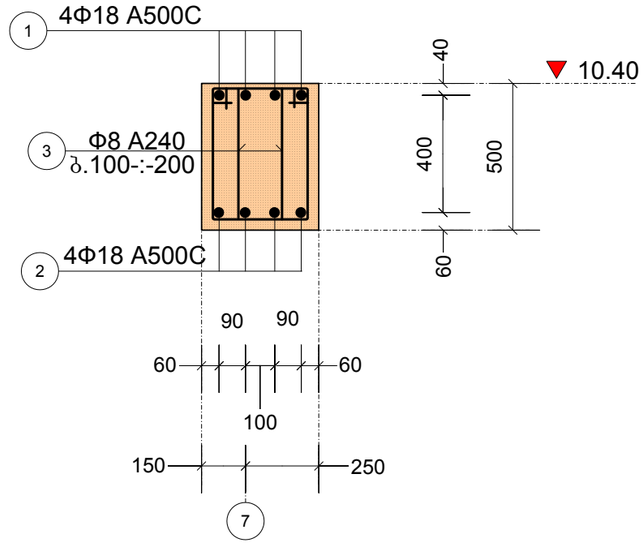

რიგელი: რ-7.2

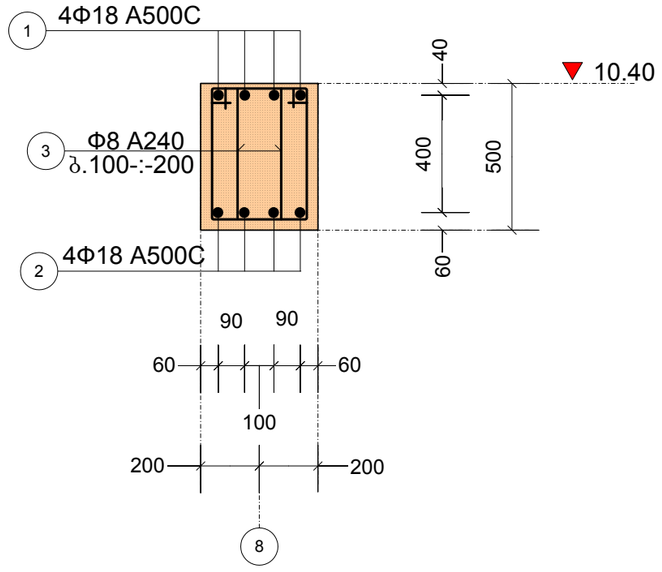

რიგელი: რ-8.2

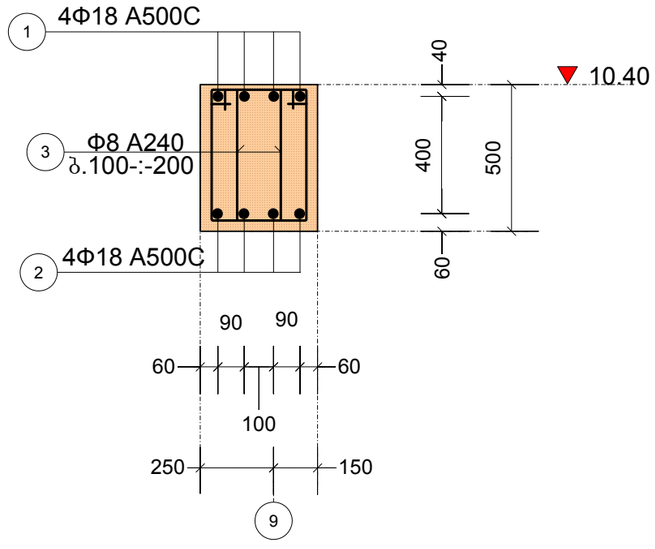

რიგელი: რ-VI

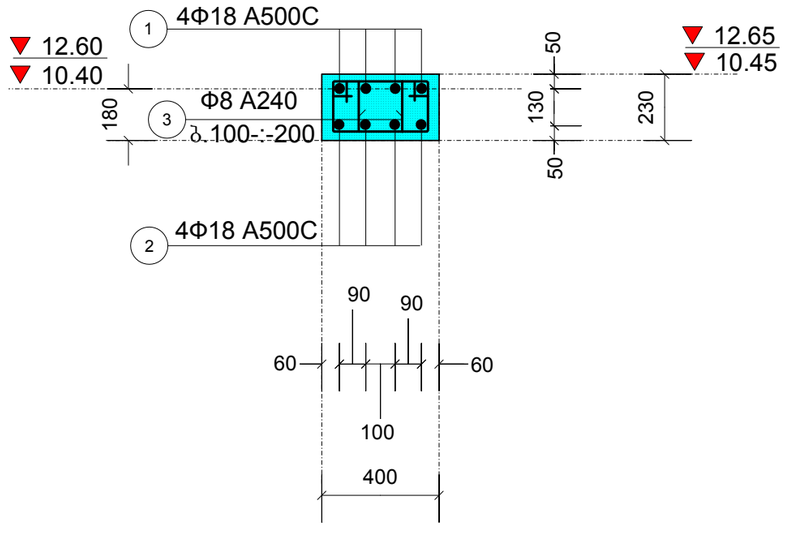

პროექტის სახელწოდება		
ინდივიდუალური საცხოვრებელი სახლის პროექტი, ქალაქ თბილისში, ბაგების საბჟეო უბანი ს/კ (01.14.09.004.519)		
თანამდებობა	გვარი	ხელმოწერა
დირექტორი	გ. ჭეჭელიშვილი	
არქიტექტორი	ე. ომანაძე	
კონსტრუქტორი	ნ. ქირთაძე	
მისამართი		
ინდივიდუალური საცხოვრებელი სახლის პროექტი, ქალაქ თბილისში, ბაგების საბჟეო უბანი		
შ.პ.ს. "როიალ გრუპ"		
მასშტაბი	1:100	რიგელი: რ-6.2, რ-6.2¹, რ-7.2, რ-8.2. რ-VI
თარიღი	2017	
სტადია	ფურცელი	ფურცლები
პრ	166	

ბლოკი: №4
-0.10=712.80

პერგოლა: პ-1, პ-2. (ელემენტები)

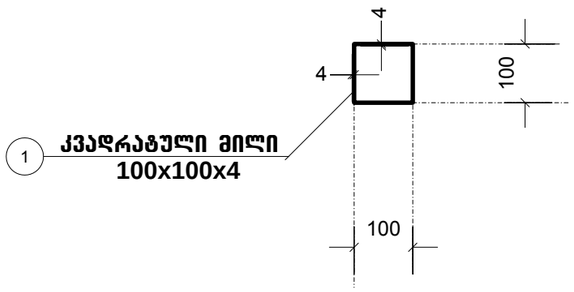

კედელი მონოლითური: კმ-1

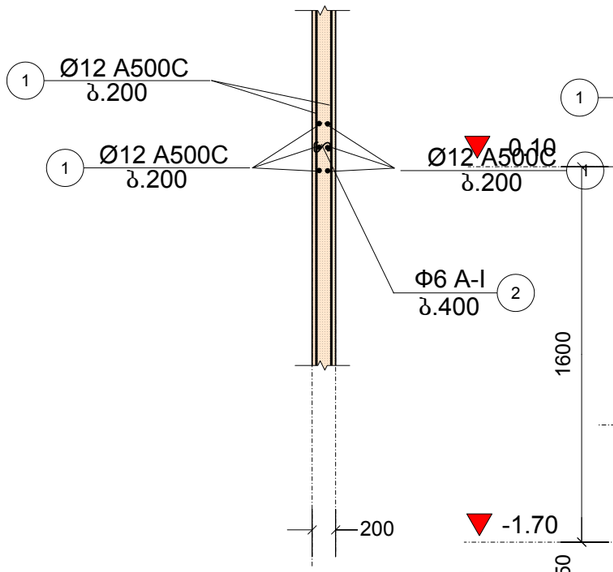

აუზის ფილის და კედლის სქემა

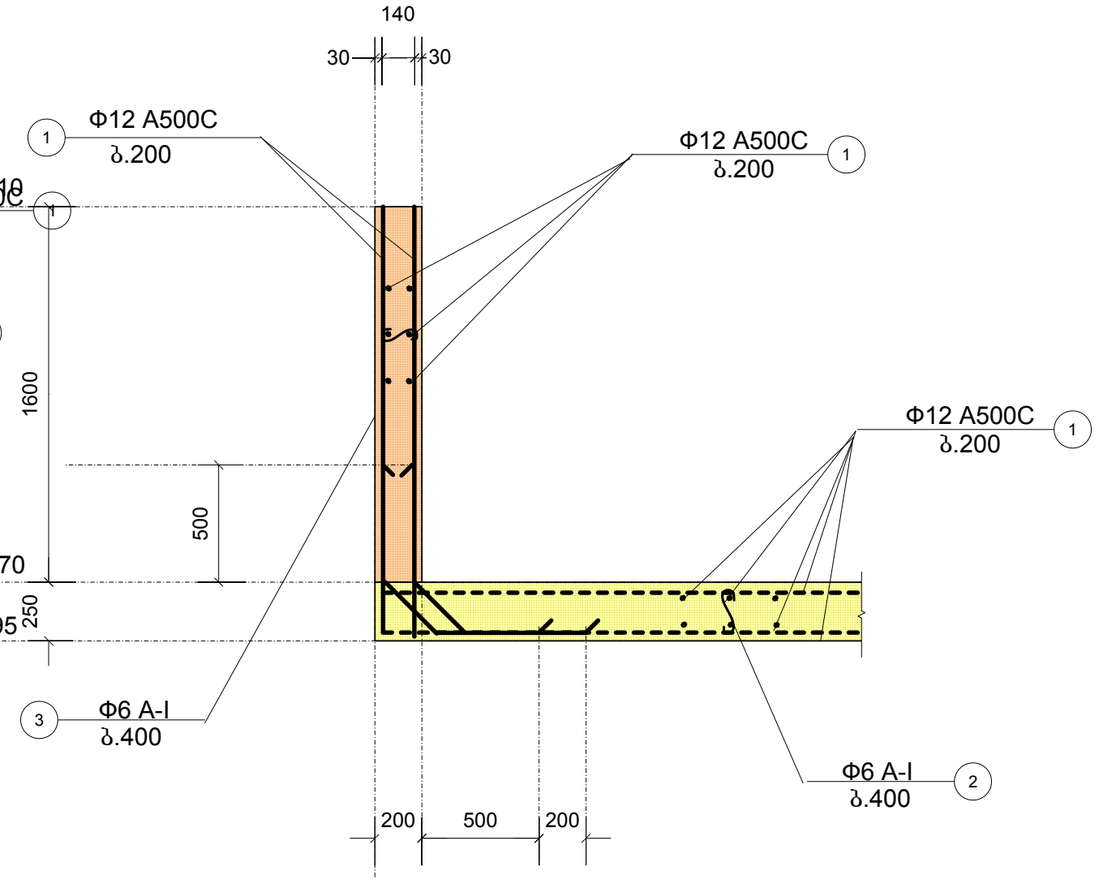

კედელი მონოლითური: კმ-1

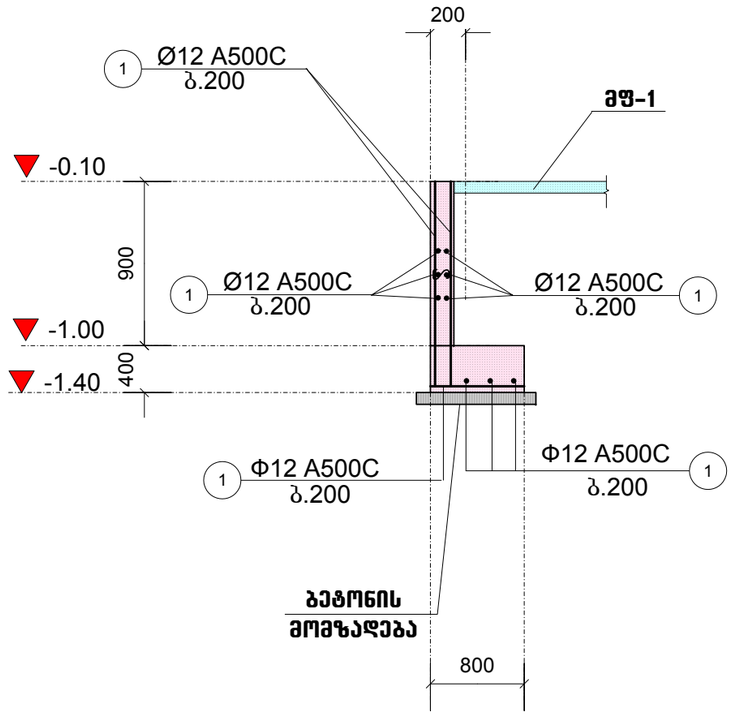

პროექტის სახელწოდება		
ინდივიდუალური საცხოვრებელი სახლის პროექტი, ქალაქ თბილისში, ბაგების საბჟეო უბანი ს/კ (01.14.09.004.519)		
თანამდებობა	გვარი	ხელმოწერა
დირექტორი	გ. ჭეჭელიშვილი	
არქიტექტორი	ე. ომანაძე	
კონსტრუქტორი	ნ. ქირთაძე	

მისამართი
ინდივიდუალური საცხოვრებელი სახლის პროექტი, ქალაქ თბილისში, ბაგების საბჟეო უბანი
შ.პ.ს. "როიალ გრუპ"

მასშტაბი	1:100	პერგოლა: პ-1, პ-2. (ელემენტები). კედელი მონოლითური: კმ-1, კმ-1. აუზი
თარიღი	2017	

ს ა დ ი ა	ფურცელი	ფურცლები
პრ	167	

გადახურვის მონოლითური ფილა: მფ-1, -3.10 ნიშნულზე. (საყალიბო)

ბლოკი: №4
-0.10=712.80

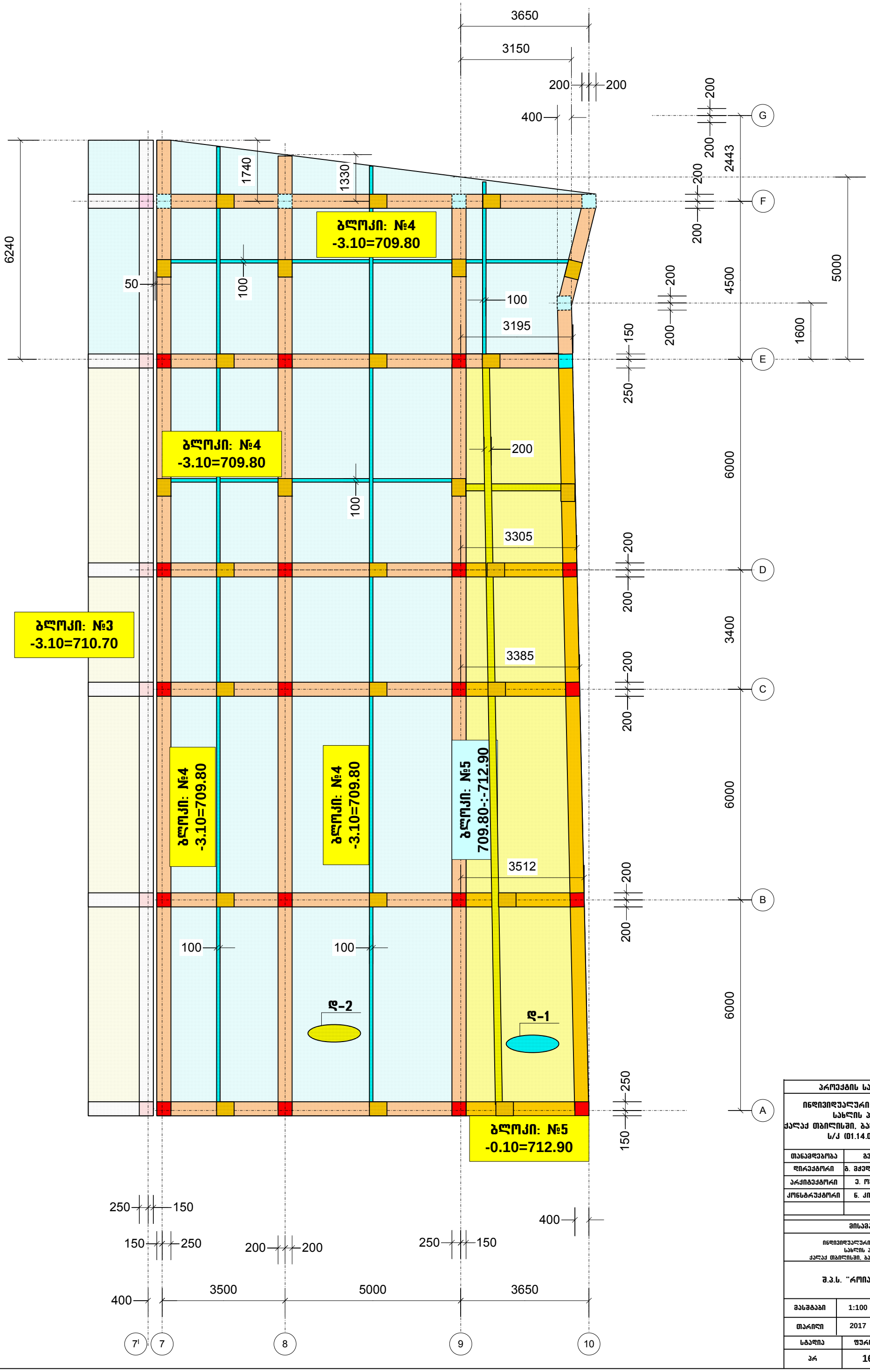

პროექტის სახელწოდება		
ინდივიდუალური საცხოვრებელი სახლის პროექტი, ქალაქ თბილისში, ბაგების საბჟეო უბანი ს/კ (01.14.09.004.519)		
თანამდებობა	გვარი	ხელმოწერა
დირექტორი	გ. მჭედლიშვილი	
არქიტექტორი	ე. ომანაძე	
კონსტრუქტორი	ნ. კირთაძე	

მისამართი
ინდივიდუალური საცხოვრებელი სახლის პროექტი, ქალაქ თბილისში, ბაგების საბჟეო უბანი
შ.პ.ს. "როიალ გრუფ"

მასშტაბი	1:100	გადახურვის მონოლითური ფილა: მფ-1, -3.10 ნიშნულზე. (საყალიბო)
თარიღი	2017	

სტადია	ფურცელი	ფურცლები
პრ	168	

გადახურვის მონოლითური ფილა: მფ-1, -3.10 ნიშნულზე. (არმირება)

ბლოკი: №4
-0.10=712.80

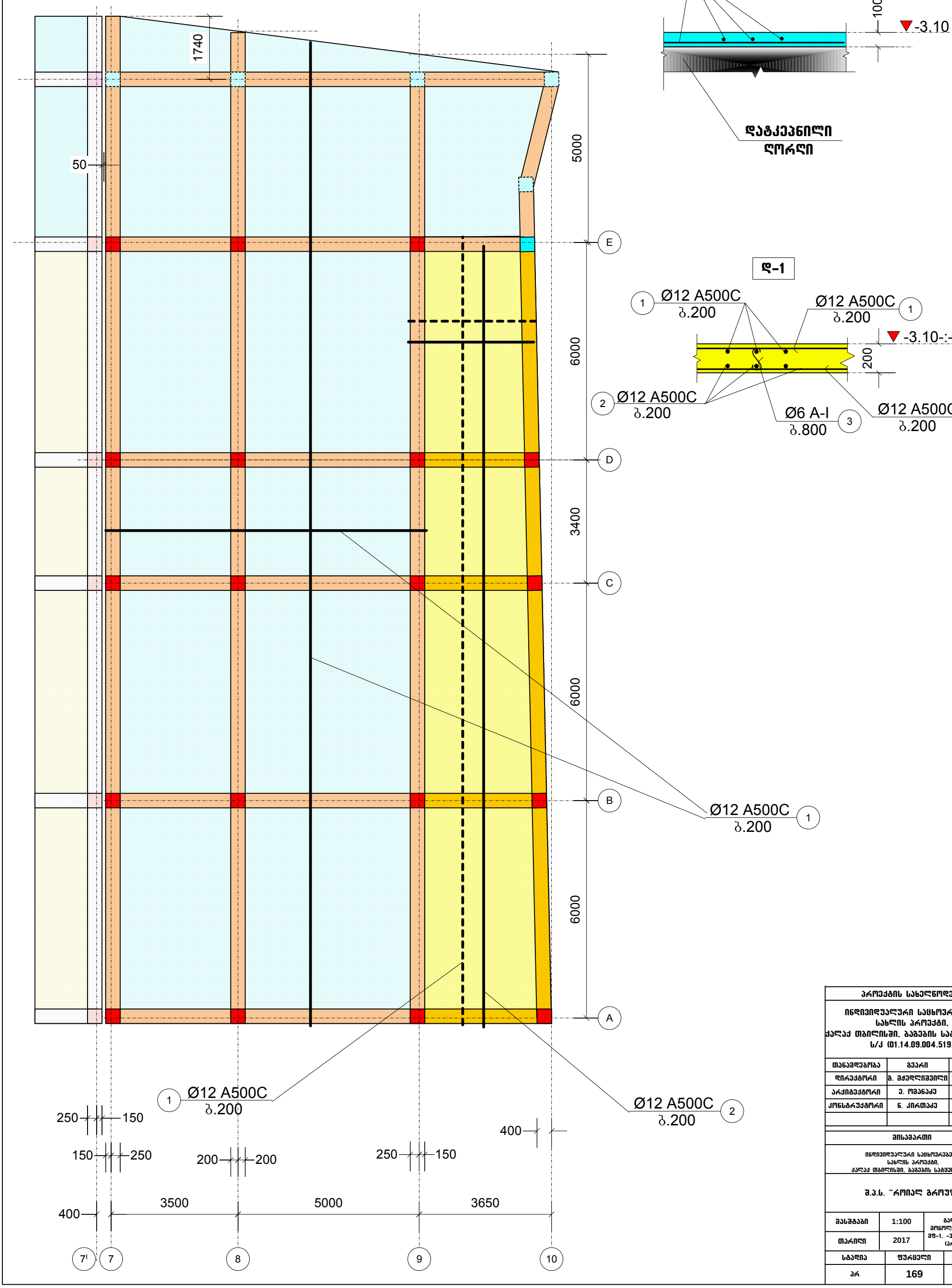

პროექტის სახელწოდება		
ინდივიდუალური საცხოვრებელი სახლის პროექტი, ქალაქ თბილისში, ბაგების საბყუო უბანი ს/კ (01.14.09.004.519)		
თანამდებობა	გვარი	ხელმოწერა
დირექტორი	გ. მჭედლიშვილი	
არქიტექტორი	ე. ომანაძე	
კონსტრუქტორი	ნ. კირთაძე	
მისამართი		
ინდივიდუალური საცხოვრებელი სახლის პროექტი, ქალაქ თბილისში, ბაგების საბყუო უბანი		
შ.პ.ს. "როიალ გრუფ"		
მასშტაბი	1:100	გადახურვის მონოლითური ფილა: მფ-1, -3.10 ნიშნულზე. (არმირება)
თარიღი	2017	
სტადია	ფურცელი	ფურცლები
პრ	169	

ՀԱՏԱԿ	1:100	ԱՇԽԱՏԱՆՔԱՅԻՆ
ՄԱՍՇՏ	2017	ՀԱՄԱՅՆՔԱՅԻՆ ՀԱՏԱԿԱՑՄԱՆ ՀԱՄԱԼԻՐ ՏԵՂԵԿԱՏՎԱԿԱՆ ՀԱՄԱԼԻՐ (ՀԱՄԱՅՆՔԱՅԻՆ)
ԼՍՎԱԾՔ	ԳԼԽԱՎՈՐ ԱՐՀԵՍՏԱԳԻՏ	ՇԻՆԱՐԱՐԱԿԱՆ ՄԱՍ
ՀԱՄԱՐ	170	34

ՀԱՅԱՍՏԱՆԻ ՀԱՆՐԱՊԵՏՈՒԹՅԱՆ
ՇԻՐԱԿԻ ՄԱՐԶԻ ԳՅՈՒՄՐԻ ՀԱՄԱՅՆՔԻ ՂԵԿԱՎԱՐ
ՀԱՄԱՅՆՔԱՅԻՆ ՄԱՐԶԱՅԻՆ ԾԱՌԱՅՈՒԹՅՈՒՆ
ՀՀ, ՇԻՐԱԿԻ ՄԱՐԶ, ԳՅՈՒՄՐԻ ՀԱՄԱՅՆՔ, ՀԱՍԱՐԱԿԱԿԱՆ ԿԵՆՏՐՈՆ
Ա/Հ (01.14.09.004.519)

ՄՇԱԿԵՑ	ՄԱՐՏԻՆ	ՀԱՄԱՁԱՅՆԱԳՐԵՑ
ՀԱՄԱՁԱՅՆԱԳՐԵՑ	Ա. ՀՈՎՀԱՆՆԻՍՅԱՆ	
ՀԱՍՏԱՏԵՑ	Հ. ՊԵՏՐՈՍՅԱՆ	
ՀԱՄԱՁԱՅՆԱԳՐԵՑ	Ա. ՄԱՐՏԻՐՈՍՅԱՆ	

ՀԱՄԱՁԱՅՆԱԳՐԵՑ

ՊԵՏԱԿԱՆ ՀԱՄԱՁԱՅՆԱԳՐՈՒԹՅԱՆ ԱՇԽԱՏԱՆՔՆԵՐԻ ԿԱԶՄԱԿԵՐՊՄԱՆ ԵՎ ՎԱՐՉԱՐԱՐՈՒԹՅԱՆ ՀԱՄԱՐ ՊԱՏԱՍԽԱՆԱՏՈՒ ԱՇԽԱՏԱՆՔՆԵՐԻ ԿԱԶՄԱԿԵՐՊՄԱՆ ՀԱՄԱՐ

ՀՀ ՇԻՐԱԿԻ ՄԱՐԶԻ ԳՅՈՒՄՐԻ ՀԱՄԱՅՆՔԻ ՂԵԿԱՎԱՐ
Ա.ՀՈՎՀԱՆՆԻՍՅԱՆ

ՀՀ ՇԻՐԱԿԻ ՄԱՐԶԻ ԳՅՈՒՄՐԻ ՀԱՄԱՅՆՔԻ ՂԵԿԱՎԱՐԻ ԱՇԽԱՏԱԿԱԶՄԻ ՂԵԿԱՎԱՐ
Ա.ՄԱՐՏԻՐՈՍՅԱՆ

ՀՀ ՇԻՐԱԿԻ ՄԱՐԶԻ ԳՅՈՒՄՐԻ ՀԱՄԱՅՆՔԻ ՀԱՍԱՐԱԿԱԿԱՆ ԿԵՆՏՐՈՆԻ ՀԱՄԱՅՆՔԱՅԻՆ ՄԱՐԶԱՅԻՆ ԾԱՌԱՅՈՒԹՅՈՒՆ
ՀՀ, ՇԻՐԱԿԻ ՄԱՐԶ, ԳՅՈՒՄՐԻ ՀԱՄԱՅՆՔ, ՀԱՍԱՐԱԿԱԿԱՆ ԿԵՆՏՐՈՆ

ՀԱՏԱԿ ԱՇԽԱՏԱՆՔԱՅԻՆ ՄԱՍԻ ՀԱՏԱԿԱՑՄԱՆ ԵՎ ՎԱՐՉԱՐԱՐՈՒԹՅԱՆ ՀԱՄԱՐ ՊԱՏԱՍԽԱՆԱՏՈՒ ԱՇԽԱՏԱՆՔՆԵՐԻ ԿԱԶՄԱԿԵՐՊՄԱՆ ՀԱՄԱՐ

ՀՀ ՇԻՐԱԿԻ ՄԱՐԶԻ ԳՅՈՒՄՐԻ ՀԱՄԱՅՆՔԻ ՂԵԿԱՎԱՐԻ ԱՇԽԱՏԱԿԱԶՄԻ ՂԵԿԱՎԱՐ Ա.ՄԱՐՏԻՐՈՍՅԱՆ

ՀՀ ՇԻՐԱԿԻ ՄԱՐԶԻ ԳՅՈՒՄՐԻ ՀԱՄԱՅՆՔԻ ՀԱՍԱՐԱԿԱԿԱՆ ԿԵՆՏՐՈՆԻ ՀԱՄԱՅՆՔԱՅԻՆ ՄԱՐԶԱՅԻՆ ԾԱՌԱՅՈՒԹՅՈՒՆ

ՀՀ, ՇԻՐԱԿԻ ՄԱՐԶ, ԳՅՈՒՄՐԻ ՀԱՄԱՅՆՔ, ՀԱՍԱՐԱԿԱԿԱՆ ԿԵՆՏՐՈՆ

Ա/Հ (01.14.09.004.519)

ՄՇԱԿԵՑ	ՄԱՐՏԻՆ	ՀԱՄԱՁԱՅՆԱԳՐԵՑ
ՀԱՄԱՁԱՅՆԱԳՐԵՑ	Ա. ՀՈՎՀԱՆՆԻՍՅԱՆ	
ՀԱՍՏԱՏԵՑ	Հ. ՊԵՏՐՈՍՅԱՆ	
ՀԱՄԱՁԱՅՆԱԳՐԵՑ	Ա. ՄԱՐՏԻՐՈՍՅԱՆ	

ՀԱՄԱՁԱՅՆԱԳՐԵՑ

ՊԵՏԱԿԱՆ ՀԱՄԱՁԱՅՆԱԳՐՈՒԹՅԱՆ ԱՇԽԱՏԱՆՔՆԵՐԻ ԿԱԶՄԱԿԵՐՊՄԱՆ ԵՎ ՎԱՐՉԱՐԱՐՈՒԹՅԱՆ ՀԱՄԱՐ ՊԱՏԱՍԽԱՆԱՏՈՒ ԱՇԽԱՏԱՆՔՆԵՐԻ ԿԱԶՄԱԿԵՐՊՄԱՆ ՀԱՄԱՐ

გადახურვის მონოლითური ფილა: მფ-2, -0.10 ნიშნულზე. (არმირება)

ბლოკი: №4
-0.10=712.80

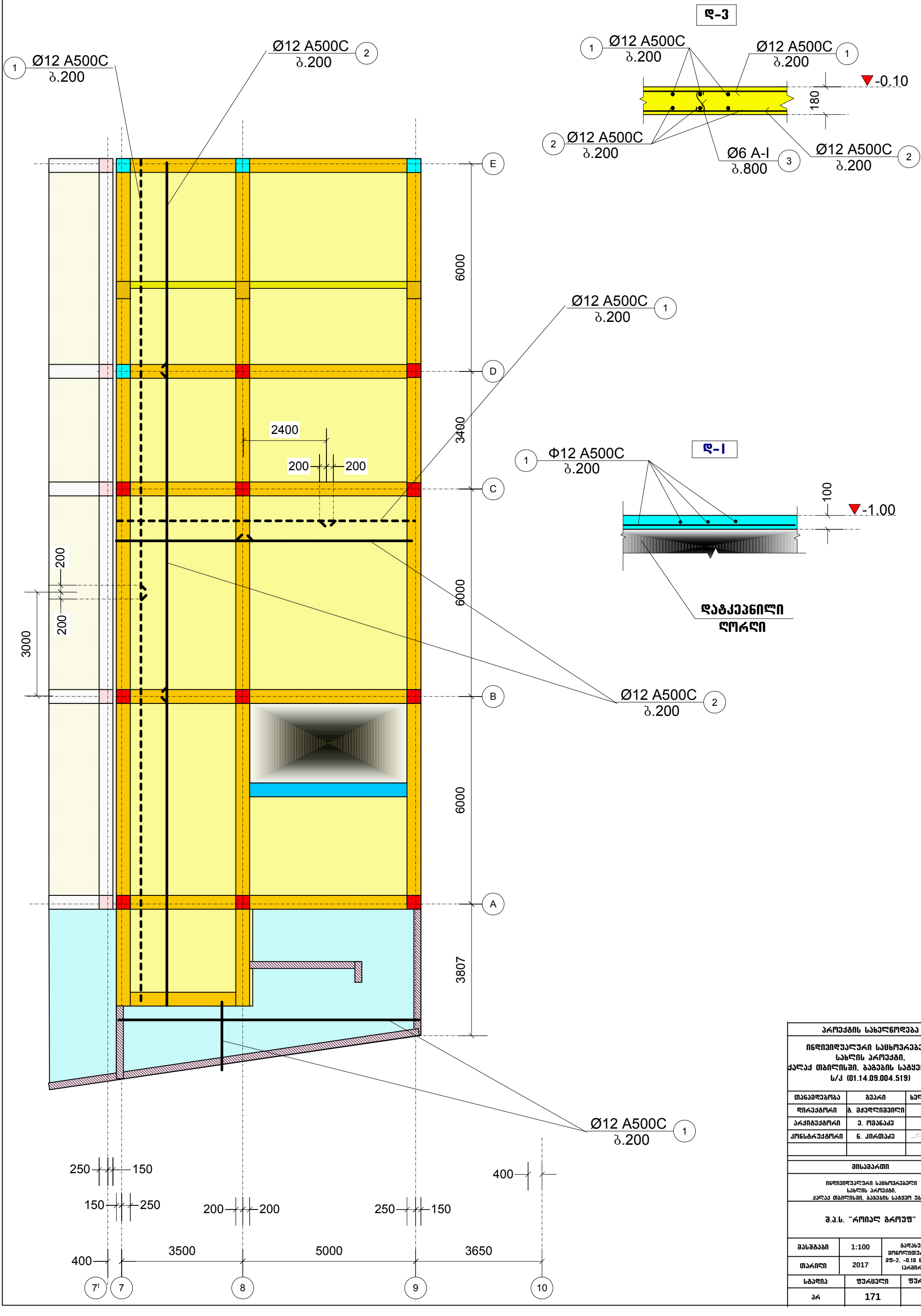

პროექტის სახელწოდება		
ინდივიდუალური საცხოვრებელი სახლის პროექტი, ქალაქ თბილისში, ბაგების საბჟეო უბანი ს/კ (01.14.09.004.519)		
თანამდებობა	გვარი	ხელმოწერა
დირექტორი	გ. მჭედლიშვილი	
არქიტექტორი	ე. ომანაძე	
კონსტრუქტორი	ნ. კირთაძე	

მისამართი
ინდივიდუალური საცხოვრებელი სახლის პროექტი, ქალაქ თბილისში, ბაგების საბჟეო უბანი
შ.პ.ს. "როიალ გრუფ"

მასშტაბი	1:100	გადახურვის მონოლითური ფილა: მფ-2, -0.10 ნიშნულზე. (არმირება)
თარიღი	2017	

სტადია	ფურცელი	ფურცლები
პრ	171	

ბეტონი: №4
-0.10=712.80

ბეტონი: №4
3.60=716.50

ბეტონი: №3
3.60=717.40

ბეტონი: №4
3.60=716.50

ბეტონი: №4
3.60=716.50

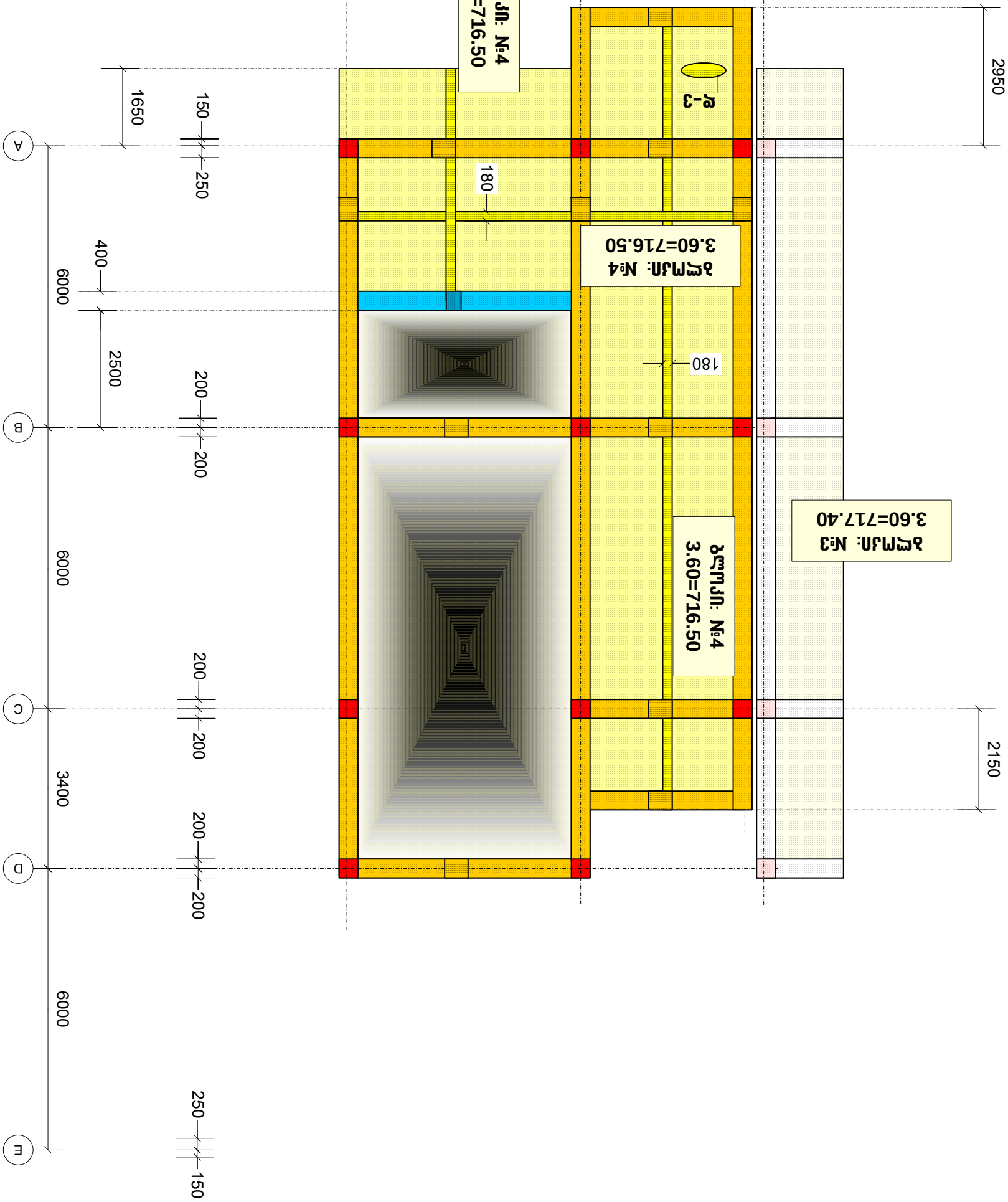

ბეტონის მარკა B30 (M400), F300, W8, ფილა ფ1-3, 3.60 ნიშნულზე.
(სქელშრიანი)

ავტორი		
მთავარი ინჟინერი		
ჯგუფის ხელმძღვანელი		
ინჟინერ-კონსტრუქტორი	ნ. ჯანელიძე	
ინჟინერ-კონსტრუქტორი	ნ. ჭანტურია	
ინჟინერ-კონსტრუქტორი	მ. ჯანდიერი	

შემსრულებელი

შპს "ტექნიკური ექსპერტიზის ცენტრი"
ს/კ 204917520

ობიექტის დასახელება: ბინათმშენებლობა ნაკვეთზე ს/კ 01.14.09.004.519 (ნაკვეთის საკადასტრო კოდი),

ბლოკი: №4
-0.10=712.80

გადახურვის მონოლითური ფილა: მფ-3, 3.60 ნიშნულზე. (არმირება)

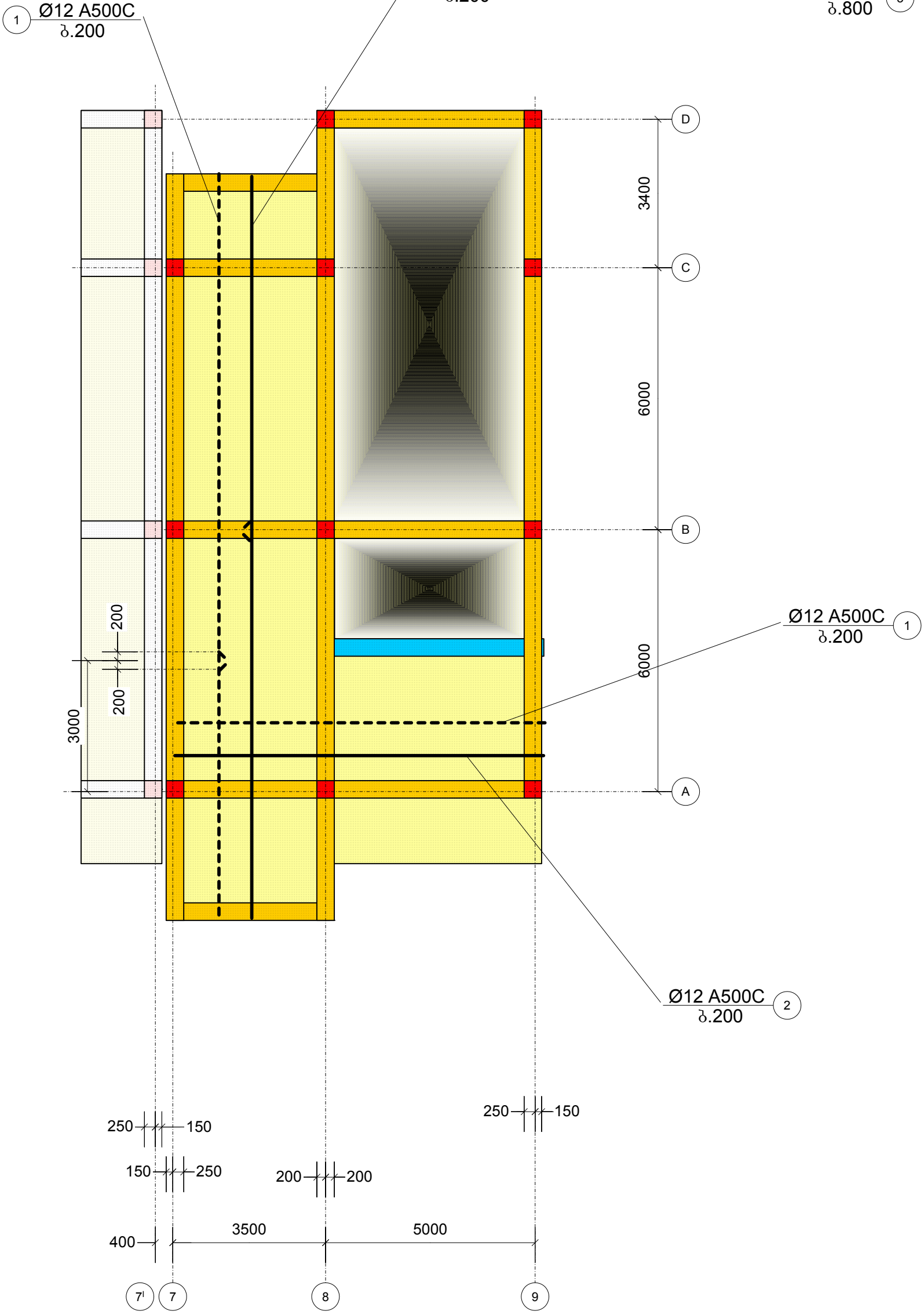

პროექტის სახელწოდება		
ინდივიდუალური საცხოვრებელი სახლის პროექტი, ქალაქ თბილისში, ბაგების საბყოო უბანი ს/კ (01.14.09.004.519)		
თანამდებობა	გვარი	ხელმოწერა
დირექტორი	გ. მჭედლიშვილი	
არქიტექტორი	ე. ომანაძე	
კონსტრუქტორი	ნ. კირთაძე	
მისამართი		
ინდივიდუალური საცხოვრებელი სახლის პროექტი, ქალაქ თბილისში, ბაგების საბყოო უბანი		
შ.პ.ს. "როიალ გრუფ"		
მასშტაბი	1:100	გადახურვის მონოლითური ფილა: მფ-3, 3.60 ნიშნულზე. (არმირება)
თარიღი	2017	
სტადია	ფურცელი	ფურცლები
პრ	173	

გადახურვის მონოლითური ფილა: მფ-4, 7.90 ნიშნულზე. (საყალიბო)

ბლოკი: №4
-0.10=712.80

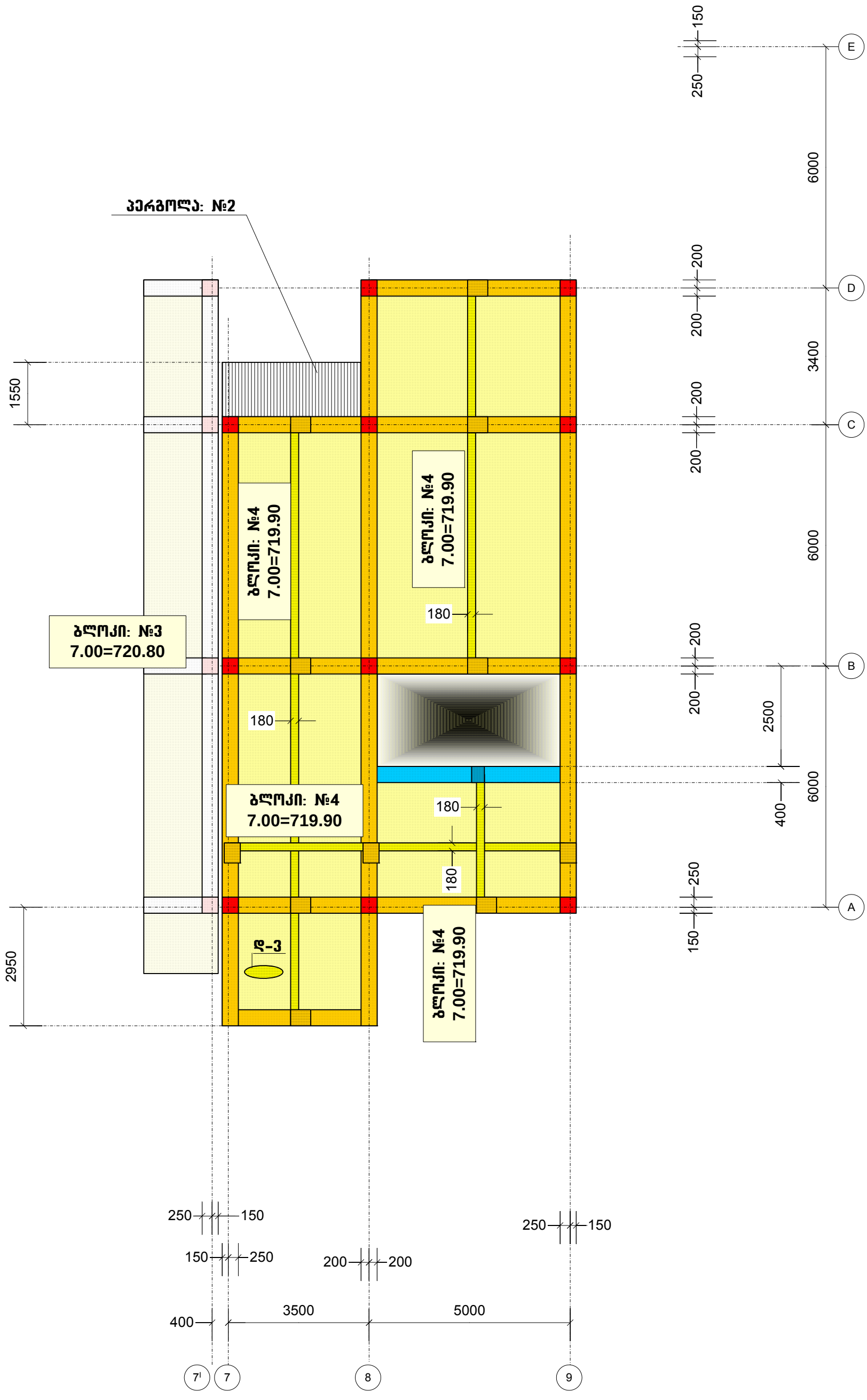

პროექტის სახელწოდება		
ინდივიდუალური საცხოვრებელი სახლის პროექტი, ქალაქ თბილისში, ბაგების საბჭოო უბანი ს/კ (01.14.09.004.519)		
თანამდებობა	გვარი	ხელმოწერა
დირექტორი	გ. მჭედლიშვილი	
არქიტექტორი	ე. ომანაძე	
კონსტრუქტორი	ნ. კირთაძე	

მისამართი
ინდივიდუალური საცხოვრებელი სახლის პროექტი, ქალაქ თბილისში, ბაგების საბჭოო უბანი
შ.პ.ს. "როიალ გრუფ"

მასშტაბი	1:100	გადახურვის მონოლითური ფილა: მფ-4, 7.90 ნიშნულზე. (საყალიბო)
თარიღი	2017	

სტადია	ფურცელი	ფურცლები
პრ	174	

ბლოკი: №4
-0.10=712.80

გადახურვის მონოლითური ფილა: მფ-4, 7.90 ნიშნულზე. (არმირება)

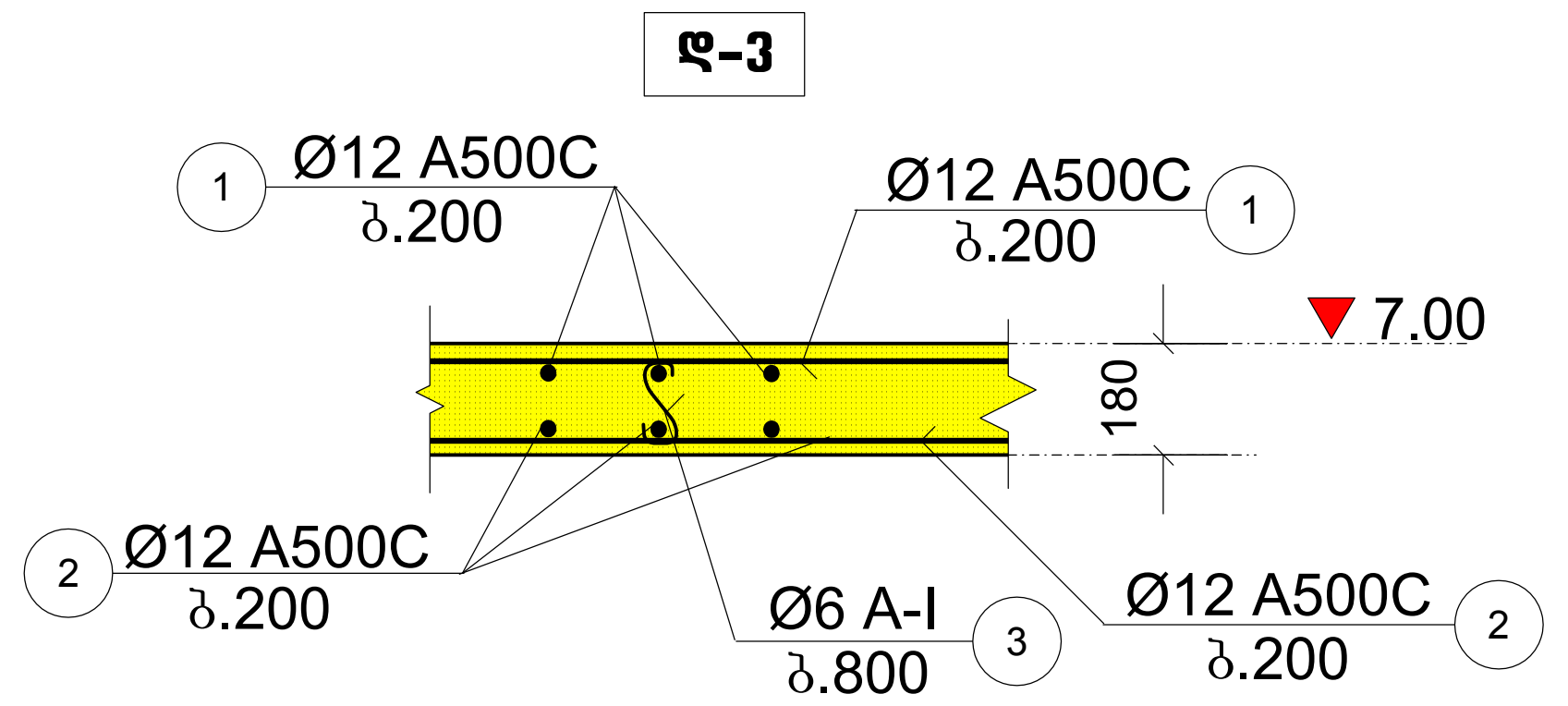

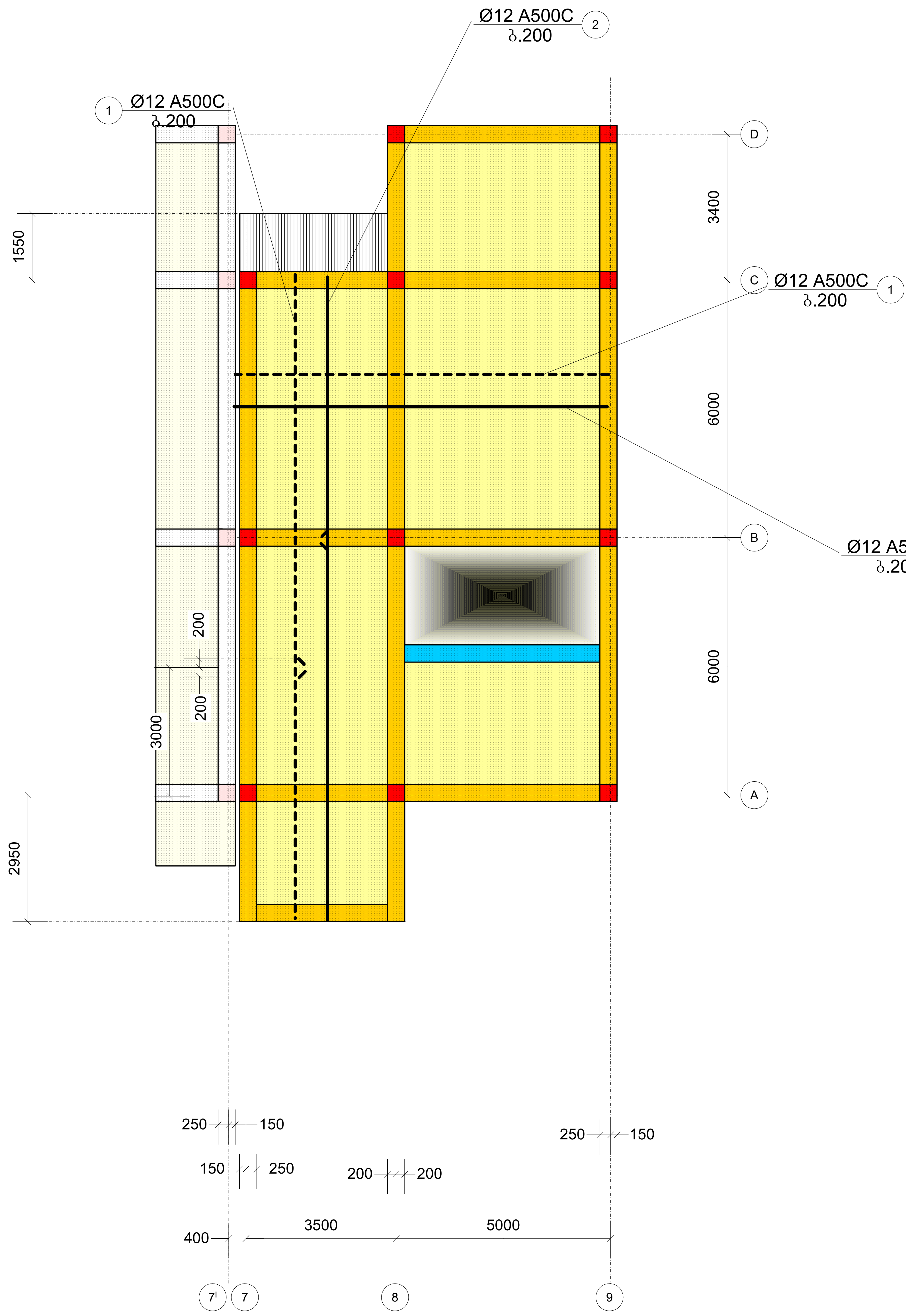

პროექტის სახელწოდება		
ინდივიდუალური საცხოვრებელი სახლის პროექტი, ქალაქ თბილისში, ბაგების სატყეო უბანი ს/კ (01.14.09.004.519)		
თანამდებობა	გვარი	ხელმოწერა
დირექტორი	გ. მჭედლიშვილი	
არქიტექტორი	ე. ომანაძე	
კონსტრუქტორი	ნ. კირთაძე	

მისამართი		
ინდივიდუალური საცხოვრებელი სახლის პროექტი, ქალაქ თბილისში, ბაგების სატყეო უბანი		
შ.პ.ს. "როიალ გროუფ"		
მასშტაბი	1:100	გადახურვის მონოლითური ფილა: მფ-4, 7.90 ნიშნულზე. (არმირება)
თარიღი	2017	
სტადია	ფურცელი	ფურცლები
პრ	175	

ბლოკი: №4
-0.10=712.80

გადახურვის მონოლითური ფილა: მფ-5, 10.40 ნიშნულზე. (საყალიბო)

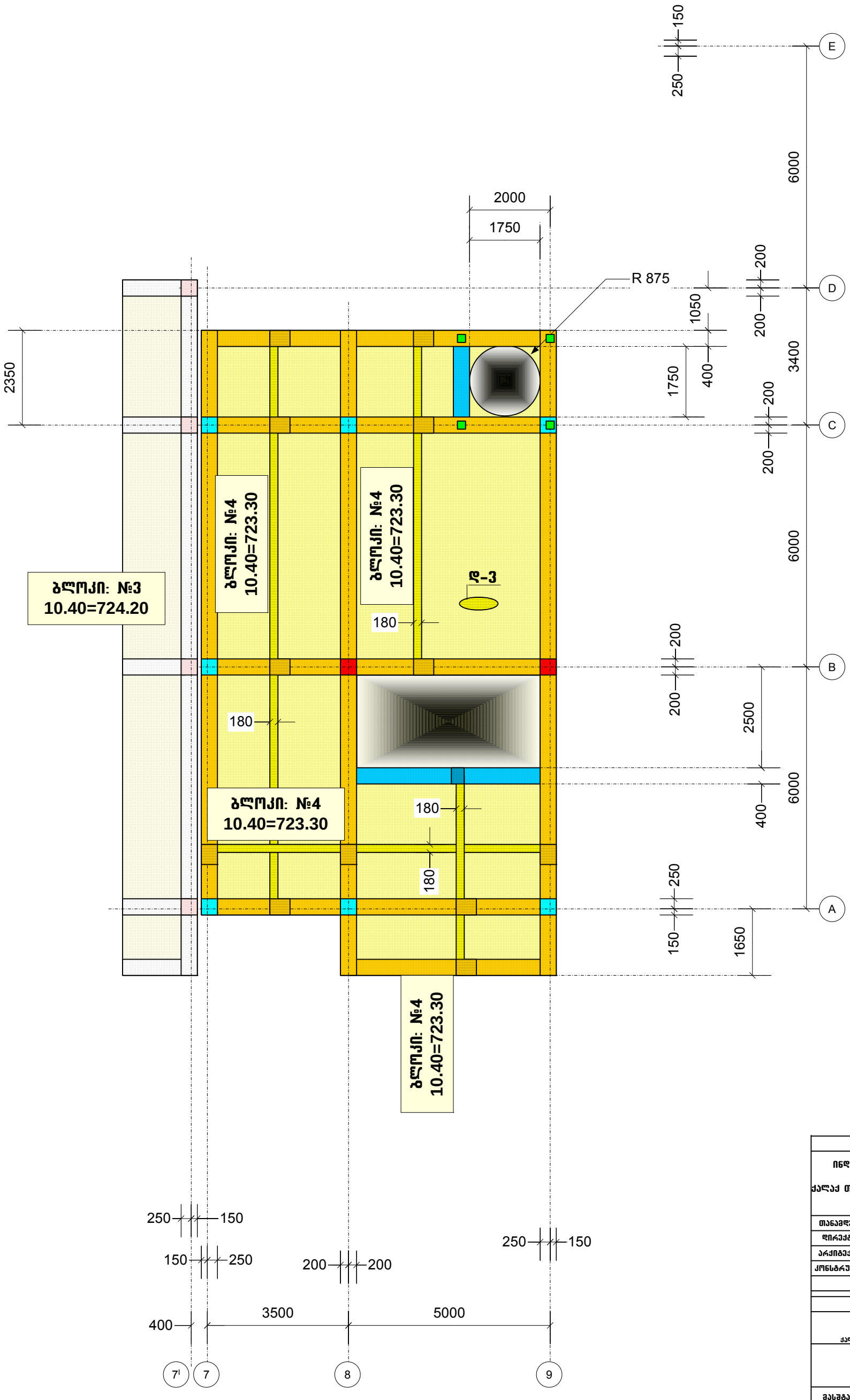

პროექტის სახელწოდება		
ინდივიდუალური საცხოვრებელი სახლის პროექტი, ქალაქ თბილისში, ბაგების საბჭეო უბანი ს/კ (01.14.09.004.519)		
თანამდებობა	გვარი	ხელმოწერა
დირექტორი	გ. მჭედლიშვილი	
არქიტექტორი	ე. ომანაძე	
კონსტრუქტორი	ნ. კირთაძე	

მისამართი
ინდივიდუალური საცხოვრებელი სახლის პროექტი, ქალაქ თბილისში, ბაგების საბჭეო უბანი
შ.პ.ს. "როიალ გრუფ"

მასშტაბი	1:100	გადახურვის მონოლითური ფილა: მფ-5, 10.40 ნიშნულზე. (საყალიბო)
თარიღი	2017	

სტადია	ფურცელი	ფურცლები
პრ	176	

תכנית מפלסי יסודות

קנה מידה: 1:100

-0.10=712.80

מפלס רצפת קומת קרקע

מפלס עליון של קורות יסוד

מפלס תחתון של קורות יסוד

מפלס עליון של יסוד

מפלס תחתון של יסוד

מפלס עליון של כלונסאות

מפלס תחתון של כלונסאות

מפלס עליון של קיר תומך

**מפלס תחתון של קיר תומך

ბლოკი: №4
-0.10=712.80

გადახურვის მონოლითური ფილა: მფ-6, 12.60 ნიშნულზე. (საყალიბო)

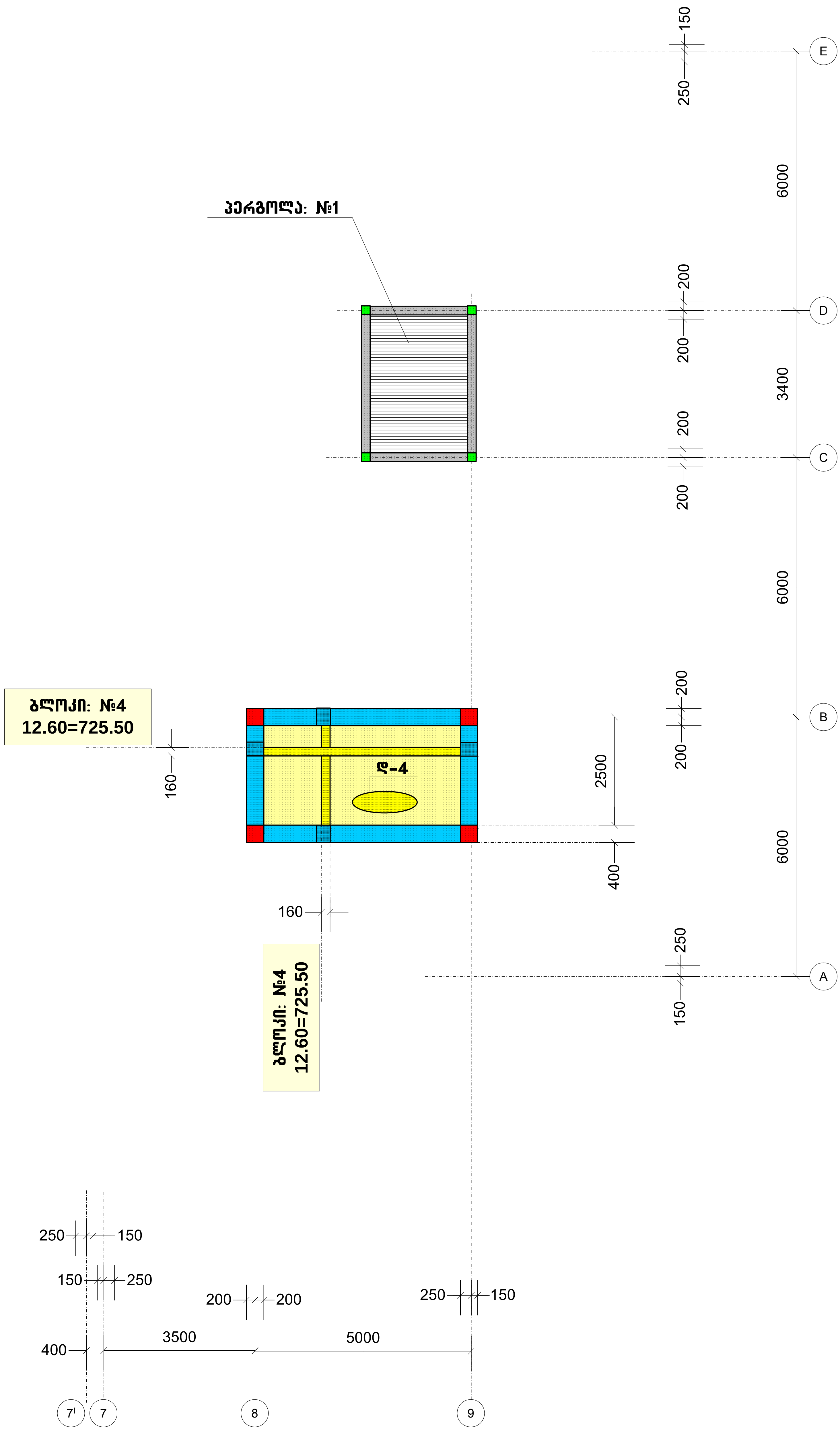

პროექტის სახელწოდება		
ინდივიდუალური საცხოვრებელი სახლის პროექტი, ქალაქ თბილისში, ბაგების სატყეო უბანი ს/კ (01.14.09.004.519)		
თანამდებობა	გვარი	ხელმოწერა
დირექტორი	გ. მჭედლიშვილი	
არქიტექტორი	ე. ომანაძე	
კონსტრუქტორი	ნ. კირთაძე	
მისამართი		
ინდივიდუალური საცხოვრებელი სახლის პროექტი, ქალაქ თბილისში, ბაგების სატყეო უბანი		
შ.პ.ს. "როიალ გროუფ"		
მასშტაბი	1:100	გადახურვის მონოლითური ფილა: მფ-6, 12.60 ნიშნულზე. (საყალიბო)
თარიღი	2017	
სტადია	ფურცელი	ფურცლები
პრ	178	

გადახურვის მონოლითური ფილა: მფ-6, 12.60 ნიშნულზე. (არმირება)

ბლოკი: №4
-0.10=712.80

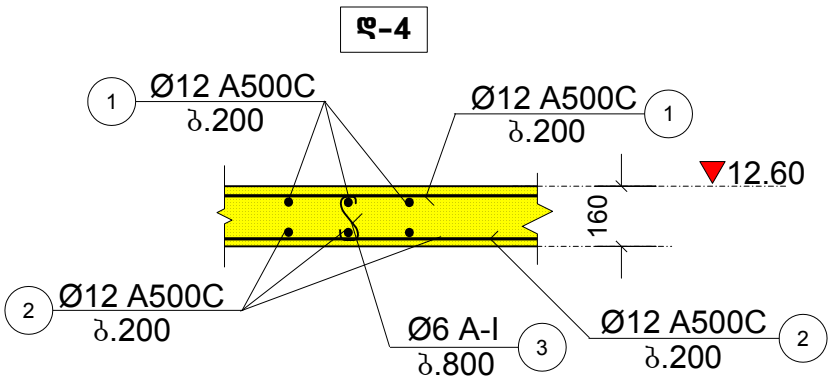

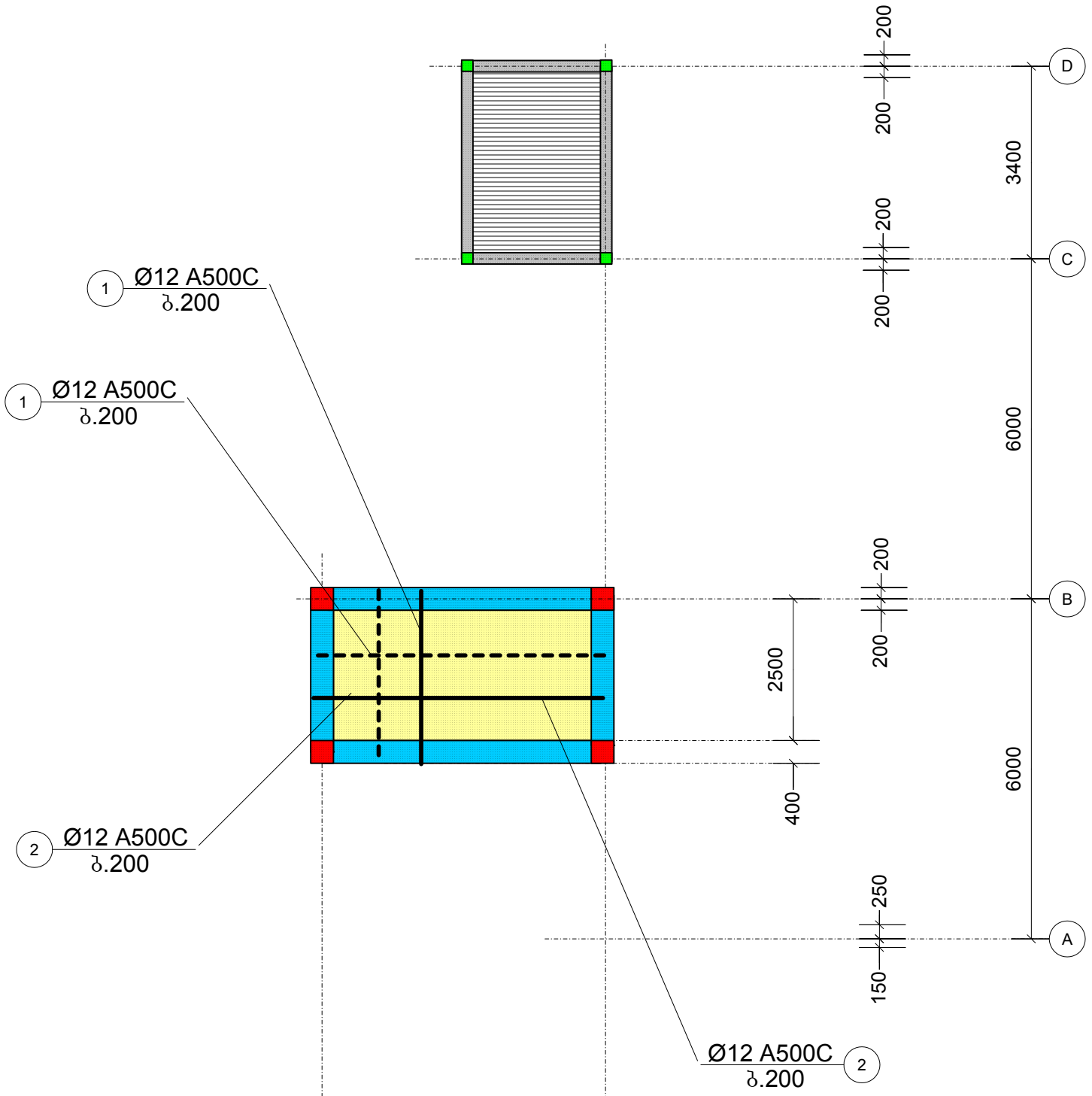

პროექტის სახელწოდება		
ინდივიდუალური საცხოვრებელი სახლის პროექტი, ქალაქ თბილისში, ბაგების საბჭოს უბანი ს/კ (01.14.09.004.519)		
თანამდებობა	გვარი	ხელმოწერა
დირექტორი	გ. მჭედლიშვილი	
არქიტექტორი	ე. ომანაძე	
კონსტრუქტორი	ნ. კირთაძე	

მისამართი
ინდივიდუალური საცხოვრებელი სახლის პროექტი, ქალაქ თბილისში, ბაგების საბჭოს უბანი
შ.პ.ს. "როიალ გრუფ"

მასშტაბი	1:100	გადახურვის მონოლითური ფილა: მფ-6, 12.60 ნიშნულზე. (არმირება)
თარიღი	2017	

სტადია	ფურცელი	ფურცლები
პრ	179	

ბლოკი: №4
-0.10=712.80

ქიბის სამონტაჟო გეგმა: -3.10-:--0.10 ნიშნულებს შორის

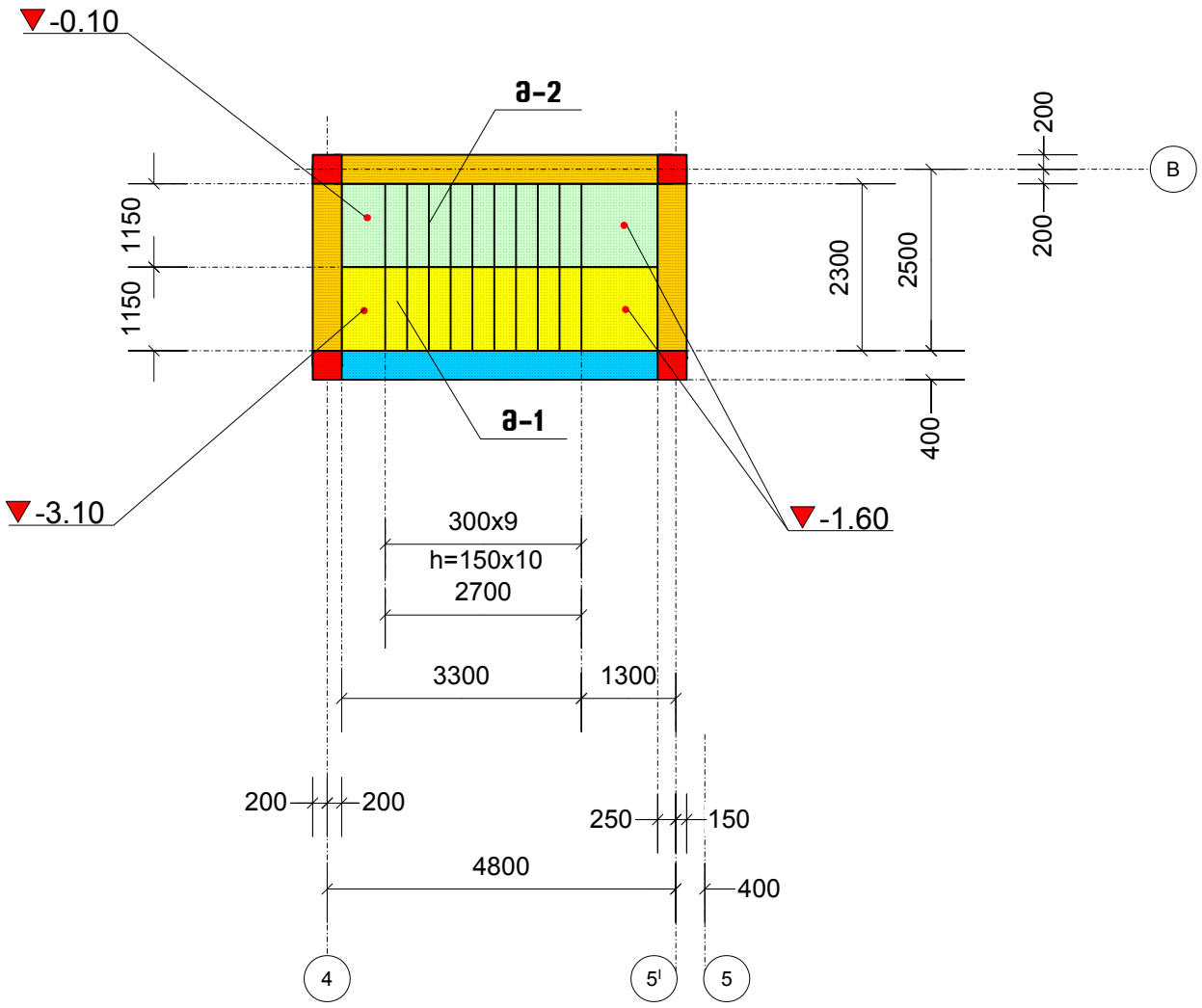

ქიბის სამონტაჟო გეგმა: -0.10-:-3.60 ნიშნულებს შორის

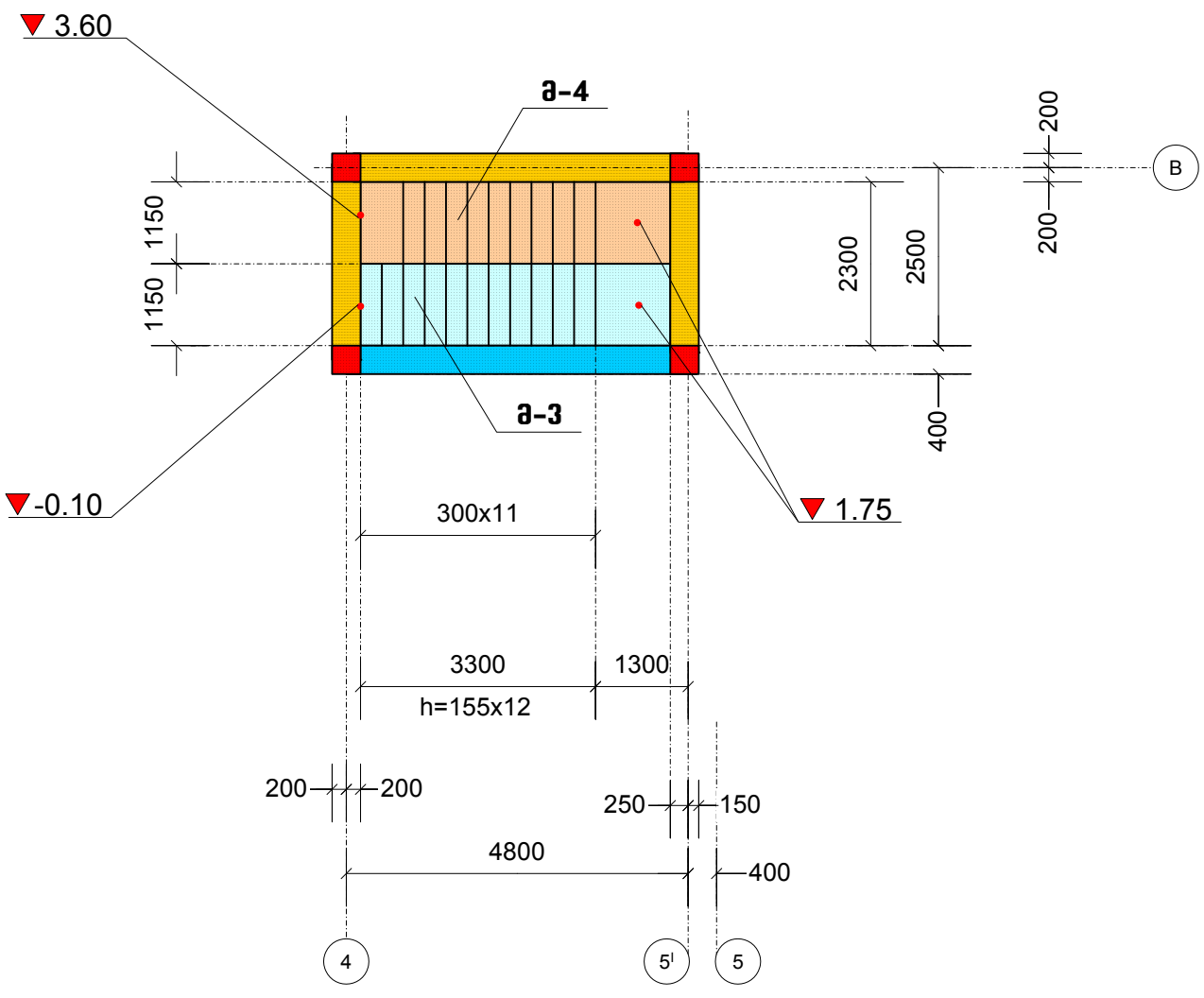

პროექტის სახელწოდება		
ინდივიდუალური საცხოვრებელი სახლის პროექტი, ქალაქ თბილისში, ბაგების საბჟეო უბანი ს/კ (01.14.09.004.519)		
თანამდებობა	გვარი	ხელმოწერა
დირექტორი	გ. მჭედლიშვილი	
არქიტექტორი	ე. ომანაძე	
კონსტრუქტორი	ნ. ქირთაძე	

მისამართი
ინდივიდუალური საცხოვრებელი სახლის პროექტი, ქალაქ თბილისში, ბაგების საბჟეო უბანი
შ.პ.ს. "როიალ გრუფ"

მასშტაბი	1:100	ქიბის სამონტაჟო გეგმა: -3.10-:-3.60 ნიშნულებს შორის
თარიღი	2017	

სტადია	ფურცელი	ფურცლები
პრ	180	

ბლოკი: №4
-0.10=712.80

კიბის სამონტაჟო გეგმა: 3.60-:-10.40 ნიშნულებს შორის

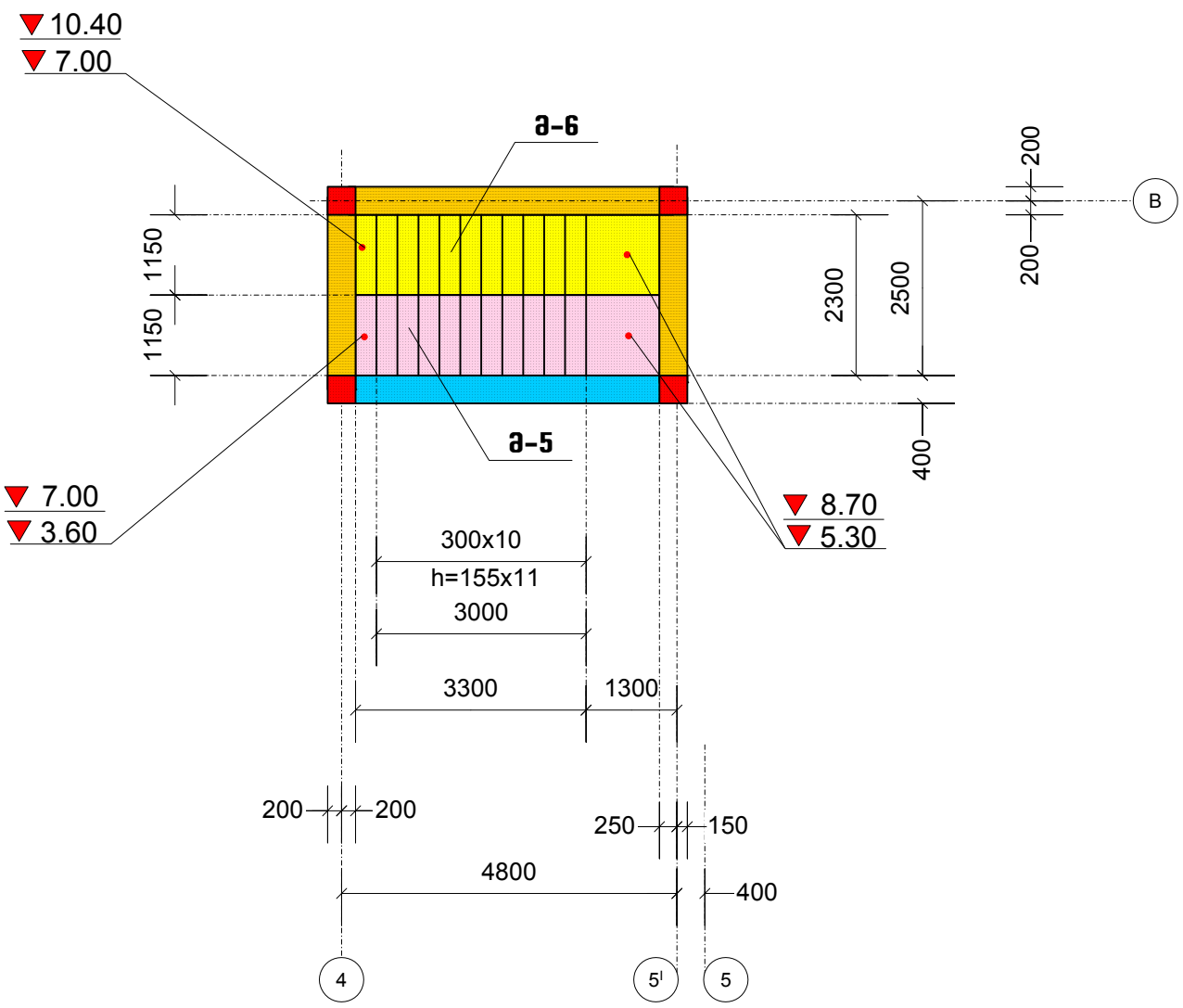

კიბის მარშების არმირების ფრაგმენტი

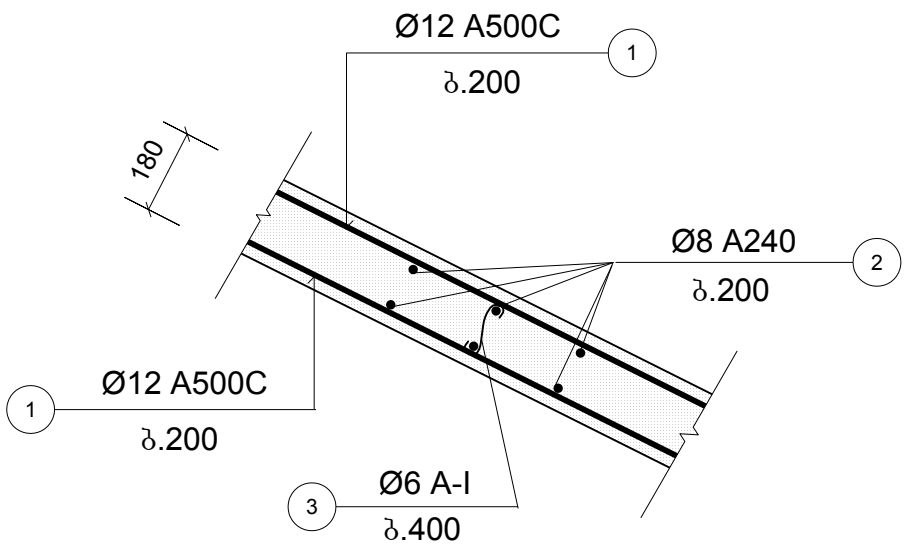

პროექტის სახელწოდება		
ინდივიდუალური საცხოვრებელი სახლის პროექტი, ქალაქ თბილისში, ბაგების საბჭოო უბანი ს/კ (01.14.09.004.519)		
თანამდებობა	გვარი	ხელმოწერა
დირექტორი	გ. მჭედლიშვილი	
არქიტექტორი	ე. ომანაძე	
კონსტრუქტორი	ნ. კირთაძე	

მისამართი
ინდივიდუალური საცხოვრებელი სახლის პროექტი, ქალაქ თბილისში, ბაგების საბჭოო უბანი
შ.პ.ს. "როიალ გრუფ"

მასშტაბი	1:100	კიბის სამონტაჟო გეგმა: 3.60-:-10.40 ნიშნულებს შორის
თარიღი	2017	

სტადია	ფურცელი	ფურცლები
პრ	181	

მასალათა ხარჯის სპეციფიკაცია

ელემენტის დასახელება	ელემენტის მარკა	პოზ.№	ესკიზი	პროფილი მმ.	სიგრძე მმ.	რაოდენობა ც.	საერთო სიგრძე მ.	მასალის ამოკრეფა: პროფ. მმ.	საერთო სიგრძე მ.	არმატურა კბ.: A204	არმატურა კბ.: A500C
სვეტი	სვ-1. n=7	1	დაიჭრას ადგილზე	22A500C	_	_	65,0	22A500C	134,0	_	399,3
		2	დაიჭრას ადგილზე	22A500C	_	_	69,0	8A204	224,0	88,5	_
		3	435 / 780 / 345	8A204	1560	80	124,8		ჯამი	88,5	399,3
		4	355 / 620 / 265	8A204	1240	80	99,2		ბეტონი B 30 V=	2,5	
								7	619,4	2795,2	17,5
	სვ-2. n=2	1	დაიჭრას ადგილზე	22A500C	_	_	78,0	22A500C	160,0	_	476,8
		2	დაიჭრას ადგილზე	22A500C	_	_	82,0	8A204	274,4	108,4	_
		3	435 / 780 / 345	8A204	1560	98	152,9		ჯამი	108,4	476,8
		4	355 / 620 / 265	8A204	1240	98	121,5		ბეტონი B 30 V=	3,1	
								2	216,8	953,6	6,2
	სვ-3. n=4	1	დაიჭრას ადგილზე	18A500C	_	_	20,0	18A500C	44,0	_	88,0
		2	დაიჭრას ადგილზე	18A500C	_	_	24,0	8A204	89,6	35,4	_
		3	435 / 780 / 345	8A204	1560	32	49,9		ჯამი	35,4	88,0
		4	355 / 620 / 265	8A204	1240	32	39,7		ბეტონი B 30 V=	1,0	
								4	141,6	352,0	4,0
	სვ-4. n=2	1	დაიჭრას ადგილზე	18A500C	_	_	56,0	18A500C	118,0	_	236,0
		2	დაიჭრას ადგილზე	18A500C	_	_	62,0	8A204	184,8	73,0	_
		3	435 / 780 / 345	8A204	1560	66	103,0		ჯამი	73,0	236,0
		4	355 / 620 / 265	8A204	1240	66	81,8		ბეტონი B 30 V=	2,1	
								2	146,0	472,0	4,2
	სვ-5. n=6	1	დაიჭრას ადგილზე	18A500C	_	_	10,0	18A500C	10,0	_	20,0
		2	435 / 780 / 345	8A204	1560	16	25,0	8A204	25,0	9,9	_
									ჯამი	9,9	20,0
									ბეტონი B 30 V=	0,5	
								6	59,2	120,0	3,0

მასალათა ხარჯის სპეციფიკაცია

ელემენტის დასახელება	ელემენტის მარკა	პოზ.№	ესკიზი	პროფილი მმ.	სიგრძე მმ.	რაოდენობა ც.	საერთო სიგრძე მ.	მასალის ამოკრეფა: პროფ. მმ.	საერთო სიგრძე მ.	არმატურა კბ.: A204	არმატურა კბ.: A500C
სვეტი	სვ-X. n=2	1	დაიჭრას ადგილზე	18A500C	_	_	10,0	18A500C	10,0	_	20,0
		2	435 / 780 / 345	8A204	1560	14	21,8	8A204	21,8	8,6	_
									ჯამი	8,6	20,0
									ბეტონი B 30 V=	0,4	
								2	17,3	40,0	0,8
როგელი	რ-1. n=1	1	30 / 350 / დაიჭრას ადგილზე / 350	18A500C	_	_	18,0	18A500C	33,0	_	66,0
		2	დაიჭრას ადგილზე	18A500C	_	_	15,0	8A204	58,4	23,1	_
		3	305 / 730 / 425	8A204	1460	40	58,4		ჯამი	23,1	66,0
									ბეტონი B 30 V=	0,8	
								1	23,1	66,0	0,8
	რ-2. n=	1	30 / 350 / დაიჭრას ადგილზე / 350	18A500C	_	_	40,0	18A500C	77,0	_	154,0
		2	დაიჭრას ადგილზე	18A500C	_	_	37,0	8A204	146,0	57,7	_
		3	305 / 730 / 425	8A204	1460	100	146,0		ჯამი	57,7	154,0
									ბეტონი B 30 V=	2,1	
								1	57,7	154,0	2,1
	რ-3. n=14	1	30 / 350 / დაიჭრას ადგილზე / 350	18A500C	_	_	38,0	18A500C	73,0	_	146,0
		2	დაიჭრას ადგილზე	18A500C	_	_	35,0	8A204	131,4	51,9	_
		3	305 / 730 / 425	8A204	1460	90	131,4		ჯამი	51,9	146,0
									ბეტონი B 30 V=	1,7	
								14	726,6	2044,0	23,8

ბლოკი: №3
-0.10=713.70

პროექტის სახელწოდება		
ინდივიდუალური საცხოვრებელი სახლის პროექტი, ქალაქ თბილისში, ბაგების საბჟეო უბანი ს/კ (01.14.09.004.519)		
თანამდებობა	გვარი	ხელმოწერა
დირექტორი	გ. ჭეჭელიშვილი	
არქიტექტორი	ე. ომანაძე	
კონსტრუქტორი	ნ. კირთაძე	

მისამართი
ინდივიდუალური საცხოვრებელი სახლის პროექტი, ქალაქ თბილისში, ბაგების საბჟეო უბანი
შ.პ.ს. "როიალ გრუპ"

მასშტაბი	1:100	მასალის ხარჯი
თარიღი	2017	
სტადია	ფურცელი	ფურცლები
პრ	182	

მასალათა ხარჯის სპეციფიკაცია

ელემენტის დასახელება	ელემენტის მარკა	პოზ.№	ესკიზი	პროფილი მმ.	სიგრძე. მმ.	რაოდენობა ც.	საერთო სიგრძე მ.	მასალის ამოკრეფა: პროფ. მმ.	საერთო სიგრძე მ.	არმატურა კბ.: A204	A500C
რიგები	რ–4. n=1	1	30 350 დაიჭრას ადგილზე 350 30	18A500C	_	_	35,0	18A500C	67,0	_	134,0
		2	დაიჭრას ადგილზე	18A500C	_	_	32,0	8A204	116,8	46,1	_
		3	305 730 425	8A204	1460	80	116,8		ჯამი	46,1	134,0
									ბეტონი B 30 V=	1,4	
								1	46,1	134,0	1,4
	რ–5. n=1	1	30 350 დაიჭრას ადგილზე 350 30	18A500C	_	_	34,0	18A500C	65,0	_	130,0
		2	დაიჭრას ადგილზე	18A500C	_	_	31,0	8A204	102,2	40,4	_
		3	305 730 425	8A204	1460	70	102,2		ჯამი	40,4	130,0
									ბეტონი B 30 V=	1,3	
								1	40,4	130,0	1,3
	რ–6. n=1	1	30 350 დაიჭრას ადგილზე 350 30	18A500C	_	_	96,0	18A500C	189,0	_	378,0
		2	დაიჭრას ადგილზე	18A500C	_	_	93,0	8A204	350,4	138,4	_
		3	305 730 425	8A204	1460	240	350,4		ჯამი	138,4	378,0
									ბეტონი B 30 V=	4,5	
								1	138,4	378,0	4,5
	რ–7. n=1	1	30 350 დაიჭრას ადგილზე 350 30	18A500C	_	_	96,0	18A500C	189,0	_	378,0
		2	დაიჭრას ადგილზე	18A500C	_	_	93,0	8A204	350,4	138,4	_
		3	305 730 425	8A204	1460	240	350,4		ჯამი	138,4	378,0
									ბეტონი B 30 V=	4,5	
								1	138,4	378,0	4,5
	რ–8. n=1	1	30 350 დაიჭრას ადგილზე 350 30	18A500C	_	_	96,0	18A500C	192,0	_	384,0
		2	დაიჭრას ადგილზე	18A500C	_	_	96,0	8A204	350,4	138,4	_
		3	305 730 425	8A204	1460	240	350,4		ჯამი	138,4	384,0
									ბეტონი B 30 V=	4,5	
								1	138,4	384,0	4,5

მასალათა ხარჯის სპეციფიკაცია

ელემენტის დასახელება	ელემენტის მარკა	პოზ.№	ესკიზი	პროფილი მმ.	სიგრძე. მმ.	რაოდენობა ც.	საერთო სიგრძე მ.	მასალის ამოკრეფა: პროფ. მმ.	საერთო სიგრძე მ.	არმატურა კბ.: A204	A500C
რიგები	რ–X. n=4	1	30 350 დაიჭრას ადგილზე 350 30	18A500C	_	_	18,0	18A500C	33,0	_	66,0
		2	დაიჭრას ადგილზე	18A500C	_	_	15,0	8A204	58,4	23,1	_
		3	305 730 425	8A204	1460	40	58,4		ჯამი	23,1	66,0
									ბეტონი B 30 V=	0,9	
								4	92,3	264,0	3,6
	რ–3,1. n=1	1	30 350 დაიჭრას ადგილზე 350 30	18A500C	_	_	18,0	18A500C	33,0	_	66,0
		2	დაიჭრას ადგილზე	18A500C	_	_	15,0	8A204	58,4	23,1	_
		3	305 730 425	8A204	1460	40	58,4		ჯამი	23,1	66,0
									ბეტონი B 30 V=	0,9	
								1	23,1	66,0	0,9
	რ–3,2. n=3	1	30 350 დაიჭრას ადგილზე 350 30	18A500C	_	_	24,0	18A500C	45,0	_	90,0
		2	დაიჭრას ადგილზე	18A500C	_	_	21,0	8A204	73,0	28,8	_
		3	305 730 425	8A204	1460	50	73,0		ჯამი	28,8	90,0
									ბეტონი B 30 V=	1,0	
								1	28,8	90,0	1,0

ბლოკი: №3
-0.10=713.70

პროექტის სახელწოდება	
ინდივიდუალური საცხოვრებელი სახლის პროექტი, ქალაქ თბილისში, ბაგების საბყუო უბანი ს/კ (01.14.09.004.519)	

თანამდებობა	გვარი	ხელმოწერა
დირექტორი	გ. ჭეჭელიშვილი	
არქიტექტორი	ე. ომანაძე	
კონსტრუქტორი	ნ. ქირთაძე	

მისამართი
ინდივიდუალური საცხოვრებელი სახლის პროექტი, ქალაქ თბილისში, ბაგების საბყუო უბანი
შ.პ.ს. "როიალ გრუპ"

მასშტაბი	1:100	მასალის ხარჯი
თარიღი	2017	
სტადია	ფურცელი	ფურცლები
პრ	183	

მასალათა ხარჯის სპეციფიკაცია

ელემენტის დასახელება	ელემენტის მარკა	პოზ.№	ესკიზი	პროფილი მმ.	სიგრძე მმ.	რაოდენობა ც.	საერთო სიგრძე მ.	მასალის ამოკრეფა: პროფ. მმ.	მასალის ამოკრეფა: საერთო სიგრძე მ.	არმატურა კბ.: A204	არმატურა კბ.: A500C
კედელი მოხეტიალეური	კმ-1. n=1	1	დაიჭრას ადგილზე	12A500C	_	_	3420,0	12A500C	3420,0	_	3043,8
		2	30 170 25 30	6 A-I	280	640	179,2	6 A-I	179,2	39,8	_
									ჯამი	39,8	3043,8
									ბეტონი B 30 V=		31,0
								1	39,8	3043,8	31,0
	კმ-1. n=1	1	დაიჭრას ადგილზე	12A500C	_	_	890,0	12A500C	890,0	_	792,1
		2	30 170 25 30	6 A-I	280	120	33,6	6 A-I	33,6	7,5	_
									ჯამი	7,5	792,1
									ბეტონი B 30 V=		16,0
								1	7,5	792,1	16,0
აუზი	ა-1. n=1	1	დაიჭრას ადგილზე	12A500C	_	_	1280,0	12A500C	1280,0	_	1139,2
		2	30 270 25 30	6 A-I	380	80	30,4	6 A-I	69,6	15,5	_
		3	30 170 25 30	6 A-I	280	140	39,2		ჯამი	15,5	1139,2
									ბეტონი B 30 V=		13,0
								1	15,5	1139,2	13,0
გაღახურვის ფილა	მფ-1. n=1	1	დაიჭრას ადგილზე	12A500C	_	_	2850,0	12A500C	5700,0	_	5073,0
		2	დაიჭრას ადგილზე	12A500C	_	_	2850,0	6 A-I	299,6	66,5	_
		3	30 170 25 30	6 A-I	280	1070	299,6		ჯამი	66,5	5073,0
									ბეტონი B 30 V=		54,0
								1	66,5	5073,0	54,0
	მფ-2. n=1	1	დაიჭრას ადგილზე	12A500C	_	_	2490,0	12A500C	4540,0	_	4040,6
		2	დაიჭრას ადგილზე	12A500C	_	_	2050,0	6 A-I	197,6	43,9	_
		3	30 150 25 30	6 A-I	260	760	197,6		ჯამი	43,9	4040,6
									ბეტონი B 30 V=		35,0
								1	43,9	4040,6	35,0

მასალათა ხარჯის სპეციფიკაცია

ელემენტის დასახელება	ელემენტის მარკა	პოზ.№	ესკიზი	პროფილი მმ.	სიგრძე მმ.	რაოდენობა ც.	საერთო სიგრძე მ.	მასალის ამოკრეფა: პროფ. მმ.	მასალის ამოკრეფა: საერთო სიგრძე მ.	არმატურა კბ.: A204	არმატურა კბ.: A500C
გაღახურვის ფილა	მფ-3. n=1	1	დაიჭრას ადგილზე	12A500C	_	_	1070,0	12A500C	2140,0	_	1904,6
		2	დაიჭრას ადგილზე	12A500C	_	_	1070,0	6 A-I	106,6	23,7	_
		3	30 150 25 30	6 A-I	260	410	106,6		ჯამი	23,7	1904,6
									ბეტონი B 30 V=		19,0
								1	23,7	1904,6	19,0
	მფ-4. n=1	1	დაიჭრას ადგილზე	12A500C	_	_	1320,0	12A500C	2640,0	_	2349,6
		2	დაიჭრას ადგილზე	12A500C	_	_	1320,0	6 A-I	127,4	28,3	_
		3	30 150 25 30	6 A-I	260	490	127,4		ჯამი	28,3	2349,6
									ბეტონი B 30 V=		23,0
								1	28,3	2349,6	23,0
	მფ-5. n=1	1	დაიჭრას ადგილზე	12A500C	_	_	1290,0	12A500C	2580,0	_	2296,2
		2	დაიჭრას ადგილზე	12A500C	_	_	1290,0	6 A-I	124,8	27,7	_
		3	30 150 25 30	6 A-I	260	480	124,8		ჯამი	27,7	2296,2
									ბეტონი B 30 V=		22,0
								1	27,7	2296,2	22,0

ბლოკი: №3
-0.10=713.70

პროექტის სახელწოდება		
ინდივიდუალური საცხოვრებელი სახლის პროექტი, ქალაქ თბილისში, ბაგების საბყუო უბანი ს/კ (01.14.09.004.519)		
თანამდებობა	გვარი	ხელმოწერა
დირექტორი	გ. ძაძელიშვილი	
არქიტექტორი	ე. ომანაძე	
კონსტრუქტორი	ნ. ქირთაძე	

მისამართი
ინდივიდუალური საცხოვრებელი სახლის პროექტი, ქალაქ თბილისში, ბაგების საბყუო უბანი
შ.პ.ს. "როიალ გრუპ"

მასშტაბი	1:100	მასალის ხარჯი
თარიღი	2017	
სტადია	ფურცელი	ფურცლები
პრ	184	

მასალათა ხარჯის სპეციფიკაცია

ელემენტის დასახელება	ელემენტის მარკა	პოზ.№	ესკიზი	პროფილი მმ.	სიგრძე მმ.	რაოდენობა ც.	საერთო სიგრძე მ.	მასალის ამოკრეფა: პროფ. მმ.	საერთო სიგრძე მ.	არმატურა კბ. A204	არმატურა კბ. A500C
ბალახურების ფილა	მფ-6. n=1	1	დაიჭრას ადგილზე	12A500C	_	_	130,0	12A500C	260,0	_	231,4
		2	დაიჭრას ადგილზე	12A500C	_	_	130,0	6 A-I	9,6	2,1	_
		3	30 130 25 30	6 A-I	240	40	9,6		ჯამი	2,1	231,4
									ბეტონი	B 30 V=	2,0
								1	2,1	231,4	2,0
კობე: №1. მარშები	მ-1. n=1	1	დაიჭრას ადგილზე	12A500C	_	_	120,0	12A500C	120,0	_	106,8
		2	1100	8A204	1100	54	59,4	8A204	59,4	23,5	_
		3	30 170 25 30	6 A-I	280	30	8,4	6 A-I	8,4	1,9	_
									ჯამი	25,3	106,8
									ბეტონი	B 30 V=	1,5
								1	25,3	106,8	1,5
	მ-2. n=1	1	დაიჭრას ადგილზე	12A500C	_	_	120,0	12A500C	120,0	_	106,8
		2	1100	8A204	1100	54	59,4	8A204	59,4	23,5	_
		3	30 170 25 30	6 A-I	280	30	8,4	6 A-I	8,4	1,9	_
									ჯამი	25,3	106,8
									ბეტონი	B 30 V=	1,5
								1	25,3	106,8	1,5

მასალათა ხარჯის სპეციფიკაცია

ელემენტის დასახელება	ელემენტის მარკა	პოზ.№	ესკიზი	პროფილი მმ.	სიგრძე მმ.	რაოდენობა ც.	საერთო სიგრძე მ.	მასალის ამოკრეფა: პროფ. მმ.	საერთო სიგრძე მ.	არმატურა კბ. A204	არმატურა კბ. A500C
კობე: №1. მარშები	მ-3. n=1	1	დაიჭრას ადგილზე	12A500C	_	_	140,0	12A500C	140,0	_	124,6
		2	1100	8A204	1100	70	77,0	8A204	77,0	30,4	_
		3	30 170 25 30	6 A-I	280	50	14,0	6 A-I	14,0	3,1	_
									ჯამი	33,5	124,6
									ბეტონი	B 30 V=	3,0
								1	33,5	124,6	3,0
	მ-4. n=1	1	დაიჭრას ადგილზე	12A500C	_	_	140,0	12A500C	140,0	_	124,6
		2	1100	8A204	1100	70	77,0	8A204	77,0	30,4	_
		3	30 170 25 30	6 A-I	280	50	14,0	6 A-I	14,0	3,1	_
									ჯამი	33,5	124,6
									ბეტონი	B 30 V=	3,0
								1	33,5	124,6	3,0
	მ-5. n=2	1	დაიჭრას ადგილზე	12A500C	_	_	120,0	12A500C	120,0	_	106,8
		2	1100	8A204	1100	60	66,0	8A204	66,0	26,1	_
		3	30 170 25 30	6 A-I	280	40	11,2	6 A-I	11,2	2,5	_
									ჯამი	28,6	106,8
									ბეტონი	B 30 V=	2,5
								2	57,1	213,6	5,0
	მ-6 n=2	1	დაიჭრას ადგილზე	12A500C	_	_	120,0	12A500C	120,0	_	106,8
		2	1100	8A204	1100	60	66,0	8A204	66,0	26,1	_
		3	30 170 25 30	6 A-I	280	40	11,2	6 A-I	11,2	2,5	_
									ჯამი	28,6	106,8
									ბეტონი	B 30 V=	2,5
								2	57,1	213,6	5,0

ბლოკი: №3
-0.10=713.70

პროექტის სახელწოდება
ინდივიდუალური საცხოვრებელი სახლის პროექტი. ქალაქ თბილისში, ბაგებგის საბჟეო უბანი ს/კ (01.14.09.004.519)

თანამდებობა	გვარი	ხელმოწერა
დირექტორი	გ. მეჟღლიშვილი	
არქიტექტორი	ე. ომანაძე	
კონსტრუქტორი	ნ. ქირთაძე	

მისამართი
ინდივიდუალური საცხოვრებელი სახლის პროექტი. ქალაქ თბილისში, ბაგებგის საბჟეო უბანი
შ.პ.ს. "როიალ გრუპ"

მასშტაბი	1:100	მასალის ხარჯი
თარიღი	2017	

სტადია	ფურცელი	ფურცლები
პრ	185	

ბლოკი: №3
-0.10=713.70

მასალათა ხარჯის სპეციფიკაცია

ელემენტის დასახელება	ელემენტის მარკა	პოზ.№	ესკიზი	პროფილი მმ.	სიგრძე. მმ.	რაოდენობა ც.	საერთო სიგრძე მ.	მასალის ამოკრეფა: პროფ. მმ.	საერთო სიგრძე მ.	არმატურა კბ. A204	არმატურა კბ. A500C
პერგოლა	ჯ-1 n=1	1	კვალპეტული მილი	100x4	_	_	17,0	100x4	17,0	239,7	
									ჯამი	239,7	
								1	_	239,7	
	ჯ-2 n=1	1	კვალპეტული მილი	100x4	_	_	12,0	100x4	12,0	169,2	
									ჯამი	169,2	
								1	_	169,2	

მასალის ხარჯის კრებსითი უწყისი		
A240	A500C	V
2958,9	29904,9	302,1

პროექტის სახელწოდება
ინდივიდუალური საცხოვრებელი სახლის პროექტი, ქალაქ თბილისში, ბაგების საბყუო უბანი ს/კ (01.14.09.004.519)

თანამდებობა	გვარი	ხელმოწერა
დირექტორი	გ. ძაძღლიშვილი	
არქიტექტორი	ე. ომანაძე	
კონსტრუქტორი	ნ. ქირთაძე	

მისამართი

ინდივიდუალური საცხოვრებელი სახლის პროექტი, ქალაქ თბილისში, ბაგების საბყუო უბანი

შ.პ.ს. "როიალ გრუპ"

მასშტაბი	1:100	მასალის ხარჯი
თარიღი	2017	

სტადია	ფურცელი	ფურცლები
პრ	186	

შ.პ.ს. საპროექტო,
არქიტექტურულ–დიზაინერული სტუდია
„ბაზისი XXI“ (ID 202235296)
საქართველო. თბილისი.
დავით აღმაშენებლის გამზ. №63-ა
ტელ. (+995 595) 27 21 27
e-mail: bazisi_xxi@yahoo.com
№ 176/22

L.T.D. projecting,
architect-design studio
„BAZISI XXI“ (ID 202235296)
63a Agmashenebeli av.
Tbilisi. Georgia
mob. (+995 595) 27 21 27
e-mail: bazisi_xxi@yahoo.com
„04“ ოქტომბერი 2022წ

საექსპერტო შეფასება (დასკვნა)

ქალაქი თბილისი , გარდაბანი , ბაგების სატყეო უბანი , (ნაკვეთი 01/086) ; ქალაქი თბილისი , ბაგების სატყეო უბანი , (ნაკვეთი №20) ; ქალაქი თბილისი , ბაგების სატყეო ტერიტორია , (ნაკვეთი №40) ; ქალაქი თბილისი , ბაგების სატყეო ტერიტორია , (ნაკვეთი №17) ; ქალაქი თბილისი , ბაგების სატყეო ტერიტორია , ნაკვეთი №17, შ.პ.ს. „ჯიენდენ“-ის (ID: 404516788) საკუთრების მიწის ნაკვეთზე, საკადასტრო კოდი № 01.14.09.004.519, ასაშენებელი ინდივიდუალური ერთბინიანი საცხოვრებელი სახლის (ბლოკი №1; ბლოკი №2; ბლოკი №3; ბლოკი №4) პროექტის კონსტრუქციულ ნაწილზე.

ექსპერტიზაზე განსახილველად წარმოდგენილია: ქალაქი თბილისი, გარდაბანი, ბაგების სატყეო უბანი, (ნაკვეთი 01/086) ; ქალაქი თბილისი, ბაგების სატყეო უბანი, (ნაკვეთი №20) ; ქალაქი თბილისი, ბაგების სატყეო ტერიტორია, (ნაკვეთი №40) ; ქალაქი თბილისი, ბაგების სატყეო ტერიტორია, (ნაკვეთი №17) ; ქალაქი თბილისი, ბაგების სატყეო ტერიტორია, ნაკვეთი №17, შ.პ.ს. „ჯიენდენ“-ის (ID: 404516788) საკუთრების მიწის ნაკვეთზე, საკადასტრო კოდი № 01.14.09.004.519, ასაშენებელი ინდივიდუალური ერთბინიანი საცხოვრებელი სახლის (ბლოკი №1; ბლოკი №2; ბლოკი №3; ბლოკი №4) პროექტის:

1. კონსტრუქციული ნაწილი, ელექტრონული ვერსიის სახით;
2. არქიტექტურული ნაწილი, ელექტრონული ვერსიის სახით;
3. სამშენებლო მოედნის ტოპოგადაღება და გეოლოგიური კვლევა-ძიების მასალები;
4. კონსტრუქციული ნაწილის ანგარიშები, შესრულებული პროგრამული კომპლექსის „ **LIRA-SAPR** “-ის საშუალებით, ელექტრონული ვერსიის სახით.

დამკვეთი:	შ.პ.ს. „ჯიენდენ“ (ID: 404516788)
საპროექტო ორგანიზაცია:	შ.პ.ს. „როიალ გროუფ“
პრ. მთ არქიტექტორი:	ემა ომანაძე
პრ. მთ. კონსტრუქტორი:	ნუგზარ კირთაძე
ექსპერტი-კონსტრუქტორი:	ვახტანგ ჯაფარიძე, შ.პ.ს. „ბაზისი XXI“

სამშენებლო მოედანი ხასიათდება შემდეგი გეოფიზიკური და კლიმატური მონაცემებით:

- სეისმურობა 8 ბალი (MSK 64 სკალის მიხედვით, ქალაქი თბილისი, მიეკუთვნება 8 ბალიანი სეისმურობის ზონას, ჰორიზონტალური აჩქარება A=0.17g)
- ქარის ნორმატიული დაწნევა 70 კგძ/მ^2;
- თოვლის საფარის ნორმატიული დატვირთვა 50 კგძ/მ^2;
- საინჟინრო-გეოლოგიური დასკვნის საფუძველზე, საძირკვლების ფუძედ მიღებულია სუსტადგამოფიტული ქვიშაქვებისა და არგილიტების მორიგეობა. პირობითი საანგარიშო წინაღობით ერთღერძა კუმშვაზე წყალგაჯერებულ მდგომარეობაში: R_C=119.0კგძ/სმ^2;



საპროექტო საცხოვრებელი სახლი შედგება 4 ბლოკ-სექციისაგან (ბლოკი №1; ბლოკი №2; ბლოკი №3; ბლოკი №4), რომლებიც ერთმანეთისაგან გამოყოფილი არიან სადეფორმაციო (სეისმური) ნაკერებით.

ბლოკი №1 გეგმაში მართკუთხა ტრაპეციის ფორმისაა, მცირე შეჭრებით და ნაშვერებით. ნაგებობის გაბარიტული ზომები ძირითად „1"-„3¹" და „A"-„E" ღერძებს შორის შეადგენს: 10,35X21,30მ; საპროექტო ბლოკი №1-ის სართულები განლაგებულია ტერსაულად, ბლოკი №1-ის მაქსიმალური სართულიანობა შეადგენს 5 სართულს (ლიფტის სამანქანო განყოფილების გარეშე).

ბლოკი №1-ის სართულების სიმაღლე შეადგენს: 2,70მ; 3,00მ; 3,70მ; 3,40მ; 3,40მ და ლიფტის სამანქანო განყოფილების 2,20მ;

საპროექტო ბლოკი №1-ის შენობის მაქსიმალური მალი გრძივი მიმართულებით შეადგენს: 5,55მ. მაქსიმალური მალი განივი მიმართულებით შეადგენს: 6,00მ.

საპროექტო ბლოკი №1-ის პირობით ნიშნულს: ±0.00-ს (შენობის სრული მიწისზედა I სართულის იატაკის დონეს) შეესაბამება აბსოლუტური ნიშნული: +715,60მ.

ბლოკი №2 გეგმაში მართკუთხედის ფორმისაა, მცირე შეჭრებით და ნაშვერებით. ნაგებობის გაბარიტული ზომები ძირითად „3"-„5¹" და „A"-„E" ღერძებს შორის შეადგენს: 8,30X21,30მ; საპროექტო ბლოკი №2-ის სართულები განლაგებულია ტერსაულად, ბლოკი №2-ის მაქსიმალური სართულიანობა შეადგენს 5 სართულს (ლიფტის სამანქანო განყოფილების გარეშე).

ბლოკი №2-ის სართულების სიმაღლე შეადგენს: 1,80მ; 3,00მ; 3,70მ; 3,40მ; 3,40მ და ლიფტის სამანქანო განყოფილების 2,20მ;

საპროექტო ბლოკი №2-ის შენობის მაქსიმალური მალი გრძივი მიმართულებით შეადგენს: 4,80მ. მაქსიმალური მალი განივი მიმართულებით შეადგენს: 6,00მ.

საპროექტო ბლოკი №2-ის პირობით ნიშნულს: ±0.00-ს (შენობის სრული მიწისზედა I სართულის იატაკის დონეს) შეესაბამება აბსოლუტური ნიშნული: +714,70მ.

ბლოკი №3 გეგმაში მართკუთხედის ფორმისაა, მცირე შეჭრებით და ნაშვერებით. ნაგებობის გაბარიტული ზომები ძირითად „5"-„7¹" და „A"-„E" ღერძებს შორის შეადგენს: 8,30X21,30მ; საპროექტო ბლოკი №3-ის სართულები განლაგებულია ტერსაულად, ბლოკი №3-ის მაქსიმალური სართულიანობა შეადგენს 4 სართულს (ლიფტის სამანქანო განყოფილების გარეშე).

ბლოკი №3-ის სართულების სიმაღლე შეადგენს: 3,00მ; 3,70მ; 3,40მ; 3,40მ და ლიფტის სამანქანო განყოფილების 2,20მ;

საპროექტო ბლოკი №3-ის შენობის მაქსიმალური მალი გრძივი მიმართულებით შეადგენს: 4,80მ. მაქსიმალური მალი განივი მიმართულებით შეადგენს: 6,00მ.

საპროექტო ბლოკი №3-ის პირობით ნიშნულს: ±0.00-ს (შენობის სრული მიწისზედა I სართულის იატაკის დონეს) შეესაბამება აბსოლუტური ნიშნული: +713,80მ.

ბლოკი №4 გეგმაში მართკუთხედის ფორმისაა, მცირე შეჭრებით და ნაშვერებით. ნაგებობის გაბარიტული ზომები ძირითად „7"-„9" და „A"-„E" ღერძებს შორის შეადგენს: 8,50X21,30მ; საპროექტო ბლოკი №4-ის სართულები განლაგებულია ტერსაულად, ბლოკი №4-ის მაქსიმალური სართულიანობა შეადგენს 4 სართულს

(ლიფტის სამანქანო განყოფილების გარეშე).

ბლოკი №4-ის სართულების სიმაღლე შეადგენს: 3,00მ; 3,70მ; 3,40მ; 3,40მ და ლიფტის სამანქანო განყოფილების 2,20მ;

საპროექტო ბლოკი №4-ის შენობის მაქსიმალური მალი გრძივი მიმართულებით შეადგენს: 5,00მ. მაქსიმალური მალი განივი მიმართულებით შეადგენს: 6,00მ.

საპროექტო ბლოკი №4-ის პირობით ნიშნულს: ±0.00-ს (შენობის სრული მიწისზედა I სართულის იატაკის დონეს) შეესაბამება აბსოლუტური ნიშნული: +712,90მ.
ოთხივე ბლოკ-სექციას ჩრდილოეთის მხრიდან და ბლოკ №4-ს აღმოსავლეთის მხრიდან ამთავრებს ბლოკი №5, რომელიც წარმოადგენს შენობებთან მისასვლელ გზას და საავტომობილო პანდუსს.

<u>საპროექტო შენობის (ბლოკი №1; ბლოკი №2; ბლოკი №3; ბლოკი №4) კონსტრუქციული ელემენტების დახასიათება</u>

- საძირკვლები სვეტების ქვეშ დაპროექტებულია მონოლითური რკ/ბეტონის ბურღვით დანატენი ხიმინჯების სახით, დიამეტრით Ø 100სმ, ხიმინჯების სიგრძე ცვალებადია (4,0÷16,0მ) სუსტადგამოფიტული კლდოვანი ქანების განლაგების შესაბამისად.
- ბურღვით დანატენი ხიმინჯოვანი საძირკვლები, ხიმინჯების თავის ნიშნულზე, გრძივი და განივი მიმართულებით შეკრულია მონოლითური რკ/ბეტონის როსტვერკით განივი კვეთით: 100X100(h)სმ;
- სვეტები დაპროექტებულია მონოლითური რკ/ბეტონისაგან, მართკუთხა განივი კვეთებით: 40X40სმ;
- რიგელები (კოჭები) დაპროექტებულია მონოლითური რკ/ბეტონისაგან, მართკუთხა განივი კვეთებით: 40X50(h)სმ;
- I სართულების იატაკის ფილა და პანდუსის ფილები დაპროექტებულია მონოლითური რკ/ბეტონისაგან სისქით 20სმ,
- სართულშუა გადახურვის ფილები დაპროექტებულია მონოლითური რკ/ბეტონისაგან კოჭოვანი (რიგელებიანი), ტიპის სახით, სისქით 18სმ;
- კიბის უჯრედი დაპროექტებულია მონოლითური რკ/ბეტონის მარშებით, ბაქნებით და საფეხურებით. კიბის პანდუსის ფილის სისქე შეადგენს 18სმ;
- კიბის უჯრედის ბაქნების დასაყრდენი კედლები დაპროექტებულია მონოლითური რკ/ბეტონისაგან, სისქით 20სმ;
- კარკასის შემავსებელი კედლები დაპროექტებულია მცირეგაბარიტიანი ბლოკებით „მ-75“, ქვიშა-ცემენტის ხსნარზე „მ-50“, პროექტში გათვალისწინებულია კედლების ჩამაგრება კარკასის ელემენტებთან (სვეტებთან);
- სახურავი ბრტყელი ტიპისაა მცირე ქანობით, რულონური მასალების ბურულით;

საპროექტო შენობის (ბლოკი №1; ბლოკი №2; ბლოკი №3; ბლოკი №4) მზიდ კონსტრუქციას წარმოადგენს მონოლითური რკ/ბეტონის სივრცული კარკასი, ხისტი კვანძებით. ბეტონის საპროექტო კლასი შეადგენს: B25;
არმატურების საპროექტო კლასი მზიდ კონსტრუქციებში: A -500C და A-240 .
ნაგებობის (ბლოკი №1; ბლოკი №2; ბლოკი №3; ბლოკი №4) ძირითადი მზიდი

კონსტრუქციული სისტემის გაანგარიშება შესრულებულია პროგრამული კომპლექსის „LIRA-SAPR“-ის საშუალებით, 8 ბალიანი სეისმურობისათვის (MSK 64 სკალის მიხედვით, ქალაქი თბილისი, მიეკუთვნება 8 ბალიანი სეისმურობის ზონას, ჰორიზონტალური აჩქარება A=0.17g)

საპროექტო შენობის (ბლოკი №1; ბლოკი №2; ბლოკი №3; ბლოკი №4) საანგარიშო სქემა: ჩარჩოვანი სისტემა: სვეტების, რიგელების (კოჭების) და გადახურვის ფილების ერთობლივი მუშაობით. ნაგებობის (ბლოკი №1; ბლოკი №2; ბლოკი №3; ბლოკი №4) მზიდი კონსტრუქციების გეომეტრიული ზომები, ბეტონის კლასი და არმირება დაპროექტებულია შენობის მზიდი კონსტრუქციული სისტემის სივრცული ანგარიშის შედეგების მიხედვით. საპროექტო საცხოვრებელი სახლის მზიდი კონსტრუქციების გაანგარიშებათა შედეგები აკმაყოფილებენ ნაგებობის მდგრადობის, სიხისტის და სიმტკიცის ნორმატიული დოკუმენტებით გათვალისწინებულ მოთხოვნებს.

<u>დასკვნა:</u>

ქალაქი თბილისი, გარდაბანი, ბაგების სატყეო უბანი, (ნაკვეთი 01/086) ; ქალაქი თბილისი, ბაგების სატყეო უბანი, (ნაკვეთი №20) ; ქალაქი თბილისი, ბაგების სატყეო ტერიტორია, (ნაკვეთი №40) ; ქალაქი თბილისი, ბაგების სატყეო ტერიტორია, (ნაკვეთი №17) ; ქალაქი თბილისი, ბაგების სატყეო ტერიტორია, ნაკვეთი №17, შ.პ.ს. „ჯიენდენ“-ის (ID: 404516788) საკუთრების მიწის ნაკვეთზე, საკადასტრო კოდი № 01.14.09.004.519, ასაშენებელი ინდივიდუალური ერთბინიანი საცხოვრებელი სახლის (ბლოკი №1; ბლოკი №2; ბლოკი №3; ბლოკი №4) პროექტის კონსტრუქციული ნაწილი დამუშავებულია საკმარისი მოცულობით, მოქმედი სამშენებლო ნორმებისა და წესების შესაბამისობაში.

პროექტის გრაფიკული ნაწილისა და შენობის ძირითადი მზიდი კონსტრუქციული სისტემის სივრცული ანგარიშის შედეგების ანალიზის საფუძველზე ექსპერტიზა დადებით შეფასებას აძლევს შ.პ.ს. „ჯიენდენ“-ის ინდივიდუალური ერთბინიანი საცხოვრებელი სახლის (ბლოკი №1; ბლოკი №2; ბლოკი №3; ბლოკი №4) პროექტის კონსტრუქციულ ნაწილს და რეკომენდაციას უწევს მას მშენებლობის ნებართვის მისაღებად.

შ.პ.ს. „ბაზისი XXI“-ის
აღმასრულებელი დირექტორი,
ექსპერტი, კონსტრუქტორი: /ვახტანგ ჯაფარიძე /

ამონაწერი მეწარმეთა და არასამეწარმეო (არაკომერციული) იურიდიული პირების რეესტრიდან

განაცხადის ნომერი: 115518
განაცხადის რეგისტრაციის ნომერი: B10105547
ამონაწერის მომზადების თარიღი: 03/09/2010 15:40:23

სუბიექტი

საფირმო სახელწოდება:	შპს ბაზისი XXI
იურიდიული მისამართი:	საქართველო, ძველი თბილისის რაიონში, აღმაშენებლის გამზირი 63ა
საიდენტიფიკაციო კოდი:	202235296
სამართლებრივი ფორმა:	შეზღუდული პასუხისმგებლობის საზოგადოება
სახელმწიფო რეგისტრაციის თარიღი:	12/12/2003
სახელმწიფო რეგისტრაციის ნომერი:	2/4-3679
მარეგისტრირებელი ორგანო:	დიდუბე-ჩუღურეთის სასამართლო
საგადასახადო ინსპექცია:	თბილისის რეგ.ცენტრი ძველი თბილისის გ-ბა

ხელმძღვანელობაზე/წარმომადგენლობაზე უფლებამოსილი პირები

- 01001003423, იოსებ ცერცვაძე, გენერალური დირექტორი, ,
- 01005021796, ვახტანგ ჯაფარიძე, , , აღმასრულებელი დირექტორი

პარტნიორები

	წილი	ანგარიშის ნომერი
01001003423, იოსებ ცერცვაძე,	100.00000000%	202235296-SH-00001

ყადაღა/აკრძალვა:

რეგისტრირებული არ არის

საგადასახადო გირავნობა/იპოთეკის უფლება:

რეგისტრირებული არ არის

დიპლომი

წარჩინებით

ИВ № 257304

ეს დიპლომი მიეცა [illegible]

მასზე, რომ იგი 1980 წელს შევიდა [illegible]

და 1985 წელს დაამთავრა [illegible]

სრული კურსი [illegible]

სახელმწიფო საგამოცდო კომისიის 1985 წ. "3" [illegible] დადგენილებით [illegible]

კვალიფიკაცია.

სახელმწიფო საგამოცდო კომისიის თავმჯდომარე [illegible]

ბ. ა.

ქალაქი [illegible] 1986 წ. "29" 05

1276

ДИПЛОМ

С ОТЛИЧИЕМ

ИВ № 257304

Настоящий диплом выдан Джапаридзе Вахтангу Гивиевичу в том, что он в 1980 году поступил в Грузинский политехнический институт им. В.И. Ленина и в 1985 году окончил полный курс названного института по специальности промышленное и гражданское строительство

Решением Государственной экзаменационной комиссии от [illegible] 1985 г.

присвоена квалификация инженера [illegible]

Председатель Государственной экзаменационной комиссии [illegible]

Ректор [illegible]

М. П. Город [illegible] "29" 05 1986 г.

Регистрационный № 1276

Georgia IDENTITY CARD

საქართველო GEO



სახელი / FIRST NAME

ვახტანგ

VAKHTANG

გვარი / LAST NAME

ჯაფარიძე

JAPARIDZE

SEX: მ / M — PERSONAL No: 01005021796

GEO

DATE OF BIRTH: 10.06.1963

DATE OF EXPIRY: 26.06.2026

CARD No: 15IC19267

SIGNATURE

დაბადების ადგილი / PLACE OF BIRTH

თბილისი

TBILISI

გაცემის თარიღი / DATE OF ISSUE

26.06.2016

გამცემი ორგანო / ISSUING AUTHORITY

იუსტიციის სამინისტრო

MINISTRY OF JUSTICE

IDGE015IC19267501005021796<<<<

6306106M2606266GEO<<<<<<<<<<<1

JAPARIDZE<<VAKHTANG<<<<<<<<<<<

ინფორმაცია საპროექტო და საექსპერტო სამუშაოთა შესახებ

მე, ვახტანგ ჯაფარიძე, 1985 წლიდან ვეწევი საპროექტო საქმიანობას შ.პ.ს. „თბილქალაქ-პროექტ"-ში; 1997 წლიდან ვთანამშრომლობ სხვადასხვა საპროექტო და სამშენებლო ორგანიზაციებთან, სადაც ვასრულებ საპროექტო და საექსპერტო სამუშაოებს; ასევე ვეწევი სამშენებლო ობიექტების ტექნიკურ ზედამხედველობას. 2004 წლიდან ვარ შ.პ.ს. „ბაზისი XXI"-ის აღმასრულებელი დირექტორი და მთავარი კონსტრუქტორი.

ჩემი უშუალო ხელმძღვანელობით დამუშავებულია შემდეგი ობიექტები:

- მრავალბინიანი საცხოვრებელი სახლი საგარეჯოს ქ. №7-7ა;
- მრავალბინიანი საცხოვრებელი სახლი ქეთევან წამებულის გამზ. №15-17;
- მიწისძვრისაგან დაზიანებული, ქ. თბილისის მე-4 საშუალო სკოლის გამაგრების პროექტი;
- მრავალბინიანი საცხოვრებელი სახლები ალ. ყაზბეგის გამზ. №34-ში;
- 10 სართულიანი ბავშვთა სარეაბილიტაციო ცენტრის პროექტი ქ. თბილისის I კლინიკური საავადმყოფოს ტერიტორიაზე;
- ღვინის ქარხანა ყვარელის რ/ნ, სოფელ შილდაში;
- მრავალბინიანი საცხოვრებელი სახლი საბურთალოს ქ. №31;
- მრავალბინიანი საცხოვრებელი სახლი შატბერაშვილის ქ. №7 და შატბერაშვილის ქ. №9;
- მრავალბინიანი საცხოვრებელი სახლი მარუხის გმირების ქ. №11;
- მრავალბინიანი საცხოვრებელი სახლი ვ. ივერიელის ქ. №32 / საბადურის ქ. №32-32ა, №34;
- მრავალი ინდივიდუალური საცხოვრებელი სახლი.

ბოლო 5 წლის განმავლობაში ჩატარებული საექსპერტო სამუშაოები:

- ქ. გარდაბნის მუნიციპალიტეტის სოფელ მარტყოფში, სოფელ სართიჭალასა და სოფელ საცაძეში, შ.პ.ს. „ჩირინა"-ს მეფრინველეობის კომპლექსის ტერიტორიაზე, მდებარე შენობების საერთო მდგრადობისა და ნაგებობის მზიდი კონსტრუქციების საპროექტო მონაცემებთან შესაბამისობის შესახებ; საექსპერტო შეფასებები კონსტრუქციულ ნაწილზე.
- ქ. თბილისში, შავიშვილის ქ. №1 / ქავთარაძის ქ. №19, შ.პ.ს. „მონოლით ჯგუფი"-ს მრავალბინიანი საცხოვრებელი სახლის პროექტის კონსტრუქციულ ნაწილზე.
- ქ. გურჯაანში, თავისუფლების ქუჩა № 6-ში, „სოკარ ჯორჯია პეტროლეუმ"-ის ავტოგასამართი კომპლექსის პროექტის კონსტრუქციულ ნაწილზე.
- ქ. თბილისში, დასახლება აეროდრომი, ქუჩა I, №20/ქ. თბილისი, აეროდრომის დასახლება მე-3 ქუჩა №17/ ქ. თბილისი, აეროდრომის დასახლება I ქუჩა №22, ე.ს. ამხანაგობა „იმედი 2015"-ის მრავალბინიანი საცხოვრებელი სახლის პროექტის კონსტრუქციულ ნაწილზე.
- ქ. თბილისში, ქინძმარაულის I შესახვევი №1-ში, შ.პ.ს. „უნიმედი კახეთი"-ს მიწის ნაკვეთზე მდებარე არსებული რეფერალური ჰოსპიტალის შენობის გამაგრება-გაძლიერების პროექტზე.
- ქ. რუსთავში, სექტორი-ჟ. შარტავა, მიკრო/რაიონი XXI, №16 და №22 სახლებს შორის მიმდებარე ტერიტორიაზე მრავალბინიანი საცხოვრებელი სახლის პროექტის კონსტრუქციულ ნაწილზე.
- ქალაქ თბილისში, ქუჩა უშანგი ჩხეიძის, №12-14-16 შ.პ.ს. „ბელი"-ს მრავალბინიანი საცხოვრებელი სახლის პროექტის კონსტრუქციულ ნაწილზე.
- ქ. თბილისში, შატბერაშვილის ქუჩა №74, შ.პ.ს. „სალვუს დეველოპმენტი"-ს დაბალი ინტენსივობის საცხოვრებელი სახლის კორექტირებული პროექტის კონსტრუქციულ ნაწილზე.
- ქალაქ თბილისში, ქუჩა წინანდალი №9 შ.პ.ს. „საქართველოს ეროვნული უნივერსიტეტი სეუ"-ს საგანმანათლებლო ცენტრის შენობის პროექტის კონსტრუქციულ ნაწილზე.
- ქ. თბილისში, სექტორი-სამგორი, კახეთის გზატკეცილის მე-7 კმ-ის მიმდებარე ტერიტორიაზე, შ.პ.ს. „R.I.G. GAS"-ის ნავთობბაზის ობიექტების პროექტის კონსრტუქციულ ნაწილზე
- ქ. თბილისში, ქუჩა წინანდლის, №9, (ნაკვეთი №01/107) შ.პ.ს. „კარდიოლოგიური კლინიკა გული"-ს საკუთრების მიწის ნაკვეთზე № 01.17.13.001.315 არსებული საავადმყოფოს რეკონსტრუქციის (დაშენება-გადაჯდომით) პროექტის კონსტრუქციულ ნაწილზე
- ქ. თბილისში, სექტორი-საბურთალო, დიდი დიღომი, მიკრო/რაიონი I და ფარნავაზ მეფის გამზირს შორის, შ.პ.ს. „აკა"-ს საკუთრების მიწის ნაკვეთზე №01.10.06.009.042 მრავალფუნქციური კომპლექსის შენობის პროექტის კონსტრუქციულ ნაწილზე
- ქ. თბილისში, ქუჩა ნარიმანოვი, №12, შ.პ.ს. „ემ. ჯი. ალიანსი"-ს საკუთრების მიწის ნაკვეთზე მრავალბინიანი საცხ. სახლის (ბლოკი: №1–№6) პროექტის კონსტრუქციულ ნაწილზე.

მოწოდებულ ინფორმაციას ვადასტურებ,
შ.პ.ს. „ბაზისი XXI"-ის
აღმასრულებელი დირექტორი: /ვ. ჯაფარიძე/

საქართველო. შპს "ბაზისი XXI" GEORGIA. "BAZISI XXI" LTD 202235296

შეთავაზებული სპეციალისტის ბიოგრაფიული მონაცემები

შეთავაზებული თანამდებობა	ინჟინერ-კონსტრუქტორი
ფირმის დასახელება	შ.პ.ს. „ბაზისი XXI“
გვარი, სახელი	ჯაფარიძე ვახტანგ
პირადი №	01005021796
დაბადების თარიღი	10. 06. 1963
საცხოვრებლის მისამართი	ქ. თბილისი, წყალტუბოს ქ. №20
ელ.ფოსტა	bazisi xxi@yahoo.com
საკონტაქტო ტელეფონი	595 27 21 27
პროფესია	სამრეწველო და სამოქალაქო ობიექტების ინჟინერ-მშენებელი, დამპროექტებელი
საპროექტო ორგანიზაციაში მუშაობის სტაჟი	36 წელი
ექსპერტად მუშაობის სტაჟი	21 წელი
მოვალეობის დეტალურად აღწერა	სამრეწველო და სამოქალაქო ობიექტების კონსტრუქციების გაანგარიშება- დაპროექტება
განათლება 1980-1985წწ	უმაღლესი, საქართველოს პოლიტექნიკური ინსტიტუტი, სამშენებლო ფაკულტეტი, სამრეწველო და სამოქალაქო ობიექტების ინჟინერ-მშენებელი
ძირითადი კვალიფიკაციები 1985 წლიდან დღემდე	შ.პ.ს. „თბილქალაქპროექტი“-ს წამყვანი კონსტრუქტორი, შ.პ.ს. „ბაზისი XXI“-ის მთავარი კონსტრუქტორი
დაპროექტებული ობიექტები 1985-2021წწ	მრავალი ინდივიდუალური და მრავალ-ბინიანი საცხოვრებელი სახლი, საწარმოო და საზოგადოებრივი დანიშნულების ობიექტები, შენობების აღდგენა-გამაგრების პროექტები
თარიღი	04.07.2022წ

ენები	კითხვა	წერა	ლაპარაკი
ქართული	მშობლიური	მშობლიური	მშობლიური
რუსული	თავისუფლად	თავისუფლად	თავისუფლად

დადასტურება

მე, ქვემორე ხელისმომწერი ვადასტურებ, რომ წარმოდგენილი მონაცემები ზუსტად აღწერს ჩემს პიროვნებას, ჩემს გამოცდილებას და კვალიფიკაციას.

სპეციალისტი ვახტანგ ჯაფარიძე

საქართველო. შპს "ბაზისი XXI" GEORGIA. "BAZISI XXI" LTD 202235296

სახელმწიფო ლიცენზია

სლს № 4127

საპროექტო-სამშენებლო საქმიანობის განხორციელებაზე

ეძლევა შპს „ბაზისი XXI“

ქ. თბილისი, დავით აღმაშენებლის № 63-ა

მასზედ, რომ მას აქვს უფლება განახორციელოს საპროექტო-სამშენებლო საქმიანობა დანართში მოცემულ სახეობებში.

ლიცენზია მოქმედებს საქართველოს ტერიტორიაზე

განსაკუთრებული პირობები

ლიცენზიის მოქმედების ვადა
ლიცენზია გაცემულია
11122004წ.

საქართველოს ეკონომიკური განვითარების
მინისტრის მოადგილე, სპეციალიზებული მუდმივმოქმედი
სალიცენზიო-სანებართვო კომისიის თავმჯდომარე ვახტანგ ლეჟავა

საქართველო, შპს „ბაზისი XXI“ GEORGIA, "BAZISI XXI" LTD 202235296

შ.პ.ს. საპროექტო,
არქიტექტურულ–დიზაინერული სტუდია
„ბაზისი XXI“ (ID 202235296)
საქართველო. თბილისი.
დაეით აღმაშენებლის გამზ. №63-ა
ტელ. (+995 595) 27 21 27
e-mail: bazisi_xxi@yahoo.com
№ 184/22

L.T.D. projecting,
architect-design studio
„BAZISI XXI“ (ID 202235296)
63a Agmashenebeli av.
Tbilisi. Georgia
mob. (+995 595) 27 21 27
e-mail: bazisi_xxi@yahoo.com
„07“ ივლისი 2022წ

კონსტრუქციული დასკვნა

ქალაქი თბილისი , გარდაბანი , ბაგების სატყეო უბანი , (ნაკვეთი 01/086) ; ქალაქი თბილისი , ბაგების სატყეო უბანი , (ნაკვეთი №20) ; ქალაქი თბილისი , ბაგების სატყეო ტერიტორია , (ნაკვეთი №40) ; ქალაქი თბილისი , ბაგების სატყეო ტერიტორია , (ნაკვეთი №17) ; ქალაქი თბილისი , ბაგების სატყეო ტერიტორია , ნაკვეთი №17, შ.პ.ს. „ჯიენდენ“-ის (ID: 404516788) საკუთრების მიწის ნაკვეთზე, საკადასტრო კოდი № 01.14.09.004.519, ასაშენებელი III კლასის ინდივიდუალური ერთბინიანი საცხოვრებელი სახლის (ბლოკი №1; ბლოკი №2; ბლოკი №3; ბლოკი №4) მშენებლობისათვის გათვალისწინებული სამშენებლო სამუშაოებისა და მომიჯნავე მიწის ნაკვეთებზე მდებარე შენობების მდგრადობაზე შესაძლო ზეგავლენის შესახებ.

შ.პ.ს. „ბაზისი XXI“-ის სპეციალისტების მიერ ვიზუალური გამოკვლევა ჩაუტარდა საპროექტო ტერიტორიას და მის მომიჯნავე მიწის ნაკვეთებზე მდებარე ნაგებობებს, შ.პ.ს. „ჯიენდენ“-ის საკუთრების მიწის ნაკვეთზე ასაშენებელი III კლასის ინდივიდუალური ერთბინიანი საცხოვრებელი სახლის (ბლოკი №1; ბლოკი №2; ბლოკი №3; ბლოკი №4) მშენებლობისათვის გათვალისწინებული სამშენებლო სამუშაოებისა და მომიჯნავე მიწის ნაკვეთებზე მდებარე შენობების მდგრადობაზე შესაძლო ზეგავლენის დასადგენად.

ასევე განხილული იქნა ასაშენებელი შენობის:

1. კონსტრუქციული ნაწილი, ელექტრონული ვერსიის სახით;
2. ქვაბულის კედლების გამაგრების კონსტრუქციული ნახაზები;
3. არქიტექტურული ნაწილი, ელექტრონული ვერსიის სახით;
4. სამშენებლო მოედნის ტოპოგადაღება და გეოლოგიური კვლევა-ძიების მასალები;
5. კონსტრუქციული ნაწილის ანგარიშები, შესრულებული პროგრამული კომპლექსის „ **LIRA-SAPR** “-ის საშუალებით, ელექტრონული ვერსიის სახით.

საპროექტო საცხოვრებელი სახლი შედგება 4 ბლოკ-სექციისაგან (ბლოკი №1; ბლოკი №2; ბლოკი №3; ბლოკი №4), რომლებიც ერთმანეთისაგან გამოყოფილი არიან სადეფორმაციო (სეისმური) ნაკერებით.

ბლოკი №1 გეგმაში მართკუთხა ტრაპეციის ფორმისაა, მცირე შეჭრებით და ნაშვერებით. ნაგებობის გაბარიტული ზომები ძირითად „1“-„3“ და „A“-„E“ ღერძებს შორის შეადგენს: 10.35X21,30მ; საპროექტო ბლოკი №1-ის სართულები განლაგებულია ტერასულად, ბლოკი №1-ის მაქსიმალური სართულიანობა შეადგენს 5 სართულს (ლიფტის სამანქანო განეოფილების გარეშე).

ბლოკი №1-ის სართულების სიმაღლე შეადგენს: 2.70მ; 3,00მ; 3.70მ; 3,40მ; 3.40მ და ლიფტის სამანქანო განეოფილების 2,20მ;

საპროექტო ბლოკი №1-ის შენობის მაქსიმალური მაღალი გრძივი მიმართულებით შეადგენს: 5.55მ. მაქსიმალური მაღალი განივი მიმართულებით შეადგენს: 6,00მ.

საპროექტო ბლოკი №1-ის პირობით ნიშნულს: ±0.00-ს (შენობის სრული მიწის ხედა სართულის იატაკის დონეს) შეესაბამება აბსოლუტური ნიშნული: +715.60მ.

ბლოკი №2 გეგმაში მართკუთხედის ფორმისაა, მცირე შეჭრებით და ნაშვერებით. ნაგებობის გაბარიტული ზომები ძირითად „3“-„5ˡ“ და „A“-„E“ ღერძებს შორის შეადგენს: 8,30X21,30მ; საპროექტო ბლოკი №2-ის სართულები განლაგებულია ტერასულად, ბლოკი №2-ის მაქსიმალური სართულიანობა შეადგენს 5 სართულს (ლიფტის სამანქანო განყოფილების გარეშე).

ბლოკი №2-ის სართულების სიმაღლე შეადგენს: 1,80მ; 3,00მ; 3,70მ; 3,40მ; 3,40მ და ლიფტის სამანქანო განყოფილების 2,20მ;

საპროექტო ბლოკი №2-ის შენობის მაქსიმალური მალი გრძივი მიმართულებით შეადგენს: 4,80მ. მაქსიმალური მალი განივი მიმართულებით შეადგენს: 6,00მ.

საპროექტო ბლოკი №2-ის პირობით ნიშნულს: ±0.00-ს (შენობის სრული მიწისზედა I სართულის იატაკის დონეს) შეესაბამება აბსოლუტური ნიშნული: +714,70მ.

ბლოკი №3 გეგმაში მართკუთხედის ფორმისაა, მცირე შეჭრებით და ნაშვერებით. ნაგებობის გაბარიტული ზომები ძირითად „5“-„7ˡ“ და „A“-„E“ ღერძებს შორის შეადგენს: 8,30X21,30მ; საპროექტო ბლოკი №3-ის სართულები განლაგებულია ტერასულად, ბლოკი №3-ის მაქსიმალური სართულიანობა შეადგენს 4 სართულს (ლიფტის სამანქანო განყოფილების გარეშე).

ბლოკი №3-ის სართულების სიმაღლე შეადგენს: 3,00მ; 3,70მ; 3,40მ; 3,40მ და ლიფტის სამანქანო განყოფილების 2,20მ;

საპროექტო ბლოკი №3-ის შენობის მაქსიმალური მალი გრძივი მიმართულებით შეადგენს: 4,80მ. მაქსიმალური მალი განივი მიმართულებით შეადგენს: 6,00მ.

საპროექტო ბლოკი №3-ის პირობით ნიშნულს: ±0.00-ს (შენობის სრული მიწისზედა I სართულის იატაკის დონეს) შეესაბამება აბსოლუტური ნიშნული: +713,80მ.

ბლოკი №4 გეგმაში მართკუთხედის ფორმისაა, მცირე შეჭრებით და ნაშვერებით. ნაგებობის გაბარიტული ზომები ძირითად „7“-„9“ და „A“-„E“ ღერძებს შორის შეადგენს: 8,50X21,30მ; საპროექტო ბლოკი №4-ის სართულები განლაგებულია ტერასულად, ბლოკი №4-ის მაქსიმალური სართულიანობა შეადგენს 4 სართულს (ლიფტის სამანქანო განყოფილების გარეშე).

ბლოკი №4-ის სართულების სიმაღლე შეადგენს: 3,00მ; 3,70მ; 3,40მ; 3,40მ და ლიფტის სამანქანო განყოფილების 2,20მ;

საპროექტო ბლოკი №4-ის შენობის მაქსიმალური მალი გრძივი მიმართულებით შეადგენს: 5,00მ. მაქსიმალური მალი განივი მიმართულებით შეადგენს: 6,00მ.

საპროექტო ბლოკი №4-ის პირობით ნიშნულს: ±0.00-ს (შენობის სრული მიწისზედა I სართულის იატაკის დონეს) შეესაბამება აბსოლუტური ნიშნული: +712,90მ.

ოთხივე ბლოკ-სექციას ჩრდილოეთის მხრიდან და ბლოკ №4-ს აღმოსავლეთის მხრიდან ამოავრებს ბლოკი №5, რომელიც წარმოადგენს შენობებთან მისასვლელ გზას და საავტომობილო პარკუნს.

სამშენებლო მოედანი ხასიათდება შემდეგი გეოფიზიკური და კლიმატური მონაცემებით:

- სეისმურობა 8 ბალი (MSK 64 სკალის მიხედვით, ქალაქი თბილისი, მიეკუთვნება 8 ბალიანი სეისმურობის ზონას, ჰორიზონტალური აჩქარება A=0.17g)
- ქარის ნორმატიული დაწნევა 70 კგ⁄მ²;
- თოვლის საფარის ნორმატიული დატვირთვა 50 კგ⁄მ²;
- საინჟინრო-გეოლოგიური დასკვნის საფუძველზე. სამრკალების ფუძედ მიღებულია:

სუსტადგამოფიტული ქვიშაქვებისა და არგილიტების მორიგეობა, პირობითი საანგარიშო წინაღობით ერთღერძა კუმშვაზე წყალგაჯერებულ მდგომარეობაში: Rc=119,0კგ/სმ²;

საპროექტო საცხოვრებელი სახლის ოთხივე ბლოკ-სექციის (ბლოკი №1; ბლოკი №2; ბლოკი №3; ბლოკი №4) საძირკვლები სვეტების ქვეშ. დაპროექტებულია მონოლითური რკ/ბეტონის ბურღვით დანატენი ხიმინჯების სახით, დიამეტრით Ø 100სმ, ხიმინჯების სიგრძე ცვალებადია (4,0÷16,0მ) სუსტადგამოფიტული კლდოვანი ქანების გაწლაგების შესაბამისად.

ძირითადი ქანების ფენების დაქანების აზიმუტი (დახრის მიმართულება) შეადგენს ჩრდილო-დასავლეთის 340°-350°, ძირითადი ქანების ფენების დახრის კუთხე: 30°-35°

ქვაბულის ძირის ჩაღრმავება მიწის ზედაპირიდან, დახრილი რელიეფიდან გამომდინარე ცვალებადია და შეადგენს: 1,30÷7,00 მეტრს.

საპროექტო საცხოვრებელი სახლის შენობას:

<u>აღმოსავლეთის მხრიდან:</u> მთელ სიგრძეზე ესაზღვრება ამავე მიწის ნაკვეთის ეზო არანაკლებ 3,0÷3,50 მეტრის მანძილზე, შენობა-ნაგებობებისაგან თავისუფალი ტერიტორია. საკადასტრო მიჯნასთან მიახლოებულია საავტომობილო პანდუსი.

შემდეგ ესაზღვრება ქალაქი თბილისი, ირაკლი უჩანეიშვილის ქუჩა, №61-ის მიმდებარედ, კერძო საკუთრების ვიწრო (სიგანით 3,30მ) მიწის ნაკვეთი, საკადასტრო კოდით: №01.14.08.001.597 შენობა-ნაგებობებისაგან თავისუფალი ტერიტორია.

ს/კ №01.14.08.001.597 ნაკვეთის შემდეგ ესაზღვრება ქალაქი თბილისი, ირაკლი უჩანეიშვილის ქუჩა, №61, კერძო საკუთრების მიწის ნაკვეთზე, საკადასტრო კოდი: №01.14.08.001.127 მდებარე საცხოვრებელი სახლის შენობა. ს/კ №01.14.08.001.127 ნაკვეთზე მდებარე შენობა სამსართულიანია, კონსტრუქციული სქემის მიხედვით, მონოლითური რკ/ბეტონის კარკასული ტიპისაა, მისი მზიდი კონსტრუქციების ტექნიკური მდგომარეობა დამაკმაყოფილებელია. დაშორება საპროექტო შენობიდან მიწის ნაკვეთზე ს/კ 01.14.08.001.127 მდებარე შენობამდე შეადგენს 6,0÷6,50 მეტრს.

აღმოსავლეთის მხარეს, ძირითადი ქანების ფენების წოლა (დახრის მიმართულება) პარალელურია ქვაბულის ფერდის, შესაბამისად კლდოვანი ქანების დაცურების საშიშროება არ არსებობს. აღმოსავლეთის მხარეს ქვაბულის ძირის ჩაღრმავება მიწის ზედაპირიდან შეადგენს: 4,30÷1,30 მეტრს.

აღმოსავლეთის მხრიდან, ქვაბულის ფერდის მდგრადობის უზრუნველყოფისათვის, წითელი ხაზების გასწვრივ, საპროექტო ნაკვეთის მხრიდან, 7.0-მეტრიან მონაკვეთში, დაპროექტებულია მონოლითური რკ/ბეტონის ბურღვით დანატენი ხიმინჯების ფარდა, ხიმინჯების დიამეტრით Ø 60სმ, ბიჯით 75სმ ხიმინჯების ცენტრებს შორის.

საპროექტო ხიმინჯების ველის მოწყობის შემდეგ, და დაშორებიდან 6,0÷6,50მ გამომდინარე, უზრუნველყოფილი იქნება, როგორც ქვაბულის ფერდის მდგრადობა, ასევე მომიჯნავე ნაკვეთზე მდებარე საცხოვრებელი სახლის მდგრადობაც, მშენებლობის პროცესშიც და მისი აშენების შემდეგაც.

<u>დასავლეთის მხრიდან:</u> ესაზღვრება ქალაქი თბილისი, ირაკლი უჩანეიშვილის ქუჩა, №67, კერძო თანასაკუთრების მიწის ნაკვეთზე, საკადასტრო კოდი: №01.14.08.001.126

მდებარე საცხოვრებელი სახლის შენობა. ს/კ №01.14.08.001.126 ნაკვეთზე მდებარე შენობა სამსართულიანია, კონსტრუქციული სქემის მიხედვით, მონოლითური რკ/ბეტონის კარკასული ტიპისაა, მისი მზიდი კონსტრუქციების ტექნიკური მდგომარეობა დამაკმაყოფილებელია. დაშორება საპროექტო შენობიდან მიწის ნაკვეთზე ს/კ 01.14.08.001.126 მდებარე შენობამდე შეადგენს 1,50 მეტრს.

დასავლეთის მხარეს, ძირითადი ქანების ფენების წოლა (დახრის მიმართულება) პარალელურია ქვაბულის ფერდის, შესაბამისად კლდოვანი ქანების დაცურების საშიშროება არ არსებობს. დასავლეთის მხარეს ქვაბულის ძირის ჩაღრმავება მიწის ზედაპირიდან შეადგენს: 4,00÷6,80 მეტრს.

დასავლეთის მხრიდან, ქვაბულის ფერდის და მომიჯნავე შენობის მდგრადობის უსრუნველყოფისათვის, წითელი ხაზების გასწვრივ, საპროექტო ნაკვეთის მხრიდან, 22,25-მეტრიან მონაკვეთში, დაპროექტებულია მონოლითური რკ/ბეტონის ბურღვით დანატენი ხიმინჯების ფარდა, ხიმინჯების დიამეტრით Ø60სმ, ბიჯით 75სმ ხიმინჯების ცენტრებს შორის. საპროექტო ხიმინჯების ველის მოწყობის შემდეგ, უსრუნველყოფილი იქნება, როგორც ქვაბულის ფერდის მდგრადობა, ასევე მომიჯნავე ნაკვეთზე მდებარე საცხოვრებელი სახლის მდგრადობაც, მშენებლობის პროცესშიც და მისი აშენების შემდეგაც.

<u>ჩრდილოეთის მხრიდან</u> მთელ სიგრძეზე ესაზღვრება ამავე მიწის ნაკვეთის ეზო არანაკლებ 27,0 მეტრის მანძილზე, შენობა-ნაგებობებისაგან თავისუფალი ტერიტორია. ჩრდილოეთის მხრიდან, განხილვის თვალსაზრისით საყურადრებო მანძილზე (10მ და ნაკლები), შენობა-ნაგებობები არ დგას.

ჩრდილოეთის მხარეს, ძირითადი ქანების ფენების წოლა (დახრის მიმართულება) მიმართულია ქვაბულდან გარეთ, შესაბამისად კლდოვანი ქანების დაცურების საშიშროება არ არსებობს.

<u>სამხრეთის მხრიდან:</u> მთელ სიგრძეზე ესაზღვრება ამავე მიწის ნაკვეთის ეზო არანაკლებ 4,0÷6,0 მეტრის მანძილზე, შენობა-ნაგებობებისაგან თავისუფალი ტერიტორია. მიწისზედა სართულებში შენობის მიახლოება საკადასტრო საზღვართან დაპროექტებულია კონსოლების საშუალებით.

ეზოს შემდეგ ესაზღვრება ირაკლი უნანეიშვილის ქუჩა, სიგანით 9,0 მეტრი. სამხრეთის მხრიდან, განხილვის თვალსაზრისით საყურადრებო მანძილზე (10მ და ნაკლები), შენობა-ნაგებობები არ დგას.

სამხრეთის მხარეს, ძირითადი ქანების ფენების წოლა (დახრის მიმართულება) მიმართულია ქვაბულისკენ. სამხრეთის მხარეს ქვაბულის ძირის ჩაღრმავება მიწის ზედაპირიდან შეადგენს: 4,30÷6,80 მეტრს. სამხრეთის მხრიდან, ქვაბულის ფერდის მდგრადობის და კლდოვანი ქანების შესაძლო დაცურების ასაცილებლად, საპროექტო ნაკვეთის მხრიდან, ქვაბულის მთელ სიგრძეზე, დაპროექტებულია მონოლითური რკ/ბეტონის ბურღვით დანატენი ხიმინჯების ფარდა, ხიმინჯების დიამეტრით Ø60სმ, ბიჯით 75სმ ხიმინჯების ცენტრებს შორის.

საპროექტო ხიმინჯების ველის მოწყობის შემდეგ, უსრუნველყოფილი იქნება, როგორც ქვაბულის ფერდის მდგრადობა, ასევე ირაკლი უნანეიშვილის ქუჩის სავალი ნაწილის მდგრადობა.

<u>დასკვნა:</u>

შესრულებული გამოკვლევის საფუძველზე, შ.პ.ს. „ბაზისი XXI“ ადგენს, რომ ქალაქი თბილისი , გარდაბანი , ბაგების სატყეო უბანი , (ნაკვეთი 01/086) ; ქალაქი თბილისი , ბაგების სატყეო უბანი , (ნაკვეთი №20) ; ქალაქი თბილისი , ბაგების სატყეო ტერიტორია , (ნაკვეთი №40) ; ქალაქი თბილისი , ბაგების სატყეო ტერიტორია , (ნაკვეთი №17) ; ქალაქი თბილისი , ბაგების სატყეო ტერიტორია , ნაკვეთი №17, შ.პ.ს. „ჯიენდენ“-ის (ID: 404516788) საკუთრების მიწის ნაკვეთზე, საკადასტრო კოდი № 01.14.09.004.519, ასაშენებელი III კლასის ინდივიდუალური ერთბინიანი საცხოვრებელი სახლის (ბლოკი №1; ბლოკი №2; ბლოკი №3; ბლოკი №4) მშენებლობისათვის გათვალისწინებული სამშენებლო სამუშაოები არ გამოიწვევს მომიჯნავე მიწის ნაკვეთზე მდებარე შენობა-ნაგებობების არსებული ტექნიკური მდგომარეობის გაუარესებას და ირაკლი უჩანეიშვილის ქუჩის საყალი ნაწილის მდგრადობის გაუარესებას, ქვაბულის კედლების გამაგრების პროექტის შესაბამისად, ქვაბულის გარშემო მითითებულ მონაკვეთებში, მონოლითური რკ/ბეტონის ბურღვით დანატენი ხიმინჯების ფარდის მოწყობით.

შ.პ.ს. „ბაზისი XXI“-ის
აღმასრულებელი დირექტორი,
ექსპერტი, კონსტრუქტორი

/ვახტანგ ჯაფარიძე/

ამონაწერი მეწარმეთა და არასამეწარმეო (არაკომერციული) იურიდიული პირების რეესტრიდან

განაცხადის ნომერი: 115518
განაცხადის რეგისტრაციის ნომერი: B10105547
ამონაწერის მომზადების თარიღი: 03/09/2010 15:40:23

სუბიექტი

საფირმო სახელწოდება:	შპს ბაზისი XXI
იურიდიული მისამართი:	საქართველო, ძველი თბილისის რაიონში, აღმაშენებლის გამზირი 63ა
საიდენტიფიკაციო კოდი:	202235296
სამართლებრივი ფორმა:	შეზღუდული პასუხისმგებლობის საზოგადოება
სახელმწიფო რეგისტრაციის თარიღი:	12/12/2003
სახელმწიფო რეგისტრაციის ნომერი:	2/4-3679
მარეგისტრირებელი ორგანო:	დიდუბე-ჩუღურეთის სასამართლო
საგადასახადო ინსპექცია:	თბილისის რეგ.ცენტრი ძველი თბილისის გ-ბა

ხელმძღვანელობაზე/წარმომადგენლობაზე უფლებამოსილი პირები

- 01001003423, იოსებ ცერცვაძე, გენერალური დირექტორი, ,
- 01005021796, ვახტანგ ჯაფარიძე, , , აღმასრულებელი დირექტორი

პარტნიორები

	წილი	ანგარიშის ნომერი
01001003423, იოსებ ცერცვაძე,	100.00000000%	202235296-SH-00001

ყადაღა/აკრძალვა:

რეგისტრირებული არ არის

საგადასახადო გირავნობა/იპოთეკის უფლება:

რეგისტრირებული არ არის

დიპლომი

წარჩინებით

ИВ № 257304

ეს დიპლომი მიეცა ჯაფარიძე ვახტანგ გივის ძეს

მასზე, რომ იგი 1980 წელს შევიდა საქართველოს ... პოლიტექნიკურ ინსტიტუტში

და 1985 წელს დაამთავრა ... ინსტიტუტის

სრული კურსი სპეციალობით სამრეწველო და სამოქალაქო მშენებლობა

სახელმწიფო საგამოცდო კომისიის 1985 წ. „3" ... დადგენილებით მიენიჭა ... კვალიფიკაცია.

სახელმწიფო საგამოცდო კომისიის თავმჯდომარე

ბ. ა.

ქალაქი თბილისი 1986 წ. „29" 05

1276

ДИПЛОМ

С ОТЛИЧИЕМ

ИВ № 257304

Настоящий диплом выдан *Джапаридзе Вахтангу Гивиевичу*

в том, что он в 19*80* году поступил в *Грузинский политехнический институт им. В.И. Ленина*

и в 19*85* году окончил полный курс *названного института*

по специальности *промышленное и гражданское строительство*

Решением Государственной экзаменационной комиссии от ... 19*85* г.

присвоена квалификация *инженера-строителя*

Председатель Государственной экзаменационной комиссии

Ректор

М. П. Город *Тбилиси* „*29*" *05* 19*86* г.

Регистрационный № *1276*

Georgia IDENTITY CARD

საქართველო

GEO



სახელი / FIRST NAME
ვახტანგ
VAKHTANG

გვარი / LAST NAME
ჯაფარიძე
JAPARIDZE

მოქალაქეობა / CITIZENSHIP: GEO
სქესი / SEX: მ / M
პირადი No / PERSONAL No: 01005021796

დაბადების თარიღი / DATE OF BIRTH: 10.06.1963
მოქმედების ვადა / DATE OF EXPIRY: 26.06.2026

ბარათის No / CARD No: 15IC19267

ხელმოწერა / SIGNATURE

დაბადების ადგილი / PLACE OF BIRTH
თბილისი
TBILISI

გაცემის თარიღი / DATE OF ISSUE
26.06.2016

გამცემი ორგანო / ISSUING AUTHORITY
იუსტიციის სამინისტრო
MINISTRY OF JUSTICE

IDGE015IC192675010050217 96<<<<
6306106M2606266GEO<<<<<<<<<<<1
JAPARIDZE<<VAKHTANG<<<<<<<<<<<

ინფორმაცია საპროექტო და საექსპერტო სამუშაოთა შესახებ

მე, ვახტანგ ჯაფარიძე, 1985 წლიდან ვეწევი საპროექტო საქმიანობას შ.პ.ს. „თბილქალაქ-პროექტ"-ში; 1997 წლიდან ვთანამშრომლობ სხვადასხვა საპროექტო და სამშენებლო ორგანიზაციებთან, სადაც ვასრულებ საპროექტო და საექსპერტო სამუშაოებს; ასევე ვეწევი სამშენებლო ობიექტების ტექნიკურ ზედამხედველობას. 2004 წლიდან ვარ შ.პ.ს. „ბაზისი XXI"-ის აღმასრულებელი დირექტორი და მთავარი კონსტრუქტორი.

ჩემი უშუალო ხელმძღვანელობით დამუშავებულია შემდეგი ობიექტები:

- მრავალბინიანი საცხოვრებელი სახლი საგარეჯოს ქ. №7-7ა;
- მრავალბინიანი საცხოვრებელი სახლი ქეთევან წამებულის გამზ. №15-17;
- მიწისძვრისაგან დაზიანებული, ქ. თბილისის მე-4 საშუალო სკოლის გამაგრების პროექტი;
- მრავალბინიანი საცხოვრებელი სახლები ალ. ყაზბეგის გამზ. №34-ში;
- 10 სართულიანი ბავშვთა სარეაბილიტაციო ცენტრის პროექტი ქ. თბილისის I კლინიკური საავადმყოფოს ტერიტორიაზე;
- ღვინის ქარხანა ყვარელის რ/ნ, სოფელ შილდაში;
- მრავალბინიანი საცხოვრებელი სახლი საბურთალოს ქ. №31;
- მრავალბინიანი საცხოვრებელი სახლი შატბერაშვილის ქ. №7 და შატბერაშვილის ქ. №9;
- მრავალბინიანი საცხოვრებელი სახლი მარუხის გმირების ქ. №11;
- მრავალბინიანი საცხოვრებელი სახლი ვ. ივერიელის ქ. №32 / საბადურის ქ. №32-32ა, №34;
- მრავალი ინდივიდუალური საცხოვრებელი სახლი.

ბოლო 5 წლის განმავლობაში ჩატარებული საექსპერტო სამუშაოები:

- ქ. გარდაბნის მუნიციპალიტეტის სოფელ მარტყოფში, სოფელ სართიჭალასა და სოფელ საცკაძეში, შ.პ.ს. „ჩირინა"-ს მეფრინველეობის კომპლექსის ტერიტორიაზე, მდებარე შენობების საერთო მდგრადობისა და ნაგებობის მზიდი კონსტრუქციების საპროექტო მონაცემებთან შესაბამისობის შესახებ; საექსპერტო შეფასებები კონსტრუქციულ ნაწილზე.
- ქ. თბილისში, შავიშვილის ქ. №1 / ქავთარაძის ქ. №19, შ.პ.ს. „მონოლით ჯგუფი"-ს მრავალბინიანი საცხოვრებელი სახლის პროექტის კონსტრუქციულ ნაწილზე.
- ქ. გურჯაანში, თავისუფლების ქუჩა № 6-ში, „სოკარ ჯორჯია პეტროლეუმ"-ის ავტოგასამართი კომპლექსის პროექტის კონსტრუქციულ ნაწილზე.
- ქ. თბილისში, დასახლება აეროდრომი, ქუჩა I, №20/ქ. თბილისი, აეროდრომის დასახლება მე-3 ქუჩა №17/ ქ. თბილისი, აეროდრომის დასახლება I ქუჩა №22, ე.ს. ამხანაგობა „იმედი 2015"-ის მრავალბინიანი საცხოვრებელი სახლის პროექტის კონსტრუქციულ ნაწილზე.
- ქ. თბილისში, ქინძმარაულის I შესახვევი №1-ში, შ.პ.ს. „უნიმედი კახეთი"-ს მიწის ნაკვეთზე მდებარე არსებული რეფერალური ჰოსპიტალის შენობის გამაგრება-გაძლიერების პროექტზე.
- ქ. რუსთავში, სექტორი-ჟ. შარტავა, მიკრო/რაიონი XXI, №16 და №22 სახლებს შორის მიმდებარე ტერიტორიაზე მრავალბინიანი საცხოვრებელი სახლის პროექტის კონსტრუქციულ ნაწილზე.
- ქალაქ თბილისში, ქუჩა უშანგი ჩხეიძის, №12-14-16 შ.პ.ს. „ბელი"-ს მრავალბინიანი საცხოვრებელი სახლის პროექტის კონსტრუქციულ ნაწილზე.
- ქ. თბილისში, შატბერაშვილის ქუჩა №74, შ.პ.ს. „სალვუს დეველოპმენტი"-ს დაბალი ინტენსივობის საცხოვრებელი სახლის კორექტირებული პროექტის კონსტრუქციულ ნაწილზე.
- ქალაქ თბილისში, ქუჩა წინანდალი №9 შ.პ.ს. „საქართველოს ეროვნული უნივერსიტეტი სეუ"-ს საგანმანათლებლო ცენტრის შენობის პროექტის კონსტრუქციულ ნაწილზე.
- ქ. თბილისში, სექტორი-სამგორი, კახეთის გზატკეცილის მე-7 კმ-ის მიმდებარე ტერიტორიაზე, შ.პ.ს. „R.I.G. GAS"-ის ნავთობბაზის ობიექტების პროექტის კონსრტუქციულ ნაწილზე
- ქ. თბილისში, ქუჩა წინანდლის, №9, (ნაკვეთი №01/107) შ.პ.ს. „კარდიოლოგიური კლინიკა გული"-ს საკუთრების მიწის ნაკვეთზე № 01.17.13.001.315 არსებული საავადმყოფოს რეკონსტრუქციის (დაშენება-გადაჯდომით) პროექტის კონსტრუქციულ ნაწილზე
- ქ. თბილისში, სექტორი-საბურთალო, დიდი დიღომი, მიკრო/რაიონი I და ფარნავაზ მეფის გამზირს შორის, შ.პ.ს. „აკა"-ს საკუთრების მიწის ნაკვეთზე №01.10.06.009.042 მრავალფუნქციური კომპლექსის შენობის პროექტის კონსტრუქციულ ნაწილზე
- ქ. თბილისში, ქუჩა ნარიმანოვი, №12, შ.პ.ს. „ემ. ჯი. ალიანსი"-ს საკუთრების მიწის ნაკვეთზე მრავალბინიანი საცხ. სახლის (ბლოკი: №1–№6) პროექტის კონსტრუქციულ ნაწილზე.

მოწოდებულ ინფორმაციას ვადასტურებ,
შ.პ.ს. „ბაზისი XXI"-ის
აღმასრულებელი დირექტორი: /ვ. ჯაფარიძე/

საქართველო. შპს "ბაზისი XXI" GEORGIA. "BAZISI XXI" LTD 202235296

შეთავაზებული სპეციალისტის ბიოგრაფიული მონაცემები

შეთავაზებული თანამდებობა	ინჟინერ-კონსტრუქტორი
ფირმის დასახელება	შ.პ.ს. „ბაზისი XXI“
გვარი, სახელი	ჯაფარიძე ვახტანგ
პირადი №	01005021796
დაბადების თარიღი	10. 06. 1963
საცხოვრებლის მისამართი	ქ. თბილისი, წყალტუბოს ქ. №20
ელ.ფოსტა	bazisi xxi@yahoo.com
საკონტაქტო ტელეფონი	595 27 21 27
პროფესია	სამრეწველო და სამოქალაქო ობიექტების ინჟინერ-მშენებელი, დამპროექტებელი
საპროექტო ორგანიზაციაში მუშაობის სტაჟი	36 წელი
ექსპერტად მუშაობის სტაჟი	21 წელი
მოვალეობის დეტალურად აღწერა	სამრეწველო და სამოქალაქო ობიექტების კონსტრუქციების გაანგარიშება- დაპროექტება
განათლება 1980-1985წწ	უმაღლესი, საქართველოს პოლიტექნიკური ინსტიტუტი, სამშენებლო ფაკულტეტი, სამრეწველო და სამოქალაქო ობიექტების ინჟინერ-მშენებელი
ძირითადი კვალიფიკაციები 1985 წლიდან დღემდე	შ.პ.ს. „თბილქალაქპროექტი“-ს წამყვანი კონსტრუქტორი, შ.პ.ს. „ბაზისი XXI“-ის მთავარი კონსტრუქტორი
დაპროექტებული ობიექტები 1985-2021წწ	მრავალი ინდივიდუალური და მრავალ-ბინიანი საცხოვრებელი სახლი, საწარმოო და საზოგადოებრივი დანიშნულების ობიექტები, შენობების აღდგენა-გამაგრების პროექტები
თარიღი	07.07.2022წ.

ენები	კითხვა	წერა	ლაპარაკი
ქართული	მშობლიური	მშობლიური	მშობლიური
რუსული	თავისუფლად	თავისუფლად	თავისუფლად

დადასტურება

მე, ქვემორე ხელისმომწერი ვადასტურებ, რომ წარმოდგენილი მონაცემები ზუსტად აღწერს ჩემს პიროვნებას, ჩემს გამოცდილებას და კვალიფიკაციას.

სპეციალისტი



ვახტანგ ჯაფარიძე

სახელმწიფო ლიცენზია

სლს № 4127

საპროექტო-სამშენებლო საქმიანობის განხორციელებაზე

ეძლევა შპს „ბაზისი XXI“

ქ. თბილისი, დავით აღმაშენებლის № 63-ა

მასზედ, რომ მას აქვს უფლება განახორციელოს საპროექტო-სამშენებლო საქმიანობა დანართში მოცემულ სახეობებში.

ლიცენზია მოქმედებს საქართველოს ტერიტორიაზე

განსაკუთრებული პირობები

ლიცენზიის მოქმედების ვადა
ლიცენზია გაცემულია
11122004წ.

საქართველოს ეკონომიკური განვითარების
მინისტრის მოადგილე, სპეციალიზებული მუდმივმოქმედი
სალიცენზიო-სანებართვო კომისიის თავმჯდომარე ვახტანგ ლეჟავა

საქართველო, შპს „ბაზისი XXI“ GEORGIA, "BAZISI XXI" LTD 202235296

საპროექტო-სამშენებლო საქმიანობაზე
№4177 სახელმწიფო ლიცენზიის
დანართი

ჩამონათვალი

საპროექტო – სამშენებლო საქმიანობის სახეებისა,
რომელთა განხორციელების უფლება ეძლევა
შპს-ს „ბაზისი XXI“

1. *საცხოვრებელი, სამოქალაქო და საზოგადოებრივი დანიშნულების შენობა-ნაგებობების დაპროექტება (მ.შ. ტექნიკური მდგომარეობის გამოკვლევა და რეკომენდაციების დამუშავება):*
   - საცხოვრებელი შენობები:
   ბ. ხუთსართულიანი (მანსარდის ჩათვლით);
   - საზოგადოებრივი შენობები და ნაგებობები:
   ბ. ხუთ სართულამდე ან 18 მ. სიმაღლის და დახურული საშუალო სირთულის კონსტრუქციის დარბაზები.
2. *სამრეწველო, საწარმოო და სასოფლო-სამეურნეო შენობა-ნაგებობათა დაპროექტება:*
   - საწარმოო შენობა-ნაგებობები;
   - სამრეწველო ობიექტები:
   ა. მცირე სიმძლავრის.
3. *პროექტების ექსპერტიზა:*
   - საცხოვრებელი, სამოქალაქო და საზოგადოებრივი დანიშნულების შენობა-ნაგებობები.
   - საწარმოო შენობა-ნაგებობები;

გაცემულია 2004 წლის 14 დეკემბერს.

სპეციალიზებული მუდმივმოქმედი
სალიცენზიო-სანებართვო კომისიის
თავმჯდომარის მოადგილე ალბერტ ჯანელიძე

საქართველო. შპს "ბაზისი XXI" LTD 202235296 GEORGIA "BAZISI XXI"

საპროექტო-სამშენებლო საქმიანობაზე
№4177 სახელმწიფო ლიცენზიის
დანართი

ჩამონათვალი

საპროექტო – სამშენებლო საქმიანობის სახეებისა,
რომელთა განხორციელების უფლება ეძლევა
შპს-ს „ბაზისი XXI“

1. *საცხოვრებელი, სამოქალაქო და საზოგადოებრივი დანიშნულების შენობა-ნაგებობების დაპროექტება (მ.შ. ტექნიკური მდგომარეობის გამოკვლევა და რეკომენდაციების დამუშავება):*
   - საცხოვრებელი შენობები:
   ბ. ხუთსართულიანი (მანსარდის ჩათვლით);
   - საზოგადოებრივი შენობები და ნაგებობები:
   ბ. ხუთ სართულამდე ან 18 მ. სიმაღლის და დახურული საშუალო სირთულის კონსტრუქციის დარბაზები.
2. *სამრეწველო, საწარმოო და სასოფლო-სამეურნეო შენობა-ნაგებობათა დაპროექტება:*
   - საწარმოო შენობა-ნაგებობები;
   - სამრეწველო ობიექტები:
   ა. მცირე სიმძლავრის.
3. *პროექტების ექსპერტიზა:*
   - საცხოვრებელი, სამოქალაქო და საზოგადოებრივი დანიშნულების შენობა-ნაგებობები.
   - საწარმოო შენობა-ნაგებობები;

გაცემულია 2004 წლის 14 დეკემბერს.

სპეციალიზებული მუდმივმოქმედი
სალიცენზიო-სანებართვო კომისიის
თავმჯდომარის მოადგილე ალბერტ ჯანელიძე

საქართველო. შპს "ბაზისი XXI" LTD 202235296 GEORGIA "BAZISI XXI"