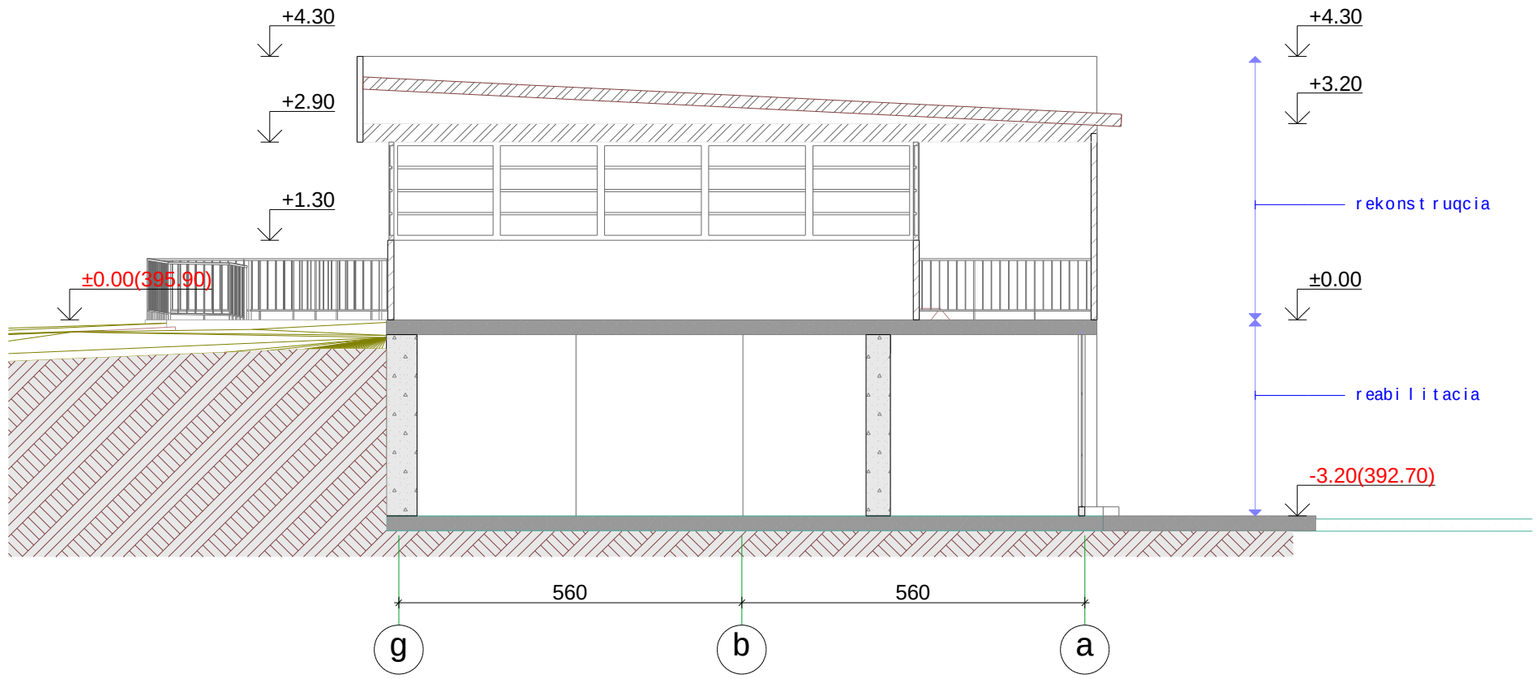

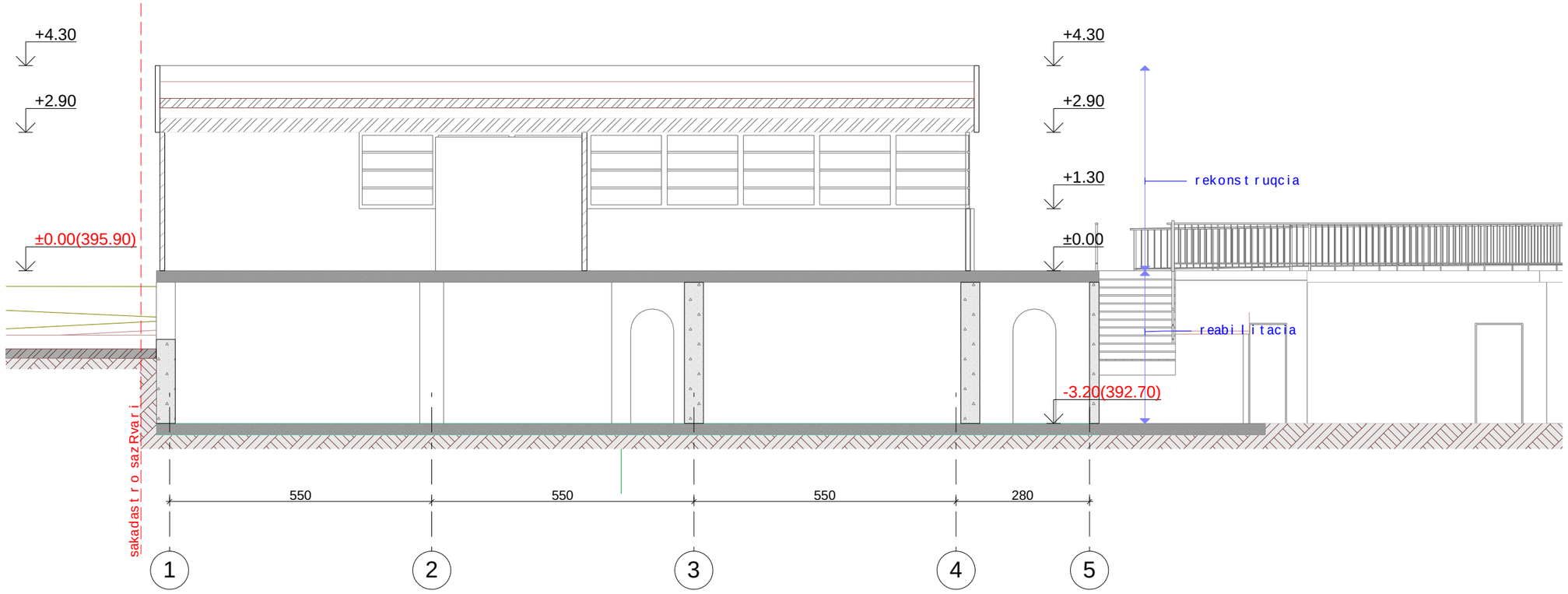

sakadastro sazRvari

sakadastro sazRvari

sakadastro sazRvari

formati	Tbilisi
A-3	2020 w.

dakavebuli obebi

pirobiTi niSnebi

- sakadastro sazRvari
- TavSeyris jgufi (Tv-2)
- damxmare da sxvadasxva daniSnulebis jgufi (ds)
- samrewvelo jgufi (sm-1)
- gasasvlelamde maqsimaluri savali manZili (g.s.m)
- misawvdomi svla-gezi
- struqturuli anawyobis(kedlis) xanZarmedegobis xarisxi 1 saaTi
- struqturuli anawyobis(kedlis) xanZarmedegobis xarisxi 2 saaTi
- XX.XX iatakis saproeqto niSnuli
- 1 — 1 Wrilis xazi
- X — X RerZis xazi
- saxanZro ganyofilebasTan kavSiris sistema
- sagangebo xmovani gangaSis sakomunikacio sistema
- saevakuacio gasavlelis maCvenebeli
- kvamlis aRmomCeni sistema
- kvamlze moreagire mauwyebeli
- saxanZro gangaSis Rilaki
- saxanZro mildgari
- saxanZro hidranti
- xelis cecxlmaqri
- gasasvlelis saavario ganaTeba
- avtosaSxefi

kafe-restorani

q. Tbilisi. sanapiro q. N10 s/k 01.15.03.004.021

EB MINDIA

შპს EB.MINDIA said. 205267968
0160 Tbilisi gagarinis q. #10
tel. 2372294, mob. 599-399336
el-fosta: b.jmukhi@gmail.com

mTavarqitekt.	b. jmuxaZe
arqiteqtori	b. jmuxaZe
dizaini	m. ZamaSvili
arqiteqturuli nawili	Wrili 2 da 3 arsebuli
stadia proeqti	
masStabi	furceli a-7
	TariRi 2022 w.

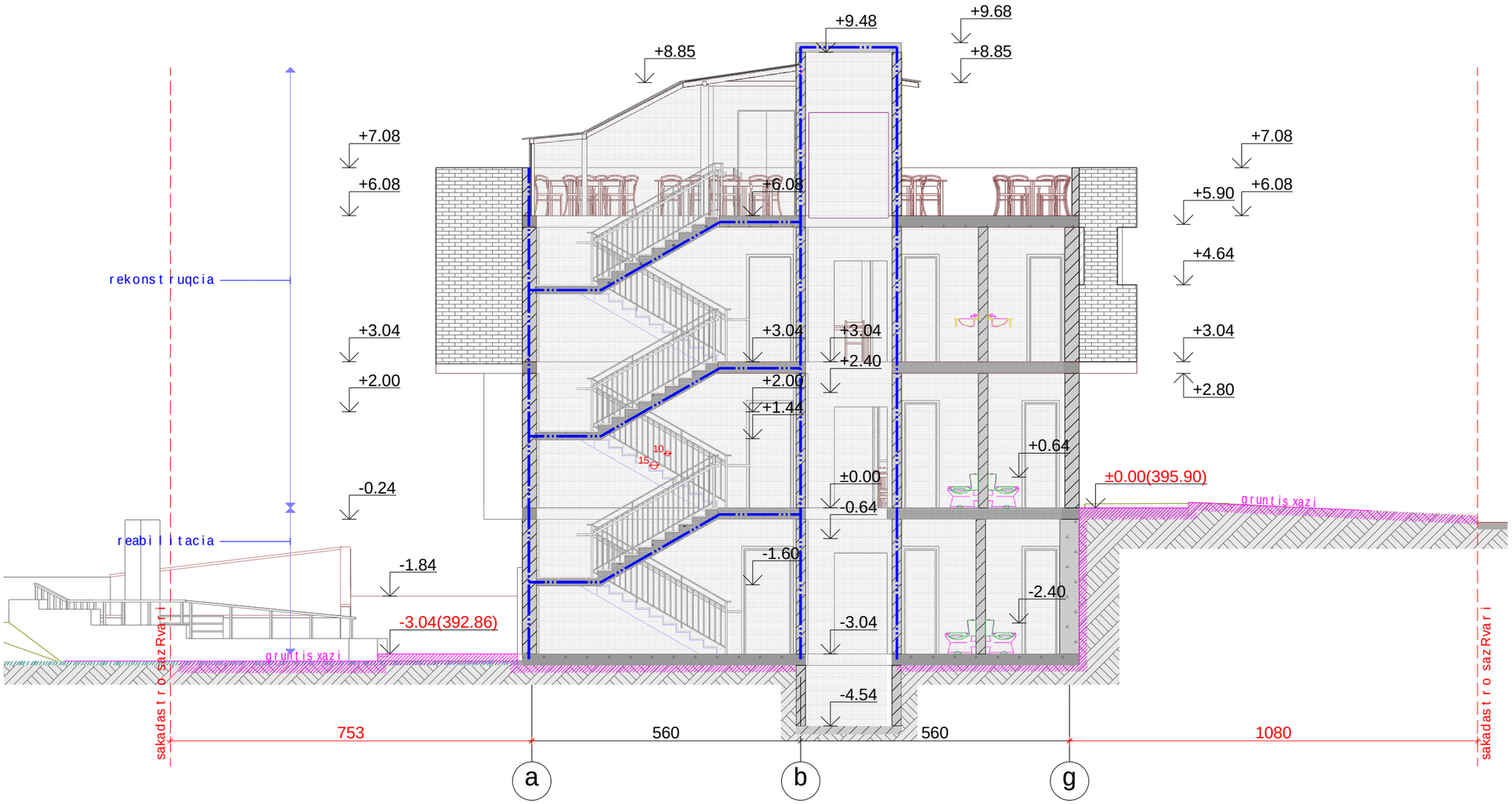

formati A-3	Tbilisi 2020 w.	

dakavebuli obebi

pirobiTi niSnebi

- sakadastro sazRvari
- TavSeyris jgufi (Tv-2)
- damxmare da sxvadasxva daniSnulebis jgufi (ds)
- samrewvelo jgufi (sm-1)
- gasasvlelamde maqsimaluri savali manZili (g.s.m)
- misawvdomi svla-gezi
- struqturuli anawyobis(kedlis) xanZarmedegobis xarisxi 1 saaTi
- struqturuli anawyobis(kedlis) xanZarmedegobis xarisxi 2 saaTi
- XX.XX iatakis saproeqto niSnuli
- 1 — 1 Wrilis xazi
- X — X RerZis xazi
- saxanZro ganyofilebasTan kavSiris sistema
- sagangebo xmovani gangaSis sakomunikacio sistema
- saevakuacio gasavlelis maCvenebeli
- kvamlis aRmomCeni sistema
- kvamlze moreagire mauwyebeli
- saxanZro gangaSis Rilaki
- saxanZro mildgari
- saxanZro hidranti
- xelis cecxlmaqri
- gasasvlelis saavario ganaTeba
- avtosaSxefi

kafe-restorani

q. Tbilisi. sanapiro q. N10 s/k 01.15.03.004.021

EB MINDIA

შპს EB.MINDIA said. 205267968
0160 Tbilisi gagarinis q. #10
tel. 2372294, mob. 599-399336
el-fosta: b.jmukhi@gmail.com

mT. arqiteqtori	b. jmuxaZe	
arqiteqtori	b. jmuxaZe	
dizaini	m. ZamaSvili	
arqiteqturuli nawili	Wrili 1	
stadia proeqti		
masStabi 1:100	furceli a-8	TariRi 2022 w.

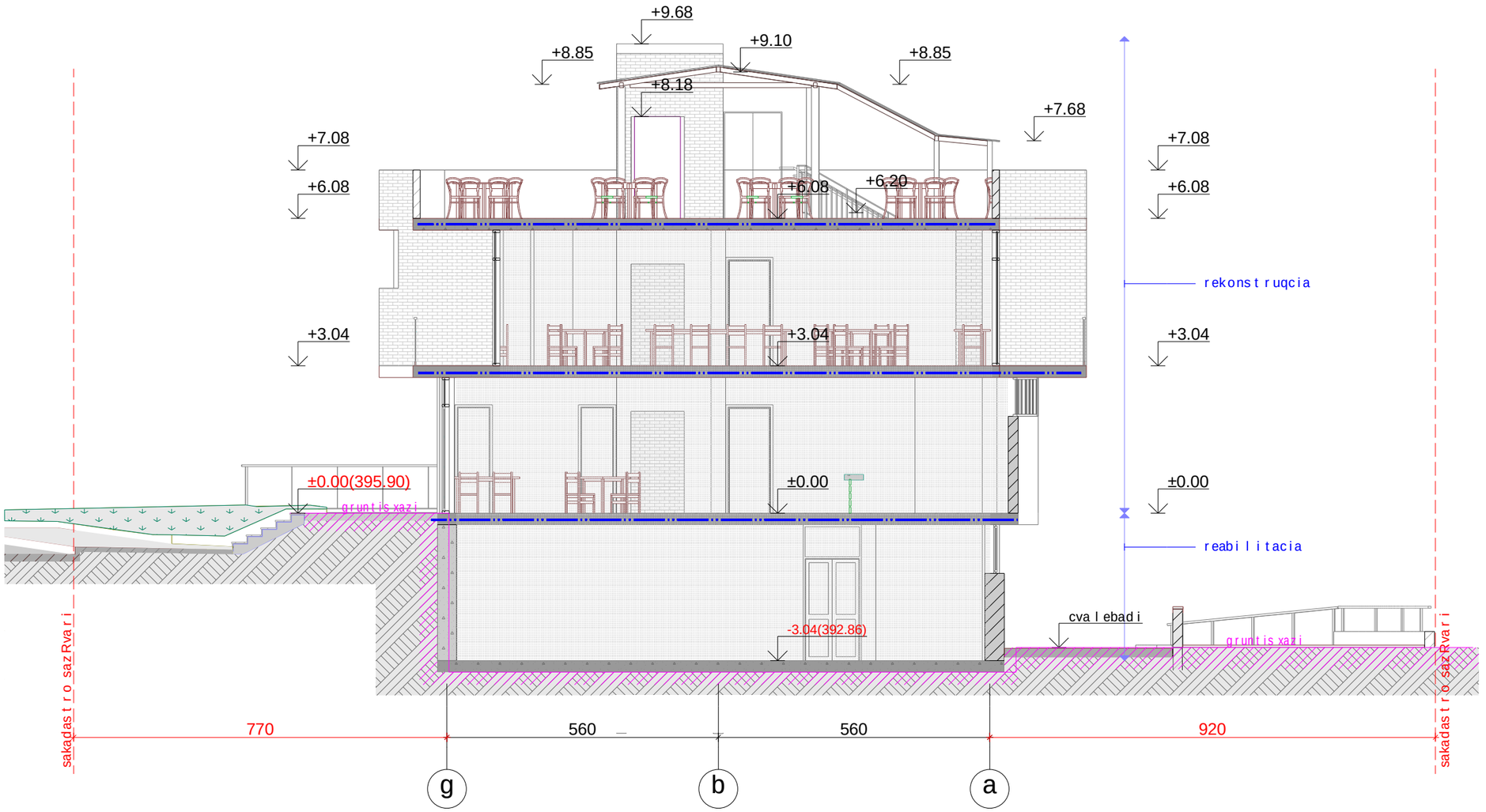

formati	Tbilisi
A-3	2020 w.

dakavebulobebi

pirobiTiniSnebi

- sakadastro sazRvari
- TavSeyris jgufi (Tv-2)
- damxmare da sxvadasxva daniSnulebis jgufi (ds)
- samrewvelo jgufi (sm-1)
- gasasvlelamde maqsimaluri savali manZili (g.s.m)
- misawvdomi svla-gezi
- struqturuli anawyobis(kedlis) xanZarmedegobis xarisxi 1 saaTi
- struqturuli anawyobis(kedlis) xanZarmedegobis xarisxi 2 saaTi
- XX.XX iatakis saproeqto niSnuli
- Wrilis xazi
- RerZis xazi
- saxanZro ganyofilebasTan kavSiris sistema
- sagangebo xmovani gangaSis sakomunikacio sistema
- saevakuacio gasavlelis maCvenebeli
- kvamlis aRmomCeni sistema
- kvamlze moreagire mauwyebeli
- saxanZro gangaSis Rilaki
- saxanZro mildgari
- saxanZro hidranti
- xelis cecxlmaqri
- gasasvlelis saavario ganaTeba
- avtosaSxefi

kafe-restorani
q. Tbilisi. sanapiro q. N10 s/k 01.15.03.004.021

EB MINDIA
შპს EB.MINDIA said. 205267968
0160 Tbilisi gagarinis q. #10
tel. 2372294, mob. 599-399336
el-fosta: b.jmukhi@gmail.com

mT. arqiteqtori	b. jmuxaZe
arqiteqtori	b. jmuxaZe
dizaini	m. ZamaSvili
arqiteqturuli nawili	Wrili 2
stadia proeqti	

masStabi	furceli	TariRi
1:100	a-9	2022 w.

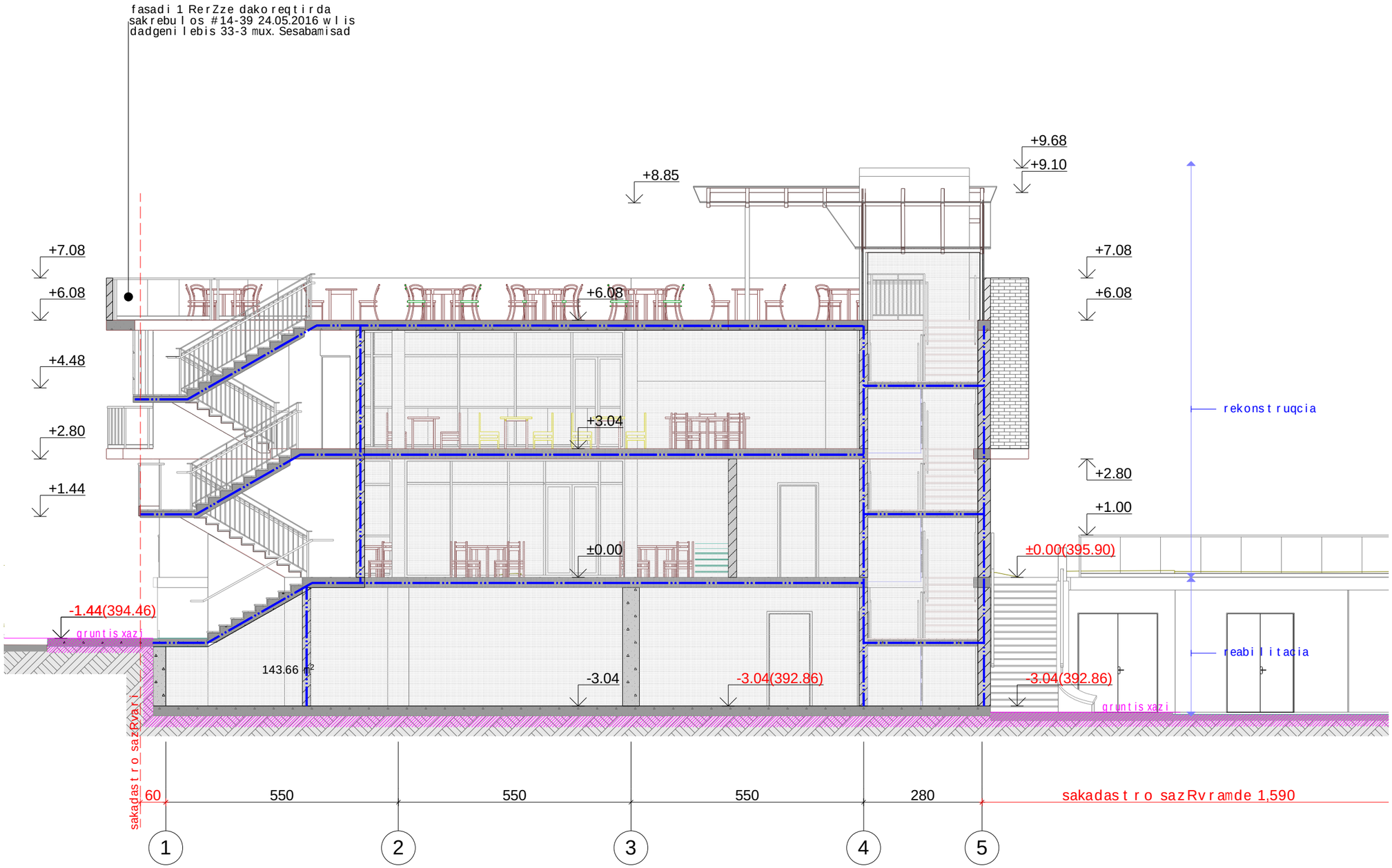

formati	Tbilisi
A-3	2020 w.

dakavebuli obebi

pirobiTi niSnebi

- sakadastro sazRvari
- TavSeyris jgufi (Tv-2)
- damxmare da sxvadasxva daniSnulebis jgufi (ds)
- samrewvelo jgufi (sm-1)
- gasasvlelamde maqsimaluri savali manZili (g.s.m)
- misawvdomi svla-gezi
- struqturuli anawyobis(kedlis) xanZarmedegobis xarisxi 1 saaTi
- struqturuli anawyobis(kedlis) xanZarmedegobis xarisxi 2 saaTi
- XX.XX iatakis saproeqto niSnuli
- 1 — 1 Wrilis xazi
- X — X RerZis xazi
- saxanZro ganyofilebasTan kavSiris sistema
- sagangebo xmovani gangaSis sakomunikacio sistema
- saevakuacio gasavlelis maCvenebeli
- kvamlis aRmomCeni sistema
- kvamlze moreagire mauwyebeli
- saxanZro gangaSis Rilaki
- saxanZro mildgari
- saxanZro hidranti
- xelis cecxlmaqri
- gasasvlelis saavario ganaTeba
- avtosaSxefi

kafe-restorani

q. Tbilisi. sanapiro q. N10 s/k 01.15.03.004.021

EB MINDIA

შპს EB.MINDIA said. 205267968
0160 Tbilisi gagarinis q. #10
tel. 2372294, mob. 599-399336
el-fosta: b.jmukhi@gmail.com

mT. arqiteqtori	b. jmuxaZe
arqiteqtori	b. jmuxaZe
dizaini	m. ZamaSvili
arqiteqturuli nawili	Wrili 3
stadia proeqti	
masStabi 1:100	furceli a-10
TariRi 2022 w.	

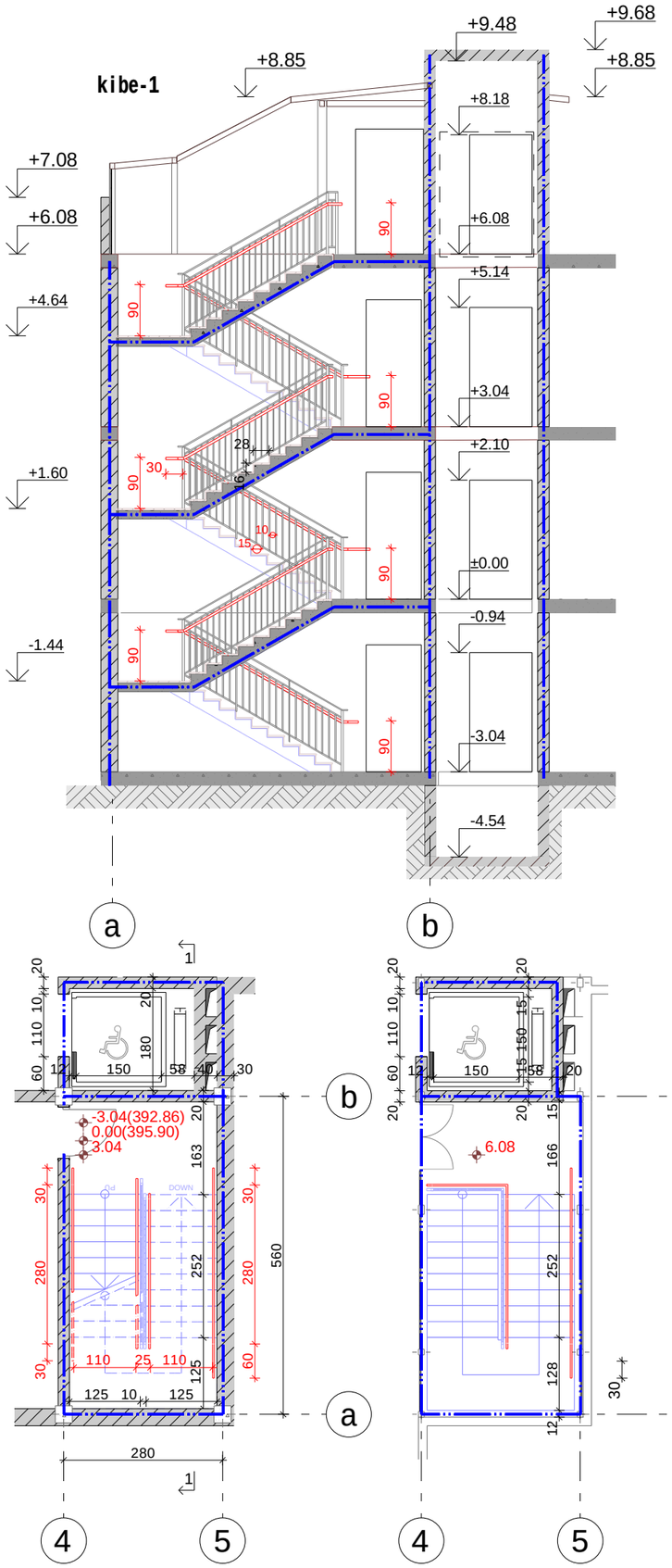

parapetis detali

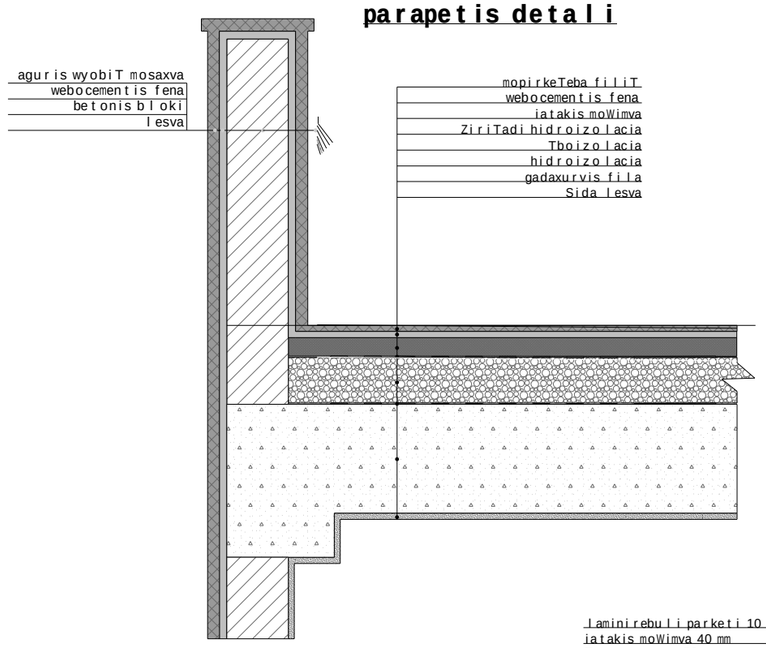

iatakis detali

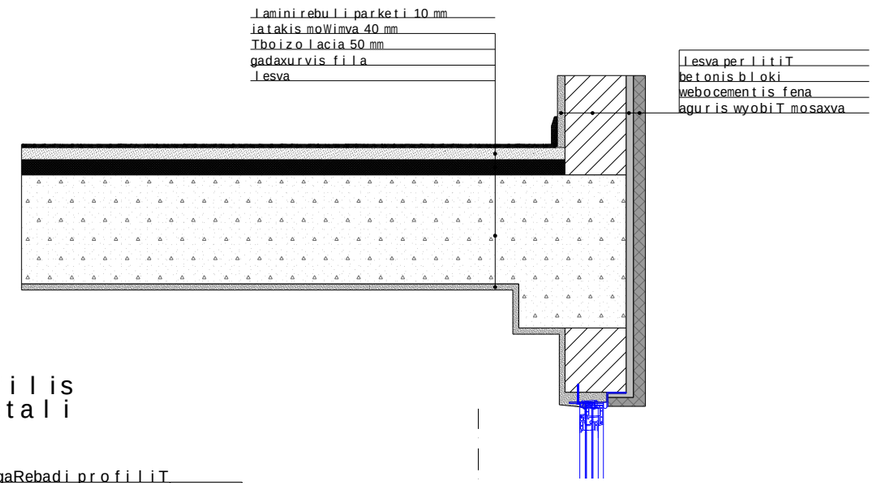

fanjris profilis damagrebis detali

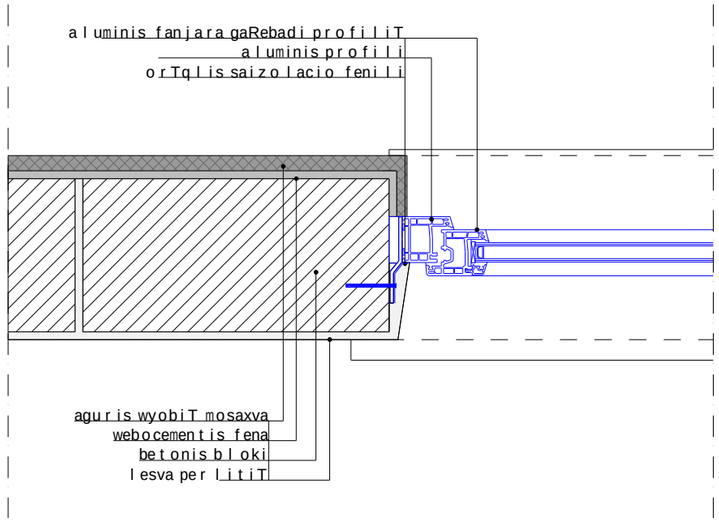

formati	Tbilisi
A-3	2020 w.

dakavebuli obebi

pirobiTi niSnebi

- sakadastro sazRvari
- TavSeyris jgufi (Tv-2)
- damxmare da sxvadasxva daniSnulebis jgufi (ds)
- samrewvelo jgufi (sm-1)
- gasasvlelamde maqsimaluri savali manZili (g.s.m)
- misawvdomi svla-gezi
- struqturuli anawyobis(kedlis) xanZarmedegobis xarisxi 1 saaTi
- struqturuli anawyobis(kedlis) xanZarmedegobis xarisxi 2 saaTi
- XX.XX iatakis saproeqto niSnuli
- 1 — 1 Wrilis xazi
- X — X RerZis xazi
- saxanZro ganyofilebasTan kavSiris sistema
- sagangebo xmovani gangaSis sakomunikacio sistema
- saevakuacio gasavlelis maCvenebeli
- kvamlis aRmomCeni sistema
- kvamlze moreagire mauwyebeli
- saxanZro gangaSis Rilaki
- saxanZro mildgari
- saxanZro hidranti
- xelis cecxlmaqri
- gasasvlelis saavario ganaTeba
- avtosaSxefi

kafe-restorani

q. Tbilisi. sanapiro q. N10 s/k 01.15.03.004.021

EB MINDIA

შპს EB.MINDIA said. 205267968

0160 Tbilisi gagarinis q. #10

tel. 2372294, mob. 599-399336

el-fosta: b.jmukhi@gmail.com

mT. arqiteqtori	b. jmuxaZe
arqiteqtori	b. jmuxaZe
dizaini	m. ZamaSvili
arqiteqturuli nawili	kibe-1, detalebi
stadia proeqti	
masStabi 1:100	furceli a-18
	TariRi 2022 w.

kibe-2

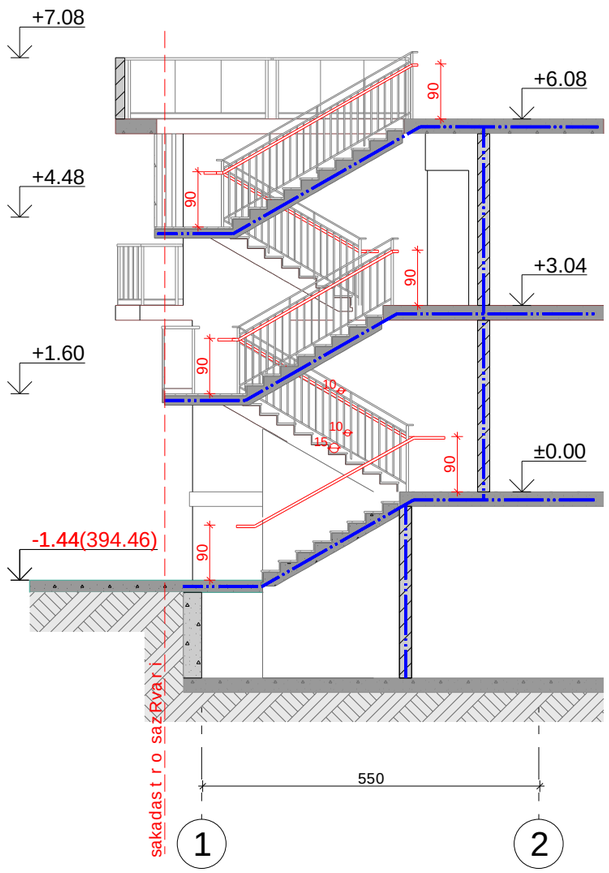

moajirisWrilim.1:20

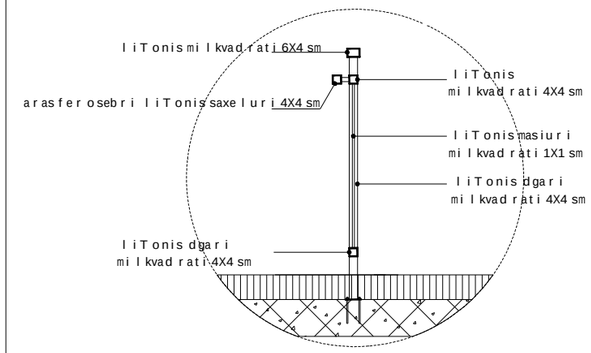

moajirisWrilim.1:20

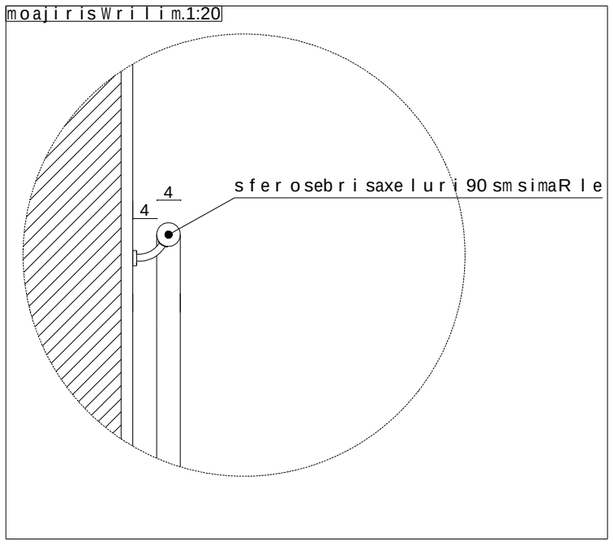

moajirisdetalim.1:20

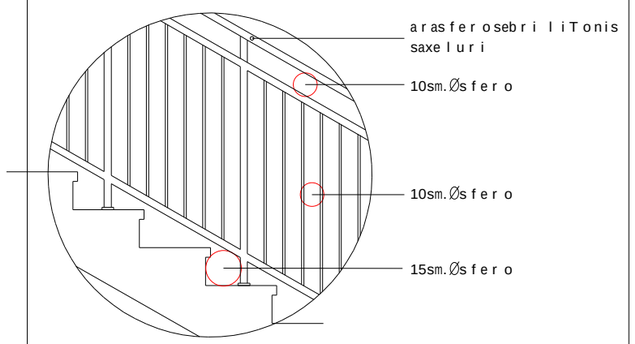

safexurisdetalim.1:10

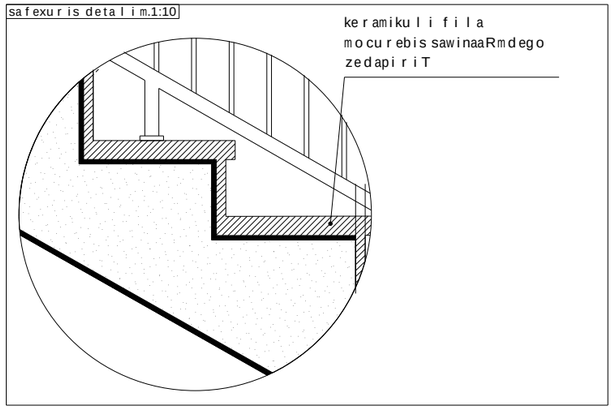

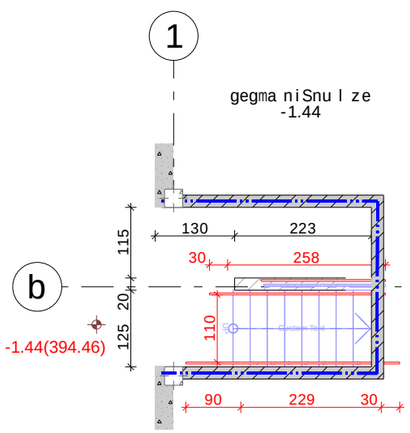

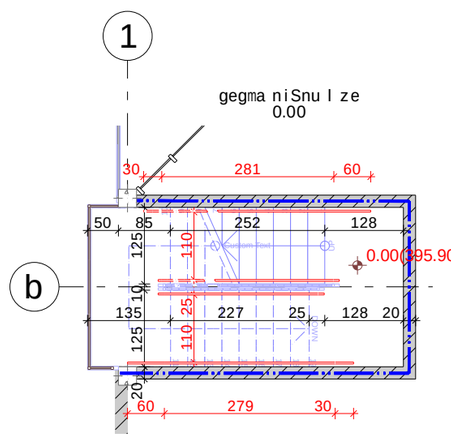

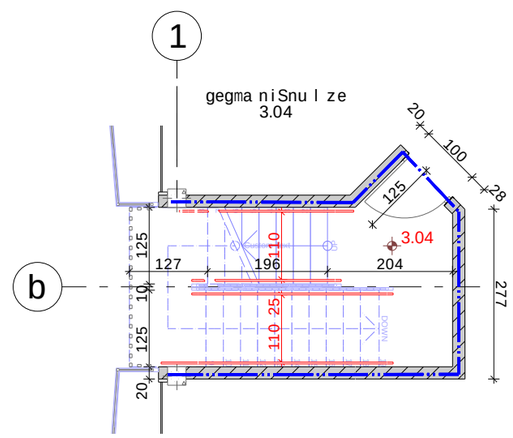

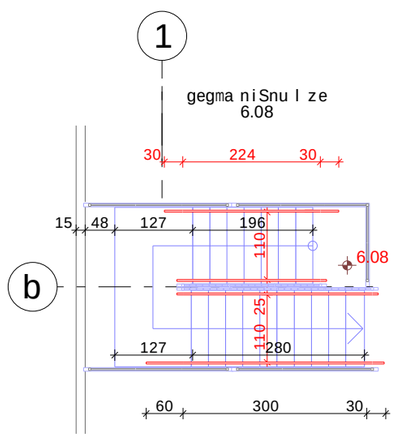

formati	Tbilisi
A-3	2020 w.

dakavebuli obebi

pirobiTi niSnebi

- sakadastro sazRvari
- TavSeyris jgufi (Tv-2)
- damxmare da sxvadasxva daniSnulebis jgufi (ds)
- samrewvelo jgufi (sm-1)
- gasasvlelamde maqsimaluri savali manZili (g.s.m)
- misawvdomi svla-gezi
- struqturuli anawyobis(kedlis) xanZarmedegobis xarisxi 1 saaTi
- struqturuli anawyobis(kedlis) xanZarmedegobis xarisxi 2 saaTi
- XX.XX iatakis saproeqto niSnuli
- 1 — 1 Wrilis xazi
- X — X RerZis xazi
- saxanZro ganyofilebasTan kavSiris sistema
- sagangebo xmovani gangaSis sakomunikacio sistema
- saevakuacio gasavlelis maCvenebeli
- kvamlis aRmomCeni sistema
- kvamlze moreagire mauwyebeli
- saxanZro gangaSis Rilaki
- saxanZro mildgari
- saxanZro hidranti
- xelis cecxlmaqri
- gasasvlelis saavario ganaTeba
- avtosaSxefi

kafe-restorani

q. Tbilisi. sanapiro q. N10 s/k 01.15.03.004.021

EB MINDIA

შპს EB.MINDIA said. 205267968

0160 Tbilisi gagarinis q. #10

tel. 2372294, mob. 599-399336

el-fosta: b.jmukhi@gmail.com

mTarqiteqtori	b. jmuxaZe
arqiteqtori	b. jmuxaZe
dizaini	m. ZamaSvili
arqiteqturuli nawili	kibe-2, detalebi
stadia proeqti	
masStabi 1:100	furceli a-19
	TariRi 2022 w.



შ.პ.ს. საქართველოს ლიფტების კომპანია; ფალიაშვილის ქ. 61, თბილისი 0162, საქართველო

თარიღი 6.06.2022
ტელ: 0322155454

პროდუქტის დასახელება: კლინიკის ლიფტი

კომერციული პირობები:

მიწოდების ვადა: 14 კვირა, ქვემოთ წარმოდგენილი გარემოებების შესრულების შემდეგ:

- ტექნიკური სპეციფიკაციების და დიზაინის შეთანხმება.
- შახტის და ნახაზის თანხვედრა, ნახაზებზე ორმხრივი ხელმოწერა დაშვეულების შემდეგ.
- პირველადი გადახდის განხორციელება .

AOYAMA ELEVATOR

საგარანტიო პერიოდი: 2 წელი. გარანტია ვრცელდება ლიფტის კომპონენტებზე აღმოჩენილ ქარხნულ წუნზე. გარანტია არ ვრცელდება მექანიკურ დაზიანებებზე, ელ. ენერგიის შეფერხებით მიწოდების ან შეწყვეტის შედეგად გამოწვეულ დეფექტებზე, ასევე ლიფტის ექსპლუატაციის ნორმების დარვევის შედეგად გამოწვეულ დეფექტებზე. საგარნტიო ვადა ძალაში შედის ლიფტის სათანადო მომსახურების შემთხვევაში.

A	პარამეტრები და კოდები	სპეციფიკაციები	
1	ბრენდი, მწარმოებელი ქვეყანა	AOYAMA -იაპონური ბრენდი 1966 წლიდან, წარმოებულია ჩინეთში	
2	მოდელი	1000/1,0 -4/4/10/MRL	
3	ლიფტის სახეობა	MRL	
4	მოქმედი კოდი	EN81-20	
5	რაოდენობა	1	
6	ტვირთამწეობა (კგ)	1000	
7	სჩქარე (მ/წ)	1	
8	ძრავის მოდელი/ტიპი	Gearless PM motor AOYAMA	
9	სართული/გაჩერება/კარი	4/4/10	
10	სართულების ნუმერაცია		
11	სვლის სიმაღლე	10 m	
12	კაბინის ზომები/სიგანე, სიღრმე, სიმაღლე	1500*1500*2150	
13	კარის გაღების ტიპი	ტელესკოპური	
14	კარის სიგანე	900	
15	კარის სიმაღლე	2100	
16	კარის დაცვის რეჟიმი	ფოტოელემენტი სრულ სიმაღლეზე	
17	გამოყენებისთვის შესაბამისი ძაბვა	მამოძრავებელი ძალა	
18		განათების ძალა	220/±7%
19		სიხშირე	50Hz
20	შახტის ზომები მმ.	სიგანე	1800
21		სიღრმე	2200
22	ბოლო სართულის სიმაღლე მმ.		3400
23	თანაორმოს სიღრმე მმ.		1500

AOYAMA ELEVATOR

B	უსაფრთხოება			
1	სიჩქარის შემზღუდველი	7	მანქანის და საპირწონისთვის ბუფერები ჭაში	
2	ელექტრო- მექანიკური მუხრუჭი	8	მკივის დაჭიმულობის უსაფრთხოების რეგულატორი	
3	ტერმინალი სვლის საბოლოო გამომრთველებზე	9	დაცვითი ,უსაფრთხოების მოწყობილობა	
4	უსაფრთხოების დაცვის სქემა	10	ბუფერების გამთიშველის უსაფრთხოება	
5	მაღალი ძაბვისგან დაცვა	11	ფაზის უსაფრთხო გადამყვანი	
6	უსაფრთხოების მექანიზმის მოკლე ჩართვისგან დაცვა	12	ელექტროობა - AOYAMA	
C	**კაბინის დიზაინი**			
1	კაბინის კარი	უჟანგავი ფოლადი/ST.steel		
	კაბინის კედლები	უკანა კედელი	უჟანგავი ფოლადი/ST.steel	
2	კაბინის კედლები	წინა კედელი	უჟანგავი ფოლადი/ST.steel	
3	კაბინის კედლები	გვერდითი კედლები	უჟანგავი ფოლადი/ST.steel	
4	ჭერი	ტიპი	უჟანგავი ფოლადი/ST.steel	
5	იატაკი	კი	მომზადებული გრანიტის დასაგებად	
6	მოაჯირი	მდებარეობა	St.St. , HR02	

D	სამანქანო და კაბინის აქსესუარები		
1	კაბინის გამოძახების პანელი/ COP	ტიპი	უჟანგავი ფოლადი
		განლაგება	მარჯვნივ, ან მარცხნივ
2	კაბინის გამოძახების პანელი/ LOP	ტიპი	უჟანგავი ფოლადი
		განლაგება	კარიდან მარჯვენა მხარეს
		რაოდენობა	4
3	ზედაპირი	პირველი სართული	უჟანგავი ფოლადი /ST.steel
		სხვა სართულები	უჟანგავი ფოლადი /ST.steel
	კარები სართულებზე	პირველი სართული	უჟანგავი ფოლადი /ST.steel
		სხვა სართულები	უჟანგავი ფოლადი /ST.steel

E	სტანდარტული ფუნქციები		
1	ვენტილაცია	15	გადაუდებელი სამაშველო ზარი
2	სრული დატვირთვის გადამცემი	16	საპირწონის რელსები
3	ტროსი WOLF MOUNTAIN	17	კაბინის შუქის და ვენტილაციის ავტომატურად გათიშვა
4	დამოუკიდებელი მომსახურება	18	სახანძრო განგაში კაბინასა და სადარბაზოებში
5	ლიფტის მოსვლის შეტყობინების გონგი	19	
6	კარის გაღება -დაკეტვის ღილაკი	20	კაბინის და სართულებზე კარის გაღების ხანგრძლივობის განსაზღვრა
7	გამოძახების გაუქმება	21	ავტო ინსპეტირება-დიაგნოზი
8	ატომატური კარის სიჩქარის კონტროლი-დაცვა	22	სართულებზე მაჩვენებლის ნებისმიერი სიმბოლო (ასოები, ნომრები)
9	პარკირების ძირითადი სართული	23	გადატვირთვისას ელექტრო და ხმოვანი სიგნალი
10	ლიფტის გამომრთველი	24	
11	სახანძრო სიგნალის ინდიკატორი	25	კარის დაკეტვა დაცვითი პერიოდის განმავლობაში
12	მგზავრობის დამთვლელი	26	თვითმომსახურების ავტომატური პარამეტრები
13	უკუსვლისგან დამცავი	27	გაჩერებების რეგულირება-სართულებზე ღილაკების დეაქტივაციის რეგულირება
14	ლიფტის ავარიული განათება	28	

F	დამატებითი ფუნქციები		
1	სახანძრო განგაში	6	ავტომატური მოწყობილობა ავარიული-სამაშველო დაშვება-გაჩერებისთვისთვის
2	ინტერკომი-კავშრი	7	მშმპ-თვის ადაპტირებული კაბინის მართვის პანელი
3	ხმოვანი შეტყობინება	8	VIP ოპერირება
4		9	

Layout

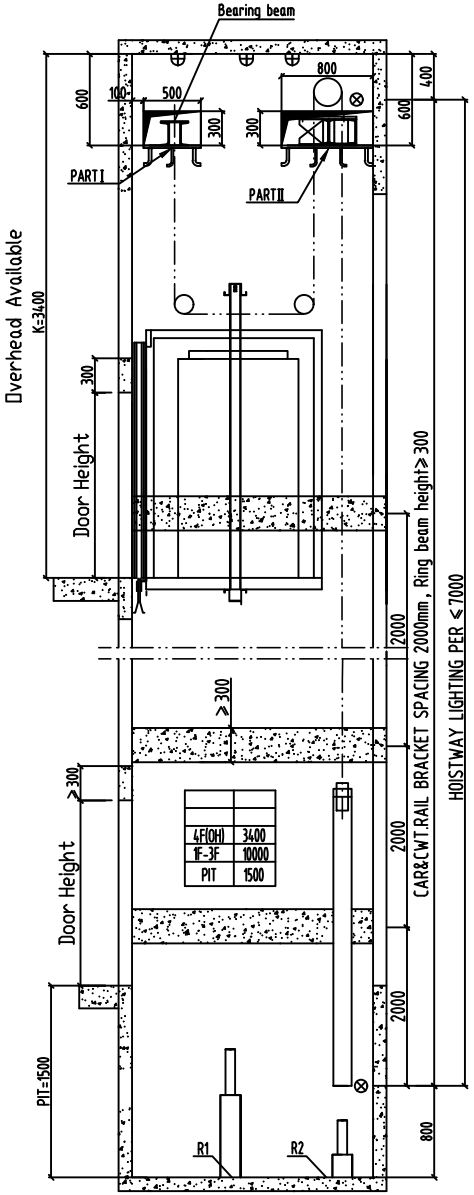

Shaft Vertical Section View

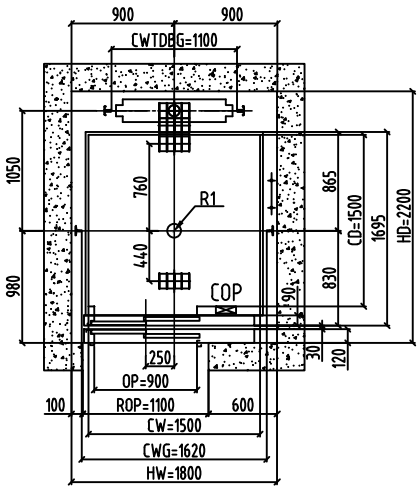

HOISTWAY PLAN

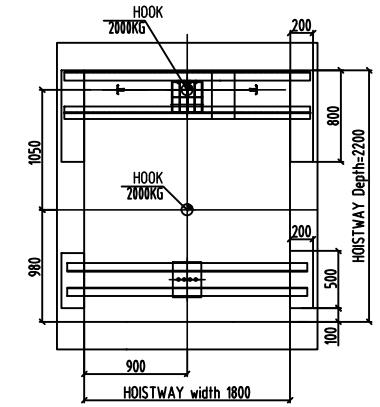

TOP HOISTWAY HOOK PLAN (BY OTHERS)

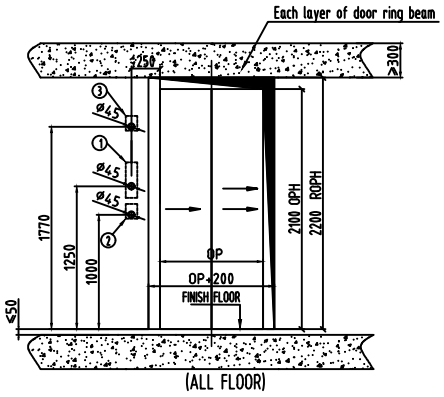

(ALL FLOOR)

1:HB & HPI
2:PARK SW.,ONLY FOR MAIN LANDING.
3:FIRE SW.(FOR FIRE SW.SELECTED),ONLY FOR MAIN LANDING.
FREE HOLE FOR HALL FIXTURE,INTERIOR DIA.ø45MM
PVC PIPE RECOMMENDED

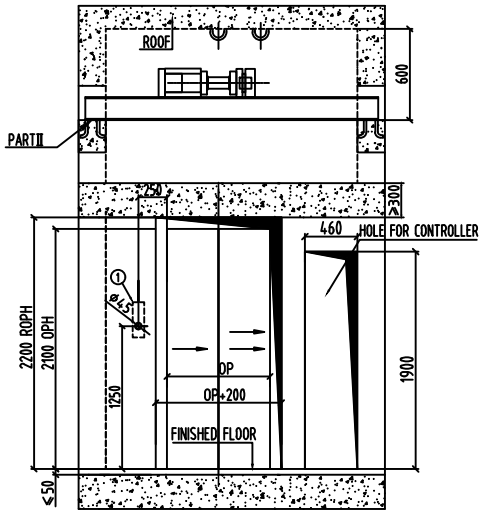

TOP FLOOR

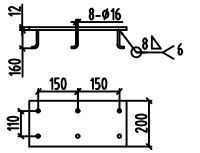

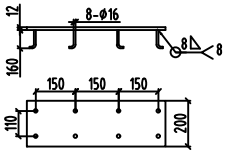

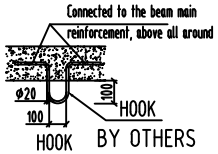

BY OTHERS

Done by the owner & builder

1.Any equipment, power supply or hole not relating to the elevator should not be installed in the hoistway, and all building parts in the hoistway should comply with the fireproof requirements.
2.Hoistway should be vertical enough with tolerance 0~+25mm/0~30m,0~+30mm/30~60m, 0~+50mm/60m,and its min.horizontal size is regarded as the hoistway size marked in the drawing.
3.The counterweight should be installed on a solid base that stands on the strong floor directly or a counterweight safety should be installed if there, under the pit,is a space big enough for access of person.
4.All the hole for landing door must set safety protection barrier,with height no less than 1.2m and enough intensity before installation of elevator.
5.Close hoistway should own ventilating hole (usually at the top or bottom) with protection net and the hole square is no less than 1% of the whole hoistway horizontal square.
6.The reserved hole for landing door, calling display units etc. should be filled in after the installation of elevator.
7.It's better that the hoistway is made of concrete. If it is made of brick, the concrete enclosure of 300mm height should be made in the hoistway wall where the guide brackets will be fixed. Besides,the concrete girder of 300mm height, with the same width as that of hoistway, should be the edges of the hole (up and down edge) that is pre-placed for landing door.
8.A safety door (neither less than 350mm width nor 1800mm height) should be installed and shouldn't be allowed open to the hoistway if the distance between the two adjoining sills is more than 11m.
9.The pit should be waterproof and the plash should be placed at the corner of the pit.
10.According to requirement of the technical parameter sheet, the power should be lined to the machine room with protection switch and in lock. The fluctuation of the power should be less then ±7%. The N wire and earth wire should be seperated and the ground resistanceis not more than 4ohm.
11.All reactions marked in the drawing include impact amendment unless it is separately marked force.
12.The matters (Bearing PLATE ect.)prepared by the customers shown in the drawing should be pre-placed.
13.The temperature of the machine room should be kept between 5-40 The floor of the machine room should be flat and can bear average load of 7.0KN per square meter.

NOTICE:
1. Technical condition is the important constitute of the layout, must be complied strictly. For other items not mentioned above, please refer to national code En81;
2. If the layout construction didn't execute according tothis drawing and item, the modification should be responsible by the client, and the related aftereffect be bore by the client;
3. If there are changes of above layout dimension, please inform us in written in time, it can't be changed unless get our confirmation.

TECHNICAL DATA	
PRODUCT NO.	1000/1.0-4/4/4 MRL
DUTY LOAD	1000kg
SPEED	1.0m/s
ROPEING	2:1
CONTROL	(VVVF)
MACHINE	
MOTOR POWER	
MIN.FLOOR HEIGHT	2.7m
RATED CURRENT	
STARTUP CURRENT	
POWER SUPPLY	380V 3P/5W 50HZ
LIGHTING SUPPLY	220V 50HZ

Confirm: The client agree completely to manufacture according to this drawing
Owner's Signature:

Date:

REVISIONS			REACTIONS (KN)	
NAME	DATE	CHANGE	R1=	84
			R2=	68
			R3=	50
			R4=	45
			RR=	26

PROJECT NAME :			
CONTRACT NO. :			
DRAWING :		PROJECT NO. :	CBS22060301A
CHECKED :		DATE :	
FINAL :		PAGE 1	PAGES 1

NOTE:DO NOT SCALE THIS DRAWING,UNLESS OTHERWISE STATED.