შენობა-ნაგებობის უსაფრთხოების წესებთან შესაბამისობის ანალიზი

გამოყენებული წესები - „შენობა-ნაგებობის უსაფრთხოების წესები“

ჩამოთვალეთ შენობის დაკავებულებები და აღწერეთ თითოეული გამოყენება
სასაწყობო ჯგუფი სწ-2 (*ავტოსადგომი)*
სავაჭრო ჯგუფი სვ *(კომერციული ფართი)*
საცხოვრებელი ჯგუფი სც-2 *(საცხოვრებელი ბინები)*

კონსტრუქციისტიპი:	
განსაზღვრეთ კონსტრუქციის ტიპი	I-A

სიმაღლის შეზღუდვები *ცხრილი* 503 *-ის მიხედვით*		
დაკავებულობები	დასაშვები სართულიანობა	შემოთავაზებული სართულიანობა
სასაწყობო ჯგუფი სწ-2	შეუზღუდავი	1 სართული
საცხოვრებელი ჯგუფი სც-2	შეუზღუდავი	9 სართული
სავაჭრო ჯგუფი სვ	შეუზღუდავი	3 სართული
	დასაშვები სიმაღლე	შემოთავაზებული სიმაღლე
შენობის სიმაღლე =	შეუზღუდავი	27.90 მ
მიწის დონის ზემოთ სართულ(ებ)ის რაოდენობა	10 სართული	

ფართობის შეზღუდვები *ცხრილი* 503 *-ის მიხედვით*		
დაკავებულობები	დასაშვები ფართობი (სართულზე კვ.მ)	შემოთავაზებული ფართობი (ჯამური)
სასაწყობო ჯგუფი სწ-2	შეუზღუდავი	**2325.7**
საცხოვრებელი ჯგუფი სც-2	შეუზღუდავი	**6305.0**
სავაჭრო ჯგუფი სვ	შეუზღუდავი	**6220.1**
შემოთავაზებული ფართობების ჯამი =	14 850.8	
სართულების რაოდენობა =	11 სართული	
შენობის საერთო ფართობი =	14 850.8	

გარე კედლის ცეცხლმედეგობისა და ღიობისადმი მოთხოვნები *ცხრილების* 602-*ის და* 705.8 -*ის*									
გარე კედელი	ხანძარსაწინააღმდეგო მანძილი (*მეტრი*)	ცეცხლმედეგობის ხარისხი (*საათი*)		კედლის ღიობების ფართობი (*კედლის* %)					
		მოთხოვნილი	გათვალისწინებული	დასაშვები			გათვალისწინებული		
				დაცული	დაუცველი საშხეფებით	დაუცველი	დაცული	დაუცველი საშხეფებით	დაუცველი
ა-ლ (*ღერძებში*)	>9	0	1	შეუზღუდავია	შეუზღუდავია	შეუზღუდავია		60%	
9-1 (*ღერძებში*)	<4,5	0	1	75%	75%	25%		55%	
ლ-ა (*ღერძებში*	<4,5	0	1	75%	75%	25%		63%	
1-9 (*ღერძებში*)	<4,5	0	1	75%	75%	25%		52%	

ხანძრისაგან დაცვის სისტემებისადმი მოთხოვნები							
დაკავებულობები/ სივრცეები/გასასვლელი საშუალებები	ავტოსაშხეფი სისტემა	ალტერნატიული ავტომატური ცეცხლსაქრობი სისტემები	სახანძრო განგაშისა, კვამლაღმომჩენი და ცეცხლაღმომჩენი სისტემები	სახანძრო მილდგარების სისტემები	კვამლის საკონტროლო სისტემები	ხელის ცეცხლმაქრები	საავარიო განგაშის სისტემები
სასაწყობო ჯგუფი სწ-2	კი	-	კი	კი (სახანძრო კარადები)	მექანიკური განიავების სისტემით)	კი	
საცხოვრებელი ჯგუფი სც-2	არა	-	კი		-		
სავაჭრო ჯგუფი სვ	კი	-	კი	კი (სახანძრო კარადები)	(მექანიკური განიავების სისტემით)	კი	
კიბის უჯრედი	-		კი	კი (ვესტიბიულში მილდგარები)	კი (დაწნევის სისტემით)	კი	კი

ლიფტები			კი		კი (ლიფტების ფოიე მექნიკური განიავების სისტემით და შახტა დაწნევის სისტემით)		
დერეფანი	კი		კი	კი (სახანძრო კარადები)	კი (მექანიკური განიავების სისტემით)	კი	კი
სახანძრო-სამაშველო სამსახურის მიერ გამოსაყენებელი მისაერთებლები				კი			
სახანძრო ტუმბოები და წყლის რეზერვუარი (-6,3 და -3,3 ნიშნულებზე)				კი			

სართულები	დაკავებულობა და დაკავებულობის დატვირთვის ჯამური	მოთხოვნილი გასასვლელების/გასასვლელთან მისადგომის რაოდენობა	გათვალისწინებული გასასვლელების/გასასვლელთან მისადგომის რაოდენობა და ტიპი	გასასვლელი საშუალებების სიგანე (*მეტრი*)					
				გზა-კიბეები		დერაფანი		გასასვლელის გზა-კარი	
				მოთხოვნილი	გათვალისწინებული	მოთხოვნილი	გათვალისწინებული	მოთხოვნილი	გათვალისწინებული
მიწისპირა 1 სართული	დ.დ 372	2 გასასველი კიბე	4 გასასველი კიბე	1.10	1.20	1.20	1.20	82	90
მიწის დონის ქვედა -1 სართული	დ.დ. 126	2 გასასველი	2 გასასველი	1.10	1.20	1.10	1.0	82	90
მეორე სართული	დ.დ. 375	2 გასასველი	2 გასასველი	1.10	1.20	1.10	1.40	82	90
მესამე სართული	დ.დ. 397	2 გასასველი	2 გასასველი	1.10	1.20	1.10	1.40	82	90

მეოთხე სართული	დ.დ. 397	2 გასასველი	2 გასასველი	1.10	1.20	1.10	1.70	82	90
მეხუთე სართული	დ.დ.72	2 გასასველი	2 გასასველი	1.10	1.20	1.10	1.70	82	90
მეექვსე სართული	დ.დ. 72	2 გასასველი	2 გასასველი	1.10	1.20	1.10	1.70	82	90
მეშვიდე სართული	დ.დ.63	2 გასასველი	2 გასასველი	1.10	1.20	1.10	1.70	82	90
მერვე სართული	დ.დ. 63	2 გასასველი	2 გასასველი	1.10	1.20	1.10	1.70	82	90
მეცხრე სართული	დ.დ. 63	2 გასასველი	2 გასასველი	1.10	1.20	1.10	1.70	82	90
მეათე სართული	დ.დ. 63	2 გასასველი	2 გასასველი	1.10	1.20	1.10	1.70	82	90

განიავებისადმი მოთხოვნები		
დაკავებულობები/სივრცეები/გასასვლელი საშუალებები	ბუნებრივი განიავება	ხელოვნური განიავება
სასაწყობო ჯგუფი სწ-2	-	კი
საცხოვრებელი ჯგუფი სც-2	კი	კი
სავაჭრო ჯგუფი სვ	კი	კი
კიბის უჯრედი	კი	კი
ლიფტები	-	კი
დერეფანი	-	კი

წყალსადენი სისტემის ფიქსირებული მოწყობილობების რაოდენობა-საცხოვრებელი ჯგუფი

სც-2 ქვეჯგუფები

ცხრილი 1602.1-*ის მიხედვით*

სართულები	საცხოვრებელი ერთეულები	ფიქსირებული მოწყობილობები									
		უნიტაზი (ერთ საცხოვრებელ ერთეულზე)		ტუალეტის ხელსაბანები (ერთ საცხოვრებელ ერთეულზე)		აბაზანა/შხაპი (ერთ საცხოვრებელ ერთეულზე)		სამზარეულოს ნიჟარა (ერთ საცხოვრებელ ერთეულზე)		ავტომატური სარეცხი მანქანის მისაერთებელი	
		მოთხოვნილი	*გათვალისწინებული*	*მოთხოვნილი*	*გათვალისწინებული*	*მოთხოვნილი*	*გათვალისწინებული*	*მოთხოვნილი*	*გათვალისწინებული*	*მოთხოვნილი*	*გათვალისწინებული*
II-X სართულის ჩათვლით	(თითოეულ სართულზე)	1	1	1	1	1	1	1	1	1 (50 *საცხ. ერთეულზე*)	1 (*თითო საცხ. ერთეულზე*)
მიწის დონის ქვედა სართული -I და -II	სასაწყობო ჯგუფი სწ-2 (საწყობი)	0	0	0	0	0	0	0	0	0	0
პირველი სართული	სავაჭრო ჯგუფი სვ	1	1	1	1	0	0	1	1	0	0
მეორე სართული	სავაჭრო ჯგუფი სვ	1	1	1	1	0	0	1	1	0	0

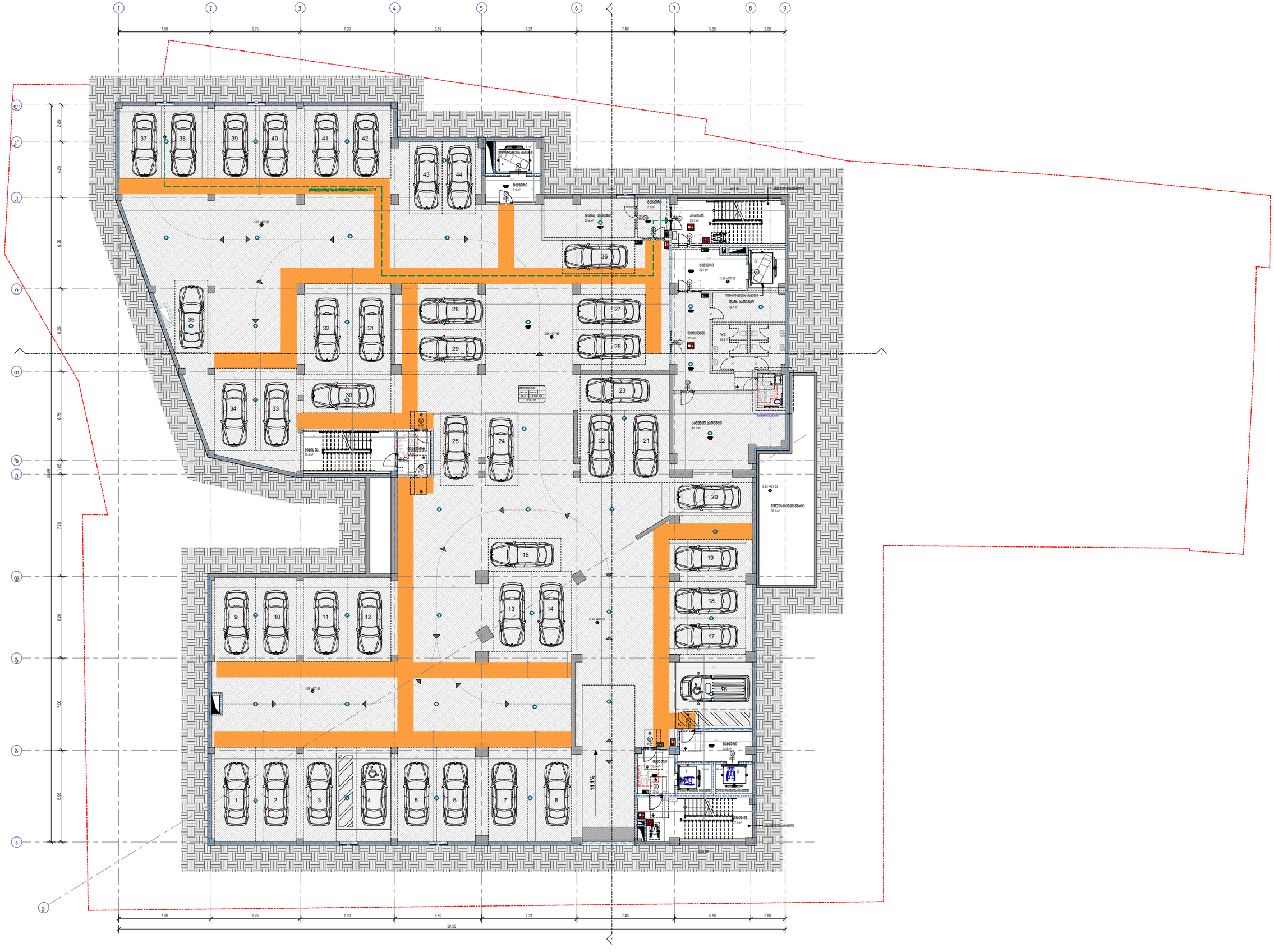
1
2
3
4
5
6
7
8
9
7.00
6.75
7.20
6.59
7.21
7.40
5.80
2.60
50.55
2.80
4.20
6.05
6.25
6.75
1.05
7.75
6.20
7.00
6.95
37
38
39
40
41
42
43
44
36
35
32
31
28
29
27
26
34
33
30
23
25
24
22
21
20
15
19
18
17
13
14
9
10
11
12
16
1
2
3
4
5
6
7
8
11.1%
-3.95 +427.65
-3.95 +427.85
-3.95 +427.95
-3.95 +427.65
-3.95 +427.95
-3.95 +427.95
-3.95 +427.95

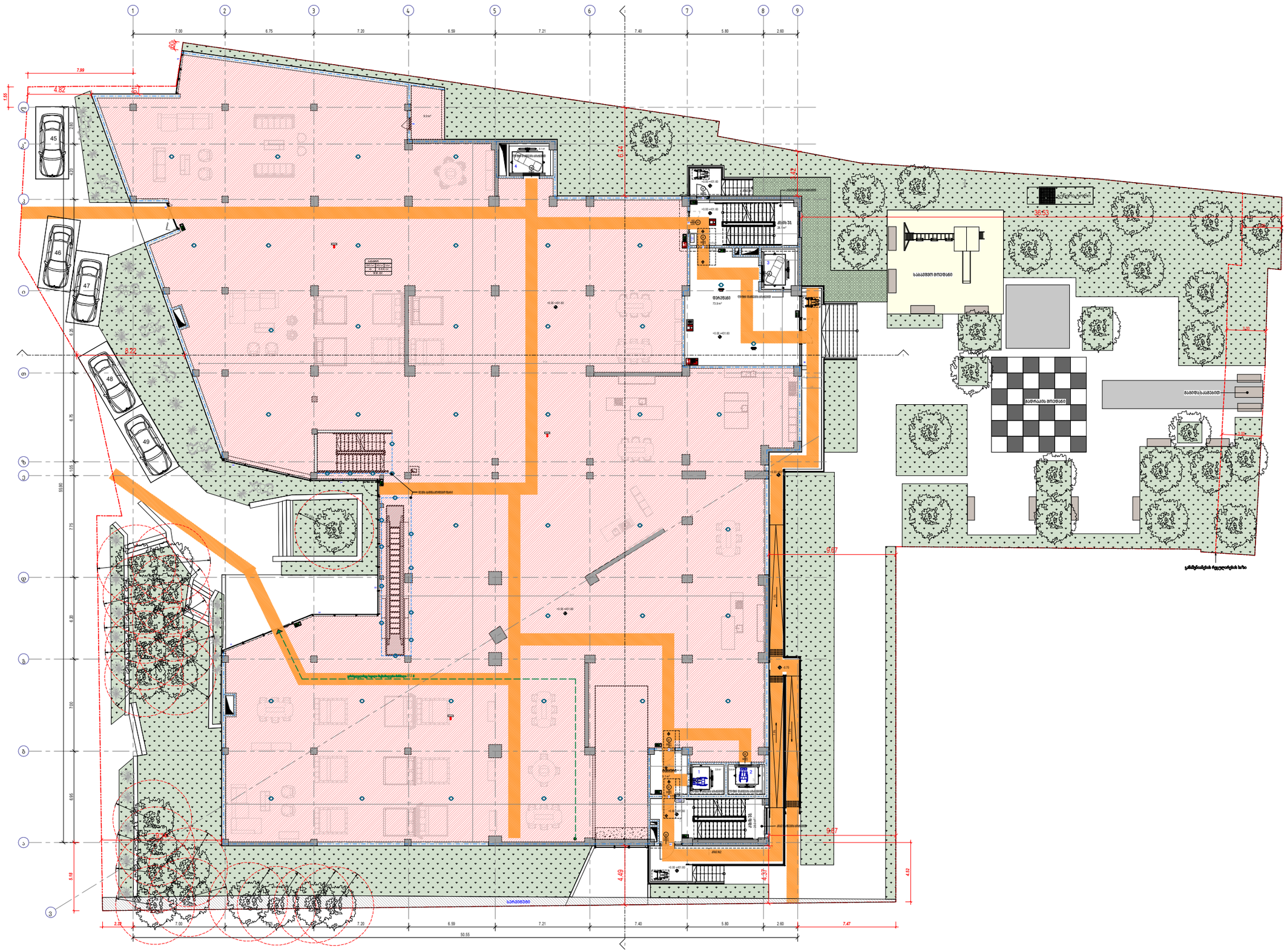

პირობითი ნიშნები

- მისაწვდომი სველწერტილი
- მისაწვდომი სველწერტილი
- ვარიანტი 1
- ვარიანტი 2
- ვარიანტი 3
- ვარიანტი 4
- კარის წინ თავისუფალი სივრცე

შენიშვნები

1. ოპერატორ ზედამხედველი მოქმედებს ისე, რომ არცერთ მგზავრთან, მგზავრის ნივთთან ან ბარგთან არ ეხება.
2.განსაკუთრებულ სიტუაციაში გამოსაძახებელი ღილაკით ჩართული ლიფტის დახმარებით ევაკუირდებიან მხოლოდ ის მგზავრები, რომლებიც ლიფტის სალონში იმყოფებიან.
3. სანთლით ჩამოსვლისას ლიფტით ჩამოსვლის ალტერნატიული მარშრუტებია: ევაკუაციის გამანაწილებელი და ევაკუაციის ჰორიზონტალური გასასვლელები და ევაკუაციის და ხანძარსაწინააღმდეგო სისტემების ელემენტების მოწყობა ეროვნული სტანდარტის №№ 2 მოთხოვნის შესაბამისად.
4. სანთლის ჩამოსვლისას ლიფტით ჩამოსვლისას ალტერნატიული მარშრუტებია: ევაკუაციის გამანაწილებელი და ევაკუაციის ჰორიზონტალური გასასვლელები და ევაკუაციის ძირითადი სისტემების სისტემების მოწყობა ეროვნული სტანდარტის №№ 2 მოთხოვნის შესაბამისად.

საერთო ფართობი	2018,32
შტამპი	27/01/2021
მთ. არქიტექტორი	ზვიად ხახანაშვილი
არქიტექტორი	ზვიად ლაშქი
არქიტექტორი	ანანიაშვილ მაკრინოსანიძე

ობიექტის მისამართი:
მრავალფუნქციური კომპლექსი
მისამართი:
ფარავნის მცირეწლ. ზვიად ანჩისხატის ხაჩვის, N 51
ს/კ : 01.13.01.020.228

მაგმა ±0.00 ნიშნულზე

ტერიტორიის ეკოლოგიური მახასიათებლები

საერთო ფართობი	2018,4 m²
საბოსტნეთერეო ფართობი	0,0 m²
კომერციული ფართობი	2012,1 m²
საოფისე ფართობი	0,0 m²
საბანკო ფართობი	0,0 m²
ტიპიური ფართობი	157,5 m²
პარკინგის ფართობი	0,0 m²
დასაბაზე ფართობი	0,0 m²

A102

მასშტაბი 1:100

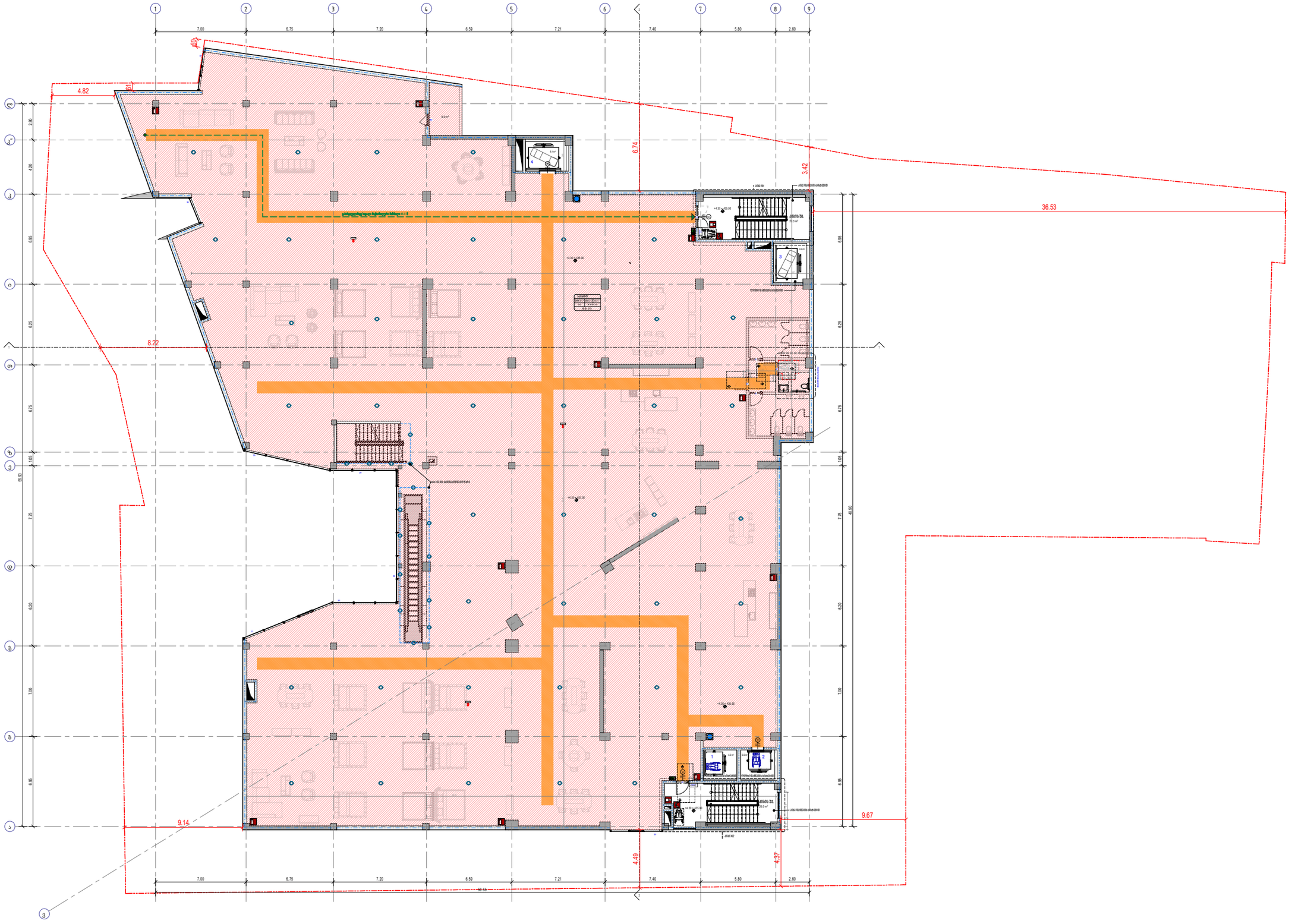

პირობითი ნიშნები

მისაწვდომი სველწერტილი

მისაწვდომი სველწერტილი

ვარიანტი 1 ვარიანტი 2

ვარიანტი 3 ვარიანტი 4

კარის წინ თავისუფალი სივრცე

შენიშვნები

1. ოპტიკურ ზედაპირში მოქცევის ისე ზომ იქნეს მეფარი, ზარი და ანთება.
2. სველწერტილების ელექტრო განათლებული ელექტრო ჩამრთველები და ფანჩატურები უნდა ნორმატიულ მოქმედებაში სანიტარიო წესებისა და ნორმების სველწერტილის სინათლეების ნორმატიული ნორმების სველწერტილის სინათლეების 2" ტიპის ერთელექტრო მოქმედება სტანდარტის 30% ე დეფიციტ შესაბამისად.
3. სანიტარიო ჩამრთველები ელექტრო ჩამრთველები ფანჩატურები ნორმატიული ელექტრო განათლებული და ელექტრონული ნორმატიული ნორმების სანიტარიო ნორმების სანიტარიო ნორმების სანიტარიო 1" ტიპის ერთელექტრო მოქმედება სტანდარტის 389.2 და 1594.11 შესაბამისობით

David Vashakidze Architects
მისამართი: ქ. თბილისი, სანაპირო №6
ფოტო: +995 (32) 220 08 00
E-mail: dvarchi@gmail.com
ID: 35.12.04.014.4.01.0.00

პროექტის ნომერი	2018_02
თარიღი	27/09/2023
მთ. არქიტექტორი	დავით ბაზაძე
არქიტექტორი	დავით ლაზო
არქიტექტორი	ალექსანდრე შავლიაშვილი

პროექტის დასახელება:
მრავალფუნქციური კომპლექსი
მისამართი:
ფარავნის მიკრორაიონში, ფარავნის ადმინისტრაციის ტერიტორიაზე, N 51 ს/კ : 01.13.01.020.228

მეზანინ +4.30 ნიშნულზე

ტექნიკური პარამეტრების მახასიათებლები:

საერთო ფართობი	2184.1მ²
საბრძოლო ფართობი	0.0მ²
კომერციული ფართობი	2060.2მ²
საერთაშ ფართობი	0.0მ²
საზოგადოები ფართობი	0.0მ²
ლიფტის/კიბის შახ. ფართობი	84.8მ²
პარკინგის ფართობი	0.0მ²
დამხმარე ფართობი	0.0მ²

A104

მასშტაბი 1 : 100

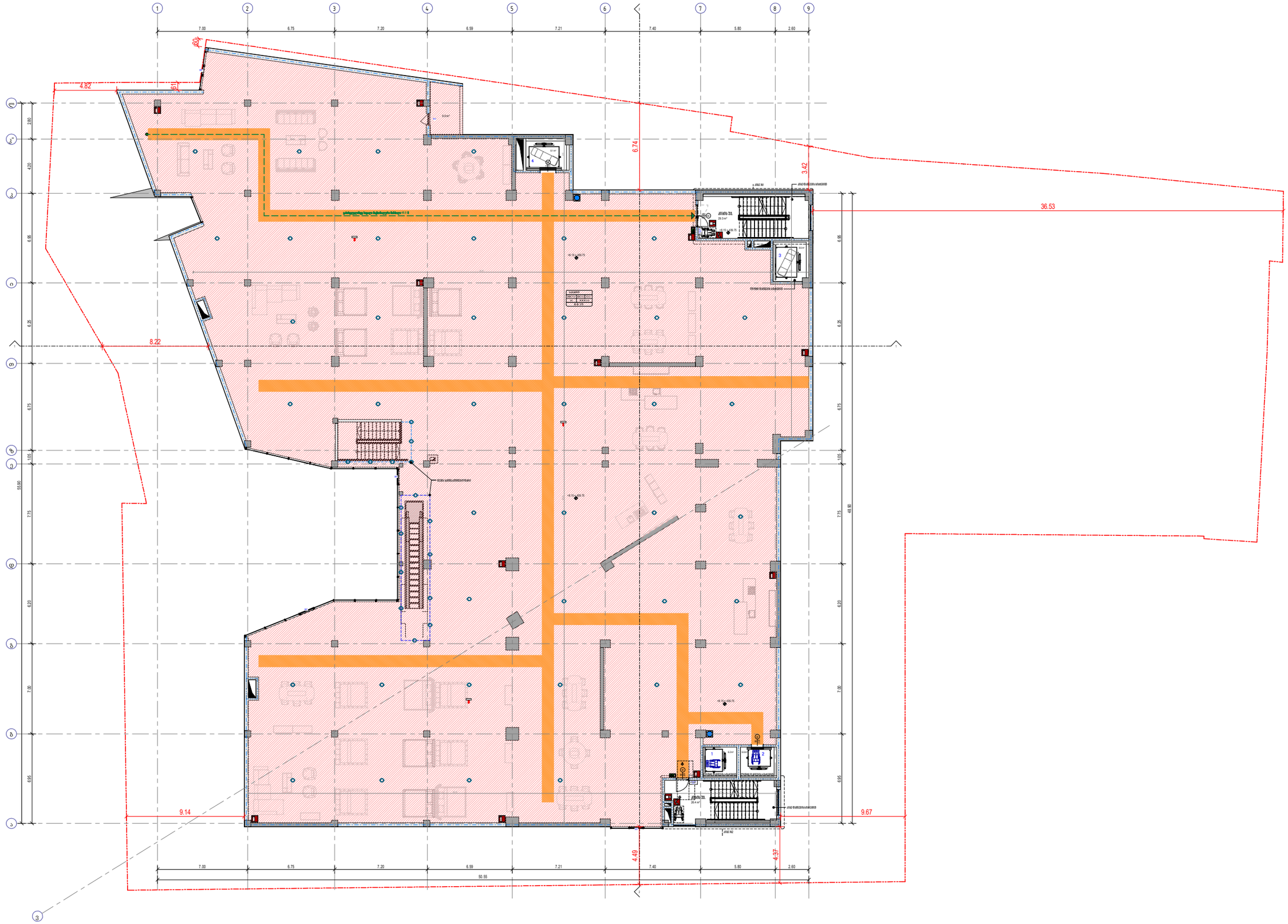

პირობითი ნიშნები

- მისაწვდომი სველწერტილი
- მოსატრიალებელი სივრცეები
  - ვარიანტი 1
  - ვარიანტი 2
  - ვარიანტი 3
  - ვარიანტი 4
- კარის წინ თავისუფალი სივრცე

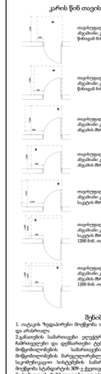







David Vashakidze Architects
მისამართი: ქ. თბილისი, საბურთალოს რაიონი
ტელ: +995 (32) 2251818
E-mail: Dvarkadze@gmail.com
FB.TBCDAVASTUDIO

პროექტის ნომერი	2018_02
თარიღი	27/09/2021
მდ. არაგვისპირი	ფასთან მისასვლელი
არქიტექტორი	ფასთან ლაშა
არქიტექტორი	ასაკაძისა მეფისწყაროვი

პროექტის დასახელება:

მრავალფუნქციური კომპლექსი

მისამართი:

ქ.თბილისი მცხეთის, ფასთან არსებულის ხიდის N51 ნაკ.: 01.13.01.020.228

მეზობელ ნაკვეთებზე მანძილები

საერთო ფართობი	294.9მ²
საბინაო ფართობი	0.0მ²
არასაბინაო ფართობი	2350.7მ²
საერთო ფართობი	0.0მ²
სასაწყობე ფართობი	0.0მ²
ტექნიკოსის ოთახი ფართობი	85.2მ²
პარკინგის ფართობი	0.0მ²
შესასვლელი სამაუთი	0.0მ²

A105

მასშტაბი 1:100

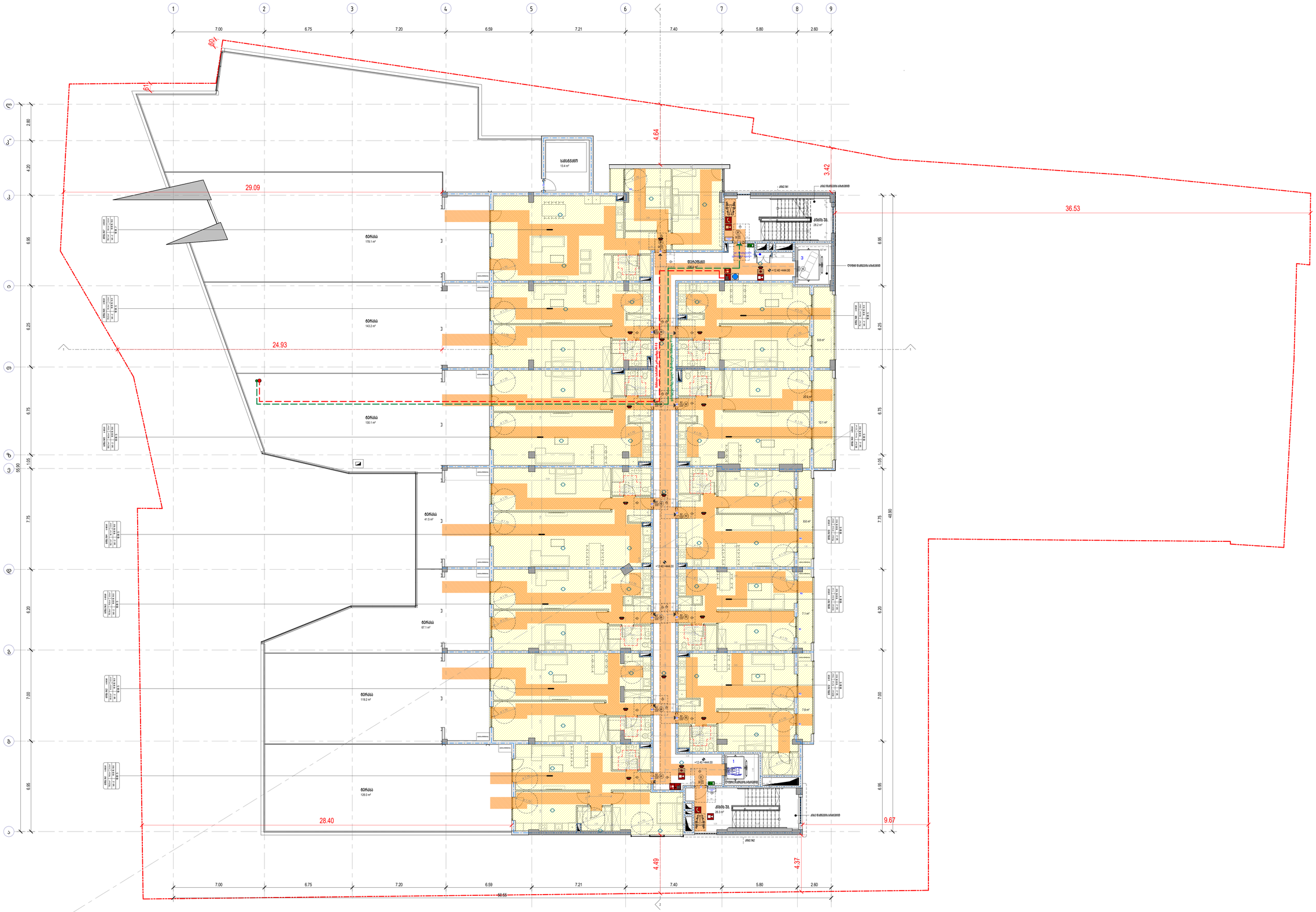
1
2
3
7.00
6.75
7.20
6.59
7.21
7.40
5.80
2.60
60.65
29.09
24.93
28.40
36.53
9.67
4.64
4.49
4.37
3.42
48.90
2.80
4.20
6.95
6.25
6.75
1.05
7.75
6.20
7.00
6.95
საბანაობი
13.4 m²
ბინა
178.1 m²
ბინა
143.2 m²
ბინა
130.1 m²
ბინა
41.5 m²
ბინა
67.1 m²
ბინა
119.2 m²
ბინა
128.0 m²
ტექნიკური სართული
28.2 m²
ტექნიკური სართული
28.3 m²
+12.40 /+444.00
+12.40 /+444.00
+12.40 /+444.00
ტროტუარი 0.450/200h 1:6%/200h
ტროტუარი 0.450/200h 1:6%/200h
კიბის მოაჯირი H=0.90
კიბის მოაჯირი H=0.90
ასფალტი
ასფალტი
ასფალტი

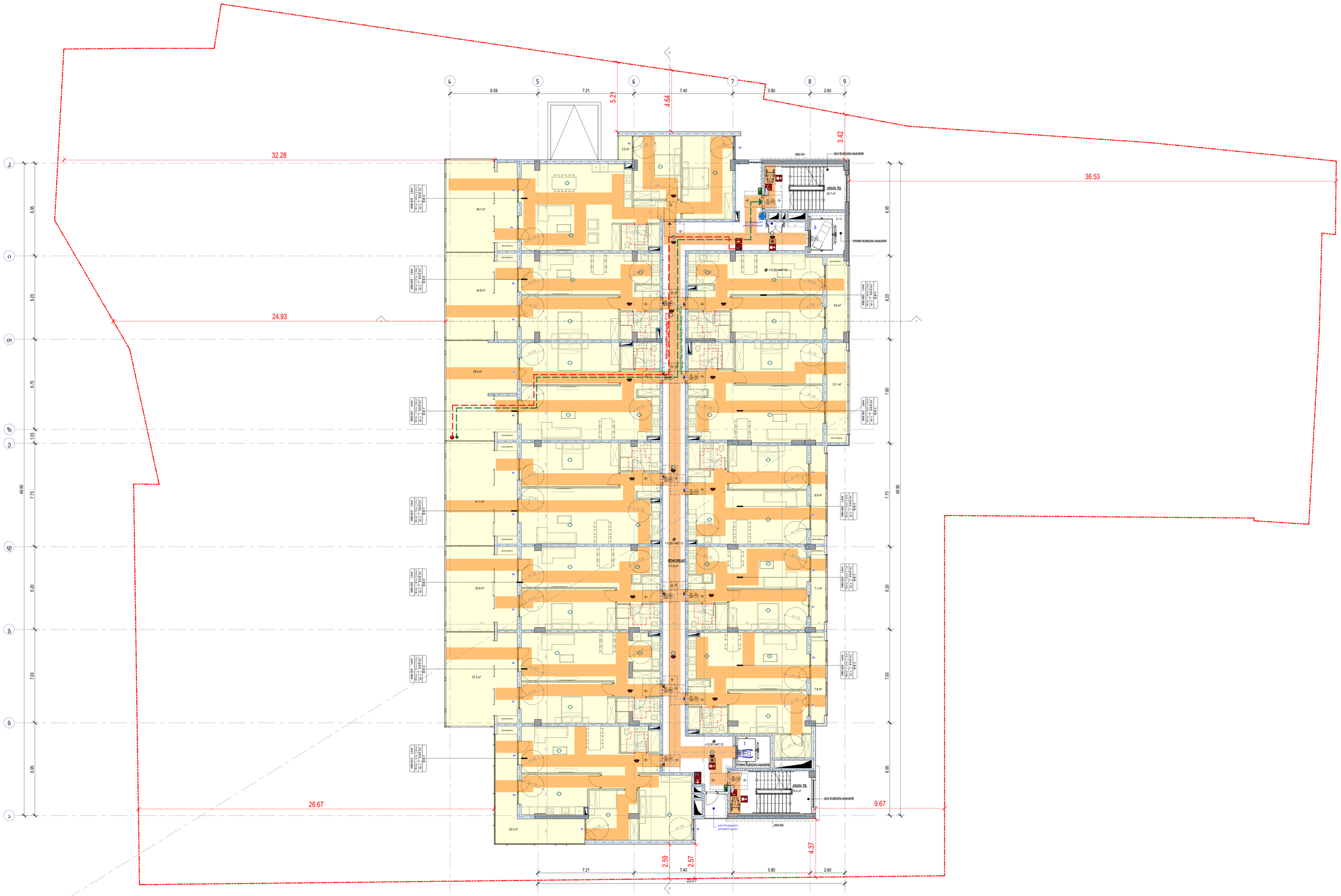
4
5
6
7
8
9
6.59
7.21
7.40
5.80
2.60
5.21
4.64
3.42
32.28
36.53
24.93
26.67
9.67
23.01
2.59
2.57
4.37
3
ბ
გ
დ
ე
ვ
ზ
თ
ი
კ
6.95
6.25
6.75
1.05
48.90
7.75
6.20
7.00
7.60
+15.50 ნიშნული
+15.50 / 447.10
ტერასა 9.48მ2/3.00მ.სიმაღლე
კიბის მოაჯირების განაპირა ფარები
კიბის მოაჯირების განაპირა ფარები
ტერასა 9.48მ2/3.00მ.სიმაღლე
კიბის მოაჯირების განაპირა ფარები
კიბის მოაჯირების განაპირა ფარები
კიბის მოაჯირების განაპირა ფარები

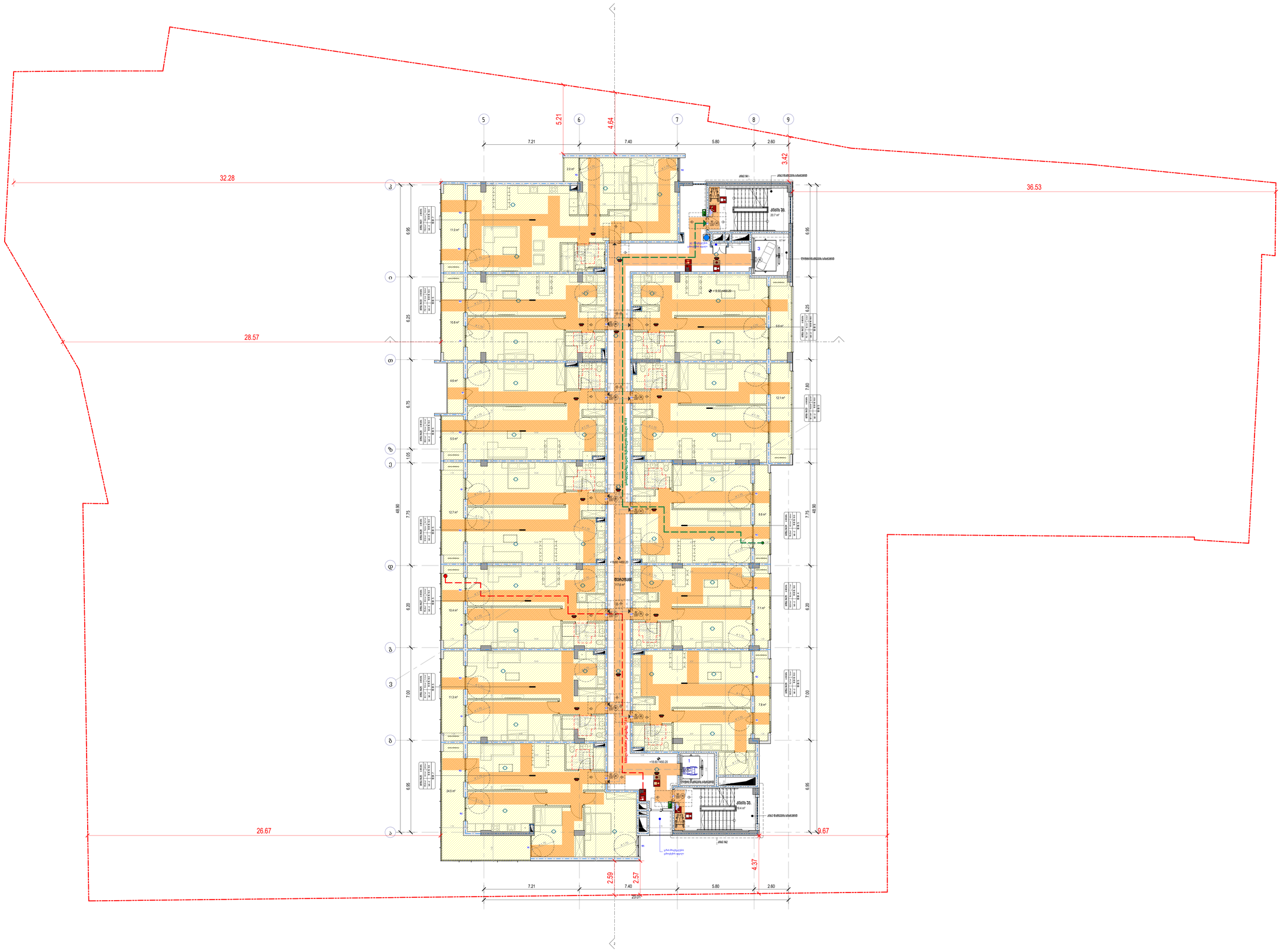
5
6
7
8
9
5.21
4.64
3.42
7.21
7.40
5.80
2.60
32.28
36.53
28.57
26.67
9.67
23.01
2.59
2.57
4.37
3
ი
ე
ვ
ზ
ე
ბ
ა
6.95
6.25
6.75
7.75
6.20
7.00
6.55
48.90
1.05
+18.60 +460.20
+15.60 +460.20
+13.60 +460.20
+11.60 +460.20
+9.60 +460.20
+7.60 +460.20
+5.60 +460.20
+3.60 +460.20
+1.60 +460.20
+0.00 +456.60
კიბის მოედანი
კიბის მოედანი
ლიფტის შახტა
ლიფტის შახტა
ლიფტის მანქანათა სათავსო
ლიფტის მანქანათა სათავსო
სველი წერტილები
სველი წერტილები
სველი წერტილები

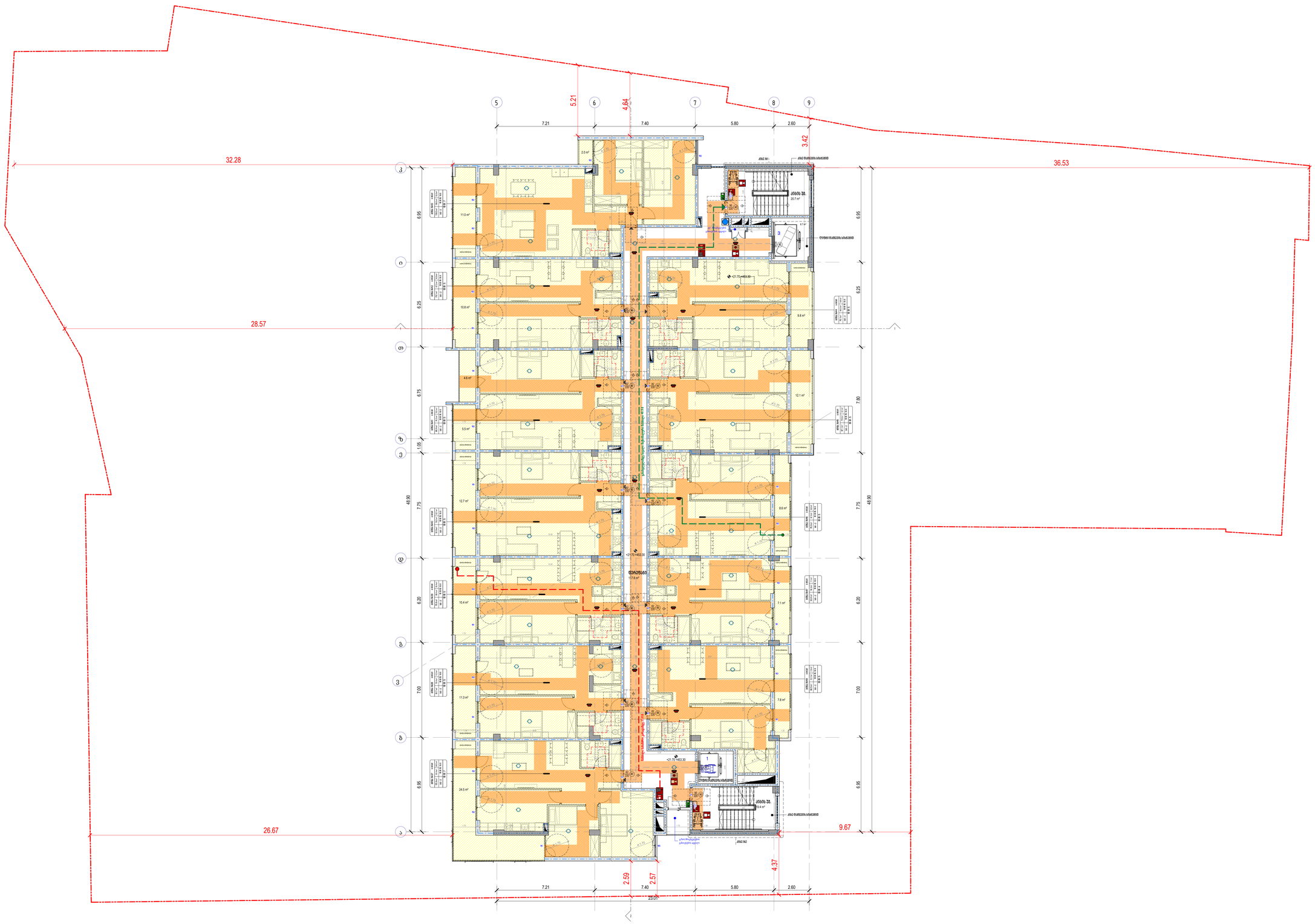

პირობითი ნიშნები

- მისაწვდომი ხელოვნება
- მისაპარკირებელი ხიდრეტები
- ვარიანტი 1
- ვარიანტი 2
- ვარიანტი 3
- ვარიანტი 4
- კარის წინ თავისუფალი ხიდრეტი
- თავისუფალი ხიდრეტი კარიან ბინებრიფიანობის მქონებლი კარი. წინაგარ მისაწვდომი - გამოწვეული გაკეტი.
- თავისუფალი ხიდრეტი კარიან ბინებრიფიანობის მქონებლი კარი. წინაგარ მისაწვდომი - მოწილული გაკეტი.
- თავისუფალი ხიდრეტი კარიან ბინებრიფიანობის მქონებლი კარი. ასანთის მოწილის მისაწვდომი - გამოწვეული გაკეტი.
- თავისუფალი ხიდრეტი კარიან ბინებრიფიანობის მქონებლი კარი. ასანთის მოწილის მისაწვდომი - გამოწვეული გაკეტი.
- თავისუფალი ხიდრეტი კარიან ბინებრიფიანობის მქონებლი კარი. ხაკეტის მოწილის მისაწვდომი - მოწილული გაკეტი. 1200 მმ. ოთ მოწილისთია მიმდინარე
- თავისუფალი ხიდრეტი კარიან ბინებრიფიანობის მქონებლი კარი. ასანთის მოწილის მისაწვდომი - მოწილული გაკეტი. 1200 მმ. ოთ მოწილისთია მიმდინარე

შენიშვნები

1. ოცეკვის ზედაპირი მოწყობა ისე, რომ იქნება შეგროვდა, შეარსი და არსაშიროდა
2.განათების სამოსიანები ელექტრო გამანაწილებელში ელექტრო ჩამოყვანები და დენმიმართვის ელექტრო ქსელის მოწყობა ელექტრო მოწყობის სამუშაოებში. შეფიქსები სისტემის მოწყობისთვის სამოსიანები შეფიქსები სისტემის მოწყობისთვის სამოსიანები და დენმიმართვის სისტემის მოწყობა ელექტრო პროექტში მოცემის სტანდარტის 309 ა.ქ.მეორეთ შესაბამისად
3. სამოსიანის ჩამოყვანები ელექტრო დენმიმართვის ტესტირების და ექსპლუატის მომელექტრონული ელექტრო გამანაწილებელში და ინიციალიზების ამ შეფიქსებულ სისტემის სამოსიანები 37 ტიპის ერთელექტრო მოწყობა სტანდარტის 309.2 ა.ქ. 1104.1.1 შეფიქსების მიხედვით

სამშენებლო ნაგავი (სნ)	
სამშენებლო ნაგავი (სნ)	
სამშენებლო ნაგავი (სნ-2)	
ნარჩენების (ნ)	
ნარჩენების (ნ-2)	

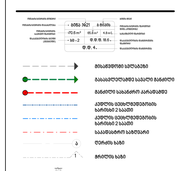

მისაწვდომი სისუსტე	
მისაწვდომი სისუსტე	
მანძილი სამანძილო ანძისამდე	
კედლის ელექტრომავნის ხარისხის ქსელი	
კედლის ელექტრომავნის ხარისხის ქსელი	
საავტომატო სისუსტე	
ნულოვანი ხაზი	
მიწერის ხაზი	



David Vashakidze Architects
მისამართი: ქ. თბილისი, სანაპირო 3ა/ბ
ფოტ: +995 (32) 220 98 99
E-mail: Dvarchi@gmail.com
FB:/ნ.ნ.ნ.

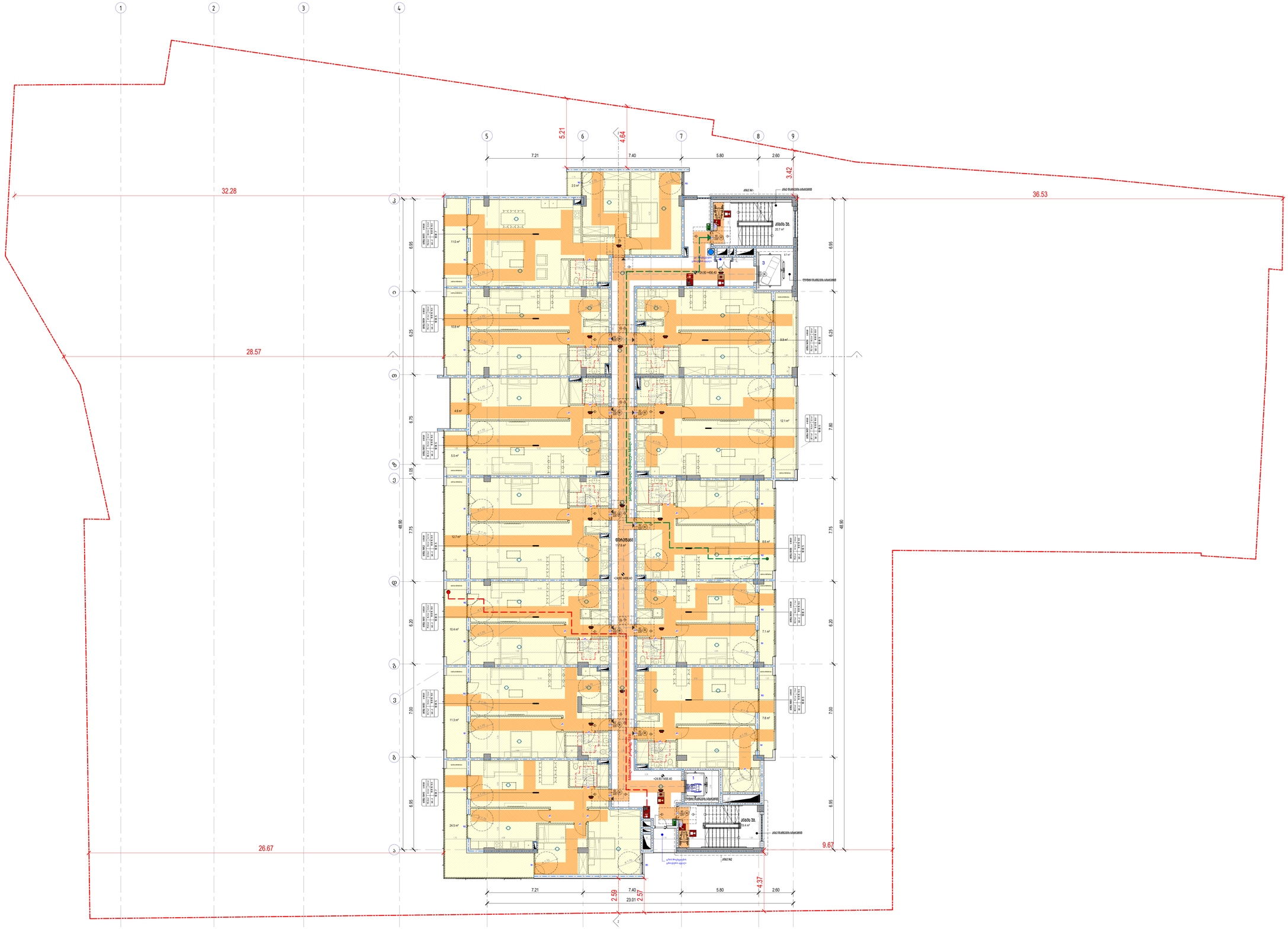
1
2
3
4
5
6
7
8
9
7.21
7.40
5.80
2.60
5.21
4.64
3.42
32.28
36.53
28.57
26.67
9.67
48.90
6.95
6.25
6.75
1.05
7.75
6.20
3
7.00
6.95
2.59
2.67
23.01
4.37
+24.80 =406.40
+24.80 =406.40
+24.80 =406.40

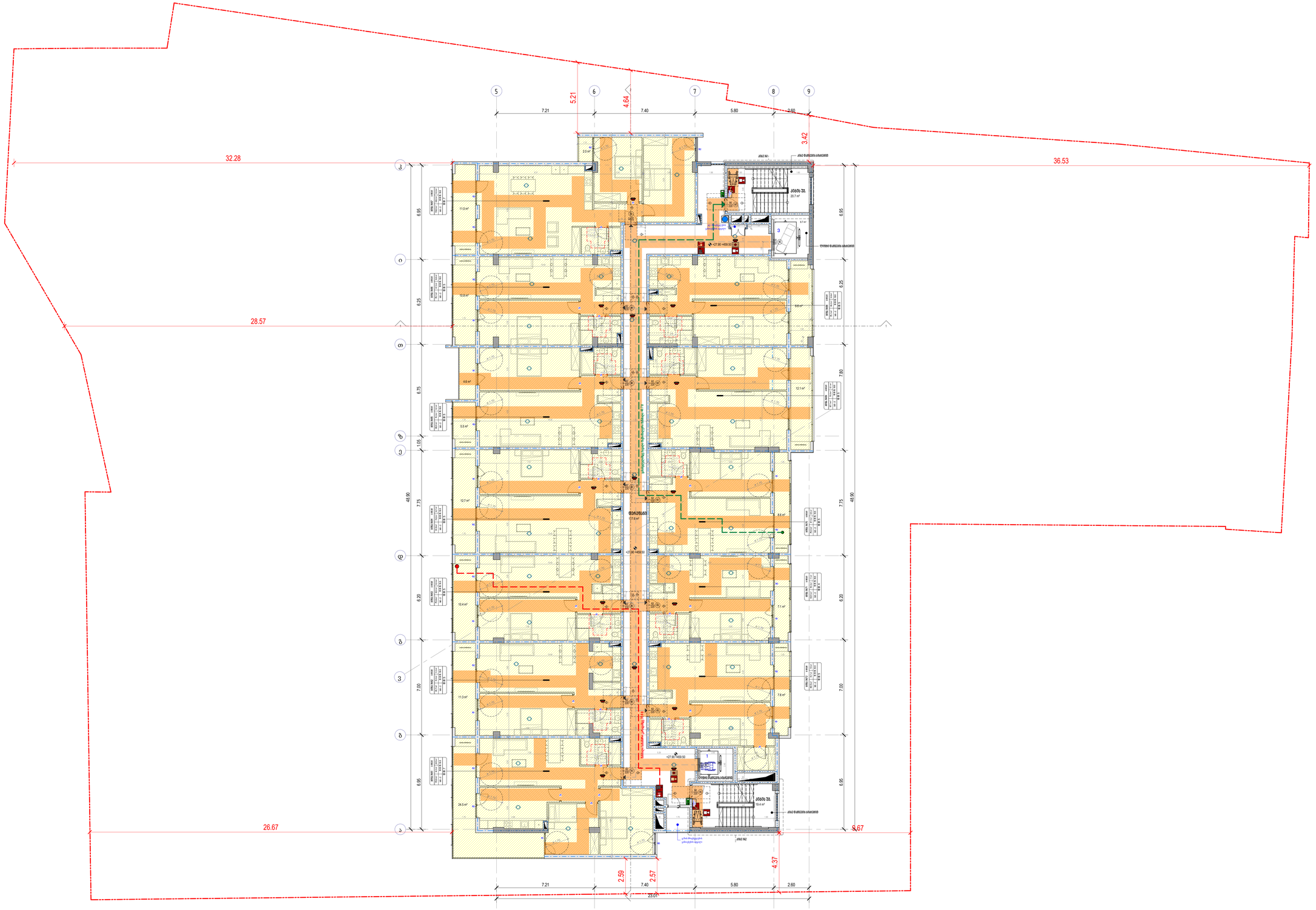
5
6
7
8
9
7.21
5.21
7.40
4.64
5.80
2.60
3.42
32.28
36.53
28.57
26.67
9.67
2.59
2.57
4.37
23.01
3
ა
ბ
გ
დ
ე
ვ
ზ
6.95
6.25
6.75
1.05
7.75
6.20
7.00
6.95
48.90
მისაწვდომობის პანდუსი
მისაწვდომობის პანდუსი
+27.90 +459.50
+27.90 +459.50
+27.90 +459.50
+27.90 +459.50
ლიფტის შახტი
ლიფტის შახტი
ლიფტის შახტი

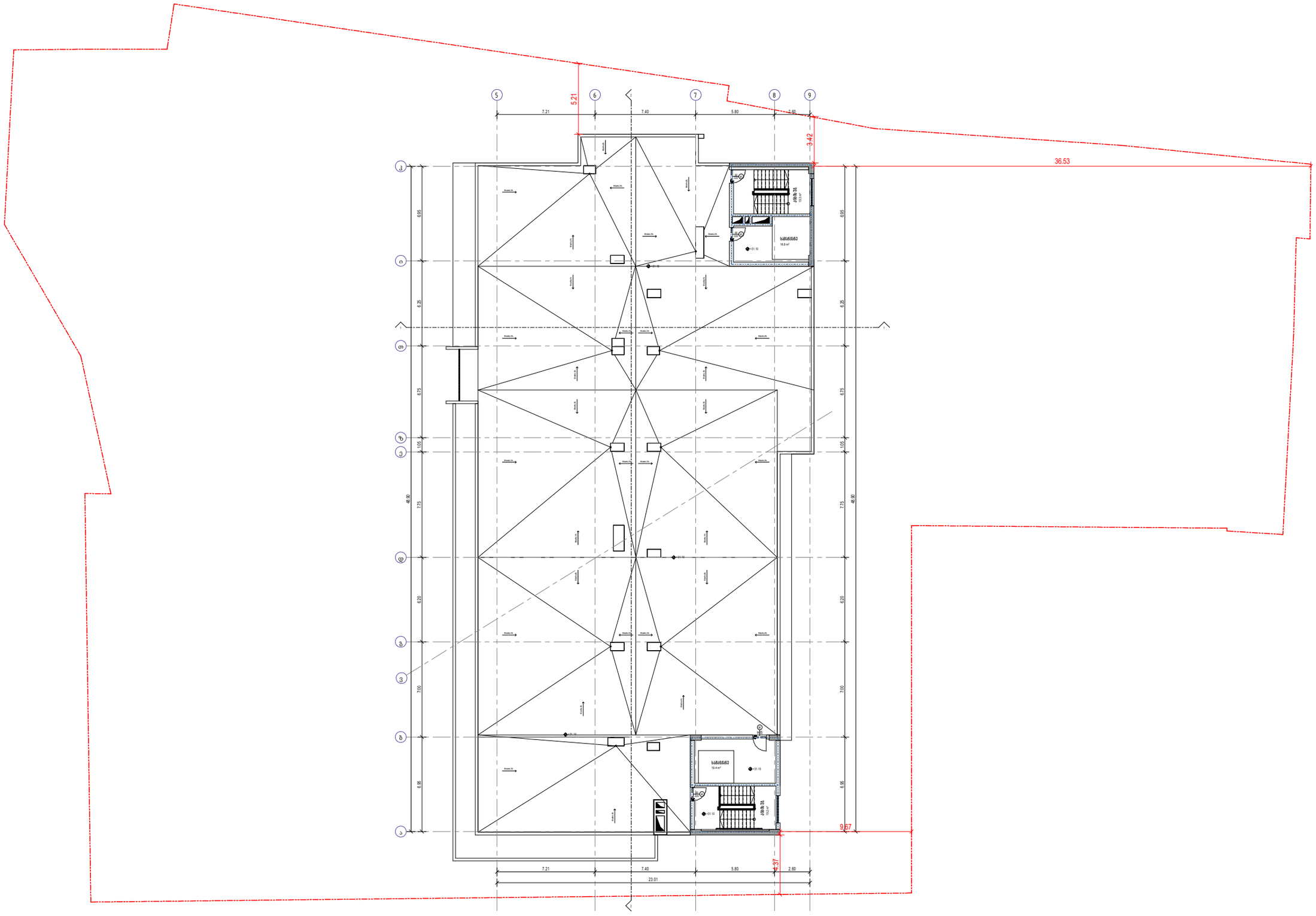

პირობითი ნიშნები

მისაწვდომი სველწერტი

მოსაწრიალებელი სიგრძეები

ვარიანტი 1 ვარიანტი 2

ვარიანტი 3 ვარიანტი 4

კარის წინ თავისუფალი სივრცე

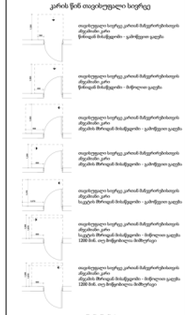

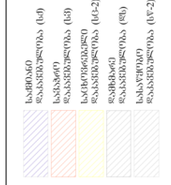







შენიშვნები

1. იატაკის ზედაპირი მოქცეული ისე, რომ იქიდან წყვეტადი, ზედაპირული წყალი ადვილად ჩაედინება.
2.განათების სამონტაჟო ელემენტები ელექტრო ჩამონადენი და დენმიმდინარე ტარედენილობის მიმდინარეობების სამონტაჟო წელილობები სინათლის მიმდინარეობების მარეგულირებელი დენ დენსაკი და ორმხრივი საკონტაქტო სინათლის სამონტაჟო ელემენტები (ტიპის ერთელექტრო მოქმედი სინათლის სამონტაჟო ელემენტები) მოქმედი სინათლის სამონტაჟო ელემენტები 30ზ ელექტრონის სინათლის სამონტაჟო ელემენტები).
3. სინათლის ჩამონადენები ელექტრო ჩამონადენები დენმიმდინარეობის მარეგულირებელი ელექტრო განათლების და ელექტრონიკის ან მიდგასაძენებელი სინათლის სამონტაჟო მოწყობილობების ერთ ერთელექტრო მოქმედი სინათლის სამონტაჟო მოწყობილობები 30.2 და 1104.1.1 მეთოდების მიხედვით

სამშენებლო ფარგლების საზღვარი (სა1)
სამშენებლო ფარგლების საზღვარი (სა2)
სამშენებლო ფარგლების საზღვარი (სა3)
სამშენებლო ფარგლების საზღვარი (სა1-2)
ფარგლების საზღვარი (ფზ)
სამშენებლო ფარგლების საზღვარი (სა-2)

David Vashakidze Architects
ქ.თბილისი, ა. წერეთლის გამზირის №6
ტელ: +995 (32) 220 99 99
E-mail: Dvarkadze@gmail.com
FB /D.DAVID.ALT.STUDIO

პროექტის ნომერი	2018_02
თარიღი	27/09/2021
მთ. არქიტექტორი	დავით ბაბაევი
არქიტექტორი	დავით ლაშხი
არქიტექტორი	ალექსანდრე ტაქთაქიშვილი

პროექტის დასახელება:
მრავალფუნქციური კომპლექსი
მისამართი:
ქ.ბათუმი მაისურაძის, დავით აღმაშენებლის ხეივანი, N 51
ს/კ : 05.13.01.020.229

ბეჭდვა +31.10 ნიშნულზე

ტექნიკური პარამეტრული მაჩვენებლები:

საერთო ფართობი	747 მ²
საფარისქვეშე ფართობი	0.0 მ²
კონსრუქციის ფართობი	0.0 მ²
სარეზერვო ფართობი	0.0 მ²
სასარგებლო ფართობი	0.0 მ²
ტექნიკის ფართობი	747 მ²
პარკინგის ფართობი	0.0 მ²
ფარდობა სამუშაო	0.0 მ²

A112

მასშტაბი 1:100

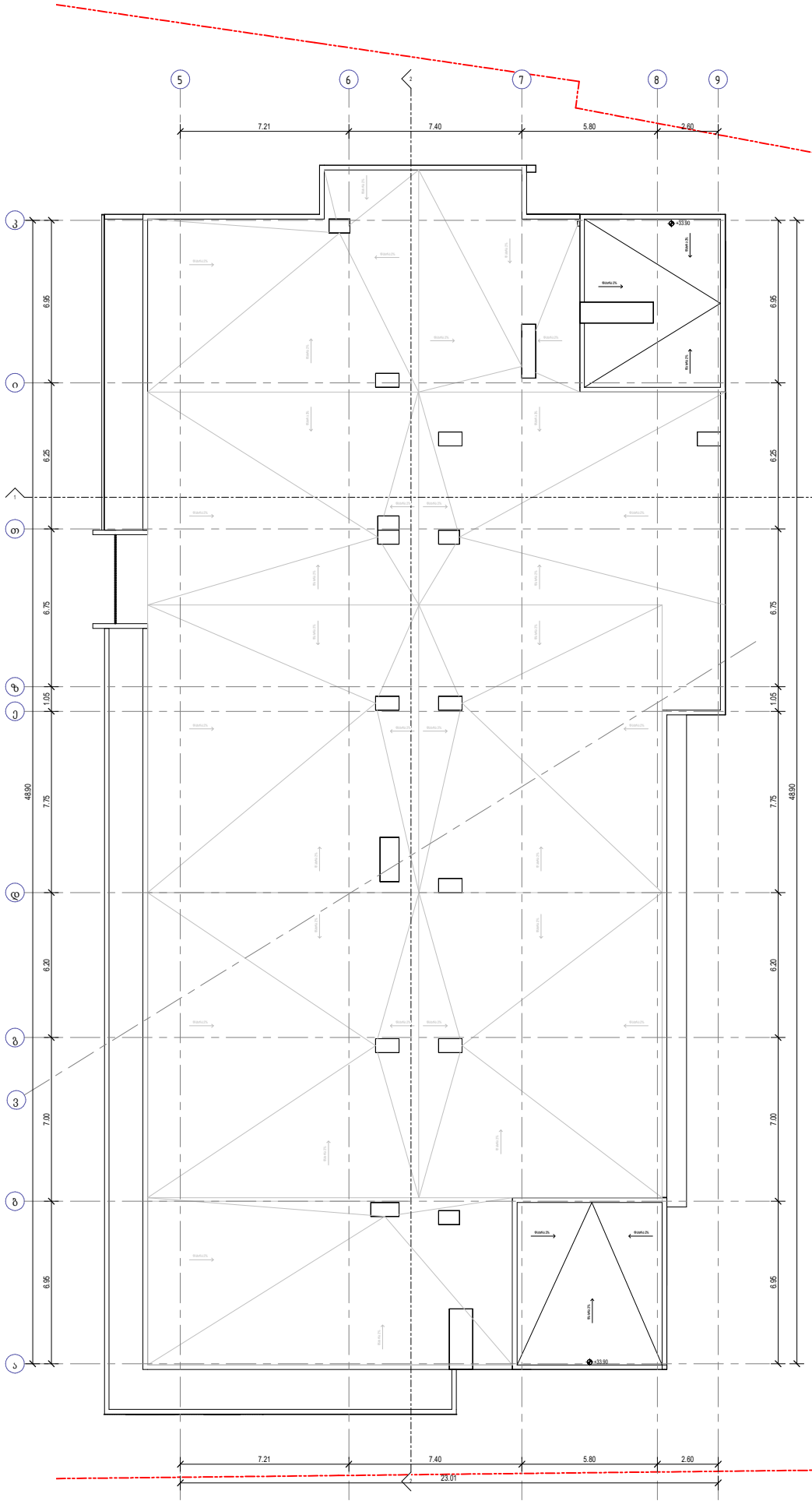

პირობითი ნიშნები

მისაწვდომი სვლაგზა

მოსატრიალებელი სივრცეები

ვარიანტი 1 ვარიანტი 2

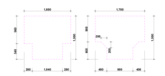

ვარიანტი 3 ვარიანტი 4

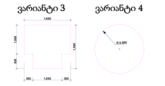

კარის წინ თავისუფალი სივრცე

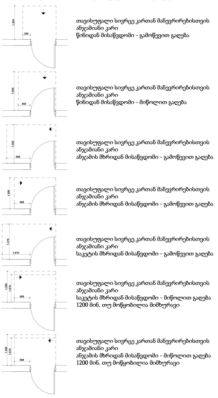

შენიშვნები

1. იატაკის ზედაპირი მოქნილი ან, რომ იქნას მყარადი, მყარი და არასრული
2.ცალკეული სამრთველი ელექტრო გამანაწილებელი ელექტრო რამრთველები და დენსართები ტექნიკურების მარეგულირებელი მოქმედებების სამრთველი წელსადენი სისტემის მოქმედებების მარეგულირებელი და დამცავი და ორმხრივი საკონტროლო სისტემების სამრთველი ა" ტიპის ერთეულები მოქნილი სტანდარტის 309.2 ქვეთავის შესაბამისად"
3. სინათლის რამრთველი ელექტრო რამრთველები დენსართები ტექნიკურების მარეგულირებელი ელექტრო გამანაწილებელი და უსაფრთხოების ამ მოდელისთვისაც სისტემის სამრთველი ბ" ტიპის ერთეულები მოქნილი სტანდარტის 309.2 და 1104.1.1 ქვეთავების მიხედვით

საწყობი დასაშვებია (სქ)
საპასუხისმგებლო (სქ-2)
საკონფერენციო დარბაზი (სქ)
საპასუხისმგებლო (სქ-2)
საცხოვრებელი (სქ)
საპასუხისმგებლო (სქ-2)

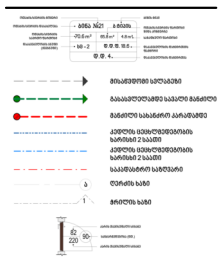

David Vashakidze Architects
მისამართი : ქ. თბილისი, სანაპირო №8
ტელ: +995 (32) 2309699
E-mail : Dvastudio1@gmail.com
FB: FB.COM/DVASTUDIO

პროექტის ნომერი	2018_02
თარიღი	27.09.2021
მთ. არქიტექტორი	დავით ვაშაყიძე
არქიტექტორი	დავით ლაშხი
არქიტექტორი	ეკატერინე თავდოლიაშვილი

პროექტის დასახელება:

მრავალფუნქციური კომპლექსი

მისამართი:

ქალაქი თბილისი, დავით აღმაშენებლის ხიდიანი, N 51
ს/კ : 01.13.01.020.228

გეგმა +33.90 ნიშნულზე

ტექნიკურ ეკონომიკური მაჩვენებლები:
საერთო ფართობი
საცხოვრებელი ფართობი
კომერციული ფართობი
საოფისე ფართობი
საპასუხისგო ფართობი
ტერიტორიის ეფარ. ფართობი
პარკინგის ფართობი
დამხმარე სათავსები

A113

მასშტაბი 1:100

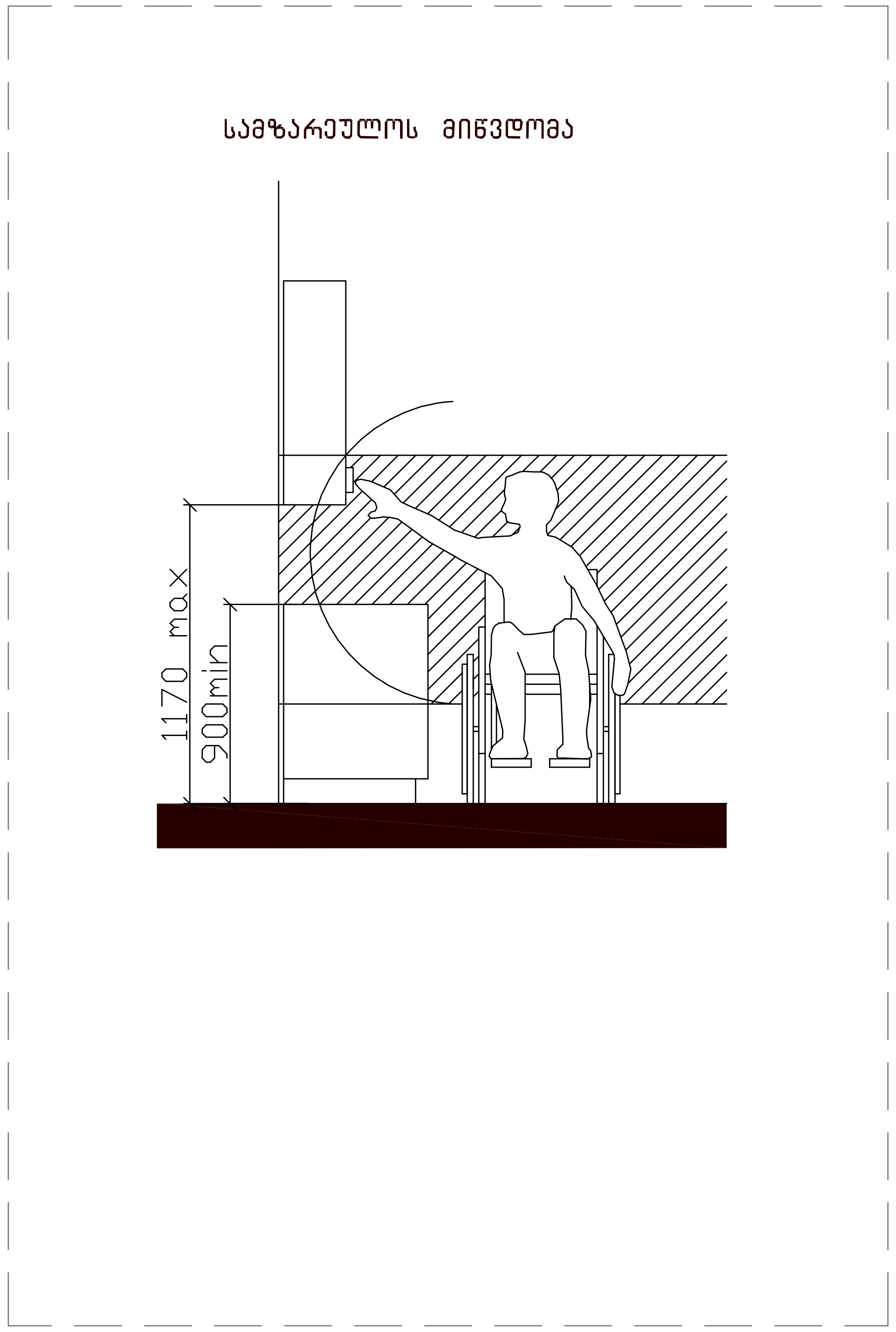

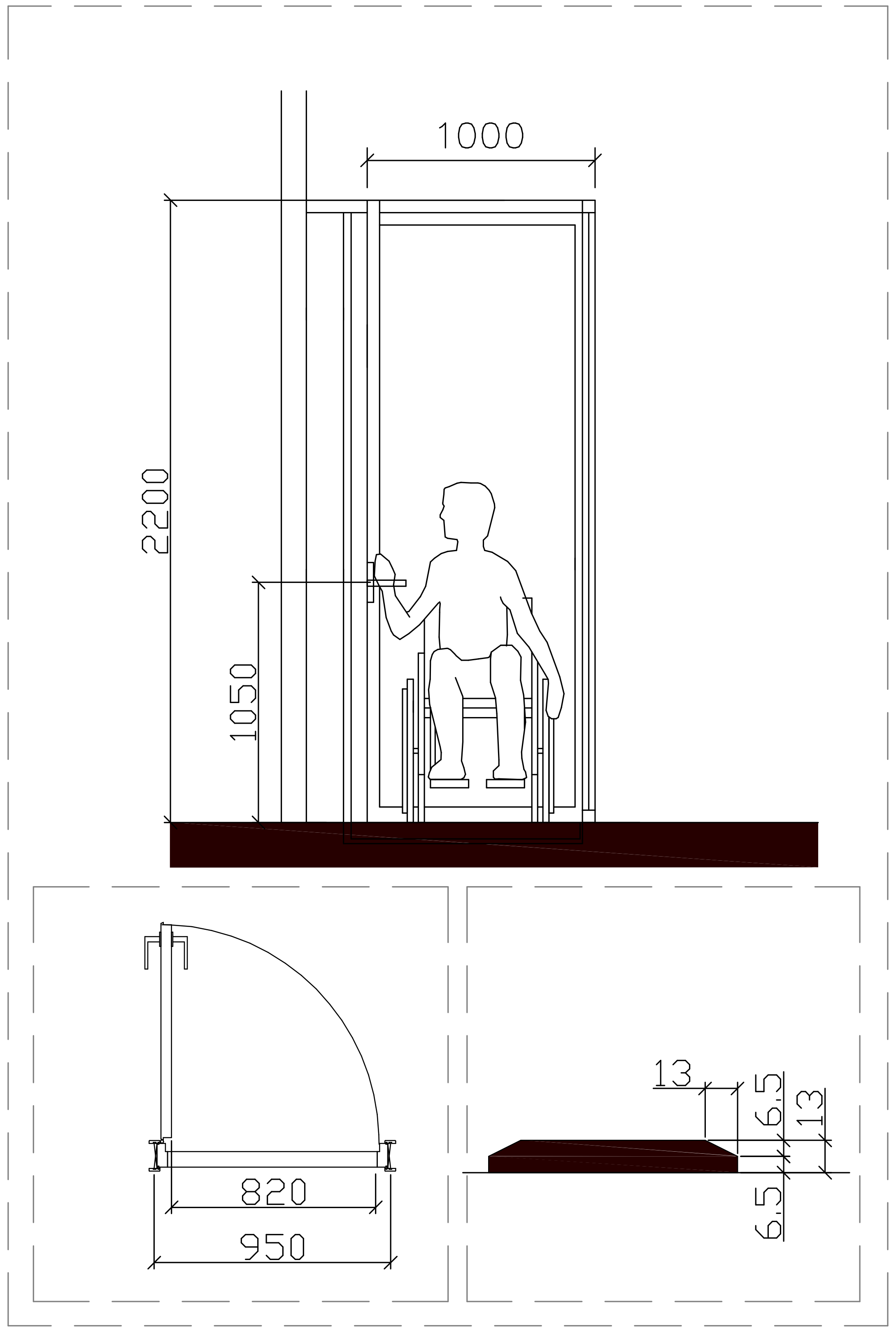

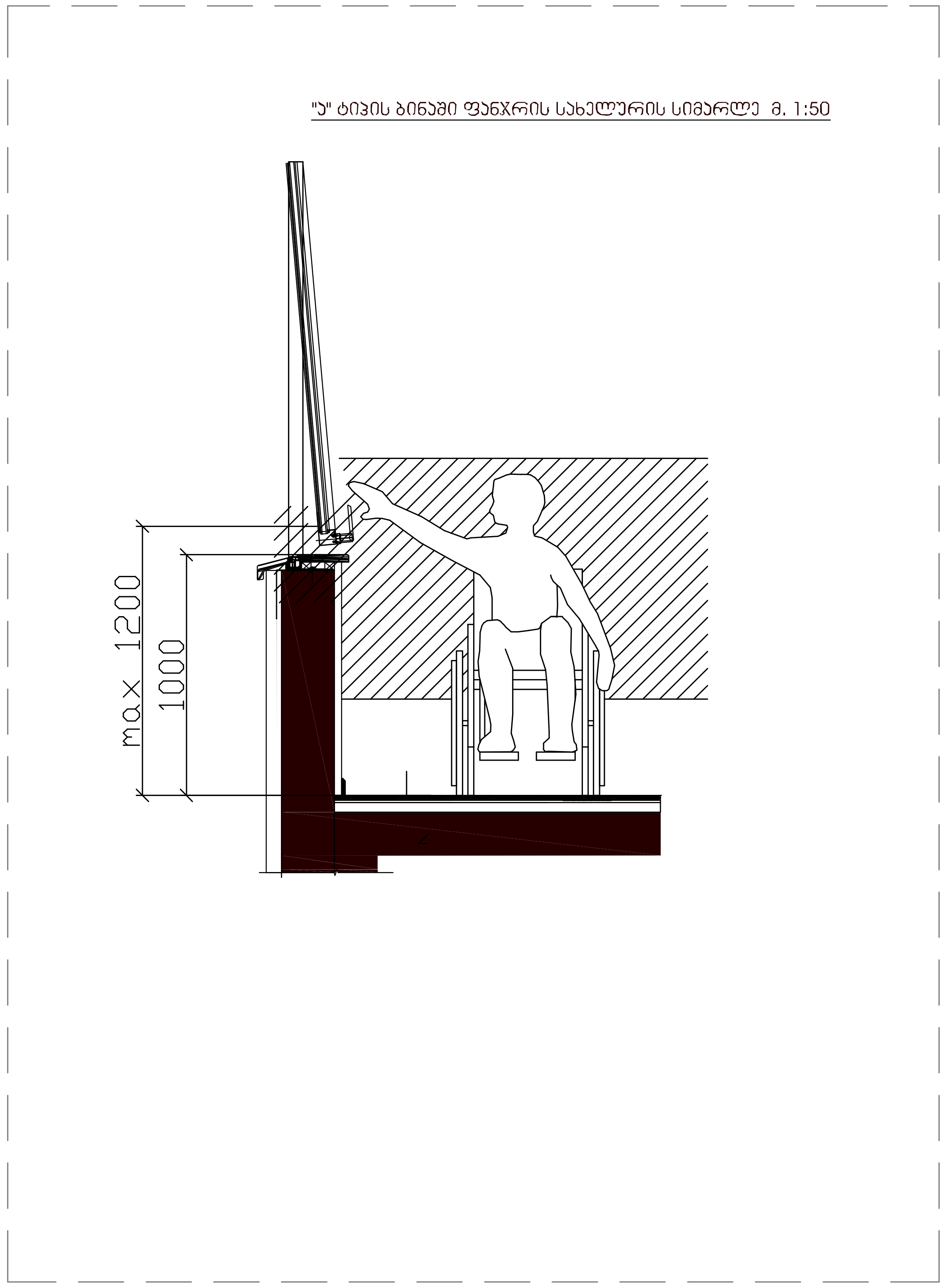

შენიშვნა:

ქარის ზედაპირი უნდა იყოს გლუვი მინიმუმ 250 მმ-ის სახელურები, ჩამოსაწევი სახელურები, საკეტები, რაზები და მისაწვდომი კარის სხვა სამართავები ისეთი ფორმის იქნება, რომ ადვილად შეიძლებოდეს ერთი ხელით მოჭიდება და ასამუშავებლად საჭირო არიქნება მაგრად მოჭიდება, წვალება ან მაჯის ტრიალი დახურული კარის კავეულის ნაწილები და გაღებისთვის განკუთვნილი ძალა შესაბამისობაში იქნება შემდეგთან:

1. წინიდან მისაწვდომობისას ან მოწოლით გაღებადი, არაუმეტეს 66.7ნიუტონი
2. ბრუნვითი მოძრაობით გასაღები, არაუმეტეს 315 ნიუტონი სმ.
3. კარის მომხურავები ისე მოეწყობა რომ 90 გრადუსით ღია მფგომარეობიდან 12 გრადუსით გაღებულ მდგომარეობამდე კარის მისახურად საჭირო დრო არაუმცირეს 5 წამი იქნება კარის ზამბარიანი ანჯამები ისე მოეწყობა, რომ 70 გრადუსით ღია მდგომარეობიდან დახურულ მდგომარეობამდე კარი არაუმცირეს 1.5 წამში გადავა.

ცეცხლმედეგი კარისგან განსხვავებული კარის მოწოლით ან გამოწევით გაღებისთვის საჭირო ძალა შესაბამისობაში იქნება შემდეგთან შენობაში განთავსებული ანჯამიანი კარი: არაუმეტეს 22.2 ნიუტონი

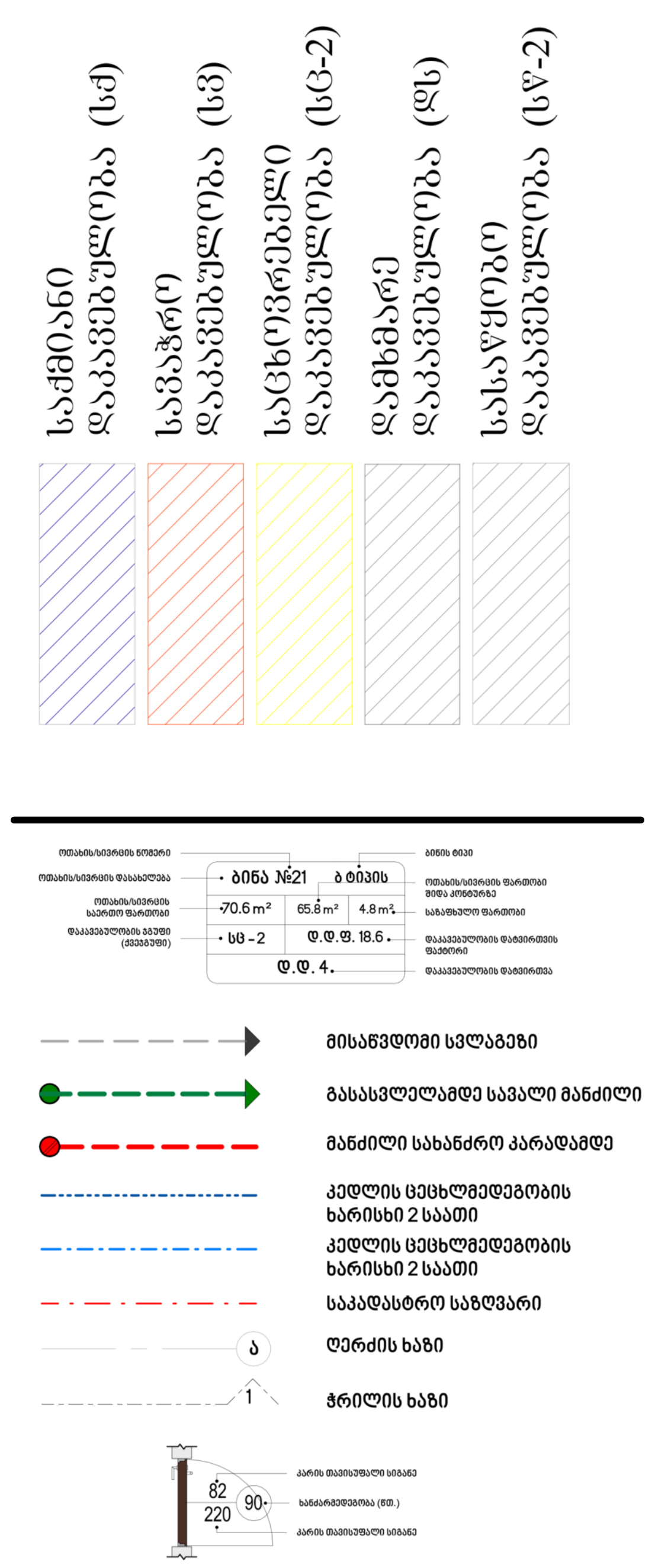

David Vashakidze Architects

მისამართი : ქ. თბილისი, სანაპიროს №8
ტელ: +995 (32) 230 98 99
E-mail : Dvastudio1@gmail.com
FB: FB.COM/DVASTUDIO

პროექტის ნომერი	2018_02
თარიღი	27/09/2021
მთ. არქიტექტორი	დავით ვაშაკიძე
არქიტექტორი	დავით ლაშხი
არქიტექტორი	ეკატერინე თევდორაშვილი

პროექტის დასახელება:

მრავალფუნქციური კომპლექსი

მისამართი:

ქალაქი თბილისი, დავით აღმაშენებლის ხეივანი, N 51
ს/კ : 01.13.01.020.228

det

ტექნიკურ ეკონომიკური მაჩვენებლები:

საერთო ფართობი	
საცხოვრებელი ფართობი	
კომერციული ფართობი	
საოფისე ფართობი	
საზაფხულო ფართობი	
ლიფტის/კიბის უჯრ. ფართობი	
პარკინგის ფართობი	
დამხმარე სათავსო	

A120

მასშტაბი	1 : 25

ა – ტიპის
ბინა № – 31

საერთო ფართობი – 119.0 მ²

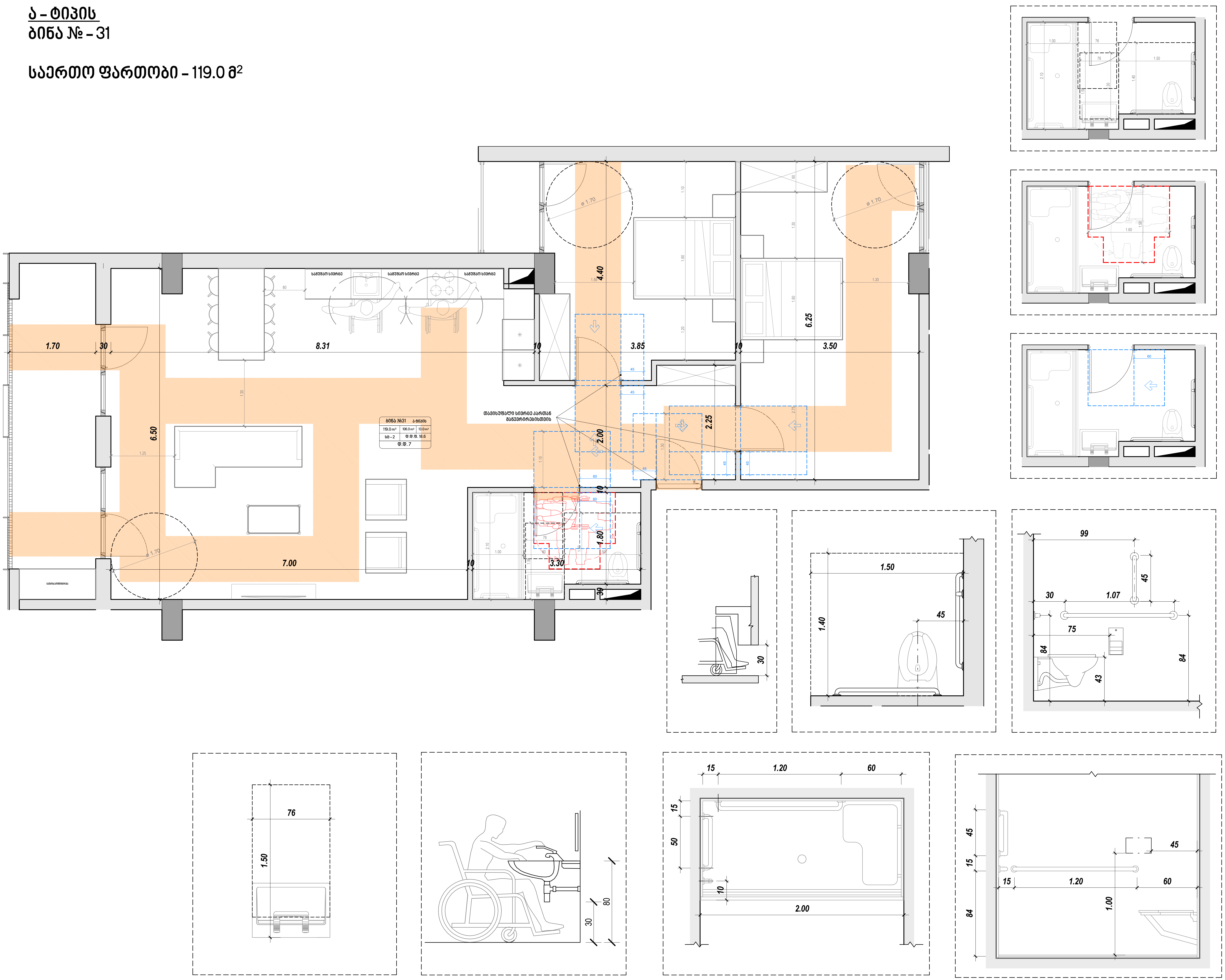

საქმიანი დაკავებულობა (სქ)
სავაჭრო დაკავებულობა (სვ)
საცხოვრებელი დაკავებულობა (სც-2)
დამხმარე დაკავებულობა (დს)
სასაწყობო დაკავებულობა (სწ-2)

ოთახის/სივრცის ნომერი
ოთახის/სივრცის დასახელება
ოთახის/სივრცის საერთო ფართობი
დაკავებულობის ჯგუფი (ქვეჯგუფი)
ბინა №21 ა ტიპის
70.6 m² 65.8 m² 4.8 m²
სც - 2 დ.დ.ფ. 18.6
დ.დ. 4.
ბინის ტიპი
ოთახის/სივრცის ფართობი შიდა კონტურზე
საზაფხულო ფართობი
დაკავებულობის დატვირთვის ფაქტორი
დაკავებულობის დატვირთვა

მისაწვდომი სვლაგეზი
გასასვლელამდე სავალი მანძილი
მანძილი სახანძრო კარადამდე
კედლის ცეცხლმედეგობის ხარისხი 2 საათი
კედლის ცეცხლმედეგობის ხარისხი 2 საათი
საკადასტრო საზღვარი
ღერძის ხაზი
ჭრილის ხაზი

82
220
90
კარის თავისუფალი სიგანე
ხანძარმედეგობა (წთ.)
კარის თავისუფალი სიგანე

David Vashakidze Architects
მისამართი : ქ. თბილისი, სანაპიროს №8
ტელ: +995 (32) 230 98 99
E-mail : Dvastudio1@gmail.com
FB: FB.COM/DVASTUDIO

პროექტის ნომერი	2018_02
თარიღი	27/09/2021
მთ. არქიტექტორი	დავით ვაშაკიძე
არქიტექტორი	დავით ლაშხი
არქიტექტორი	ეკატერინე თევდორაშვილი

პროექტის დასახელება:
მრავალფუნქციური კომპლექსი
მისამართი:
ქალაქი თბილისი, დავით აღმაშენებლის ხეივანი, N 51
ს/კ : 01.13.01.020.228

ბინა №31

ტექნიკურ ეკონომიკური მაჩვენებლები:

საერთო ფართობი	
საცხოვრებელი ფართობი	
კომერციული ფართობი	
საოფისე ფართობი	
საზაფხულო ფართობი	
ლიფტის/კიბის უჯრ. ფართობი	
პარკინგის ფართობი	
დამხმარე სათავსო	

A121

მასშტაბი	As indicated

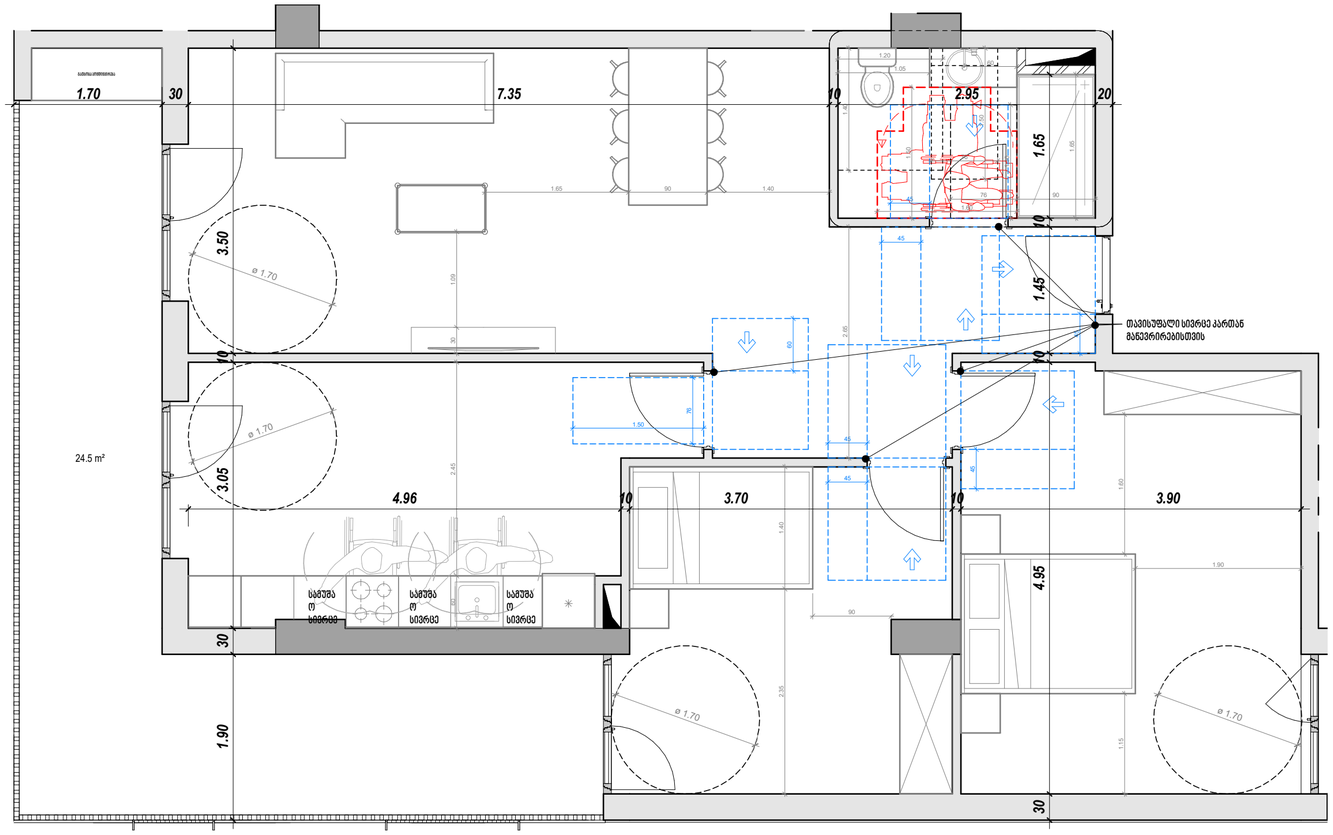

ბ – ტიპის

ბინა № – 1; 13; 25; 37; 49; 61

საერთო ფართობი – 115.9 მ²

ბინა № 1 – 204.0 მ²

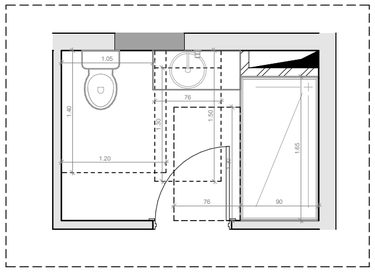

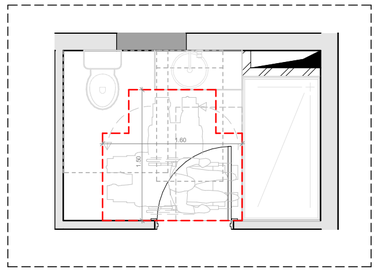

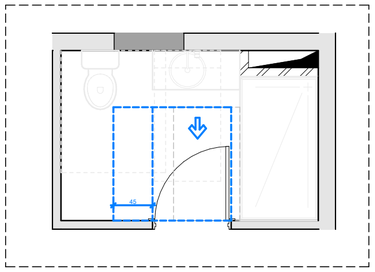

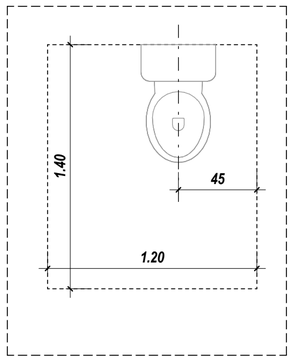

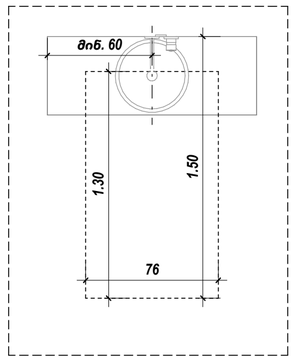

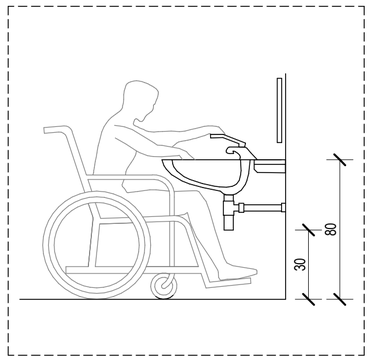

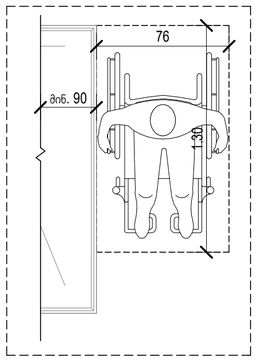

კარი MDF - ის

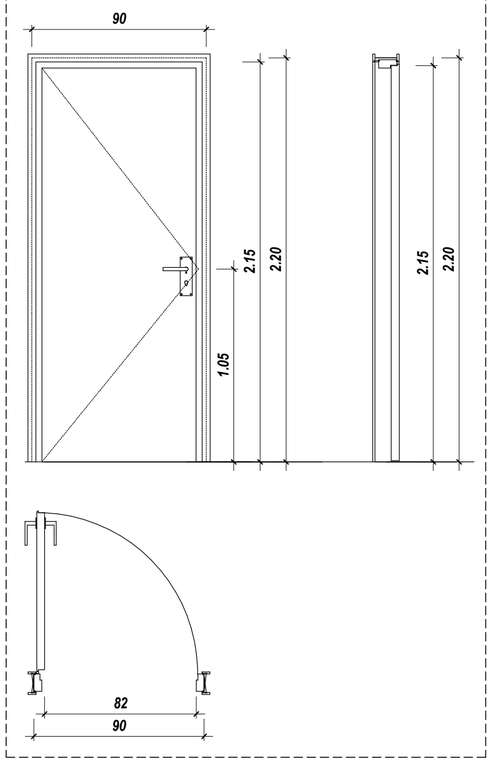

სამშობლო დაბანაკებულობა (სძ)

სამჭედლო დაბანაკებულობა (სჭ)

საცხოვრებელი დაბანაკებულობა (სც-2)

დაბანაკებული დაბანაკებულობა (დს)

სახანძრო დაბანაკებულობა (სწ-2)

- ბინა №21
- ბ ტიპის
- 70.6 m²
- 65.6 m²
- 4.8 m²
- სბ – 2
- დ.დ.დ. 18.6 .
- დ.დ.4.

მისასვლელი სავალგზები

გასასვლელამდე საევაკო მანძილი

მანძილი სახანძრო კარამდე

კედლის ცეცხლმედეგობის ხარისხი 2 საათი

კედლის ცეცხლმედეგობის ხარისხი 2 საათი

საკაბელო არხი

ღერძის ხაზი

ჭრილის ხაზი

David Vashakidze Architects

მისამართი : ქ. თბილისი, საზაკირის №8

ტელ: +995 (32) 230 98 99

E-mail : Dvastudio1@gmail.com

FB: FB.COM/DVASTUDIO

პროექტის ნომერი	2018_02
თარიღი	27/09/2021
მთ. არქიტექტორი	დავით ვაშაკიძე
არქიტექტორი	დავით ღამხი
არქიტექტორი	ეკატერინე თევდორაშვილი

პროექტის დასახელება:

მრავალფუნქციური კომპლექსი

მისამართი:

ქალაქი თბილისი, დავით აღმაშენებლის ხეივანი, N51

ს/კ : 01.13.01.020.228

ბინა №1,13,25,37,49,61.

ტექნიკურ ეკონომიკური მაჩვენებლები:

- საერთო ფართობი
- საცხოვრებელი ფართობი
- კომერციული ფართობი
- საოფისე ფართობი
- საზაფხულო ფართობი
- ლიფტის/კიბის უჯრ. ფართობი
- პარკინგის ფართობი
- დამხმარე სათავსო

A122

მასშტაბი As indicated

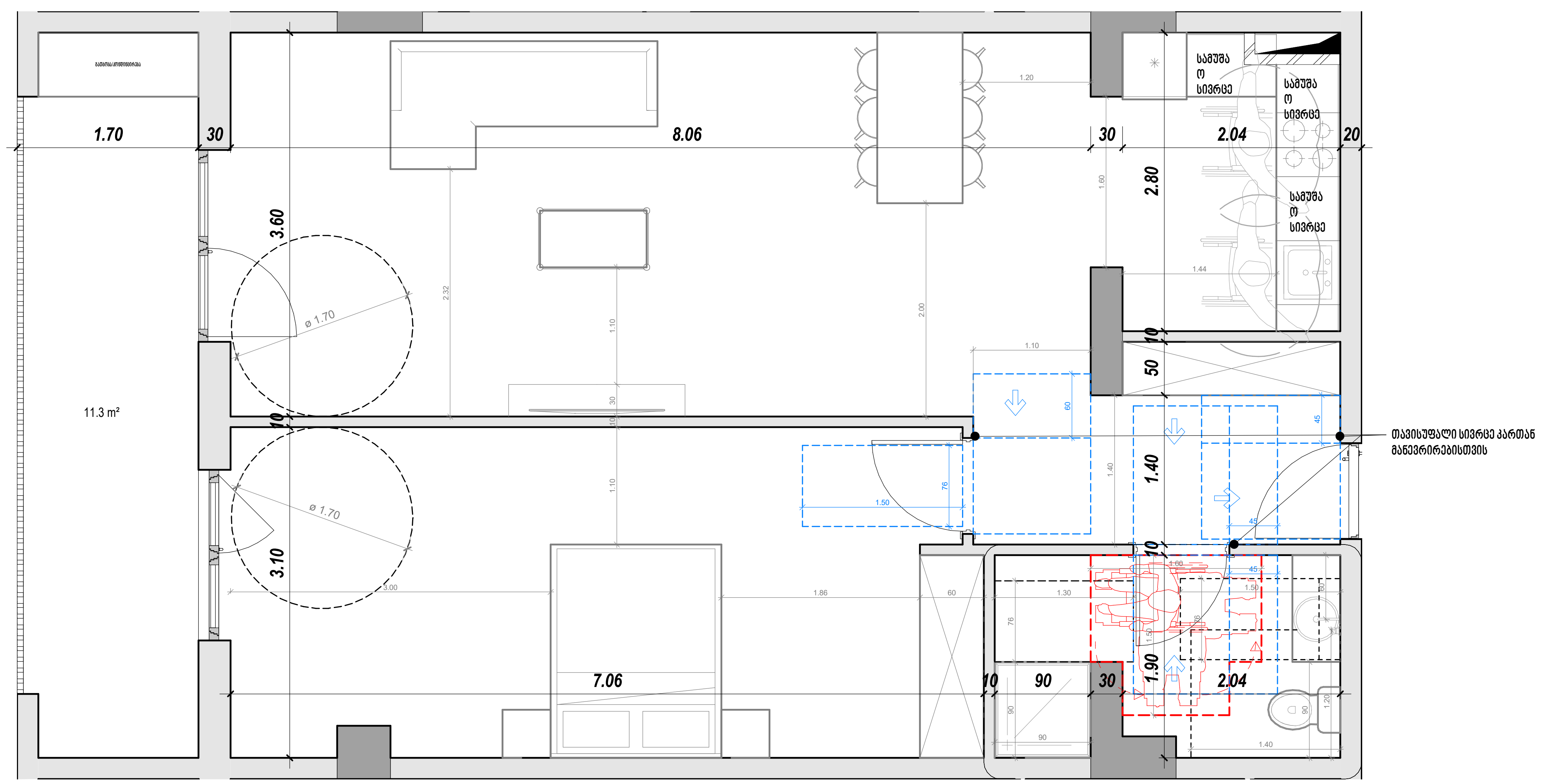

ბ - ტიპის

ბინა № - 26; 38; 50; 62.

საერთო ფართობი - 81.7 მ^2

ბინა № 2 - 200.8 მ^2

ბინა № 14 - 107.6 მ^2

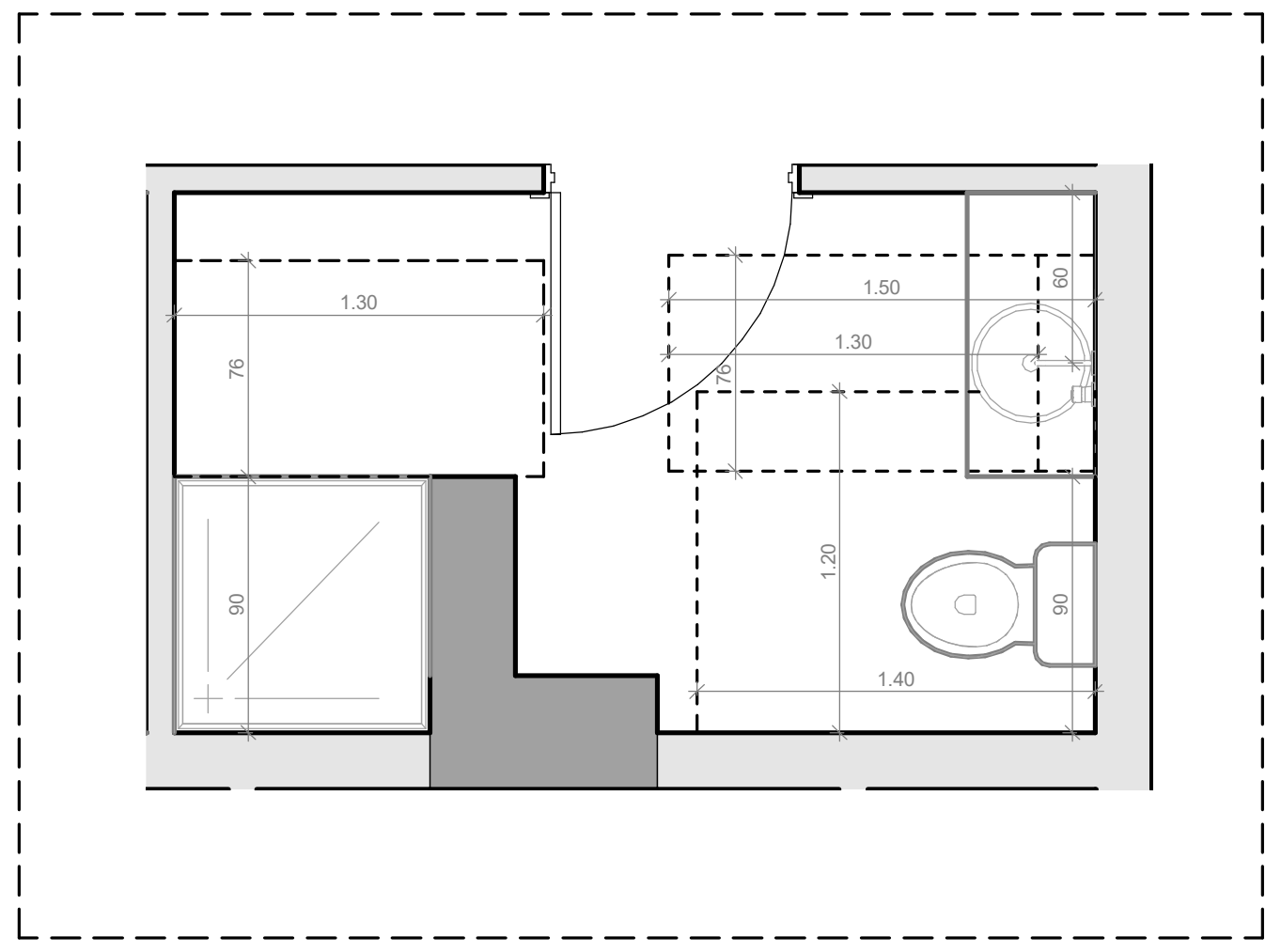

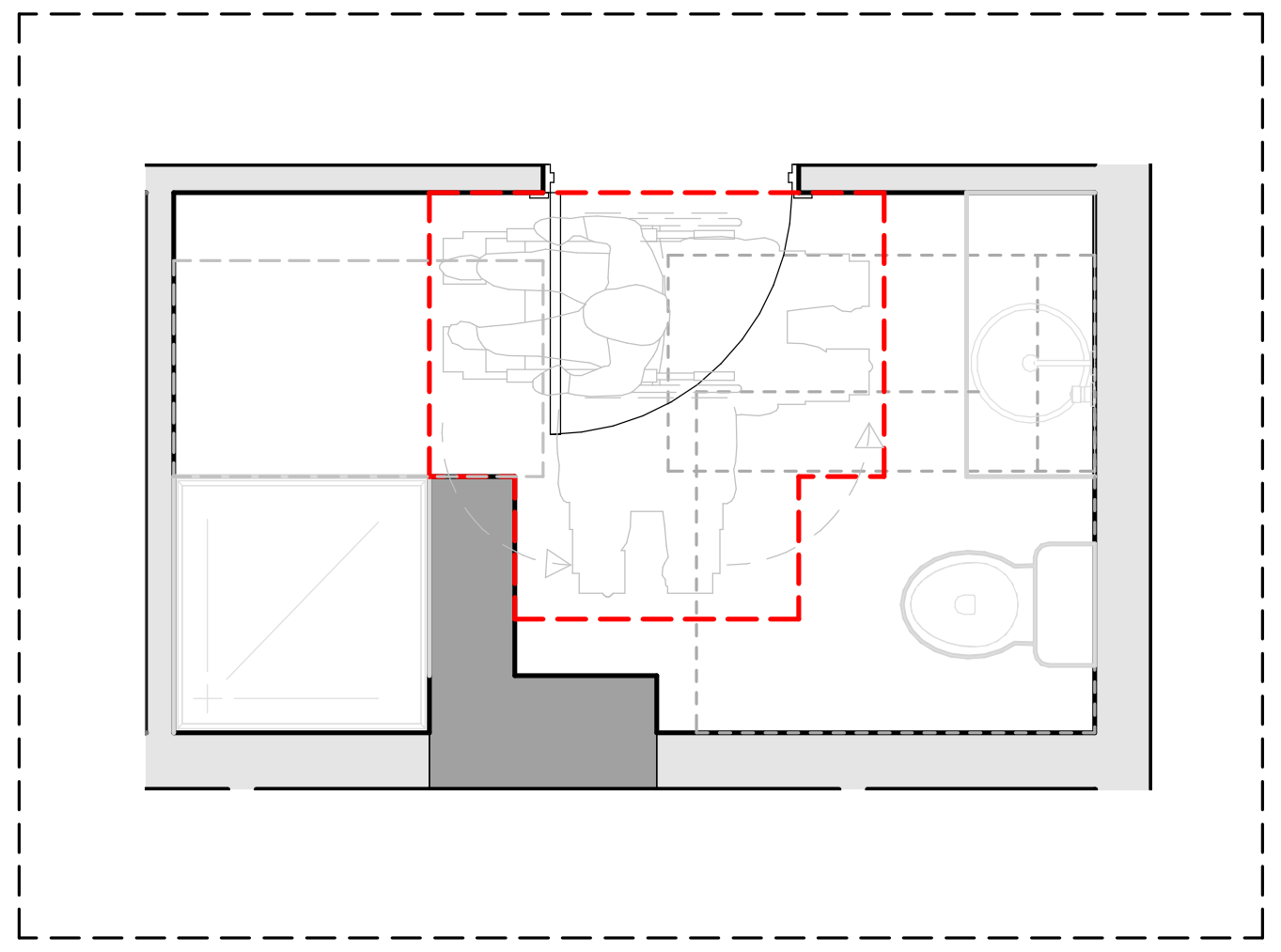

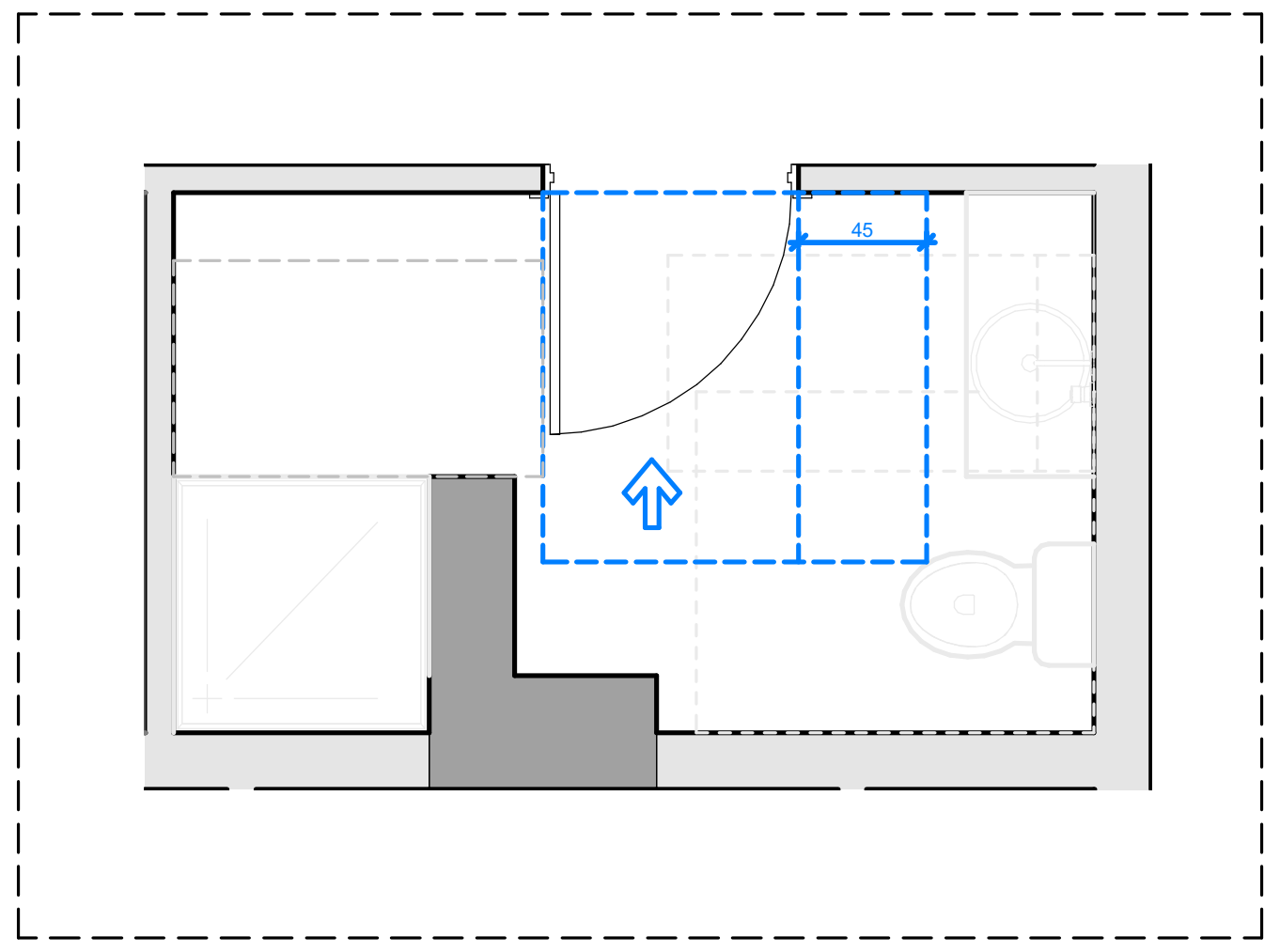

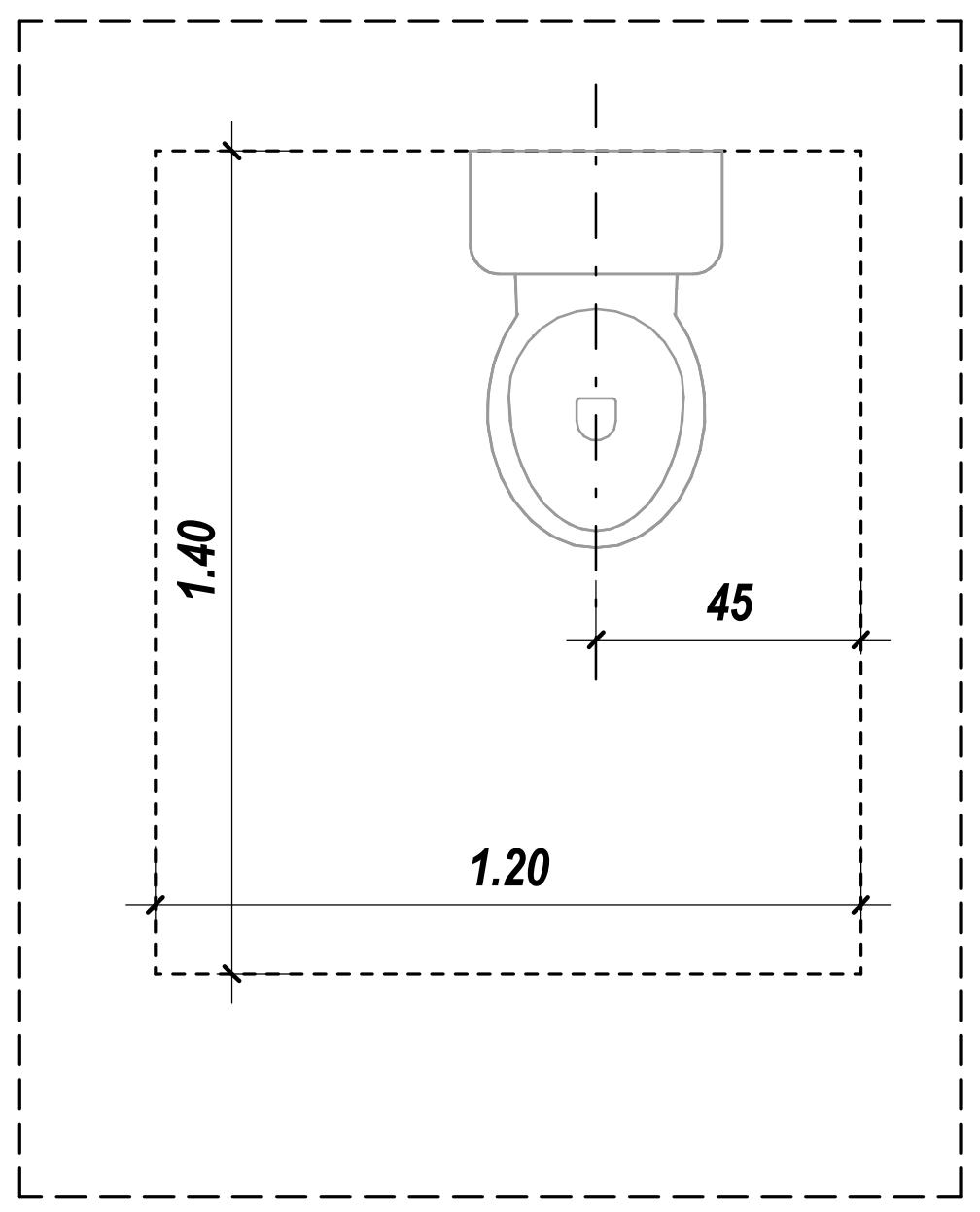

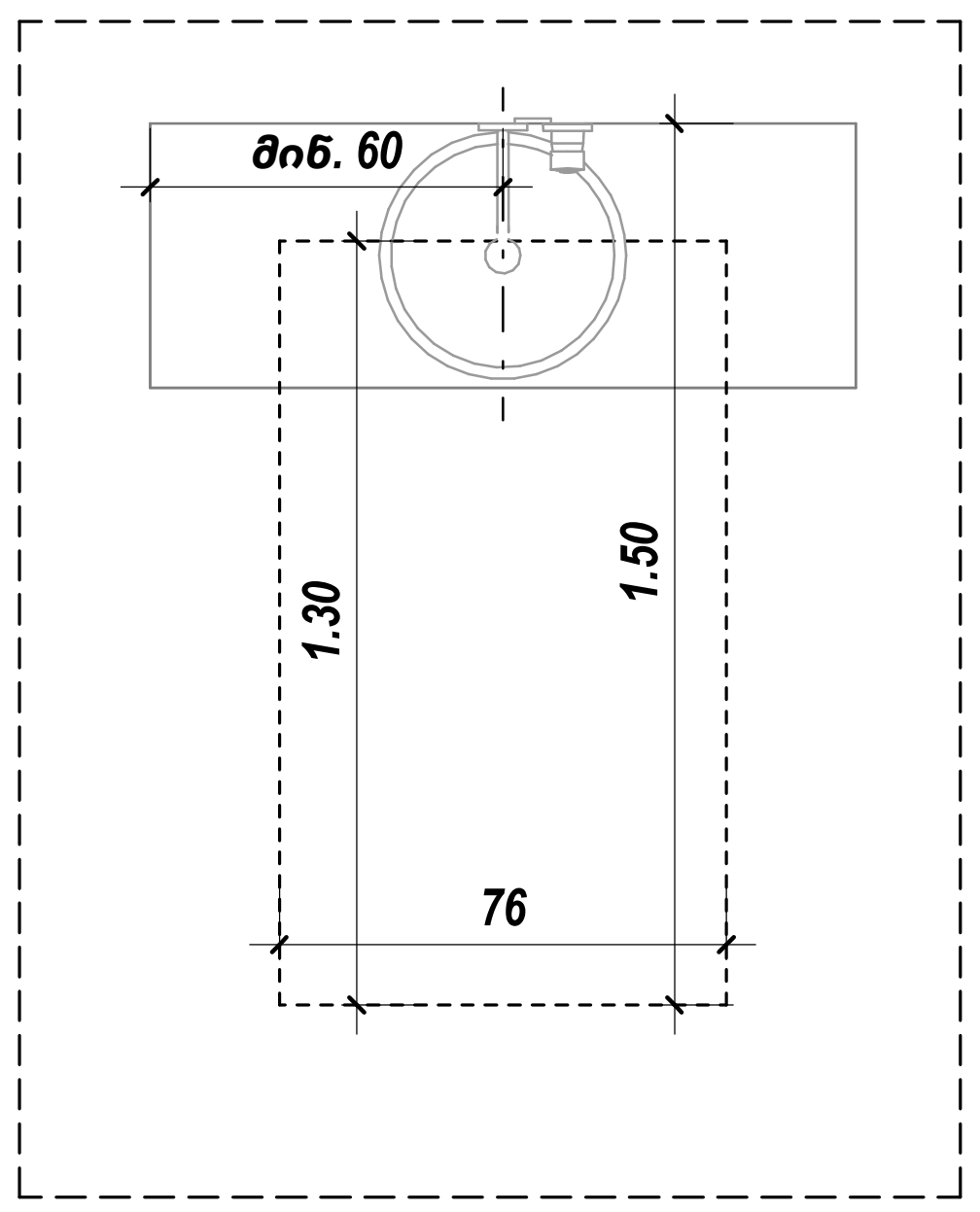

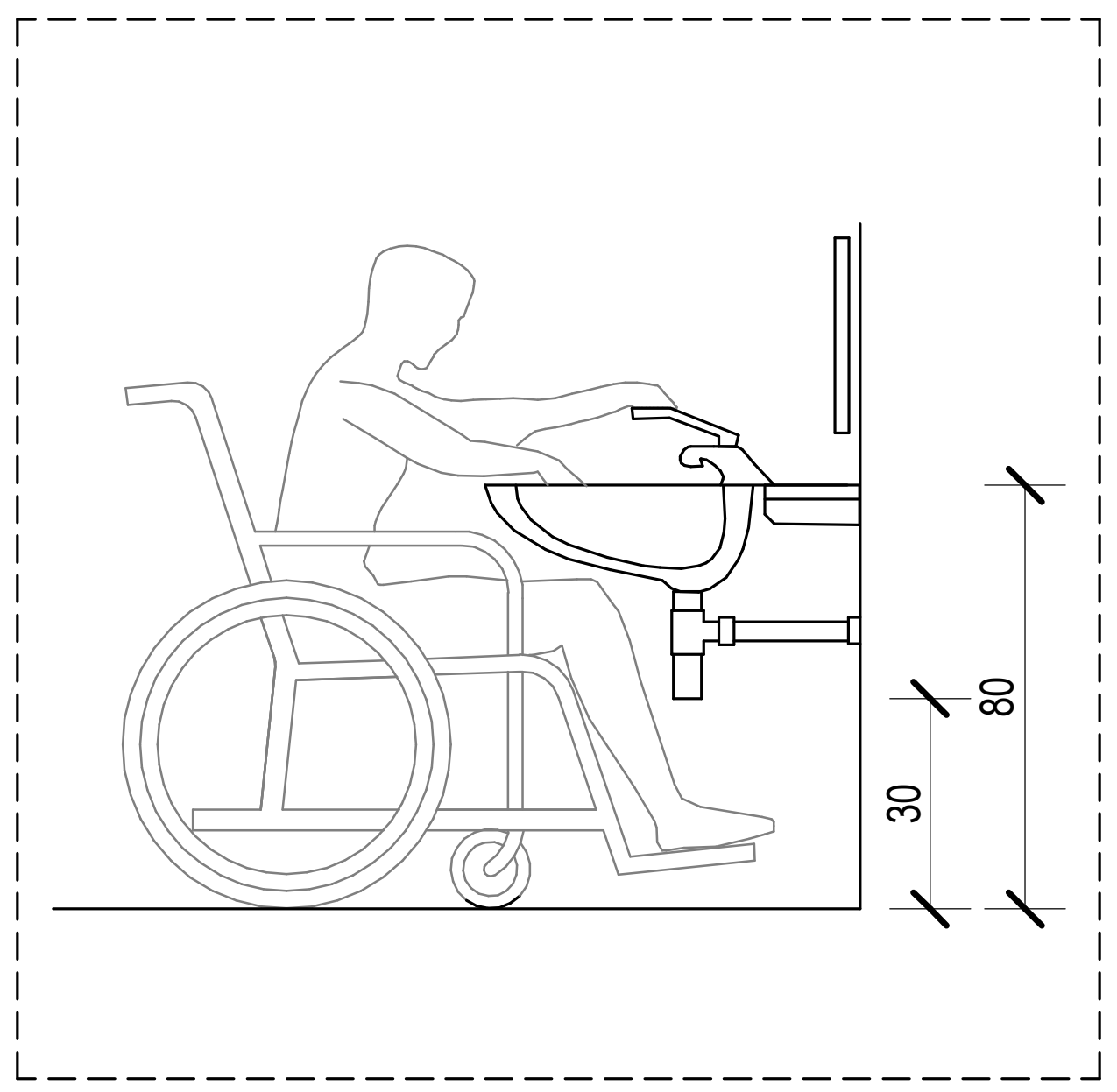

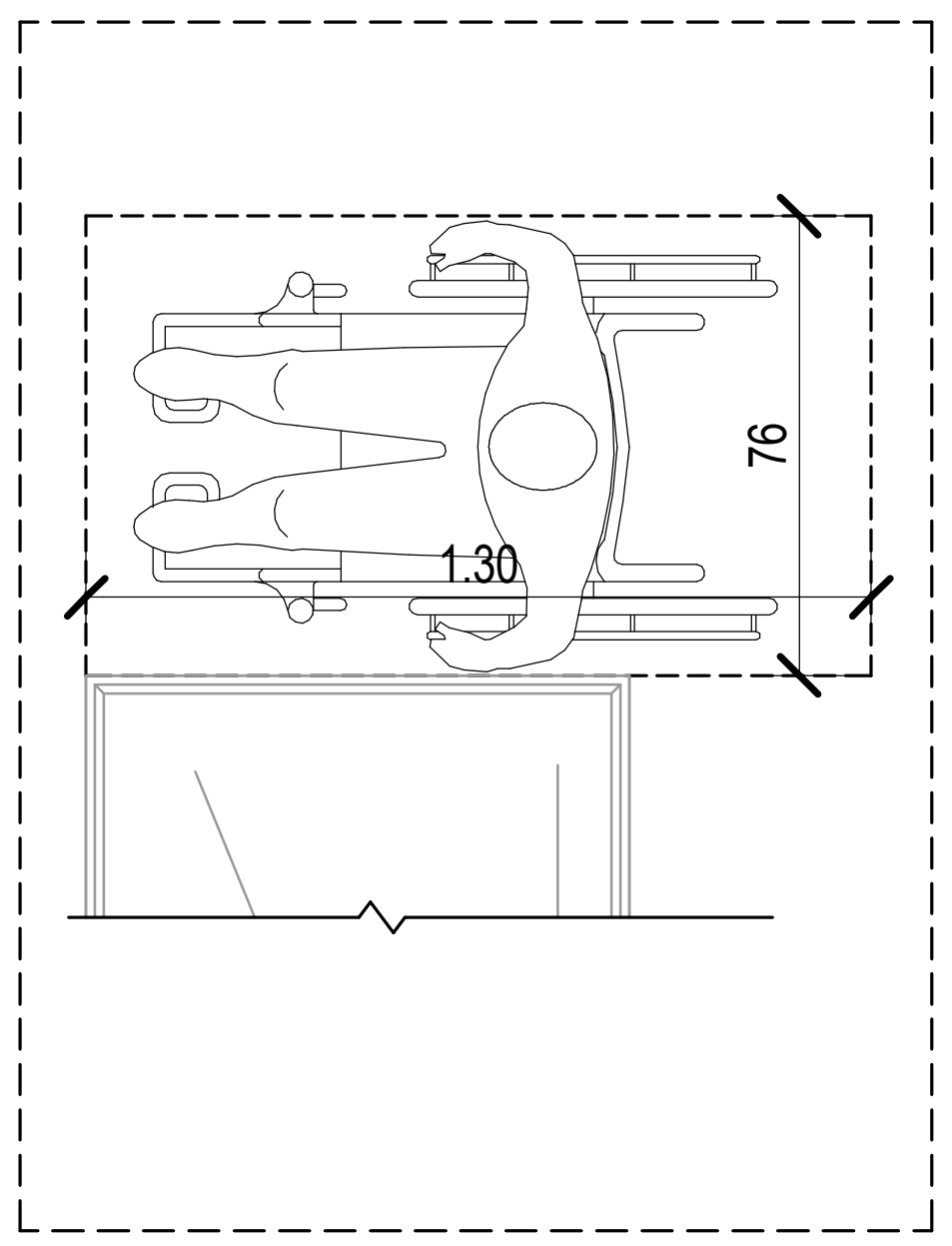

კარი MDF - ის

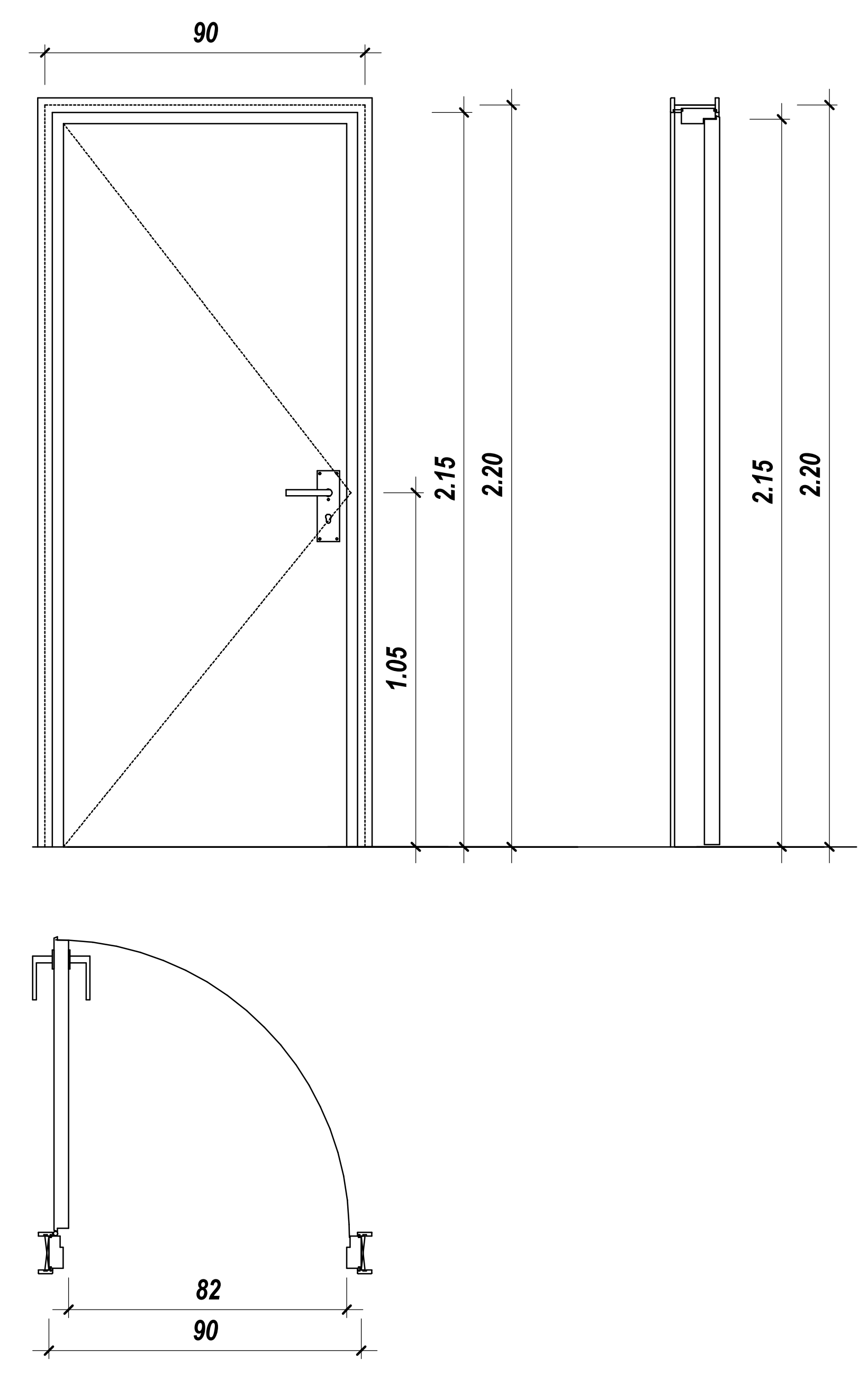

საქმიანი დაკავებულობა (სქ)	
სავაჭრო დაკავებულობა (სვ)	
საცხოვრებელი დაკავებულობა (სც-2)	
დამხმარე დაკავებულობა (დხ)	
სასაწყობე დაკავებულობა (სწ-2)	

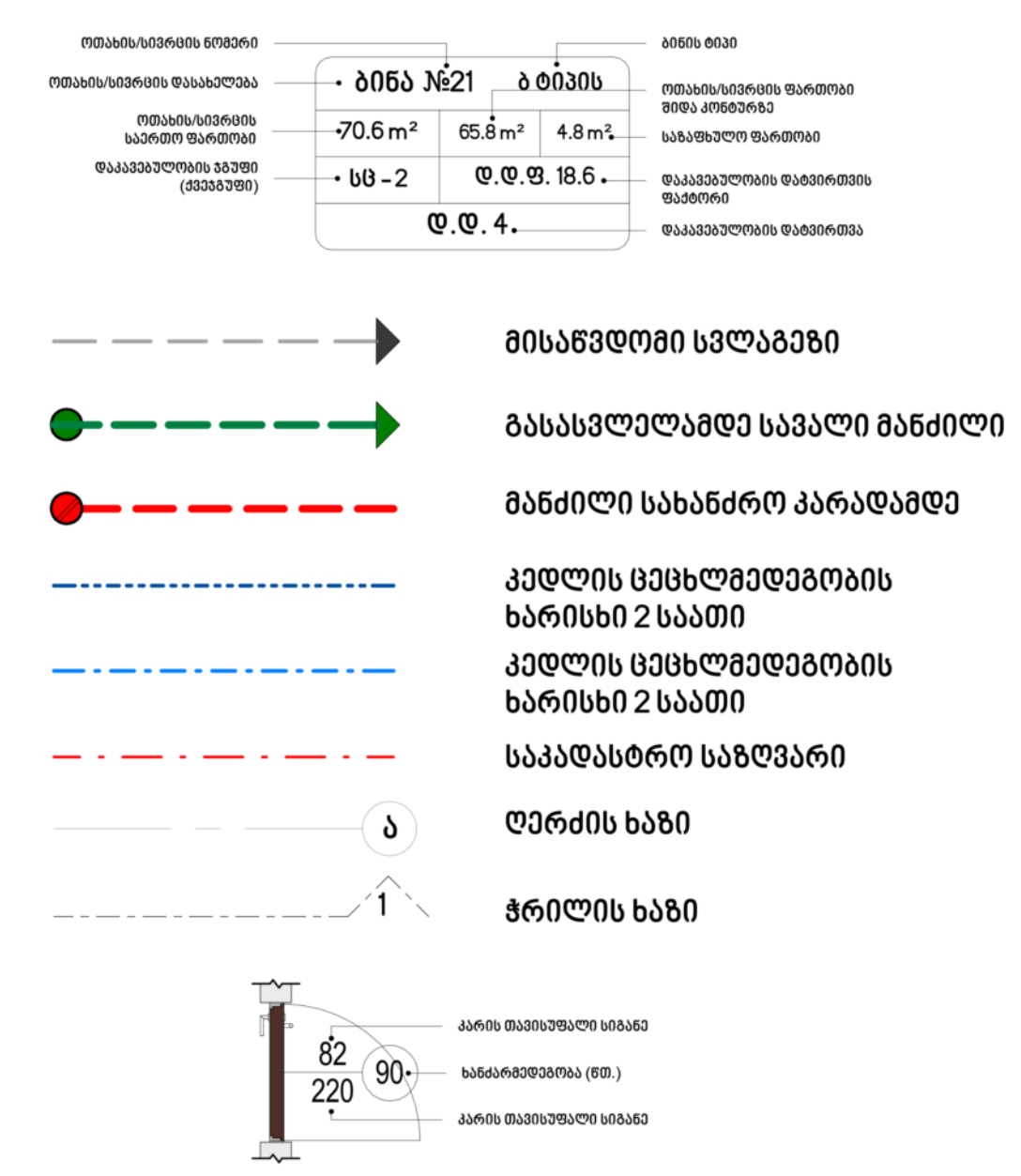

David Vashakidze Architects
მისამართი : ქ. თბილისი, სანაპიროს №8
ტელ: +995 (32) 230 98 99
E-mail : Dvastudio1@gmail.com
FB: FB.COM/DVASTUDIO

პროექტის ნომერი	2018_02
თარიღი	27/09/2021
მთ. არქიტექტორი	დავით ვაშაკიძე
არქიტექტორი	დავით ლაშხი
არქიტექტორი	ეკატერინე თევდორაშვილი

პროექტის დასახელება:

მრავალფუნქციური კომპლექსი

მისამართი:

ქალაქი თბილისი, დავით აღმაშენებლის ხეივანი, N 51
ს/კ : 01.13.01.020.228

ბინა №2,14,26,38,50,62

ტექნიკურ ეკონომიკური მაჩვენებლები:

საერთო ფართობი	
საცხოვრებელი ფართობი	
კომერციული ფართობი	
საოფისე ფართობი	
საზაფხულო ფართობი	
ლიფტის/კიბის უჯრ. ფართობი	
პარკინგის ფართობი	
დამხმარე სათავსო	

A123

მასშტაბი	As indicated

ბ - ტიპის
ბინა № - 27; 39; 51; 63.

საერთო ფართობი - 75.8 მ²

ბინა № 3 - 143.0 მ²

ბინა № 15 - 99.3 მ²

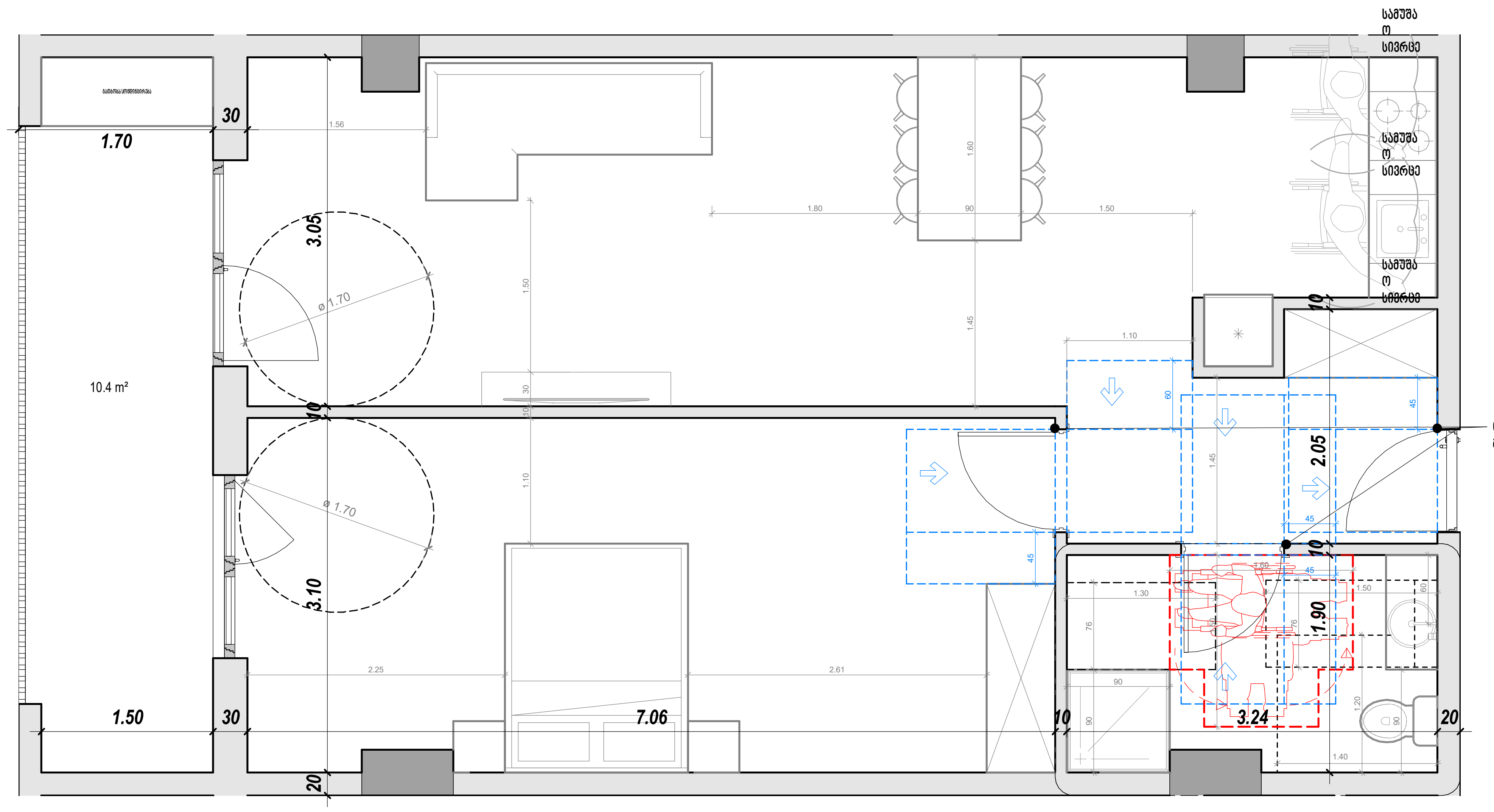

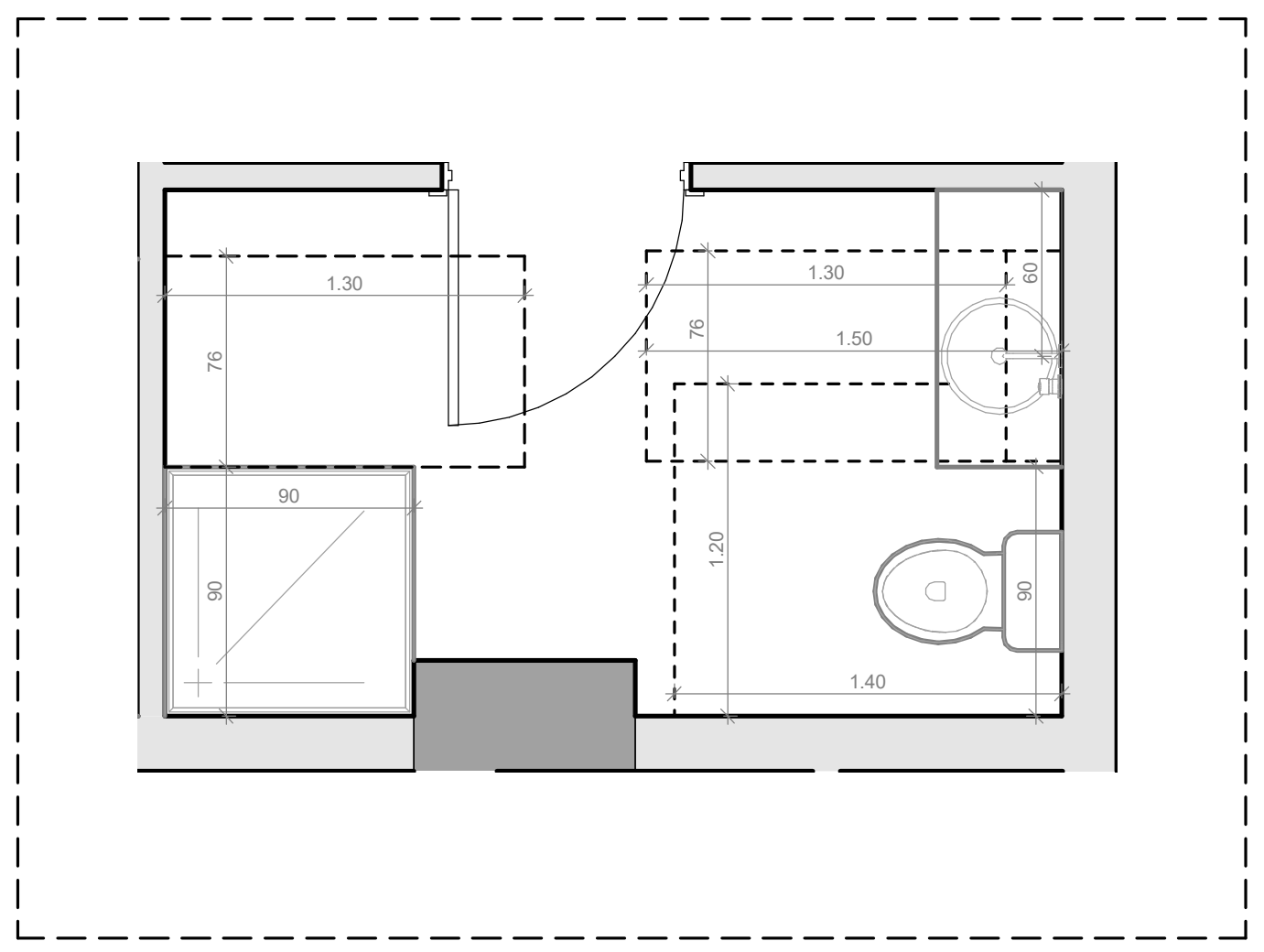

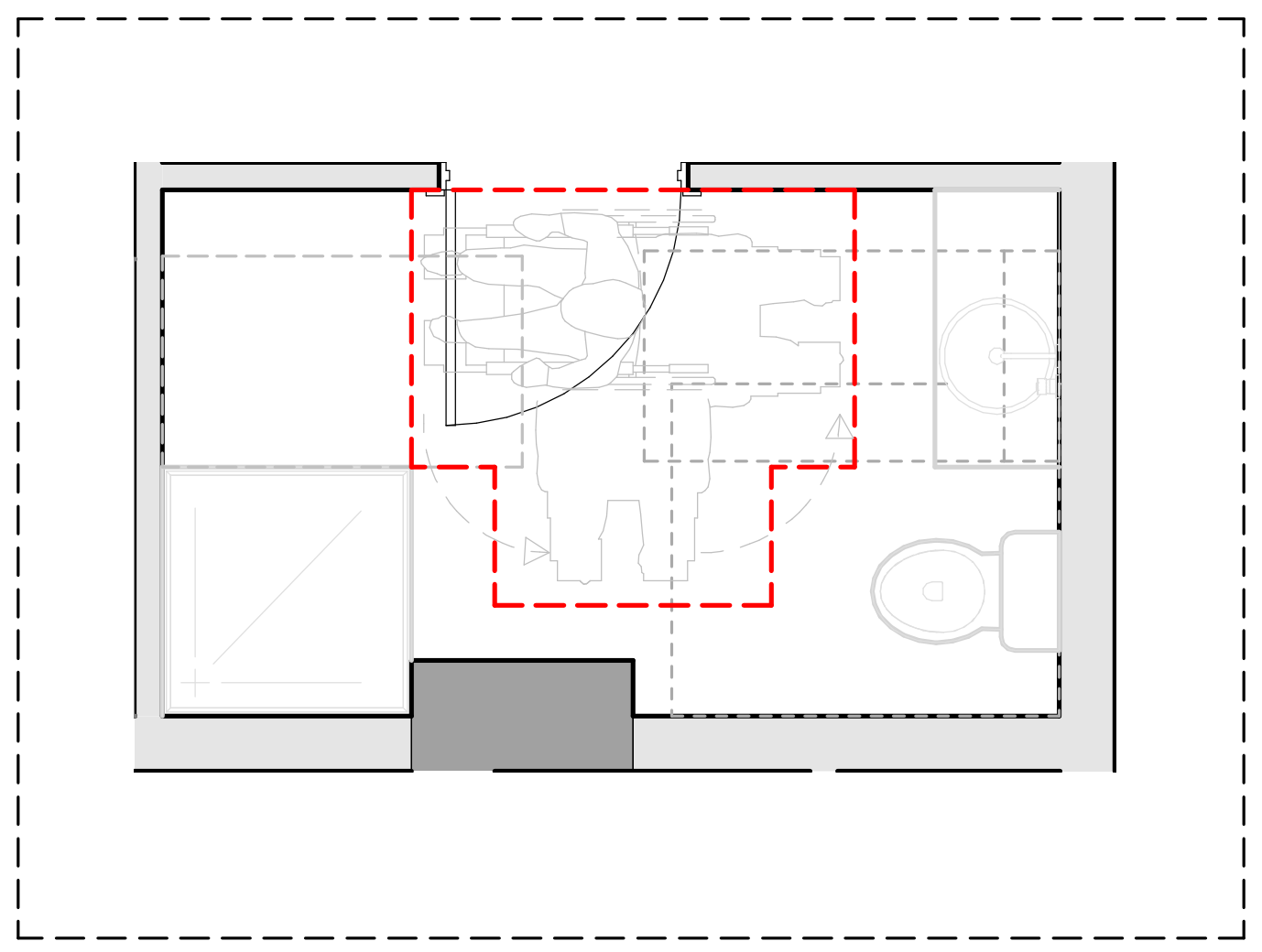

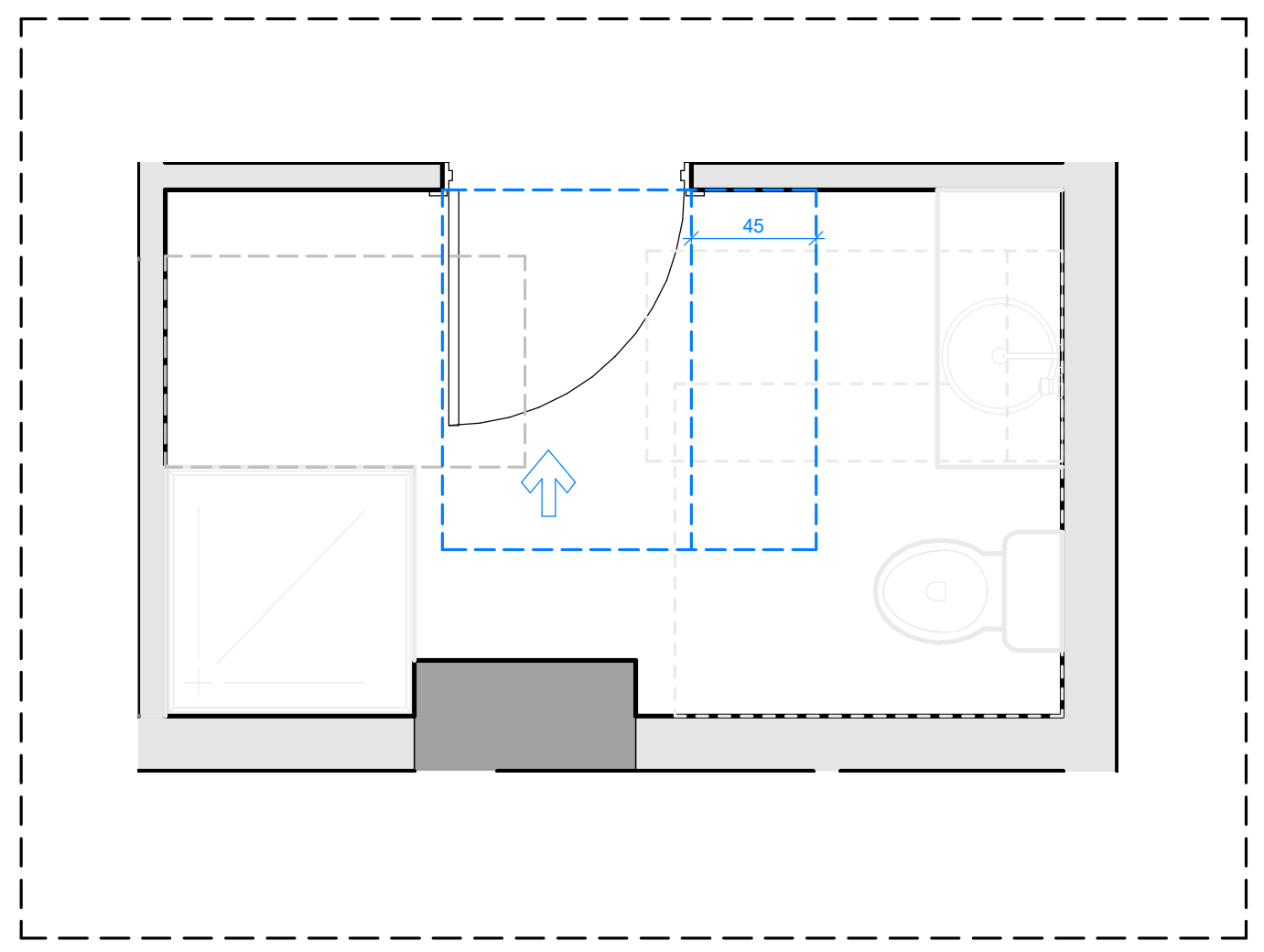

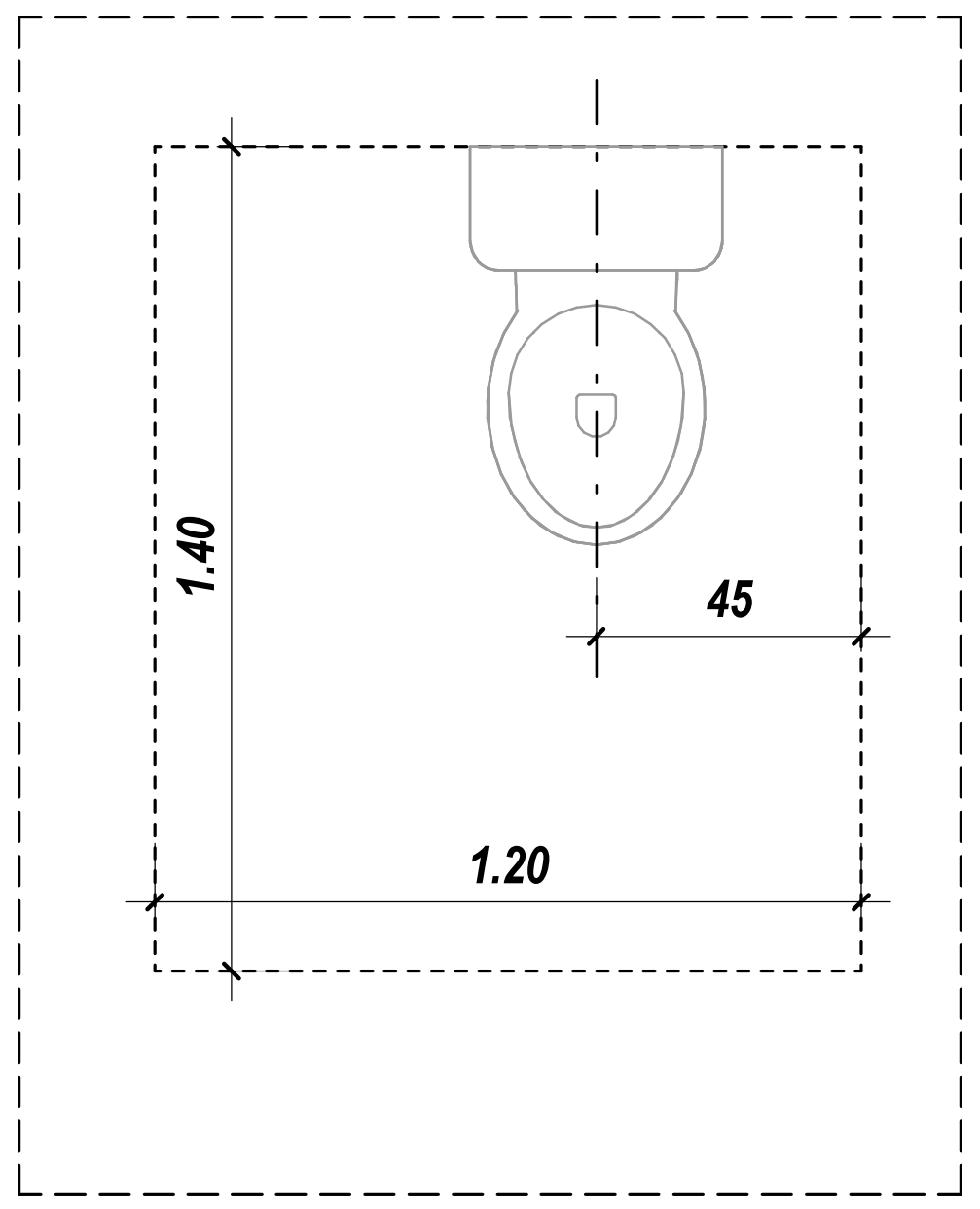

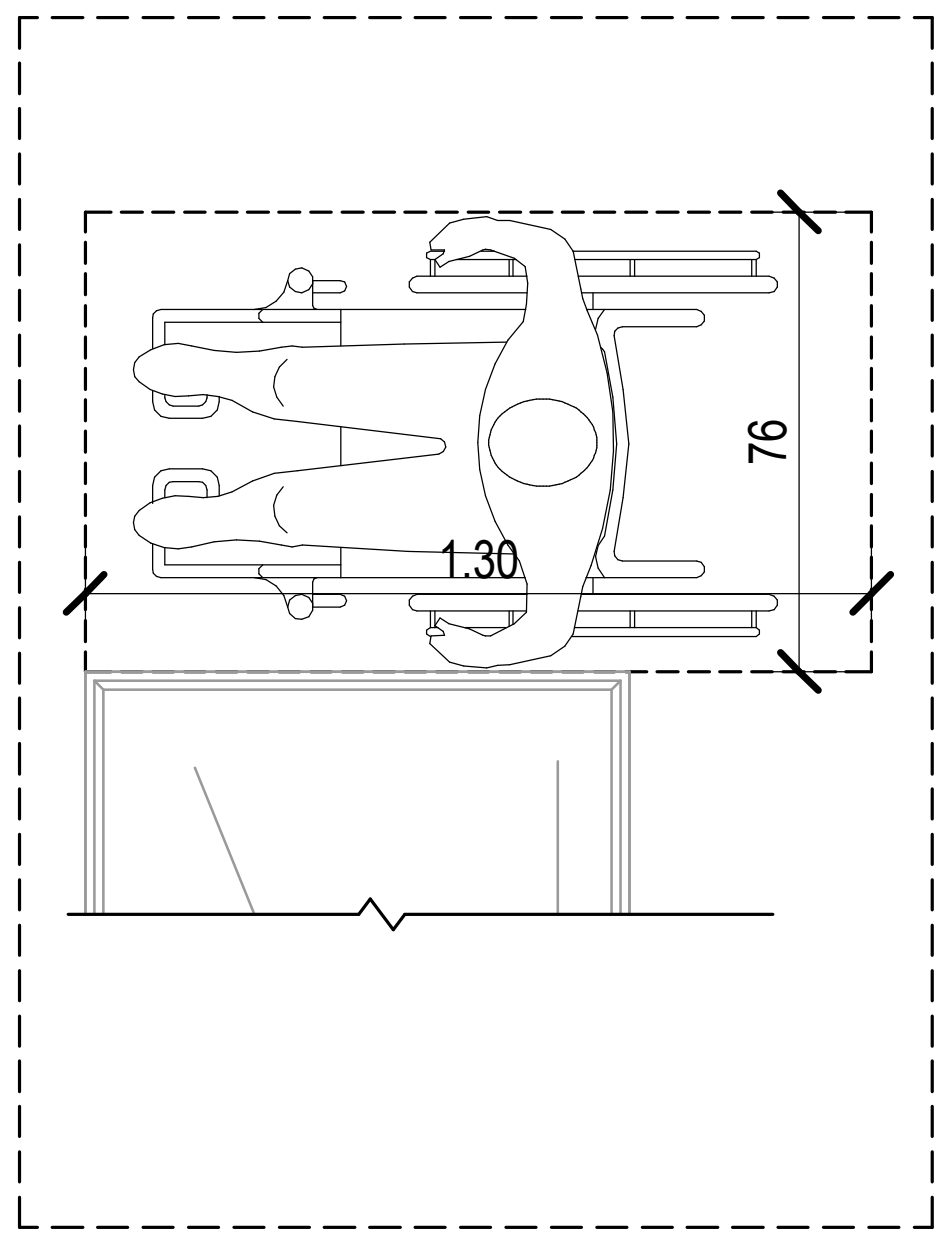

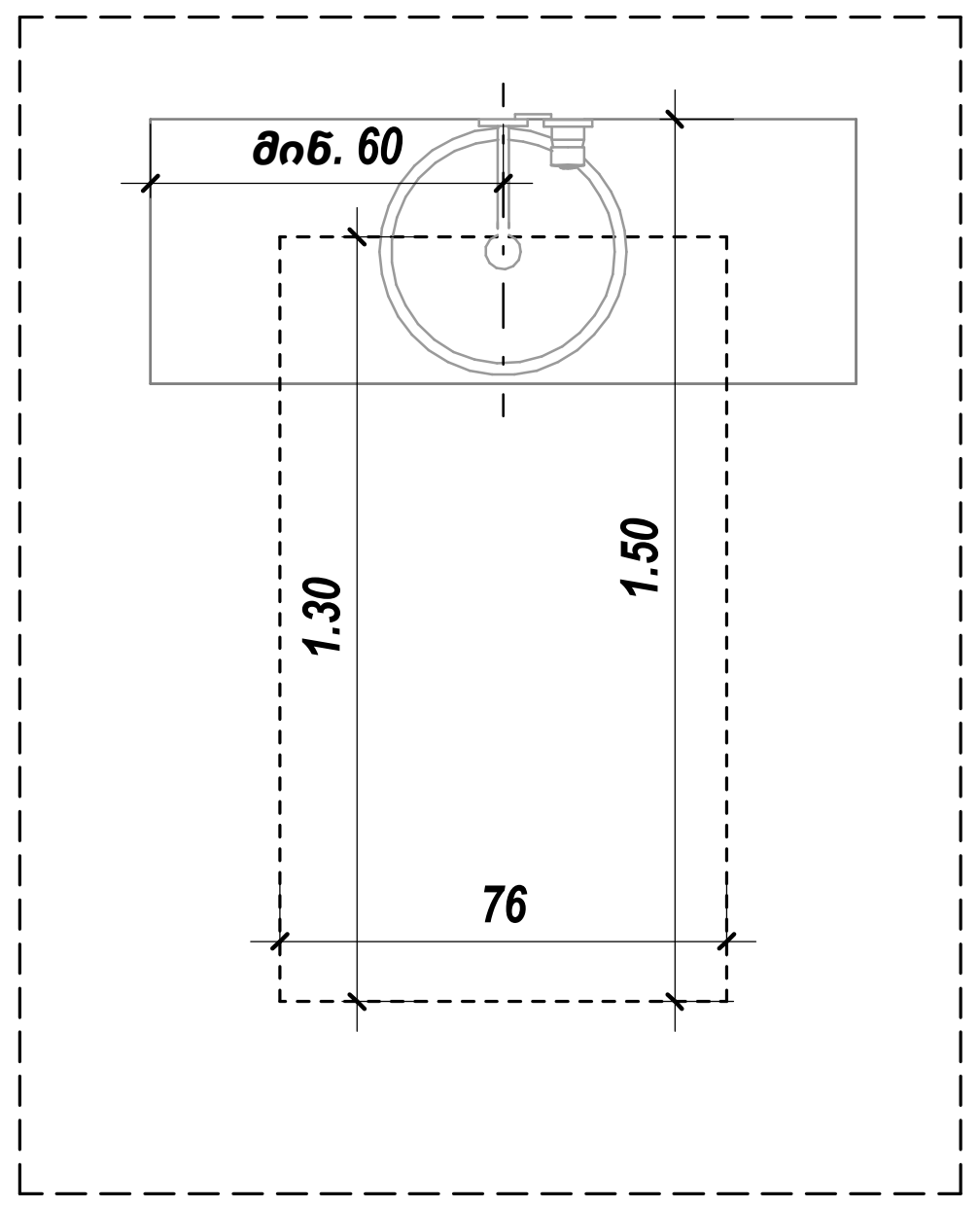

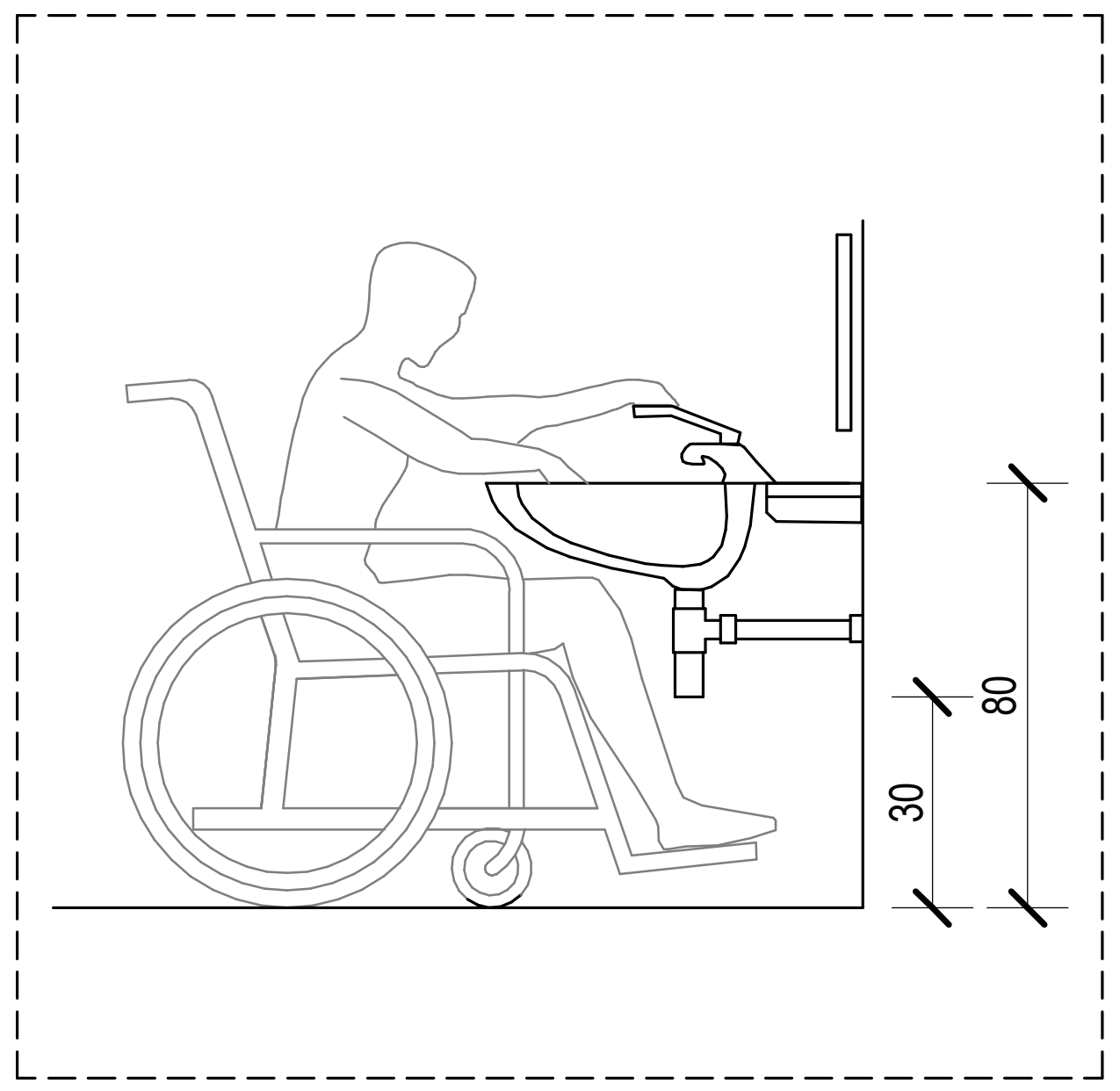

კარი MDF - ის

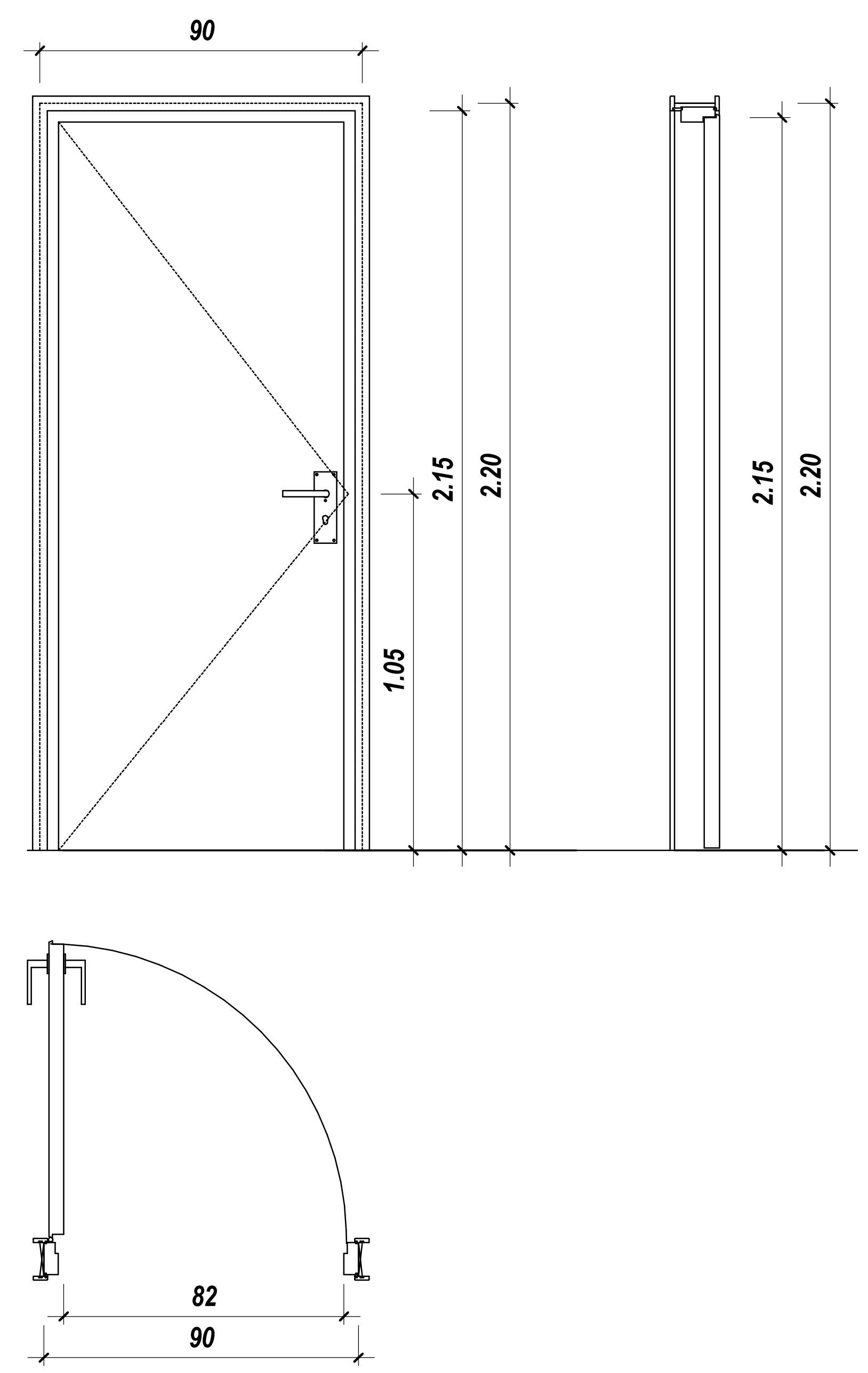

საქმიანი დაკავებულობა (სქ)
სავაჭრო დაკავებულობა (სვ)
საცხოვრებელი დაკავებულობა (სც-2)
დამხმარე დაკავებულობა (დხ)
სასაწყობო დაკავებულობა (სწ-2)

ოთახის/სივრცის ნომერი — ბინის ტიპი
ოთახის/სივრცის დასახელება — ბინა №21 ბ ტიპის
ოთახის/სივრცის ფართობი შიდა კონტურზე
ოთახის/სივრცის საერთო ფართობი — 70.6 m² | 65.8 m² | 4.8 m² — საზაფხულო ფართობი
დაკავებულობის ჯგუფი (ქვეჯგუფი) — სც - 2 | დ.დ.ფ. 18.6 — დაკავებულობის დატვირთვის ფაქტორი
დ.დ. 4. — დაკავებულობის დატვირთვა

მისაწვდომი სვლაგეზი
გასასვლელამდე სავალი მანძილი
მანძილი სახანძრო კარადამდე
კედლის ცეცხლმედეგობის ხარისხი 2 საათი
კედლის ცეცხლმედეგობის ხარისხი 2 საათი
საკადასტრო საზღვარი
ღერძის ხაზი
ჭრილის ხაზი

82 — კარის თავისუფალი სიგანე
90 — ხანძარმედეგობა (წთ.)
220 — კარის თავისუფალი სიგანე

David Vashakidze Architects
მისამართი : ქ. თბილისი, სანაპიროს №8
ტელ: +995 (32) 230 98 99
E-mail : Dvastudio1@gmail.com
FB: FB.COM/DVASTUDIO

პროექტის ნომერი	2018_02
თარიღი	27/09/2021
მთ. არქიტექტორი	დავით ვაშაკიძე
არქიტექტორი	დავით ლაშხი
არქიტექტორი	ეკატერინე თევდორაშვილი

პროექტის დასახელება:
მრავალფუნქციური კომპლექსი
მისამართი:
ქალაქი თბილისი, დავით აღმაშენებლის ხეივანი, N 51
ს/კ : 01.13.01.020.228

ბინა №3,15,27,39,51,63

ტექნიკურ ეკონომიკური მაჩვენებლები:

საერთო ფართობი
საცხოვრებელი ფართობი
კომერციული ფართობი
საოფისე ფართობი
საზაფხულო ფართობი
ლიფტის/კიბის უჯრ. ფართობი
პარკინგის ფართობი
დამხმარე სათავსო

A124

მასშტაბი	As indicated

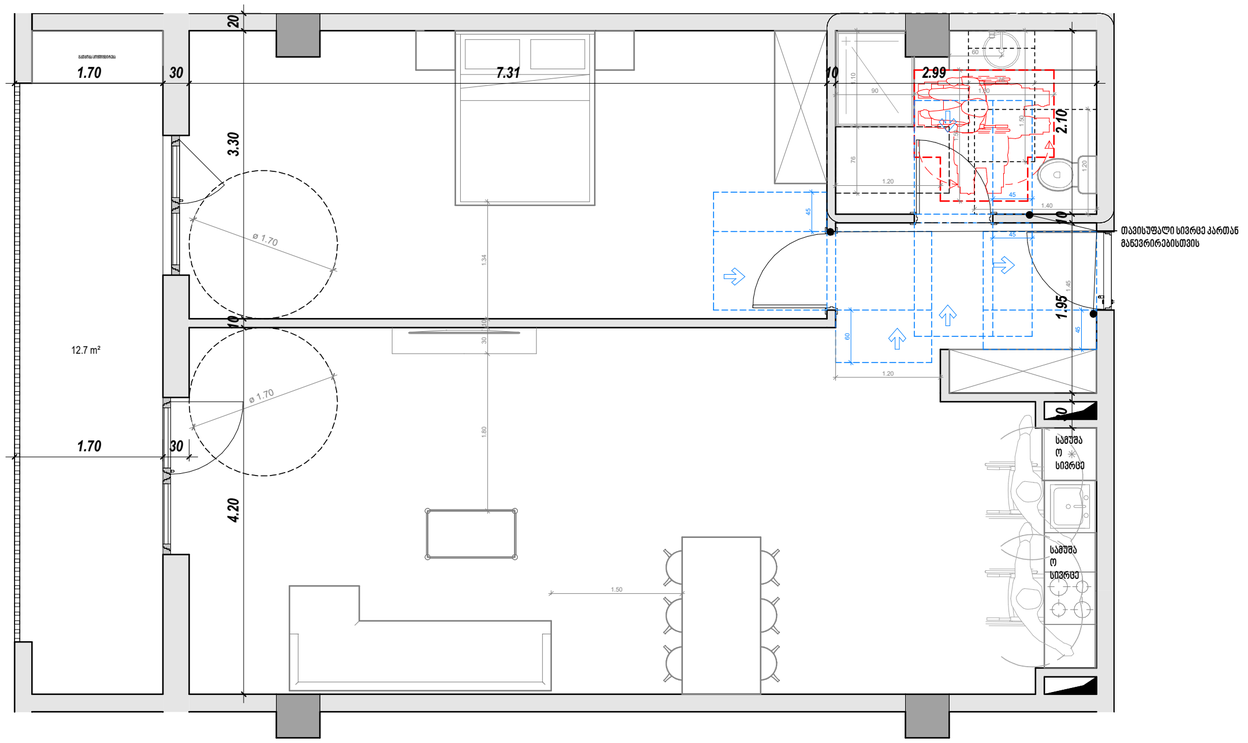

ბ - ტიპის

ბინა № - 28; 40; 52; 64.

საერთო ფართობი - 91.9 მ²

ბინა № 4 - 133.6 მ²

ბინა № 16 - 120.3 მ²

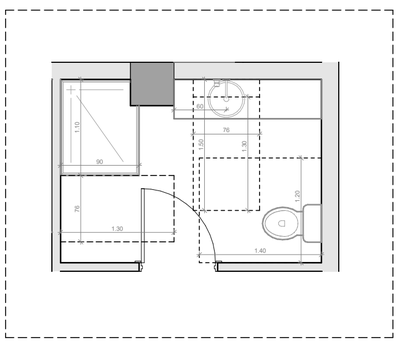

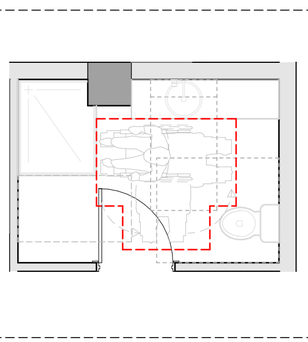

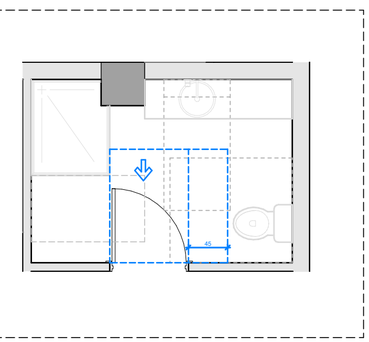

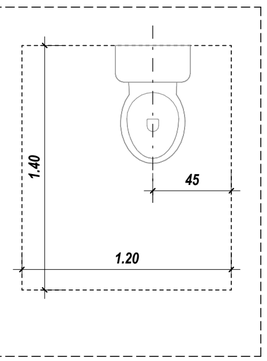

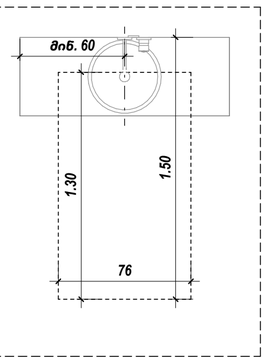

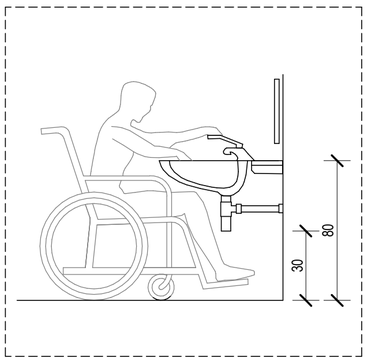

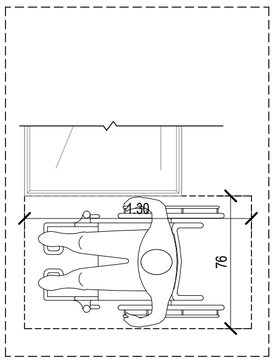

კარი MDF - ის

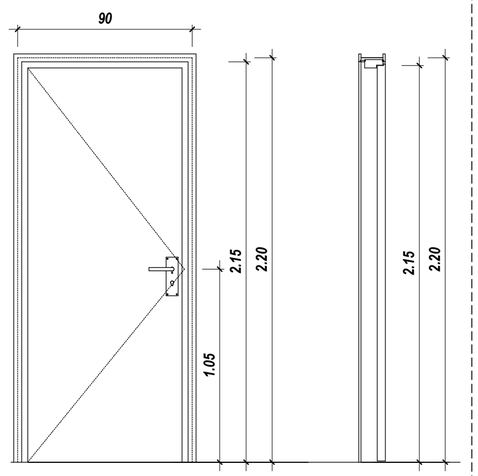

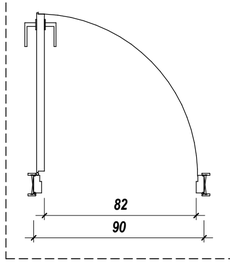

საძირკვლის საყრდენი კედელი (სძ)
საბაზისე დაბეტონების ფენა (სბ)
საცხაურგრძივი დაბეტონების ფენა (სც-2)
დაბეტონების ფენა (დზ)
სახაფსულე დაბეტონების ფენა (სხ-2)

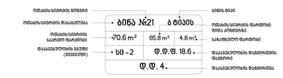

მისასვლელი სვლაგეზი

გასასვლელამდე სავალი მანძილი

მანძილი სახანძრო კარამდე

კედლის ცეცხლმედეგობის ხარისხი 2 საათი

კედლის ცეცხლმედეგობის ხარისხი 2 საათი

საავადსახსრო სახდგარი

ღერძის ხაზი

ჭრილის ხაზი



David Vashakidze Architects
მისამართი : ქ. თბილისი, სანაპირის №8
ტელ: +995 (32) 230 98 99
E-mail : Dvastudio1@gmail.com
FB: FB.COM/DVASTUDIO

პროექტის ნომერი	2018_02
თარიღი	27/09/2021
მთ. არქიტექტორი	დავით ვაშაკიძე
არქიტექტორი	დავით ღამხი
არქიტექტორი	ეკატერინე თევდორაშვილი

პროექტის დასახელება:

მრავალფუნქციური კომპლექსი

მისამართი:

ქალაქი თბილისი, დავით აღმაშენებლის ხეივანი, N 51
ს/კ : 01.13.01.020.228

ბინა №4,16,28,40,52,64

ტექნიკურ ეკონომიკური მაჩვენებლები:

საერთო ფართობი
საცხოვრებელი ფართობი
კომერციული ფართობი
საოფისე ფართობი
საზაფხულო ფართობი
ლიფტის/კიბის უჯრ. ფართობი
პარკინგის ფართობი
დამხმარე სათავსო

A125

მასშტაბი As indicated

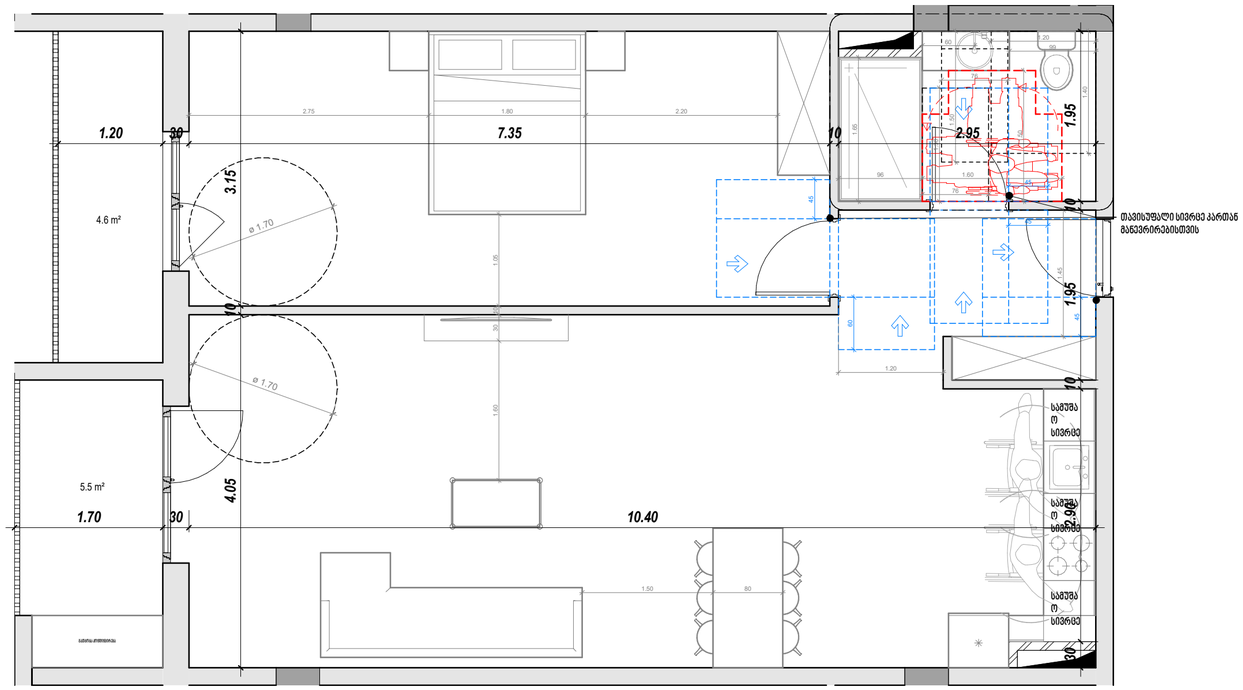

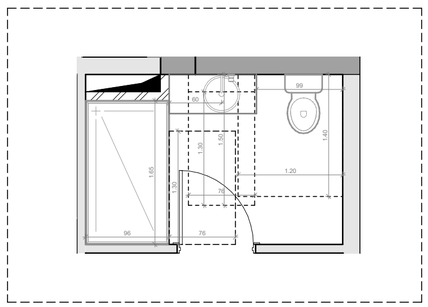

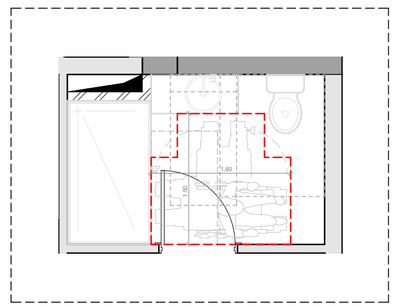

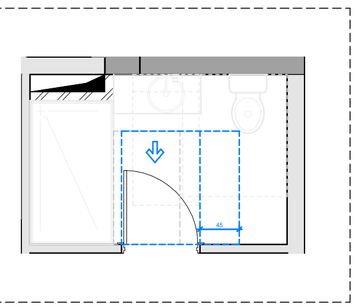

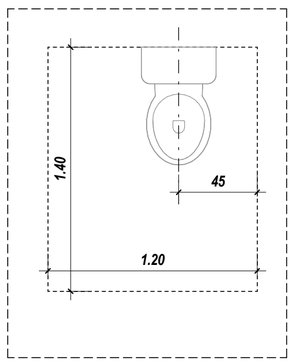

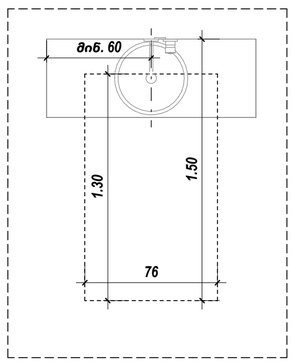

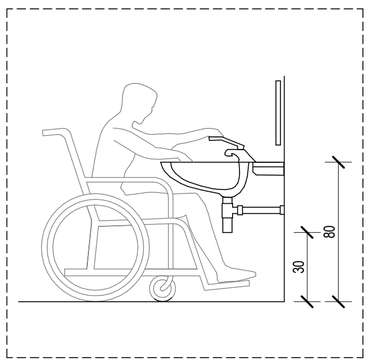

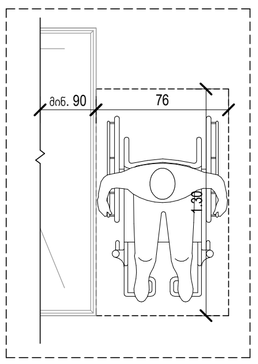

ბ – ტიპის

ბინა № – 29; 41; 53; 65.

საერთო ფართობი – 86.4 მ²

ბინა № 5 – 218.3 მ²

ბინა № 17 – 115.7 მ²

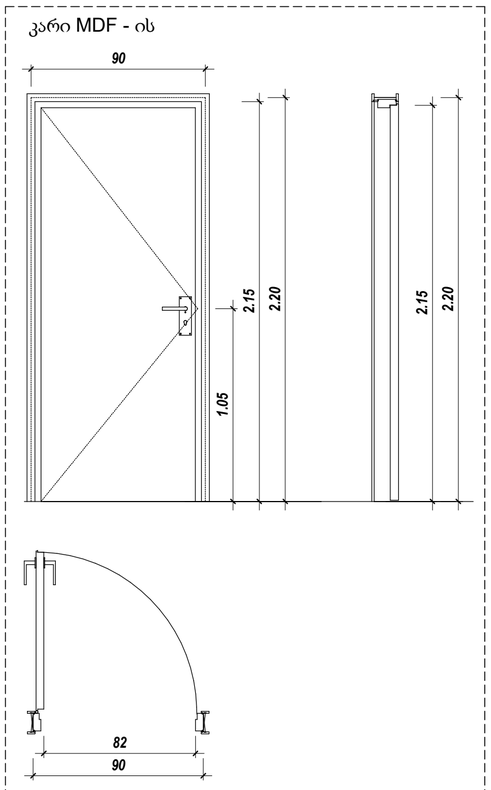

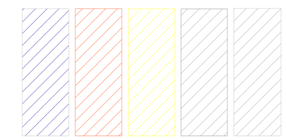

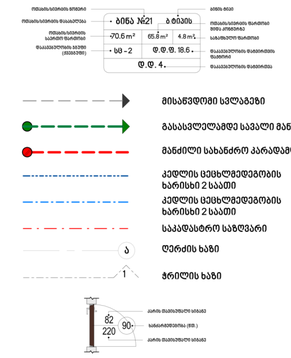

David Vashakidze Architects
მისამართი : ქ. თბილისი, სანაპიროს №8
ტელ: +995 (32) 230 98 99
E-mail : Dvastudio1@gmail.com
FB: FB.COM/DVASTUDIO

პროექტის ნომერი	2018_02
თარიღი	27/09/2021
მთ. არქიტექტორი	დავით ვაშაკიძე
არქიტექტორი	დავით ღახი
არქიტექტორი	ეკატერინე თევდორაშვილი

პროექტის დასახელება:

მრავალფუნქციური კომპლექსი

მისამართი:

ქალაქი თბილისი, დავით აღმაშენებლის ხეივანი, N 51
ს/კ : 01.13.01.020.228

ბინა №5,17,29,41,53,65

ტექნიკურ ეკონომიკური მაჩვენებლები:

საერთო ფართობი
საცხოვრებელი ფართობი
კომერციული ფართობი
საოფისე ფართობი
საზაფხულო ფართობი
ლიფტის/კიბის უჯრ. ფართობი
პარკინგის ფართობი
დამხმარე სათავსო

A126

მასშტაბი	As indicated

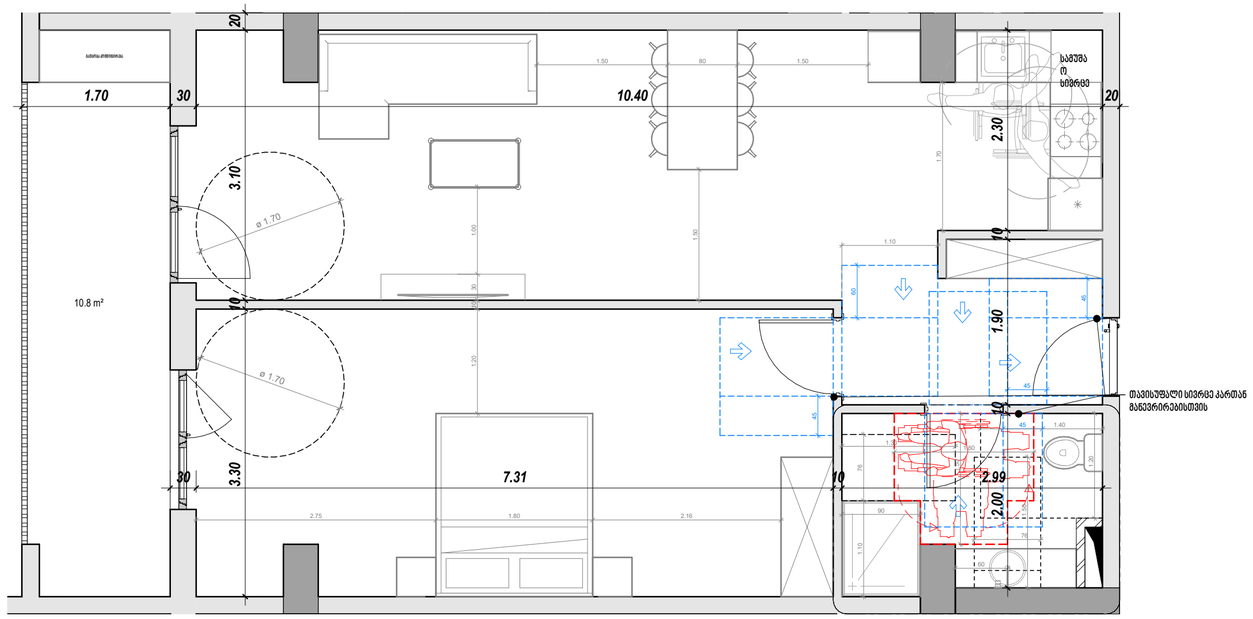

ბ - ტიპის

ბინა № - 30; 42; 54; 66.

საერთო ფართობი - 78.1 მ²

ბინა № 6 - 221.5 მ²

ბინა № 18 - 102.1 მ²

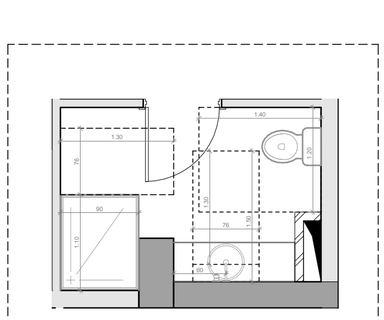

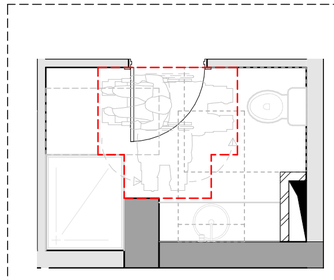

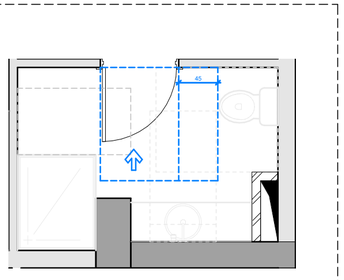

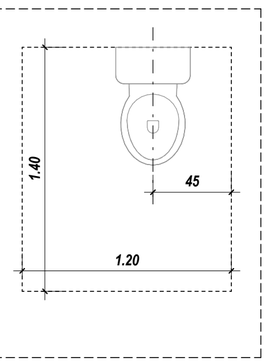

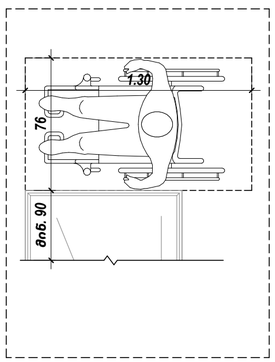

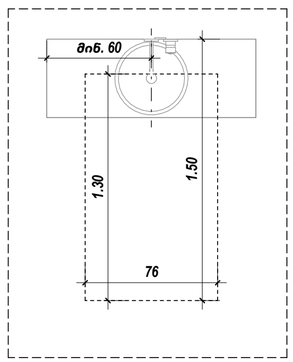

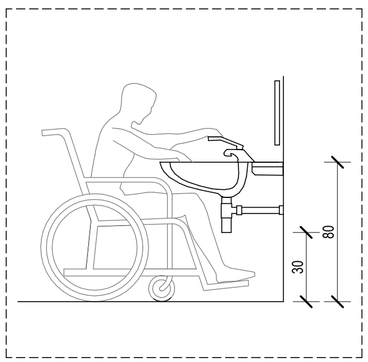

კარი MDF - ის

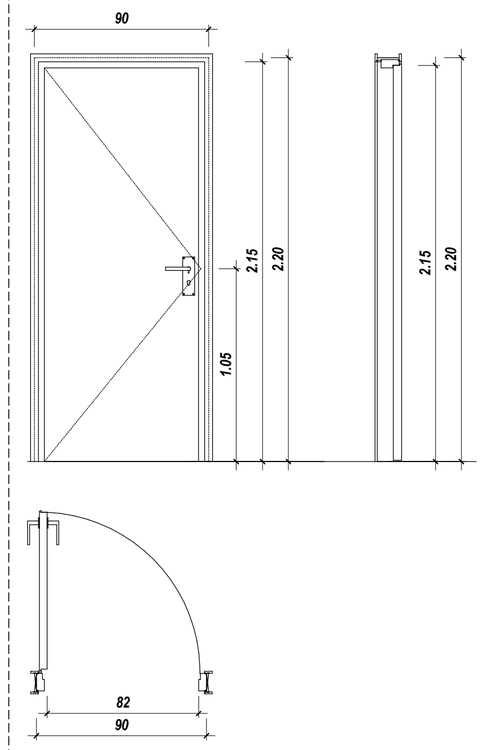

სამშენებლო დაბაბვებულობა (სძ)

სამაჭრო დაბაბვებულობა (სმ)

საცხოვრებლად დაბაბვებულობა (სც-2)

დაბმა დაბაბვებულობა (დბ)

სახაწყობო დაბაბვებულობა (სწ-2)



David Vashakidze Architects

მისამართი : ქ. თბილისი, საბაჟოს ქუჩის №8
ტელ: +995 (32) 230 98 99
E-mail : Dvastudio1@gmail.com
FB: FB.COM/DVASTUDIO

პროექტის ნომერი	2018_02
თარიღი	27/09/2021
მთ. არქიტექტორი	დავით ვამაკიძე
არქიტექტორი	დავით ლამხი
არქიტექტორი	ეკატერინე თევდორაშვილი

პროექტის დასახელება:

მრავალფუნქციური კომპლექსი

მისამართი:

ქალაქი თბილისი, დავით აღმაშენებლის ხეივანი, N51
b/ა : 01.13.01.020.228

ბინა №6,18,30,42,54,66

ტექნიკურ ეკონომიკური მაჩვენებლები:

საერთო ფართობი
საცხოვრებელი ფართობი
კომერციული ფართობი
საოფისე ფართობი
საბაფხულო ფართობი
ლიფტის/კიბის უჯრ. ფართობი
პარკინგის ფართობი
დამხმარე სათავსო

A127

მასშტაბი	As indicated

ბ – ტიპის

ბინა № – 43; 55; 67.

საერთო ფართობი – 119.0 მ²

ბინა № 7 – 297.2 მ²

ბინა № 19 – 144.1 მ²

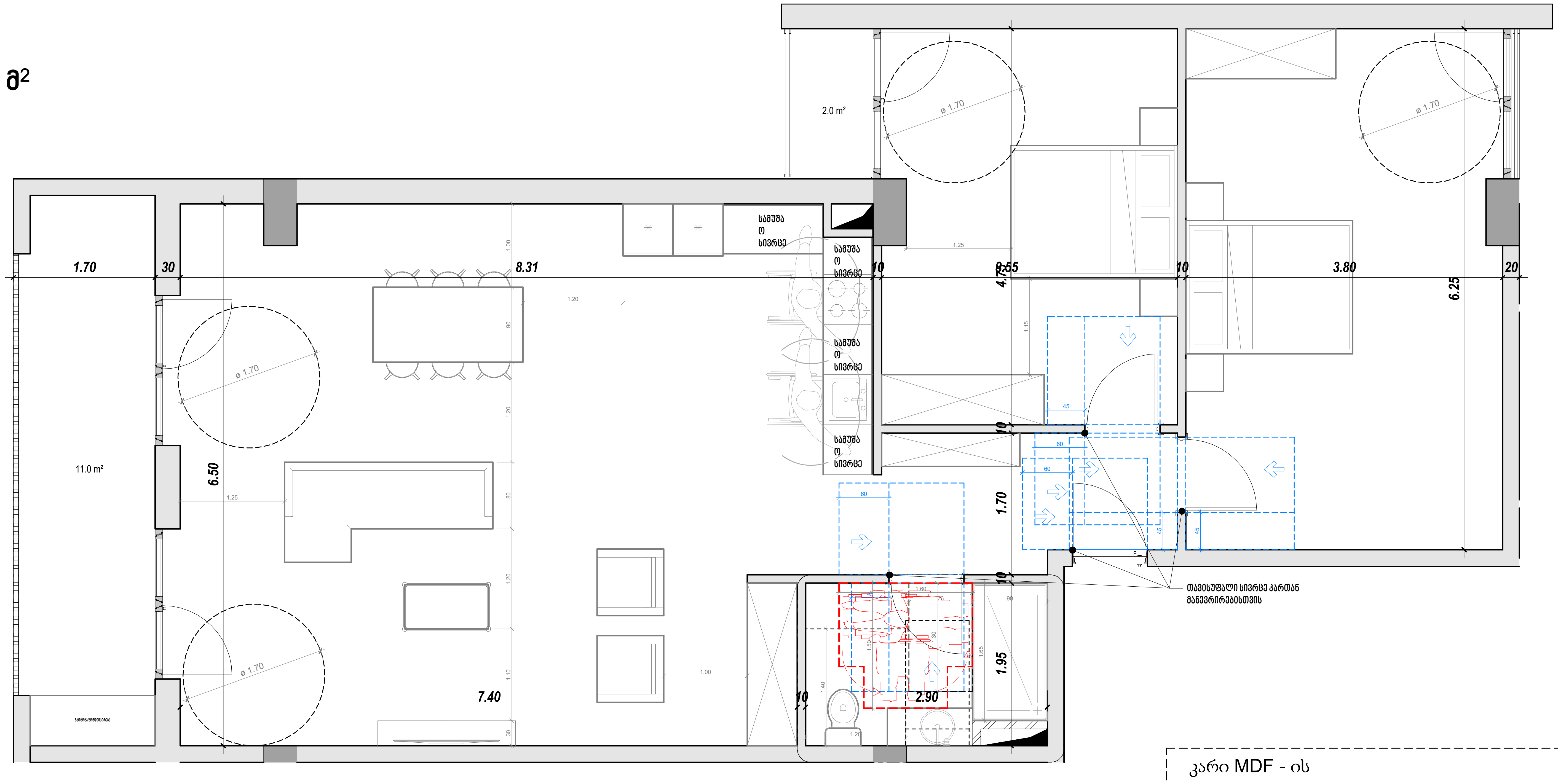

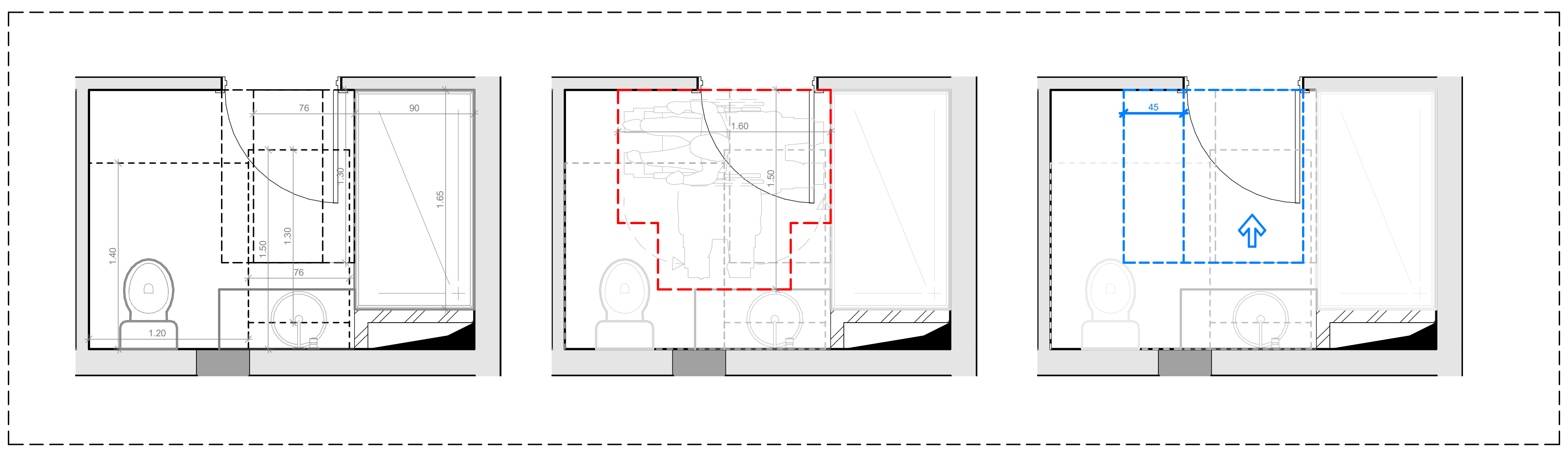

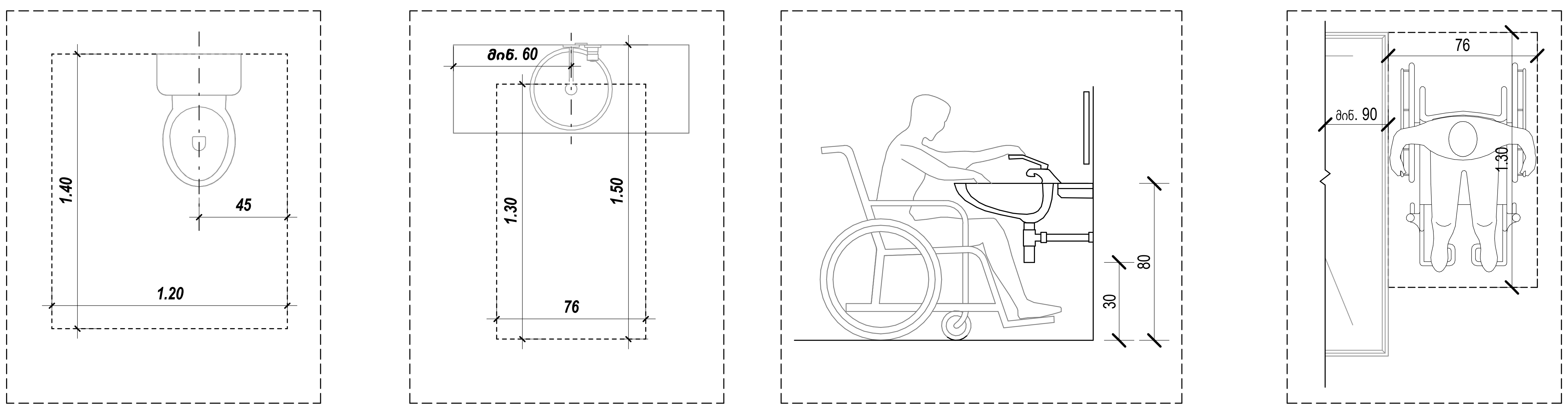

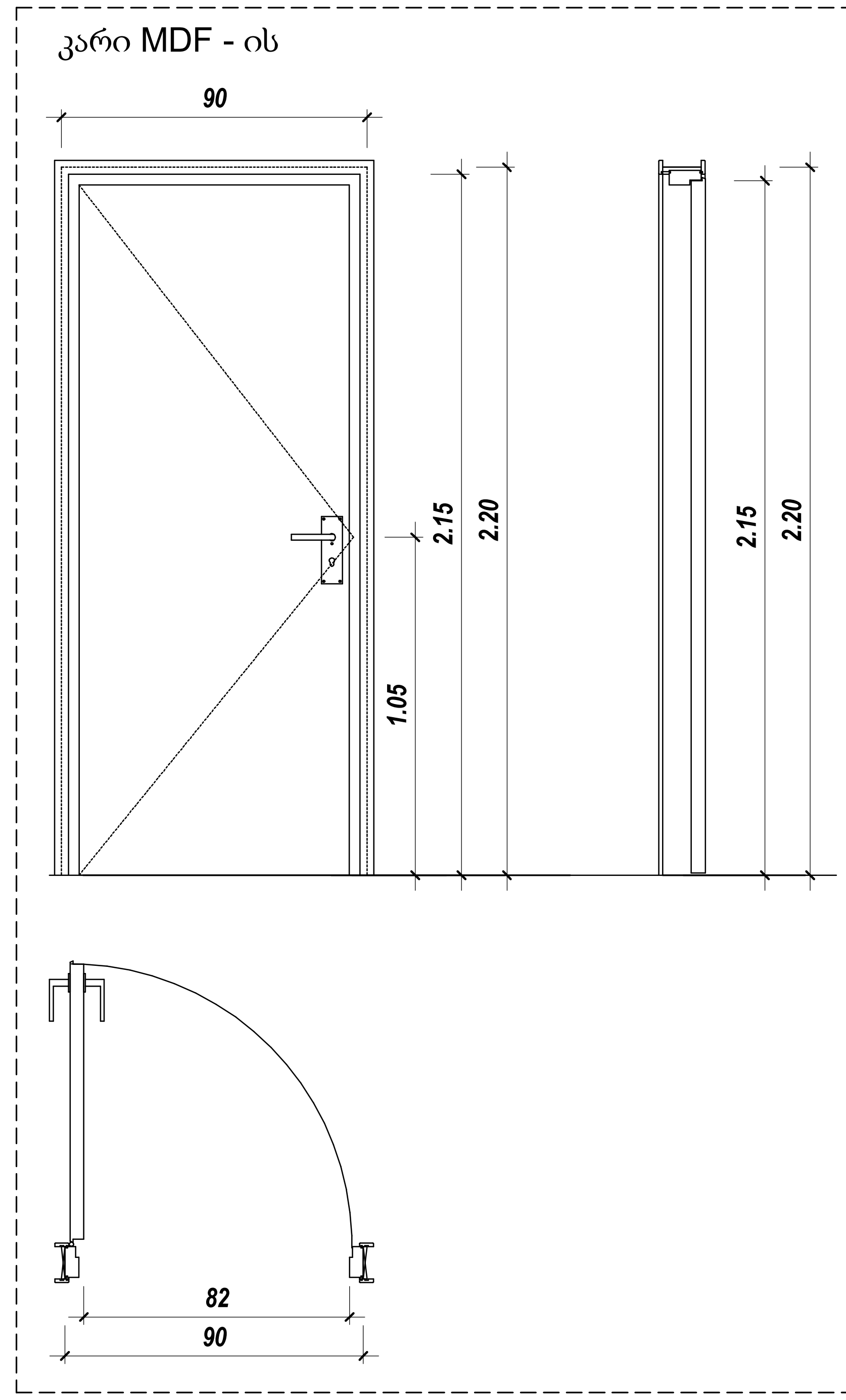

საქმიანი დაკავებულობა (სქ)

სავაჭრო დაკავებულობა (სვ)

საცხოვრებელი დაკავებულობა (სც-2)

დამხმარე დაკავებულობა (დხ)

სასაწყობო დაკავებულობა (სწ-2)

ოთახის/სივრცის ნომერი — ბინის ტიპი
ოთახის/სივრცის დასახელება — ბინა №21 — ბ ტიპის
ოთახის/სივრცის საერთო ფართობი — 70.6 m² — 65.8 m² — 4.8 m² — ოთახის/სივრცის ფართობი შიდა კონტურზე — საზაფხულო ფართობი
დაკავებულობის ჯგუფი (ქვეჯგუფი) — სც - 2 — დ.დ.ფ. 18.6 — დაკავებულობის დატვირთვის ფაქტორი
დ.დ. 4. — დაკავებულობის დატვირთვა

მისაწვდომი სვლაგეზი

გასასვლელამდე სავალი მანძილი

მანძილი სახანძრო კარადამდე

კედლის ცეცხლმედეგობის ხარისხი 2 საათი

კედლის ცეცხლმედეგობის ხარისხი 2 საათი

საკადასტრო საზღვარი

ღერძის ხაზი

ჭრილის ხაზი

82 / 220 / 90 — კარის თავისუფალი სიგანე — ხანძარმედეგობა (წთ.) — კარის თავისუფალი სიგანე

David Vashakidze Architects
მისამართი : ქ. თბილისი, სანაპიროს №8
ტელ: +995 (32) 230 98 99
E-mail : Dvastudio1@gmail.com
FB: FB.COM/DVASTUDIO

პროექტის ნომერი	2018_02
თარიღი	27/09/2021
მთ. არქიტექტორი	დავით ვაშაკიძე
არქიტექტორი	დავით ლაშხი
არქიტექტორი	ეკატერინე თევდორაშვილი

პროექტის დასახელება:

მრავალფუნქციური კომპლექსი

მისამართი:

ქალაქი თბილისი, დავით აღმაშენებლის ხეივანი, N 51
ს/კ : 01.13.01.020.228

ბინა №7,19,43, 55, 67

ტექნიკურ ეკონომიკური მაჩვენებლები:

საერთო ფართობი	
საცხოვრებელი ფართობი	
კომერციული ფართობი	
საოფისე ფართობი	
საზაფხულო ფართობი	
ლიფტის/კიბის უჯრ. ფართობი	
პარკინგის ფართობი	
დამხმარე სათავსო	

A128

მასშტაბი — As indicated

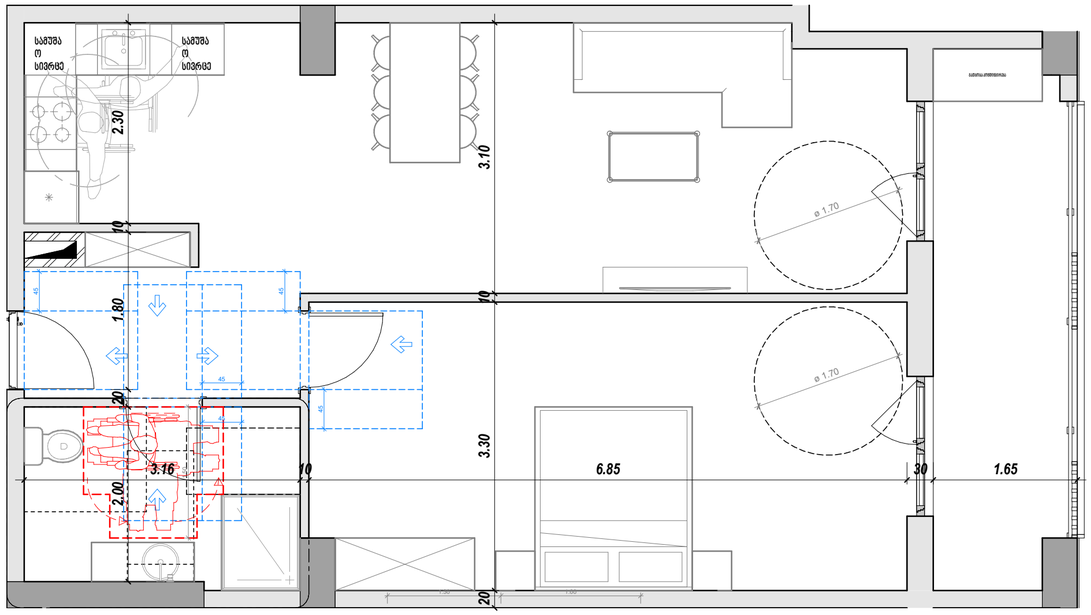

ბ – ტიპის

ბინა № – 8; 20; 32; 44; 56; 68.

საერთო ფართობი – 75.1 მ²

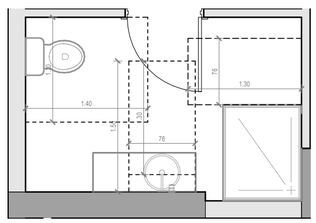

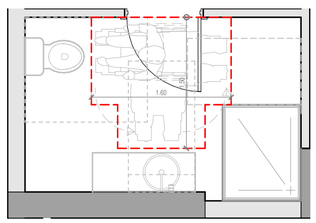

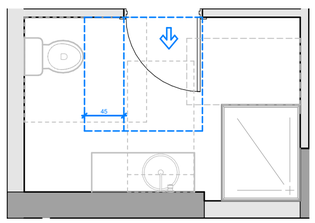

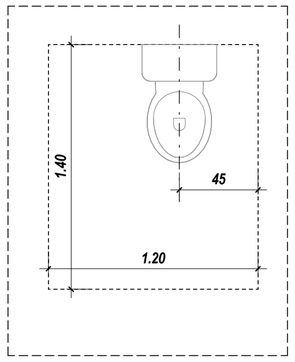

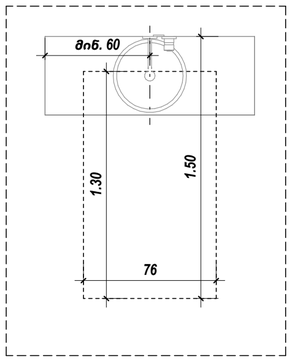

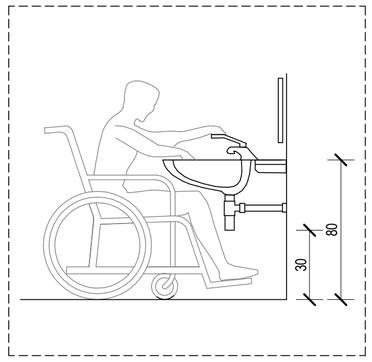

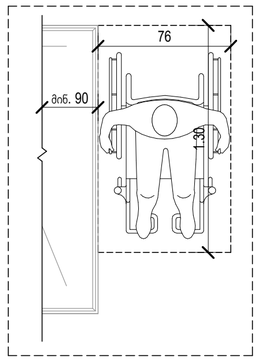

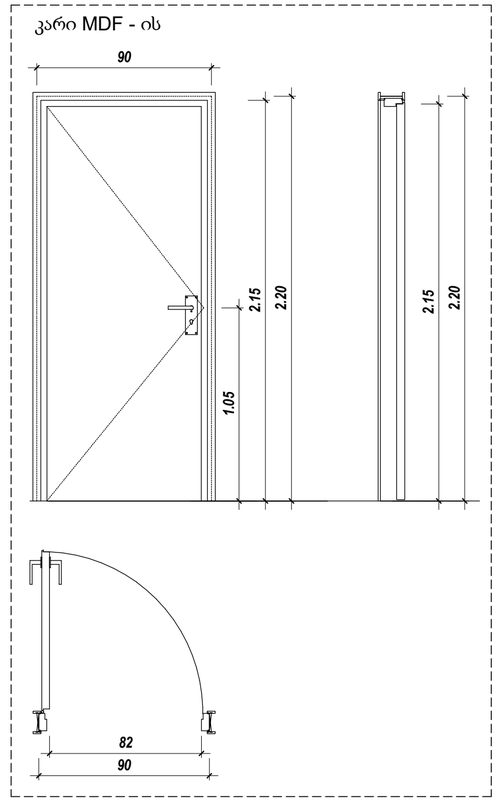

საძმაო დაბაზვისათვის (სძ)

სააბაზრო დაბაზვისათვის (სბ)

საცხოვრებელი დაბაზვისათვის (სც-2)

დაბმბაძე დაბაზვისათვის (დზ)

სასაწყობე დაბაზვისათვის (სწ-2)

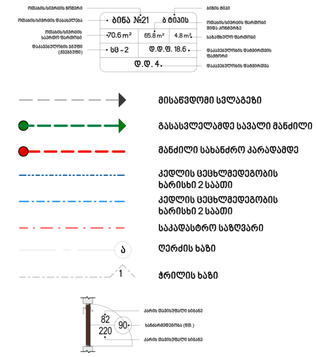

David Vashakidze Architects

მისამართი : ქ. თბილისი, სანაპირო №8
ტელ: +995 (32) 230 98 99
E-mail : Dvastudio@gmail.com
FB: FB.COM/DVASTUDIO

პროექტის ნომერი	2018_02
თარიღი	27/09/2021
მთ. არქიტექტორი	დავით ვაშაკიძე
არქიტექტორი	დავით ღარხი
არქიტექტორი	ეკატერინე თევდორაშვილი

პროექტის დასახელება:

მრავალფუნქციური კომპლექსი

მისამართი:

ქალაქი თბილისი, დავით აღმაშენებლის ხეივანი, N 51
ს/კ : 01.13.01.020.228

ბინა №8,20,32,44,56,68

ტექნიკურ ეკონომიკური მაჩვენებლები:

საერთო ფართობი
საცხოვრებელი ფართობი
კომერციული ფართობი
საოფისე ფართობი
საბაფხალო ფართობი
ღიფტის/კიბის უჯრ. ფართობი
პარკინგის ფართობი
დამხმარე სათავსო

A129

მასშტაბი As indicated

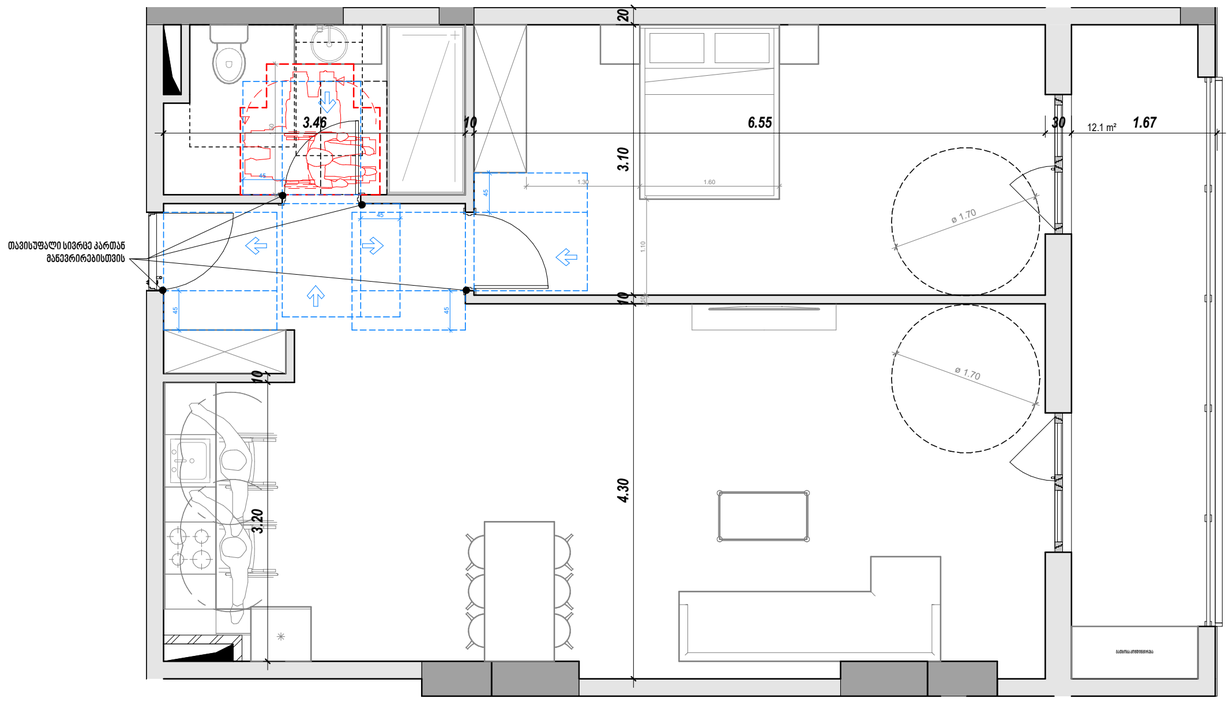

ბ – ტიპის

ბინა № – 9; 21; 33; 45; 57; 69.

საერთო ფართობი – 87.1 მ²

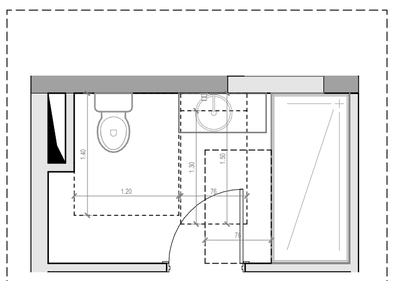

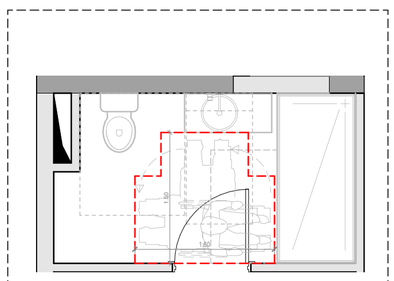

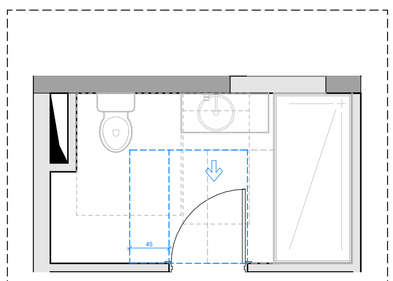

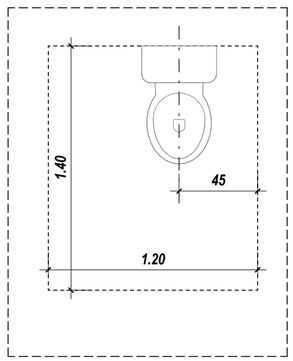

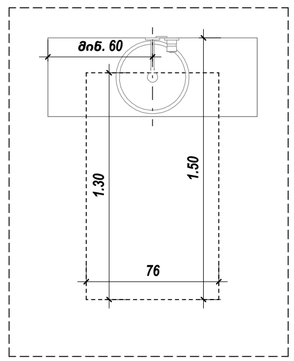

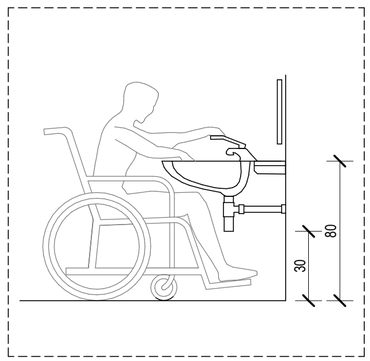

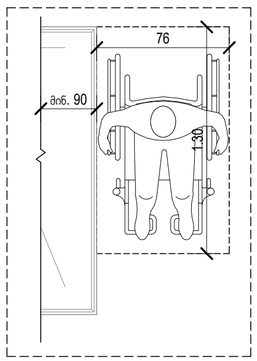

კარი MDF - ის

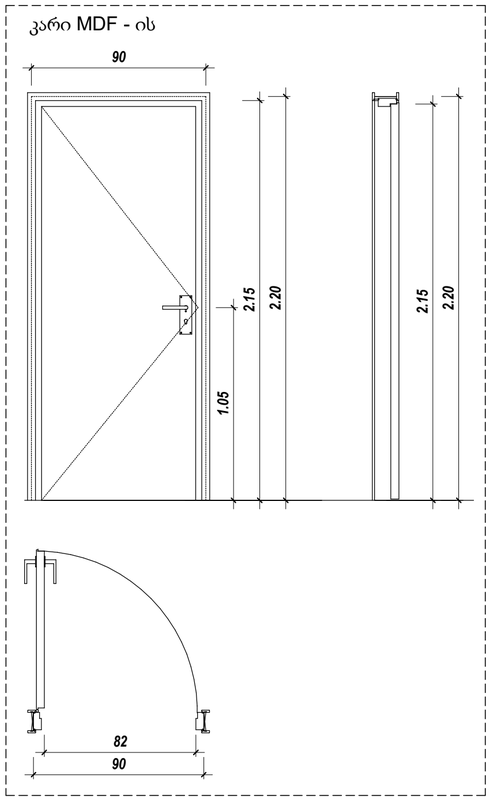

ხაძმიანი დაბაკვანძულობა (სძ)

საბაჭრე დაბაკვანძულობა (სბ)

საცხოვრებელი დაბაკვანძულობა (სც-2)

დაფხაბარე დაბაკვანძულობა (სხ)

სასაყუთე დაბაკვანძულობა (სყ-2)

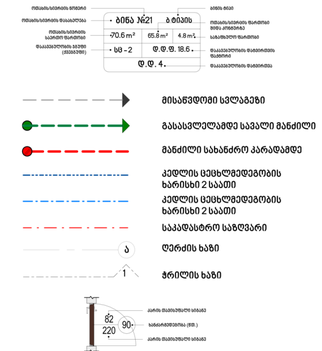

David Vashakidze Architects
მისამართი : ქ. თბილისი, სანაპიროს №8
ტელ: +995 (32) 230 98 99
E-mail : Dvastudio1@gmail.com
FB: FB.COM/DVASTUDIO

პროექტის ნომერი	2018_02
თარიღი	27/09/2021
მთ. არქიტექტორი	დავით ვამპაიძე
არქიტექტორი	დავით ღამხი
არქიტექტორი	ეკატერინე თევდორაძვილი

პროექტის დასახელება:

მრავალფუნქციური კომპლექსი

მისამართი:

ქალაქი თბილისი, დავით აღმაშენებლის ხეივანი, N51

ს/კ : 01.13.01.020.228

ბინა №9,21,33,45,57,69

ტექნიკურ ეკონომიკური მაჩვენებლები:

საერთო ფართობი
საცხოვრებელი ფართობი
კომერციული ფართობი
საოფისე ფართობი
საზაფხულო ფართობი
ლიფტის/კიბის უჯრ. ფართობი
პარკინგის ფართობი
დამხმარე სათავსო

A130

მასშტაბი	As indicated

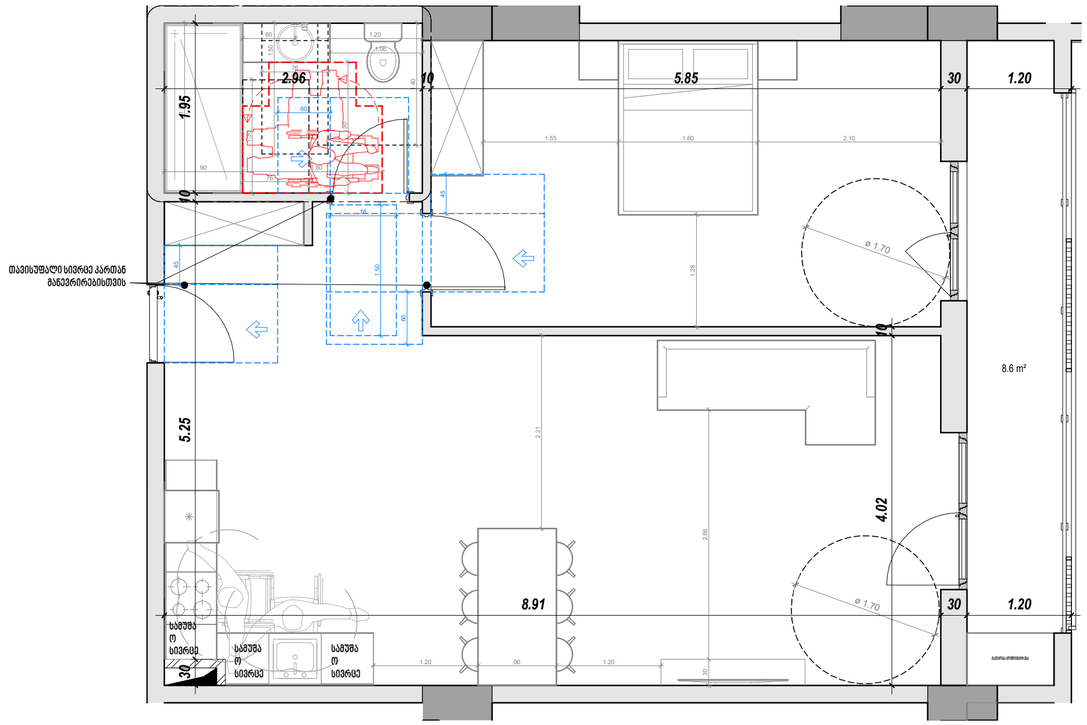

ბ - ტიპის
ბინა № - 10; 22; 34; 46; 58; 70.

საერთო ფართობი - 76.0 მ²

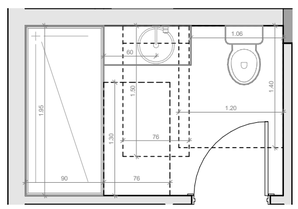

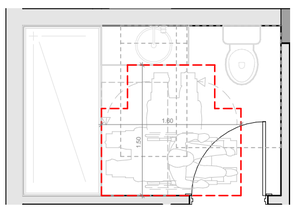

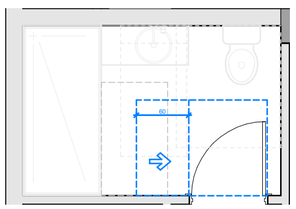

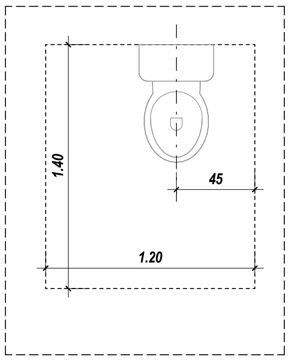

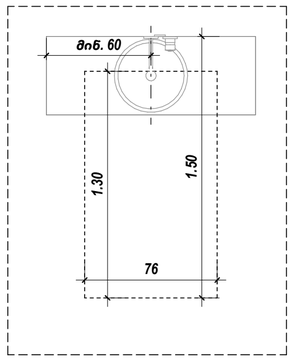

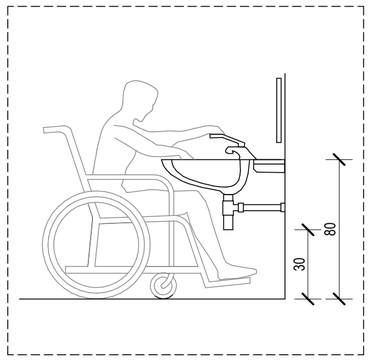

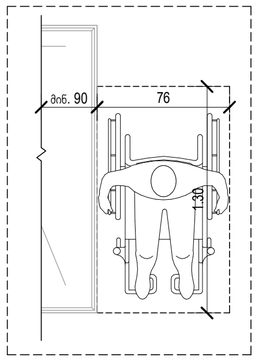

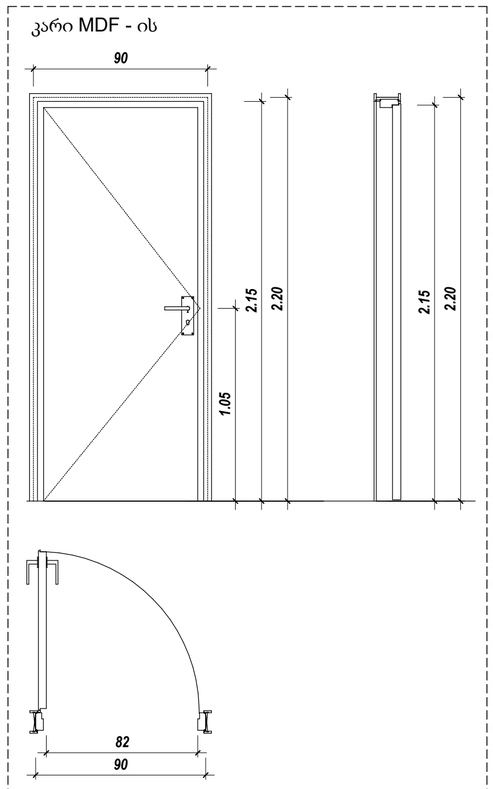

საქმიანი დანიშნულების (სძ)

სახმარი დანიშნულების (სხ)

სანიტარული დანიშნულების (სს-2)

დამხმარე დანიშნულების (დს)

სასაწყობე დანიშნულების (სწ-2)

ბინა №21			ბ ტიპი
70.6 m²	65.6 m²	4.8 m²	
ბ0 - 2		0.0.0. 18.6	
0.0. 4.			

მისასვლელი სცენარები

მისასვლელი სასურველი სცენარით

მისასვლელი სასურველი სცენარით

მისასვლელი სასურველი სცენარით

საკანალიზაციო მილსადენის ღერძი

საკანალიზაციო მილსადენის ღერძი

ცხელი წყალმომარაგების მილსადენი

David Vashakidze Architects

მისამართი : ქ. თბილისი, სანაპიროს №8
ტელ: +995 (32) 230 98 99
E-mail : Dvastudio1@gmail.com
FB: FB.COM/DVASTUDIO

პროექტის ნომერი	2018_02
თარიღი	27/09/2021
მთ. არქიტექტორი	დავით ვაშაკიძე
არქიტექტორი	დავით ღამხი
არქიტექტორი	ეკატერინე თევდორაძვილი

პროექტის დასახელება:

მრავალფუნქციური კომპლექსი

მისამართი:

ქალაქი თბილისი, დავით აღმაშენებლის ხეივანი, N 51
ს/ა : 01.13.01.020.228

ბინა №10,22,34,46,58,70

ტექნიკურ ეკონომიკური მაჩვენებლები:

საერთო ფართობი
საცხოვრებელი ფართობი
კომერციული ფართობი
საოფისე ფართობი
საზაფხულო ფართობი
ლიფტის/კიბის უჯრ. ფართობი
პარკინგის ფართობი
დამხმარე სათავსო

A131

მასშტაბი	As indicated

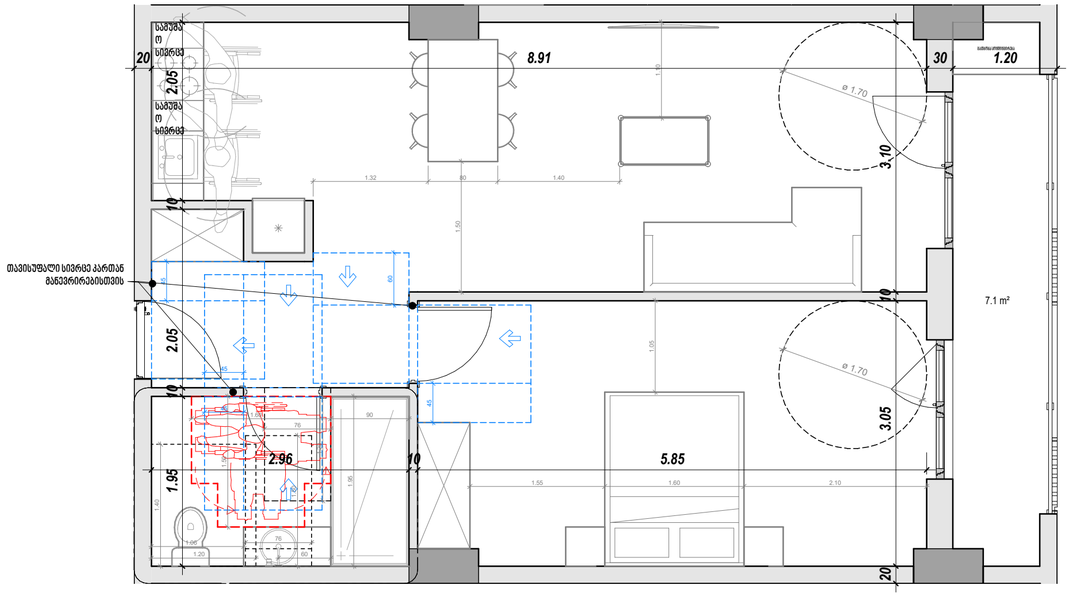

ბ – ტიპის
ბინა № – 11; 23; 35; 47; 59; 71.

საერთო ფართობი – 63.4 მ²

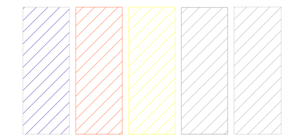

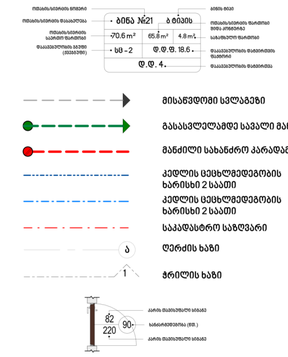

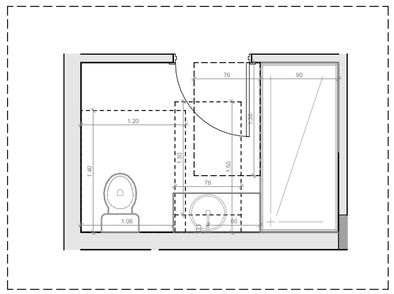

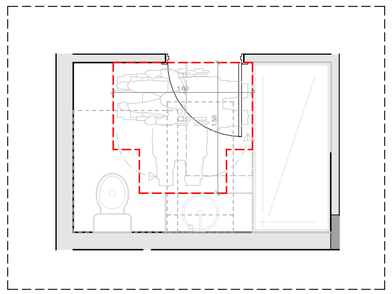

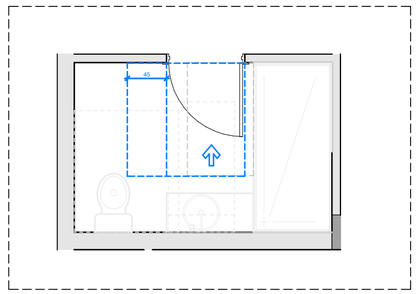

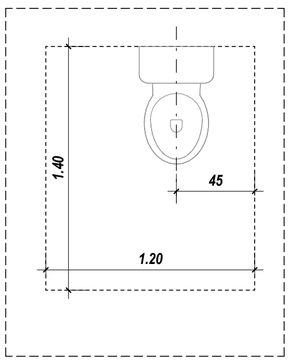

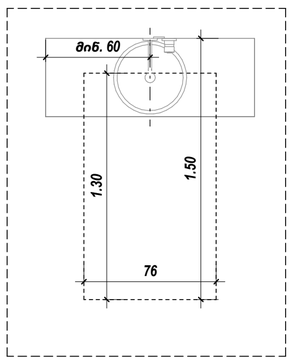

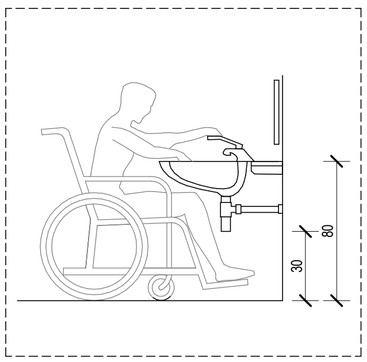

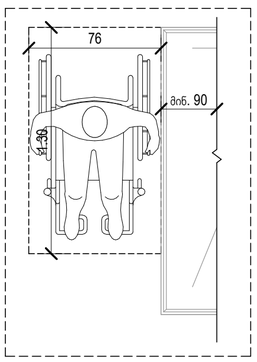

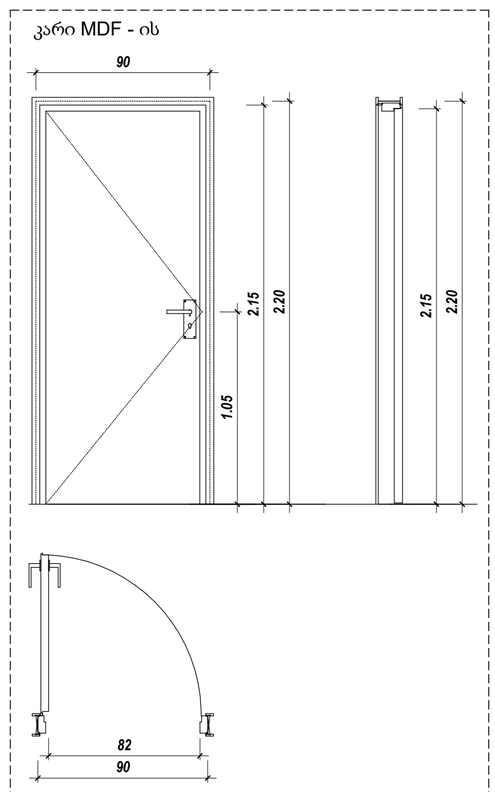

David Vashakidze Architects
მისამართი : ქ. თბილისი, სანაპიროს №8
ტელ: +995 (32) 230 98 99
E-mail : Dvastudio1@gmail.com
FB: FB.COM/DVASTUDIO

პროექტის ნომერი	2018_02
თარიღი	27/09/2021
მთ. არქიტექტორი	დავით ვაშაკიძე
არქიტექტორი	დავით ღამხი
არქიტექტორი	ეკატერინე თევდორაძვილი

პროექტის დასახელება:

მრავალფუნქციური კომპლექსი

მისამართი:

ქალაქი თბილისი, დავით აღმაშენებლის ხეივანი, N 51
ს/კ : 01.13.01.020.228

ბინა №11,23,35,47,59,71

ტექნიკურ ეკონომიკური მაჩვენებლები:

საერთო ფართობი
საცხოვრებელი ფართობი
კომერციული ფართობი
საოფისე ფართობი
საზაფხულო ფართობი
ლიფტის/კიბის უჯრ. ფართობი
პარკინგის ფართობი
დამხმარე სათავსო

A132

მასშტაბი	As indicated

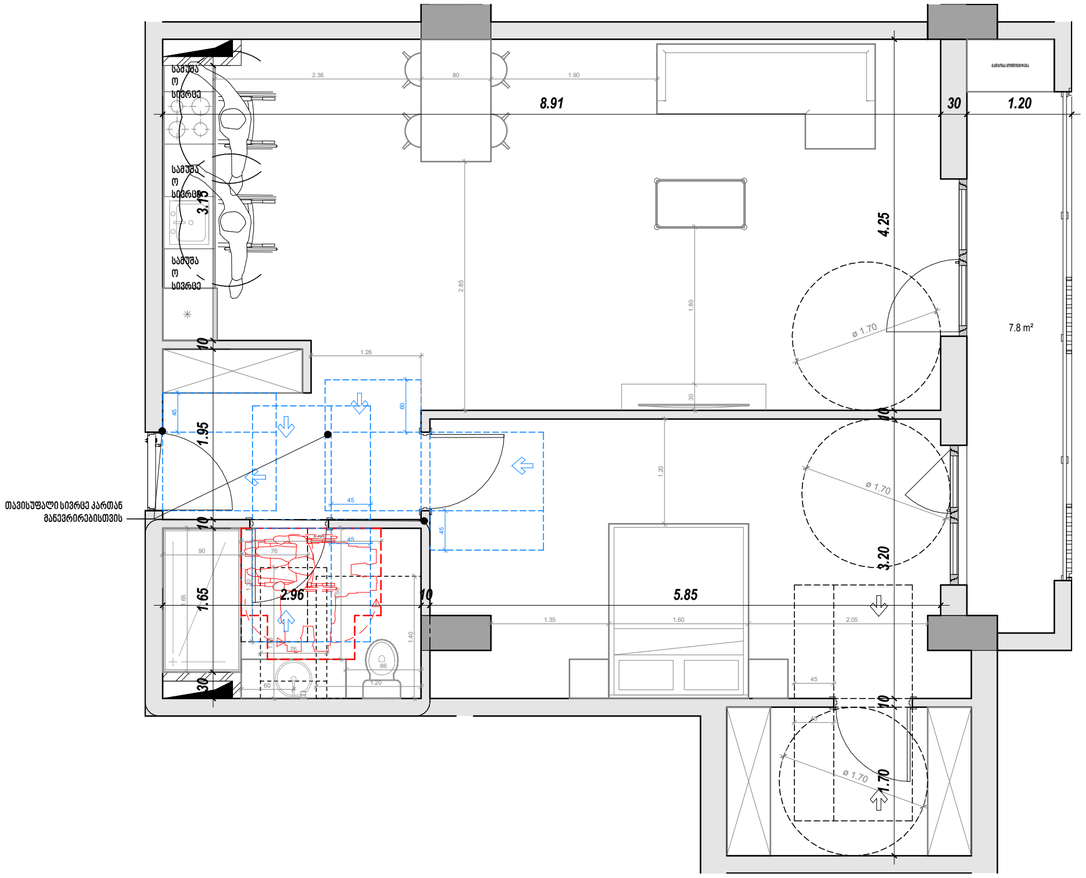

ბ – ტიპის

ბინა № – 12; 24; 36; 48; 60; 72.

საერთო ფართობი – 80.5 მ²

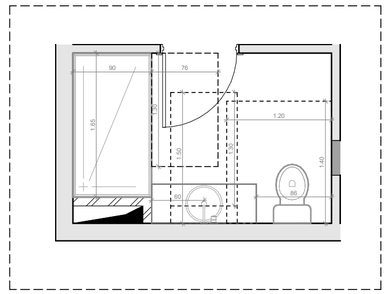

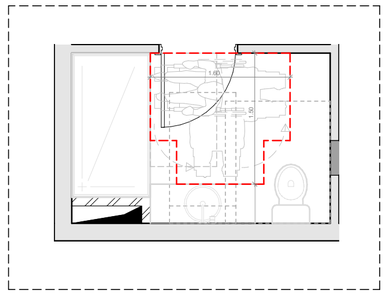

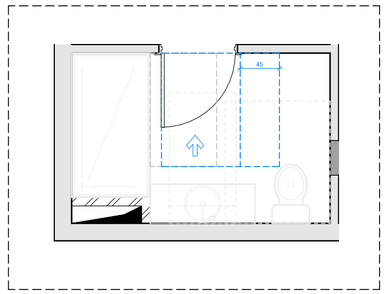

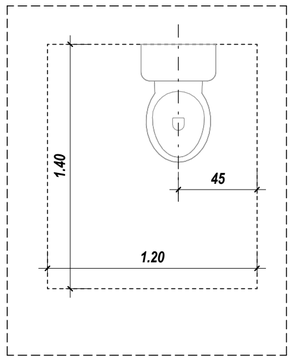

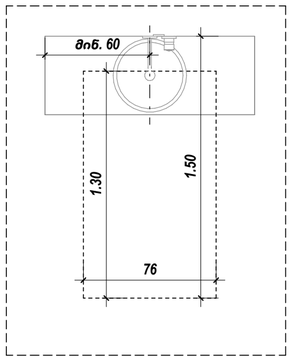

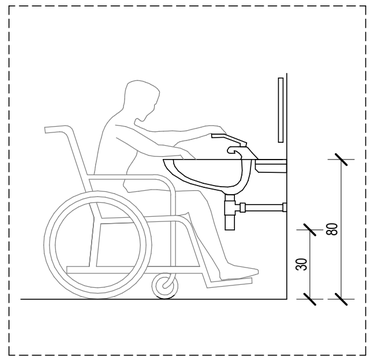

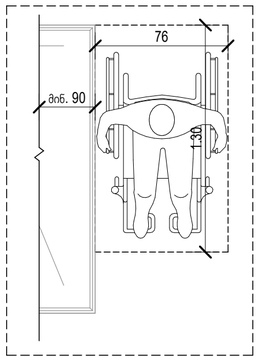

კარი MDF - ის

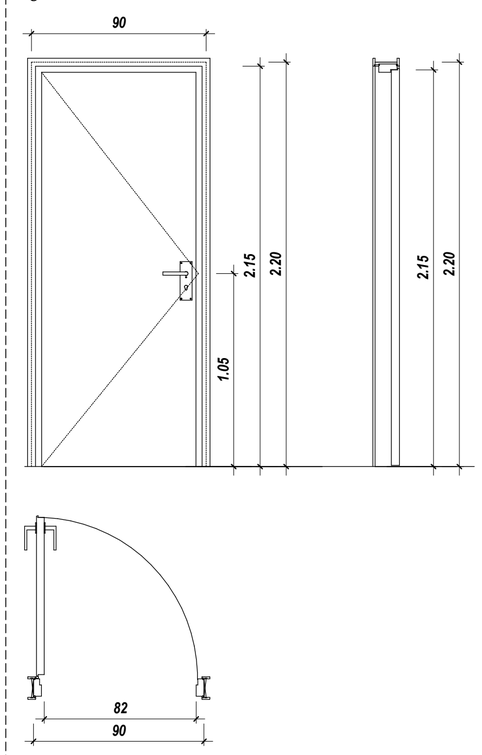

საძმობანი დაბაბვიბულობა (სძ)

სავაბრე დაბაბვიბულობა (სვ)

საცხოვრებელი დაბაბვიბულობა (სც-2)

დამხმარე დაბაბვიბულობა (დზ)

სახაყვირე დაბაბვიბულობა (სჯ-2)

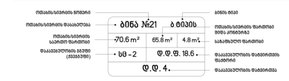

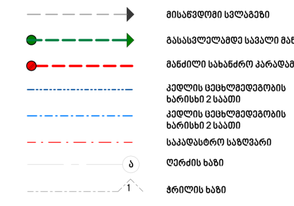



David Vashakidze Architects

მისამართი : ქ. თბილისი, სანაპირო №8
ტელ: +995 (32) 239 98 99
E-mail : Dvastudio1@gmail.com
FB: FB.COM/DVASTUDIO

პროექტის ნომერი	2018_02
თარიღი	27/09/2021
მთ. არქიტექტორი	დავით ვამაკიძე
არქიტექტორი	დავით ღამხი
არქიტექტორი	ეკატერინე თევდორაშვილი

პროექტის დასახელება:

მრავალფუნქციური კომპლექსი

მისამართი:

ქალაქი თბილისი, დავით აღმაშენებლის ხეივანი, N51
ს/კ : 01.13.01.020.228

ბინა №12,24,36,48,60,72

ტექნიკურ ეკონომიკური მაჩვენებლები:

საერთო ფართობი
საცხოვრებელი ფართობი
კომერციული ფართობი
საოფისე ფართობი
საბაფხულო ფართობი
ლიფტის/კიბის უჯრ. ფართობი
პარკინგის ფართობი
დამხმარე სათავსო

A133

მასშტაბი As indicated

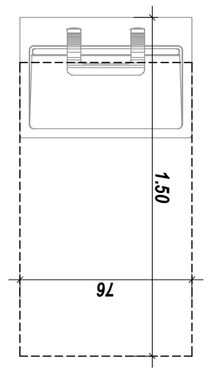

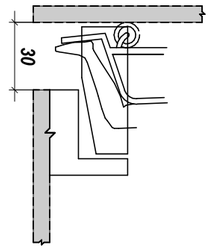

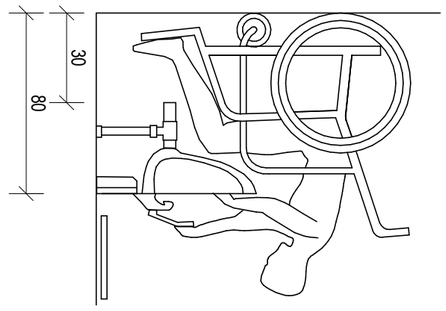

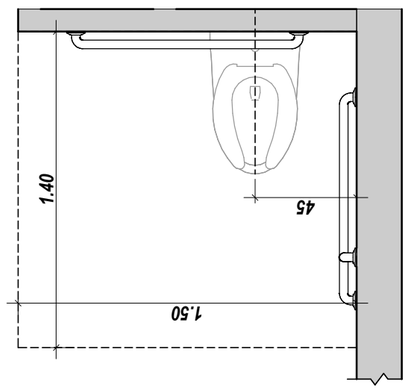

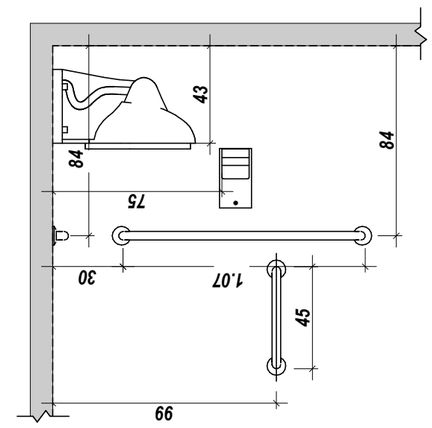

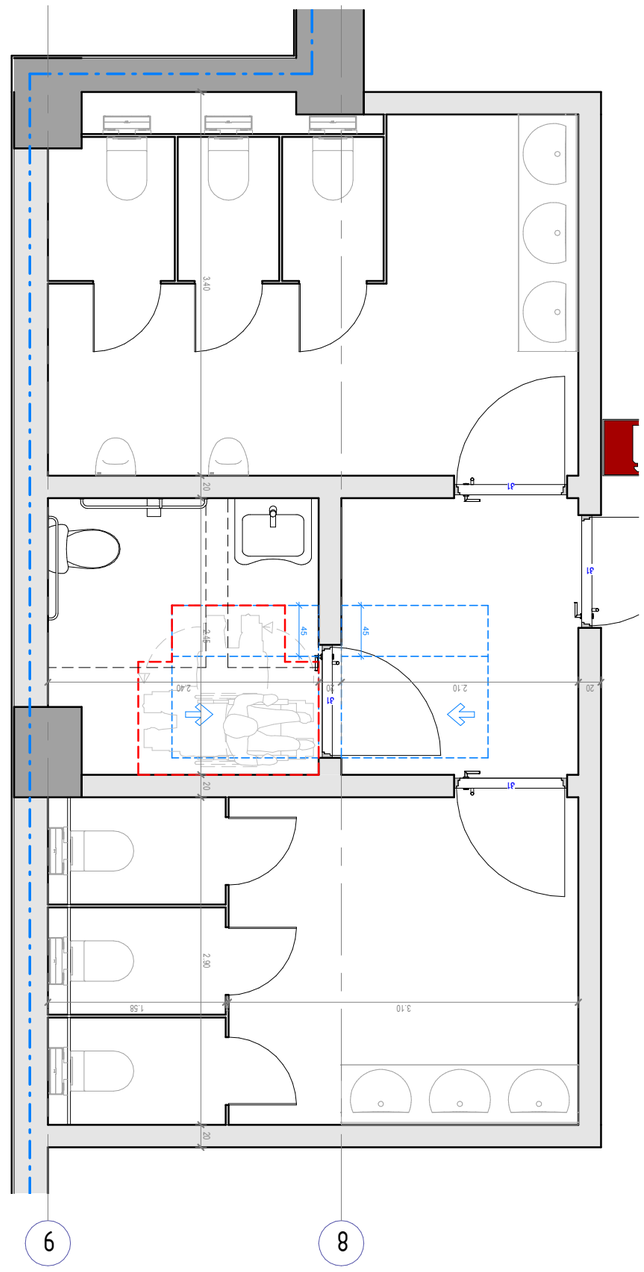

9 8

სართ. ტუალეტის ბლოკის გეგმა 2

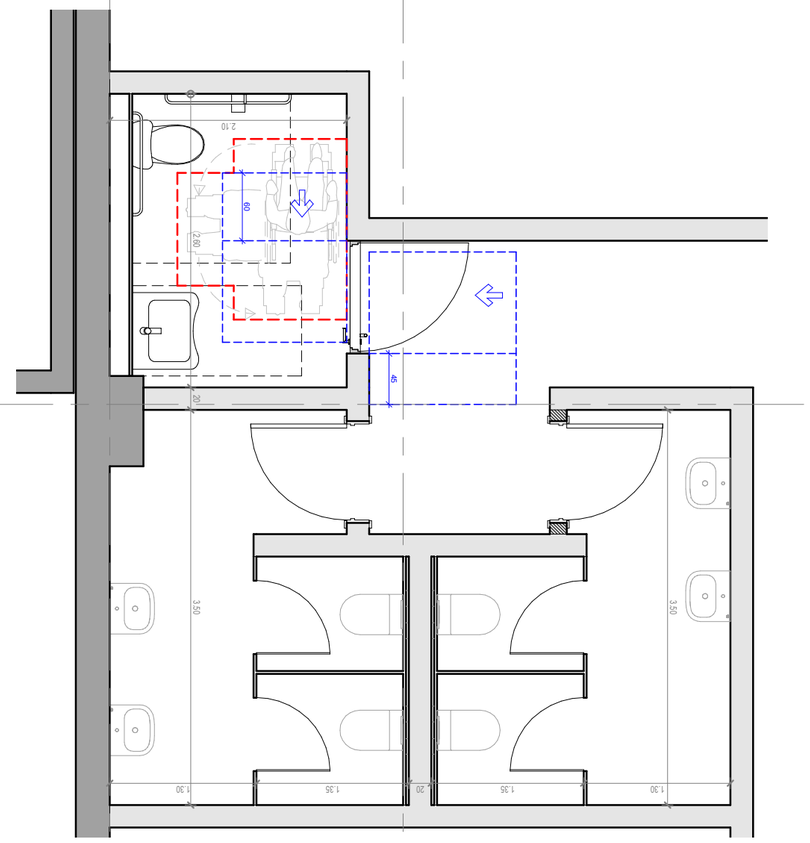

ω

9 8

სართ. ტუალეტის ბლოკის გეგმა 1



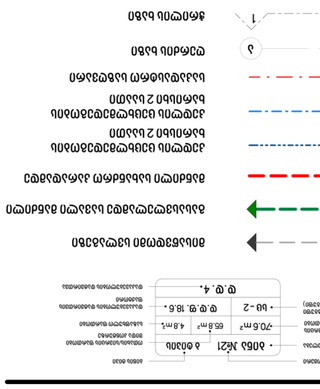
ტუალეტის ბლოკის გეგმა
ტუალეტის ბლოკის ჭერის გეგმა
ტუალეტის ბლოკის ფასადი
ტუალეტის ბლოკის ფასადი
ტუალეტის ბლოკის ფასადი



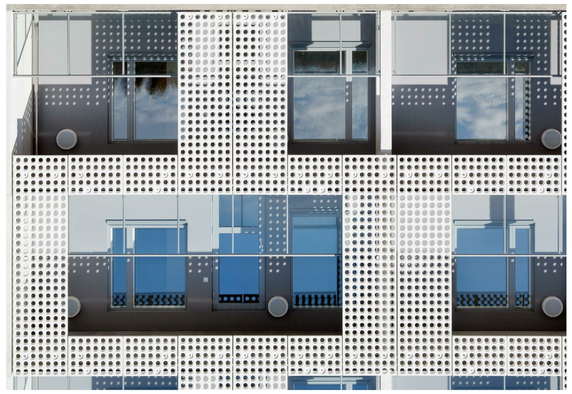

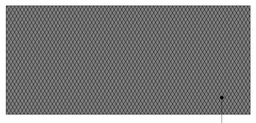

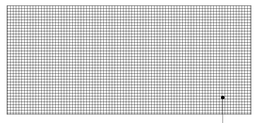

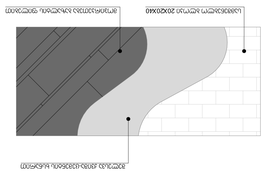

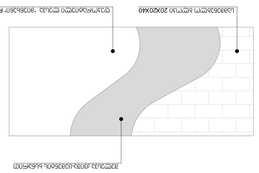

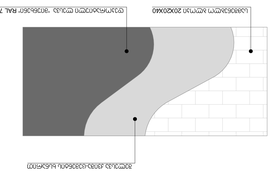

ფასადის ფრაგმენტის ნახაზი მ. 1:50

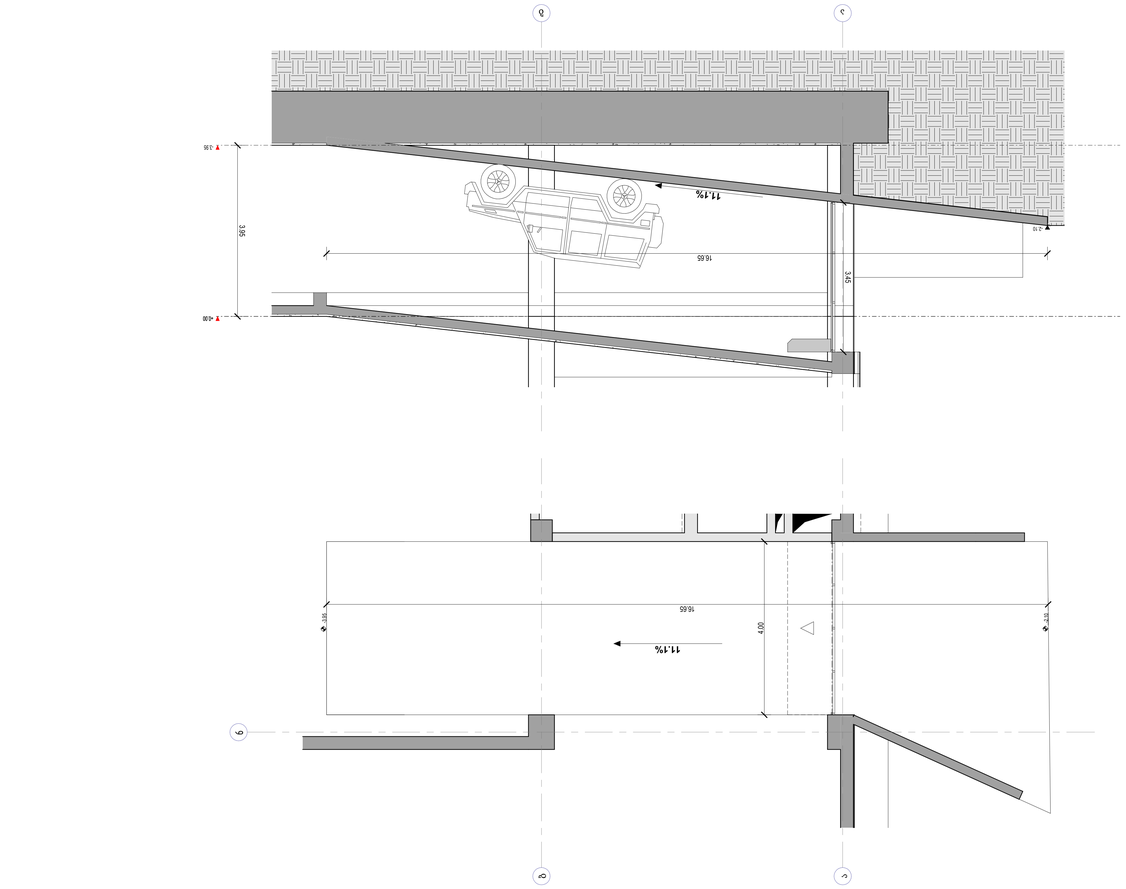

ფასადის ფრაგმენტის ნახაზი მ. 1:50

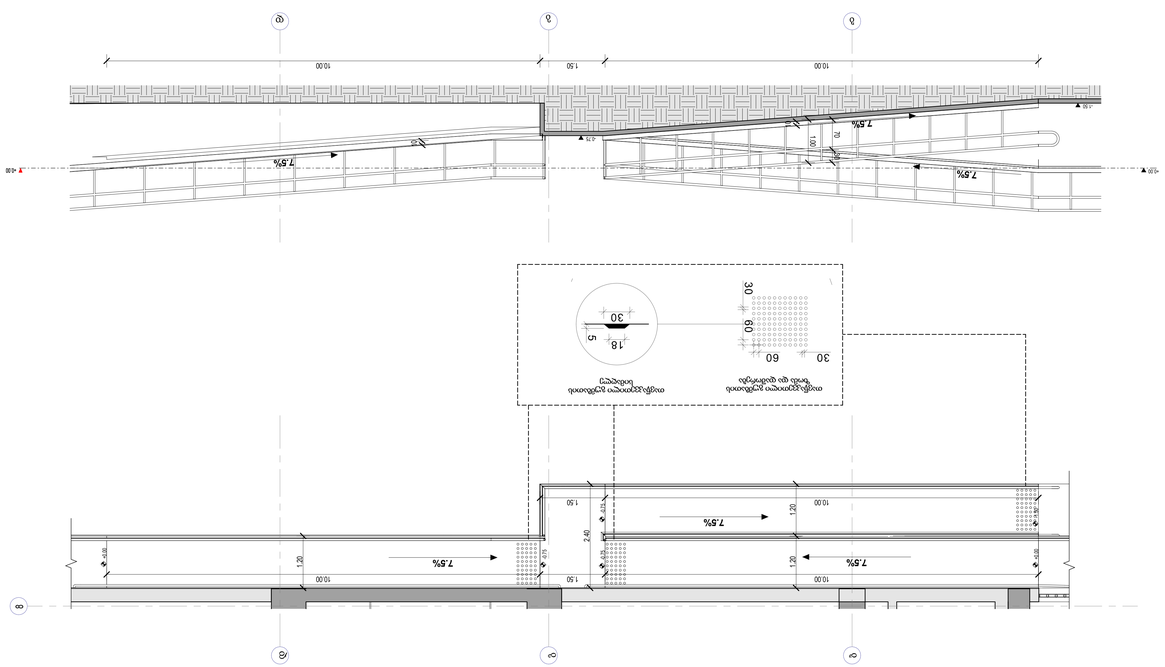

ფასადის დეტალი მ. 1:20

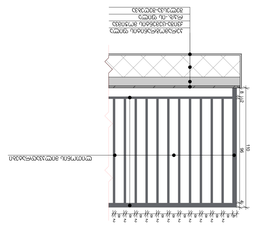

ფასადის დეტალი მ. 1:20

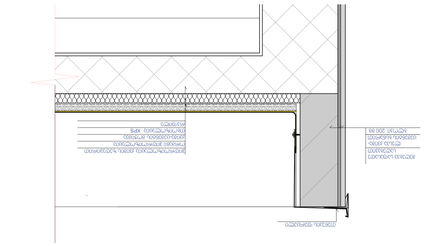
ალუმინის პანელი
ალუმინის პროფილი
ალუმინის პროფილი
ალუმინის პროფილ

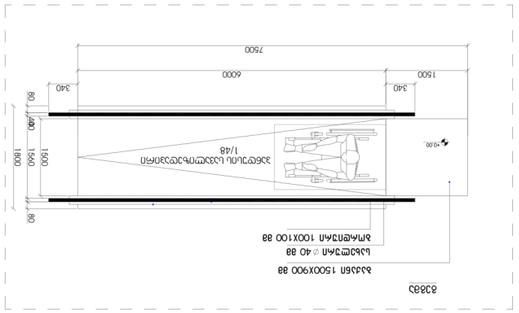

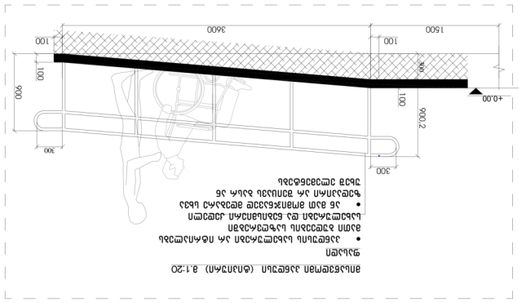
+0.00
100
1500
3600
100
300
100
900
100
300
100
100
100

სამართავი ღილაკის ტიპი	ამობურცული ნიშანი	ბრაილის შეტყობინება	თანაფარდობა (გახსნილი რკალები აღნიშნავს გამოუყენებელ წერტილებს ბრაილის თითოეულ უჯრაში)
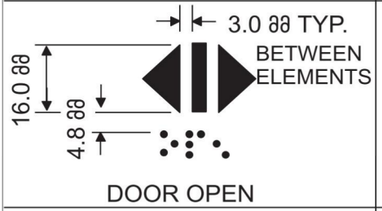 DOOR OPEN		 op“en”	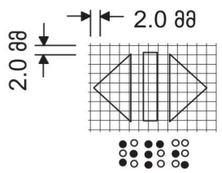
 REAR/SIDE DOOR OPEN		 op“en”	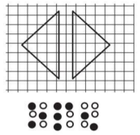
 DOOR CLOSE		 close	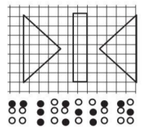
 REAR/SIDE DOOR CLOSE		 close	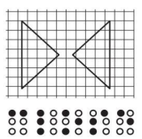
 MAIN		 ma“in”	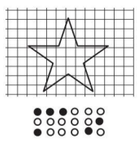
 ALARM		 al“ar”m	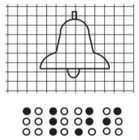
 PHONE		 ph“one”	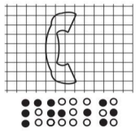
 EMERGENCY STOP (WHEN PROVIDED) X on face of octagon is not required to be tactile		 “st”op	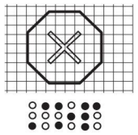

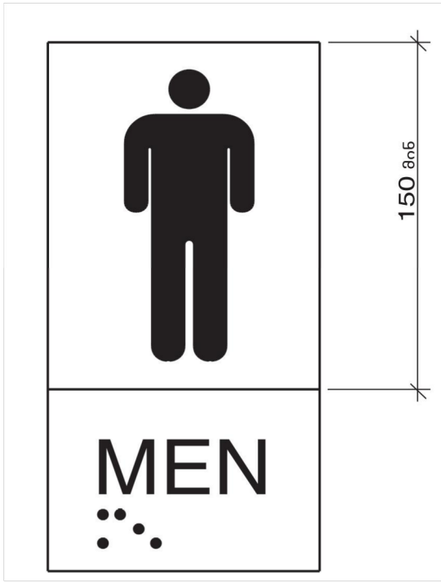



David Vashakidze Architects

მისამართი : ქ. თბილისი, სანაპიროს №8
ტელ: +995 (32) 230 98 99
E-mail : Dvastudio1@gmail.com
FB: FB.COM/DVASTUDIO

პროექტის ნომერი	2018_02
თარიღი	27/09/2021
მთ. არქიტექტორი	დავით ვაშაკიძე
არქიტექტორი	დავით ლაშხი
არქიტექტორი	ეკატერინე თევდორაშვილი

პროექტის დასახელება:

მრავალფუნქციური კომპლექსი

მისამართი:

ქალაქი თბილისი, დავით აღმაშენებლის ხეივანი, N51
ს/კ : 01.13.01.020.228

დეტალები 3

ტექნიკურ ეკონომიკური მაჩვენებლები:

- საერთო ფართობი
- საცხოვრებელი ფართობი
- კომერციული ფართობი
- საოფისე ფართობი
- საზაფხულო ფართობი
- ლიფტის/კიბის უჯრ. ფართობი
- პარკინგის ფართობი
- დამხმარე სათავსო

A142

მასშტაბი

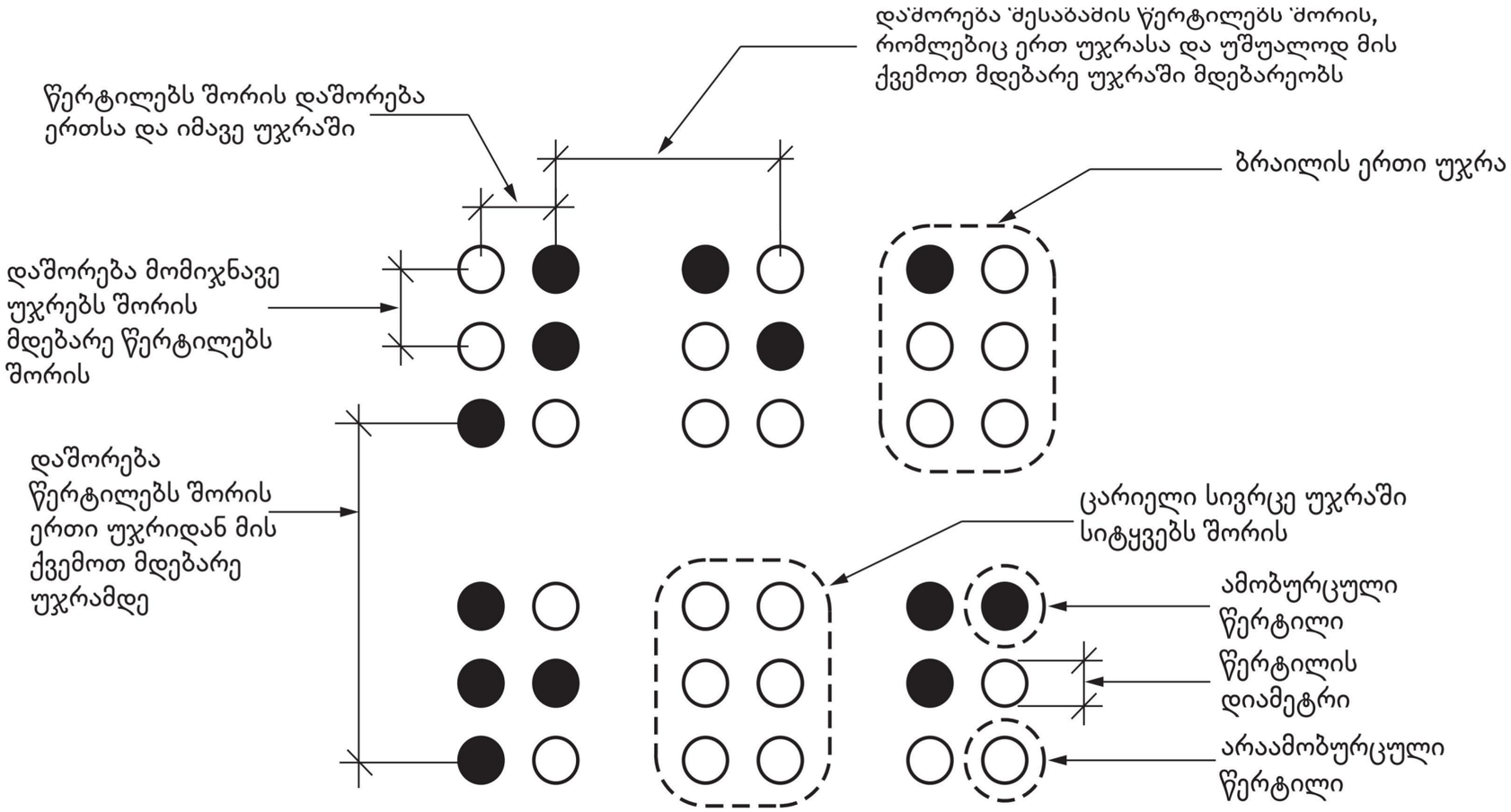

სურათი 703.4.3
ბრაილის გაზომვა

ცხრილი 703.4.3 – ბრაილის ზომები

გაზომვის დიაპაზონი	მინიმალური მმ-ში. მაქსიმალური მმ-ში
წერტილის ფუძის დიამეტრი	1,5 მმ-დან 1,6 მმ-მდე
დაშორება ორ წერტილს შორის ერთსა და იმავე უჯრაში	2,3 მმ-დან 2,5 მმ-მდე
მომიჯნავე უჯრებში მდებარე შესაბამის წერტილებს შორის დაშორება[1]	6,1 მმ-დან 7,6 მმ-მდე
წერტილის სიმაღლე	0,6 მმ-დან 0,9 მმ-ზე
დაშორება შესაბამის წერტილებს შორის ერთი უჯრიდან უშუალოდ ქვემოთ[1]	10,0 მმ-დან 10,2 მმ-მდე

David Vashakidze Architects
მისამართი : ქ. თბილისი, სანაპიროს №8
ტელ: +995 (32) 230 98 99
E-mail : Dvastudio1@gmail.com
FB: FB.COM/DVASTUDIO

პროექტის ნომერი	2018_02
თარიღი	27/09/2021
მთ. არქიტექტორი	დავით ვაშაკიძე
არქიტექტორი	დავით ღაბხი
არქიტექტორი	ეკატერინე თევდორაშვილი

პროექტის დასახელება:
მრავალფუნქციური კომპლექსი
მისამართი:
ქალაქი თბილისი, დავით აღმაშენებლის ხეივანი, N 51
ს/კ : 01.13.01.020.228

დეტალები 4

ტექნიკურ ეკონომიკური მაჩვენებლები:

- საერთო ფართობი
- საცხოვრებელი ფართობი
- კომერციული ფართობი
- საოფისე ფართობი
- საზაფხულო ფართობი
- ლიფტის/კიბის უჯრ. ფართობი
- პარკინგის ფართობი
- დამხმარე სათავსო

A143

მასშტაბი

ნიშანი განთავსდება მისაწვდომ ავტოსადგომთან

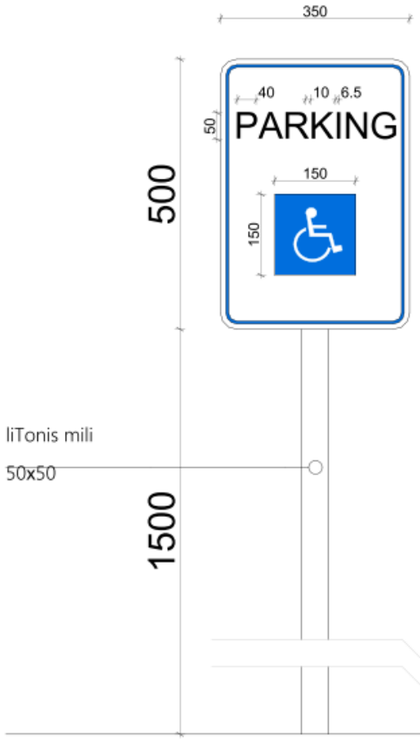

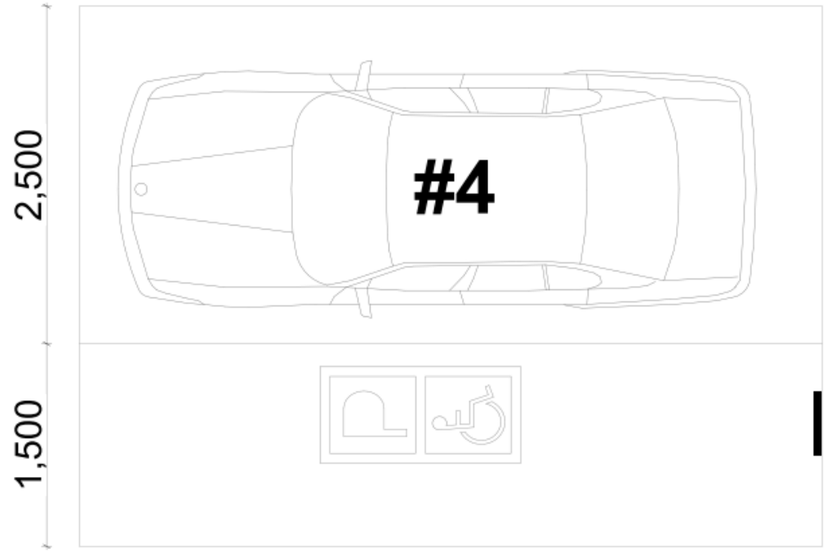

ნიშანი განთავსდება მისაწვდომ მიკროავტობუსის სადგომთან



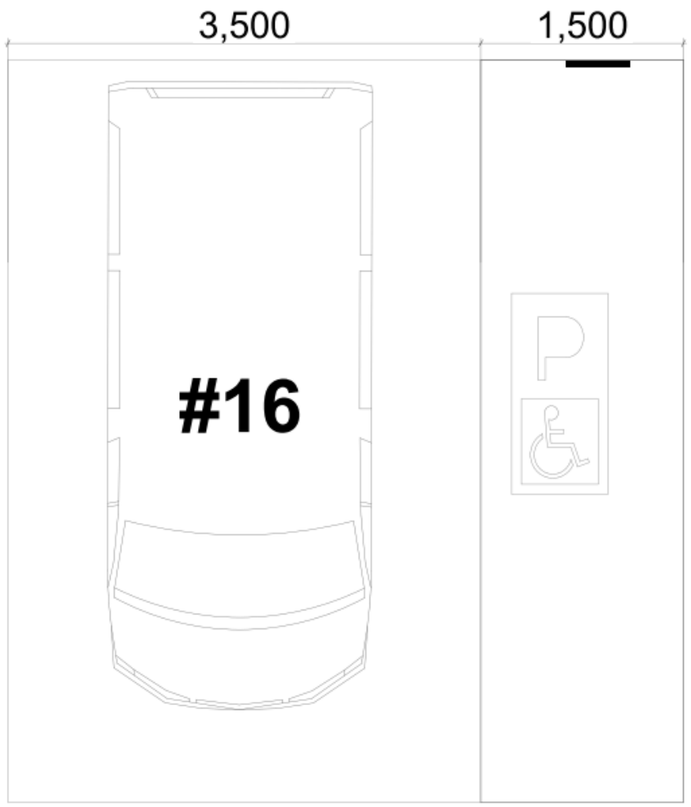

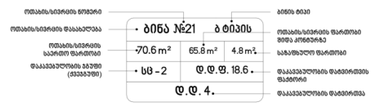

მისაწვდომი სვლაგეზი

გასასვლელამდე სავალი მანძილი

მანძილი სახანძრო კარადამდე

კედლის ცეცხლმედეგობის ხარისხი 2 საათი

კედლის ცეცხლმედეგობის ხარისხი 2 საათი

საკადასტრო საზღვარი

ღერძის ხაზი

ჭრილის ხაზი

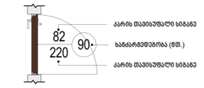

David Vashakidze Architects
მისამართი : ქ. თბილისი, სანაპიროს №8
ტელ: +995 (32) 230 98 99
E-mail : Dvastudio1@gmail.com
FB: FB.COM/DVASTUDIO

პროექტის ნომერი	2018_02
თარიღი	27/09/2021
მთ. არქიტექტორი	დავით ვაშაკიძე
არქიტექტორი	დავით ღაბხი
არქიტექტორი	ეკატერინე თევდორაშვილი

პროექტის დასახელება:

მრავალფუნქციური კომპლექსი

მისამართი:

ქალაქი თბილისი, დავით აღმაშენებლის ხეივანი, N 51
ს/კ : 01.13.01.020.228

მისაწვდომი ავტოსადგომი

ტექნიკურ ეკონომიკური მაჩვენებლები:

- საერთო ფართობი
- საცხოვრებელი ფართობი
- კომერციული ფართობი
- საოფისე ფართობი
- საზაფხულო ფართობი
- ლიფტის/კიბის უჯრ. ფართობი
- პარკინგის ფართობი
- დამხმარე სათავსო

A144

მასშტაბი

1. ყველა კიბეს ყოველი საფეხურის და საბოლოს 40 მმ სიგანე ნაწილს, რომელიც იზომება საფეხურის ნაშვერიდან თანაზომად, ექნება ერთგვაროვანი ფერის მქონე ზედაპირი, რომელიც საფეხურის დანარჩენი ნაწილისგან მკვეთრად ანსხვავებული იქნება (მუქი ღია ფონზე). ხილვადი კონტრასტი გაგრძელდება ყოველი საფეხურის ერთი კიდიდან საფეხურის მეორე კიდემდე.
2. მისაწვდომი გზაკიბის საზღვრებში იატაკის ზედაპირები იქნება მდგრადი, მყარი და არასრიალა.
3. კიბის საფეხურების განსხვავებული მონიშვნა იქნება გამძლე.
4. გასანათებელი საშუალებები უზრუნველყოფს კიბეების განათებას, რომელიც გაიზომება საბიუჯეტების ზედაპირების და ბაქნების ზედაპირების ცენტრში გაზომვისას საფეხურის წინაპირიდან 600 მმ-ის საზღვრებში, შემდეგი წესის შესაბამისად:
·არაუმცირეს 11 ლუქსი განათება
·არაუმცირეს 110 ლუქსი განათება კიბით სარგებლობის დროს
·კიბეების გამოყენებისას 11 ლუქსიდან 110 ლუქსზე გადასვლა შესაძლებელი უნდა იყოს განათების სამართავებით უზრუნველყოფილი ავტომატური მოძრავი სენსორული ტიპის განათების ჩამრთველებით რომლებიც შეესაბამება ყველა ქვემოთ ჩამოთვლილს
·განათების სამართავები აღჭურვილი იქნება საიმედო ოპერაციული სისტემით და შეფასებული იქნება ამ მიზნით გამოყენებისთვის
·მოძრავი სენსორი გააქტიურდება დამკვებლის მოძრაობით საფეხურებზე ან საფეხურების ბაქნებზე
·განათების გამააქტიურებლები დაყენებული იქნება არაუმცირეს 15 წუთიანი მოქმედების პერიოდით
·გზა კიბის განათება ჩაირთვება ავტომატური სენსორული ჩამრთველებით ასეთის არსებობის შემთხვევაში ისე რომ შესასვლელში მდებარე ბაქანზე შესასვლელში მდებარე ბაქნის მოსაზღვრე თითოეულ კიბის მარშსა და შესასვლელში მდებარე ბაქნის ზემოთ და ქვემოთ მდებარე ბაქნებზე მე-4 პუნქტით დადგენილი განათებულობის ფონე საფეხურის გამოყენებამდე იქნება უზრუნველყოფილი
·კიბის სახელურები და ნებისმიერი კედელი ან მათ მიმდებარედ მდებარე სხვა ზედაპირი არ იქნება ბასრი ან უხეში ელემენტების შემცველი
·კიბის სახელურები არ იატრიალებს მათი ბუდეების საზღვრებში

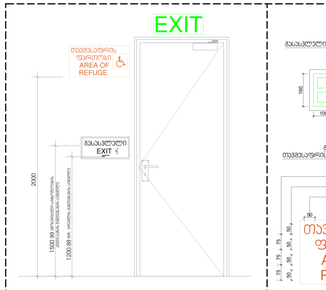

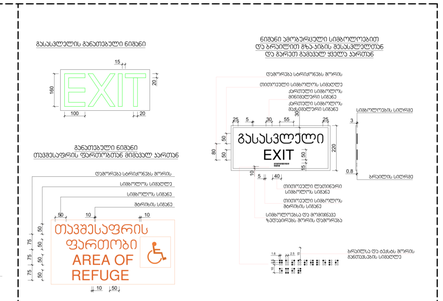

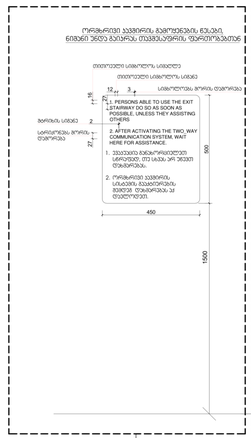

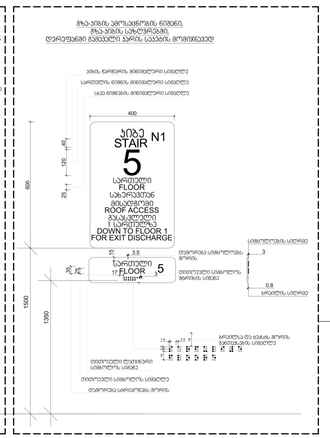

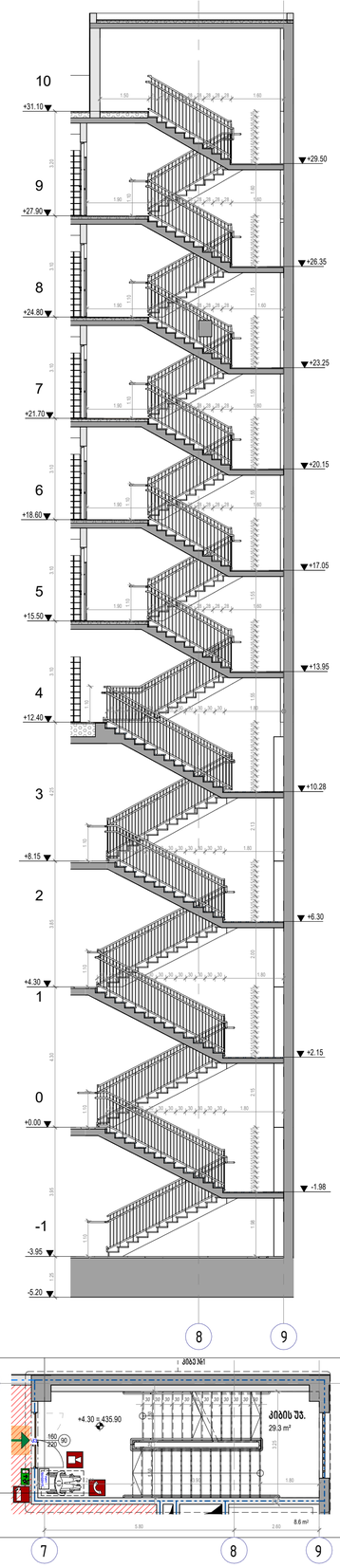

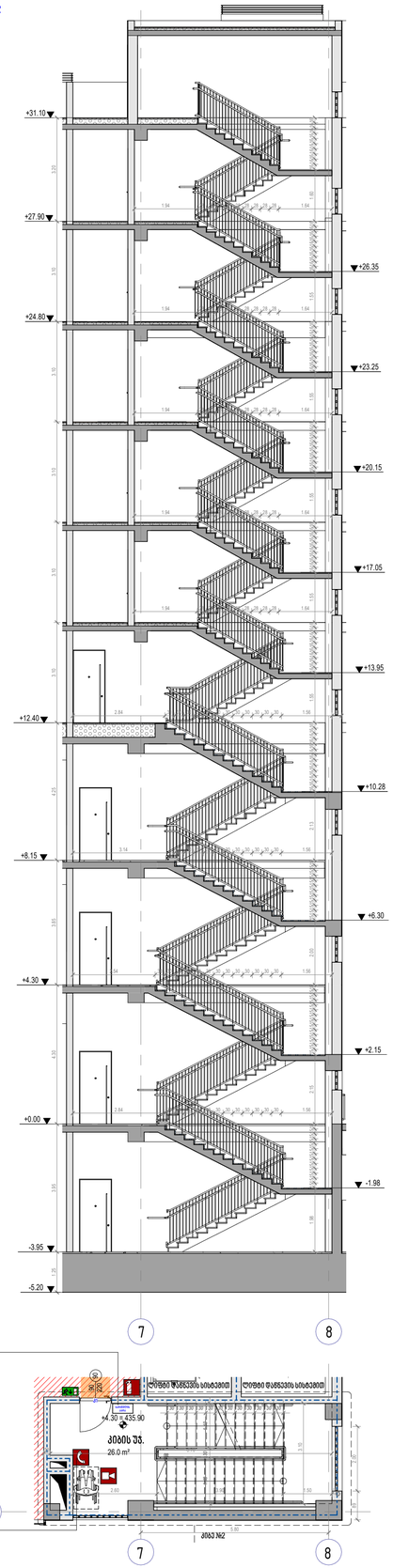

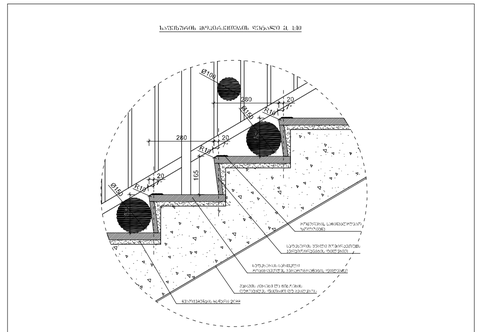
საკიდარის ამოსავალი ელემენტის ფრაგმენტი 1:10
260
30
20
40
80
80
80

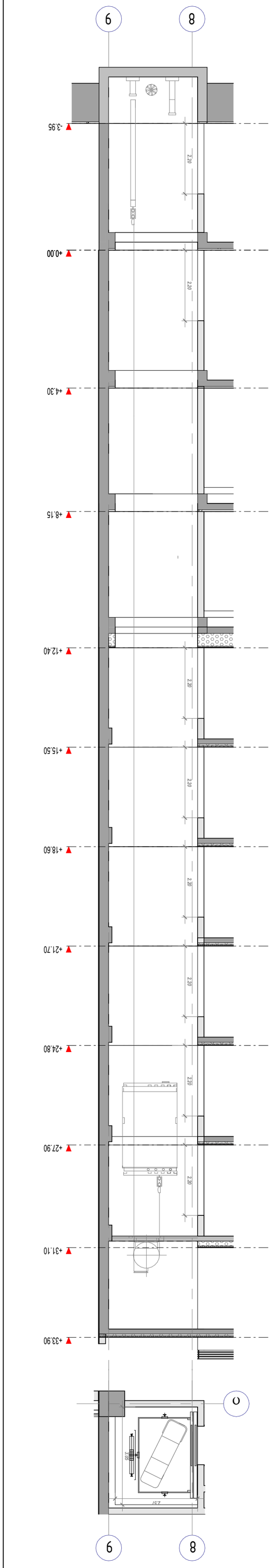

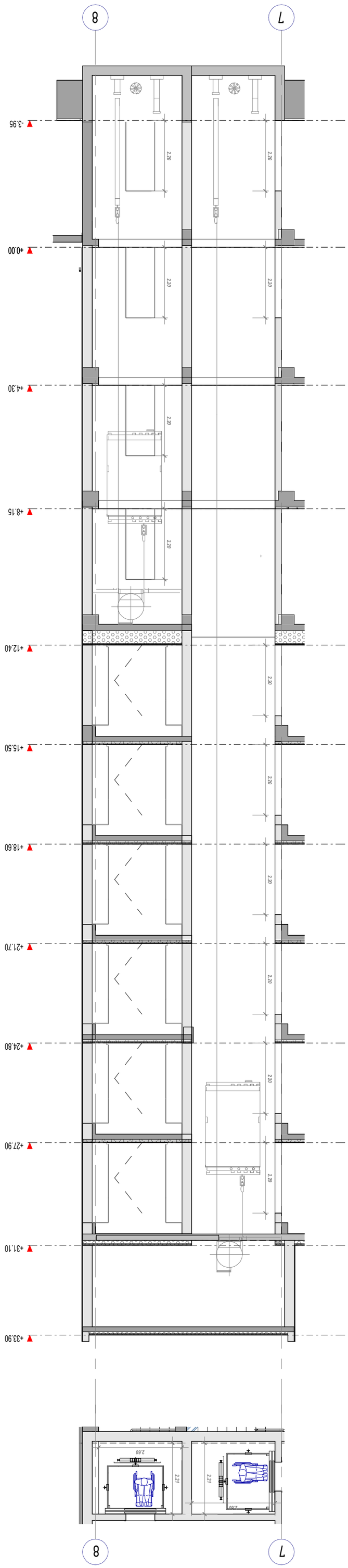

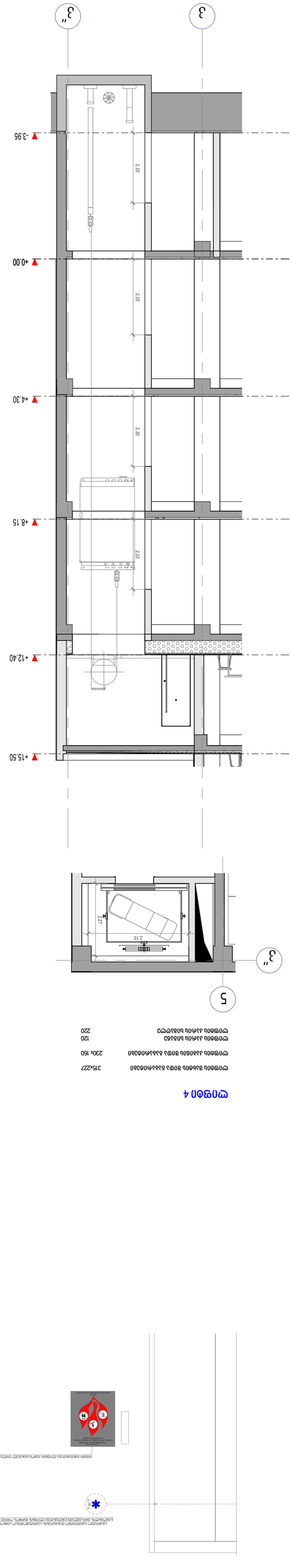

ფიგურა 4

ფიგურის ბაზების შიდა გაბარიტები	315x277
ფიგურის ასაძრობი შიდა გაბარიტები	230x 160
ფიგურის ასაღები სიგანე	120
ფიგურის სავალი ზედაპირი	220

ფიგურა 1, 2

ფიგურის ბაზების შიდა გაბარიტები	260x221
ფიგურის ასაძრობი შიდა გაბარიტები	130x170
ფიგურის ასაღები სიგანე	100
ფიგურის სავალი ზედაპირი	220

ფიგურა 3

ფიგურის ბაზების შიდა გაბარიტები	305x257
ფიგურის ასაძრობი შიდა გაბარიტები	230x 160
ფიგურის ასაღები სიგანე	120
ფიგურის სავალი ზედაპირი	220

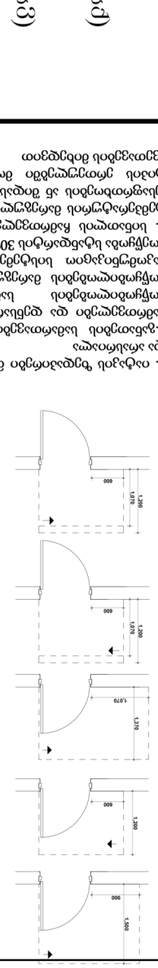

ფანჯრების ტიპები

1. ოთახის ზომები მოცემულია ბაზების ცენტრებით, ყველა ტიპის ფანჯრის სიგანე და სიმაღლეა.
2. ფანჯრების ბაზები ცენტრებით ტოლია ფანჯრების სიგანეებისა და ფანჯრების ბაზებიდან ქვემოთ მოცილების ტოლია ფანჯრების სიმაღლეებისა. ფანჯრების ბაზები ჰორიზონტალურ სიბრტყეში ერთმანეთის პარალელურად მდებარეობს. ფანჯრების ბაზები ვერტიკალურ სიბრტყეში ერთმანეთის პარალელურად მდებარეობს. ფანჯრების ბაზები ჰორიზონტალურ სიბრტყეში ერთმანეთის პარალელურად მდებარეობს. ფანჯრების ბაზები ვერტიკალურ სიბრტყეში ერთმანეთის პარალელურად მდებარეობს.
3. სინათლის ნაკადის ნორმირებული მნიშვნელობა ფანჯრის ბაზის ცენტრში, ფანჯრის ბაზიდან 1.1 მ სიმაღლეზე, ჰორიზონტალურ სიბრტყეში, ფანჯრის ბაზიდან 3 მ მანძილზე, ფანჯრის ბაზის ნორმალის მიმართულებით, ფანჯრის ბაზის ცენტრიდან 1