დემონტაჟის პროექტი

ქ. თბილისი, იალბუზის ქ. №6

საკადასტრო კოდი: 01.17.13.043.024

შენობა-ნაგებობა N01/1; N02/1; N03/1;04/1;05/1

ამწე ტექნიკის და ხის დამცავი ღობის სპეციფიკაცია



ამწე **LIEBHER LTM1050** ტვირთამწეობა 50ტ. ისრის სიგრძე 40 მ, +გუსაგი 16 მ



ამწე **KAMAZ 53229** ტვირთამწეობა 25ტ. ისრის სიგრძე 21 მ, +გუსაგი 6 მ



სატვირთველი **SAMSUNG SL 150** ტვირთამწეობა 25კუბ მ.



ექსკავატორ დამტვირთველი **3CX-4WS-SM** ტვირთამწეობა 2,7 ტ.



FORD CARGO 3430D მოცულობა: 16 კუბური მეტრი
KAMAZ 6520 მოცულობა: 12 კუბური მეტრი
KAMAZ 5551 მოცულობა: 6 კუბური მეტრი



ამწე კალათა

Manitou BF 165 ATJ ტვირთამწეობა 300 კგ. სიმაღლე 16 მ

ხის დამცავი ღობე

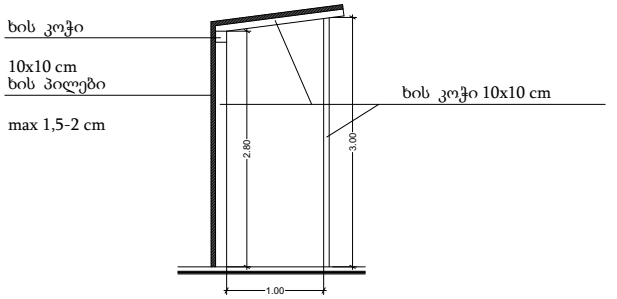

1. სამშენებლო–სამონტაჟო სამუშაოები უნდა განხორციელდეს ''ს.ნ და წ'' მოთხოვნათა მკაცრი დაცვით განსაკუთრებით ყსაფრთხოების მოთხოვნების დაცვით ''ს.ნ და წ.–III-4.80''–სა
2. მ.ო.პ.–ში მითითებული ამწე შეიძლება შეიცვალოს სხვა ამწე მექანიზმით .

განმარტებითი ბარათი

წარმოდგენილი ტერიტორიის მდებარეობა: ქ. თბილისში, იალბუზის ქ. №6-ში,
საკადასტრო კოდი: 01.17.13.043.024

ტერიტორიის ფართი: 166 მ2, მესაკუთრე: შპს "ფორის დეველოპმენტი"

პროექტის მიხედვით დაბებმილია ტერიტორიაზე არსებული ქვედა შენობა-ნაბებობების დემონტაჟი (01/2, 02/1, 03/1, 04/1, 05/1) შენობების ფუნქციით საცხოვრებელია ქვედა შენობა ერთ სართულიანია.

წარმოდგენილი პროექტით ხდება საკადასტრო ერთეულზე არსებული ქვედა შენობის დემონტაჟი.

ავტორი: **ნ . ფარცხალაძე**

"არქიტექტორები "				
დირექტორი	ნ. ფარცხალაძე		არქიტექტურული ნაწილი	
მთ. არქიტექტორი	ნ. ფარცხალაძე		სტადია	მასშტაბი 1:100
პროექტის ავტორი	ნ. ფარცხალაძე			
დაამუშავა	მ. გიორგაძე		ფ.	ფ.

ქ. თბილისი, იალბუზის ქ. №6-ში

არსებული შენობების დემონტაჟის პროექტი

ს ა რ ჩ ე ვ ი

	სარჩევი	– დპ-1
I	სამშენებლო მოედნისა და ობიექტის დახასიათება	– დპ-2
II	დასანგრევი შენობების და ხასიათებადა ნგრევის პირობები	
–		– დპ-3
III	ნგრევის ხანგრძლივობის დადგენა	– დპ-4
–	დემონტაჟის განხორციელების კალენდარული გეგმა	
IV	დემონტაჟის საინჟინრო მომზადება და მისი წარმართვის ცალკეული ეტაპები	– დპ-5
V	დემონტაჟის წარმოების წესები და მეთოდები	– დპ-6
VI	რეკომენდებული სამშენებლო მანქანა-დანადგარები, მექანიზმები და ინსტრუმენტები	– დპ-7
VII	მშენებლობაზე შრომისა და ელექტროუსაფრთხოების წესების დაცვა	– დპ-8
VIII	ეკოლოგია და ბუნების დაცვის საკითხები	– დპ-9
IX	მშენებლობის ორგანიზაციის პროექტის შედგენის ნორმატიული ბაზა	

I. სამშენებლო მოედნისა და ობიექტის დახასიათება

1.1. სამშენებლო მოედანი განთავსებულია ქ. თბილისში, იალბუზის ქუჩა №6-ში

ამჟამად ნაკვეთზე განთავსებულია ხუთი შენობა-ნაგებობა, რომელიც საჭიროებს დემონტაჟს. შენობა-ნაგებობები ერთ სართულიანია, ფუნქციით – საცხოვრებელი.

1.2. ტერიტორიაზე არსებული საინჟინრო კომუნიკაციების – წყალსადენის, კანალიზაციის, სატელეფონო და დაბალი ძაბვის ქსელების არსებობის შემთხვევაში, ნაგებობების დემონტაჟის წინ აუცილებელია მათი ჩაჭრა საექსპლუატაციო ორგანიზაციების მეთვალყურეობის ქვეშ დადგენილი ნორმატიული და კანონმდებლობითი პირობების გათვალისწინებით.

1.3 ტერიტორიაზე დემონტაჟის დაწყებამდე მოეწყოს დამცავი ბადე. ასევე დაცული უნდა იყოს ღონისძიებები მტვრის გაბნევისაგან, ამიტომ დაშლის ადგილები სასურველია დაინამოს.

II. დასანგრევი შენობების დახასიათება დანგრევის პირობები

2.1. **ტექნიკური მაჩვენებლები შემდეგია:**

შენობა N01/1 დასანგრევი ფართი გარე კონტურზე – 30.97 მ^2

შენობის სავარაუდო მოცულობა – 139.3 მ^3

,, არქიტექტორები”

შენობა N02/1 – 12.7 მ^2

შენობის სავარაუდო მოცულობა – 57.15 მ^3

შენობა N03/1 დასანგრევი ფართი გარე კონტურზე – 20.27 მ^2

შენობის სავარაუდო მოცულობა – 61.12 მ^3

შენობა N04/1 დასანგრევი ფართი გარე კონტურზე – 12.55 მ^2

შენობის სავარაუდო მოცულობა – 56.47 მ^3

შენობა N05/1 დასანგრევი ფართი გარე კონტურზე – 5.04 მ^2

შენობის სავარაუდო მოცულობა – 11.44 მ^3

2.1 დემონტირებული კონსტრუქციები და მასალები დემონტაჟის პროცესშივე დაიტვირთება ავტოთვითმცლელებზე და გატანილ იქნება სამშენებლო მოედნიდან.

III. ნგრევის ხანგრძლივობის დადგენა

3.1 აღნიშნულის გათვალისწინებით დამკვეთთან შეთანხმებით დადგინდა დემონტაჟის გეგმიური ხანგრძლივობა 120 დღის პერიოდით. მისი დაცვა შესაძლებელია უწყვეტი ფინანსირების პირობებში, რასაც ხელი უნდა შეუწყოს კარგმა კლიმატურმა პირობებმა.

3.2 აღნიშნულის საფუძველზე შედგა მშენებლობის განხორციელების კალენდარული გეგმა იხ. დპ-4.

* * *

IV. დემონტაჟის საინჟინრო მომზადება და მისი წარმართვის ცალკეული ეტაპები

4.1. ჩვენს მიერ შედგენილი მოპ-ი ითვალისწინებს სნ და 3.01-0I-85 „სამშენებლო წარმოების ორგანიზაცია” მოთხოვნილებებს მშენებლობაზე ხანძარსაწინააღმდეგო და მშენებლობის უსაფრთხო წარმოების ღონისძიებათა დაცვით.

ქ. თბილისი, იალბუზის ქ. №6-ში

არსებული შენობის დემონტაჟის პროექტი

4.2. მშენებლობის ორგანიზაციის პროექტის დამუშავებას საფუძვლად დაედო შემდეგი მონაცემები:

- დავალება დემონტაჟზე;
- მშენებლობის რაიონის სიტუაციური გეგმა;
- ტოპოგეგმა; საკადასტრო რუკა.
- ობიექტის ნატურაში დათვალიერება.
- არსებული ფოტომასალა.

4.3. დემონტაჟის ორგანიზაციის პროექტი შესრულებულია მოქმედი სამშენებლო ნორმების, წესებისა და სახელმწიფო სტანდარტების შესაბამისობით.

4.4. მიიღებს თუ არა დამკვეთისაგან დამტკიცებულ საპროექტო დოკუმენტაციას, სამშენებლო ორგანიზაცია საჭიროების შემთხვევაში ამუშავებს სამუშაოთა წარმოების პროექტს. ამ პროექტის შედგენა უნდა ხდებოდეს დემონტაჟის ორგანიზაციის პროექტში მიღებული გადაწყვეტილებების შესაბამისობით.

4.5. სამუშაოთა დაწყება დაიშვება საპროექტო დოკუმენტაციის საფუძველზე ქალაქის მერიის სამსახურიდან სათანადო ნებართვის აღების შემდეგ. მოსამზადებელ პერიოდში უნდა მოხდეს სამშენებლო მოედნის უზრუნველყოფა დროებითი წყლით და ენერგიით არსებული ქსელებიდან, აქტის შედგენა მოსამზადებელი პერიოდის სამუშაოების შესახებ.

ყველა ზემოთ მოხსენიებული წესის დაცვის შემდეგ უნდა მოხდეს დაშლის დაწყება ხელით. პირველ ეტაპზე გათვალისწინებულია შენობა 01/1-ის დემონტაჟი.

შენობის სადემონტაჟო სამუშაოების განხორციელება უნდა მოხდეს მიმდევრობითი მეთოდით ზემოდან ქვევით. სამუშაოების დროს უნდა იყოს გათვალისწინებული: ყველა კონსტრუქციის დროებითი გამაგრება, მუშების სათანადო ინსტრუქტაჟი და უზრუნველყოფა სპეციალური ტანსაცმლით და სათვალეებით, ნაგვის გატანა სპეციალური ავტოთვითმცლელების საშუალებით. აქტის შედგენა ძირითადი პერიოდის სამუშაოების შესახებ. ავარიული სიტუაციის შემთხვევაში უნდა მოხდეს სამუშაოების შეჩერება და ყველა სადემონტაჟო კონსტრუქციების გამაგრება. ყველა საშიში ადგილი უნდა იყოს შემოღობილი სათანადო განათებით ღამის საათებში.

სასურველია სამუშაოების დაწყებისას ტერიტორია გაიწმინდოს არსებული ნაგავისაგან. სასურველია დემონტაჟი დაიწყოს 01/1 შენობიდან. ამის შემდგომ კი მოხდება მათი გატანა სამშენებლო მოედნიდან.

დაინგრევა არსებული ერთსართულიანი ნაგებობა. თავდაპირველად მოხდება მოსამზადებელი სამუშაოების ჩატარება, შემდგომ სახურავის ფენილის და კონსტრუქციების მოხსნა, ხის კარ-ფანჯრის ამოღება, ბლოკის კედლების დანგრევა, მონოლითური

რკინაბეტონის უბნების და ხის გადახურვის დანგრევა, გარე კიბის დემონტაჟი, სარდაფის მოცულობის დემონტაჟი, გრუნტის დამუშავება ხელით, საძირკვლის დანგრევა და ამოღება, სამშენებლო ნაგვის გატანა (იხ. გრაფიკი)

4.6. სამშენებლო წარმოების უწყვეტობისა და ტექნოლოგიურობის უზრუნველსაყოფად აუცილებელია მშენებლობის წარმართვა ცხრილში ჩამოთვლილი მანქანა-მექანიზმებით, ინსტრუმენტებითა და დანადგარებით. სამუშაოები უნდა შესრულდეს სნ და წ III-15-80-ით გათვალისწინებული მოთხოვნების სრული დაცვით.

4.7 დაშლა ხორციელდება საავტორო და ტექნიკური ზედამხედველობის ქვეშ.

* * *

V. დემონტაჟის წარმოების წესები და მეთოდები

5.1 მშენებლობის ორგანიზაცია და სადემონტაჟო სამუშაოთა წარმართვა უნდა მოხდეს მომქმედი სამშენებლო ნორმებისა და წესების შესაბამისობით. 1987 წ. მშენებლობის სამინისტრომ ქართულ ენაზე გამოსცა „კრებული სამახსოვრო „სამშენებლო წარმოების ნორმები და წესები-ამონაკრები მოქმედი ნორმატული დოკუმენტებიდან. მათი ნაწილი (ტირაჟიდან შემორჩენილი) ინახება სამინისტროს შპს „მშენაღდგენაში“ და დღესაც ინარჩუნებს აქტუალობას.

5.2. ქვემოთ ჩამოთვლილია მოქმედი ნორმები და წესები, რომლებითაც უნდა იხელმძღვანელოს სამშებლო ფირმამ სადემონტაჟო სამუშაოთა წარმოების დროს;

- სნ და წ 111-4-80 ‘„უსაფრთხოების ტექნიკაში“;
- სახანძრო უსაფრთხოების წესები სამშენებლო-სამონტჟო სამუშაოთა წარმოების დროს;
- სნ და წ 1.06.05-85 „მშენებლობისადმი საპროექტო ორგანიზაციების მიერ საავტორო ზედამხედველობა“;

5.3. აგრეთვე საჭიროა საქართველოს პარლამენტის მიერ მიღებული შემდეგი კანონებით ხელმძღვანელობაც:

– გარემოს დაცვის თაობაზე, 1996 წელი;
– წყლის გამოყენების შესახებ, 1997 წელი;

გარემოს დაცვის შესახებ კანონი განსაზღვრავს ჰაერის დაბინძურების, წყლის დაბინძურების, წყლის აღებისა და ჩაშვების, ხმაურისა და სხვათა შესახებ საკითხებს, რომელთა გათვალისწინებაც აუცილებელია სამშენებლო და სადემონტაჟო სამუშაოთა შესრულების პროცესში.

ასევე კანონით წყლის შესახებ განსაზღვრულია ზედაპირული, მიწისქვეშა და სანაპირი წყლების აღება და ჩაშვების ლიცენზიებთან დაკავშირებული საკითხები.

კანონი ატმოსფერული ჰაერის შესახებ ითვალისწინებს ჰაერის კონტროლსა და დაბინძურების შეზღუდვის მეთოდებს, ჰაერის ხარისხიანობის სტანდარტებს და განსაზღვრავს დასაშვებ ზღვრებს სამშენებლო საქმიანობის პირობებში.

მავნე ქიმიური ელემენტების შესახებ კანონი მოიცავს მავნე ნივთიერებათა კლასიფიკაციას და მათ უსაფრთხო მოხმარების საკითხებს. მაგალითად თუ სამშენებლო ნაგავი მტვერის გაბნევის საშიშროებას მოიცავს თვითმცლელ მანქანებზე დაყრის შემდეგ მას აუცილებელია გადაეფაროს სახურავი ბრეზენტისაგან ან მყარი მასალისაგან.

* * *

VI. რეკომენდებული სამშენებლო მანქანა-დანადგარები, მექანიზმები და ინსტრუმენტები

6.1. დემონტაჟის ნორმების უწყვეტი რითმისა და ტექნოლოგიურობის უზრუნველსაყოფად აუცილებელია მისი აღჭურვა თანამედროვე ტექნიკური საშუალებებით. მათი რეკომენდირებული ჩამონათვალი მოცემულია ცხრილში.

№	დასახელება	ერთ. განზომ	რაოდენ. ცალი
1	2	3	4
1	მობილური ამწე	ც	1
1	საკომპრესორო დანადგარი	ც	1
2	სანგრევი ჩაქუჩები	ც	10
3	ექსკავატორი 0.5კბმ ჩამჩის ტევადობით,	ც	1
4	ლითონის ელექტრომჭრელი	ც	3
5	სპეცტრანსპორტი ავტოთვითმცლელები 10ტ-იანი	ც	7
6	შედუღების აპარატი	ც	3
7	სხვადასხვა დანიშნულების ხელის მოწყობილობა-ინსტრუმენტები: ნიჩბები, ბარები, ლომები, წერაქვები და სხვა	კომპ	7

6.2. რეკომენდებული მანქანა-დანადგარები და ინსტრუმენტ-მოწყობილობები შესაძლოა შეიცვალოს ანალოგიურით ან უფრო თანამედროვეთი.

VII. მშენებლობაზე შრომისა და ელექტროუსაფრთხოების წესების დაცვა

მომუშავეთა შრომის უსაფრთხოების ღონისძიებები სადემონტაჟო სამუშაოთა წარმოების ყველა ეტაპზე უნდა იყოს დაცული თანახმად „სნ და წ 111-4-80 უსაფრთხოების ტექნიკა მშენებლობაში” და სხვა ნორმატულ-საკანონმდებლო დოკუმენტების მითითებების შესაბამისობით. მათგან ყურადღება მახვილდება შემდეგზე.

7.1. სამუშაო ადგილები მუშაობის პირობებისა და ტექნოლოგიურობის გათვალისწინებით უზრუნველყოფილ უნდა იყოს კოლექტიური დაცვისა და სიგნალიზაციის საშუალებებით.

7.2 მაღალ სადემონტაჟო სიმაღლეზე მუშებისა და ინჟინერ-ტექნიკური პერსონალის ასვლისათვის უნდა დაიდგას ინვენტარული კიბეები ყოველ 25-30 მეტრზე და მოეწყოს ხარაჩოები.

7.3 სამშენებლო ნაგვის დატვირთვა ავტოთვითმცლელებზე უნდა წარმოებდეს გვერდიდან ან უკანა მხრიდან.

7.4 ზოგიერთ სამუშაოზე მუშები უნდა იყენებდნენ სპეცტანსაცმელს და თავსაბურავებს.

7.5 ელექტრო უსაფრთხოების წესები ჩამოყალიბებულია საქ. სტანდარტში 12.1.013-88. ელექტროკარადა ყოველთვის უნდა იყოს ჩაკეტილ მდგომარეობაში, ელექტროკაბელები, ელექტროსადენები და მოწყობილობები კი იზოლირებული. გაშიშვლებული სადენების გამოყენება აკრძალულია.

7.6 სატრანსფორმატორო ქვესადგურიდან უნდა მოხდეს სამწვერიანი ელექტროკაბელის შემოყვანა დახურულ კარადაში, მრიცხველის დაყენება საიდანაც ძალოვანი და გასანათებელი სადენები გაიმართება მომხმარებლისაკენ.

* * *

VIII. ეკოლოგია და ბუნების დაცვის საკითხები

8.1. დემონტაჟისას აუცილებელია განხორციელდეს სპეციალური ღონისძიებები მიმდინარე ტერიტორიის დამტვერიანებისაგან თავის ასაცილებლად. უზრუნველყოფილ უნდა იქნეს ნაგვის ჩაყრა უშუალოდ თვითმცლელი ავტომანქანების ძარებში.

8.2 დაუშვებელია არსებული საკანალიზაციო ჭებში მილსადენების ჩარეცხვა ან მათი დანაგვიანება სამშენებლო ნარჩენებით.

8.3 ასევე არსებული საკანალიზაციო ქსელის პირობებში მიზან- შეწონილად ვერ ჩაითვლება დროებითი ტუალეტის მოწყობა ამოსახაპ ორმოზე. მათი დროებითი ჩართვაც სასურველია საკანალიზაციო კოლექტორში.

8.5 ზემოთ მითითებული დებულებებიდან გამომდინარე შენობათა დემონტაჟი უნდა განხორციელდეს ბუნების დაცვითი და ჰაერის გაბინძურების საწინააღმდეგო ღონისძიებების დაცვით მოქმედი საკანონმდებლო აქტებისა და ნორმატული დოკუმენტების შესაბამისობით.

* * *

IX. მოპ-ის შედგენისათვის ნორმატული ბაზა

9.1. სნ და წ 3. 0.1 0.1-85 „სამშენებლო წარმოების ორგანიზაცია”.

9.2. სნ და წ 1. 0.4 0.3-85 „მშენებლობის ხანგრძლივობის ნორმები საცხოვრებელი სახლები მშენებლობაზე”.

9.3. მშენებლობის ორგანიზაციის პროექტის შედგენის ეტალონი სამხრეთის მთიანი რაიონებისათვის.

9.4. კრებული-სამახსოვრო „სამშენებლო წარმოების ნორმები და წესები „ამონაკრები მოქმედი სამშენებლო ნორმებიდან და წესებიდან“, ურბანიზაციისა და მშენებლობის სამინისტროს გამოცემა, თბილისი, 1987 წელი ქართულ ენაზე.

9.5 სნ და წ III - 4-80 „უსაფრთხოების ტექნიკა მშენებლობაზე”.

* * *

კალენდარული გრაფიკი

№	*ძირითადი სამუშაოების დასახელება*	დღე	I თვე				II თვე				III თვე				IV თვე			
			I	II	III	IV	I	II	III	IV	I	II	III	IV	I	II	III	IV
			6	6	6	6	6	6	6	6	6	6	6	6	6	6	6	6
1	ტერიტორიის მომზადება, შემოღობვა	18																
2	**ძირითადი ნაგებობა**																	
–	სახურავის მოხსნა	60																
4	**კედლების დაშლა ხელით**																	
	კარ-ფანჯრის ამოღება																	
	სამშენებლო ნაგვის გატანა																	

ქ. თბილისი, იალბუზის ქ. №6-ში

არსებული შენობის დემონტაჟის პროექტი

,, არქიტექტორები”

ქ. თბილისი, იალბუზის ქ. №6-ში

არსებული შენობის დემონტაჟის პროექტი

გენ-გეგმა მ 1:500

თვითმცლელი

სამშენებლო მასალების დროებითი

შენობა-ნაგებობა

01.17

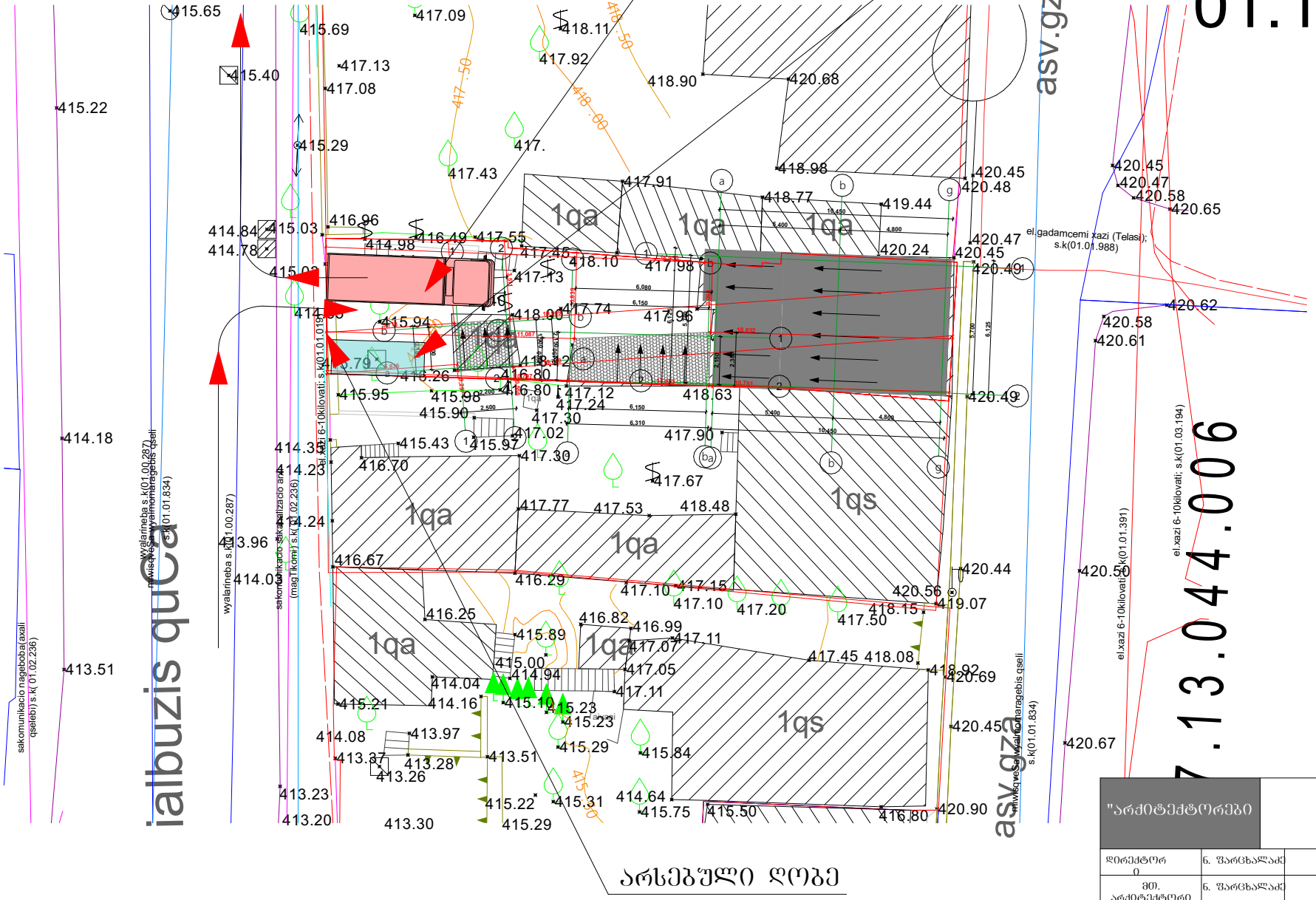

"არქიტექტორები

დირექტორი	ნ. შარცხალაძე		არქიტექტურული ნაწილი
მთ. არქიტექტორი	ნ. შარცხალაძე		სტადია მასშტაბი 1:100
პროექტის ავტორი	ნ. შარცხალაძე		
დაამუშავა	მ. ბიორგაძე		ფ. ფ.

ს/კ 01.17.13.043.024

შენობა №1 ; №2; №3

გეგმა 0.00 ნიშნულზე მ 1:100

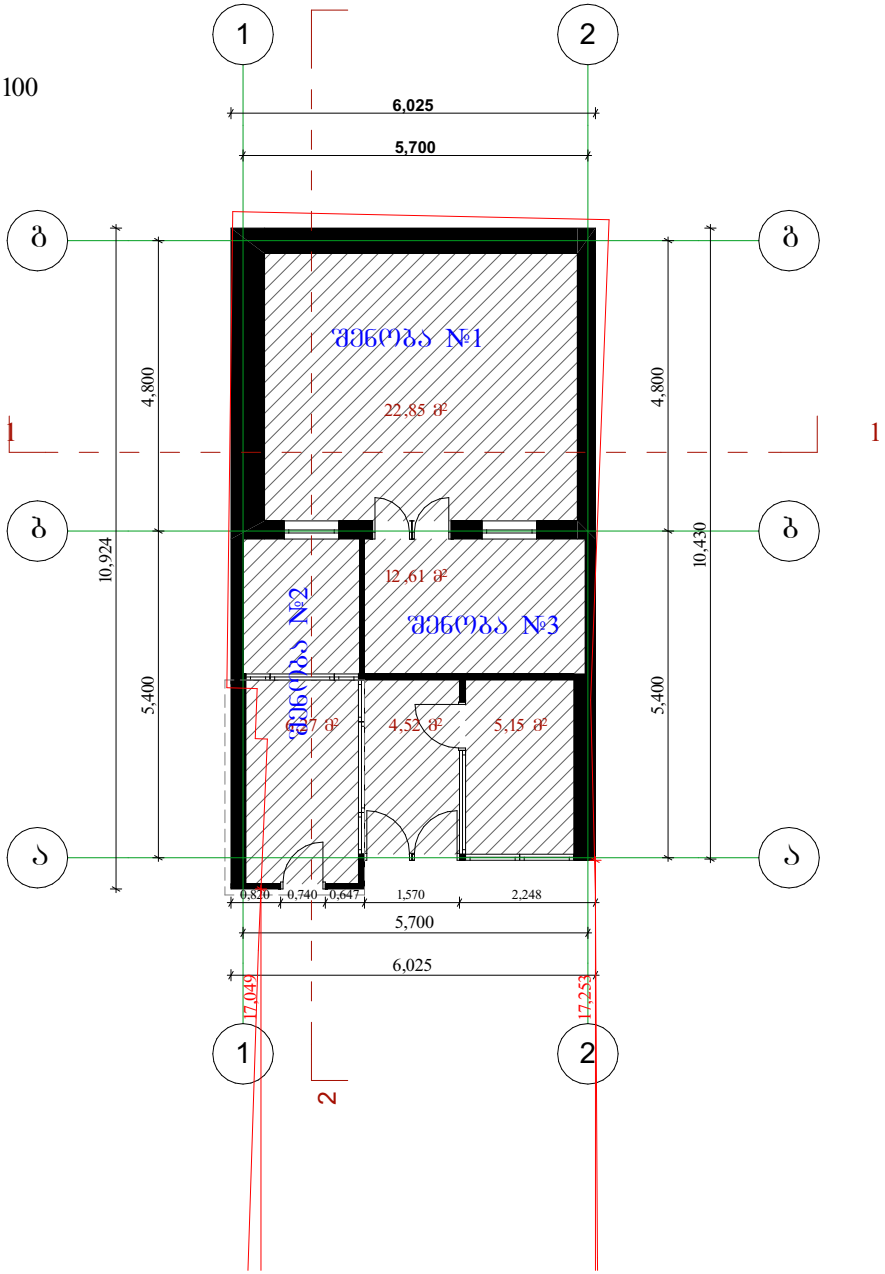

"არქიტექტორები"				
დირექტორი	ნ. წარცხალაძე		არქიტექტურული ნაწილი	
მთ. არქიტექტორი	ნ. წარცხალაძე		სტადია	ფანჯრის 1:100
პროექტის ავტორი	ნ. წარცხალაძე			
დაამუშავა	მ. ბიორგაძე		ფ.	ფ.

ს/პ 01.17.13.043.024

შენობა №1 ; №2; №3

გადახურვის გეგმა 1:100

100

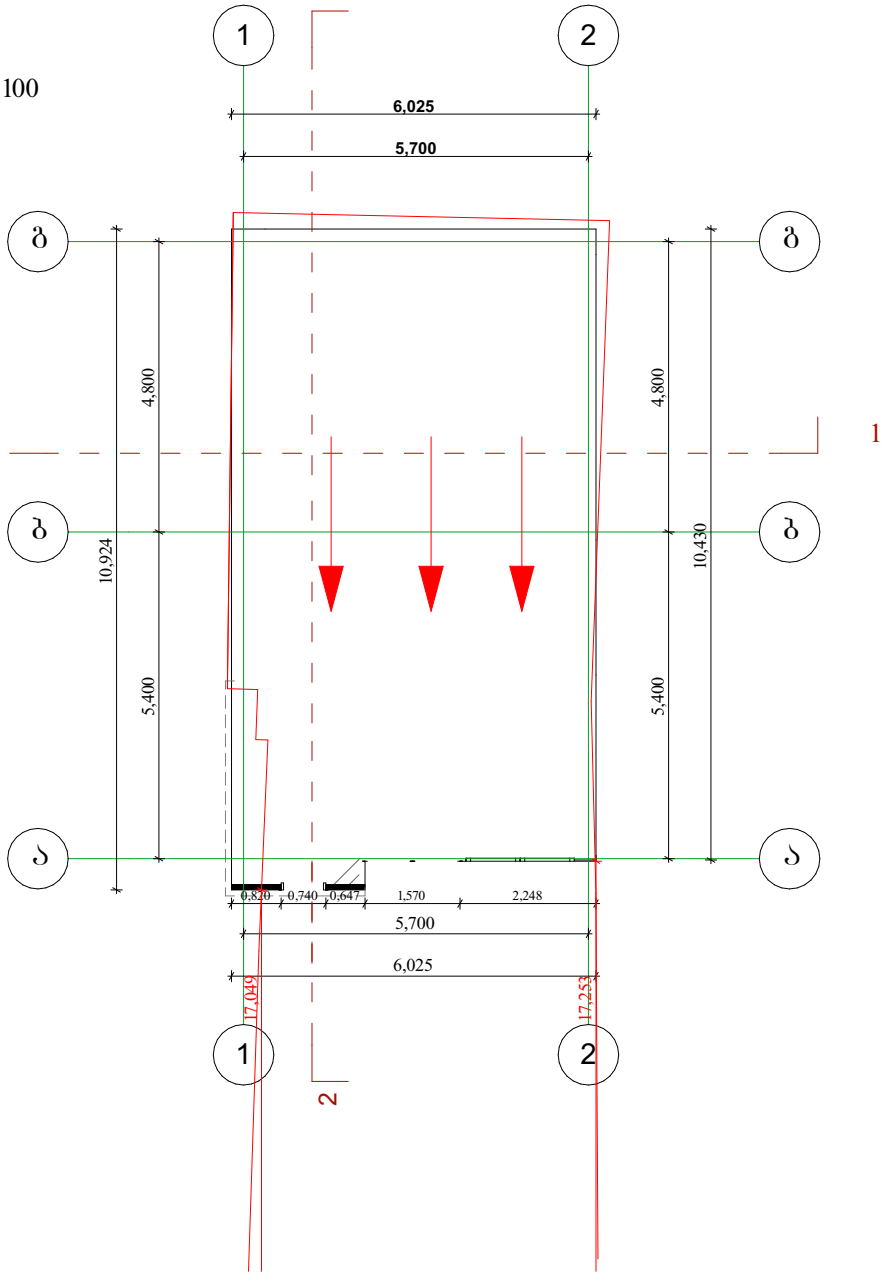

"არქიტექტორები				
დირექტორი	ნ. შარცხალაძე		არქიტექტურული ნაწილი	
მთ. არქიტექტორი	ნ. შარცხალაძე		სტადია	ფანჯრის 1:100
პროექტის ავტორი	ნ. შარცხალაძე			
დაამუშავა	მ. ბიორბაძე		ფ.	ფ.

ს/კ 01.17.13.043.024

შენობა №1 ; №2 ; №3

ჭრილი 1-1 მ 1:100

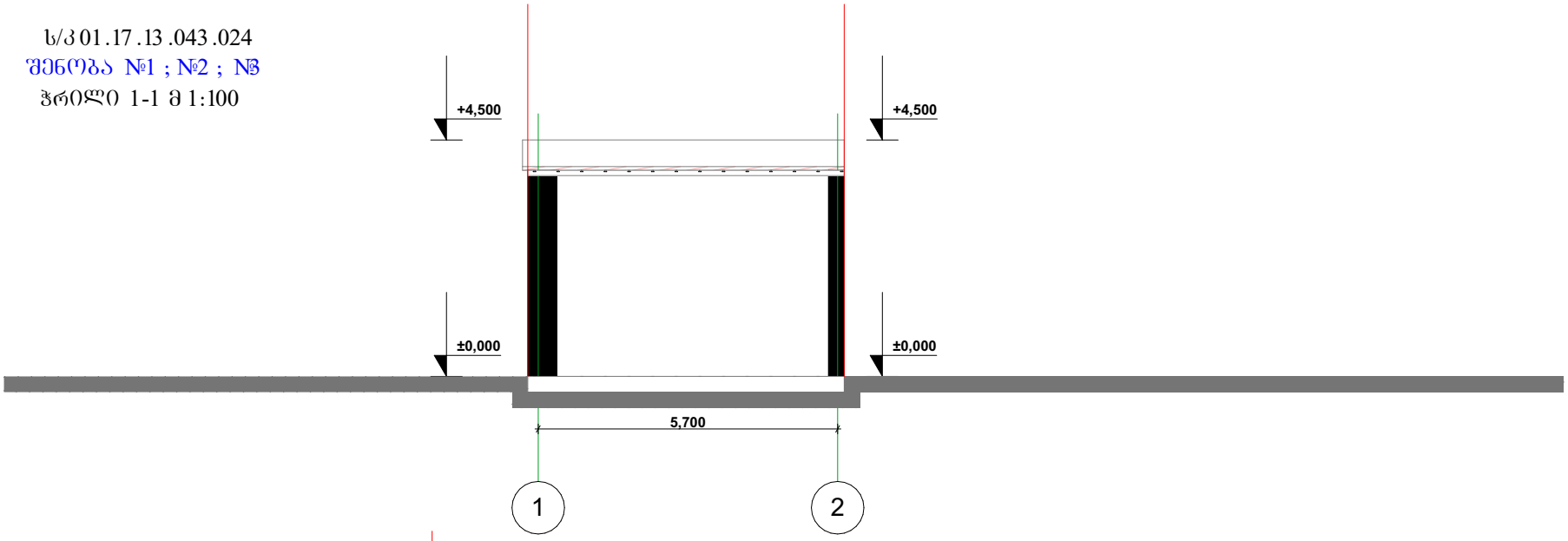

ჭრილი 2-2 ღერძებში მ 1:100

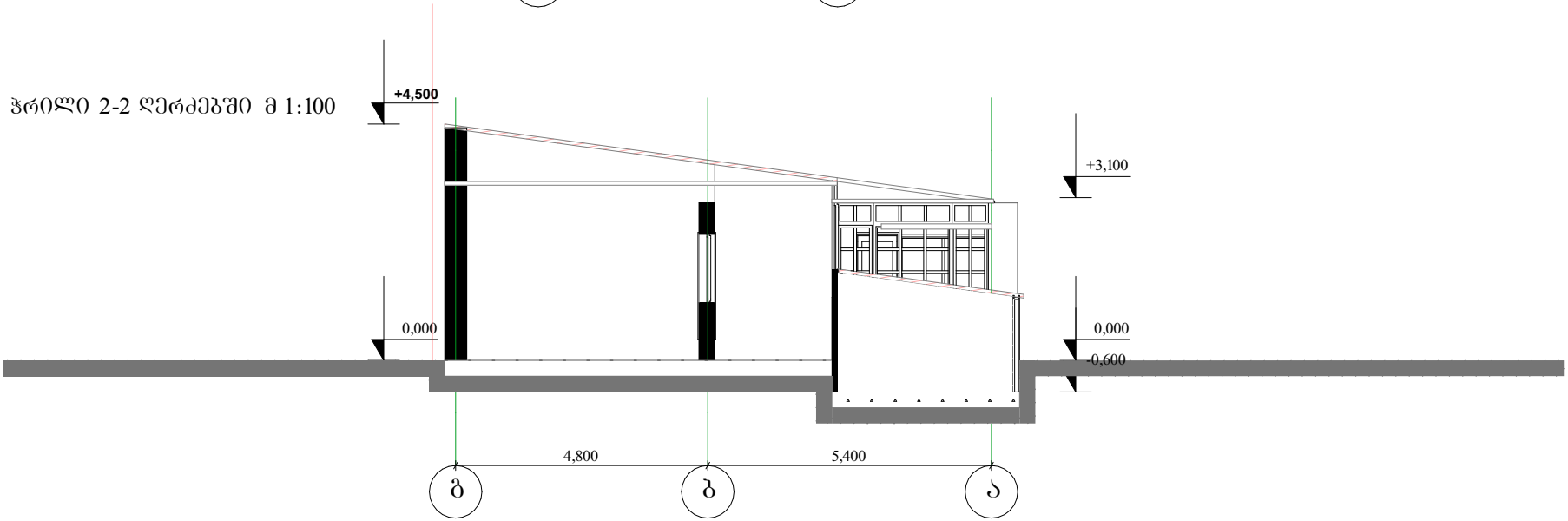

"არქიტექტორები				
დირექტორი	ნ. წარცხალაძე		არქიტექტურული ნაწილი	
მთ. არქიტექტორი	ნ. წარცხალაძე		სტადია	შკალა 1:100
პროექტის ავტორი	ნ. წარცხალაძე			
დაამუშავა	მ. ბიორბაძე		ფ.	ფ.

ს/კ 01.17.13.043.024

შენობა №1 ; №2 ; №3

ფასადი 1-2 ღერძებში მ1:100

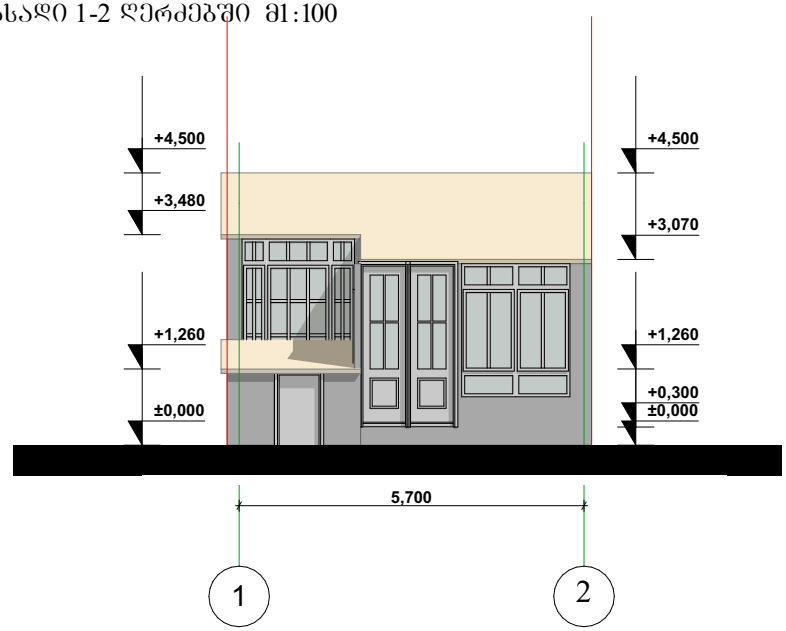

ფასადი ა-ბ ღერძებში მ1:100

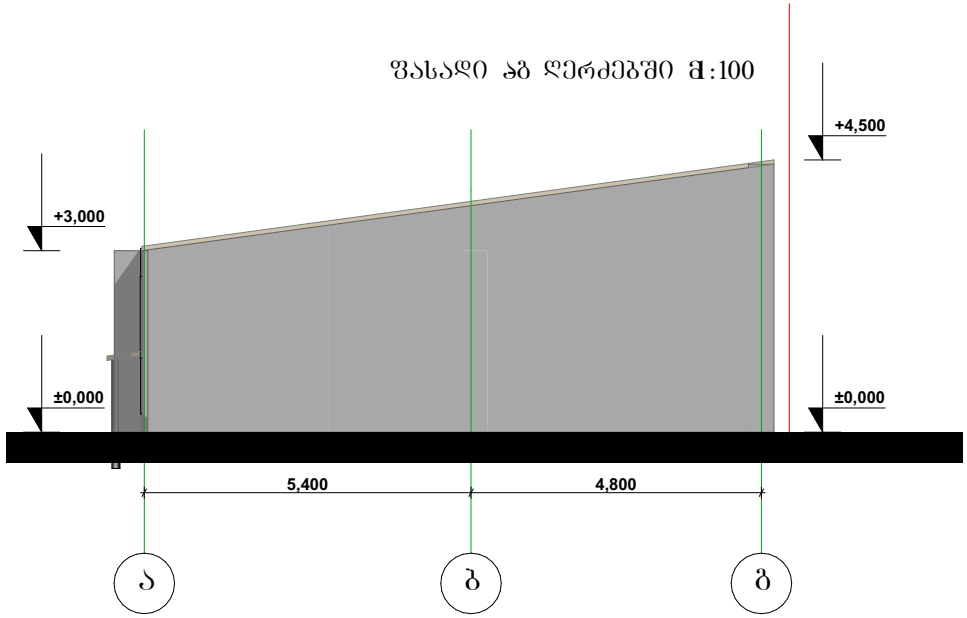

ფასადი 2-1 ღერძებში მ1:100

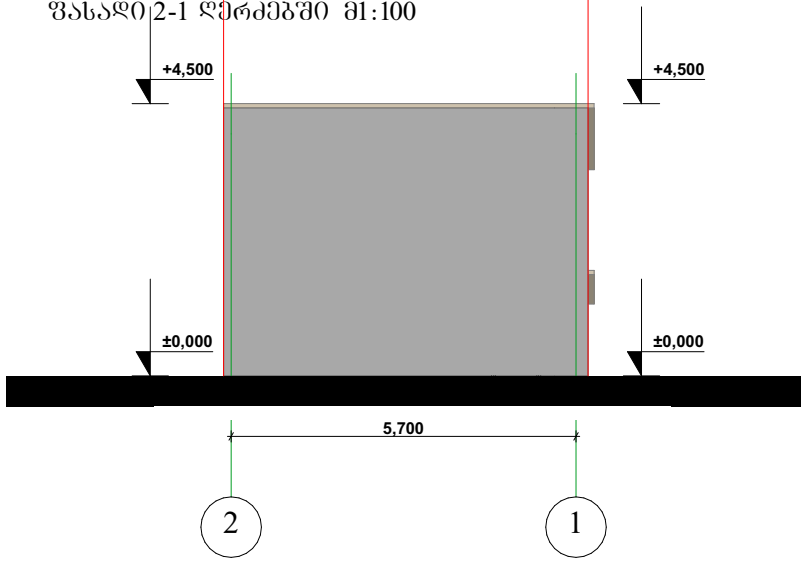

ფასადი გ-ა ღერძებში მ1:100

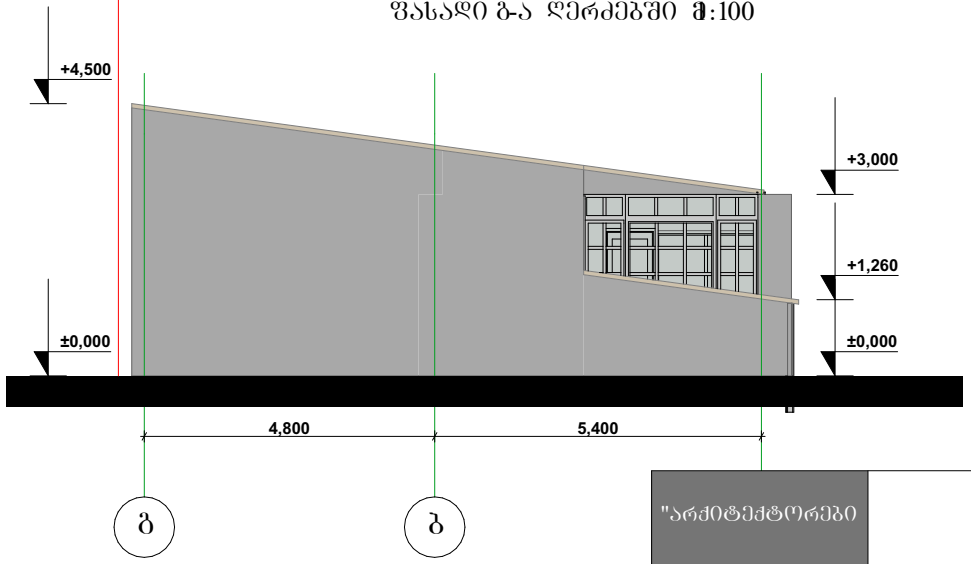

"არქიტექტორები"				
დირექტორი	ნ. წარცხალაძე		არქიტექტურული ნაწილი	
მთ. არქიტექტორი	ნ. წარცხალაძე		სტადია	ფასადები 1:100
პროექტის ავტორი	ნ. წარცხალაძე			
დაამუშავა	მ. ბიორგაძე		ფ.	ფ.

ს/პ 01.17.13.043.024

შენობა№4

გეგმა 0.00 ნიშნულზე მ1:100

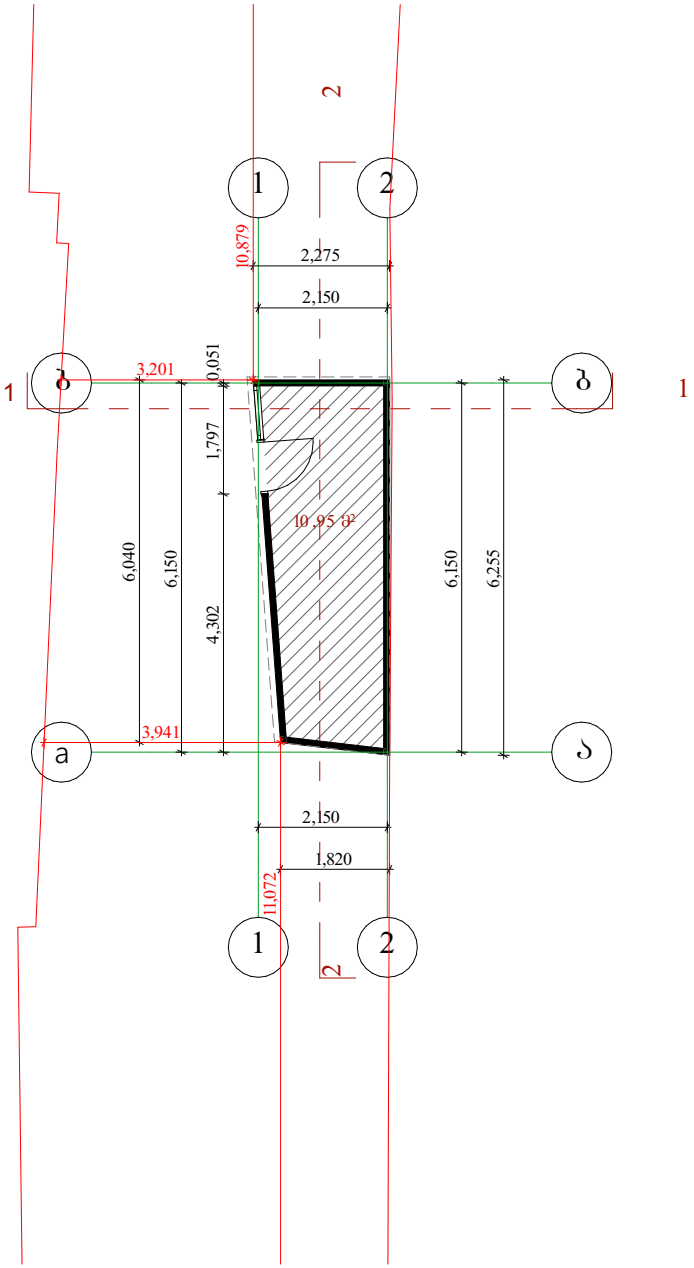

სახურავის გეგმა მ 1:100

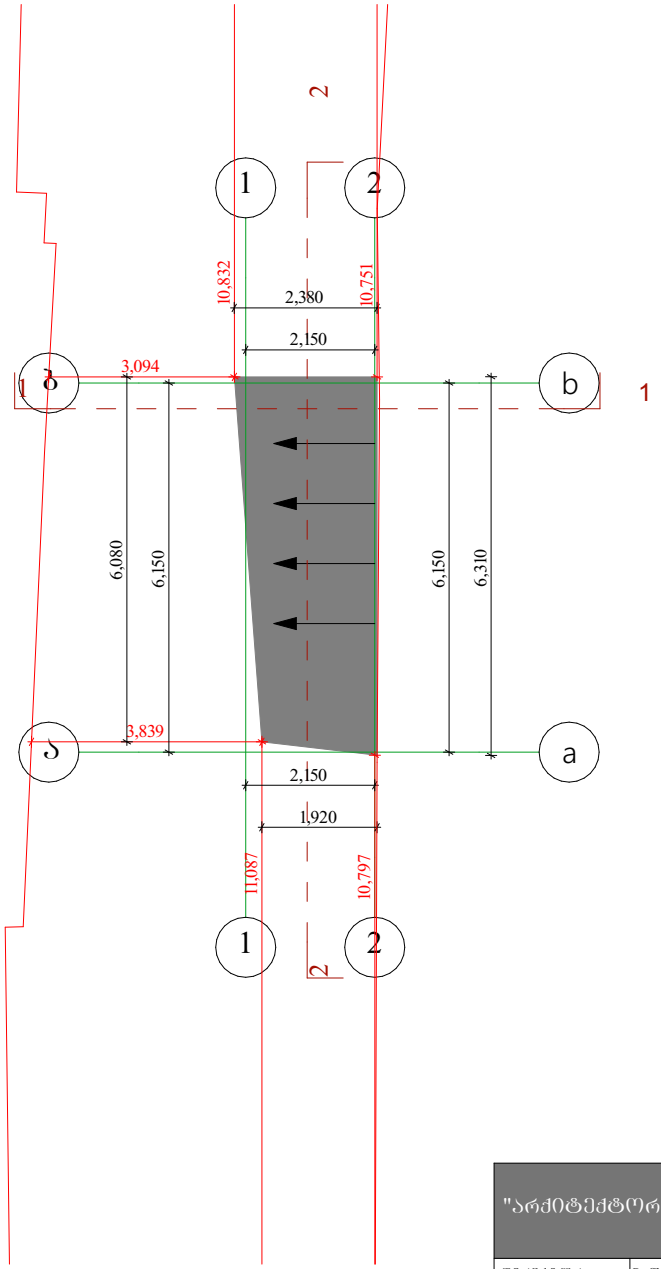

"არქიტექტორები"					
დირექტორი	ნ. წარცხალაძე		არქიტექტურული ნაწილი		
მთ. არქიტექტორი	ნ. წარცხალაძე		სტადია	ფანჯარა 1:100	
პროექტის ავტორი	ნ. წარცხალაძე				
დაამუშავა	მ. ბიორგაძე		ფ.	ფ.	

ს/კ 01.17.13.043.024

შენობა№4

ჭრილი 1-1 მ 1:100

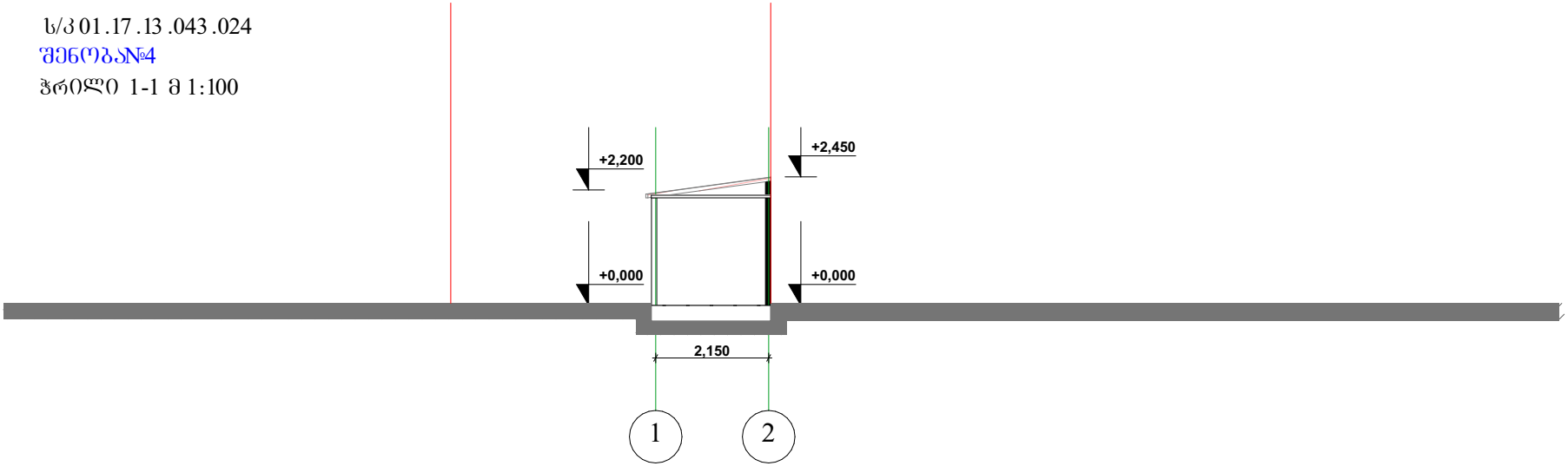

ჭრილი 2-2 ღერძებში მ1:100

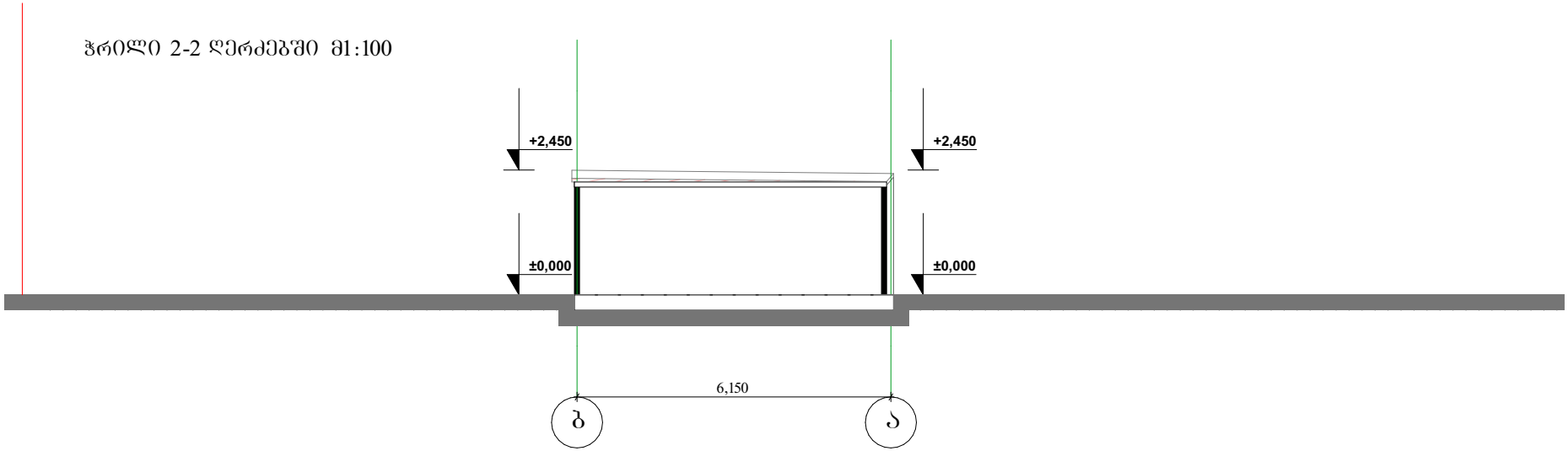

"არქიტექტორები"				
დირექტორი	ნ. წარცხალაძე		არქიტექტურული ნაწილი	
მთ. არქიტექტორი	ნ. წარცხალაძე		სტადია	შკალა 1:100
პროექტის ავტორი	ნ. წარცხალაძე			
დაამუშავა	მ. ბიორგაძე		ფ.	ფ.

ს/კ 01.17.13.043.024

შენობა№4

ფასადი 1-2 ღერძებში მ1:100

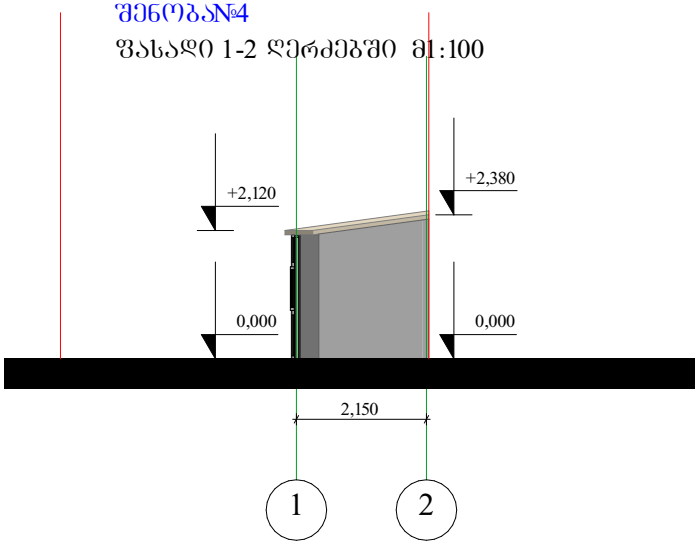

ფასადი ა-ბ ღერძებში მ1:100

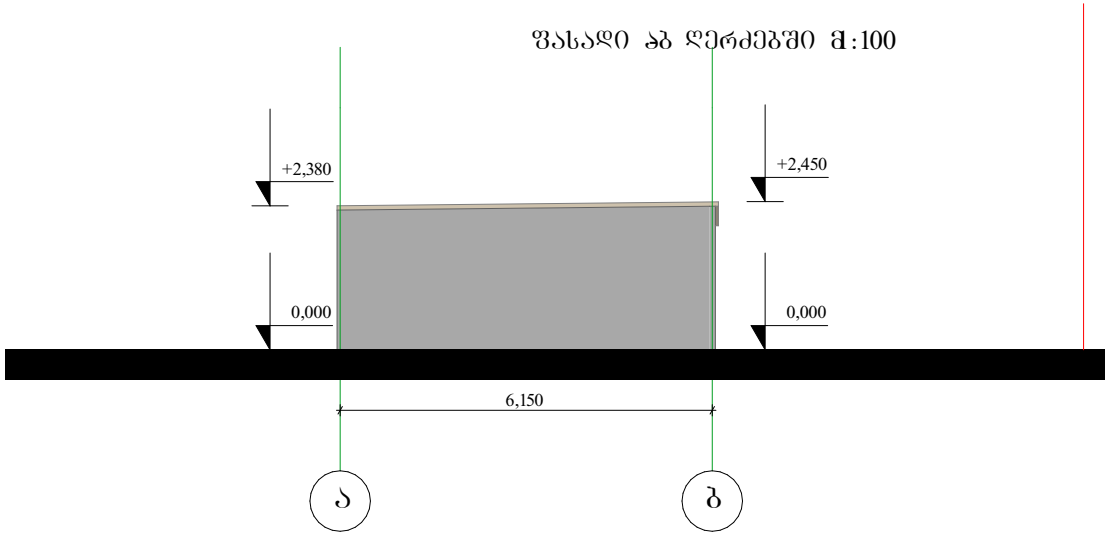

ფასადი 2-1 ღერძებში მ1:100

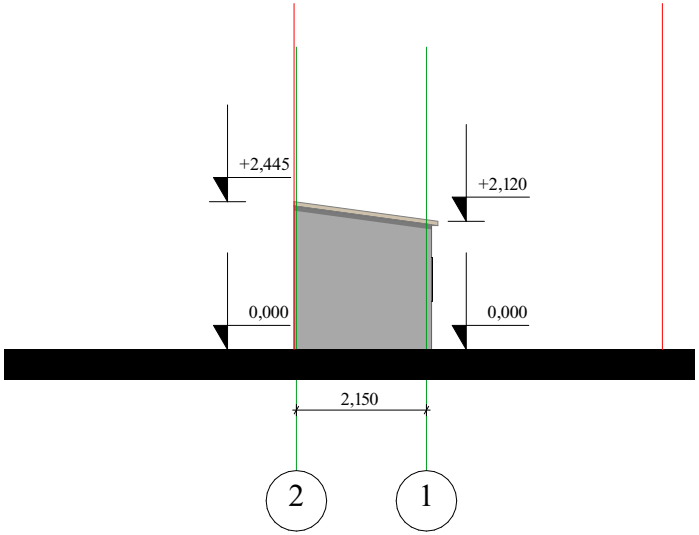

ფასადი ბ-ა ღერძებში მ1:100

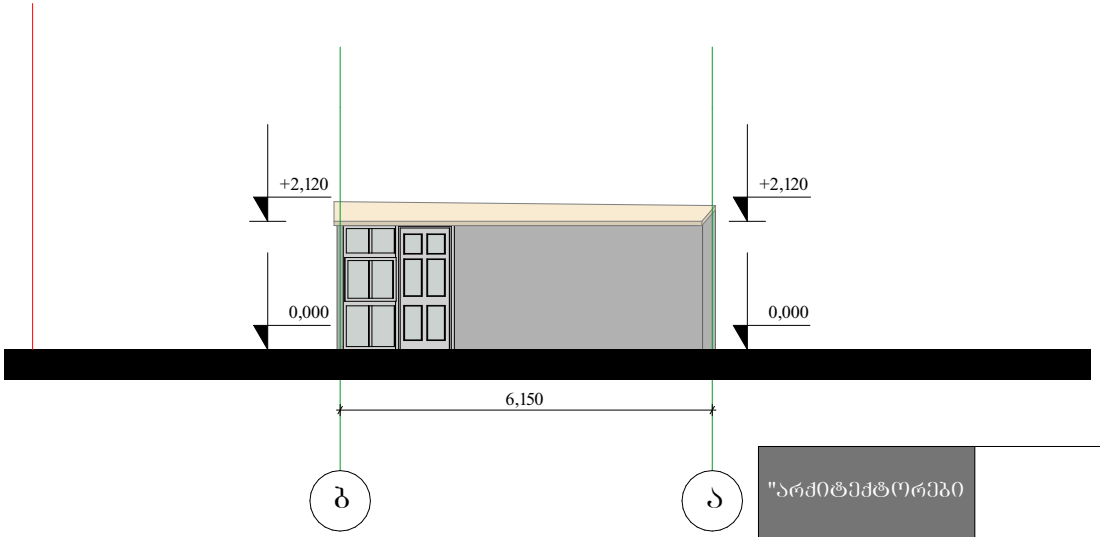

"არქიტექტორები"				
დირექტორი	ნ. წარცხალაძე		არქიტექტურული ნაწილი	
მთ. არქიტექტორი	ნ. წარცხალაძე		სტადია	შკალა 1:100
პროექტის ავტორი	ნ. წარცხალაძე			
დაამუშავა	მ. ბიორგაძე		ფ.	ფ.

ს/კ 01.17.13.043.024

შენობა №5

გეგმა 0.00 ნიშნულზე მ:100

სახურავის გეგმა მ:100

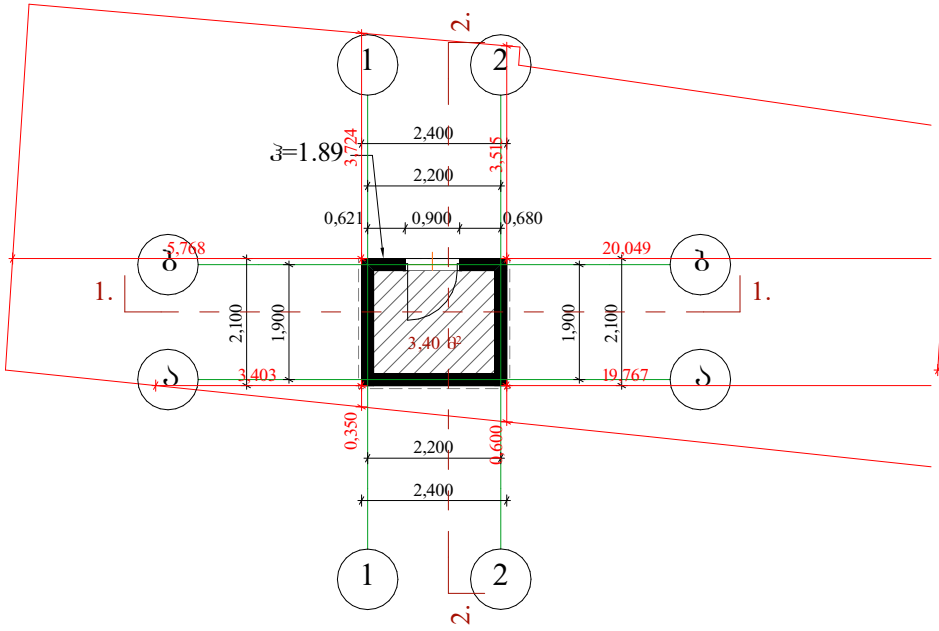

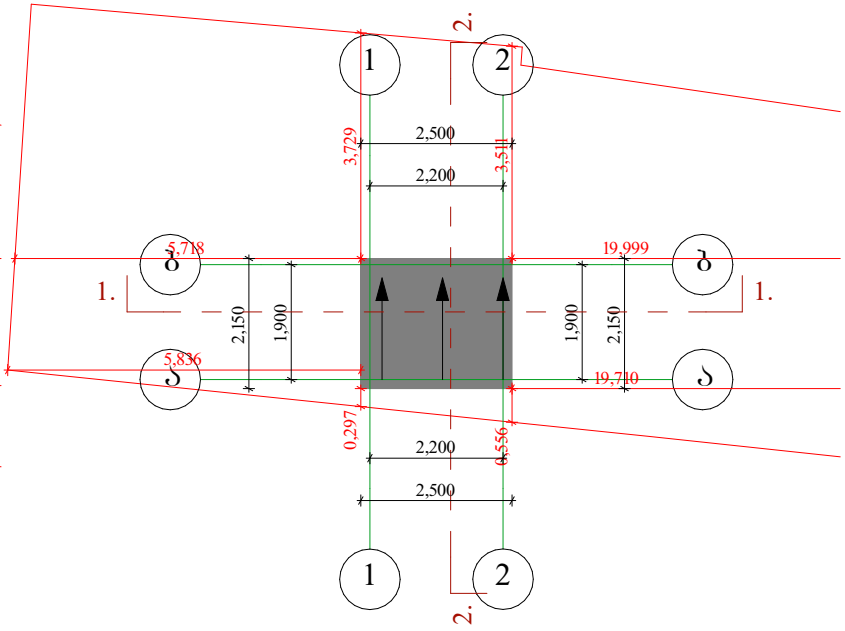

"არქიტექტორები"				
დირექტორი	ნ. წარცხალაძე		არქიტექტურული ნაწილი	
მთ. არქიტექტორი	ნ. წარცხალაძე		სტადია	ნახატაა 1:100
პროექტის ავტორი	ნ. წარცხალაძე			
დაამუშავა	მ. ბიორბაძე		ფ.	ფ.

ს/კ 01.17.13.043.024

შენობა№4

ჭრილი 1-1 მ 1:100

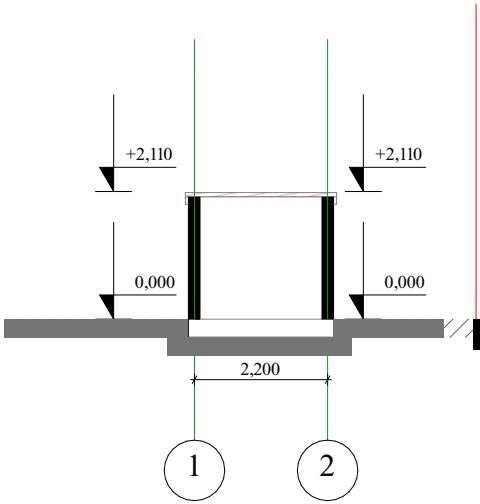

ფასადი 1-2 ღერძებში მ1:100

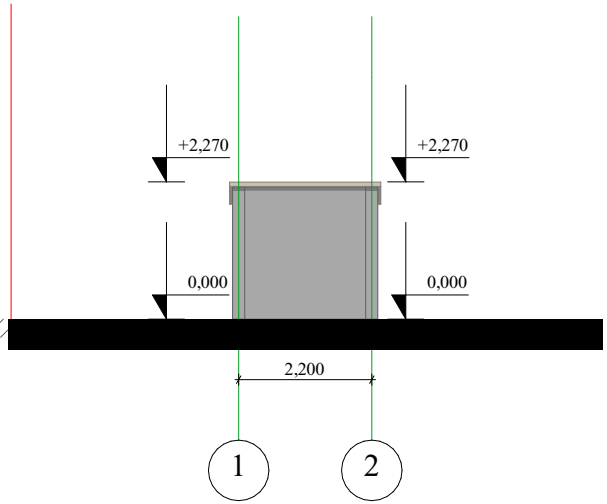

ფასადი ა-ბ ღერძებში მ1:100

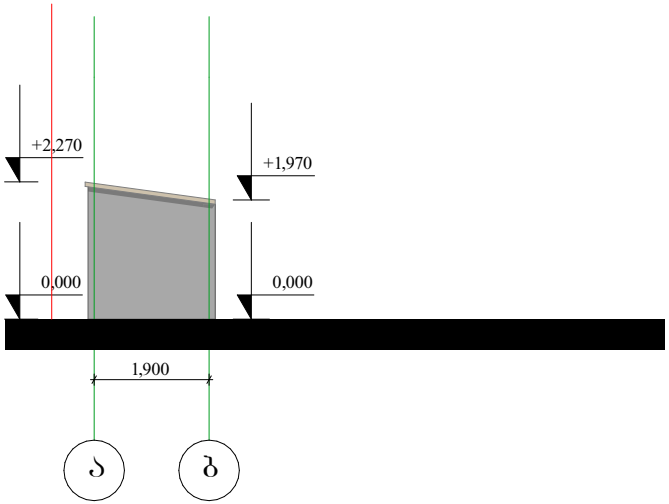

ჭრილი 2-2 მ 1:100

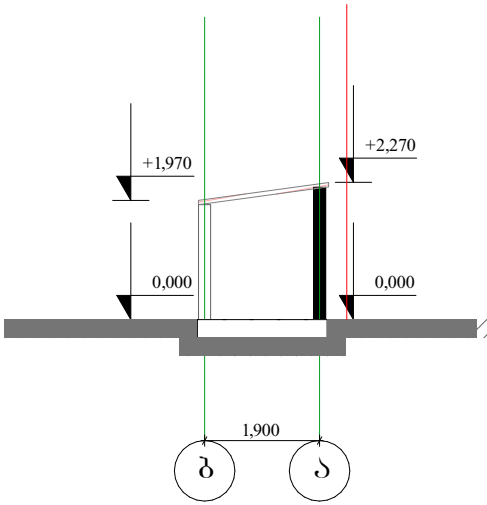

ფასადი 2-1 ღერძებში მ1:100

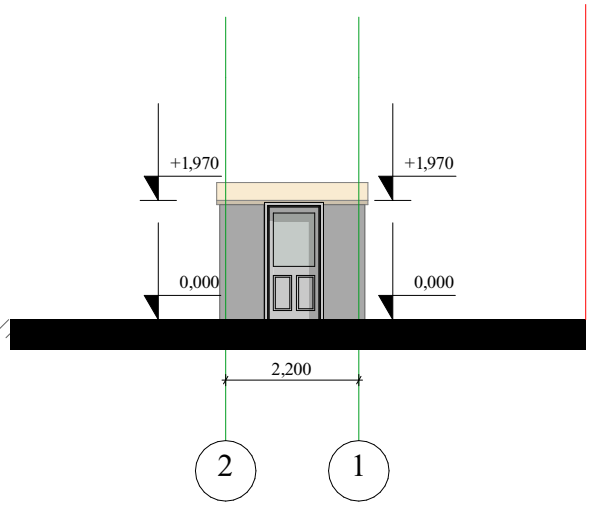

ფასადი ბ-გ ღერძებში მ1:100

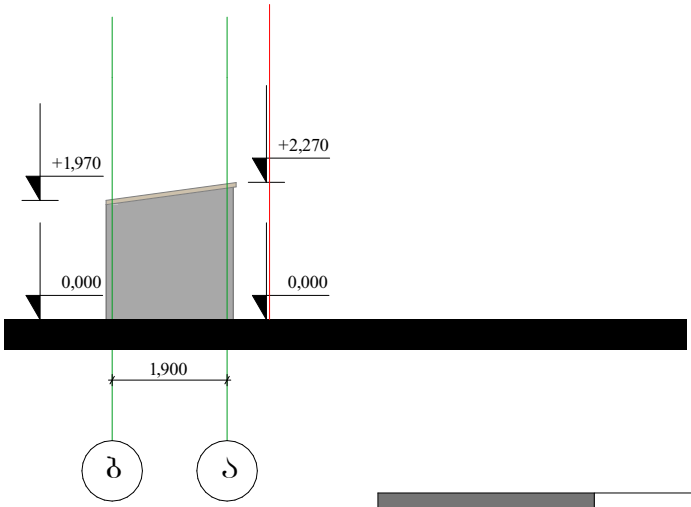

"არქიტექტორები				
დირექტორი ი	ნ. წარცხალაძე		არქიტექტურული ნაწილი	
მთ. არქიტექტორი	ნ. წარცხალაძე		სტადია	ფასადები 1:100
პროექტის ავტორი	ნ. წარცხალაძე			
დაამუშავა	მ. ბიორბაძე		ფ.	ფ.

კროკები მასშტაბი 1:100

შენობა №1,2,3

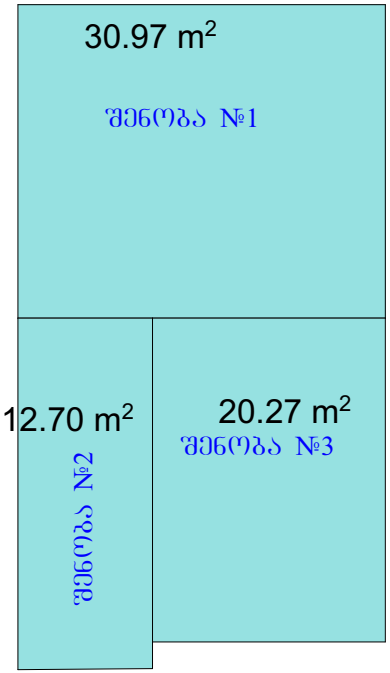

შენობა №4

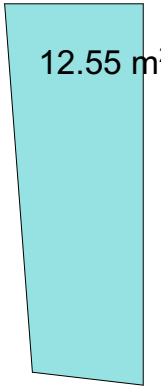

შენობა №5

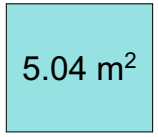

"არქიტექტორები				
დირექტორი	ნ. წარცხალაძე		არქიტექტურული ნაწილი	
მთ. არქიტექტორი	ნ. წარცხალაძე		სტადია	მასშტაბი 1:100
პროექტის ავტორი	ნ. წარცხალაძე			
დაამუშავა	მ. ბიორგაძე		ფ.	ფ.