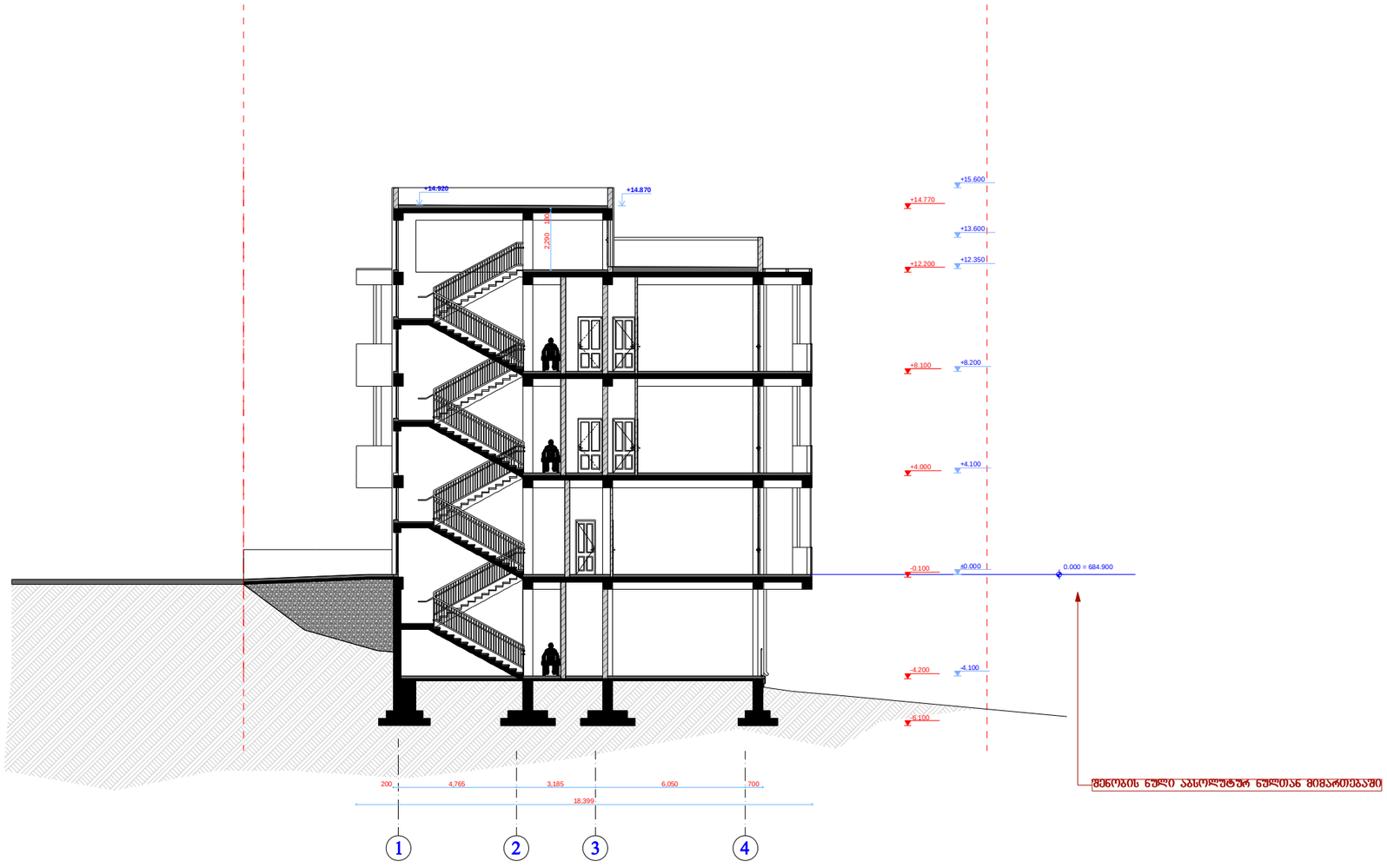

შპს "აიდეა დიზაინ სტუდიო"

ქ. თბილისი, გურამიშვილის 30/1

ქ. თბილისი. ცაცხვების IX შესახვევი. №5
ს/კ 01.10.18.009.011

ჭრილი 1/1

მოშენების ფართი
53.6 კვ.მ.

დირექტორი	
დ. ბერია	
პრ. მთ. არქ.	
ა. ლომთათიძე	
პრ. ავტორი	
ა. ლომთათიძე	
შეასრულა	
ა. ლომთათიძე	

Print to PDF without this message by purchasing novaPDF (http://www.novapdf.com/)

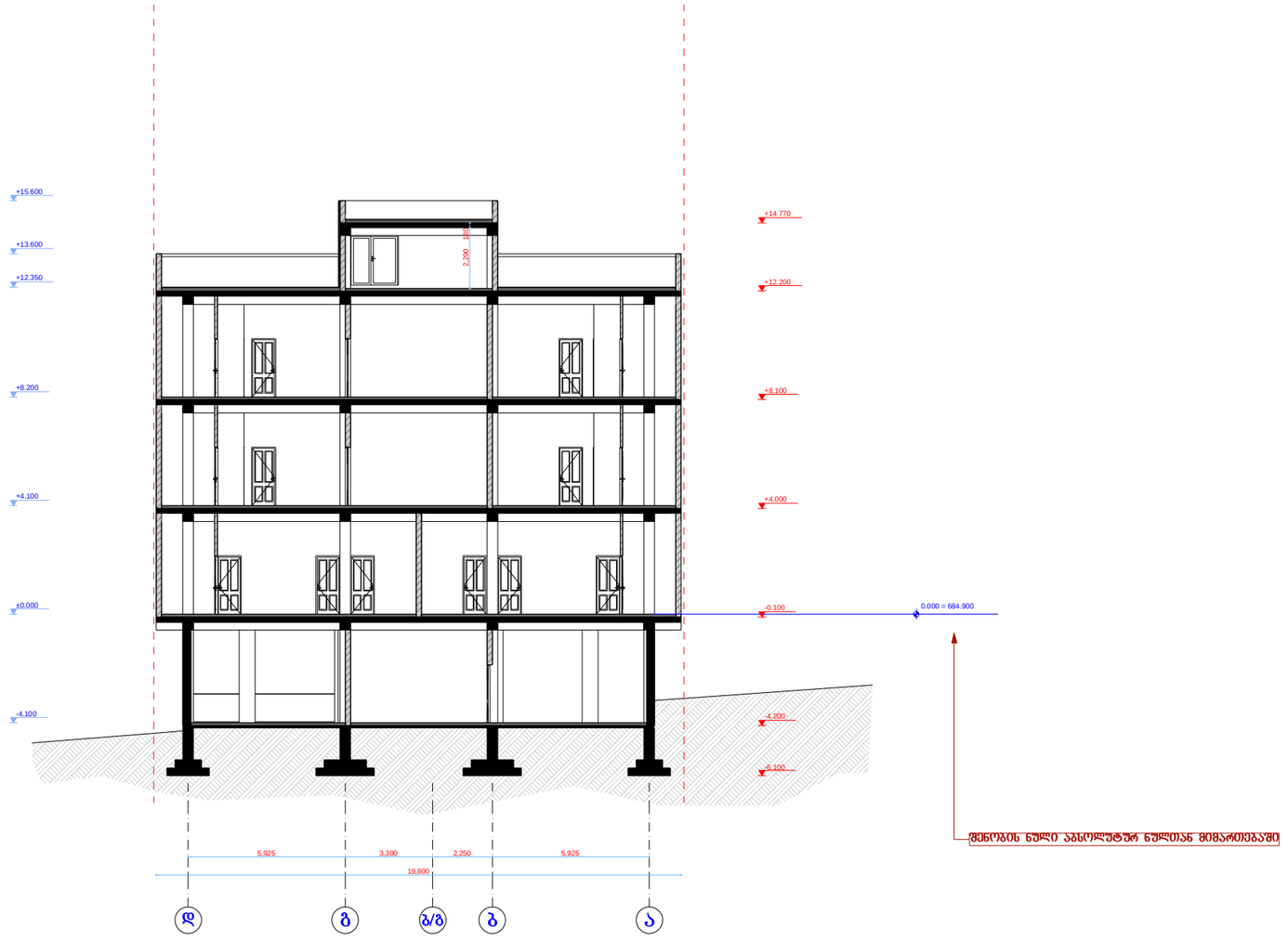

შპს "აიდეა დიზაინ სტუდიო"

ქ. თბილისი, გურამიშვილის 30/1

ქ. თბილისი. ცაცხვების IX შესახვევი. №5
ს/კ 01.10.18.009.011

ჭრილი 2/2

მოშენების ფართი
53.6 კვ.მ.

დირექტორი	
დ. ბერია	
პრ. მთ. არქ.	
ა. ლღომათიძე	
პრ. ავტორი	
ა. ლღომათიძე	
შეასრულა	
ა. ლღომათიძე	

Print to PDF without this message by purchasing novaPDF (http://www.novapdf.com/)