ცხრილი 407.4.7.1.3 - სამართავი ღილაკის ამოცნობა

სამართავი ღილაკის ტიპი	ამობურცული ნიშანი	ბრაილის შეტყობინება	თანაფარდობა (გახსნილი რკალები აღნიშნავს გამოყენებელ წერტილებს ბრაილის თითოეულ უჯრაში)
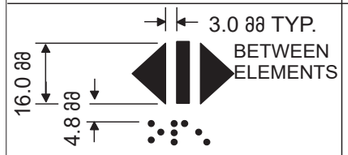 DOOR OPEN		 op“en”	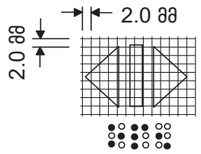
 REAR/SIDE DOOR OPEN		 op“en”	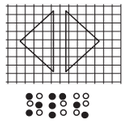
 DOOR CLOSE		 close	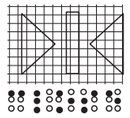
 REAR/SIDE DOOR CLOSE		 close	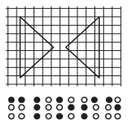
 MAIN		 ma“in”	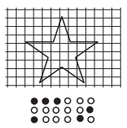
 ALARM		 al“ar”m	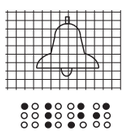
 PHONE		 ph“one”	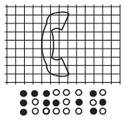
 EMERGENCY STOP (WHEN PROVIDED) X on face of octagon is not required to be tactile		 “st”op	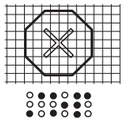

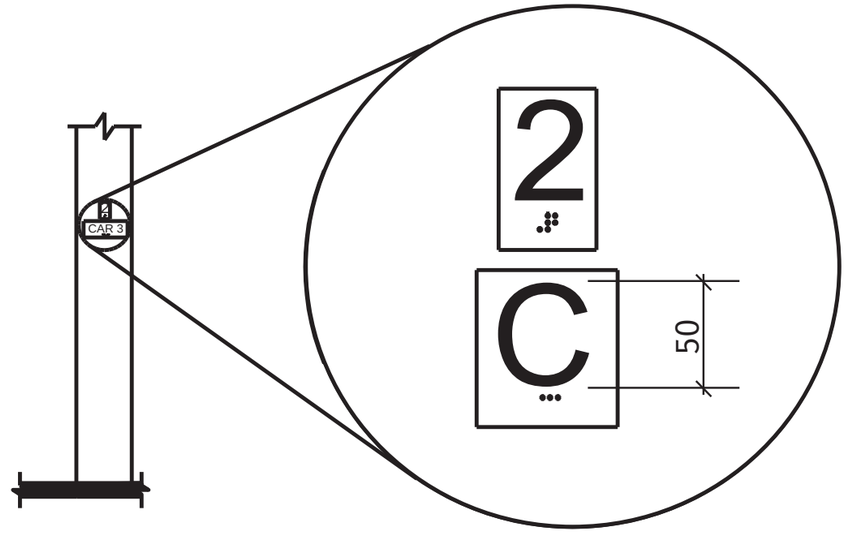

სურ. 407.2.3.2
სართულის მიმთითებელ ეკრანიანი
ლიფტების აღმნიშვნელები

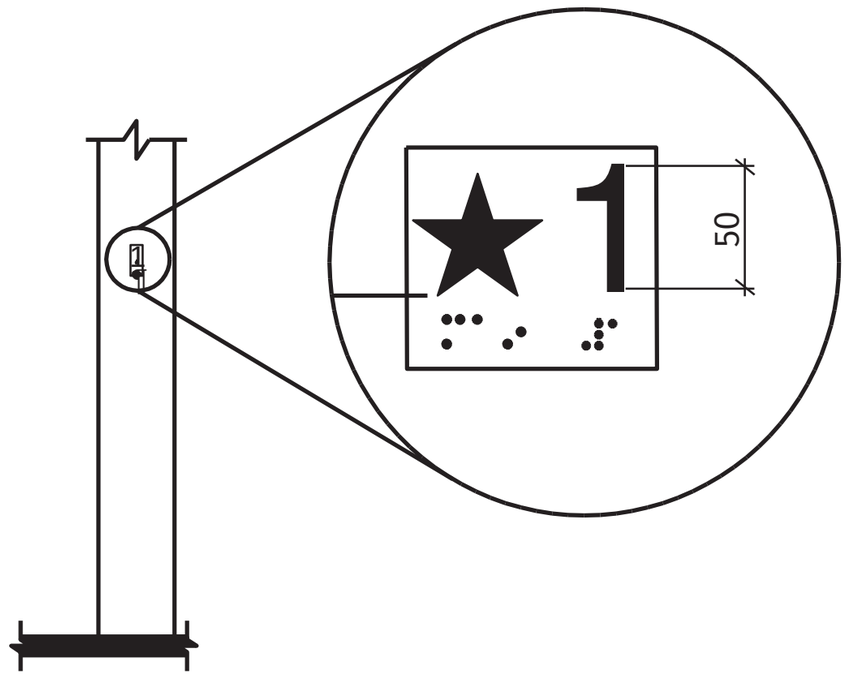

სურ. 407.2.3.1
სართულის აღნიშვნა

საპროექტო შენობაში გამოყენებული თავისუფალი სივრცეები კართან მანევრირებისთვის მ1:50

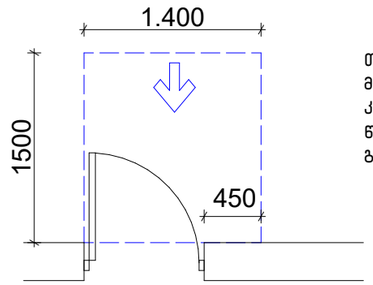

თავისუფალი სივრცე კართან მანევრირებისთვის – ანჯამიანი კარი
წინიდან მისაწვდომი – გამოწევით გაღება

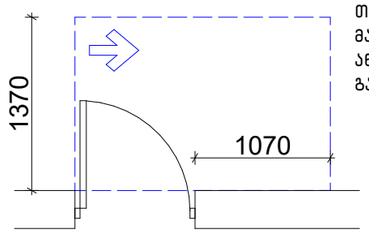

თავისუფალი სივრცე კართან მანევრირებისთვის – ანჯამიანი კარი
ანჯამის მხრიდან მისაწვდომი – გამოწევით გაღება

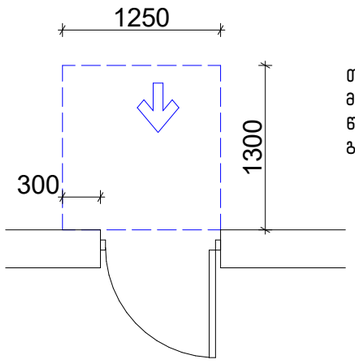

თავისუფალი სივრცე კართან მანევრირებისთვის – ანჯამიანი კარი
წინიდან მისაწვდომი – მიწოლით გაღება

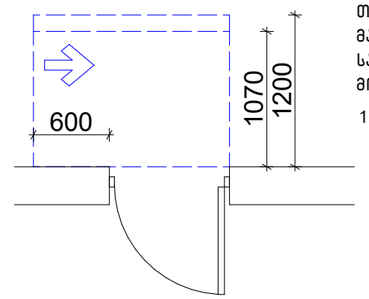

თავისუფალი სივრცე კართან მანევრირებისთვის – ანჯამიანი კარი
საკეტის მხრიდან მისაწვდომი – მიწოლით გაღება

120 მინ. თუ მოწყობილია მიმახურავი

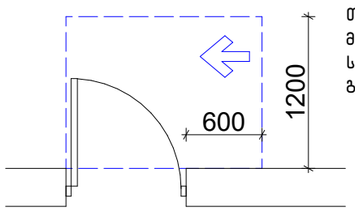

თავისუფალი სივრცე კართან მანევრირებისთვის – ანჯამიანი კარი
საკეტის მხრიდან მისაწვდომი – გამოწევით გაღება

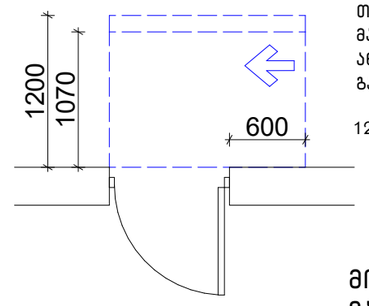

თავისუფალი სივრცე კართან მანევრირებისთვის – ანჯამიანი კარი
ანჯამის მხრიდან მისაწვდომი – მიწოლით გაღება

120 მინ. თუ მოწყობილია მიმახურავი

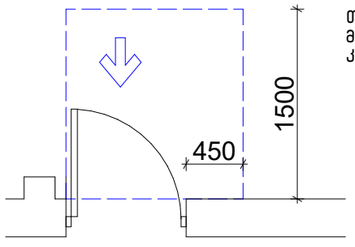

თავისუფალი სივრცე კართან მანევრირებისთვის-ნიშებში მოწყობილი კარი და ჭიშკარი-გამოწევით გაღება

მოსატრიალებელი სივრცეები

ვარიანტი 4

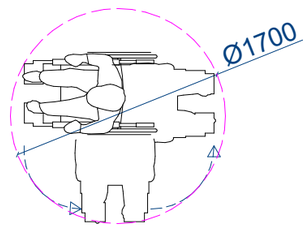

ვარიანტი 1

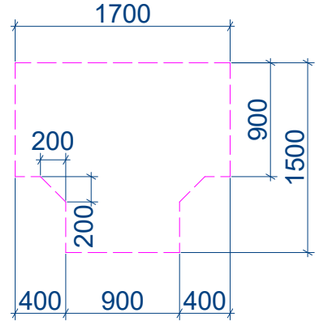

ვარიანტი 2

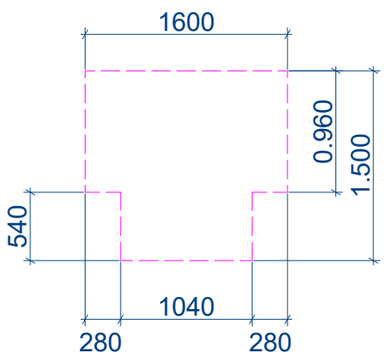

ვარიანტი 3

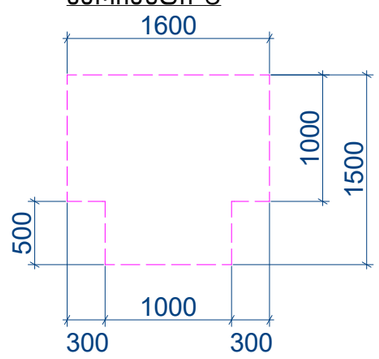

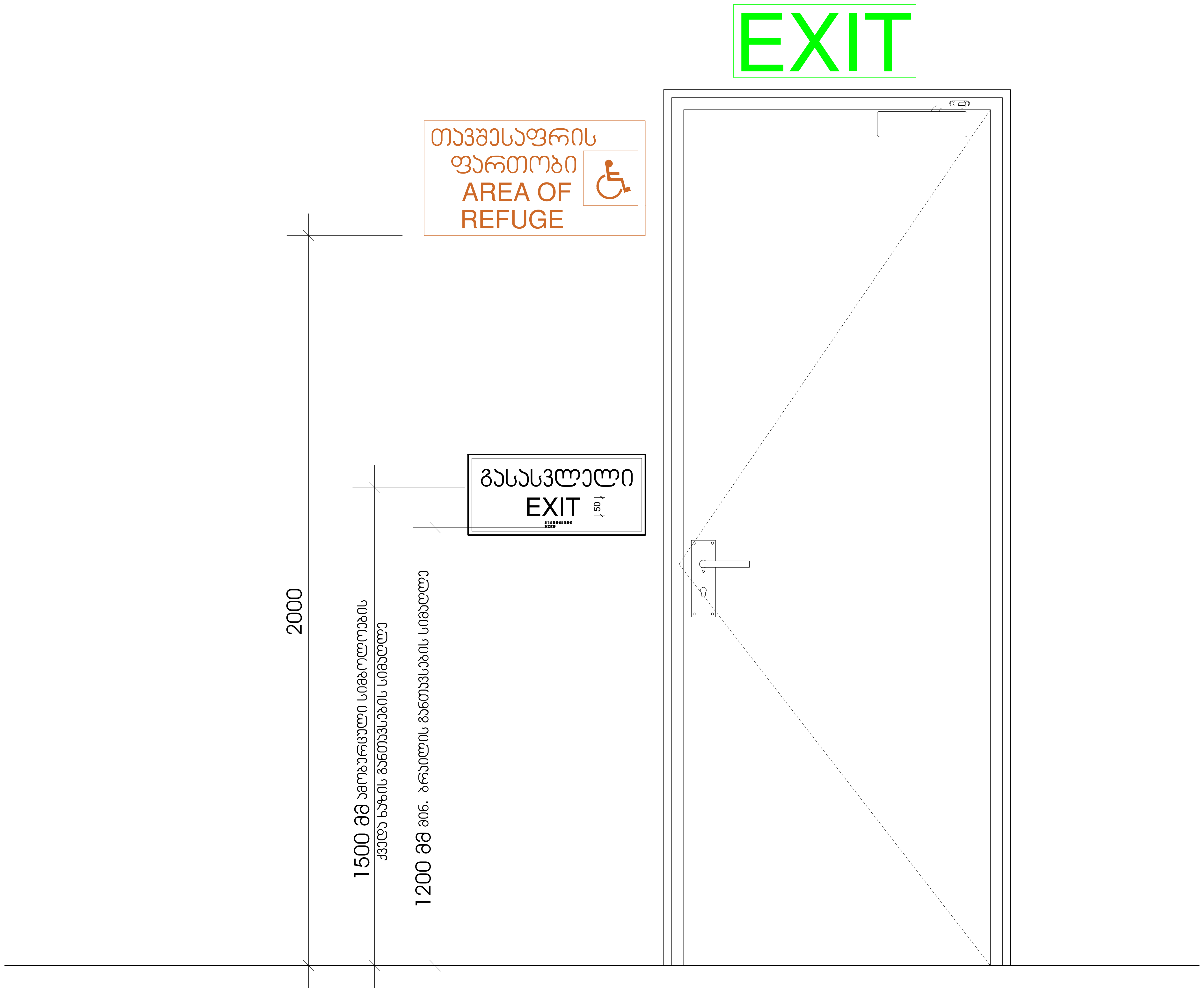
EXIT
თავშესაფრის
ფართობი
AREA OF
REFUGE
გასასვლელი
EXIT
50
2000
1500 მმ ამობურცული სიმბოლოების
ქვედა ხაზის განთავსების სიმაღლე
1200 მმ მინ. ბრაილის განთავსების სიმაღლე

გასასვლელის განათებული ნიშანი

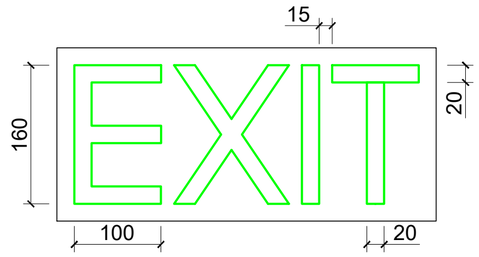

განათებული ნიშანი თავშესაფრის ფართობთან მიმავალ კართან

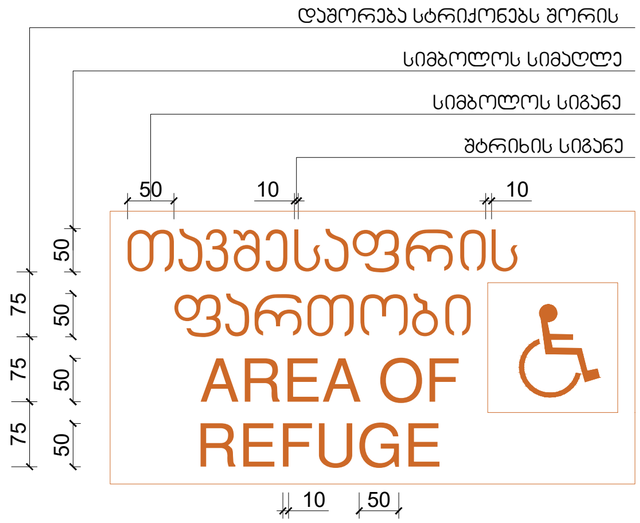

ნიშანი ამობურცული სიმბოლოებით და ბრაილით გზა-ჯიბის შესასვლელთან და გარეთ გამავალ ყველა კართან

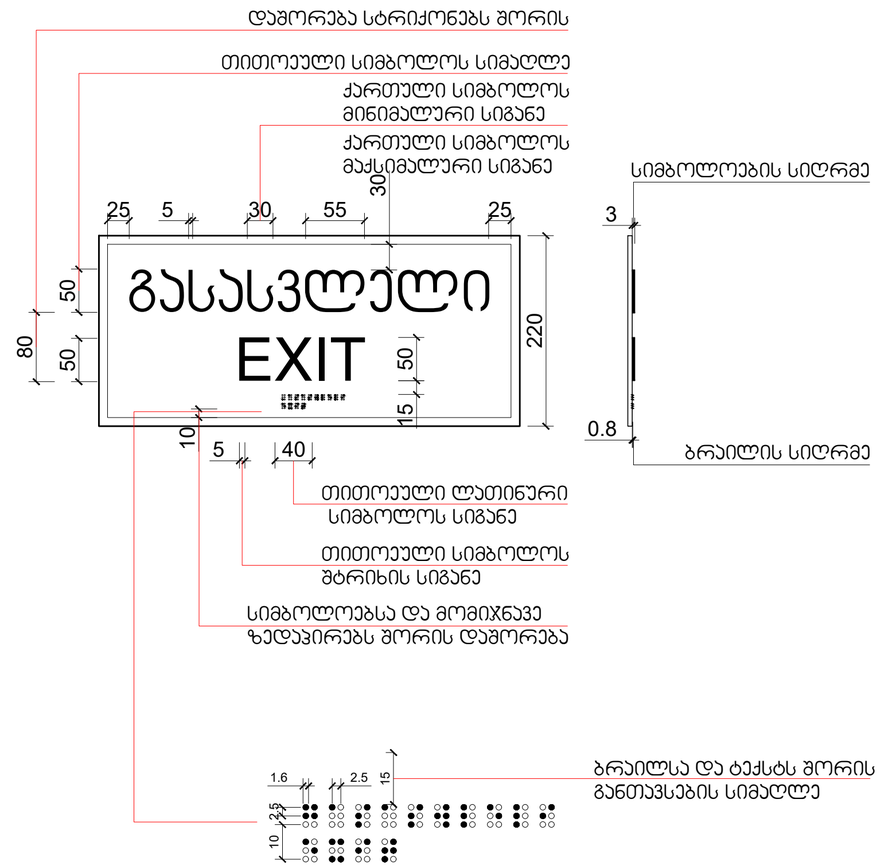

საპროექტო ტერიტორიაზე, მისაწვდომი ავტოსადგომის მოწყობისას
ნიშნები განთავსდეს არსებული ნახაზის მიხედვით.

ნიშანი განთავსდება
გარე მისაწვდომ ავტოსადგომთან

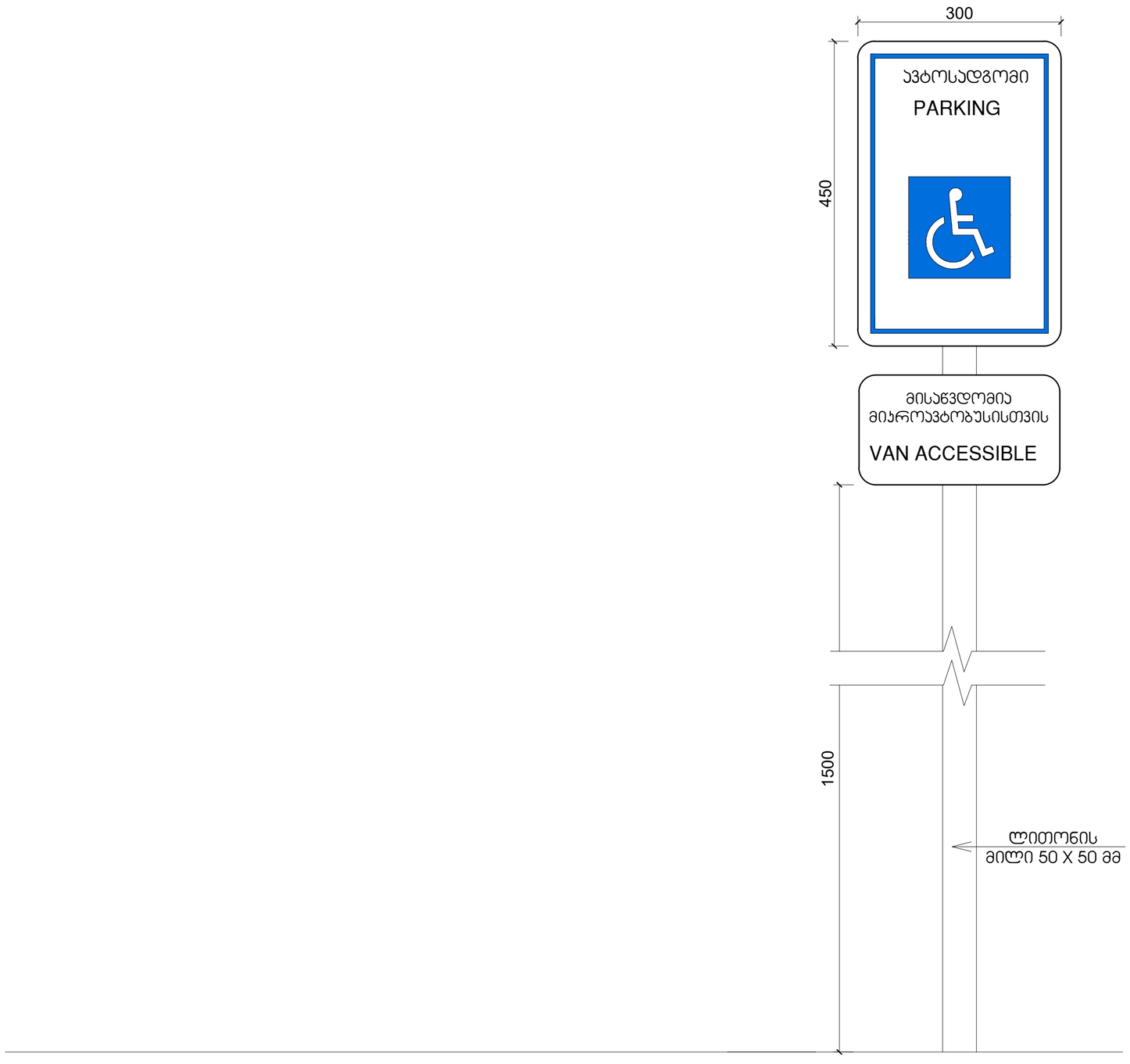

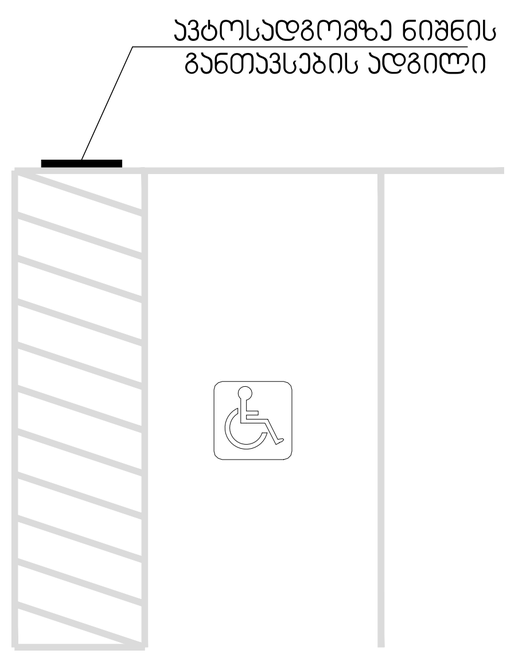

შ.შ.მ.პ. ბინაში ვიტრაჟის სახელურის სიმაღლე

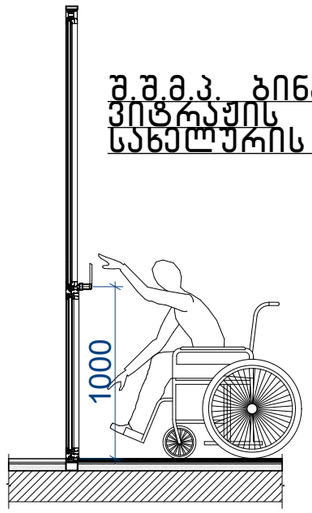

შ.შ.მ.პ. ბინაში ფანჯრის სახელურის სიმაღლე

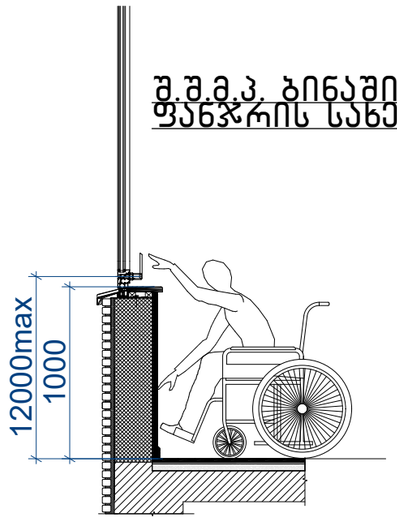

სამზარეულოს ან აბაზანის კაბინაზე მინვდომა

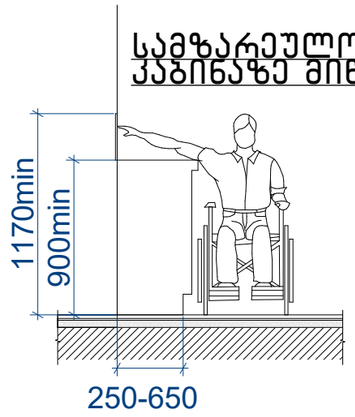

სადარბაზოში შესასვლელი კარის იატაკის შვეული შემაღლება (ზღურბლი)

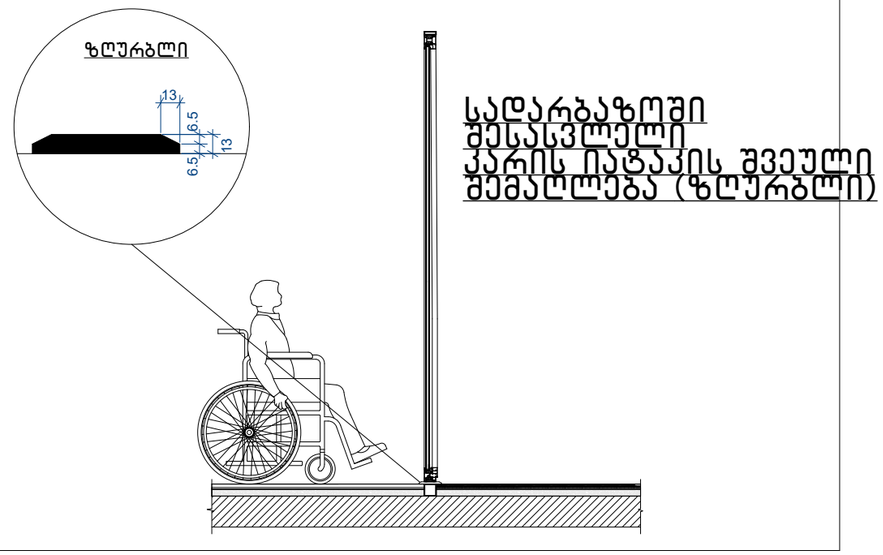

შენიშვნა:

∑ იტაკის ზედაპირები მოეწყობა ისე, რომ იქნება მდგრადი, მყარი და არასრიალა 302 ქვეთავის შესაბამისად

∑ განათების სამართავები, ელექტრო გამანაწილებლები, ელექტრო ჩამრთველები და დენსართები ტემპერატურის მარეგულირებლები, მოწყობილობების სამართავები, წყალსადენი სისტემის მოწყობილობების მარეგულირებლები და დამცავი და ორმხრივი საკომუნიკაციო სისტემების სამართავები "ა" ტიპის ერთეულში მოეწყობა სტანდარტის 309 ე ქვეთავის შესაბამისად.
∑სინათლს ჩამრთველები, ელექტრო ჩამრთველები, დენსართები, ტემპერატურის მარეგულირებლები, ელექტრო გამანაწილებლები და უსაფრთხოების ან შიდა საკომუნიკაციო სისტემების სამართავები "ბ" ტიპის ერთეულებში მოეწყობა სტანდართის 309 ქეთავების მიხედვით.

∑ იატაკის ზედაპიზე დონის შეცვა უნდა მოხდეს 303-ე ქვეთავის შესაბამისად.
∑ როდესაც ელემენტის ქვემოთ არსებული სივრცე მიჩნეულია ელემენტთან მდებარე იატაკის თავისუფალი სივრცის, ელემენტთან არსებული თავისუფალი სივრცის ან მოსატრიალებელი სივრცის ნაწილად, სივრცე უნდა შეესაბამებოდეს 306-ე ქვეთავს. ელემენტის ქვემოთ დასაშვებია დამატებითი სივრცე მუხლის სიმაღლემდე და ფეხის ფალანგისთვის.
∑ მიწვდომის დიაპაზონი უნდა შეესაბამებოდეს 308-ე ქვეთავს.

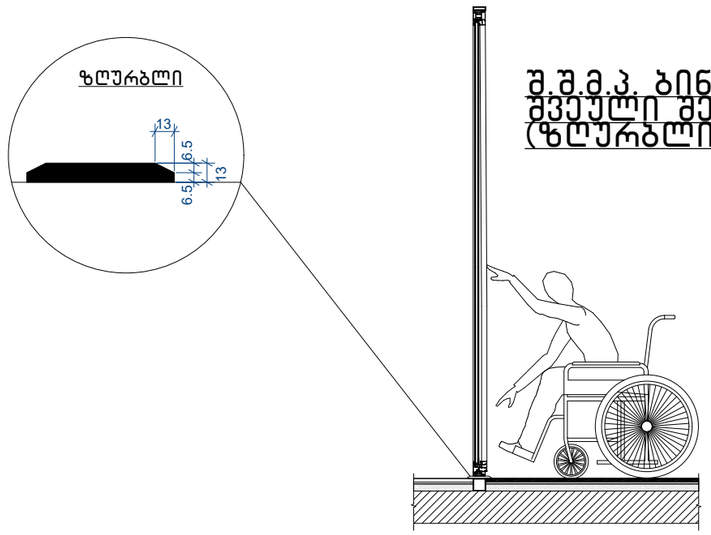

შ.შ.მ.პ. ბინაში იატაკის მკვეთლი შემაღლება (ზღურბლი)

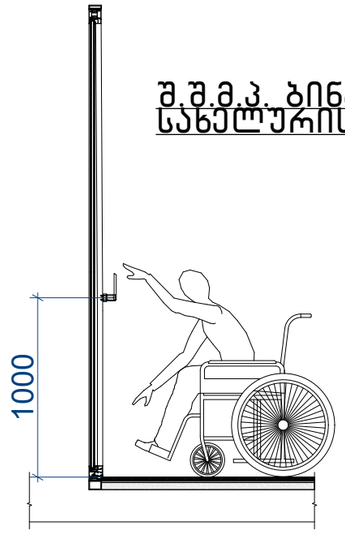

შ.შ.მ.პ. ბინაში კარის სანათლურის სიმაღლე

დახლის სიმაღლე

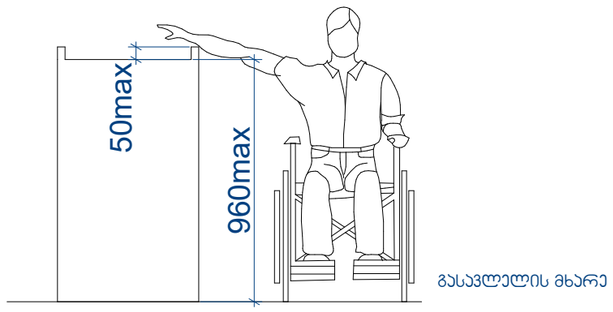

შენიშვნა:

∑ იტაკის ზედაპირები მოეწყობა ისე, რომ იქნება მდგრადი, მყარი და არასრიალა 302 ქვეთავის შესაბამისად

∑ განათების სამართავები, ელექტრო გამანაწილებლები, ელექტრო ჩამრთველები და დენსართები ტემპერატურის მარეგულირებლები, მოწყობილობების სამართავები, წყალსადენი სისტემის მოწყობილობების მარეგულირებლები და დამცავი და ორმხრივი საკომუნიკაციო სისტემების სამართავები "ა" ტიპის ერთეულში მოეწყობა სტანდარტის 309 ე ქვეთავის შესაბამისად.
∑ინათლს ჩამრთველები, ელექტრო ჩამრთველები, დენსართები, ტემპერატურის მარეგულირებლები, ელექტრო გამანაწილებლები და უსაფრთხოების ან შიდა საკომუნიკაციო სისტემების სამართავები "ბ" ტიპის ერთეულებში მოეწყობა სტანდართის 309 ქეთავების მიხედვით.

∑ იატაკის ზედაპიზე დონის შეცვა უნდა მოხდეს 303-ე ქვეთავის შესაბამისად.
∑ როდესაც ელემენტის ქვემოთ არსებული სივრცე მიჩნეულია ელემენტთან მდებარე იატაკის თავისუფალი სივრცის, ელემენტთან არსებული თავისუფალი სივრცის ან მოსატრიალებელი სივრცის ნაწილად, სივრცე უნდა შეესაბამებოდეს 306-ე ქვეთავს. ელემენტის ქვემოთ დასაშვებია დამატებითი სივრცე მუხლის სიმაღლემდე და ფეხის ფალანგისთვის.
∑ მიწვდომის დიაპაზონი უნდა შეესაბამებოდეს 308-ე ქვეთავს.

03.07.2022

საექსპერტო დასკვნა

ქალაქი თბილისი, ფერმწერთა ქუჩა, #143; #145; #147; #149; (ს/კ 01.14.16.009.442); ქალაქი თბილისი, ლისის ტბის დასახლება (ს/კ 01.14.16.009.446) დაპროექტებული მრავალბინიანი საცხოვრებელი სახლის არქიტექტურული პროექტის ტექნიკური რეგლამენტის – „შენობა-ნაგებობის უსაფრთხოების წესების“ დამტკიცების თაობაზე საქართველოს მთავრობის 2016 წლის 28 იანვრის №41 დადგენილების მოთხოვნებთან შესაბამისობის დადგენის მიზნით

ექსპერტი: გიორგი ღუდუშაური

03.07.2022

საექსპერტო დასკვნა

ქალაქი თბილისი, ფერმწერთა ქუჩა, #143; #145; #147; #149; (ს/კ 01.14.16.009.442); ქალაქი თბილისი, ლისის ტბის დასახლება (ს/კ 01.14.16.009.446) დაპროექტებული მრავალბინიანი საცხოვრებელი სახლის არქიტექტურული პროექტის ტექნიკური რეგლამენტის – „შენობა-ნაგებობის უსაფრთხოების წესების“ დამტკიცების თაობაზე საქართველოს მთავრობის 2016 წლის 28 იანვრის №41 დადგენილების მოთხოვნებთან შესაბამისობის დადგენის მიზნით

საფუძველი: „მშენებლობის ნებართვის გაცემის წესისა და სანებართვო პირობების შესახებ“ საქართველოს მთავრობის 2009 წლის 24 მარტის N57 დადგენილების 51-ე მუხლის მე-2 პუნქტის „დ“ ქვეპუნქტი.

ობიექტის მისამართი: ქალაქი თბილისი, ფერმწერთა ქუჩა, #143; #145; #147; #149; (ს/კ 01.14.16.009.442); ქალაქი თბილისი, ლისის ტბის დასახლება (ს/კ 01.14.16.009.446)

ობიექტის ფუნქციური დანიშნულება: მრავალბინიანი საცხოვრებელი სახლი

საექსპერტო დასკვნა საქართველოს მთავრობის 2009 წლის №57 დადგენილების 25-ე მუხლის მე-3 პუნქტის მიხედვით მოიცავს შემდეგ ნაწილებს:

1) დაკავებულობ(ებ)ისა და დაკავებულობის დატვირთვების შეფასებას;
2) კონსტრუქციის ტიპების შეფასებას;
3) სიმაღლისა და ფართობის შეფასებას;
4) გასასვლელების, გასასვლელთან მისადგომების, გასავლელებისა და შენობიდან გამოსასვლელების შეფასებას;
5) გზა-კიბეებისა და სხვა გასასვლელი საშუალებების გამტარუნარიანობების შეფასებას;
6) მისაწვდომობის შეფასებას;
7) გარე კედლებისადმი მოთხოვნების შეფასებას;
8) სახურავის ანაწყობების შეფასებას;
9) ცეცხლმედეგობის ხარისხიანი მოთხოვნილი გამმიჯნავების შეფასებას;
10) ხანძრისაგან დაცვის სისტემების შეფასებას;
11) წყალსადენი სისტემის ფიქსირებული მოწყობილობების შეფასებას;

ასევე საექსპერტო დასკვა მოიცავს:

12) ლიფტების შეფასებას;
13) ავტომობილებთან დაკავშირებული მოთხოვნების შეფასებას;
14) ფასადებისადმი მოთხოვნების შეფასებას.

03.07.2022

საექსპერტო დასკვნის შესადგენად ექსპერტიზისათვის გადმოცემულია მრავალბინიანი საცხოვრებელი სახლის არქიტექტურული პროექტი, რომელიც მოიცავს შემდეგ მასალებს:

1. ინფორმაციას მშენებლობის ნებართვის ობიექტის თაობაზე (აღნიშნული მოიცავს: თავფურცელს; ფურცლების ჩამონათვალს; პირობით აღნიშვნებს; დაგეგმარების მიზნის აღწერას; შენობა-ნაგებობის უსაფრთხოების წესებთან შესაბამისობის ანალიზს)
2. შენობა-ნეგებობის ტექნიკურ მაჩვენებლებს
3. სიტუაციურ სქემას
4. არსებული სიტუაციის ამსახველი ფოტომასალას
5. მიწის ნაკვეთის ტოპოგრაფიული გეგმას –1:500 მ
6. მიწის ნაკვეთის ტოპოგრაფიულ გეგმაზე დატანილი მიწის ნაკვეთის გეგმას (გენგეგმა)
7. შენობა-ნაგებობების განთავსებასა და სიმაღლეებს
8. გეგმებს, ჭრილებს, ფასადებს
9. დეტალების ფრაგმენტულ ნახაზებს
10. დაკავებულობისა და ხანძარსაწინააღმდეგო სისტემის გეგმებს (აღნიშნული მოიცავს: დაკავებულობის დატვირთვებს; გზა-კიბეებისა და სხვა გასასვლელი საშუალებების გამტარუნარიანობებს; გასასვლელებს; გასასვლელთან მისადგომებს; გასავლელებსა და შენობიდან გამოსასვლელებს; გასასვლელამდე სავალ მაქსიმალურ მანძილებს; მისაწვდომობის სვლაგეზს; ცეცხლმედეგობის ხარისხიან მოთხოვნილ გამმიჯნავებს; გამოყენებულ ხანძარსაწინააღმდეგო დაცვის სისტემებს)
11. შენობის ვიზუალიზაციას

შენიშვნა:მოცემული დოკუმენტაციის სისწორეზე და რეალობასთან შესაბამისობაზე პასუხისმგებელია მომწოდებელი მხარე.

გადმოცემული მასალა აკმაყოფილებს საქართველოს მთავრობის 2009 წლის №57 დადგენილების 47 მუხლის მიხედვით არქიტექტურული პროექტის შემადგენლობას და სრულად იძლევა საშუალებას ზემოაღნიშნული ექსპერტიზის ჩატარების შესაძლებლობას.

03.07.2022

გამოკვლევა:

1. დაკავებულობებისა და დაკავებულობის დატვირთვების შეფასება:

პროექტში გათვალისწინებული დაკავებულობები კლასიფიცირებულია „წესების“ მესამე თავის მიხედვით და აკმაყოფილებს 302-ე ქვეთავის ყველა მოთხოვნას. პროექტში გამოყენებულია შემდეგი დაკავებულობები:

1) მცირე საფრთხის შემცველი სასაწყობო ჯგუფი სწ-2 (ღია ავტოსადგომი გარაჟი, სათავსები -3.00 ნიშნულზე);
აღნიშნული შეესაბამება 311.3 ქვეთავს.

2) საცხოვრებელი ჯგუფი სც-2 (მრავალბინიანი საცხოვრებელი სახლი ±0.00, +3.30, +6.60 და +9.90 ნიშნულებზე).
აღნიშნული შეესაბამება 310.4 ქვეთავს.

შენობაში არსებული თითოეული დაკავებულობისთვის განსაზღვრულია დაკავებულობის დატვირთვის ფაქტორი 1004.1.2 ცხრილის მიხედვით. სწორად არის არჩეული სივრცეების დანიშნულება და შემდგომ ამ სივრცეების იატაკის ფართობი გაყოფილია შესაბამისი დაკავებულობის დატვირთვის დაქტორზე, კერძოდ:

- ღია ავტოსადგომი გარაჟებისთვის (სწ-2) მიკუთვნებულია ავტოსადგომი გარაჟების სივრცის სტატუსი და შემდგომ მთლიანი ფართობი გაყოფილია 18.6-ზე;

- სათავსებისთვის (სწ-2) მიკუთვნებულია დამხმარე სათავსების სივრცის სტატუსი და შემდგომ მთლიანი ფართობი გაყოფილია 27.9-ზე;

- საცხოვრებელ ბინებისთვის (სც-2) მიკუთვნებულია საცხოვრებელი ფართობების სტატუსი და შემდგომ თითოეული ბინის (საცხოვრებელი ერთეულის) მთლიანი ფართობი გაყოფილია 18.6-ზე.

დაკავებულობის ჯგუფების შერჩევა და ასევე მათი დატვირთვების გამოანგარიშება განხორციელებულია „წესების“ მიხედვით.

2. კონსტრუქციის ტიპების შეფასება:

- შენობის კონსტრუქციულ ტიპად განსაზღვრულია II-B ტიპი, რომელიც შერჩეულ იქნა შენობის დაკავებულობის, სართულიანობის, სიმაღლისა და ფართობის მიხედვით და სრულიად აკმაყოფილებს 503 ცხრილის მოთხოვნებს. (ცეცხლმედეგობის ხარისხის მოთხოვნები შენობის ელემენტებისათვის კონსტრუქციული ტიპების მიხედვით იხ. 601 ცხრილში)

კონსტრუქციული ტიპის შერჩევა განხორციელებულია „წესების“ მიხედვით.

3. სიმაღლისა და ფართობის შეფასება:

- 503 ცხრილის მიხედვით, საპროექტო შენობაში არსებული დაკავებულობების და კონსტრუქციული II-B ტიპის მიხედვით დადგენილია შენობის დასაშვები სართულიანობა, სიმაღლე და ფართობი. შენობის სიმაღლე და სართულიანობა და ფართობი არ ცდება 503 ცხრილში მოცემულ ზღვარს.

- შენობის სიმაღლე მიწის დონიდან არის 16.6 მეტრი, ხოლო ყველაზე მაღალი დაკავებული იატაკი მდებარეობს სახანძრო მანქანის მისადგომი ყველაზე დაბალი დონიდან +10.9 მ-ზე.

წარმოდგენილი ობიექტის სიმაღლე, სართულიანობა და ფართობი შესაბამისობაშია შერჩეულ კონსტრუქციულ ტიპთან და აკმაყოფილებს „წესების“ 503 ცხრილის მოთხოვნებს.

4. გასასვლელების, გასასვლელთან მისადგომების, გასავლელებისა და შენობიდან გამოსასვლელების შეფასება:

შენობის ყველა სართულს, დაკავებულობებიდან, დაკავებულობის დატვირთვებიდან, სართულიანობიდან და გასასვლელთან მისადგომი მაქსიმალური სავალი მანძილებიდან გამომდინარე (ცხრილი 1021.2(1) და 1021.2(2)), ორივე სადარბაზოს აკმაყოფილებს თითო გასასვლელი, როგორც პროექტშია გათვალისწინებული.

- 1009.3.1.2 ქვეთავის თანახმად გზა-კიბეები შემოზღუდულია 2 საათიანი ცეცხლმედეგობის მქონე კედლებით, გზა-კიბეების ღიობები დაცულია 1.5 საათიანი ცეცხლმედეგობის კარის ანაწყობებით, რაც აკმაყოფილებს 716.5 ცხრილის მოთხოვნებს.

შენიშვნა: 1006.2 ქვეთავის თანახმად გზა-კიბეების და ზოგადად გასასვლელი საშუალებების განათებულობა სავალი ზედაპირის დონესთან 11 ლუქსზე ნაკლები არ უნდა იყოს. 1006.3 ქვეთავის თანახმად დენის გათიშვისას, სათადარიგო ელექტროსისტემამ ავტომატურად უნდა გაანათოს გასასვლელი საშუალებები და დენით მომარაგებას უნდა უზრუნველყოფდეს არანაკლებ 90 წუთის განმავლობაში და უნდა შედგებოდეს აკუმულატორების ან ავტონომიური გენერატორისაგან.

- გზა-კიბეებზე განიავებისთვის წარმოოდგენილია გაღებადი ფანჯრები. (არ საჭიროებს დაწნევის სისტემას)

- შენობიდან გამოსვლა, როგორც ზემოთ აღვნიშნეთ, ხდება ±0.00 ნიშნულზე, საიდანაც უკვე გარე კიბისა და პანდუსუს (8%) საშუალებით საზოგადოებრივ სივრცეში მოხვედრა შესაძლებელია დაუბრკოლებლად.

- დერეფნები მოწყობილია 1018 ქვეთავის მოთხოვნათა დაცვით;

- გასასვლელთან მისადგომი სავალი მანძილის ზომები დაანგარიშებულია სწორად, გასასვლელისგან ყველაზე დაშორებული ფართობის გათვალისწინებით და აკმაყოფილებს „წესების“ 1016.2 ქვეთავის მოთხოვნებს.

გასასვლელების, გასასვლელთან მისადგომების, გასავლელებისა და შენობიდან გამოსასვლელების ნორმები აკმაყოფილებს „წესების“ მოთხოვნებს.

5. გზა-კიბეებისა და სხვა გასასვლელი საშუალებების გამტარუნარიანობების შეფასება:

- ორივე შიგა გასასვლელი გზა-კიბის თავისუფალი სიგანე არის 1.2მ.

გასასვლელის გზა-კიბის სიგანე აკმაყოფილებს „წესების“ მოთხოვნებს

- კიბეებზე სავალი ზედაპირის ღია მხარეს მოწყობილია მოაჯირები 1013 ქვეთავის შესაბამისად. სახელურები მოწყობილია 1012 ქვეთავის მოთხოვნათა დაცვით. სწორად არის განსაზღვრული საფეხურების შუბლის სიმაღლე და თარაზული ზედაპირის სიღრმე, რაც აკმაყოფილებს 1009.7.2 ქვეთავის მოთხოვნებს. გზა-კიბეების ბაქნების ზომები შეესაბამება 1009.8 ქვეთავის მოთხოვნებს.

- ყველა კარის (რომელიც არის გასასვლელი საშუალების ნაწილი/კომპონენტი) სიგანე 90 გრადუსით გაღებულ მდგომარეობაში უზრუნველყოფს ღიობის მინიმუმ 0.82მ თავისუფალ სიგანეს;

- დერეფნები მოწყობილია 1018 ქვეთავის შესაბამისად და აკმაყოფილებს ყველა აუცილებელ მოთხოვნას. დერეფნის სიგანეები აკმაყოფილებს 1005.3.2 ქვეთავისა და 1018.2 ცხრილის მოთხოვნებს.

გასასვლელი საშუალებების გამტარუნარიანობა აკმაყოფილებს „წესების“ მოთხოვნებს.

6. მისაწვდომობის შეფასება:

- საპროექტო შენობ(ებ)ის ყველა მთავარი შესასვლელი არის მისაწვდომი, რაც აკმაყოფილებს 1105.1 ქვეთავის მოთხოვნებს. შენობაში შესვლა-გამოსავლა, როგორც ზემოთ აღვნიშნეთ, ხდება ±0.00 ნიშნულზე, საიდანაც უკვე გარე კიბისა და პანდუსუს (8%) საშუალებით საზოგადოებრივ სივრცეში მოხვედრა შესაძლებელია დაუბრკოლებლად.

- 1107.6.2 ქვეთავის შესაბამისად შენობის ყველა ბინა წარმოადგენს "ბ" ტიპის ერთეულს და აკმაყოფილებს მის მოთხოვნებს;

- საპროექტო შენობ(ებ)ის ყველა სართული არის მისაწვდომი, სადაც მოხვედრა შესაძლებელია შენობაში გათვალისწინებული ლიფტის მეშვეობით. ლიფტის კაბინა ზომების მიხედვით არის მისაწვდომი და აკმაყოფილებს 1109.7 ქვეთავის მოთხოვნებს.

შენიშვნა : მისაწვდომი გასასვლელი საშუალების ნაწილად რომ ჩაითვალოს, ლიფტი უნა აკმაყოფილებდეს საავარიო რეჟიმთან და განგაშის მოწყობილობებთან დაკავშირებულ მოთხოვნებს, რომლებიც მოცემულია ASME A17-ის 2.27 ქვეთავში. სათადარიგო ელექტრომომარაგება 1703-ე ქვეთავის შესაბამისად უნდა იყოს უზრუნველყოფილი.

- ავტოსადგომებზე დაცულია 1106.1 ქვეთავის და შესაბამისი ცხრილის მიხედვით გათვალისწინებული შშმ პირთა ავტომანქანის სადგომების რაოდენობა (1ც);

- ყველა სართულის გეგმაზე ასახულია მისაწვდომი სვლაგეზი, რომელიც სწორად არის განსაზღვრული და აკმაყოფილებს 1104 ქვეთავის მოთხოვნებს;

- ყველა კარი, რომელიც გასასვლელი საშუალების კომპონენტია, არის მისაწვდომი;

შენობაში უზრუნველყოფილია მისაწვდომობა და აკმაყოფილებს „წესების“ მოთხოვნებს.

7. გარე კედლებისადმი მოთხოვნების შეფასება:

- შენობის გარე კედლების ცეცხლედეგობის ხარისხი და ღიობების დასაშვები რაოდენობების მოთხოვნები, რომელიც 602 და 705.8 ცხრილებშია მოცემული დაცულია.

გარე კედლების ცეცხლმედეგობის ხარისხი, ასევე გარე კედლებში მოსაწყობი ღიობების ფართობი 602 და 705.8 ცხრილების მიხედვით, ხანძარსაწინააღმდეგო მანძილების შესაბამისად არის გამოთვლილი და აკმაყოფილებს „წესების“ მოთხოვნებს.

8. სახურავის ანაწყობების შეფასება:

- საპროექტო შენობის სახურავი არის რკინაბეტონის კოსტრუქციის, მრავალშრიანი ბრტყელი გადახურვა, მცირე ქანობით. გააჩნია წყალარინი ღარები და მილები;

- 601 ცხრილის მიხედვით შერჩეული კონსტრუქციის ტიპიდან (II-B ტიპი) გამომდინარე სახურავის კოსტრუქციას არ მოეთხოვება ცეცხლმედეგობის ხარისხი;

- სახურავზედა ნაგებობების (კიბის, ლიფტის, შახტების და სხვა ნაწილების) ფართობი არ აღემატება საყრდენი სახურავის ფართობის ერთმესამედს, რაც აკმაყოფილებს 1509.2.2-ე პუნქტის მოთხოვნას;

შენიშვნა: სახურავის ბურული ხანძრის კლასიფიკაცია კონსტრუქციული ანაწყობების მიხედვით უნდა განეკუთვნოს C ბ კლასს, თანახმად ცხრილი 1505.1ა (C კლასის სახურავის ანაწყობებად ითვლება ის ანაწყობები, რომლებიც ტესტირების დროს უძლებს სუსტი ცეცხლის ზემოქმედებას).

ჰიდროიზოლაცია უნდა მოთავსდეს კედლისა და სახურავის გადაკვეთის ადგილებში, წყალსადინარ არხებთან, სახურავის ქანობის ან მიმართულების შეცვლის ადგილებში/ ლითონის ჰიდროიზოლაცია უნდა იყოს კოროზიამედეგი და, არანაკლებ, 0,5 მმ სისქისა.

შენობების გარეთ მოთავსებული წყალარინი ღარები და მილები არაწვადი მასალით ან, სულ მცირე, 40 ზომის პლასტმასის მილებით უნდა აიგოს.

სახურავის ანაწყობები აკმაყოფილებს „წესების“ მოთხოვნებს

9. ცეცხლმედეგობის ხარისხიანი მოთხოვნილი გამმიჯნავების შეფასება:

- კონსტრუქციის ტიპიდან (II-B) გამომდინარე შენობის კონსტრუქციულ ელემენტებს არ მოეთხოვებათ ცეცხლმედეგობა. პროექტში გათვალისწინებულია დაკავებულობების აუცილებელი თარაზული გამიჯვნის მოთხოვნები, რაც 508.4 ცხრილში საათების მიხედვითაა დადგენილი დაცულია;

1) ბინები 420.2 ქვეთავის მოთხოვნის შესაბამისად, ერთმანეთისგან გამიჯნულია 1 საათიანი ცეცხლმედეგობის მქონე ტიხრებით;

2) საცხოვრებელი სართულის დერეფნებს გააჩნია 1 საათიანი ცეცხლმედეგობის ხარისხი;

- როგორც ზემოთ აღვნიშნეთ, 1022.1 ქვეთავის თანახმად გზა-კიბეები შემოზღუდულია 2 საათიანი ცეცხლმედეგობის მქონე კედლებით. გზა-კიბეების ღიობები დაცულია 1,5 საათიანი ცეცხლმედეგობის კარის ანაწყობებით, რაც აკმაყოფილებს 716.5 ცხრილის მოთხოვნებს;

- შენობაში არსებული შახტების (საჰაერო და საკომუნიკაციო) შემომზღუდავების ცეცხლმედეგობის ხარისხი არის 2 საათიანი, რაც აკმაყოფილებს 713.4. ქვეთავის მოთხოვნებს;

შენიშვნა: საჰაერო შახტის ღიობები დაცული უნდა იყოს 717.5.3. ქვეთავის მიხედვით დაყენებული ცეცხლისა და კვამლის ფარსაკეტებით).

ცეცხლმედეგობის ხარისხიანი მოთხოვნილი გამმიჯნავები განსაზღვრულია „წესების“ მიხედვით.

10. ხანძრისაგან დაცვის სისტემების შეფასება:

- 909.2.8 ქვეთავის #1 გამონალისის თანახმად მრავალბინიან საცხოვრებელ შენობაში ავტოსაშხეფები აუცილებელი არ არის, რადგან დაკავებული იატაკი არ მდებარეობს სახანძრო მანქანის მისადგომი ყველაზე დაბალი დონიდან 37 მ-ზე ზემოთ.

- კიბის უჯრედის შუალედურ ბაქნებზე გათვალისწინებულია სახანძრო მილდგარების სისტემის მოწყობა. მილდგარების სახელოს მისაერთებლები ისეა განლაგებული, რომ შენობის ყველა ნაწილი ექცევა 30 მ სიგრძის სახელოზე მიმაგრებული თავაკიდან 9,0 მ-ის საზღვრებში.

შენიშვნა: სისტემის მოწყობა უნდა მოხდეს 905 ქვეთავის მოთხოვნათა დაცვით.

- შენობაში გათვალისწინებულია სახანძრო განგაშისა და ცეცხლაღმომჩენი სისტემები, კერძოდ:

1) 907.2.9.1 ქვეთავის მიხედვით საჭირო სახანძრო განგაშის ხელით სამართავი სისტემა, რომლის კოლოფები 907.4.2.1 ქვეთავის თანახმად განთავსებულია თითოეული გასასვლელიდან 1,5 მ-ის ფარგლებში ისე, რომ მათთან მისასვლელი მანძილი 60მ-ს არ აღემატება;

- ღია ავტოსადგომი აკმაყოფილებს 406.5 ქვეთავის მოთხოვნებს და არ საჭიროებს ავტოსაშხეფი სისტემების დაყენებას.

2) სც-2 ჯგუფის დაკავებულობებში, კერძოდ თითოეული საძინებელი ფართობის ჭერზე განთავსდება კვამლზე მორეაგირე მაუწყებლის ერთ და მრავალბლოკიანი მოწყობილობები, თანახმად 907.2.11.2 პუნქტისა;
3) 907.5.2.2 ქვეთავის მიხედვით საჭირო საგანგებო ხმოვანი განგაშის სისტემა,

- ყველა დაკავებულ სართულზე, 906 ქვეთავის შესაბამისად, გათვალისწინებულია ხელის ცეცხლმაქრების განთავსება;

შენიშვნა: ცეცხლმაქრები უნდა შეირჩეს და მოეწყოს 906 ქვეთავისა და NFPA 10-ის შესაბამისად (102.3 ქვეთავის თანახმად, დასაშვებია მითითებული სტანდარტების შესაბამისი სხვა სტანდარტების გამოყენება).

- საპროექტო მიწის ნაკვეთზე გათვალისწინებულია სახანძრო-სამაშველო სამსახურის მიერ გამოსაყენებელი ორი მისაერთებლის მოწყობა, რაც მოთხოვნილია „წესების“ 912 ქვეთავით.

შენიშვნა: სახანძრო მისაერთებლები უნდა განთავსდეს NFPA -ის სტანდარტების შესაბამისად (რომლების ეხება სისტემების დაგეგმარებას) და უნდა აკმაყოფილებდეს 912.2-912.5 ქვეთავების მოთხოვნებს (102.3 ქვეთავის თანახმად, დასაშვებია მითითებული სტანდარტების შესაბამისი სხვა სტანდარტების გამოყენება).

ხანძრისგან დაცვის სისტემები სწორად არის განსაზღვრული „წესების“ მიხედვით.

11. წყალსადენი სისტემის ფიქსირებული მოწყობილობების შეფასება:

წყალსადენის სისტემის აუცილებელი ფიქსირებული მოწყობილობების რაოდენობა შეესაბამება 1602.1 ცხრილის მოთხოვნებს. კერძოდ:

- ავტოსადგომი გარაჟების სართულებზე (სწ-2) ტუალეტების და ზოგადად წყალსადენი სისტემების აუცილებელი ფიქსირებული მოწყობილობების არსებობა, 1602.1 ცხრილის მიხედვით, საჭირო არ არის, და არც პროექტით არის გათვალისწინებული;

- საცხოვრებელ ბინებში გათვალისწინებულია ყველა ის მოწყობილობა, რაც აუცილებელია და აკმაყოფილებს ცხრილის მოთხოვნებს;

წყალსადენი სისტემის ფიქსირებული მოწყობილობების აუცილებლობა განსაზღვრულია „წესების“ მიხედვით.

12. ლიფტების შეფასება:

- შენობაში გათვალისწინებულია ლიფტი, რომელიც შეესაბამება მე-17 ქვეთავის მოთხოვნებს;

- 713.14.1 ქვეთავის მიხედვით თუ ლიფტი სამზე მეტ სართულს აკავშირებს, თითოეულ სართულზე ლიფტის შემოზღუდული ფოიე უნდა იყოს, მაგრამ პროექტში ამავე ქვეთავის მე-6 გამონაკლისის მიხევით გათვალისწინებულია 909.21 ქვეთავის შესაბამისი ჰაერის დაწნევის სისტემა, რომლის მიხედვითაც აღარ არის საჭირო ფოიეს მოწყობა;

შენიშვნა: ლიფტის შახტები უნდა იყოს დაწნეული, რომ შენარჩუნდეს, სულ მცირე, 25 პა დადებითი წნევა და,
არაუმეტეს, 67 პა დადებითი წნევა, მომიჯნავე დაკავებული სივრცის ყველა იატაკის გათვალისწინებით. წნევა უნდა გაიზომოს ლიფტის შახტის თითოეული კარის შუა წერტილში, როდესაც ყველა ლიფტის კაბინა გამოძახების იატაკთან არის და ლიფტის შახტის ყველა კარი გამოძახების იატაკზე ღიაა, ხოლო ლიფტის შახტის ყველა სხვა კარი დახურულია. ამ ტესტის ჩატარების დროს უნდა ჩანდეს თითოეულ დონეზე ლიფტის შახტის კარების გაღება-დახურვა. კარადა ჰაერით უნდა მარაგდებოდეს (შენობის) გარედან, დაუბინძურებელი წყაროდან, რომელიც მდებარეობს, სულ მცირე, 6,0 მ-ის დაშორებით ჰაერის გამწოვი ნებისმიერი სისტემის ან გამომშვები ხვრელისგან.

- ლიფტის კაბინა თავისი გაბარიტული ზომების შესაბამისად აკმაყოფილებს 1702.4 ქვეთავის მოთხოვნებს. რომლის მიხედვითაც, მიწის დონიდან ზემოთ ან ქვემოთ ოთხზე მეტსართულიანი შენობებში არსებული ლიფტებიდან, სულ მცირე, ერთი ისეთი უნდა იყოს, რომ საგანგებო ვითარებისას სახანძრო-სამაშველო დანაყოფს ყველა იატაკზე მოხვედრა შეეძლოს. ლიფტის კაბინაში შესაძლებელი უნდა იყოს 60 სმ × 2,15 მ ზომის, არანაკლებ, 13 სმ რადიუსის კუთხეებიანი საკაცის განთავსება გახსნილ, თარაზულ მდგომარეობაში. ასეთ კარადაზე დატანილი უნდა იყოს სასწრაფო სამედიცინო დახმარების საერთაშორისო სიმბოლო (სიცოცხლის ვარსკვლავი). სიმბოლოს სიმაღლე 75 მმ-ზე ნაკლები არ უნდა იყოს და დატანილი უნდა იყოს შიგნიდან ლიფტის შახტის შემომზღუდავის კარის ჩარჩოს ორივე მხარეს.

შენიშვნა: ლიფტი უნდა მოეწყოს მე-17 თავის მოთხოვნათა დაცვით.

ლიფტებითან დაკავშირებული მოთხოვნები განსაზღვრულია „წესების“ მიხედვით.

13. ავტომობილებთან დაკავშირებული მოთხოვნების შეფასება:

- გასავლელების მინიმალური სიგანე აკმაყოფილებს 406.9.4.1 ქვეთავის მოთხოვნებს;

- დაცულია აგრეთვე 406.9.4.3.1 და 406.9.4.3.2 ცხრილების მოთხოვნები ავტოსადგომების ზომების, განლაგების და გასავლელების მიმართ;

ავტომობილებთან დაკავშირებული მოთხოვნები სწორად არის განსაზღვრული „წესების“ მიხედვით.

14. ფასადებისადმი მოთხოვნების შეფასება:

პროექტი აკმაყოფილებს მე-14 და მე-15 თავებს, რომელიც აწესებს გარე კედლების საფრის, ღიობების, გარე ფანჯრისა და კარების, არქიტექტურული გაფორმების, აივნებისა და მსგავსი ნაშვერების მინიმალურ მოთხოვნებს. აგრეთვე არეგულირებს სახურავზედა ნაგებობების დაგეგმარების მასალების, მშენებლობისა და ხარისხის სტანდარტებს.

ფასადებთან დაკავშირებით მოთხოვნები სწორად არის განსაზღვრული „წესების“ მიხედვით.

03.07.2022

დასკვნა:

ზემოაღნიშნული შეფასებებიდან გამომდინარე მიმაჩნია, რომ ქალაქ თბილისში, ფერმწერთა ქუჩაზე, #143; #145; #147; #149; (ს/კ 01.14.16.009.442); ქალაქ თბილისში, ლისის ტბის დასახლება (ს/კ 01.14.16.009.446) დაპროექტებული მრავალბინიანი საცხოვრებელი სახლი შესაბამისობაშია „ტექნიკური რეგლამენტის – შენობა-ნაგებობის უსაფრთხოების წესების დამტკიცების თაობაზე“ საქართველოს მთავრობის 2016 წლის 28 იანვრის №41 დადგენილების მოთხოვნებთან. საექპერტო დასკვნის საფუძველზე პროექტს ეძლევა დადებითი შეფასება განსახორციელებლად.

ექსპერტი: გიორგი ღუდუშაური

<u>მისაწვდომობის მოთხოვნებს არეგულირებს “ტექნიკური რეგლამენტის</u>

<u>მისაწვდომობის</u>
<u>ეროვნული სტანდარტები“-ს საქართველოს მთავრობის 2020 წლის 4 დეკემბრის #732 დადგენილება.</u>

102.1 ზოგადი. ამ ტექნიკური რეგლამენტის 3-10 თავებსა და 1002, 1003 და 1006 ქვეთავებში წარმოდგენილი ტექნიკური კრიტერიუმები ადგილებს, საშუალებებს, შენობებსა და ელემენტებს იმ ადამიანებისთვის მისაწვდომსა და გამოყენებადს ხდის, რომელთაც ფიზიკური შეზღუდული შესაძლებლობის გამო არ შეუძლიათ გადაადგილება, სიარულისას დამოკიდებულნი არიან დამხმარე საშუალებებზე, არიან უსინათლონი და მცირემხედველნი, ყრუ და სმენადაქვეითებულნი, არ შეუძლიათ კოორდინაცია, არ შეუძლიათ რამესთან მიღწევა და მანიპულაცია/ხელის მტევნისა და თითების მოძრაობა, ნაკლებ ამტანები არიან, უჭირთ გრძნობიერი ინფორმაციის გადმოცემა და მასზე რეაგირება და ახასიათებთ ფიზიკური ზომის უკიდურესობები. ამ ქვეთავების მიზანია, შეზღუდული შესაძლებლობის მქონე პირს შესაძლებლობა მისცეს, დამოუკიდებლად მიუახლოვდეს, შევიდეს და გამოიყენოს ადგილი, საშუალება, შენობა ან ელემენტი.

<u>დ ა ს კ ვ ნ ა</u>
წარმოდგენილი დოკუმენტაციისა და მოწოდებული მასალების საფუძველზე, საპროექტო ტერიტორია მდებარეობს: ქალაქი თბილისი, ფერმწერთა ქუჩა, #143; #145; #147; #149; (ს/კ 01.14.16.009.442); ქალაქი თბილისი, ლისის ტბის დასახლება (ს/კ 01.14.16.009.446)

შენობის პროექტის არქიტექტურული ნაწილის ექსპერტიზის შედეგად შეიძლება აღინიშნოს, წარმოდგენილი პროექტის არქიტექტურული ნაწილი შესრულებულია საქართველოში მოქმედი “ტექნიკური რეგლამენტის მისაწვდომობის ეროვნული

სტანდარტები“-ს საქართველოს მთავრობის 2020 წლის 4 დეკემბრის #732 დადგენილების მოთხოვნების შესაბამისად, წარმოდგენილი პროექტის არქიტექტურულ ნაწილს ეძლევა დადებითი შეფასება.

ტექნიკური რეგლამენტი „მისაწვდომობის ეროვნული სტანდარტები“ -ის შესაბამისობის ანალიზი მოიცავს შემდეგი პარამეტრების შეფასებას:

<u>მისაწვდომი სვლა გეზი:</u>

*მისაწვდომი სვლა გეზის სავალი ზედაპირები
*თითოეული კარები და კართან მანევრირებისათვის საჭირო სივრცეები
*პანდუსები
*ლიფტები
<u>ადგილისა დ შენობის ზოგადი ელემენტები:</u>
*მისაწვდომი გზა-კიბეები
*ფანჯრები
<u>წყალსადენის ელემენტები და მოწყობილობები:</u>

*ტუალეტების ოთახები
*უნიტაზები
*ხელსაბანები

საკომუნიკაციო ელემენტები და ფუნქციები:

*ნიშნები

მისაწვდომი საცხოვრებელი ერთეულები:

*მისაწვდოი ერთეულები

მისაწვდომი სვლაგეზი:

საპროექტო მიწის ნაკვეთსა და საპროექტო შენობაში მისაწვდომი სვლაგეზები შეესაბამება ტექნიკური რეგლამენტი - „მისაწვდომობის ეროვნული სტანდარტები“-ს მე-4 თავის დებულებებს. მისაწვდომი სვლაგეზი მოიცავს არაუმეტეს 1:20 დახრილ სავალ ზედაპირებს, კარებს, და ლიფტს, რაც შეესაბამება 402.2 ქვეთავის მოთხოვნებს.

1.მისაწვდომი სვლაგეზის სავალი ზედაპირები შეესაბამება 403 ქვეთავის მოთხოვნებს, კერძოდ:

-იატაკის ზედაპირები არის მდგრადი, მყარი და არასრიალა, რაც შეესაბამება 302 ქვეთავის მოთხოვნას.

-საზოგადოებრივი სივრციდან საპროექტო მიწის ნაკვეთის გავლით მოწყობილი სავალი ზედაპირის დახრილი სვლა არ არის 1:20-ზე მეტად დახრილი, ხოლო სავალი ზედაპირის განივი დახრა არ აღემატება 1:48-ს, თანახმად 403.3 ქვეთავისა.

-იატაკის ზედაპირებზე დონე არ იცვლება, შესაბამისად დაკმაყოფილებულია 303-ე ქვეთავის მოთხოვნა.

-მისაწვდომი სვლაგეზის მინიმალური თავისუფალი სიგანე შენობაში უტოლდება 900 მმ-ს, ხოლო შენობის გარეთ - 1200 მმ-ს, რაც შეესაბამება 403.5.1 ქვეთავის მოთხოვნას.

-სადაც მისაწვდომი სვლაგეზი აკეთებს 180 გრადუსიან ბრუნს (სასაწყობო, საქმიან და სავაჭრო ფართში, თაროებს შორის), თავისუფალი სიგანე მოსატრიალებელთან მიახლოებისას და მოსატრიალებლიდან მოშორებისას აკმაყოფილებს 403.5.2.1 ქვეთავით განსაზღვრულ ყველა კრიტერიუმს.

-სადაც მისაწვდომი სვლაგეზი აკეთებს 90 გრადუსიან ბრუნს, თავისუფალი სიგანე მოსატრიალებელთან მიახლოებისას და მოსატრიალებლიდან მოშორებისას აკმაყოფილებს 403.5.3.1 ქვეთავით განსაზღვრულ ყველა კრიტერიუმს.

-საპროექტო შენობაში მისაწვდომი სვლაგეზები მოიცავს გვერდასავლელ სივრცეებს, რაც შეესაბამება 403.5.4.1 ქვეთავის მოთხოვნას.

2.კარები და გზა-კარები, რომლებიც მისაწვდომი სვლაგეზის ნაწილია შეესაბამება 404 ქვეთავის მოთხოვნებს, კერძოდ:

-მისაწვდომ სვლაგეზზე არსებული ყველა გზა-კარის თავისუფალი სიგანე არ არის 820 მმ-ზე ნაკლები, რაც შეესაბამება 404.2.2 ქვეთავის მოთხოვნას.

-მისაწვდომ სვლაგეზზე არსებულ ყველა კართან და გზა-კართან უზრუნველყოფილია მანევრირებისათვის თავისუფალი სივრცე 404.2.3.2 ცხრილის შესაბამისად. მანევრირებისთვის აუცილებელ თავისუფალ სივრცეში, იატაკის ზედაპირი შეესაბამება 302-ე ქვეთავს და მათი ზედაპირი არ არის 1:48-ზე მეტად დახრილი. ყოველივე აღნიშნული შეესაბამება 404.2.3 და 404.2.3.1 ქვეთავების მოთხოვნებს.

-გზა-კარების ზღურბლების სიმაღლე არაუმეტეს 13 მმ-ია, რაც შეესაბამება 404.2.4 ქვეთავის მოთხოვნას. რაც შეეხება ამავე ქვეთავით განსაზღვრულ იატაკის დონეებს შორის ცვლილების საკითხს, კარებთან იატაკის დონეები უცვლელია.

-კარის კავეულის სიმაღლე მდებარეობს არაუმცირეს 860 მმ და არაუმეტეს 1200 მმ სიმაღლეზე, რაც შეესაბამება 404.2.6.1 ქვეთავის მოთხოვნას.
-იატაკიდან 250 მმ-ის საზღვრებში, შვეულად გაზომვისას, კარების ზედაპირები გლუვია მიწოლის მხარეს და ასეთი გლუვი ზედაპირები კარის მთელ სიგანეზე გრძელდება. კარის კავეული და ნებისმიერი სხვა შემაფერხებელი ან გამოშვერილი ნაწილი, არ არის მოწყობილი იატაკიდან 250 მმ-ის საზღვრებში. ყოველივე აღნიშნული აკმაყოფილებს 404.2.9 ქვეთავის მოთხოვნებს.
3. საპროექტო შენობის ლიფტები აკმაყოფილებს სატნდარტების 407 ქვეთავის მოთხოვნებს ლიფტები,რომელიც მისაწვდომი სვლაგეზის ნაწილია უნდა შეესაბამებოდეს „მისაწვდომობის ეროვნული სტანდარტები“-ს მოთხოვნებს და ASME A17.1/CSA B44 სტანდარტს. იმის გათვალისწინებით, რომ ამ ეტაპისათვის შერჩეული არ არის ლიფტის ზუსტი სახეობა და არ არის დადგენილი ლიფტის ზუსტი სპეციფიკაციები, წარმოდგენილი დასკვნის საფუძველზე შეფასდა 407 ქვეთავის ძირითადი მოთხოვნებთან შესაბამისობის საკითხი (407 ქვეთავის მოთხოვნები სრულად უნდა იქნას გათვალისწინებული ლიფტის სახეობის და მწარმოებელი კომპანიის შერჩევისას, აღნიშნული კომპანიის მიერ ლიფტის სპეციფიკაციის და პარამეტრების დაზუსტებისას და ლიფტის დამონტაჟებამდე, პროექტში ასახული შენიშვნების შესაბამისად):

ადგილის და შენობის ელემენტები:
1.საპროექტო შენობაში მისაწვდომი კიბის ვალდებულების საკითხი დარეგულირებულია საქართველოს მთავრობის 28.01.2016 წლის №41-ე დადგენილების საფუძველზე. ასეთი მისაწვდომი კიბისადმი მოთხოვნები ასევე შეესაბამება ტექნიკური რეგლამენტი - „მისაწვდომობის ეროვნული სტანდარტები“-ს მე-5 თავის დებულებებს, კერძოდ:
-კიბის მარშის ყველა საფეხურს აქვს თანაბარი სიმაღლის ამაღლებები და თანაბარი სიღრმის საბიჯელები. კიბის ამაღლების სიმაღლე უტოლდება 160 მმ და საბიჯელების სიღრმე განსაზღვრულია 300 მმ-ის სახით, რაც შეესაბამება 504.2 ქვეთავს.

-კიბის მარშის საზღვრებში არ არის მოწყობილი ღია შუბლები, რაც შეესაბამება 504.3 ქვეთავს.
-საფეხურის საბიჯელები შეესაბამება 302-ე ქვეთავს და დაქანება არ არის 1:48-ზე მეტი.
-კიბის ყოველი საფეხურის და საბიჯელის 40 მმ სავალ ნაწილს, რომელიც იზომება საფეხურის ნაშვერიდან თარაზულად, აქვს ერთგვაროვანი ფერის მქონე ზედაპირი, რომელიც საფეხურის დანარჩენი ნაწილისგან მკვეთრად განსხვავებულია (მუქი ღია ფონზე). ხილვადი კონტრასტი გრძელდება ყოველი საფეხურის ერთი კიდიდან საფეხურის მეორე კიდემდე.
-კიბის საზღვრებში მოწყობილია 505 ქვეთავის შესაბამისი სახელურები.
-ამოწეული სიმბოლოებითა და ბრაილის ასოებით შექმნილი, ნიშანი, წარწერით - „გასასვლელი/EXIT“ გასასვლელის გზა-კიბეში შესასვლელ ყველა კართან არის განთავსებული და ასეთივე ნიშანი განთავსებულია კიბის უჯრედიდან გარეთ გამავალ კართან. აღნიშნული ნიშანი შეესაბამება 703.3 და 703.4 ქვეთავების მოთხოვნებს.
-სართულის ამოსაცნობად, შიგა გასასვლელის გზაკიბის საზღვრებში, თითოეული სართულის ბაქანთან, დერეფანში გამავალი კარის მომიჯნავედ განთავსებულია 703.3 და 703.4 ქვეთავების შესაბამისი ნიშნები. სართულის აღმნიშვნელი ნიშანი ამობურცულია და იგი გამეორებულია ბრაილში, თანახმად 703.3.1 ქვეთავისა. ბრაილის ტექსტი შეესაბამება 703.4 ქვეთავს. ასევე აღსანიშნავია, რომ ამობურცული სიმბოლოების და ბრაილის შემცველი ნიშანი განთავსებულია კარის გასწვრივ საკეტიან მხარეს. ამობურცული სიმბოლოების და ბრაილის შემცველი ნიშნები ისეა განთავსებული, რომ კარის 45 გრადუსით გაღებისას, ნიშნის წინ შენარჩუნებულია 450X450 მმ იატაკის თავისუფალი სივრცე, თანახმად 703.3.11 ქვეთავისა.

წყალსადენი ელემენტები და მოწყობილობები:
1.საპროექტო ფართში განთავსებული ტუალეტები შეესაბამება 603 ქვეთავის მოთხოვნებს, კერძოდ:
-ტუალეტის ოთახებში უზრუნველყოფილია საპროექტო შენობებისათვის განკუთვნილი T-ს ფორმის მოსატრიალებელი სივრცე, რაც შეესაბამება 603.2.1 ქვეთავის მოთხოვნას.
-ტუალეტის ოთახების კარის გაღებისას, ისინი არ იჭრებიან მოწყობილობებისათვის განკუთვნილ იატაკის თავისუფალ სივრცეებში, რაც შეესაბამება 603.2.2 ქვეთავს.
2.ტუალეტის ოთახებში განთავსებული უნიტაზები შეესაბამება 604 ქვეთავის მოთხოვნებს, კერძოდ:
-უნიტაზის განთავსებულია კედელთან ახლოს და უნიტაზის ცენტრიდან კედლის ზედაპირამდე მანძილი განსაზღვრულია 450 მმ-ით, რაც შეესაბამება 604.2 ქვეთავის მოთხოვნას.
-უნიტაზთან მოწყობილია იატაკის თავისუფალი სივრცე 1400 მმ სიღრმისა და 1500 მმ სიგანის სახით, სადაც არ იჭრება რაიმე სახის დეტალი, რაც აკმაყოფილებს 604.3 ქვეთავის მოთხოვნას.
-უნიტაზის დასაჯდომის სიმაღლე განთავსებულია 450 მმ-ზე იატაკის ზედაპირიდან, რაც შეესაბამება 604.4 ქვეთავს.
-უნიტაზთან მოწყობილია ხელჩასაჭიდი ძელები 604.5 ქვეთავის მოთხოვნების დაცვით.
-უნიტაზთან მოწყობილი ძელები შეესაბამება 609 ქვეთავის მოთხოვნებს.
3.ტუალეტის ოთახებში განთავსებული ხელსაბანები შეესაბამება 606 ქვეთავის მოთხოვნებს, კერძოდ:
-ხელსაბანთან მოწყობილია იატაკის თავისუფალი სივრცე, 606.2 ქვეთავის შესაბამისად.
-ხელსაბანის განთავსების სიმაღლე შესაბამისობაშია 606,3 ქვეთავის მოთხოვნასთან.

საკომუნიკაციო ელემენტები დაფუნქციები:

1.საპროექტო შენობაში დაკმაყოფილებულია საქართველოს მთავრობის 28.01.2016 წლის №41-ე დადგენილების მოთხოვნები შენობებში მისაწვდომობის ნიშნების მოწყობისა და ადგილმდებარეობის თაობაზე და ყველა ასეთი ნიშანი შეესაბამება ტექნიკური რეგლამენტი - „მისაწვდომობის ეროვნული სტანდარტები“-ს მოთხოვნებს, კერძოდ ნიშნები მოწყობილია ქვემოთ ჩამოთვლილ ადგილებში:

-გასასვლელის გზა-კიბეში შესასვლელ ყველა კართან, კიბის უჯრედიდან გარეთ გამავალ კართან და 0.00 ნიშნულზე გარეთ გამავალ ყველა კართან მოწყობილია ნიშანი ამოწეული სიმბოლოებითა და ბრაილის ასოებით, წარწერით - „გასასვლელი/EXIT“. აღნიშნული ნიშანი შეესაბამება 703.3 და 703.4 ქვეთავების მოთხოვნებს, ამობურცულ სიმბოლოებსა და ბრაილთან მიმართებაში.

-სართულის ამოსაცნობად, შიგა გასასვლელის გზა-კიბეების საზღვრებში, თითოეული სართულის ბაქანთან, დერეფანში გამავალი კარის მომიჯნავედ განთავსებულია იატაკის დონის ამოსაცნობი ნიშანი. აღნიშნული ნიშანი შეესაბამება 703.3 და 703.4 ქვეთავების მოთხოვნებს, ამობურცულ სიმბოლოებსა და ბრაილთან მიმართებაში.

-მისაწვდომობის საერთაშორისო სიმბოლო მოწყობილია საზოგადოებრივ სივრცეებში განთავსებულ ყველა მისაწვდომ ერთადგილიან ტუალეტის ოთახთან. ნიშანი შეესაბამება 703.6.3 და 703.2 ქვეთავებს.

-მისაწვდომობის საერთაშორისო სიმბოლო მოწყობილია მისაწვდომი მსუბუქი ავტომობილის და მიკროავტობუსის ავტოსადგომ სივრცეებში. ნიშანი შეესაბამება 703.6.3 და 703.2 ქვეთავებს.

•ზემოაღნიშნულ ნიშნებში გამოყენებული ვიზუალური სიმბოლოები შეესაბამება 703.2 ქვეთავის მოთხოვნებს, კერძოდ:

-სიმბოლოებს ტრადიციული ფორმა აქვთ. სიმბოლოები არ არის დაწერილი იტალიკით, დახრილად, გაკრული შრიფტით, მეტისმეტად დეკორატიულად ან სხვა უჩვეულო ფორმით.

-სიმბოლოების ზომა, სიგანე, შტრიხის სიგანე, სიმბოლოებს და სტრიქონებს შორის დაშორება შეესაბამება 703.2.4 – 703.2.8 ქვეთავების მოთხოვნებს.

-ვიზუალური სიმბოლოების იატაკიდან განთავსების სიმაღლე შეესაბამება 703.2.4 ცხრილს.

-სიმბოლოებისა და მათი ფონის ზედაპირი არ კაშკაშებს. სიმბოლოები ფონისგან განირჩევა, ანუ სიმბოლო სიმბოლო მუქი ფერისაა, ფონი კი ღია ფერის, რაც შეესაბამება 703.2.10 ქვეთავის მოთხოვნას.

•ზემოაღნიშნულ ნიშნებში გამოყენებული ამობურცული სიმბოლოები შეესაბამება 703.3 ქვეთავის მოთხოვნებს, კერძოდ:

-ამობურცული სიმბოლოები უკანა სიბრტყიდან ამობურცულია 703.3.2 ქვეთავის შესაბამისად.

-ლათინური სიმბოლოები ასახულია დიდი ასობგერებით, თანახმად 703.3.3 ქვეთავისა.

-ლათინური სიმბოლოებისთვის გამოყენებულია „SANS SERIF“-ის ტიპის შრიფტი. სიმბოლოები არ არის შესრულებული იტალიკით, დახრილად, ხელნაწერის სახით, მეტისმეტად დეკორატიულად ან სხვა უჩვეულო ფორმით, თანახმად 703.3.4 ქვეთავისა.

-შრიფტის ყველა სიმბოლოს დასაშვები სიმაღლე, სიგანე, სიმბოლოებს შორის დაშორება, სტრიქონებს შორის დაშორება განსაზღვრულია 703.3.5 – 703.3.9 ქვეთავების შესაბამისად.

-სიმბოლოების იატაკის დონიდან განთავსების სიმაღლე შეესაბამება 703.3.10 ქვეთავის მოთხოვნას.

-ამობურცული სიმბოლოების და ბრაილის შემცველი ნიშანების განთავსების არეალები შეესაბამება 703.3.11 ქვეთავის მოთხოვნებს.

-სიმბოლოები ფონისგან განირჩევა (მუქი ფერის სიმბოლოებს ღია ფერის ფონი აქვთ), თანახმად 703.3.12 ქვეთავისა.

•ზემოაღნიშნულ ნიშნებში გამოყენებული ბრაილი შეესაბამება 703.4 ქვეთავის მოთხოვნებს, კერძოდ:

-ნიშნებზე გამოყენებულია მე-2 ხარისხის ბრაილი, თანახმად 703.4.1 ქვეთავისა.

-ბრაილის წერტილებს აქვს გუმბათისებური ფორმა და ისინი უნდა შეესაბამება 703.4.3 ცხრილს.

-ბრაილის განთავსების პოზიცია შეესაბამება 703.4.4 ქვეთავს.

-ბრაილის იატაკიდან განთავსების სიმაღლე შეესაბამება 703.4.5 ქვეთავს.

•ზემოაღნიშნულ ნიშნებში გამოყენებული მისაწვდომობის სიმბოლო შეესაბამება 703.6 ქვეთავის მოთხოვნებს, კერძოდ:

-მისაწვდომობის სიმბოლოები მკვეთრად განირჩევა ფონისგან, ანუ მუქი ფერის სიმბოლო მოწყობილია ღია ფერის ფონზე, თანახმად 703.6.2 ქვეთავისა.

-მისაწვდომობის საერთაშორისო სიმბოლო შეესაბამება 703.6.3.1 სურათს.

-მისაწვდომობის სიმბოლოები და მათი ფონები არ არის ამრეკლავი.

მისაწვდომი საცხოვრებელი ერთეულები:

1. საპროექტო შენობაში მისაწვდომი ერთეულების რაოდენობებისადმი მოთხოვნა დადგენილია საქართველოს მთავრობის 28.01.2016 წლის №41-ე დადგენილების საფუძველზე. ასეთი ერთეულებისადმი მოთხოვნები კი შეესაბამება ტექნიკური რეგლამენტი - „მისაწვდომობის ეროვნული სტანდარტები“-ს მე-11 თავის დებულებებს, კერძოდ:

მისაწვდომი ერთეული:

- მისაწვდომი ერთეულის მთავარი შესასვლელი არის საძინებელი ოთახი, თანახმად 1103.2 ქვეთავისა, რადგან ემსახურება მხოლოდ საძიენებელ ერთეულს.

- ყველა სივრცესა და ელემენტს, რომლებიც ერთეულის ნაწილია, აკავშირებს ერთი მისაწვდომი სვლაგეზი. მისაწვდომი სვლაგეზი ემთხვევა მთავარ მიმოსვლის ბილიკს. ყოველივე აღნიშნული შეესაბამება 1103.3.1 ქვეთავს.

- ყველა ოთახში, რომელსაც მისაწვდომი სვლაგეზი ემსახურება, უზრუნველყოფილია ეტლის მოსატრიალებელი სივრცე. თანახმად 1103.3.2 ქვეთავისა.

- მისაწვდომი სვლაგეზის კომპონენტად განსაზღვრულია სავალი ზედაპირი, რომელიც არ არის 1:20-ზე მეტად დახრილი, თანახმად 1103.3.3 ქვეთავისა.

- სავალი ზედაპირები, რომლებიც მისაწვდომი სვლაგეზის ნაწილია, შეესაბამება 403-ე ქვეთავს.

- ერთეულის მთავარი შესასვლელის კარი, რომელშიც დამკავებელმა უნდა გაიაროს, შეესაბამება 404 ქვეთავს.

- ზღურბლები შეესაბამება 303-ე ქვეთავს.

- ერთეულში მოწყობილი ტუალეტი აკმაყოფილებს 1103.11.2 ქვეთავის მოთხოვნებს, კერძოდ:

✓ ხელჩასაჭიდი ძელების სამომავლო მოწყობის შესაძლებლობა უზრუნველყოფილია.

✓ მისაწვდომი მოწყობილობები მდებარეობდეს ერთ ტუალეტის/სააბაზანოს ფართობზე.

✓ გაღებისას კარი არ იჭრება იატაკის თავისუფალ სივრცეში ან მოწყობილობასთან არსებულ თავისუფალ სივრცეში.

✓ ხელსაბანები შეესაბამება 606-ე ქვეთავს.

✓ უნიტაზი შეესაბამება 1103.11.2.4 ქვეთავს.

✓ საშხაპე ნაკვეთური შეესაბამება 608-ე ქვეთავს.

მისაწვდომობის შეფასება *განხორციელდა დამკვეთის მიერ მოწოდებულ არქიტექტურულ პროექტზე დაყრდნობით და შენობა-ნაგებობის უსაფრთხოების წესების გამოყენებით (საქართველოს მთავრობის 2016 წლის 28 იანვრის №41 დადგენილება ტექნიკურ რეგლამენტის – "შენობა-ნაგებობის უსაფრთხოების წესების" დამტკიცების თაობაზე"). უნდა აღინიშნოს, რომ საპროექტო დოკუმენტაციის ცვლილება ან მშენებლობის დროს განხორციელებული რაიმე სახის ცვლილება, რომელიც იქნება აღნიშნულ არქიტექტურულ პროექტთან შეუსაბამო, ავტომატურად გამოიწვევს წარმოდგენილი საექსპერტო დასკვნის და შეფასებების გაუქმებას, ასევე საჭიროს გახდის არქიტექტურული პროექტის კორექტირებას და ახალი სამშენებლო ნებართვის მიღების აუცილებლობას.*

თარიღი: 03.07.2022წ

ხელმოწერა:

03.07.2022



CV

1. სახელი, გვარი, მამის სახელი – **გიორგი ღუდუშაური თამაზის ძე.**
2. დაბადების ადგილი **ქ. თბილისი** თარიღი **23 დეკემბერი 1991წ.**
3. ეროვნება **ქართველი**
4. მისამართი **ქ. თბილისი ყიფშიძის ქ. №6**
5. ტელეფონი **2 23 31 04 (სახ.); მობ: 568 83 88 70**
6. E-mail: **giogudu1991@gmail.com**
7. სამხედრო სავალდებულო სამსახური მოხდილი
8. პირადობის მოწმობის მონაცემები № **13ID53836, პირადი № 01008051020**
9. რა განათლება გაქვთ მიღებული, მიუთითეთ ყველა სასწავლებელი სკოლის ჩათვლით

   1997-2009 წ.წ. ქ. თბილისის წმ. გიორგის სახელობის საერო სკოლა

   2009-2014 წ.წ. ილიას სახელმწიფო უნივერსიტეტის საინჟინრო ფაკულტეტი, არქიტექტურის მიმართულება (ბაკალავრი).

   2018- დღემდე თბილისის სახელმწიპო სამხატვრო აკადემია, სამოქალაქო არქიტექტურა, II კურსი (მაგისტრი).

10. გაქვთ თუ არა დიპლომი: **კი**
11. სამუშაო გამოცდილება: „**Tria studio “(2013 - 2015)**

    „**Tbilisi Architects“ (2015 - 2017)**

    „**არქიტექტურის ექსპერტიზის ჯგუფი“(2017-2019)**

    „**Next door“ (2019 - დღემე)**

03.07.2022

12. მართვის მოწმობა კი

13. შეაფასეთ რამდენად კარგად იცით ენები და აღნიშნეთ:

	კარგად	ძალიან კარგად	სუსტად	არ ვიცი
ქართული		+		
რუსული	+			
ინგლისური	+			

14. შეაფასეთ რამდენად კარგად იცით კომპიუტერული პროგრამები:

	კარგად	ძალიან კარგად	სუსტად	არ ვიცი
3Ds Max				+
ArchiCad		+		
AutoCad		+		
Photoshop	+			
Revit			+	
SketchUp		+		
Lumion		+		

03.07.2022


Georgia
IDENTITY CARD
მოქალაქის პირადობის მოწმობა
საქართველო
GEO
სახელი / FIRST NAME
გიორგი
GIORGI
გვარი / LAST NAME
ღუდუშაური
GUDUSHAURI
მოქ. / CIT
GEO
სქესი / SEX
მ / M
პირადი No / PERSONAL No
01008051020
დაბადების თარიღი
DATE OF BIRTH
23.12.1991
მოქმედების ვადა
DATE OF EXPIRY
14.02.2024
ბარათის No / CARD No
13ID53836
ხელმოწერა
SIGNATURE
დაბადების ადგილი / PLACE OF BIRTH
თბილისი
TBILISI
გაცემის თარიღი / DATE OF ISSUE
14.02.2014
გამცემი ორგანო / ISSUING AUTHORITY
იუსტიციის სამინისტრო
MINISTRY OF JUSTICE
დამკვეთი: სრს; დამამზადებელი: MB-IDS 02/13
სშს-ს რეგისტრაციის No 26-3184
IDGE013ID538364010080510 20<<<<
9112230M2402147GE0<<<<<<<<<<<5
GUDUSHAURI<<GIORGI<<<<<<<<<<<<

საქართველო
Georgia

ილიას სახელმწიფო უნივერსიტეტი
ILIA STATE UNIVERSITY

ბაკალავრის დიპლომი
BACHELOR'S DIPLOMA

ISU № 000416

საინჟინრო ფაკულტეტის
2014 წლის 29 ივლისის №8 გადაწყვეტილებით

By decision №8 of the School of Engineering
on this 29th day of July, 2014

გიორგი ღუდუშაური

დაბადებულს 23.12.1991

Giorgi Gudushauri

Born on 23.12.1991

მიენიჭა

არქიტექტურის ბაკალავრის აკადემიური ხარისხი

დამატებითი სპეციალობა – არქეოლოგია

რასაც დადასტურება უნივერსიტეტის ბეჭდითა და წესი ხელმოწერებით

was conferred

THE DEGREE OF BACHELOR OF ARCHITECTURE

with a minor in Archaeology

in witness thereof our signatures and the seal of the University are affixed

გიგა ზედანია
Giga Zedania

რექტორი
Rector

დავით თარხნიშვილი
David Tarkhnishvili

დეკანი
Dean

ILIA STATE UNIVERSITY 204861970

რეგისტრაციის № 905
Registration

თბილისი
Tbilisi

13.10.2014
Date

03.07.2022



სერტიფიკატი

შპს არქ ტრენინგ ცენტრი, საქართველოს ტექნიკური უნივერსიტეტის არქიტექტურისა, ურბანისტიკის და დიზაინის ფაკულტეტი ადასტურებენ, რომ

ცირცი ღუდუშაურია

გაიარა ტრენინგი: „შენობა-ნაგებობების უსაფრთხოების წესების უნარ-ჩვევები“

ივლისი, 2017 წ.

არქ ტრენინგ ცენტრი,
დირექტორი, პროფესორი მარინე მაისურაძე

სტუ-ს არქიტექტურის, ურბანისტიკის და დიზაინის
ფაკულტეტის დეკანი, პროფესორი ნინო ინწკირველაძე

შენობა-ნაგებობის უსაფრთხოების წესებთან შესაბამისობის ანალიზი

გამოყენებული წესები - **„შენობა-ნაგებობის უსაფრთხოების წესები“**

ჩამოთვალეთ შენობის დაკავებულებები და აღწერეთ თითოეული გამოყენება
1.მცირე საფრთხის შემცველი სასაწყობე ჯგუფი სწ-2 (ღია ავტოსადგომი, სათავსო) -3.00 ნიშნულზე)
2. საცხოვრებელი ჯგუფი სც-2 (საცხოვრებელი ბინები) I სართულიდან IV სართულის ჩათვლით; ±0.00 ნიშნულიდან +9.90 ნიშნულის ჩათვლით)

კონსტრუქციის ტიპი:	
განსაზღვრეთ კონსტრუქციის არსებული შენობისთვის: მაგალითი: II-A, II-B, V-A, V-B	
განსაზღვრეთ კონსტრუქციის ტიპი ახალი შენობისთვის: მაგალითი: I ,II-A, III-B, V-A, V-B	II-B მიწის დონის ზემოთ II-B მიწის დონის ქვემოთ
შერეული კონსტრუქციის შემთხვევაში მიუთითეთ ტიპები, რომელიც გამოყენებული იქნება, განსაზღვრეთ ტიპები და მათი მდებარეობა:	

სიმაღლის შეზღუდვებიცხრილი 503 -ის მიხედვით		
დაკავებულობები	**დასაშვები სართულიანობა**	**შემოთავაზებული სართულიანობა**
1. სასაწყობე ჯგუფი სწ-2	**11**	**1 (მიწის დონის ქვედა 1 სართული)**
2. საცხოვრებელი ჯგუფი სც-2	**11**	**4**
	დასაშვები სიმაღლე	**შემოთავაზებული სიმაღლე**
შენობის სიმაღლე =	**48.8**	**19.60 მ (მიწის ნიშნულიდან +15.75 მ)**
მიწის დონის ზემოთ სართულ(ებ)ის რაოდენობა =	**11**	**4+1** მიწის დონის ქვემოთ

ფართობის შეზღუდვები ცხრილი 503 -ის მიხედვით		
დაკავებულობები	**დასაშვები ფართობი (სართულზე)**	**შემოთავაზებული ფართობი (სართულზე)**
1. სასაწყობე ჯგუფი სწ-2 (-1 სართულზე)	**7340**	550.8 მ² (-3.00 ნიშნულზე)
2. საცხოვრებელი ჯგუფი სც-2 (1 სართული)	**შეუზღუდავი**	583.2 მ² (0.00 ნიშნულზე)
3. საცხოვრებელი ჯგუფი სც-2 (2 სართული)	**შეუზღუდავი**	588.8 მ² (+3.30 ნიშნულზე)
4. საცხოვრებელი ჯგუფი სც-2 (3 სართული)	**შეუზღუდავი**	588.8 მ² (+6.60 ნიშნულზე)
5. საცხოვრებელი ჯგუფი სც-2 (4 სართული)	**შეუზღუდავი**	588.8 მ² (+9.90 ნიშნულზე)
შემოთავაზებული ფართობების ჯამი =	**2900.4 მ²**	
სართულების რაოდენობა =	**4+1მიწის დონის ქვედა**	
შენობის საერთო ფართობი =	**3720.0 მ²**	

გარე კედლის ცეცხლმედეგობისა და ღიობისადმი მოთხოვნები ცხრილების 602-ის და 705.8 -ის									
გარე კედელი	**ხანძარსაწინააღმდეგო მანძილი** (მეტრი)	**ცეცხლმედეგობის ხარისხი** (საათი)		**კედლის ღიობების ფართობი** (კედლის %)					
		მოთხოვნილი	**გათვალისწინებული**	**დასაშვები**			**გათვალისწინებული**		
				დაცული	**დაუცველი საშხეფებით**	**დაუცველი**	**დაცული**	**დაუცველი საშხეფებით**	**დაუცველი**
1-7	**5.5**	**0**	-	**75%**	**75%**	**25%**	-	-	**აკმაყოფილებს**
ა-ე	**8.5**	**0**	-	**შეუზღუდავი**	**შეუზღუდავი**	**75%**	-	-	**აკმაყოფილებს**
7-1	**3.9**	**0**	-	**45%**	**45%**	**15%**	-	-	**აკმაყოფილებს**
ე-ა	**5.2**	**0**	-	**75%**	**75%**	**25%**	-	-	**აკმაყოფილებს**

ხანძრისაგან დაცვის სისტემებისადმი მოთხოვნები							
დაკავებულობები/ სივრცეები/გასასვლელი საშუალებები	ავტოსაშხეფი სისტემა	ალტერნატიული ავტომატური ცეცხლსაქრობი სისტემები	სახანძრო განგაშისა, კვამლაღმომჩენი და ცეცხლაღმომჩენი სისტემები	სახანძრო მილდგარების სისტემები	კვამლის საკონტროლო სისტემები	ხელის ცეცხლმაქრები	საევარიო განგაშის სისტემები
1. სასაწყობე ჯგუფი სწ-2 (ღია ავტოსადგომი, სათავსო) (-3.00 ნიშნულზე)			კი			კი	
2.საცხოვრებელი ჯგუფი სც-2 (საცხოვრებელი ბინები) I სართულიდან IV სართულის ჩათვლით (0.00 ნიშნულიდან +9.90 ნიშნულის ჩათვლით)			კვამლზე მორეაგირე მაუწყებელი			კი (საერთო დერეფანში)	
კიბის უჯრედი			საგანგებო ხმოვანი განგაშის საკომუნიკაციო სისტემა	კი	კი (მექნიკური განიავების სისტემით)		
ლიფტები			კვამლის ავტომატური აღმომჩენი		კი (მექნიკური განიავების სისტემით)		
დერეფანი			1.საგანგებო ხმოვანი განგაშის საკომუნიკაციო სისტემა 2.სახანძრო განგაშის ხელით სამართავი კოლოფი		კი (მექნიკური განიავების სისტემით)	კი	
სახანძრო-სამაშველო სამსახურის მიერ გამოსაყენებელი მისაერთებლები				კი			
სახანძრო ტუმბოები და წყლის რეზერვუარი							

განიავებისადმი მოთხოვნები		
დაკავებულობები/სივრცეები/გასასვლელი საშუალებები	ბუნებრივი განიავება	ხელოვნური განიავება
სასაწყობო ჯგუფი სწ-2	კი	-
საცხოვრებელი ჯგუფი სც-2	კი	-
კიბის უჯრედი	კი	-
ლიფტები	-	კი
დერეფანი	-	კი

თითოეული სართულიდან გასასვლელი საშუალება									
სართულები	დაკავებულობა და დაკავებულობის დატვირთვის ჯამური მაჩვენებელი	მოთხოვნილი გასასვლელების/გასასვლელთან მისადგომის რაოდენობა	გათვალისწინებული გასასვლელების/გასასვლელთან მისადგომის რაოდენობა და ტიპი	გასასვლელი საშუალებების სიგანე(მეტრი)					
				გზა-კიბეები		დერაფანი,		გასასვლელის გზა- კარი	
				მოთხოვნილი	გათვალისწინებული	მოთხოვნილი	გათვალისწინებული	მოთხოვნილი	გათვალისწინებული
მიწის დონის ქვედა -1 სართული	სწ-2 დ.დ- 31	2	2	1.10 მ.	1.20 მ.	-	-	82 სმ.	92 სმ.
პირველიდან მეოთხე სართულის ჩათვლით	სც-2თითოეული სართულისთვის(ჯამური დ.დ. 34	2	2	1.10 მ.	1.20 მ.	1.20 მ.	1.70 მ.	82 სმ.	92 სმ.

წყალსადენი სისტემის ფიქსირებული მოწყობილობების რაოდენობა ცხრილი 1602.1-ის მიხედვით													
სართულები		ფიქსირებული მოწყობილობები(ცალი)											
	დაკავებულობა და დაკავებულობის დატვირთვის ჯამური მაჩვენებელი	უნიტაზი		ტუალეტის ხელსაბანები		აბაზანა/შხაპი		სასმელი წყლის ფონტანი		სამომსახურეო ნიჟარა		სამზარეულოს ნიჟარა	
		მოთხოვნილი	გათვალისწინებული	მოთხოვნილი	გათვალისწინებული	მოთხოვნილი	გათვალისწინებული	მოთხოვნილი	გათვალისწინებული	მოთხოვნილი	გათვალისწინებული	მოთხოვნილი	გათვალისწინებული
მიწის დონის ქვედა-1 სართული	სწ-2 დ.დ- 31	0	0	0	0	0	0	0	0	0	0	0	0

წყალსადენი სისტემის ფიქსირებული მოწყობილობების რაოდენობა-საცხოვრებელი ჯგუფი სც-2 და სც-3 ქვეჯგუფები

ცხრილი 1602.1-ის მიხედვით

სართულები	საცხოვრებელი ერთეულები	ფიქსირებული მოწყობილობები									
		უნიტაზი (ერთ საცხოვრებელ ერთეულზე)		ტუალეტის ხელსაბანები (ერთ საცხოვრებელ ერთეულზე)		აბაზანა/შხაპი (ერთ საცხოვრებელ ერთეულზე)		სამზარეულოს ნიჟარა (ერთ საცხოვრებელ ერთეულზე)		ავტომატური სარეცხი მანქანის მისაერთებელი	
		მოთხოვნილი	გათვალისწინებული	მოთხოვნილი	გათვალისწინებული	მოთხოვნილი	გათვალისწინებული	მოთხოვნილი	გათვალისწინებული	მოთხოვნილი	გათვალისწინებული
1-4 სართული	ბინები; № 1-26 სც-2 სართულზე დ.დ- 34 (ერთი საცხოვრებელზე ერთეულისთვის)	1	1	1	1	1	1	1	1	1	1

03.07.2022

საექსპერტო დასკვნა

ქალაქი თბილისი, ფერმწერთა ქუჩა, #143; #145; #147; #149; (ს/კ 01.14.16.009.442); ქალაქი თბილისი, ლისის ტბის დასახლება (ს/კ 01.14.16.009.446) დაპროექტებული მრავალბინიანი საცხოვრებელი სახლის არქიტექტურული პროექტის ტექნიკური რეგლამენტის – „შენობა-ნაგებობის უსაფრთხოების წესების“ დამტკიცების თაობაზე საქართველოს მთავრობის 2016 წლის 28 იანვრის №41 დადგენილების მოთხოვნებთან შესაბამისობის დადგენის მიზნით

ექსპერტი: გიორგი ღუდუშაური

03.07.2022

საექსპერტო დასკვნა

ქალაქი თბილისი, ფერმწერთა ქუჩა, #143; #145; #147; #149; (ს/კ 01.14.16.009.442); ქალაქი თბილისი, ლისის ტბის დასახლება (ს/კ 01.14.16.009.446) დაპროექტებული მრავალბინიანი საცხოვრებელი სახლის არქიტექტურული პროექტის ტექნიკური რეგლამენტის – „შენობა-ნაგებობის უსაფრთხოების წესების“ დამტკიცების თაობაზე საქართველოს მთავრობის 2016 წლის 28 იანვრის №41 დადგენილების მოთხოვნებთან შესაბამისობის დადგენის მიზნით

საფუძველი: „მშენებლობის ნებართვის გაცემის წესისა და სანებართვო პირობების შესახებ“ საქართველოს მთავრობის 2009 წლის 24 მარტის N57 დადგენილების 51-ე მუხლის მე-2 პუნქტის „დ“ ქვეპუნქტი.

ობიექტის მისამართი: ქალაქი თბილისი, ფერმწერთა ქუჩა, #143; #145; #147; #149; (ს/კ 01.14.16.009.442); ქალაქი თბილისი, ლისის ტბის დასახლება (ს/კ 01.14.16.009.446)

ობიექტის ფუნქციური დანიშნულება: მრავალბინიანი საცხოვრებელი სახლი

საექსპერტო დასკვნა საქართველოს მთავრობის 2009 წლის №57 დადგენილების 25-ე მუხლის მე-3 პუნქტის მიხედვით მოიცავს შემდეგ ნაწილებს:

1) დაკავებულობ(ებ)ისა და დაკავებულობის დატვირთვების შეფასებას;
2) კონსტრუქციის ტიპების შეფასებას;
3) სიმაღლისა და ფართობის შეფასებას;
4) გასასვლელების, გასასვლელთან მისადგომების, გასავლელებისა და შენობიდან გამოსასვლელების შეფასებას;
5) გზა-კიბეებისა და სხვა გასასვლელი საშუალებების გამტარუნარიანობების შეფასებას;
6) მისაწვდომობის შეფასებას;
7) გარე კედლებისადმი მოთხოვნების შეფასებას;
8) სახურავის ანაწყობების შეფასებას;
9) ცეცხლმედეგობის ხარისხიანი მოთხოვნილი გამმიჯნავების შეფასებას;
10) ხანძრისაგან დაცვის სისტემების შეფასებას;
11) წყალსადენი სისტემის ფიქსირებული მოწყობილობების შეფასებას;

ასევე საექსპერტო დასკვა მოიცავს:

12) ლიფტების შეფასებას;
13) ავტომობილებთან დაკავშირებული მოთხოვნების შეფასებას;
14) ფასადებისადმი მოთხოვნების შეფასებას.

03.07.2022

საექსპერტო დასკვნის შესადგენად ექსპერტიზისათვის გადმოცემულია მრავალბინიანი საცხოვრებელი სახლის არქიტექტურული პროექტი, რომელიც მოიცავს შემდეგ მასალებს:

1. ინფორმაციას მშენებლობის ნებართვის ობიექტის თაობაზე (აღნიშნული მოიცავს: თავფურცელს; ფურცლების ჩამონათვალს; პირობით აღნიშვნებს; დაგეგმარების მიზნის აღწერას; შენობა-ნაგებობის უსაფრთხოების წესებთან შესაბამისობის ანალიზს)
2. შენობა-ნეგებობის ტექნიკურ მაჩვენებლებს
3. სიტუაციურ სქემას
4. არსებული სიტუაციის ამსახველი ფოტომასალას
5. მიწის ნაკვეთის ტოპოგრაფიული გეგმას –1:500 მ
6. მიწის ნაკვეთის ტოპოგრაფიულ გეგმაზე დატანილი მიწის ნაკვეთის გეგმას (გენგეგმა)
7. შენობა-ნაგებობების განთავსებასა და სიმაღლეებს
8. გეგმებს, ჭრილებს, ფასადებს
9. დეტალების ფრაგმენტულ ნახაზებს
10. დაკავებულობისა და ხანძარსაწინააღმდეგო სისტემის გეგმებს (აღნიშნული მოიცავს: დაკავებულობის დატვირთვებს; გზა-კიბეებისა და სხვა გასასვლელი საშუალებების გამტარუნარიანობებს; გასასვლელებს; გასასვლელთან მისადგომებს; გასავლელებსა და შენობიდან გამოსასვლელებს; გასასვლელამდე სავალ მაქსიმალურ მანძილებს; მისაწვდომობის სვლაგეზს; ცეცხლმედეგობის ხარისხიან მოთხოვნილ გამმიჯნავებს; გამოყენებულ ხანძარსაწინააღმდეგო დაცვის სისტემებს)
11. შენობის ვიზუალიზაციას

შენიშვნა:მოცემული დოკუმენტაციის სისწორეზე და რეალობასთან შესაბამისობაზე პასუხისმგებელია მომწოდებელი მხარე.

გადმოცემული მასალა აკმაყოფილებს საქართველოს მთავრობის 2009 წლის №57 დადგენილების 47 მუხლის მიხედვით არქიტექტურული პროექტის შემადგენლობას და სრულად იძლევა საშუალებას ზემოაღნიშნული ექსპერტიზის ჩატარების შესაძლებლობას.

03.07.2022

გამოკვლევა:

1. დაკავებულობებისა და დაკავებულობის დატვირთვების შეფასება:

პროექტში გათვალისწინებული დაკავებულობები კლასიფიცირებულია „წესების“ მესამე თავის მიხედვით და აკმაყოფილებს 302-ე ქვეთავის ყველა მოთხოვნას. პროექტში გამოყენებულია შემდეგი დაკავებულობები:

1) მცირე საფრთხის შემცველი სასაწყობო ჯგუფი სწ-2 (ღია ავტოსადგომი გარაჟი, სათავსები -3.00 ნიშნულზე);
აღნიშნული შეესაბამება 311.3 ქვეთავს.

2) საცხოვრებელი ჯგუფი სც-2 (მრავალბინიანი საცხოვრებელი სახლი ±0.00, +3.30, +6.60 და +9.90 ნიშნულებზე).
აღნიშნული შეესაბამება 310.4 ქვეთავს.

შენობაში არსებული თითოეული დაკავებულობისთვის განსაზღვრულია დაკავებულობის დატვირთვის ფაქტორი 1004.1.2 ცხრილის მიხედვით. სწორად არის არჩეული სივრცეების დანიშნულება და შემდგომ ამ სივრცეების იატაკის ფართობი გაყოფილია შესაბამისი დაკავებულობის დატვირთვის დაქტორზე, კერძოდ:

- ღია ავტოსადგომი გარაჟებისთვის (სწ-2) მიკუთვნებულია ავტოსადგომი გარაჟების სივრცის სტატუსი და შემდგომ მთლიანი ფართობი გაყოფილია 18.6-ზე;

- სათავსებისთვის (სწ-2) მიკუთვნებულია დამხმარე სათავსების სივრცის სტატუსი და შემდგომ მთლიანი ფართობი გაყოფილია 27.9-ზე;

- საცხოვრებელ ბინებისთვის (სც-2) მიკუთვნებულია საცხოვრებელი ფართობების სტატუსი და შემდგომ თითოეული ბინის (საცხოვრებელი ერთეულის) მთლიანი ფართობი გაყოფილია 18.6-ზე.

დაკავებულობის ჯგუფების შერჩევა და ასევე მათი დატვირთვების გამოანგარიშება განხორციელებულია „წესების“ მიხედვით.

2. კონსტრუქციის ტიპების შეფასება:

- შენობის კონსტრუქციულ ტიპად განსაზღვრულია II-B ტიპი, რომელიც შერჩეულ იქნა შენობის დაკავებულობის, სართულიანობის, სიმაღლისა და ფართობის მიხედვით და სრულიად აკმაყოფილებს 503 ცხრილის მოთხოვნებს. (ცეცხლმედეგობის ხარისხის მოთხოვნები შენობის ელემენტებისათვის კონსტრუქციული ტიპების მიხედვით იხ. 601 ცხრილში)

კონსტრუქციული ტიპის შერჩევა განხორციელებულია „წესების“ მიხედვით.

3. სიმაღლისა და ფართობის შეფასება:

- 503 ცხრილის მიხედვით, საპროექტო შენობაში არსებული დაკავებულობების და კონსტრუქციული II-B ტიპის მიხედვით დადგენილია შენობის დასაშვები სართულიანობა, სიმაღლე და ფართობი. შენობის სიმაღლე და სართულიანობა და ფართობი არ ცდება 503 ცხრილში მოცემულ ზღვარს.

- შენობის სიმაღლე მიწის დონიდან არის 16.6 მეტრი, ხოლო ყველაზე მაღალი დაკავებული იატაკი მდებარეობს სახანძრო მანქანის მისადგომი ყველაზე დაბალი დონიდან +10.9 მ-ზე.

წარმოდგენილი ობიექტის სიმაღლე, სართულიანობა და ფართობი შესაბამისობაშია შერჩეულ კონსტრუქციულ ტიპთან და აკმაყოფილებს „წესების“ 503 ცხრილის მოთხოვნებს.

4. გასასვლელების, გასასვლელთან მისადგომების, გასავლელებისა და შენობიდან გამოსასვლელების შეფასება:

შენობის ყველა სართულს, დაკავებულობებიდან, დაკავებულობის დატვირთვებიდან, სართულიანობიდან და გასასვლელთან მისადგომი მაქსიმალური სავალი მანძილებიდან გამომდინარე (ცხრილი 1021.2(1) და 1021.2(2)), ორივე სადარბაზოს აკმაყოფილებს თითო გასასვლელი, როგორც პროექტშია გათვალისწინებული.

- 1009.3.1.2 ქვეთავის თანახმად გზა-კიბეები შემოზღუდულია 2 საათიანი ცეცხლმედეგობის მქონე კედლებით, გზა-კიბეების ღიობები დაცულია 1.5 საათიანი ცეცხლმედეგობის კარის ანაწყობებით, რაც აკმაყოფილებს 716.5 ცხრილის მოთხოვნებს.

შენიშვნა: 1006.2 ქვეთავის თანახმად გზა-კიბეების და ზოგადად გასასვლელი საშუალებების განათებულობა სავალი ზედაპირის დონესთან 11 ლუქსზე ნაკლები არ უნდა იყოს. 1006.3 ქვეთავის თანახმად დენის გათიშვისას, სათადარიგო ელექტროსისტემამ ავტომატურად უნდა გაანათოს გასასვლელი საშუალებები და დენით მომარაგებას უნდა უზრუნველყოფდეს არანაკლებ 90 წუთის განმავლობაში და უნდა შედგებოდეს აკუმულატორების ან ავტონომიური გენერატორისაგან.

- გზა-კიბეებზე განიავებისთვის წარმოოდგენილია გაღებადი ფანჯრები. (არ საჭიროებს დაწნევის სისტემას)

- შენობიდან გამოსვლა, როგორც ზემოთ აღვნიშნეთ, ხდება ±0.00 ნიშნულზე, საიდანაც უკვე გარე კიბისა და პანდუსუს (8%) საშუალებით საზოგადოებრივ სივრცეში მოხვედრა შესაძლებელია დაუბრკოლებლად.

- დერეფნები მოწყობილია 1018 ქვეთავის მოთხოვნათა დაცვით;

- გასასვლელთან მისადგომი სავალი მანძილის ზომები დაანგარიშებულია სწორად, გასასვლელისგან ყველაზე დაშორებული ფართობის გათვალისწინებით და აკმაყოფილებს „წესების“ 1016.2 ქვეთავის მოთხოვნებს.

გასასვლელების, გასასვლელთან მისადგომების, გასავლელებისა და შენობიდან გამოსასვლელების ნორმები აკმაყოფილებს „წესების“ მოთხოვნებს.

5. გზა-კიბეებისა და სხვა გასასვლელი საშუალებების გამტარუნარიანობების შეფასება:

- ორივე შიგა გასასვლელი გზა-კიბის თავისუფალი სიგანე არის 1.2მ.

გასასვლელის გზა-კიბის სიგანე აკმაყოფილებს „წესების“ მოთხოვნებს

- კიბეებზე სავალი ზედაპირის ღია მხარეს მოწყობილია მოაჯირები 1013 ქვეთავის შესაბამისად. სახელურები მოწყობილია 1012 ქვეთავის მოთხოვნათა დაცვით. სწორად არის განსაზღვრული საფეხურების შუბლის სიმაღლე და თარაზული ზედაპირის სიღრმე, რაც აკმაყოფილებს 1009.7.2 ქვეთავის მოთხოვნებს. გზა-კიბეების ბაქნების ზომები შეესაბამება 1009.8 ქვეთავის მოთხოვნებს.

- ყველა კარის (რომელიც არის გასასვლელი საშუალების ნაწილი/კომპონენტი) სიგანე 90 გრადუსით გაღებულ მდგომარეობაში უზრუნველყოფს ღიობის მინიმუმ 0.82მ თავისუფალ სიგანეს;

- დერეფნები მოწყობილია 1018 ქვეთავის შესაბამისად და აკმაყოფილებს ყველა აუცილებელ მოთხოვნას. დერეფნის სიგანეები აკმაყოფილებს 1005.3.2 ქვეთავისა და 1018.2 ცხრილის მოთხოვნებს.

გასასვლელი საშუალებების გამტარუნარიანობა აკმაყოფილებს „წესების“ მოთხოვნებს.

6. მისაწვდომობის შეფასება:

- საპროექტო შენობ(ებ)ის ყველა მთავარი შესასვლელი არის მისაწვდომი, რაც აკმაყოფილებს 1105.1 ქვეთავის მოთხოვნებს. შენობაში შესვლა-გამოსავლა, როგორც ზემოთ აღვნიშნეთ, ხდება ±0.00 ნიშნულზე, საიდანაც უკვე გარე კიბისა და პანდუსუს (8%) საშუალებით საზოგადოებრივ სივრცეში მოხვედრა შესაძლებელია დაუბრკოლებლად.

- 1107.6.2 ქვეთავის შესაბამისად შენობის ყველა ბინა წარმოადგენს "ბ" ტიპის ერთეულს და აკმაყოფილებს მის მოთხოვნებს;

- საპროექტო შენობ(ებ)ის ყველა სართული არის მისაწვდომი, სადაც მოხვედრა შესაძლებელია შენობაში გათვალისწინებული ლიფტის მეშვეობით. ლიფტის კაბინა ზომების მიხედვით არის მისაწვდომი და აკმაყოფილებს 1109.7 ქვეთავის მოთხოვნებს.

შენიშვნა : მისაწვდომი გასასვლელი საშუალების ნაწილად რომ ჩაითვალოს, ლიფტი უნა აკმაყოფილებდეს საავარიო რეჟიმთან და განგაშის მოწყობილობებთან დაკავშირებულ მოთხოვნებს, რომლებიც მოცემულია ASME A17-ის 2.27 ქვეთავში. სათადარიგო ელექტრომომარაგება 1703-ე ქვეთავის შესაბამისად უნდა იყოს უზრუნველყოფილი.

- ავტოსადგომებზე დაცულია 1106.1 ქვეთავის და შესაბამისი ცხრილის მიხედვით გათვალისწინებული შშმ პირთა ავტომანქანის სადგომების რაოდენობა (1ც);

- ყველა სართულის გეგმაზე ასახულია მისაწვდომი სვლაგეზი, რომელიც სწორად არის განსაზღვრული და აკმაყოფილებს 1104 ქვეთავის მოთხოვნებს;

- ყველა კარი, რომელიც გასასვლელი საშუალების კომპონენტია, არის მისაწვდომი;

შენობაში უზრუნველყოფილია მისაწვდომობა და აკმაყოფილებს „წესების“ მოთხოვნებს.

7. გარე კედლებისადმი მოთხოვნების შეფასება:

- შენობის გარე კედლების ცეცხლედეგობის ხარისხი და ღიობების დასაშვები რაოდენობების მოთხოვნები, რომელიც 602 და 705.8 ცხრილებშია მოცემული დაცულია.

გარე კედლების ცეცხლმედეგობის ხარისხი, ასევე გარე კედლებში მოსაწყობი ღიობების ფართობი 602 და 705.8 ცხრილების მიხედვით, ხანძარსაწინააღმდეგო მანძილების შესაბამისად არის გამოთვლილი და აკმაყოფილებს „წესების“ მოთხოვნებს.

8. სახურავის ანაწყობების შეფასება:

- საპროექტო შენობის სახურავი არის რკინაბეტონის კოსტრუქციის, მრავალშრიანი ბრტყელი გადახურვა, მცირე ქანობით. გააჩნია წყალარინი ღარები და მილები;

- 601 ცხრილის მიხედვით შერჩეული კონსტრუქციის ტიპიდან (II-B ტიპი) გამომდინარე სახურავის კოსტრუქციას არ მოეთხოვება ცეცხლმედეგობის ხარისხი;

- სახურავზედა ნაგებობების (კიბის, ლიფტის, შახტების და სხვა ნაწილების) ფართობი არ აღემატება საყრდენი სახურავის ფართობის ერთმესამედს, რაც აკმაყოფილებს 1509.2.2-ე პუნქტის მოთხოვნას;

შენიშვნა: სახურავის ბურული ხანძრის კლასიფიკაცია კონსტრუქციული ანაწყობების მიხედვით უნდა განეკუთვნოს C ბ კლასს, თანახმად ცხრილი 1505.1ა (C კლასის სახურავის ანაწყობებად ითვლება ის ანაწყობები, რომლებიც ტესტირების დროს უძლებს სუსტი ცეცხლის ზემოქმედებას).

ჰიდროიზოლაცია უნდა მოთავსდეს კედლისა და სახურავის გადაკვეთის ადგილებში, წყალსადინარ არხებთან, სახურავის ქანობის ან მიმართულების შეცვლის ადგილებში/ ლითონის ჰიდროიზოლაცია უნდა იყოს კოროზიამედეგი და, არანაკლებ, 0,5 მმ სისქისა.

შენობების გარეთ მოთავსებული წყალარინი ღარები და მილები არაწვადი მასალით ან, სულ მცირე, 40 ზომის პლასტმასის მილებით უნდა აიგოს.

სახურავის ანაწყობები აკმაყოფილებს „წესების“ მოთხოვნებს

9. ცეცხლმედეგობის ხარისხიანი მოთხოვნილი გამმიჯნავების შეფასება:

- კონსტრუქციის ტიპიდან (II-B) გამომდინარე შენობის კონსტრუქციულ ელემენტებს არ მოეთხოვებათ ცეცხლმედეგობა. პროექტში გათვალისწინებულია დაკავებულობების აუცილებელი თარაზული გამიჯვნის მოთხოვნები, რაც 508.4 ცხრილში საათების მიხედვითაა დადგენილი დაცულია;

1) ბინები 420.2 ქვეთავის მოთხოვნის შესაბამისად, ერთმანეთისგან გამიჯნულია 1 საათიანი ცეცხლმედეგობის მქონე ტიხრებით;

2) საცხოვრებელი სართულის დერეფნებს გააჩნია 1 საათიანი ცეცხლმედეგობის ხარისხი;

- როგორც ზემოთ აღვნიშნეთ, 1022.1 ქვეთავის თანახმად გზა-კიბეები შემოზღუდულია 2 საათიანი ცეცხლმედეგობის მქონე კედლებით. გზა-კიბეების ღიობები დაცულია 1,5 საათიანი ცეცხლმედეგობის კარის ანაწყობებით, რაც აკმაყოფილებს 716.5 ცხრილის მოთხოვნებს;

- შენობაში არსებული შახტების (საჰაერო და საკომუნიკაციო) შემომზღუდავების ცეცხლმედეგობის ხარისხი არის 2 საათიანი, რაც აკმაყოფილებს 713.4. ქვეთავის მოთხოვნებს;

შენიშვნა: საჰაერო შახტის ღიობები დაცული უნდა იყოს 717.5.3. ქვეთავის მიხედვით დაყენებული ცეცხლისა და კვამლის ფარსაკეტებით).

ცეცხლმედეგობის ხარისხიანი მოთხოვნილი გამმიჯნავები განსაზღვრულია „წესების“ მიხედვით.

10. ხანძრისაგან დაცვის სისტემების შეფასება:

- 909.2.8 ქვეთავის #1 გამონალისის თანახმად მრავალბინიან საცხოვრებელ შენობაში ავტოსაშხეფები აუცილებელი არ არის, რადგან დაკავებული იატაკი არ მდებარეობს სახანძრო მანქანის მისადგომი ყველაზე დაბალი დონიდან 37 მ-ზე ზემოთ.

- კიბის უჯრედის შუალედურ ბაქნებზე გათვალისწინებულია სახანძრო მილდგარების სისტემის მოწყობა. მილდგარების სახელოს მისაერთებლები ისეა განლაგებული, რომ შენობის ყველა ნაწილი ექცევა 30 მ სიგრძის სახელოზე მიმაგრებული თავაკიდან 9,0 მ-ის საზღვრებში.

შენიშვნა: სისტემის მოწყობა უნდა მოხდეს 905 ქვეთავის მოთხოვნათა დაცვით.

- შენობაში გათვალისწინებულია სახანძრო განგაშისა და ცეცხლაღმომჩენი სისტემები, კერძოდ:

1) 907.2.9.1 ქვეთავის მიხედვით საჭირო სახანძრო განგაშის ხელით სამართავი სისტემა, რომლის კოლოფები 907.4.2.1 ქვეთავის თანახმად განთავსებულია თითოეული გასასვლელიდან 1,5 მ-ის ფარგლებში ისე, რომ მათთან მისასვლელი მანძილი 60მ-ს არ აღემატება;

- ღია ავტოსადგომი აკმაყოფილებს 406.5 ქვეთავის მოთხოვნებს და არ საჭიროებს ავტოსაშხეფი სისტემების დაყენებას.

2) სც-2 ჯგუფის დაკავებულობებში, კერძოდ თითოეული საძინებელი ფართობის ჭერზე განთავსდება კვამლზე მორეაგირე მაუწყებლის ერთ და მრავალბლოკიანი მოწყობილობები, თანახმად 907.2.11.2 პუნქტისა;
3) 907.5.2.2 ქვეთავის მიხედვით საჭირო საგანგებო ხმოვანი განგაშის სისტემა,

- ყველა დაკავებულ სართულზე, 906 ქვეთავის შესაბამისად, გათვალისწინებულია ხელის ცეცხლმაქრების განთავსება;

შენიშვნა: ცეცხლმაქრები უნდა შეირჩეს და მოეწყოს 906 ქვეთავისა და NFPA 10-ის შესაბამისად (102.3 ქვეთავის თანახმად, დასაშვებია მითითებული სტანდარტების შესაბამისი სხვა სტანდარტების გამოყენება).

- საპროექტო მიწის ნაკვეთზე გათვალისწინებულია სახანძრო-სამაშველო სამსახურის მიერ გამოსაყენებელი ორი მისაერთებლის მოწყობა, რაც მოთხოვნილია „წესების“ 912 ქვეთავით.

შენიშვნა: სახანძრო მისაერთებლები უნდა განთავსდეს NFPA -ის სტანდარტების შესაბამისად (რომლების ეხება სისტემების დაგეგმარებას) და უნდა აკმაყოფილებდეს 912.2-912.5 ქვეთავების მოთხოვნებს (102.3 ქვეთავის თანახმად, დასაშვებია მითითებული სტანდარტების შესაბამისი სხვა სტანდარტების გამოყენება).

ხანძრისგან დაცვის სისტემები სწორად არის განსაზღვრული „წესების“ მიხედვით.

11. წყალსადენი სისტემის ფიქსირებული მოწყობილობების შეფასება:

წყალსადენის სისტემის აუცილებელი ფიქსირებული მოწყობილობების რაოდენობა შეესაბამება 1602.1 ცხრილის მოთხოვნებს. კერძოდ:

- ავტოსადგომი გარაჟების სართულებზე (სწ-2) ტუალეტების და ზოგადად წყალსადენი სისტემების აუცილებელი ფიქსირებული მოწყობილობების არსებობა, 1602.1 ცხრილის მიხედვით, საჭირო არ არის, და არც პროექტით არის გათვალისწინებული;

- საცხოვრებელ ბინებში გათვალისწინებულია ყველა ის მოწყობილობა, რაც აუცილებელია და აკმაყოფილებს ცხრილის მოთხოვნებს;

წყალსადენი სისტემის ფიქსირებული მოწყობილობების აუცილებლობა განსაზღვრულია „წესების“ მიხედვით.

12. ლიფტების შეფასება:

- შენობაში გათვალისწინებულია ლიფტი, რომელიც შეესაბამება მე-17 ქვეთავის მოთხოვნებს;

- 713.14.1 ქვეთავის მიხედვით თუ ლიფტი სამზე მეტ სართულს აკავშირებს, თითოეულ სართულზე ლიფტის შემოზღუდული ფოიე უნდა იყოს, მაგრამ პროექტში ამავე ქვეთავის მე-6 გამონაკლისის მიხევით გათვალისწინებულია 909.21 ქვეთავის შესაბამისი ჰაერის დაწნევის სისტემა, რომლის მიხედვითაც აღარ არის საჭირო ფოიეს მოწყობა;

შენიშვნა: ლიფტის შახტები უნდა იყოს დაწნეული, რომ შენარჩუნდეს, სულ მცირე, 25 პა დადებითი წნევა და,
არაუმეტეს, 67 პა დადებითი წნევა, მომიჯნავე დაკავებული სივრცის ყველა იატაკის გათვალისწინებით. წნევა უნდა გაიზომოს ლიფტის შახტის თითოეული კარის შუა წერტილში, როდესაც ყველა ლიფტის კაბინა გამოძახების იატაკთან არის და ლიფტის შახტის ყველა კარი გამოძახების იატაკზე ღიაა, ხოლო ლიფტის შახტის ყველა სხვა კარი დახურულია. ამ ტესტის ჩატარების დროს უნდა ჩანდეს თითოეულ დონეზე ლიფტის შახტის კარების გაღება-დახურვა. კარადა ჰაერით უნდა მარაგდებოდეს (შენობის) გარედან, დაუბინძურებელი წყაროდან, რომელიც მდებარეობს, სულ მცირე, 6,0 მ-ის დაშორებით ჰაერის გამწოვი ნებისმიერი სისტემის ან გამომშვები ხვრელისგან.

- ლიფტის კაბინა თავისი გაბარიტული ზომების შესაბამისად აკმაყოფილებს 1702.4 ქვეთავის მოთხოვნებს. რომლის მიხედვითაც, მიწის დონიდან ზემოთ ან ქვემოთ ოთხზე მეტსართულიანი შენობებში არსებული ლიფტებიდან, სულ მცირე, ერთი ისეთი უნდა იყოს, რომ საგანგებო ვითარებისას სახანძრო-სამაშველო დანაყოფს ყველა იატაკზე მოხვედრა შეეძლოს. ლიფტის კაბინაში შესაძლებელი უნდა იყოს 60 სმ × 2,15 მ ზომის, არანაკლებ, 13 სმ რადიუსის კუთხეებიანი საკაცის განთავსება გახსნილ, თარაზულ მდგომარეობაში. ასეთ კარადაზე დატანილი უნდა იყოს სასწრაფო სამედიცინო დახმარების საერთაშორისო სიმბოლო (სიცოცხლის ვარსკვლავი). სიმბოლოს სიმაღლე 75 მმ-ზე ნაკლები არ უნდა იყოს და დატანილი უნდა იყოს შიგნიდან ლიფტის შახტის შემომზღუდავის კარის ჩარჩოს ორივე მხარეს.

შენიშვნა: ლიფტი უნდა მოეწყოს მე-17 თავის მოთხოვნათა დაცვით.

ლიფტებითან დაკავშირებული მოთხოვნები განსაზღვრულია „წესების“ მიხედვით.

13. ავტომობილებთან დაკავშირებული მოთხოვნების შეფასება:

- გასავლელების მინიმალური სიგანე აკმაყოფილებს 406.9.4.1 ქვეთავის მოთხოვნებს;

- დაცულია აგრეთვე 406.9.4.3.1 და 406.9.4.3.2 ცხრილების მოთხოვნები ავტოსადგომების ზომების, განლაგების და გასავლელების მიმართ;

ავტომობილებთან დაკავშირებული მოთხოვნები სწორად არის განსაზღვრული „წესების“ მიხედვით.

14. ფასადებისადმი მოთხოვნების შეფასება:

პროექტი აკმაყოფილებს მე-14 და მე-15 თავებს, რომელიც აწესებს გარე კედლების საფრის, ღიობების, გარე ფანჯრისა და კარების, არქიტექტურული გაფორმების, აივნებისა და მსგავსი ნაშვერების მინიმალურ მოთხოვნებს. აგრეთვე არეგულირებს სახურავზედა ნაგებობების დაგეგმარების მასალების, მშენებლობისა და ხარისხის სტანდარტებს.

ფასადებთან დაკავშირებით მოთხოვნები სწორად არის განსაზღვრული „წესების“ მიხედვით.

03.07.2022

დასკვნა:

ზემოაღნიშნული შეფასებებიდან გამომდინარე მიმაჩნია, რომ ქალაქ თბილისში, ფერმწერთა ქუჩაზე, #143; #145; #147; #149; (ს/კ 01.14.16.009.442); ქალაქ თბილისში, ლისის ტბის დასახლება (ს/კ 01.14.16.009.446) დაპროექტებული მრავალბინიანი საცხოვრებელი სახლი შესაბამისობაშია „ტექნიკური რეგლამენტის – შენობა-ნაგებობის უსაფრთხოების წესების დამტკიცების თაობაზე“ საქართველოს მთავრობის 2016 წლის 28 იანვრის №41 დადგენილების მოთხოვნებთან. საექპერტო დასკვნის საფუძველზე პროექტს ეძლევა დადებითი შეფასება განსახორციელებლად.

ექსპერტი: გიორგი ღუდუშაური

<u>მისაწვდომობის მოთხოვნებს არეგულირებს “ტექნიკური რეგლამენტის</u>

<u>მისაწვდომობის</u>
<u>ეროვნული სტანდარტები“-ს საქართველოს მთავრობის 2020 წლის 4 დეკემბრის #732 დადგენილება.</u>

102.1 ზოგადი. ამ ტექნიკური რეგლამენტის 3-10 თავებსა და 1002, 1003 და 1006 ქვეთავებში წარმოდგენილი ტექნიკური კრიტერიუმები ადგილებს, საშუალებებს, შენობებსა და ელემენტებს იმ ადამიანებისთვის მისაწვდომსა და გამოყენებადს ხდის, რომელთაც ფიზიკური შეზღუდული შესაძლებლობის გამო არ შეუძლიათ გადაადგილება, სიარულისას დამოკიდებულნი არიან დამხმარე საშუალებებზე, არიან უსინათლონი და მცირემხედველნი, ყრუ და სმენადაქვეითებულნი, არ შეუძლიათ კოორდინაცია, არ შეუძლიათ რამესთან მიღწევა და მანიპულაცია/ხელის მტევნისა და თითების მოძრაობა, ნაკლებ ამტანები არიან, უჭირთ გრძნობიერი ინფორმაციის გადმოცემა და მასზე რეაგირება და ახასიათებთ ფიზიკური ზომის უკიდურესობები. ამ ქვეთავების მიზანია, შეზღუდული შესაძლებლობის მქონე პირს შესაძლებლობა მისცეს, დამოუკიდებლად მიუახლოვდეს, შევიდეს და გამოიყენოს ადგილი, საშუალება, შენობა ან ელემენტი.

<u>დ ა ს კ ვ ნ ა</u>
წარმოდგენილი დოკუმენტაციისა და მოწოდებული მასალების საფუძველზე, საპროექტო ტერიტორია მდებარეობს: ქალაქი თბილისი, ფერმწერთა ქუჩა, #143; #145; #147; #149; (ს/კ 01.14.16.009.442); ქალაქი თბილისი, ლისის ტბის დასახლება (ს/კ 01.14.16.009.446)

შენობის პროექტის არქიტექტურული ნაწილის ექსპერტიზის შედეგად შეიძლება აღინიშნოს, წარმოდგენილი პროექტის არქიტექტურული ნაწილი შესრულებულია საქართველოში მოქმედი “ტექნიკური რეგლამენტის მისაწვდომობის ეროვნული

სტანდარტები“-ს საქართველოს მთავრობის 2020 წლის 4 დეკემბრის #732 დადგენილების მოთხოვნების შესაბამისად, წარმოდგენილი პროექტის არქიტექტურულ ნაწილს ეძლევა დადებითი შეფასება.

ტექნიკური რეგლამენტი „მისაწვდომობის ეროვნული სტანდარტები“ -ის შესაბამისობის ანალიზი მოიცავს შემდეგი პარამეტრების შეფასებას:

<u>მისაწვდომი სვლა გეზი:</u>

*მისაწვდომი სვლა გეზის სავალი ზედაპირები
*თითოეული კარები და კართან მანევრირებისათვის საჭირო სივრცეები
*პანდუსები
*ლიფტები
<u>ადგილისა დ შენობის ზოგადი ელემენტები:</u>
*მისაწვდომი გზა-კიბეები
*ფანჯრები
<u>წყალსადენის ელემენტები და მოწყობილობები:</u>

*ტუალეტების ოთახები
*უნიტაზები
*ხელსაბანები

საკომუნიკაციო ელემენტები და ფუნქციები:

*ნიშნები

მისაწვდომი საცხოვრებელი ერთეულები:

*მისაწვდოი ერთეულები

მისაწვდომი სვლაგეზი:

საპროექტო მიწის ნაკვეთსა და საპროექტო შენობაში მისაწვდომი სვლაგეზები შეესაბამება ტექნიკური რეგლამენტი - „მისაწვდომობის ეროვნული სტანდარტები“-ს მე-4 თავის დებულებებს. მისაწვდომი სვლაგეზი მოიცავს არაუმეტეს 1:20 დახრილ სავალ ზედაპირებს, კარებს, და ლიფტს, რაც შეესაბამება 402.2 ქვეთავის მოთხოვნებს.

1.მისაწვდომი სვლაგეზის სავალი ზედაპირები შეესაბამება 403 ქვეთავის მოთხოვნებს, კერძოდ:

-იატაკის ზედაპირები არის მდგრადი, მყარი და არასრიალა, რაც შეესაბამება 302 ქვეთავის მოთხოვნას.

-საზოგადოებრივი სივრციდან საპროექტო მიწის ნაკვეთის გავლით მოწყობილი სავალი ზედაპირის დახრილი სვლა არ არის 1:20-ზე მეტად დახრილი, ხოლო სავალი ზედაპირის განივი დახრა არ აღემატება 1:48-ს, თანახმად 403.3 ქვეთავისა.

-იატაკის ზედაპირებზე დონე არ იცვლება, შესაბამისად დაკმაყოფილებულია 303-ე ქვეთავის მოთხოვნა.

-მისაწვდომი სვლაგეზის მინიმალური თავისუფალი სიგანე შენობაში უტოლდება 900 მმ-ს, ხოლო შენობის გარეთ - 1200 მმ-ს, რაც შეესაბამება 403.5.1 ქვეთავის მოთხოვნას.

-სადაც მისაწვდომი სვლაგეზი აკეთებს 180 გრადუსიან ბრუნს (სასაწყობო, საქმიან და სავაჭრო ფართში, თაროებს შორის), თავისუფალი სიგანე მოსატრიალებელთან მიახლოებისას და მოსატრიალებლიდან მოშორებისას აკმაყოფილებს 403.5.2.1 ქვეთავით განსაზღვრულ ყველა კრიტერიუმს.

-სადაც მისაწვდომი სვლაგეზი აკეთებს 90 გრადუსიან ბრუნს, თავისუფალი სიგანე მოსატრიალებელთან მიახლოებისას და მოსატრიალებლიდან მოშორებისას აკმაყოფილებს 403.5.3.1 ქვეთავით განსაზღვრულ ყველა კრიტერიუმს.

-საპროექტო შენობაში მისაწვდომი სვლაგეზები მოიცავს გვერდასავლელ სივრცეებს, რაც შეესაბამება 403.5.4.1 ქვეთავის მოთხოვნას.

2.კარები და გზა-კარები, რომლებიც მისაწვდომი სვლაგეზის ნაწილია შეესაბამება 404 ქვეთავის მოთხოვნებს, კერძოდ:

-მისაწვდომ სვლაგეზზე არსებული ყველა გზა-კარის თავისუფალი სიგანე არ არის 820 მმ-ზე ნაკლები, რაც შეესაბამება 404.2.2 ქვეთავის მოთხოვნას.

-მისაწვდომ სვლაგეზზე არსებულ ყველა კართან და გზა-კართან უზრუნველყოფილია მანევრირებისათვის თავისუფალი სივრცე 404.2.3.2 ცხრილის შესაბამისად. მანევრირებისთვის აუცილებელ თავისუფალ სივრცეში, იატაკის ზედაპირი შეესაბამება 302-ე ქვეთავს და მათი ზედაპირი არ არის 1:48-ზე მეტად დახრილი. ყოველივე აღნიშნული შეესაბამება 404.2.3 და 404.2.3.1 ქვეთავების მოთხოვნებს.

-გზა-კარების ზღურბლების სიმაღლე არაუმეტეს 13 მმ-ია, რაც შეესაბამება 404.2.4 ქვეთავის მოთხოვნას. რაც შეეხება ამავე ქვეთავით განსაზღვრულ იატაკის დონეებს შორის ცვლილების საკითხს, კარებთან იატაკის დონეები უცვლელია.

-კარის კავეულის სიმაღლე მდებარეობს არაუმცირეს 860 მმ და არაუმეტეს 1200 მმ სიმაღლეზე, რაც შეესაბამება 404.2.6.1 ქვეთავის მოთხოვნას.
-იატაკიდან 250 მმ-ის საზღვრებში, შვეულად გაზომვისას, კარების ზედაპირები გლუვია მიწოლის მხარეს და ასეთი გლუვი ზედაპირები კარის მთელ სიგანეზე გრძელდება. კარის კავეული და ნებისმიერი სხვა შემაფერხებელი ან გამოშვერილი ნაწილი, არ არის მოწყობილი იატაკიდან 250 მმ-ის საზღვრებში. ყოველივე აღნიშნული აკმაყოფილებს 404.2.9 ქვეთავის მოთხოვნებს.
3. საპროექტო შენობის ლიფტები აკმაყოფილებს სატნდარტების 407 ქვეთავის მოთხოვნებს ლიფტები,რომელიც მისაწვდომი სვლაგეზის ნაწილია უნდა შეესაბამებოდეს „მისაწვდომობის ეროვნული სტანდარტები“-ს მოთხოვნებს და ASME A17.1/CSA B44 სტანდარტს. იმის გათვალისწინებით, რომ ამ ეტაპისათვის შერჩეული არ არის ლიფტის ზუსტი სახეობა და არ არის დადგენილი ლიფტის ზუსტი სპეციფიკაციები, წარმოდგენილი დასკვნის საფუძველზე შეფასდა 407 ქვეთავის ძირითადი მოთხოვნებთან შესაბამისობის საკითხი (407 ქვეთავის მოთხოვნები სრულად უნდა იქნას გათვალისწინებული ლიფტის სახეობის და მწარმოებელი კომპანიის შერჩევისას, აღნიშნული კომპანიის მიერ ლიფტის სპეციფიკაციის და პარამეტრების დაზუსტებისას და ლიფტის დამონტაჟებამდე, პროექტში ასახული შენიშვნების შესაბამისად):

ადგილის და შენობის ელემენტები:
1.საპროექტო შენობაში მისაწვდომი კიბის ვალდებულების საკითხი დარეგულირებულია საქართველოს მთავრობის 28.01.2016 წლის №41-ე დადგენილების საფუძველზე. ასეთი მისაწვდომი კიბისადმი მოთხოვნები ასევე შეესაბამება ტექნიკური რეგლამენტი - „მისაწვდომობის ეროვნული სტანდარტები“-ს მე-5 თავის დებულებებს, კერძოდ:
-კიბის მარშის ყველა საფეხურს აქვს თანაბარი სიმაღლის ამაღლებები და თანაბარი სიღრმის საბიჯელები. კიბის ამაღლების სიმაღლე უტოლდება 160 მმ და საბიჯელების სიღრმე განსაზღვრულია 300 მმ-ის სახით, რაც შეესაბამება 504.2 ქვეთავს.

-კიბის მარშის საზღვრებში არ არის მოწყობილი ღია შუბლები, რაც შეესაბამება 504.3 ქვეთავს.
-საფეხურის საბიჯელები შეესაბამება 302-ე ქვეთავს და დაქანება არ არის 1:48-ზე მეტი.
-კიბის ყოველი საფეხურის და საბიჯელის 40 მმ სავალ ნაწილს, რომელიც იზომება საფეხურის ნაშვერიდან თარაზულად, აქვს ერთგვაროვანი ფერის მქონე ზედაპირი, რომელიც საფეხურის დანარჩენი ნაწილისგან მკვეთრად განსხვავებულია (მუქი ღია ფონზე). ხილვადი კონტრასტი გრძელდება ყოველი საფეხურის ერთი კიდიდან საფეხურის მეორე კიდემდე.
-კიბის საზღვრებში მოწყობილია 505 ქვეთავის შესაბამისი სახელურები.
-ამოწეული სიმბოლოებითა და ბრაილის ასოებით შექმნილი, ნიშანი, წარწერით - „გასასვლელი/EXIT“ გასასვლელის გზა-კიბეში შესასვლელ ყველა კართან არის განთავსებული და ასეთივე ნიშანი განთავსებულია კიბის უჯრედიდან გარეთ გამავალ კართან. აღნიშნული ნიშანი შეესაბამება 703.3 და 703.4 ქვეთავების მოთხოვნებს.
-სართულის ამოსაცნობად, შიგა გასასვლელის გზაკიბის საზღვრებში, თითოეული სართულის ბაქანთან, დერეფანში გამავალი კარის მომიჯნავედ განთავსებულია 703.3 და 703.4 ქვეთავების შესაბამისი ნიშნები. სართულის აღმნიშვნელი ნიშანი ამობურცულია და იგი გამეორებულია ბრაილში, თანახმად 703.3.1 ქვეთავისა. ბრაილის ტექსტი შეესაბამება 703.4 ქვეთავს. ასევე აღსანიშნავია, რომ ამობურცული სიმბოლოების და ბრაილის შემცველი ნიშანი განთავსებულია კარის გასწვრივ საკეტიან მხარეს. ამობურცული სიმბოლოების და ბრაილის შემცველი ნიშნები ისეა განთავსებული, რომ კარის 45 გრადუსით გაღებისას, ნიშნის წინ შენარჩუნებულია 450X450 მმ იატაკის თავისუფალი სივრცე, თანახმად 703.3.11 ქვეთავისა.

წყალსადენი ელემენტები და მოწყობილობები:
1.საპროექტო ფართში განთავსებული ტუალეტები შეესაბამება 603 ქვეთავის მოთხოვნებს, კერძოდ:
-ტუალეტის ოთახებში უზრუნველყოფილია საპროექტო შენობებისათვის განკუთვნილი T-ს ფორმის მოსატრიალებელი სივრცე, რაც შეესაბამება 603.2.1 ქვეთავის მოთხოვნას.
-ტუალეტის ოთახების კარის გაღებისას, ისინი არ იჭრებიან მოწყობილობებისათვის განკუთვნილ იატაკის თავისუფალ სივრცეებში, რაც შეესაბამება 603.2.2 ქვეთავს.
2.ტუალეტის ოთახებში განთავსებული უნიტაზები შეესაბამება 604 ქვეთავის მოთხოვნებს, კერძოდ:
-უნიტაზის განთავსებულია კედელთან ახლოს და უნიტაზის ცენტრიდან კედლის ზედაპირამდე მანძილი განსაზღვრულია 450 მმ-ით, რაც შეესაბამება 604.2 ქვეთავის მოთხოვნას.
-უნიტაზთან მოწყობილია იატაკის თავისუფალი სივრცე 1400 მმ სიღრმისა და 1500 მმ სიგანის სახით, სადაც არ იჭრება რაიმე სახის დეტალი, რაც აკმაყოფილებს 604.3 ქვეთავის მოთხოვნას.
-უნიტაზის დასაჯდომის სიმაღლე განთავსებულია 450 მმ-ზე იატაკის ზედაპირიდან, რაც შეესაბამება 604.4 ქვეთავს.
-უნიტაზთან მოწყობილია ხელჩასაჭიდი ძელები 604.5 ქვეთავის მოთხოვნების დაცვით.
-უნიტაზთან მოწყობილი ძელები შეესაბამება 609 ქვეთავის მოთხოვნებს.
3.ტუალეტის ოთახებში განთავსებული ხელსაბანები შეესაბამება 606 ქვეთავის მოთხოვნებს, კერძოდ:
-ხელსაბანთან მოწყობილია იატაკის თავისუფალი სივრცე, 606.2 ქვეთავის შესაბამისად.
-ხელსაბანის განთავსების სიმაღლე შესაბამისობაშია 606,3 ქვეთავის მოთხოვნასთან.

საკომუნიკაციო ელემენტები დაფუნქციები:

1.საპროექტო შენობაში დაკმაყოფილებულია საქართველოს მთავრობის 28.01.2016 წლის №41-ე დადგენილების მოთხოვნები შენობებში მისაწვდომობის ნიშნების მოწყობისა და ადგილმდებარეობის თაობაზე და ყველა ასეთი ნიშანი შეესაბამება ტექნიკური რეგლამენტი - „მისაწვდომობის ეროვნული სტანდარტები“-ს მოთხოვნებს, კერძოდ ნიშნები მოწყობილია ქვემოთ ჩამოთვლილ ადგილებში:

-გასასვლელის გზა-კიბეში შესასვლელ ყველა კართან, კიბის უჯრედიდან გარეთ გამავალ კართან და 0.00 ნიშნულზე გარეთ გამავალ ყველა კართან მოწყობილია ნიშანი ამოწეული სიმბოლოებითა და ბრაილის ასოებით, წარწერით - „გასასვლელი/EXIT“. აღნიშნული ნიშანი შეესაბამება 703.3 და 703.4 ქვეთავების მოთხოვნებს, ამობურცულ სიმბოლოებსა და ბრაილთან მიმართებაში.

-სართულის ამოსაცნობად, შიგა გასასვლელის გზა-კიბეების საზღვრებში, თითოეული სართულის ბაქანთან, დერეფანში გამავალი კარის მომიჯნავედ განთავსებულია იატაკის დონის ამოსაცნობი ნიშანი. აღნიშნული ნიშანი შეესაბამება 703.3 და 703.4 ქვეთავების მოთხოვნებს, ამობურცულ სიმბოლოებსა და ბრაილთან მიმართებაში.

-მისაწვდომობის საერთაშორისო სიმბოლო მოწყობილია საზოგადოებრივ სივრცეებში განთავსებულ ყველა მისაწვდომ ერთადგილიან ტუალეტის ოთახთან. ნიშანი შეესაბამება 703.6.3 და 703.2 ქვეთავებს.

-მისაწვდომობის საერთაშორისო სიმბოლო მოწყობილია მისაწვდომი მსუბუქი ავტომობილის და მიკროავტობუსის ავტოსადგომ სივრცეებში. ნიშანი შეესაბამება 703.6.3 და 703.2 ქვეთავებს.

•ზემოაღნიშნულ ნიშნებში გამოყენებული ვიზუალური სიმბოლოები შეესაბამება 703.2 ქვეთავის მოთხოვნებს, კერძოდ:

-სიმბოლოებს ტრადიციული ფორმა აქვთ. სიმბოლოები არ არის დაწერილი იტალიკით, დახრილად, გაკრული შრიფტით, მეტისმეტად დეკორატიულად ან სხვა უჩვეულო ფორმით.

-სიმბოლოების ზომა, სიგანე, შტრიხის სიგანე, სიმბოლოებს და სტრიქონებს შორის დაშორება შეესაბამება 703.2.4 – 703.2.8 ქვეთავების მოთხოვნებს.

-ვიზუალური სიმბოლოების იატაკიდან განთავსების სიმაღლე შეესაბამება 703.2.4 ცხრილს.

-სიმბოლოებისა და მათი ფონის ზედაპირი არ კაშკაშებს. სიმბოლოები ფონისგან განირჩევა, ანუ სიმბოლო სიმბოლო მუქი ფერისაა, ფონი კი ღია ფერის, რაც შეესაბამება 703.2.10 ქვეთავის მოთხოვნას.

•ზემოაღნიშნულ ნიშნებში გამოყენებული ამობურცული სიმბოლოები შეესაბამება 703.3 ქვეთავის მოთხოვნებს, კერძოდ:

-ამობურცული სიმბოლოები უკანა სიბრტყიდან ამობურცულია 703.3.2 ქვეთავის შესაბამისად.

-ლათინური სიმბოლოები ასახულია დიდი ასობგერებით, თანახმად 703.3.3 ქვეთავისა.

-ლათინური სიმბოლოებისთვის გამოყენებულია „SANS SERIF“-ის ტიპის შრიფტი. სიმბოლოები არ არის შესრულებული იტალიკით, დახრილად, ხელნაწერის სახით, მეტისმეტად დეკორატიულად ან სხვა უჩვეულო ფორმით, თანახმად 703.3.4 ქვეთავისა.

-შრიფტის ყველა სიმბოლოს დასაშვები სიმაღლე, სიგანე, სიმბოლოებს შორის დაშორება, სტრიქონებს შორის დაშორება განსაზღვრულია 703.3.5 – 703.3.9 ქვეთავების შესაბამისად.

-სიმბოლოების იატაკის დონიდან განთავსების სიმაღლე შეესაბამება 703.3.10 ქვეთავის მოთხოვნას.

-ამობურცული სიმბოლოების და ბრაილის შემცველი ნიშანების განთავსების არეალები შეესაბამება 703.3.11 ქვეთავის მოთხოვნებს.

-სიმბოლოები ფონისგან განირჩევა (მუქი ფერის სიმბოლოებს ღია ფერის ფონი აქვთ), თანახმად 703.3.12 ქვეთავისა.

•ზემოაღნიშნულ ნიშნებში გამოყენებული ბრაილი შეესაბამება 703.4 ქვეთავის მოთხოვნებს, კერძოდ:

-ნიშნებზე გამოყენებულია მე-2 ხარისხის ბრაილი, თანახმად 703.4.1 ქვეთავისა.

-ბრაილის წერტილებს აქვს გუმბათისებური ფორმა და ისინი უნდა შეესაბამება 703.4.3 ცხრილს.

-ბრაილის განთავსების პოზიცია შეესაბამება 703.4.4 ქვეთავს.

-ბრაილის იატაკიდან განთავსების სიმაღლე შეესაბამება 703.4.5 ქვეთავს.

•ზემოაღნიშნულ ნიშნებში გამოყენებული მისაწვდომობის სიმბოლო შეესაბამება 703.6 ქვეთავის მოთხოვნებს, კერძოდ:

-მისაწვდომობის სიმბოლოები მკვეთრად განირჩევა ფონისგან, ანუ მუქი ფერის სიმბოლო მოწყობილია ღია ფერის ფონზე, თანახმად 703.6.2 ქვეთავისა.

-მისაწვდომობის საერთაშორისო სიმბოლო შეესაბამება 703.6.3.1 სურათს.

-მისაწვდომობის სიმბოლოები და მათი ფონები არ არის ამრეკლავი.

მისაწვდომი საცხოვრებელი ერთეულები:

1. საპროექტო შენობაში მისაწვდომი ერთეულების რაოდენობებისადმი მოთხოვნა დადგენილია საქართველოს მთავრობის 28.01.2016 წლის №41-ე დადგენილების საფუძველზე. ასეთი ერთეულებისადმი მოთხოვნები კი შეესაბამება ტექნიკური რეგლამენტი - „მისაწვდომობის ეროვნული სტანდარტები“-ს მე-11 თავის დებულებებს, კერძოდ:

მისაწვდომი ერთეული:

- მისაწვდომი ერთეულის მთავარი შესასვლელი არის საძინებელი ოთახი, თანახმად 1103.2 ქვეთავისა, რადგან ემსახურება მხოლოდ საძიენებელ ერთეულს.

- ყველა სივრცესა და ელემენტს, რომლებიც ერთეულის ნაწილია, აკავშირებს ერთი მისაწვდომი სვლაგეზი. მისაწვდომი სვლაგეზი ემთხვევა მთავარ მიმოსვლის ბილიკს. ყოველივე აღნიშნული შეესაბამება 1103.3.1 ქვეთავს.

- ყველა ოთახში, რომელსაც მისაწვდომი სვლაგეზი ემსახურება, უზრუნველყოფილია ეტლის მოსატრიალებელი სივრცე. თანახმად 1103.3.2 ქვეთავისა.

- მისაწვდომი სვლაგეზის კომპონენტად განსაზღვრულია სავალი ზედაპირი, რომელიც არ არის 1:20-ზე მეტად დახრილი, თანახმად 1103.3.3 ქვეთავისა.

- სავალი ზედაპირები, რომლებიც მისაწვდომი სვლაგეზის ნაწილია, შეესაბამება 403-ე ქვეთავს.

- ერთეულის მთავარი შესასვლელის კარი, რომელშიც დამკავებელმა უნდა გაიაროს, შეესაბამება 404 ქვეთავს.

- ზღურბლები შეესაბამება 303-ე ქვეთავს.

- ერთეულში მოწყობილი ტუალეტი აკმაყოფილებს 1103.11.2 ქვეთავის მოთხოვნებს, კერძოდ:

✓ ხელჩასაჭიდი ძელების სამომავლო მოწყობის შესაძლებლობა უზრუნველყოფილია.

✓ მისაწვდომი მოწყობილობები მდებარეობდეს ერთ ტუალეტის/სააბაზანოს ფართობზე.

✓ გაღებისას კარი არ იჭრება იატაკის თავისუფალ სივრცეში ან მოწყობილობასთან არსებულ თავისუფალ სივრცეში.

✓ ხელსაბანები შეესაბამება 606-ე ქვეთავს.

✓ უნიტაზი შეესაბამება 1103.11.2.4 ქვეთავს.

✓ საშხაპე ნაკვეთური შეესაბამება 608-ე ქვეთავს.

მისაწვდომობის შეფასება *განხორციელდა დამკვეთის მიერ მოწოდებულ არქიტექტურულ პროექტზე დაყრდნობით და შენობა-ნაგებობის უსაფრთხოების წესების გამოყენებით (საქართველოს მთავრობის 2016 წლის 28 იანვრის №41 დადგენილება ტექნიკურ რეგლამენტის – "შენობა-ნაგებობის უსაფრთხოების წესების" დამტკიცების თაობაზე"). უნდა აღინიშნოს, რომ საპროექტო დოკუმენტაციის ცვლილება ან მშენებლობის დროს განხორციელებული რაიმე სახის ცვლილება, რომელიც იქნება აღნიშნულ არქიტექტურულ პროექტთან შეუსაბამო, ავტომატურად გამოიწვევს წარმოდგენილი საექსპერტო დასკვნის და შეფასებების გაუქმებას, ასევე საჭიროს გახდის არქიტექტურული პროექტის კორექტირებას და ახალი სამშენებლო ნებართვის მიღების აუცილებლობას.*

თარიღი: 03.07.2022წ

ხელმოწერა:

03.07.2022



CV

1. სახელი, გვარი, მამის სახელი – **გიორგი ღუდუშაური თამაზის ძე.**
2. დაბადების ადგილი **ქ. თბილისი** თარიღი **23 დეკემბერი 1991წ.**
3. ეროვნება **ქართველი**
4. მისამართი **ქ. თბილისი ყიფშიძის ქ. №6**
5. ტელეფონი **2 23 31 04 (სახ.); მობ: 568 83 88 70**
6. E-mail: **giogudu1991@gmail.com**
7. სამხედრო სავალდებულო სამსახური მოხდილი
8. პირადობის მოწმობის მონაცემები № **13ID53836, პირადი № 01008051020**
9. რა განათლება გაქვთ მიღებული, მიუთითეთ ყველა სასწავლებელი სკოლის ჩათვლით

   1997-2009 წ.წ. ქ. თბილისის წმ. გიორგის სახელობის საერო სკოლა

   2009-2014 წ.წ. ილიას სახელმწიფო უნივერსიტეტის საინჟინრო ფაკულტეტი, არქიტექტურის მიმართულება (ბაკალავრი).

   2018- დღემდე თბილისის სახელმწიპო სამხატვრო აკადემია, სამოქალაქო არქიტექტურა, II კურსი (მაგისტრი).

10. გაქვთ თუ არა დიპლომი: **კი**
11. სამუშაო გამოცდილება: „**Tria studio “(2013 - 2015)**

    „**Tbilisi Architects“ (2015 - 2017)**

    „**არქიტექტურის ექსპერტიზის ჯგუფი“(2017-2019)**

    „**Next door“ (2019 - დღემე)**

03.07.2022

12. მართვის მოწმობა კი

13. შეაფასეთ რამდენად კარგად იცით ენები და აღნიშნეთ:

	კარგად	ძალიან კარგად	სუსტად	არ ვიცი
ქართული		+		
რუსული	+			
ინგლისური	+			

14. შეაფასეთ რამდენად კარგად იცით კომპიუტერული პროგრამები:

	კარგად	ძალიან კარგად	სუსტად	არ ვიცი
3Ds Max				+
ArchiCad		+		
AutoCad		+		
Photoshop	+			
Revit			+	
SketchUp		+		
Lumion		+		

03.07.2022


Georgia
IDENTITY CARD
მოქალაქის პირადობის მოწმობა
საქართველო
GEO
სახელი / FIRST NAME
გიორგი
GIORGI
გვარი / LAST NAME
ღუდუშაური
GUDUSHAURI
მოქ. / CIT
GEO
სქესი / SEX
მ / M
პირადი No / PERSONAL No
01008051020
დაბადების თარიღი
DATE OF BIRTH
23.12.1991
მოქმედების ვადა
DATE OF EXPIRY
14.02.2024
ბარათის No / CARD No
13ID53836
ხელმოწერა
SIGNATURE
დაბადების ადგილი / PLACE OF BIRTH
თბილისი
TBILISI
გაცემის თარიღი / DATE OF ISSUE
14.02.2014
გამცემი ორგანო / ISSUING AUTHORITY
იუსტიციის სამინისტრო
MINISTRY OF JUSTICE
დამკვეთი: სრს; დამამზადებელი: MB-IDS 02/13
სშს-ს რეგისტრაციის No 26-3184
IDGE013ID538364010080510 20<<<<
9112230M2402147GE0<<<<<<<<<<<5
GUDUSHAURI<<GIORGI<<<<<<<<<<<<

საქართველო
Georgia

ილიას სახელმწიფო უნივერსიტეტი
ILIA STATE UNIVERSITY

ბაკალავრის დიპლომი
BACHELOR'S DIPLOMA

ISU № 000416

საინჟინრო ფაკულტეტის
2014 წლის 29 ივლისის №8 გადაწყვეტილებით

By decision №8 of the School of Engineering
on this 29th day of July, 2014

გიორგი ღუდუშაური

დაბადებულს 23.12.1991

Giorgi Gudushauri

Born on 23.12.1991

მიენიჭა

არქიტექტურის ბაკალავრის აკადემიური ხარისხი

დამატებითი სპეციალობა – არქეოლოგია

რასაც დადასტურება უნივერსიტეტის ბეჭდითა და წესი ხელმოწერებით

was conferred

THE DEGREE OF BACHELOR OF ARCHITECTURE

with a minor in Archaeology

in witness thereof our signatures and the seal of the University are affixed

გიგა ზედანია
Giga Zedania

რექტორი
Rector

დავით თარხნიშვილი
David Tarkhnishvili

დეკანი
Dean

ILIA STATE UNIVERSITY 204861970

რეგისტრაციის № 905
Registration

თბილისი
Tbilisi

13.10.2014
Date

03.07.2022



სერტიფიკატი

შპს არქ ტრენინგ ცენტრი, საქართველოს ტექნიკური უნივერსიტეტის არქიტექტურისა, ურბანისტიკის და დიზაინის ფაკულტეტი ადასტურებენ, რომ

ცირცი ღუდუშაურია

გაიარა ტრენინგი: „შენობა-ნაგებობების უსაფრთხოების წესების უნარ-ჩვევები“

ივლისი, 2017 წ.

არქ ტრენინგ ცენტრი,
დირექტორი, პროფესორი მარინე მაისურაძე

სტუ-ს არქიტექტურის, ურბანისტიკის და დიზაინის
ფაკულტეტის დეკანი, პროფესორი ნინო ინწკირველაძე

შენობა-ნაგებობის უსაფრთხოების წესებთან შესაბამისობის ანალიზი

გამოყენებული წესები - **„შენობა-ნაგებობის უსაფრთხოების წესები“**

ჩამოთვალეთ შენობის დაკავებულებები და აღწერეთ თითოეული გამოყენება
1.მცირე საფრთხის შემცველი სასაწყობე ჯგუფი სწ-2 (ღია ავტოსადგომი, სათავსო) -3.00 ნიშნულზე)
2. საცხოვრებელი ჯგუფი სც-2 (საცხოვრებელი ბინები) I სართულიდან IV სართულის ჩათვლით; ±0.00 ნიშნულიდან +9.90 ნიშნულის ჩათვლით)

კონსტრუქციის ტიპი:	
განსაზღვრეთ კონსტრუქციის არსებული შენობისთვის: მაგალითი: II-A, II-B, V-A, V-B	
განსაზღვრეთ კონსტრუქციის ტიპი ახალი შენობისთვის: მაგალითი: I ,II-A, III-B, V-A, V-B	II-B მიწის დონის ზემოთ II-B მიწის დონის ქვემოთ
შერეული კონსტრუქციის შემთხვევაში მიუთითეთ ტიპები, რომელიც გამოყენებული იქნება, განსაზღვრეთ ტიპები და მათი მდებარეობა:	

სიმაღლის შეზღუდვებიცხრილი 503 -ის მიხედვით		
დაკავებულობები	**დასაშვები სართულიანობა**	**შემოთავაზებული სართულიანობა**
1. სასაწყობე ჯგუფი სწ-2	**11**	**1 (მიწის დონის ქვედა 1 სართული)**
2. საცხოვრებელი ჯგუფი სც-2	**11**	**4**
	დასაშვები სიმაღლე	**შემოთავაზებული სიმაღლე**
შენობის სიმაღლე =	**48.8**	**19.60 მ (მიწის ნიშნულიდან +15.75 მ)**
მიწის დონის ზემოთ სართულ(ებ)ის რაოდენობა =	**11**	**4+1** მიწის დონის ქვემოთ

ფართობის შეზღუდვები ცხრილი 503 -ის მიხედვით		
დაკავებულობები	დასაშვები ფართობი (სართულზე)	შემოთავაზებული ფართობი (სართულზე)
1. სასაწყობე ჯგუფი სწ-2 (-1 სართულზე)	7340	1418.7 მ² (-3.00 ნიშნულზე)
2. საცხოვრებელი ჯგუფი სც-2 (1 სართული)	შეუზღუდავი	1405.3 მ² (0.00 ნიშნულზე)
3. საცხოვრებელი ჯგუფი სც-2 (2 სართული)	შეუზღუდავი	1419.2 მ² (+3.30 ნიშნულზე)
4. საცხოვრებელი ჯგუფი სც-2 (3 სართული)	შეუზღუდავი	1419.2 მ² (+6.60 ნიშნულზე)
5. საცხოვრებელი ჯგუფი სც-2 (4 სართული)	შეუზღუდავი	1419.2 მ² (+9.90 ნიშნულზე)
შემოთავაზებული ფართობების ჯამი =	7081.6 მ²	
სართულების რაოდენობა =	4+1მიწის დონის ქვედა	
შენობის საერთო ფართობი =	9139.5 მ²	

გარე კედლის ცეცხლმედეგობისა და ღიობისადმი მოთხოვნები ცხრილების 602-ის და 705.8 -ის									
გარე კედელი	ხანძარსაწინააღმდეგო მანძილი (მეტრი)	ცეცხლმედეგობის ხარისხი (საათი)		კედლის ღიობების ფართობი (კედლის %)					
		მოთხოვნილი	გათვალისწინებული	დასაშვები			გათვალისწინებული		
				დაცული	დაუცველი საშხეფებით	დაუცველი	დაცული	დაუცველი საშხეფებით	დაუცველი
1-17	6.0	0	0	შეუზღუდავი	შეუზღუდავი	45%	-	-	აკმაყოფილებს
ა-დ	6.6	0	0	შეუზღუდავი	შეუზღუდავი	45%	-	-	აკმაყოფილებს
17-1	>9	0	0	შეუზღუდავი	შეუზღუდავი	შეუზღუდავი	-	-	აკმაყოფილებს
დ-ა	>9	0	0	შეუზღუდავი	შეუზღუდავი	შეუზღუდავი	-	-	აკმაყოფილებს

ხანძრისაგან დაცვის სისტემებისადმი მოთხოვნები							
დაკავებულობები/ სივრცეები/გასასვლელი საშუალებები	ავტოსაშხეფი სისტემა	ალტერნატიული ავტომატური ცეცხლსაქრობი სისტემები	სახანძრო განგაშისა, კვამლაღმომჩენი და ცეცხლაღმომჩენი სისტემები	სახანძრო მილდგარების სისტემები	კვამლის საკონტროლო სისტემები	ხელის ცეცხლმაქრები	საავარიო განგაშის სისტემები
1. სასაწყობე ჯგუფი სწ-2 (ღია ავტოსადგომი, სათავსო) (-3.00 ნიშნულზე)			კი			კი	
2.საცხოვრებელი ჯგუფი სც-2 (საცხოვრებელი ბინები) I სართულიდან IV სართულის ჩათვლით (0.00 ნიშნულიდან +9.90 ნიშნულის ჩათვლით)			კვამლზე მორეაგირე მაუწყებელი			კი (საერთო დერეფანში)	
კიბის უჯრედი			საგანგებო ხმოვანი განგაშის საკომუნიკაციო სისტემა	კი	კი (მექნიკური განიავების სისტემით)		
ლიფტები			კვამლის ავტომატური აღმომჩენი		კი (მექნიკური განიავების სისტემით)		
დერეფანი			1.საგანგებო ხმოვანი განგაშის საკომუნიკაციო სისტემა 2.სახანძრო განგაშის ხელით სამართავი კოლოფი		კი (მექნიკური განიავების სისტემით)	კი	
სახანძრო-სამაშველო სამსახურის მიერ გამოსაყენებელი მისაერთებლები				კი			
სახანძრო ტუმბოები და წყლის რეზერვუარი							

განიავებისადმი მოთხოვნები		
დაკავებულობები/სივრცეები/გასასვლელი საშუალებები	ბუნებრივი განიავება	ხელოვნური განიავება
სასაწყობო ჯგუფი სწ-2	კი	-
საცხოვრებელი ჯგუფი სც-2	კი	-
კიბის უჯრედი	კი	-
ლიფტები	-	კი
დერეფანი	-	კი

თითოეული სართულიდან გასასვლელი საშუალება									
სართულები	დაკავებულობა და დაკავებულობის დატვირთვის ჯამური მაჩვენებელი	მოთხოვნილი გასასვლელების/გასასვლელთან მისადგომის რაოდენობა	გათვალისწინებული გასასვლელების/გასასვლელთან მისადგომის რაოდენობა და ტიპი	გასასვლელი საშუალებების სიგანე(მეტრი)					
				გზა-კიბეები		დერაფანი,		გასასვლელის გზა- კარი	
				მოთხოვნილი	გათვალისწინებული	მოთხოვნილი	გათვალისწინებული	მოთხოვნილი	გათვალისწინებული
მიწის დონის ქვედა -1 სართული	სწ-2 დ.დ- 77	2	2	1.10 მ.	1.20 მ.	-	-	82 სმ.	92 სმ.
პირველიდან მეოთხე სართულის ჩათვლით	სც-2თითოეული სართულისთვის(ჯამური დ.დ. 83	2	2	1.10 მ.	1.20 მ.	1.20 მ.	1.70 მ.	82 სმ.	92 სმ.

წყალსადენი სისტემის ფიქსირებული მოწყობილობების რაოდენობა ცხრილი 1602.1-ის მიხედვით													
სართულები		ფიქსირებული მოწყობილობები(ცალი)											
	დაკავებულობა და დაკავებულობის დატვირთვის ჯამური მაჩვენებელი	უნიტაზი		ტუალეტის ხელსაბანები		აბაზანა/შხაპი		სასმელი წყლის ფონტანი		სამომსახურეო ნიჟარა		სამზარეულოს ნიჟარა	
		მოთხოვნილი	გათვალისწინებული	მოთხოვნილი	გათვალისწინებული	მოთხოვნილი	გათვალისწინებული	მოთხოვნილი	გათვალისწინებული	მოთხოვნილი	გათვალისწინებული	მოთხოვნილი	გათვალისწინებული
მიწის დონის ქვედა-1 სართული	სწ-2 დ.დ- 77	**0**	**0**	**0**	**0**	**0**	**0**	**0**	**0**	**0**	**0**	**0**	**0**

წყალსადენი სისტემის ფიქსირებული მოწყობილობების რაოდენობა-საცხოვრებელი ჯგუფი სც-2 და სც-3 ქვეჯგუფები ცხრილი 1602.1-ის მიხედვით											
სართულები	საცხოვრებელი ერთეულები	ფიქსირებული მოწყობილობები									
		უნიტაზი (ერთ საცხოვრებელ ერთეულზე)		ტუალეტის ხელსაბანები (ერთ საცხოვრებელ ერთეულზე)		აბაზანა/შხაპი (ერთ საცხოვრებელ ერთეულზე)		სამზარეულოს ნიჟარა (ერთ საცხოვრებელ ერთეულზე)		ავტომატური სარეცხი მანქანის მისაერთებელი	
		მოთხოვნილი	გათვალი ს	მოთხოვნილი	გათვალი ს	მოთხოვნილი	გათვალი ს	მოთხოვნილი	გათვალი ს	მოთხოვნილი	გათვალი ს
1-4 სართული	ბინები; № 1-94 სც-2 სართულზე დ.დ- 83 (ერთი საცხოვრებელზე ერთეულისთვის)	1	1	1	1	1	1	1	1	1	1

03.07.2022

საექსპერტო დასკვნა

ქალაქი თბილისი, ფერმწერთა ქუჩა, #143; #145; #147; #149; (ს/კ 01.14.16.009.442); ქალაქი თბილისი, ლისის ტბის დასახლება (ს/კ 01.14.16.009.446) დაპროექტებული მრავალბინიანი საცხოვრებელი სახლის არქიტექტურული პროექტის ტექნიკური რეგლამენტის – „შენობა-ნაგებობის უსაფრთხოების წესების“ დამტკიცების თაობაზე საქართველოს მთავრობის 2016 წლის 28 იანვრის №41 დადგენილების მოთხოვნებთან შესაბამისობის დადგენის მიზნით

ექსპერტი: გიორგი ღუდუშაური

03.07.2022

საექსპერტო დასკვნა

ქალაქი თბილისი, ფერმწერთა ქუჩა, #143; #145; #147; #149; (ს/კ 01.14.16.009.442); ქალაქი თბილისი, ლისის ტბის დასახლება (ს/კ 01.14.16.009.446) დაპროექტებული მრავალბინიანი საცხოვრებელი სახლის არქიტექტურული პროექტის ტექნიკური რეგლამენტის – „შენობა-ნაგებობის უსაფრთხოების წესების“ დამტკიცების თაობაზე საქართველოს მთავრობის 2016 წლის 28 იანვრის №41 დადგენილების მოთხოვნებთან შესაბამისობის დადგენის მიზნით

საფუძველი: „მშენებლობის ნებართვის გაცემის წესისა და სანებართვო პირობების შესახებ“ საქართველოს მთავრობის 2009 წლის 24 მარტის N57 დადგენილების 51-ე მუხლის მე-2 პუნქტის „დ“ ქვეპუნქტი.

ობიექტის მისამართი: ქალაქი თბილისი, ფერმწერთა ქუჩა, #143; #145; #147; #149; (ს/კ 01.14.16.009.442); ქალაქი თბილისი, ლისის ტბის დასახლება (ს/კ 01.14.16.009.446)

ობიექტის ფუნქციური დანიშნულება: მრავალბინიანი საცხოვრებელი სახლი

საექსპერტო დასკვნა საქართველოს მთავრობის 2009 წლის №57 დადგენილების 25-ე მუხლის მე-3 პუნქტის მიხედვით მოიცავს შემდეგ ნაწილებს:

1) დაკავებულობ(ებ)ისა და დაკავებულობის დატვირთვების შეფასებას;
2) კონსტრუქციის ტიპების შეფასებას;
3) სიმაღლისა და ფართობის შეფასებას;
4) გასასვლელების, გასასვლელთან მისადგომების, გასავლელებისა და შენობიდან გამოსასვლელების შეფასებას;
5) გზა-კიბეებისა და სხვა გასასვლელი საშუალებების გამტარუნარიანობების შეფასებას;
6) მისაწვდომობის შეფასებას;
7) გარე კედლებისადმი მოთხოვნების შეფასებას;
8) სახურავის ანაწყობების შეფასებას;
9) ცეცხლმედეგობის ხარისხიანი მოთხოვნილი გამმიჯნავების შეფასებას;
10) ხანძრისაგან დაცვის სისტემების შეფასებას;
11) წყალსადენი სისტემის ფიქსირებული მოწყობილობების შეფასებას;

ასევე საექსპერტო დასკვა მოიცავს:

12) ლიფტების შეფასებას;
13) ავტომობილებთან დაკავშირებული მოთხოვნების შეფასებას;
14) ფასადებისადმი მოთხოვნების შეფასებას.

03.07.2022

საექსპერტო დასკვნის შესადგენად ექსპერტიზისათვის გადმოცემულია მრავალბინიანი საცხოვრებელი სახლის არქიტექტურული პროექტი, რომელიც მოიცავს შემდეგ მასალებს:

1. ინფორმაციას მშენებლობის ნებართვის ობიექტის თაობაზე (აღნიშნული მოიცავს: თავფურცელს; ფურცლების ჩამონათვალს; პირობით აღნიშვნებს; დაგეგმარების მიზნის აღწერას; შენობა-ნაგებობის უსაფრთხოების წესებთან შესაბამისობის ანალიზს)
2. შენობა-ნეგებობის ტექნიკურ მაჩვენებლებს
3. სიტუაციურ სქემას
4. არსებული სიტუაციის ამსახველი ფოტომასალას
5. მიწის ნაკვეთის ტოპოგრაფიული გეგმას –1:500 მ
6. მიწის ნაკვეთის ტოპოგრაფიულ გეგმაზე დატანილი მიწის ნაკვეთის გეგმას (გენგეგმა)
7. შენობა-ნაგებობების განთავსებასა და სიმაღლეებს
8. გეგმებს, ჭრილებს, ფასადებს
9. დეტალების ფრაგმენტულ ნახაზებს
10. დაკავებულობისა და ხანძარსაწინააღმდეგო სისტემის გეგმებს (აღნიშნული მოიცავს: დაკავებულობის დატვირთვებს; გზა-კიბეებისა და სხვა გასასვლელი საშუალებების გამტარუნარიანობებს; გასასვლელებს; გასასვლელთან მისადგომებს; გასავლელებსა და შენობიდან გამოსასვლელებს; გასასვლელამდე სავალ მაქსიმალურ მანძილებს; მისაწვდომობის სვლაგეზს; ცეცხლმედეგობის ხარისხიან მოთხოვნილ გამმიჯნავებს; გამოყენებულ ხანძარსაწინააღმდეგო დაცვის სისტემებს)
11. შენობის ვიზუალიზაციას

შენიშვნა:მოცემული დოკუმენტაციის სისწორეზე და რეალობასთან შესაბამისობაზე პასუხისმგებელია მომწოდებელი მხარე.

გადმოცემული მასალა აკმაყოფილებს საქართველოს მთავრობის 2009 წლის №57 დადგენილების 47 მუხლის მიხედვით არქიტექტურული პროექტის შემადგენლობას და სრულად იძლევა საშუალებას ზემოაღნიშნული ექსპერტიზის ჩატარების შესაძლებლობას.

03.07.2022

გამოკვლევა:

1. დაკავებულობებისა და დაკავებულობის დატვირთვების შეფასება:

პროექტში გათვალისწინებული დაკავებულობები კლასიფიცირებულია „წესების“ მესამე თავის მიხედვით და აკმაყოფილებს 302-ე ქვეთავის ყველა მოთხოვნას. პროექტში გამოყენებულია შემდეგი დაკავებულობები:

1) მცირე საფრთხის შემცველი სასაწყობო ჯგუფი სწ-2 (ღია ავტოსადგომი გარაჟი, სათავსები -3.00 ნიშნულზე);
აღნიშნული შეესაბამება 311.3 ქვეთავს.

2) საცხოვრებელი ჯგუფი სც-2 (მრავალბინიანი საცხოვრებელი სახლი ±0.00, +3.30, +6.60 და +9.90 ნიშნულებზე).
აღნიშნული შეესაბამება 310.4 ქვეთავს.

შენობაში არსებული თითოეული დაკავებულობისთვის განსაზღვრულია დაკავებულობის დატვირთვის ფაქტორი 1004.1.2 ცხრილის მიხედვით. სწორად არის არჩეული სივრცეების დანიშნულება და შემდგომ ამ სივრცეების იატაკის ფართობი გაყოფილია შესაბამისი დაკავებულობის დატვირთვის დაქტორზე, კერძოდ:

- ღია ავტოსადგომი გარაჟებისთვის (სწ-2) მიკუთვნებულია ავტოსადგომი გარაჟების სივრცის სტატუსი და შემდგომ მთლიანი ფართობი გაყოფილია 18.6-ზე;

- სათავსებისთვის (სწ-2) მიკუთვნებულია დამხმარე სათავსების სივრცის სტატუსი და შემდგომ მთლიანი ფართობი გაყოფილია 27.9-ზე;

- საცხოვრებელ ბინებისთვის (სც-2) მიკუთვნებულია საცხოვრებელი ფართობების სტატუსი და შემდგომ თითოეული ბინის (საცხოვრებელი ერთეულის) მთლიანი ფართობი გაყოფილია 18.6-ზე.

დაკავებულობის ჯგუფების შერჩევა და ასევე მათი დატვირთვების გამოანგარიშება განხორციელებულია „წესების“ მიხედვით.

2. კონსტრუქციის ტიპების შეფასება:

- შენობის კონსტრუქციულ ტიპად განსაზღვრულია II-B ტიპი, რომელიც შერჩეულ იქნა შენობის დაკავებულობის, სართულიანობის, სიმაღლისა და ფართობის მიხედვით და სრულიად აკმაყოფილებს 503 ცხრილის მოთხოვნებს. (ცეცხლმედეგობის ხარისხის მოთხოვნები შენობის ელემენტებისათვის კონსტრუქციული ტიპების მიხედვით იხ. 601 ცხრილში)

კონსტრუქციული ტიპის შერჩევა განხორციელებულია „წესების“ მიხედვით.

3. სიმაღლისა და ფართობის შეფასება:

- 503 ცხრილის მიხედვით, საპროექტო შენობაში არსებული დაკავებულობების და კონსტრუქციული II-B ტიპის მიხედვით დადგენილია შენობის დასაშვები სართულიანობა, სიმაღლე და ფართობი. შენობის სიმაღლე და სართულიანობა და ფართობი არ ცდება 503 ცხრილში მოცემულ ზღვარს.

- შენობის სიმაღლე მიწის დონიდან არის 16.6 მეტრი, ხოლო ყველაზე მაღალი დაკავებული იატაკი მდებარეობს სახანძრო მანქანის მისადგომი ყველაზე დაბალი დონიდან +10.9 მ-ზე.

წარმოდგენილი ობიექტის სიმაღლე, სართულიანობა და ფართობი შესაბამისობაშია შერჩეულ კონსტრუქციულ ტიპთან და აკმაყოფილებს „წესების“ 503 ცხრილის მოთხოვნებს.

4. გასასვლელების, გასასვლელთან მისადგომების, გასავლელებისა და შენობიდან გამოსასვლელების შეფასება:

შენობის ყველა სართულს, დაკავებულობებიდან, დაკავებულობის დატვირთვებიდან, სართულიანობიდან და გასასვლელთან მისადგომი მაქსიმალური სავალი მანძილებიდან გამომდინარე (ცხრილი 1021.2(1) და 1021.2(2)), ორივე სადარბაზოს აკმაყოფილებს თითო გასასვლელი, როგორც პროექტშია გათვალისწინებული.

- 1009.3.1.2 ქვეთავის თანახმად გზა-კიბეები შემოზღუდულია 2 საათიანი ცეცხლმედეგობის მქონე კედლებით, გზა-კიბეების ღიობები დაცულია 1.5 საათიანი ცეცხლმედეგობის კარის ანაწყობებით, რაც აკმაყოფილებს 716.5 ცხრილის მოთხოვნებს.

შენიშვნა: 1006.2 ქვეთავის თანახმად გზა-კიბეების და ზოგადად გასასვლელი საშუალებების განათებულობა სავალი ზედაპირის დონესთან 11 ლუქსზე ნაკლები არ უნდა იყოს. 1006.3 ქვეთავის თანახმად დენის გათიშვისას, სათადარიგო ელექტროსისტემამ ავტომატურად უნდა გაანათოს გასასვლელი საშუალებები და დენით მომარაგებას უნდა უზრუნველყოფდეს არანაკლებ 90 წუთის განმავლობაში და უნდა შედგებოდეს აკუმულატორების ან ავტონომიური გენერატორისაგან.

- გზა-კიბეებზე განიავებისთვის წარმოოდგენილია გაღებადი ფანჯრები. (არ საჭიროებს დაწნევის სისტემას)

- შენობიდან გამოსვლა, როგორც ზემოთ აღვნიშნეთ, ხდება ±0.00 ნიშნულზე, საიდანაც უკვე გარე კიბისა და პანდუსუს (8%) საშუალებით საზოგადოებრივ სივრცეში მოხვედრა შესაძლებელია დაუბრკოლებლად.

- დერეფნები მოწყობილია 1018 ქვეთავის მოთხოვნათა დაცვით;

- გასასვლელთან მისადგომი სავალი მანძილის ზომები დაანგარიშებულია სწორად, გასასვლელისგან ყველაზე დაშორებული ფართობის გათვალისწინებით და აკმაყოფილებს „წესების“ 1016.2 ქვეთავის მოთხოვნებს.

გასასვლელების, გასასვლელთან მისადგომების, გასავლელებისა და შენობიდან გამოსასვლელების ნორმები აკმაყოფილებს „წესების“ მოთხოვნებს.

5. გზა-კიბეებისა და სხვა გასასვლელი საშუალებების გამტარუნარიანობების შეფასება:

- ორივე შიგა გასასვლელი გზა-კიბის თავისუფალი სიგანე არის 1.2მ.

გასასვლელის გზა-კიბის სიგანე აკმაყოფილებს „წესების“ მოთხოვნებს

- კიბეებზე სავალი ზედაპირის ღია მხარეს მოწყობილია მოაჯირები 1013 ქვეთავის შესაბამისად. სახელურები მოწყობილია 1012 ქვეთავის მოთხოვნათა დაცვით. სწორად არის განსაზღვრული საფეხურების შუბლის სიმაღლე და თარაზული ზედაპირის სიღრმე, რაც აკმაყოფილებს 1009.7.2 ქვეთავის მოთხოვნებს. გზა-კიბეების ბაქნების ზომები შეესაბამება 1009.8 ქვეთავის მოთხოვნებს.

- ყველა კარის (რომელიც არის გასასვლელი საშუალების ნაწილი/კომპონენტი) სიგანე 90 გრადუსით გაღებულ მდგომარეობაში უზრუნველყოფს ღიობის მინიმუმ 0.82მ თავისუფალ სიგანეს;

- დერეფნები მოწყობილია 1018 ქვეთავის შესაბამისად და აკმაყოფილებს ყველა აუცილებელ მოთხოვნას. დერეფნის სიგანეები აკმაყოფილებს 1005.3.2 ქვეთავისა და 1018.2 ცხრილის მოთხოვნებს.

გასასვლელი საშუალებების გამტარუნარიანობა აკმაყოფილებს „წესების“ მოთხოვნებს.

6. მისაწვდომობის შეფასება:

- საპროექტო შენობ(ებ)ის ყველა მთავარი შესასვლელი არის მისაწვდომი, რაც აკმაყოფილებს 1105.1 ქვეთავის მოთხოვნებს. შენობაში შესვლა-გამოსავლა, როგორც ზემოთ აღვნიშნეთ, ხდება ±0.00 ნიშნულზე, საიდანაც უკვე გარე კიბისა და პანდუსუს (8%) საშუალებით საზოგადოებრივ სივრცეში მოხვედრა შესაძლებელია დაუბრკოლებლად.

- 1107.6.2 ქვეთავის შესაბამისად შენობის ყველა ბინა წარმოადგენს "ბ" ტიპის ერთეულს და აკმაყოფილებს მის მოთხოვნებს;

- საპროექტო შენობ(ებ)ის ყველა სართული არის მისაწვდომი, სადაც მოხვედრა შესაძლებელია შენობაში გათვალისწინებული ლიფტის მეშვეობით. ლიფტის კაბინა ზომების მიხედვით არის მისაწვდომი და აკმაყოფილებს 1109.7 ქვეთავის მოთხოვნებს.

შენიშვნა : მისაწვდომი გასასვლელი საშუალების ნაწილად რომ ჩაითვალოს, ლიფტი უნა აკმაყოფილებდეს საავარიო რეჟიმთან და განგაშის მოწყობილობებთან დაკავშირებულ მოთხოვნებს, რომლებიც მოცემულია ASME A17-ის 2.27 ქვეთავში. სათადარიგო ელექტრომომარაგება 1703-ე ქვეთავის შესაბამისად უნდა იყოს უზრუნველყოფილი.

- ავტოსადგომებზე დაცულია 1106.1 ქვეთავის და შესაბამისი ცხრილის მიხედვით გათვალისწინებული შშმ პირთა ავტომანქანის სადგომების რაოდენობა (1ც);

- ყველა სართულის გეგმაზე ასახულია მისაწვდომი სვლაგეზი, რომელიც სწორად არის განსაზღვრული და აკმაყოფილებს 1104 ქვეთავის მოთხოვნებს;

- ყველა კარი, რომელიც გასასვლელი საშუალების კომპონენტია, არის მისაწვდომი;

შენობაში უზრუნველყოფილია მისაწვდომობა და აკმაყოფილებს „წესების“ მოთხოვნებს.

7. გარე კედლებისადმი მოთხოვნების შეფასება:

- შენობის გარე კედლების ცეცხლედეგობის ხარისხი და ღიობების დასაშვები რაოდენობების მოთხოვნები, რომელიც 602 და 705.8 ცხრილებშია მოცემული დაცულია.

გარე კედლების ცეცხლმედეგობის ხარისხი, ასევე გარე კედლებში მოსაწყობი ღიობების ფართობი 602 და 705.8 ცხრილების მიხედვით, ხანძარსაწინააღმდეგო მანძილების შესაბამისად არის გამოთვლილი და აკმაყოფილებს „წესების“ მოთხოვნებს.

8. სახურავის ანაწყობების შეფასება:

- საპროექტო შენობის სახურავი არის რკინაბეტონის კოსტრუქციის, მრავალშრიანი ბრტყელი გადახურვა, მცირე ქანობით. გააჩნია წყალარინი ღარები და მილები;

- 601 ცხრილის მიხედვით შერჩეული კონსტრუქციის ტიპიდან (II-B ტიპი) გამომდინარე სახურავის კოსტრუქციას არ მოეთხოვება ცეცხლმედეგობის ხარისხი;

- სახურავზედა ნაგებობების (კიბის, ლიფტის, შახტების და სხვა ნაწილების) ფართობი არ აღემატება საყრდენი სახურავის ფართობის ერთმესამედს, რაც აკმაყოფილებს 1509.2.2-ე პუნქტის მოთხოვნას;

შენიშვნა: სახურავის ბურული ხანძრის კლასიფიკაცია კონსტრუქციული ანაწყობების მიხედვით უნდა განეკუთვნოს C ბ კლასს, თანახმად ცხრილი 1505.1ა (C კლასის სახურავის ანაწყობებად ითვლება ის ანაწყობები, რომლებიც ტესტირების დროს უძლებს სუსტი ცეცხლის ზემოქმედებას).

ჰიდროიზოლაცია უნდა მოთავსდეს კედლისა და სახურავის გადაკვეთის ადგილებში, წყალსადინარ არხებთან, სახურავის ქანობის ან მიმართულების შეცვლის ადგილებში/ ლითონის ჰიდროიზოლაცია უნდა იყოს კოროზიამედეგი და, არანაკლებ, 0,5 მმ სისქისა.

შენობების გარეთ მოთავსებული წყალარინი ღარები და მილები არაწვადი მასალით ან, სულ მცირე, 40 ზომის პლასტმასის მილებით უნდა აიგოს.

სახურავის ანაწყობები აკმაყოფილებს „წესების“ მოთხოვნებს

9. ცეცხლმედეგობის ხარისხიანი მოთხოვნილი გამმიჯნავების შეფასება:

- კონსტრუქციის ტიპიდან (II-B) გამომდინარე შენობის კონსტრუქციულ ელემენტებს არ მოეთხოვებათ ცეცხლმედეგობა. პროექტში გათვალისწინებულია დაკავებულობების აუცილებელი თარაზული გამიჯვნის მოთხოვნები, რაც 508.4 ცხრილში საათების მიხედვითაა დადგენილი დაცულია;

1) ბინები 420.2 ქვეთავის მოთხოვნის შესაბამისად, ერთმანეთისგან გამიჯნულია 1 საათიანი ცეცხლმედეგობის მქონე ტიხრებით;

2) საცხოვრებელი სართულის დერეფნებს გააჩნია 1 საათიანი ცეცხლმედეგობის ხარისხი;

- როგორც ზემოთ აღვნიშნეთ, 1022.1 ქვეთავის თანახმად გზა-კიბეები შემოზღუდულია 2 საათიანი ცეცხლმედეგობის მქონე კედლებით. გზა-კიბეების ღიობები დაცულია 1,5 საათიანი ცეცხლმედეგობის კარის ანაწყობებით, რაც აკმაყოფილებს 716.5 ცხრილის მოთხოვნებს;

- შენობაში არსებული შახტების (საჰაერო და საკომუნიკაციო) შემომზღუდავების ცეცხლმედეგობის ხარისხი არის 2 საათიანი, რაც აკმაყოფილებს 713.4. ქვეთავის მოთხოვნებს;

შენიშვნა: საჰაერო შახტის ღიობები დაცული უნდა იყოს 717.5.3. ქვეთავის მიხედვით დაყენებული ცეცხლისა და კვამლის ფარსაკეტებით).

ცეცხლმედეგობის ხარისხიანი მოთხოვნილი გამმიჯნავები განსაზღვრულია „წესების“ მიხედვით.

10. ხანძრისაგან დაცვის სისტემების შეფასება:

- 909.2.8 ქვეთავის #1 გამონალისის თანახმად მრავალბინიან საცხოვრებელ შენობაში ავტოსაშხეფები აუცილებელი არ არის, რადგან დაკავებული იატაკი არ მდებარეობს სახანძრო მანქანის მისადგომი ყველაზე დაბალი დონიდან 37 მ-ზე ზემოთ.

- კიბის უჯრედის შუალედურ ბაქნებზე გათვალისწინებულია სახანძრო მილდგარების სისტემის მოწყობა. მილდგარების სახელოს მისაერთებლები ისეა განლაგებული, რომ შენობის ყველა ნაწილი ექცევა 30 მ სიგრძის სახელოზე მიმაგრებული თავაკიდან 9,0 მ-ის საზღვრებში.

შენიშვნა: სისტემის მოწყობა უნდა მოხდეს 905 ქვეთავის მოთხოვნათა დაცვით.

- შენობაში გათვალისწინებულია სახანძრო განგაშისა და ცეცხლაღმომჩენი სისტემები, კერძოდ:

1) 907.2.9.1 ქვეთავის მიხედვით საჭირო სახანძრო განგაშის ხელით სამართავი სისტემა, რომლის კოლოფები 907.4.2.1 ქვეთავის თანახმად განთავსებულია თითოეული გასასვლელიდან 1,5 მ-ის ფარგლებში ისე, რომ მათთან მისასვლელი მანძილი 60მ-ს არ აღემატება;

- ღია ავტოსადგომი აკმაყოფილებს 406.5 ქვეთავის მოთხოვნებს და არ საჭიროებს ავტოსაშხეფი სისტემების დაყენებას.

2) სც-2 ჯგუფის დაკავებულობებში, კერძოდ თითოეული საძინებელი ფართობის ჭერზე განთავსდება კვამლზე მორეაგირე მაუწყებლის ერთ და მრავალბლოკიანი მოწყობილობები, თანახმად 907.2.11.2 პუნქტისა;
3) 907.5.2.2 ქვეთავის მიხედვით საჭირო საგანგებო ხმოვანი განგაშის სისტემა,

- ყველა დაკავებულ სართულზე, 906 ქვეთავის შესაბამისად, გათვალისწინებულია ხელის ცეცხლმაქრების განთავსება;

შენიშვნა: ცეცხლმაქრები უნდა შეირჩეს და მოეწყოს 906 ქვეთავისა და NFPA 10-ის შესაბამისად (102.3 ქვეთავის თანახმად, დასაშვებია მითითებული სტანდარტების შესაბამისი სხვა სტანდარტების გამოყენება).

- საპროექტო მიწის ნაკვეთზე გათვალისწინებულია სახანძრო-სამაშველო სამსახურის მიერ გამოსაყენებელი ორი მისაერთებლის მოწყობა, რაც მოთხოვნილია „წესების“ 912 ქვეთავით.

შენიშვნა: სახანძრო მისაერთებლები უნდა განთავსდეს NFPA -ის სტანდარტების შესაბამისად (რომლების ეხება სისტემების დაგეგმარებას) და უნდა აკმაყოფილებდეს 912.2-912.5 ქვეთავების მოთხოვნებს (102.3 ქვეთავის თანახმად, დასაშვებია მითითებული სტანდარტების შესაბამისი სხვა სტანდარტების გამოყენება).

ხანძრისგან დაცვის სისტემები სწორად არის განსაზღვრული „წესების“ მიხედვით.

11. წყალსადენი სისტემის ფიქსირებული მოწყობილობების შეფასება:

წყალსადენის სისტემის აუცილებელი ფიქსირებული მოწყობილობების რაოდენობა შეესაბამება 1602.1 ცხრილის მოთხოვნებს. კერძოდ:

- ავტოსადგომი გარაჟების სართულებზე (სწ-2) ტუალეტების და ზოგადად წყალსადენი სისტემების აუცილებელი ფიქსირებული მოწყობილობების არსებობა, 1602.1 ცხრილის მიხედვით, საჭირო არ არის, და არც პროექტით არის გათვალისწინებული;

- საცხოვრებელ ბინებში გათვალისწინებულია ყველა ის მოწყობილობა, რაც აუცილებელია და აკმაყოფილებს ცხრილის მოთხოვნებს;

წყალსადენი სისტემის ფიქსირებული მოწყობილობების აუცილებლობა განსაზღვრულია „წესების“ მიხედვით.

12. ლიფტების შეფასება:

- შენობაში გათვალისწინებულია ლიფტი, რომელიც შეესაბამება მე-17 ქვეთავის მოთხოვნებს;

- 713.14.1 ქვეთავის მიხედვით თუ ლიფტი სამზე მეტ სართულს აკავშირებს, თითოეულ სართულზე ლიფტის შემოზღუდული ფოიე უნდა იყოს, მაგრამ პროექტში ამავე ქვეთავის მე-6 გამონაკლისის მიხევით გათვალისწინებულია 909.21 ქვეთავის შესაბამისი ჰაერის დაწნევის სისტემა, რომლის მიხედვითაც აღარ არის საჭირო ფოიეს მოწყობა;

შენიშვნა: ლიფტის შახტები უნდა იყოს დაწნეული, რომ შენარჩუნდეს, სულ მცირე, 25 პა დადებითი წნევა და,
არაუმეტეს, 67 პა დადებითი წნევა, მომიჯნავე დაკავებული სივრცის ყველა იატაკის გათვალისწინებით. წნევა უნდა გაიზომოს ლიფტის შახტის თითოეული კარის შუა წერტილში, როდესაც ყველა ლიფტის კაბინა გამოძახების იატაკთან არის და ლიფტის შახტის ყველა კარი გამოძახების იატაკზე ღიაა, ხოლო ლიფტის შახტის ყველა სხვა კარი დახურულია. ამ ტესტის ჩატარების დროს უნდა ჩანდეს თითოეულ დონეზე ლიფტის შახტის კარების გაღება-დახურვა. კარადა ჰაერით უნდა მარაგდებოდეს (შენობის) გარედან, დაუბინძურებელი წყაროდან, რომელიც მდებარეობს, სულ მცირე, 6,0 მ-ის დაშორებით ჰაერის გამწოვი ნებისმიერი სისტემის ან გამომშვები ხვრელისგან.

- ლიფტის კაბინა თავისი გაბარიტული ზომების შესაბამისად აკმაყოფილებს 1702.4 ქვეთავის მოთხოვნებს. რომლის მიხედვითაც, მიწის დონიდან ზემოთ ან ქვემოთ ოთხზე მეტსართულიანი შენობებში არსებული ლიფტებიდან, სულ მცირე, ერთი ისეთი უნდა იყოს, რომ საგანგებო ვითარებისას სახანძრო-სამაშველო დანაყოფს ყველა იატაკზე მოხვედრა შეეძლოს. ლიფტის კაბინაში შესაძლებელი უნდა იყოს 60 სმ × 2,15 მ ზომის, არანაკლებ, 13 სმ რადიუსის კუთხეებიანი საკაცის განთავსება გახსნილ, თარაზულ მდგომარეობაში. ასეთ კარადაზე დატანილი უნდა იყოს სასწრაფო სამედიცინო დახმარების საერთაშორისო სიმბოლო (სიცოცხლის ვარსკვლავი). სიმბოლოს სიმაღლე 75 მმ-ზე ნაკლები არ უნდა იყოს და დატანილი უნდა იყოს შიგნიდან ლიფტის შახტის შემომზღუდავის კარის ჩარჩოს ორივე მხარეს.

შენიშვნა: ლიფტი უნდა მოეწყოს მე-17 თავის მოთხოვნათა დაცვით.

ლიფტებითან დაკავშირებული მოთხოვნები განსაზღვრულია „წესების“ მიხედვით.

13. ავტომობილებთან დაკავშირებული მოთხოვნების შეფასება:

- გასავლელების მინიმალური სიგანე აკმაყოფილებს 406.9.4.1 ქვეთავის მოთხოვნებს;

- დაცულია აგრეთვე 406.9.4.3.1 და 406.9.4.3.2 ცხრილების მოთხოვნები ავტოსადგომების ზომების, განლაგების და გასავლელების მიმართ;

ავტომობილებთან დაკავშირებული მოთხოვნები სწორად არის განსაზღვრული „წესების“ მიხედვით.

14. ფასადებისადმი მოთხოვნების შეფასება:

პროექტი აკმაყოფილებს მე-14 და მე-15 თავებს, რომელიც აწესებს გარე კედლების საფრის, ღიობების, გარე ფანჯრისა და კარების, არქიტექტურული გაფორმების, აივნებისა და მსგავსი ნაშვერების მინიმალურ მოთხოვნებს. აგრეთვე არეგულირებს სახურავზედა ნაგებობების დაგეგმარების მასალების, მშენებლობისა და ხარისხის სტანდარტებს.

ფასადებთან დაკავშირებით მოთხოვნები სწორად არის განსაზღვრული „წესების“ მიხედვით.

03.07.2022

დასკვნა:

ზემოაღნიშნული შეფასებებიდან გამომდინარე მიმაჩნია, რომ ქალაქ თბილისში, ფერმწერთა ქუჩაზე, #143; #145; #147; #149; (ს/კ 01.14.16.009.442); ქალაქ თბილისში, ლისის ტბის დასახლება (ს/კ 01.14.16.009.446) დაპროექტებული მრავალბინიანი საცხოვრებელი სახლი შესაბამისობაშია „ტექნიკური რეგლამენტის – შენობა-ნაგებობის უსაფრთხოების წესების დამტკიცების თაობაზე“ საქართველოს მთავრობის 2016 წლის 28 იანვრის №41 დადგენილების მოთხოვნებთან. საექპერტო დასკვნის საფუძველზე პროექტს ეძლევა დადებითი შეფასება განსახორციელებლად.

ექსპერტი: გიორგი ღუდუშაური

<u>მისაწვდომობის მოთხოვნებს არეგულირებს “ტექნიკური რეგლამენტის</u>

<u>მისაწვდომობის</u>
<u>ეროვნული სტანდარტები“-ს საქართველოს მთავრობის 2020 წლის 4 დეკემბრის #732 დადგენილება.</u>

102.1 ზოგადი. ამ ტექნიკური რეგლამენტის 3-10 თავებსა და 1002, 1003 და 1006 ქვეთავებში წარმოდგენილი ტექნიკური კრიტერიუმები ადგილებს, საშუალებებს, შენობებსა და ელემენტებს იმ ადამიანებისთვის მისაწვდომსა და გამოყენებადს ხდის, რომელთაც ფიზიკური შეზღუდული შესაძლებლობის გამო არ შეუძლიათ გადაადგილება, სიარულისას დამოკიდებულნი არიან დამხმარე საშუალებებზე, არიან უსინათლონი და მცირემხედველნი, ყრუ და სმენადაქვეითებულნი, არ შეუძლიათ კოორდინაცია, არ შეუძლიათ რამესთან მიღწევა და მანიპულაცია/ხელის მტევნისა და თითების მოძრაობა, ნაკლებ ამტანები არიან, უჭირთ გრძნობიერი ინფორმაციის გადმოცემა და მასზე რეაგირება და ახასიათებთ ფიზიკური ზომის უკიდურესობები. ამ ქვეთავების მიზანია, შეზღუდული შესაძლებლობის მქონე პირს შესაძლებლობა მისცეს, დამოუკიდებლად მიუახლოვდეს, შევიდეს და გამოიყენოს ადგილი, საშუალება, შენობა ან ელემენტი.

<u>დ ა ს კ ვ ნ ა</u>
წარმოდგენილი დოკუმენტაციისა და მოწოდებული მასალების საფუძველზე, საპროექტო ტერიტორია მდებარეობს: ქალაქი თბილისი, ფერმწერთა ქუჩა, #143; #145; #147; #149; (ს/კ 01.14.16.009.442); ქალაქი თბილისი, ლისის ტბის დასახლება (ს/კ 01.14.16.009.446)

შენობის პროექტის არქიტექტურული ნაწილის ექსპერტიზის შედეგად შეიძლება აღინიშნოს, წარმოდგენილი პროექტის არქიტექტურული ნაწილი შესრულებულია საქართველოში მოქმედი “ტექნიკური რეგლამენტის მისაწვდომობის ეროვნული

სტანდარტები“-ს საქართველოს მთავრობის 2020 წლის 4 დეკემბრის #732 დადგენილების მოთხოვნების შესაბამისად, წარმოდგენილი პროექტის არქიტექტურულ ნაწილს ეძლევა დადებითი შეფასება.

ტექნიკური რეგლამენტი „მისაწვდომობის ეროვნული სტანდარტები“ -ის შესაბამისობის ანალიზი მოიცავს შემდეგი პარამეტრების შეფასებას:

<u>მისაწვდომი სვლა გეზი:</u>

*მისაწვდომი სვლა გეზის სავალი ზედაპირები
*თითოეული კარები და კართან მანევრირებისათვის საჭირო სივრცეები
*პანდუსები
*ლიფტები
<u>ადგილისა დ შენობის ზოგადი ელემენტები:</u>
*მისაწვდომი გზა-კიბეები
*ფანჯრები
<u>წყალსადენის ელემენტები და მოწყობილობები:</u>

*ტუალეტების ოთახები
*უნიტაზები
*ხელსაბანები

საკომუნიკაციო ელემენტები და ფუნქციები:

*ნიშნები

მისაწვდომი საცხოვრებელი ერთეულები:

*მისაწვდოი ერთეულები

მისაწვდომი სვლაგეზი:

საპროექტო მიწის ნაკვეთსა და საპროექტო შენობაში მისაწვდომი სვლაგეზები შეესაბამება ტექნიკური რეგლამენტი - „მისაწვდომობის ეროვნული სტანდარტები“-ს მე-4 თავის დებულებებს. მისაწვდომი სვლაგეზი მოიცავს არაუმეტეს 1:20 დახრილ სავალ ზედაპირებს, კარებს, და ლიფტს, რაც შეესაბამება 402.2 ქვეთავის მოთხოვნებს.

1.მისაწვდომი სვლაგეზის სავალი ზედაპირები შეესაბამება 403 ქვეთავის მოთხოვნებს, კერძოდ:

-იატაკის ზედაპირები არის მდგრადი, მყარი და არასრიალა, რაც შეესაბამება 302 ქვეთავის მოთხოვნას.

-საზოგადოებრივი სივრციდან საპროექტო მიწის ნაკვეთის გავლით მოწყობილი სავალი ზედაპირის დახრილი სვლა არ არის 1:20-ზე მეტად დახრილი, ხოლო სავალი ზედაპირის განივი დახრა არ აღემატება 1:48-ს, თანახმად 403.3 ქვეთავისა.

-იატაკის ზედაპირებზე დონე არ იცვლება, შესაბამისად დაკმაყოფილებულია 303-ე ქვეთავის მოთხოვნა.

-მისაწვდომი სვლაგეზის მინიმალური თავისუფალი სიგანე შენობაში უტოლდება 900 მმ-ს, ხოლო შენობის გარეთ - 1200 მმ-ს, რაც შეესაბამება 403.5.1 ქვეთავის მოთხოვნას.

-სადაც მისაწვდომი სვლაგეზი აკეთებს 180 გრადუსიან ბრუნს (სასაწყობო, საქმიან და სავაჭრო ფართში, თაროებს შორის), თავისუფალი სიგანე მოსატრიალებელთან მიახლოებისას და მოსატრიალებლიდან მოშორებისას აკმაყოფილებს 403.5.2.1 ქვეთავით განსაზღვრულ ყველა კრიტერიუმს.

-სადაც მისაწვდომი სვლაგეზი აკეთებს 90 გრადუსიან ბრუნს, თავისუფალი სიგანე მოსატრიალებელთან მიახლოებისას და მოსატრიალებლიდან მოშორებისას აკმაყოფილებს 403.5.3.1 ქვეთავით განსაზღვრულ ყველა კრიტერიუმს.

-საპროექტო შენობაში მისაწვდომი სვლაგეზები მოიცავს გვერდასავლელ სივრცეებს, რაც შეესაბამება 403.5.4.1 ქვეთავის მოთხოვნას.

2.კარები და გზა-კარები, რომლებიც მისაწვდომი სვლაგეზის ნაწილია შეესაბამება 404 ქვეთავის მოთხოვნებს, კერძოდ:

-მისაწვდომ სვლაგეზზე არსებული ყველა გზა-კარის თავისუფალი სიგანე არ არის 820 მმ-ზე ნაკლები, რაც შეესაბამება 404.2.2 ქვეთავის მოთხოვნას.

-მისაწვდომ სვლაგეზზე არსებულ ყველა კართან და გზა-კართან უზრუნველყოფილია მანევრირებისათვის თავისუფალი სივრცე 404.2.3.2 ცხრილის შესაბამისად. მანევრირებისთვის აუცილებელ თავისუფალ სივრცეში, იატაკის ზედაპირი შეესაბამება 302-ე ქვეთავს და მათი ზედაპირი არ არის 1:48-ზე მეტად დახრილი. ყოველივე აღნიშნული შეესაბამება 404.2.3 და 404.2.3.1 ქვეთავების მოთხოვნებს.

-გზა-კარების ზღურბლების სიმაღლე არაუმეტეს 13 მმ-ია, რაც შეესაბამება 404.2.4 ქვეთავის მოთხოვნას. რაც შეეხება ამავე ქვეთავით განსაზღვრულ იატაკის დონეებს შორის ცვლილების საკითხს, კარებთან იატაკის დონეები უცვლელია.

-კარის კავეულის სიმაღლე მდებარეობს არაუმცირეს 860 მმ და არაუმეტეს 1200 მმ სიმაღლეზე, რაც შეესაბამება 404.2.6.1 ქვეთავის მოთხოვნას.
-იატაკიდან 250 მმ-ის საზღვრებში, შვეულად გაზომვისას, კარების ზედაპირები გლუვია მიწოლის მხარეს და ასეთი გლუვი ზედაპირები კარის მთელ სიგანეზე გრძელდება. კარის კავეული და ნებისმიერი სხვა შემაფერხებელი ან გამოშვერილი ნაწილი, არ არის მოწყობილი იატაკიდან 250 მმ-ის საზღვრებში. ყოველივე აღნიშნული აკმაყოფილებს 404.2.9 ქვეთავის მოთხოვნებს.
3. საპროექტო შენობის ლიფტები აკმაყოფილებს სატნდარტების 407 ქვეთავის მოთხოვნებს ლიფტები,რომელიც მისაწვდომი სვლაგეზის ნაწილია უნდა შეესაბამებოდეს „მისაწვდომობის ეროვნული სტანდარტები“-ს მოთხოვნებს და ASME A17.1/CSA B44 სტანდარტს. იმის გათვალისწინებით, რომ ამ ეტაპისათვის შერჩეული არ არის ლიფტის ზუსტი სახეობა და არ არის დადგენილი ლიფტის ზუსტი სპეციფიკაციები, წარმოდგენილი დასკვნის საფუძველზე შეფასდა 407 ქვეთავის ძირითადი მოთხოვნებთან შესაბამისობის საკითხი (407 ქვეთავის მოთხოვნები სრულად უნდა იქნას გათვალისწინებული ლიფტის სახეობის და მწარმოებელი კომპანიის შერჩევისას, აღნიშნული კომპანიის მიერ ლიფტის სპეციფიკაციის და პარამეტრების დაზუსტებისას და ლიფტის დამონტაჟებამდე, პროექტში ასახული შენიშვნების შესაბამისად):

ადგილის და შენობის ელემენტები:
1.საპროექტო შენობაში მისაწვდომი კიბის ვალდებულების საკითხი დარეგულირებულია საქართველოს მთავრობის 28.01.2016 წლის №41-ე დადგენილების საფუძველზე. ასეთი მისაწვდომი კიბისადმი მოთხოვნები ასევე შეესაბამება ტექნიკური რეგლამენტი - „მისაწვდომობის ეროვნული სტანდარტები“-ს მე-5 თავის დებულებებს, კერძოდ:
-კიბის მარშის ყველა საფეხურს აქვს თანაბარი სიმაღლის ამაღლებები და თანაბარი სიღრმის საბიჯელები. კიბის ამაღლების სიმაღლე უტოლდება 160 მმ და საბიჯელების სიღრმე განსაზღვრულია 300 მმ-ის სახით, რაც შეესაბამება 504.2 ქვეთავს.

-კიბის მარშის საზღვრებში არ არის მოწყობილი ღია შუბლები, რაც შეესაბამება 504.3 ქვეთავს.
-საფეხურის საბიჯელები შეესაბამება 302-ე ქვეთავს და დაქანება არ არის 1:48-ზე მეტი.
-კიბის ყოველი საფეხურის და საბიჯელის 40 მმ სავალ ნაწილს, რომელიც იზომება საფეხურის ნაშვერიდან თარაზულად, აქვს ერთგვაროვანი ფერის მქონე ზედაპირი, რომელიც საფეხურის დანარჩენი ნაწილისგან მკვეთრად განსხვავებულია (მუქი ღია ფონზე). ხილვადი კონტრასტი გრძელდება ყოველი საფეხურის ერთი კიდიდან საფეხურის მეორე კიდემდე.
-კიბის საზღვრებში მოწყობილია 505 ქვეთავის შესაბამისი სახელურები.
-ამოწეული სიმბოლოებითა და ბრაილის ასოებით შექმნილი, ნიშანი, წარწერით - „გასასვლელი/EXIT“ გასასვლელის გზა-კიბეში შესასვლელ ყველა კართან არის განთავსებული და ასეთივე ნიშანი განთავსებულია კიბის უჯრედიდან გარეთ გამავალ კართან. აღნიშნული ნიშანი შეესაბამება 703.3 და 703.4 ქვეთავების მოთხოვნებს.
-სართულის ამოსაცნობად, შიგა გასასვლელის გზაკიბის საზღვრებში, თითოეული სართულის ბაქანთან, დერეფანში გამავალი კარის მომიჯნავედ განთავსებულია 703.3 და 703.4 ქვეთავების შესაბამისი ნიშნები. სართულის აღმნიშვნელი ნიშანი ამობურცულია და იგი გამეორებულია ბრაილში, თანახმად 703.3.1 ქვეთავისა. ბრაილის ტექსტი შეესაბამება 703.4 ქვეთავს. ასევე აღსანიშნავია, რომ ამობურცული სიმბოლოების და ბრაილის შემცველი ნიშანი განთავსებულია კარის გასწვრივ საკეტიან მხარეს. ამობურცული სიმბოლოების და ბრაილის შემცველი ნიშნები ისეა განთავსებული, რომ კარის 45 გრადუსით გაღებისას, ნიშნის წინ შენარჩუნებულია 450X450 მმ იატაკის თავისუფალი სივრცე, თანახმად 703.3.11 ქვეთავისა.

წყალსადენი ელემენტები და მოწყობილობები:
1.საპროექტო ფართში განთავსებული ტუალეტები შეესაბამება 603 ქვეთავის მოთხოვნებს, კერძოდ:
-ტუალეტის ოთახებში უზრუნველყოფილია საპროექტო შენობებისათვის განკუთვნილი T-ს ფორმის მოსატრიალებელი სივრცე, რაც შეესაბამება 603.2.1 ქვეთავის მოთხოვნას.
-ტუალეტის ოთახების კარის გაღებისას, ისინი არ იჭრებიან მოწყობილობებისათვის განკუთვნილ იატაკის თავისუფალ სივრცეებში, რაც შეესაბამება 603.2.2 ქვეთავს.
2.ტუალეტის ოთახებში განთავსებული უნიტაზები შეესაბამება 604 ქვეთავის მოთხოვნებს, კერძოდ:
-უნიტაზის განთავსებულია კედელთან ახლოს და უნიტაზის ცენტრიდან კედლის ზედაპირამდე მანძილი განსაზღვრულია 450 მმ-ით, რაც შეესაბამება 604.2 ქვეთავის მოთხოვნას.
-უნიტაზთან მოწყობილია იატაკის თავისუფალი სივრცე 1400 მმ სიღრმისა და 1500 მმ სიგანის სახით, სადაც არ იჭრება რაიმე სახის დეტალი, რაც აკმაყოფილებს 604.3 ქვეთავის მოთხოვნას.
-უნიტაზის დასაჯდომის სიმაღლე განთავსებულია 450 მმ-ზე იატაკის ზედაპირიდან, რაც შეესაბამება 604.4 ქვეთავს.
-უნიტაზთან მოწყობილია ხელჩასაჭიდი ძელები 604.5 ქვეთავის მოთხოვნების დაცვით.
-უნიტაზთან მოწყობილი ძელები შეესაბამება 609 ქვეთავის მოთხოვნებს.
3.ტუალეტის ოთახებში განთავსებული ხელსაბანები შეესაბამება 606 ქვეთავის მოთხოვნებს, კერძოდ:
-ხელსაბანთან მოწყობილია იატაკის თავისუფალი სივრცე, 606.2 ქვეთავის შესაბამისად.
-ხელსაბანის განთავსების სიმაღლე შესაბამისობაშია 606,3 ქვეთავის მოთხოვნასთან.

საკომუნიკაციო ელემენტები დაფუნქციები:

1.საპროექტო შენობაში დაკმაყოფილებულია საქართველოს მთავრობის 28.01.2016 წლის №41-ე დადგენილების მოთხოვნები შენობებში მისაწვდომობის ნიშნების მოწყობისა და ადგილმდებარეობის თაობაზე და ყველა ასეთი ნიშანი შეესაბამება ტექნიკური რეგლამენტი - „მისაწვდომობის ეროვნული სტანდარტები“-ს მოთხოვნებს, კერძოდ ნიშნები მოწყობილია ქვემოთ ჩამოთვლილ ადგილებში:

-გასასვლელის გზა-კიბეში შესასვლელ ყველა კართან, კიბის უჯრედიდან გარეთ გამავალ კართან და 0.00 ნიშნულზე გარეთ გამავალ ყველა კართან მოწყობილია ნიშანი ამოწეული სიმბოლოებითა და ბრაილის ასოებით, წარწერით - „გასასვლელი/EXIT“. აღნიშნული ნიშანი შეესაბამება 703.3 და 703.4 ქვეთავების მოთხოვნებს, ამობურცულ სიმბოლოებსა და ბრაილთან მიმართებაში.

-სართულის ამოსაცნობად, შიგა გასასვლელის გზა-კიბეების საზღვრებში, თითოეული სართულის ბაქანთან, დერეფანში გამავალი კარის მომიჯნავედ განთავსებულია იატაკის დონის ამოსაცნობი ნიშანი. აღნიშნული ნიშანი შეესაბამება 703.3 და 703.4 ქვეთავების მოთხოვნებს, ამობურცულ სიმბოლოებსა და ბრაილთან მიმართებაში.

-მისაწვდომობის საერთაშორისო სიმბოლო მოწყობილია საზოგადოებრივ სივრცეებში განთავსებულ ყველა მისაწვდომ ერთადგილიან ტუალეტის ოთახთან. ნიშანი შეესაბამება 703.6.3 და 703.2 ქვეთავებს.

-მისაწვდომობის საერთაშორისო სიმბოლო მოწყობილია მისაწვდომი მსუბუქი ავტომობილის და მიკროავტობუსის ავტოსადგომ სივრცეებში. ნიშანი შეესაბამება 703.6.3 და 703.2 ქვეთავებს.

•ზემოაღნიშნულ ნიშნებში გამოყენებული ვიზუალური სიმბოლოები შეესაბამება 703.2 ქვეთავის მოთხოვნებს, კერძოდ:

-სიმბოლოებს ტრადიციული ფორმა აქვთ. სიმბოლოები არ არის დაწერილი იტალიკით, დახრილად, გაკრული შრიფტით, მეტისმეტად დეკორატიულად ან სხვა უჩვეულო ფორმით.

-სიმბოლოების ზომა, სიგანე, შტრიხის სიგანე, სიმბოლოებს და სტრიქონებს შორის დაშორება შეესაბამება 703.2.4 – 703.2.8 ქვეთავების მოთხოვნებს.

-ვიზუალური სიმბოლოების იატაკიდან განთავსების სიმაღლე შეესაბამება 703.2.4 ცხრილს.

-სიმბოლოებისა და მათი ფონის ზედაპირი არ კაშკაშებს. სიმბოლოები ფონისგან განირჩევა, ანუ სიმბოლო სიმბოლო მუქი ფერისაა, ფონი კი ღია ფერის, რაც შეესაბამება 703.2.10 ქვეთავის მოთხოვნას.

•ზემოაღნიშნულ ნიშნებში გამოყენებული ამობურცული სიმბოლოები შეესაბამება 703.3 ქვეთავის მოთხოვნებს, კერძოდ:

-ამობურცული სიმბოლოები უკანა სიბრტყიდან ამობურცულია 703.3.2 ქვეთავის შესაბამისად.

-ლათინური სიმბოლოები ასახულია დიდი ასობგერებით, თანახმად 703.3.3 ქვეთავისა.

-ლათინური სიმბოლოებისთვის გამოყენებულია „SANS SERIF“-ის ტიპის შრიფტი. სიმბოლოები არ არის შესრულებული იტალიკით, დახრილად, ხელნაწერის სახით, მეტისმეტად დეკორატიულად ან სხვა უჩვეულო ფორმით, თანახმად 703.3.4 ქვეთავისა.

-შრიფტის ყველა სიმბოლოს დასაშვები სიმაღლე, სიგანე, სიმბოლოებს შორის დაშორება, სტრიქონებს შორის დაშორება განსაზღვრულია 703.3.5 – 703.3.9 ქვეთავების შესაბამისად.

-სიმბოლოების იატაკის დონიდან განთავსების სიმაღლე შეესაბამება 703.3.10 ქვეთავის მოთხოვნას.

-ამობურცული სიმბოლოების და ბრაილის შემცველი ნიშანების განთავსების არეალები შეესაბამება 703.3.11 ქვეთავის მოთხოვნებს.

-სიმბოლოები ფონისგან განირჩევა (მუქი ფერის სიმბოლოებს ღია ფერის ფონი აქვთ), თანახმად 703.3.12 ქვეთავისა.

•ზემოაღნიშნულ ნიშნებში გამოყენებული ბრაილი შეესაბამება 703.4 ქვეთავის მოთხოვნებს, კერძოდ:

-ნიშნებზე გამოყენებულია მე-2 ხარისხის ბრაილი, თანახმად 703.4.1 ქვეთავისა.

-ბრაილის წერტილებს აქვს გუმბათისებური ფორმა და ისინი უნდა შეესაბამება 703.4.3 ცხრილს.

-ბრაილის განთავსების პოზიცია შეესაბამება 703.4.4 ქვეთავს.

-ბრაილის იატაკიდან განთავსების სიმაღლე შეესაბამება 703.4.5 ქვეთავს.

•ზემოაღნიშნულ ნიშნებში გამოყენებული მისაწვდომობის სიმბოლო შეესაბამება 703.6 ქვეთავის მოთხოვნებს, კერძოდ:

-მისაწვდომობის სიმბოლოები მკვეთრად განირჩევა ფონისგან, ანუ მუქი ფერის სიმბოლო მოწყობილია ღია ფერის ფონზე, თანახმად 703.6.2 ქვეთავისა.

-მისაწვდომობის საერთაშორისო სიმბოლო შეესაბამება 703.6.3.1 სურათს.

-მისაწვდომობის სიმბოლოები და მათი ფონები არ არის ამრეკლავი.

მისაწვდომი საცხოვრებელი ერთეულები:

1. საპროექტო შენობაში მისაწვდომი ერთეულების რაოდენობებისადმი მოთხოვნა დადგენილია საქართველოს მთავრობის 28.01.2016 წლის №41-ე დადგენილების საფუძველზე. ასეთი ერთეულებისადმი მოთხოვნები კი შეესაბამება ტექნიკური რეგლამენტი - „მისაწვდომობის ეროვნული სტანდარტები“-ს მე-11 თავის დებულებებს, კერძოდ:

მისაწვდომი ერთეული:

- მისაწვდომი ერთეულის მთავარი შესასვლელი არის საძინებელი ოთახი, თანახმად 1103.2 ქვეთავისა, რადგან ემსახურება მხოლოდ საძიენებელ ერთეულს.

- ყველა სივრცესა და ელემენტს, რომლებიც ერთეულის ნაწილია, აკავშირებს ერთი მისაწვდომი სვლაგეზი. მისაწვდომი სვლაგეზი ემთხვევა მთავარ მიმოსვლის ბილიკს. ყოველივე აღნიშნული შეესაბამება 1103.3.1 ქვეთავს.

- ყველა ოთახში, რომელსაც მისაწვდომი სვლაგეზი ემსახურება, უზრუნველყოფილია ეტლის მოსატრიალებელი სივრცე. თანახმად 1103.3.2 ქვეთავისა.

- მისაწვდომი სვლაგეზის კომპონენტად განსაზღვრულია სავალი ზედაპირი, რომელიც არ არის 1:20-ზე მეტად დახრილი, თანახმად 1103.3.3 ქვეთავისა.

- სავალი ზედაპირები, რომლებიც მისაწვდომი სვლაგეზის ნაწილია, შეესაბამება 403-ე ქვეთავს.

- ერთეულის მთავარი შესასვლელის კარი, რომელშიც დამკავებელმა უნდა გაიაროს, შეესაბამება 404 ქვეთავს.

- ზღურბლები შეესაბამება 303-ე ქვეთავს.

- ერთეულში მოწყობილი ტუალეტი აკმაყოფილებს 1103.11.2 ქვეთავის მოთხოვნებს, კერძოდ:

✓ ხელჩასაჭიდი ძელების სამომავლო მოწყობის შესაძლებლობა უზრუნველყოფილია.

✓ მისაწვდომი მოწყობილობები მდებარეობდეს ერთ ტუალეტის/სააბაზანოს ფართობზე.

✓ გაღებისას კარი არ იჭრება იატაკის თავისუფალ სივრცეში ან მოწყობილობასთან არსებულ თავისუფალ სივრცეში.

✓ ხელსაბანები შეესაბამება 606-ე ქვეთავს.

✓ უნიტაზი შეესაბამება 1103.11.2.4 ქვეთავს.

✓ საშხაპე ნაკვეთური შეესაბამება 608-ე ქვეთავს.

მისაწვდომობის შეფასება *განხორციელდა დამკვეთის მიერ მოწოდებულ არქიტექტურულ პროექტზე დაყრდნობით და შენობა-ნაგებობის უსაფრთხოების წესების გამოყენებით (საქართველოს მთავრობის 2016 წლის 28 იანვრის №41 დადგენილება ტექნიკურ რეგლამენტის – "შენობა-ნაგებობის უსაფრთხოების წესების" დამტკიცების თაობაზე"). უნდა აღინიშნოს, რომ საპროექტო დოკუმენტაციის ცვლილება ან მშენებლობის დროს განხორციელებული რაიმე სახის ცვლილება, რომელიც იქნება აღნიშნულ არქიტექტურულ პროექტთან შეუსაბამო, ავტომატურად გამოიწვევს წარმოდგენილი საექსპერტო დასკვნის და შეფასებების გაუქმებას, ასევე საჭიროს გახდის არქიტექტურული პროექტის კორექტირებას და ახალი სამშენებლო ნებართვის მიღების აუცილებლობას.*

თარიღი: 03.07.2022წ

ხელმოწერა:

03.07.2022



CV

1. სახელი, გვარი, მამის სახელი – **გიორგი ღუდუშაური თამაზის ძე.**
2. დაბადების ადგილი **ქ. თბილისი** თარიღი **23 დეკემბერი 1991წ.**
3. ეროვნება **ქართველი**
4. მისამართი **ქ. თბილისი ყიფშიძის ქ. №6**
5. ტელეფონი **2 23 31 04 (სახ.); მობ: 568 83 88 70**
6. E-mail: **giogudu1991@gmail.com**
7. სამხედრო სავალდებულო სამსახური მოხდილი
8. პირადობის მოწმობის მონაცემები № **13ID53836, პირადი № 01008051020**
9. რა განათლება გაქვთ მიღებული, მიუთითეთ ყველა სასწავლებელი სკოლის ჩათვლით

   1997-2009 წ.წ. ქ. თბილისის წმ. გიორგის სახელობის საერო სკოლა

   2009-2014 წ.წ. ილიას სახელმწიფო უნივერსიტეტის საინჟინრო ფაკულტეტი, არქიტექტურის მიმართულება (ბაკალავრი).

   2018- დღემდე თბილისის სახელმწიპო სამხატვრო აკადემია, სამოქალაქო არქიტექტურა, II კურსი (მაგისტრი).

10. გაქვთ თუ არა დიპლომი: **კი**
11. სამუშაო გამოცდილება: „**Tria studio “(2013 - 2015)**

    „**Tbilisi Architects“ (2015 - 2017)**

    „**არქიტექტურის ექსპერტიზის ჯგუფი“(2017-2019)**

    „**Next door“ (2019 - დღემე)**

03.07.2022

12. მართვის მოწმობა კი

13. შეაფასეთ რამდენად კარგად იცით ენები და აღნიშნეთ:

	კარგად	ძალიან კარგად	სუსტად	არ ვიცი
ქართული		+		
რუსული	+			
ინგლისური	+			

14. შეაფასეთ რამდენად კარგად იცით კომპიუტერული პროგრამები:

	კარგად	ძალიან კარგად	სუსტად	არ ვიცი
3Ds Max				+
ArchiCad		+		
AutoCad		+		
Photoshop	+			
Revit			+	
SketchUp		+		
Lumion		+		

03.07.2022


Georgia
IDENTITY CARD
მოქალაქის პირადობის მოწმობა
საქართველო
GEO
სახელი / FIRST NAME
გიორგი
GIORGI
გვარი / LAST NAME
ღუდუშაური
GUDUSHAURI
მოქ. / CIT
GEO
სქესი / SEX
მ / M
პირადი No / PERSONAL No
01008051020
დაბადების თარიღი
DATE OF BIRTH
23.12.1991
მოქმედების ვადა
DATE OF EXPIRY
14.02.2024
ბარათის No / CARD No
13ID53836
ხელმოწერა
SIGNATURE
დაბადების ადგილი / PLACE OF BIRTH
თბილისი
TBILISI
გაცემის თარიღი / DATE OF ISSUE
14.02.2014
გამცემი ორგანო / ISSUING AUTHORITY
იუსტიციის სამინისტრო
MINISTRY OF JUSTICE
დამკვეთი: სრს; დამამზადებელი: MB-IDS 02/13
სშს-ს რეგისტრაციის No 26-3184
IDGE013ID538364010080510 20<<<<
9112230M2402147GE0<<<<<<<<<<<5
GUDUSHAURI<<GIORGI<<<<<<<<<<<<

საქართველო
Georgia

ილიას სახელმწიფო უნივერსიტეტი
ILIA STATE UNIVERSITY

ბაკალავრის დიპლომი
BACHELOR'S DIPLOMA

ISU № 000416

საინჟინრო ფაკულტეტის
2014 წლის 29 ივლისის №8 გადაწყვეტილებით

By decision №8 of the School of Engineering
on this 29th day of July, 2014

გიორგი ღუდუშაური

დაბადებულს 23.12.1991

Giorgi Gudushauri

Born on 23.12.1991

მიენიჭა

არქიტექტურის ბაკალავრის აკადემიური ხარისხი

დამატებითი სპეციალობა – არქეოლოგია

რასაც დადასტურება უნივერსიტეტის ბეჭდითა და წესი ხელმოწერებით

was conferred

THE DEGREE OF BACHELOR OF ARCHITECTURE

with a minor in Archaeology

in witness thereof our signatures and the seal of the University are affixed

გიგა ზედანია
Giga Zedania

რექტორი
Rector

დავით თარხნიშვილი
David Tarkhnishvili

დეკანი
Dean

ILIA STATE UNIVERSITY 204861970

რეგისტრაციის № 905
Registration

თბილისი
Tbilisi

13.10.2014
Date

03.07.2022



სერტიფიკატი

შპს არქ ტრენინგ ცენტრი, საქართველოს ტექნიკური უნივერსიტეტის არქიტექტურისა, ურბანისტიკის და დიზაინის ფაკულტეტი ადასტურებენ, რომ

ცირცი ღუდუშაურია

გაიარა ტრენინგი: „შენობა-ნაგებობების უსაფრთხოების წესების უნარ-ჩვევები“

ივლისი, 2017 წ.

არქ ტრენინგ ცენტრი,
დირექტორი, პროფესორი მარინე მაისურაძე

სტუ-ს არქიტექტურის, ურბანისტიკის და დიზაინის
ფაკულტეტის დეკანი, პროფესორი ნინო ინწკირველაძე

შენობა-ნაგებობის უსაფრთხოების წესებთან შესაბამისობის ანალიზი

გამოყენებული წესები - **„შენობა-ნაგებობის უსაფრთხოების წესები“**

ჩამოთვალეთ შენობის დაკავებულებები და აღწერეთ თითოეული გამოყენება
1.მცირე საფრთხის შემცველი სასაწყობე ჯგუფი სწ-2 (ღია ავტოსადგომი, სათავსო) -3.00 ნიშნულზე)
2. საცხოვრებელი ჯგუფი სც-2 (საცხოვრებელი ბინები) I სართულიდან IV სართულის ჩათვლით; ±0.00 ნიშნულიდან +9.90 ნიშნულის ჩათვლით)

კონსტრუქციის ტიპი:	
განსაზღვრეთ კონსტრუქციის არსებული შენობისთვის: მაგალითი: II-A, II-B, V-A, V-B	
განსაზღვრეთ კონსტრუქციის ტიპი ახალი შენობისთვის: მაგალითი: I ,II-A, III-B, V-A, V-B	II-B მიწის დონის ზემოთ II-B მიწის დონის ქვემოთ
შერეული კონსტრუქციის შემთხვევაში მიუთითეთ ტიპები, რომელიც გამოყენებული იქნება, განსაზღვრეთ ტიპები და მათი მდებარეობა:	

სიმაღლის შეზღუდვებიცხრილი 503 -ის მიხედვით		
დაკავებულობები	**დასაშვები სართულიანობა**	**შემოთავაზებული სართულიანობა**
1. სასაწყობე ჯგუფი სწ-2	**11**	**1 (მიწის დონის ქვედა 1 სართული)**
2. საცხოვრებელი ჯგუფი სც-2	**11**	**4**
	დასაშვები სიმაღლე	**შემოთავაზებული სიმაღლე**
შენობის სიმაღლე =	**48.8**	**19.60 მ (მიწის ნიშნულიდან +15.75 მ)**
მიწის დონის ზემოთ სართულ(ებ)ის რაოდენობა =	**11**	**4+1** მიწის დონის ქვემოთ

ფართობის შეზღუდვები ცხრილი 503 -ის მიხედვით		
დაკავებულობები	**დასაშვები ფართობი (სართულზე)**	**შემოთავაზებული ფართობი (სართულზე)**
1. სასაწყობე ჯგუფი სწ-2 (-1 სართულზე)	**7340**	610.5 მ² (-3.00 ნიშნულზე)
2. საცხოვრებელი ჯგუფი სც-2 (1 სართული)	**შეუზღუდავი**	561.4 მ² (0.00 ნიშნულზე)
3. საცხოვრებელი ჯგუფი სც-2 (2 სართული)	**შეუზღუდავი**	580.3 მ² (+3.30 ნიშნულზე)
4. საცხოვრებელი ჯგუფი სც-2 (3 სართული)	**შეუზღუდავი**	580.3 მ² (+6.60 ნიშნულზე)
5. საცხოვრებელი ჯგუფი სც-2 (4 სართული)	**შეუზღუდავი**	580.3 მ² (+9.90 ნიშნულზე)
შემოთავაზებული ფართობების ჯამი =	**2912.8 მ²**	
სართულების რაოდენობა =	**4+1მიწის დონის ქვედა**	
შენობის საერთო ფართობი =	**4173.5 მ²**	

გარე კედლის ცეცხლმედეგობისა და ღიობისადმი მოთხოვნები ცხრილების 602-ის და 705.8 -ის									
გარე კედელი	**ხანძარსაწინააღმდეგო მანძილი** (მეტრი)	**ცეცხლმედეგობის ხარისხი** (საათი)		**კედლის ღიობების ფართობი** (კედლის %)					
		მოთხოვნილი	**გათვალისწინებული**	**დასაშვები**			**გათვალისწინებული**		
				დაცული	**დაუცველი საშხეფებით**	**დაუცველი**	**დაცული**	**დაუცველი საშხეფებით**	**დაუცველი**
1-7	**>9**	**0**	-	**შეუზღუდავი**	**შეუზღუდავი**	**შეუზღუდავი**	-	-	**აკმაყოფილებს**
ა-დ	**4.8**	**0**	-	**75%**	**75%**	**25%**	-	-	**აკმაყოფილებს**
7-1	**7.4**	**0**	-	**შეუზღუდავი**	**შეუზღუდავი**	**45%**	-	-	**აკმაყოფილებს**
დ-ა	**4.7**	**0**	-	**75%**	**75%**	**25%**	-	-	**აკმაყოფილებს**

ხანძრისაგან დაცვის სისტემებისადმი მოთხოვნები							
დაკავებულობები/ სივრცეები/გასასვლელი საშუალებები	ავტოსაშხეფი სისტემა	ალტერნატიული ავტომატური ცეცხლსაქრობი სისტემები	სახანძრო განგაშისა, კვამლაღმომჩენი და ცეცხლაღმომჩენი სისტემები	სახანძრო მილდგარების სისტემები	კვამლის საკონტროლო სისტემები	ხელის ცეცხლმაქრები	საავარიო განგაშის სისტემები
1. სასაწყობე ჯგუფი სწ-2 (ღია ავტოსადგომი, სათავსო) (-3.00 ნიშნულზე)			კი			კი	
2.საცხოვრებელი ჯგუფი სც-2 (საცხოვრებელი ბინები) I სართულიდან IV სართულის ჩათვლით (0.00 ნიშნულიდან +9.90 ნიშნულის ჩათვლით)			კვამლზე მორეაგირე მაუწყებელი			კი (საერთო დერეფანში)	
კიბის უჯრედი			საგანგებო ხმოვანი განგაშის საკომუნიკაციო სისტემა	კი	კი (მექნიკური განიავების სისტემით)		
ლიფტები			კვამლის ავტომატური აღმომჩენი		კი (მექნიკური განიავების სისტემით)		
დერეფანი			1.საგანგებო ხმოვანი განგაშის საკომუნიკაციო სისტემა 2.სახანძრო განგაშის ხელით სამართავი კოლოფი		კი (მექნიკური განიავების სისტემით)	კი	
სახანძრო-სამაშველო სამსახურის მიერ გამოსაყენებელი მისაერთებლები				კი			
სახანძრო ტუმბოები და წყლის რეზერვუარი							

განიავებისადმი მოთხოვნები		
დაკავებულობები/სივრცეები/გასასვლელი საშუალებები	ბუნებრივი განიავება	ხელოვნური განიავება
სასაწყობო ჯგუფი სწ-2	კი	-
სადგომი ჯგუფი სც-2	კი	-
კიბის უჯრედი	კი	-
ლიფტები	-	კი
დერეფანი	-	კი

თითოეული სართულიდან გასასვლელი საშუალება									
სართულები	დაკავებულობა და დაკავებულობის დატვირთვის ჯამური მაჩვენებელი	მოთხოვნილი გასასვლელების/გასასვლელთან მისადგომის რაოდენობა	გათვალისწინებული გასასვლელების/გასასვლელთან მისადგომის რაოდენობა და ტიპი	გასასვლელი საშუალებების სიგანე(მეტრი)					
				გზა-კიბეები		დერაფანი,		გასასვლელის გზა- კარი	
				მოთხოვნილი	გათვალისწინებული	მოთხოვნილი	გათვალისწინებული	მოთხოვნილი	გათვალისწინებული
მიწის დონის ქვედა -1 სართული	სწ-2 დ.დ- 34	2	2	1.10 მ.	1.20 მ.	-	-	82 სმ.	92 სმ.
პირველიდან მეოთხე სართულის ჩათვლით	სც-2თითოეული სართულისთვის(ჯამური დ.დ. 34	2	2	1.10 მ.	1.20 მ.	1.20 მ.	1.70 მ.	82 სმ.	92 სმ.

წყალსადენი სისტემის ფიქსირებული მოწყობილობების რაოდენობა ცხრილი 1602.1-ის მიხედვით													
სართულები		ფიქსირებული მოწყობილობები(ცალი)											
	დაკავებულობა და დაკავებულობის დატვირთვის ჯამური მაჩვენებელი	უნიტაზი		ტუალეტის ხელსაბანები		აბაზანა/შხაპი		სასმელი წყლის ფონტანი		სამომსახურეო ნიჟარა		სამზარეულოს ნიჟარა	
		მოთხოვნილი	გათვალისწინებული	მოთხოვნილი	გათვალისწინებული	მოთხოვნილი	გათვალისწინებული	მოთხოვნილი	გათვალისწინებული	მოთხოვნილი	გათვალისწინებული	მოთხოვნილი	გათვალისწინებული
მიწის დონის ქვედა-1 სართული	სწ-2 დ.დ- 34	**0**	**0**	**0**	**0**	**0**	**0**	**0**	**0**	**0**	**0**	**0**	**0**

წყალსადენი სისტემის ფიქსირებული მოწყობილობების რაოდენობა-საცხოვრებელი ჯგუფი სც-2 და სც-3 ქვეჯგუფები

ცხრილი 1602.1-ის მიხედვით

სართულები	საცხოვრებელი ერთეულები	ფიქსირებული მოწყობილობები									
		უნიტაზი (ერთ საცხოვრებელ ერთეულზე)		ტუალეტის ხელსაბანები (ერთ საცხოვრებელ ერთეულზე)		აბაზანა/შხაპი (ერთ საცხოვრებელ ერთეულზე)		სამზარეულოს ნიჟარა (ერთ საცხოვრებელ ერთეულზე)		ავტომატური სარეცხი მანქანის მისაერთებელი	
		მოთხოვნილი	გათვალისწინებული	მოთხოვნილი	გათვალისწინებული	მოთხოვნილი	გათვალისწინებული	მოთხოვნილი	გათვალისწინებული	მოთხოვნილი	გათვალისწინებული
1-4 სართული	ბინები; № 1-28 სც-2 სართულზე დ.დ- 34 (ერთი საცხოვრებელზე ერთეულისთვის)	1	1	1	1	1	1	1	1	1	1

03.07.2022

საექსპერტო დასკვნა

ქალაქი თბილისი, ფერმწერთა ქუჩა, #143; #145; #147; #149; (ს/კ 01.14.16.009.442); ქალაქი თბილისი, ლისის ტბის დასახლება (ს/კ 01.14.16.009.446) დაპროექტებული მრავალბინიანი საცხოვრებელი სახლის არქიტექტურული პროექტის ტექნიკური რეგლამენტის – „შენობა-ნაგებობის უსაფრთხოების წესების“ დამტკიცების თაობაზე საქართველოს მთავრობის 2016 წლის 28 იანვრის №41 დადგენილების მოთხოვნებთან შესაბამისობის დადგენის მიზნით

ექსპერტი: გიორგი ღუდუშაური

03.07.2022

საექსპერტო დასკვნა

ქალაქი თბილისი, ფერმწერთა ქუჩა, #143; #145; #147; #149; (ს/კ 01.14.16.009.442); ქალაქი თბილისი, ლისის ტბის დასახლება (ს/კ 01.14.16.009.446) დაპროექტებული მრავალბინიანი საცხოვრებელი სახლის არქიტექტურული პროექტის ტექნიკური რეგლამენტის – „შენობა-ნაგებობის უსაფრთხოების წესების“ დამტკიცების თაობაზე საქართველოს მთავრობის 2016 წლის 28 იანვრის №41 დადგენილების მოთხოვნებთან შესაბამისობის დადგენის მიზნით

საფუძველი: „მშენებლობის ნებართვის გაცემის წესისა და სანებართვო პირობების შესახებ“ საქართველოს მთავრობის 2009 წლის 24 მარტის N57 დადგენილების 51-ე მუხლის მე-2 პუნქტის „დ“ ქვეპუნქტი.

ობიექტის მისამართი: ქალაქი თბილისი, ფერმწერთა ქუჩა, #143; #145; #147; #149; (ს/კ 01.14.16.009.442); ქალაქი თბილისი, ლისის ტბის დასახლება (ს/კ 01.14.16.009.446)

ობიექტის ფუნქციური დანიშნულება: მრავალბინიანი საცხოვრებელი სახლი

საექსპერტო დასკვნა საქართველოს მთავრობის 2009 წლის №57 დადგენილების 25-ე მუხლის მე-3 პუნქტის მიხედვით მოიცავს შემდეგ ნაწილებს:

1) დაკავებულობ(ებ)ისა და დაკავებულობის დატვირთვების შეფასებას;
2) კონსტრუქციის ტიპების შეფასებას;
3) სიმაღლისა და ფართობის შეფასებას;
4) გასასვლელების, გასასვლელთან მისადგომების, გასავლელებისა და შენობიდან გამოსასვლელების შეფასებას;
5) გზა-კიბეებისა და სხვა გასასვლელი საშუალებების გამტარუნარიანობების შეფასებას;
6) მისაწვდომობის შეფასებას;
7) გარე კედლებისადმი მოთხოვნების შეფასებას;
8) სახურავის ანაწყობების შეფასებას;
9) ცეცხლმედეგობის ხარისხიანი მოთხოვნილი გამმიჯნავების შეფასებას;
10) ხანძრისაგან დაცვის სისტემების შეფასებას;
11) წყალსადენი სისტემის ფიქსირებული მოწყობილობების შეფასებას;

ასევე საექსპერტო დასკვა მოიცავს:

12) ლიფტების შეფასებას;
13) ავტომობილებთან დაკავშირებული მოთხოვნების შეფასებას;
14) ფასადებისადმი მოთხოვნების შეფასებას.

03.07.2022

საექსპერტო დასკვნის შესადგენად ექსპერტიზისათვის გადმოცემულია მრავალბინიანი საცხოვრებელი სახლის არქიტექტურული პროექტი, რომელიც მოიცავს შემდეგ მასალებს:

1. ინფორმაციას მშენებლობის ნებართვის ობიექტის თაობაზე (აღნიშნული მოიცავს: თავფურცელს; ფურცლების ჩამონათვალს; პირობით აღნიშვნებს; დაგეგმარების მიზნის აღწერას; შენობა-ნაგებობის უსაფრთხოების წესებთან შესაბამისობის ანალიზს)
2. შენობა-ნეგებობის ტექნიკურ მაჩვენებლებს
3. სიტუაციურ სქემას
4. არსებული სიტუაციის ამსახველი ფოტომასალას
5. მიწის ნაკვეთის ტოპოგრაფიული გეგმას –1:500 მ
6. მიწის ნაკვეთის ტოპოგრაფიულ გეგმაზე დატანილი მიწის ნაკვეთის გეგმას (გენგეგმა)
7. შენობა-ნაგებობების განთავსებასა და სიმაღლეებს
8. გეგმებს, ჭრილებს, ფასადებს
9. დეტალების ფრაგმენტულ ნახაზებს
10. დაკავებულობისა და ხანძარსაწინააღმდეგო სისტემის გეგმებს (აღნიშნული მოიცავს: დაკავებულობის დატვირთვებს; გზა-კიბეებისა და სხვა გასასვლელი საშუალებების გამტარუნარიანობებს; გასასვლელებს; გასასვლელთან მისადგომებს; გასავლელებსა და შენობიდან გამოსასვლელებს; გასასვლელამდე სავალ მაქსიმალურ მანძილებს; მისაწვდომობის სვლაგეზს; ცეცხლმედეგობის ხარისხიან მოთხოვნილ გამმიჯნავებს; გამოყენებულ ხანძარსაწინააღმდეგო დაცვის სისტემებს)
11. შენობის ვიზუალიზაციას

შენიშვნა:მოცემული დოკუმენტაციის სისწორეზე და რეალობასთან შესაბამისობაზე პასუხისმგებელია მომწოდებელი მხარე.

გადმოცემული მასალა აკმაყოფილებს საქართველოს მთავრობის 2009 წლის №57 დადგენილების 47 მუხლის მიხედვით არქიტექტურული პროექტის შემადგენლობას და სრულად იძლევა საშუალებას ზემოაღნიშნული ექსპერტიზის ჩატარების შესაძლებლობას.

03.07.2022

გამოკვლევა:

1. დაკავებულობებისა და დაკავებულობის დატვირთვების შეფასება:

პროექტში გათვალისწინებული დაკავებულობები კლასიფიცირებულია „წესების“ მესამე თავის მიხედვით და აკმაყოფილებს 302-ე ქვეთავის ყველა მოთხოვნას. პროექტში გამოყენებულია შემდეგი დაკავებულობები:

1) მცირე საფრთხის შემცველი სასაწყობო ჯგუფი სწ-2 (ღია ავტოსადგომი გარაჟი, სათავსები -3.00 ნიშნულზე);
აღნიშნული შეესაბამება 311.3 ქვეთავს.

2) საცხოვრებელი ჯგუფი სც-2 (მრავალბინიანი საცხოვრებელი სახლი ±0.00, +3.30, +6.60 და +9.90 ნიშნულებზე).
აღნიშნული შეესაბამება 310.4 ქვეთავს.

შენობაში არსებული თითოეული დაკავებულობისთვის განსაზღვრულია დაკავებულობის დატვირთვის ფაქტორი 1004.1.2 ცხრილის მიხედვით. სწორად არის არჩეული სივრცეების დანიშნულება და შემდგომ ამ სივრცეების იატაკის ფართობი გაყოფილია შესაბამისი დაკავებულობის დატვირთვის დაქტორზე, კერძოდ:

- ღია ავტოსადგომი გარაჟებისთვის (სწ-2) მიკუთვნებულია ავტოსადგომი გარაჟების სივრცის სტატუსი და შემდგომ მთლიანი ფართობი გაყოფილია 18.6-ზე;

- სათავსებისთვის (სწ-2) მიკუთვნებულია დამხმარე სათავსების სივრცის სტატუსი და შემდგომ მთლიანი ფართობი გაყოფილია 27.9-ზე;

- საცხოვრებელ ბინებისთვის (სც-2) მიკუთვნებულია საცხოვრებელი ფართობების სტატუსი და შემდგომ თითოეული ბინის (საცხოვრებელი ერთეულის) მთლიანი ფართობი გაყოფილია 18.6-ზე.

დაკავებულობის ჯგუფების შერჩევა და ასევე მათი დატვირთვების გამოანგარიშება განხორციელებულია „წესების“ მიხედვით.

2. კონსტრუქციის ტიპების შეფასება:

- შენობის კონსტრუქციულ ტიპად განსაზღვრულია II-B ტიპი, რომელიც შერჩეულ იქნა შენობის დაკავებულობის, სართულიანობის, სიმაღლისა და ფართობის მიხედვით და სრულიად აკმაყოფილებს 503 ცხრილის მოთხოვნებს. (ცეცხლმედეგობის ხარისხის მოთხოვნები შენობის ელემენტებისათვის კონსტრუქციული ტიპების მიხედვით იხ. 601 ცხრილში)

კონსტრუქციული ტიპის შერჩევა განხორციელებულია „წესების“ მიხედვით.

3. სიმაღლისა და ფართობის შეფასება:

- 503 ცხრილის მიხედვით, საპროექტო შენობაში არსებული დაკავებულობების და კონსტრუქციული II-B ტიპის მიხედვით დადგენილია შენობის დასაშვები სართულიანობა, სიმაღლე და ფართობი. შენობის სიმაღლე და სართულიანობა და ფართობი არ ცდება 503 ცხრილში მოცემულ ზღვარს.

- შენობის სიმაღლე მიწის დონიდან არის 16.6 მეტრი, ხოლო ყველაზე მაღალი დაკავებული იატაკი მდებარეობს სახანძრო მანქანის მისადგომი ყველაზე დაბალი დონიდან +10.9 მ-ზე.

წარმოდგენილი ობიექტის სიმაღლე, სართულიანობა და ფართობი შესაბამისობაშია შერჩეულ კონსტრუქციულ ტიპთან და აკმაყოფილებს „წესების“ 503 ცხრილის მოთხოვნებს.

4. გასასვლელების, გასასვლელთან მისადგომების, გასავლელებისა და შენობიდან გამოსასვლელების შეფასება:

შენობის ყველა სართულს, დაკავებულობებიდან, დაკავებულობის დატვირთვებიდან, სართულიანობიდან და გასასვლელთან მისადგომი მაქსიმალური სავალი მანძილებიდან გამომდინარე (ცხრილი 1021.2(1) და 1021.2(2)), ორივე სადარბაზოს აკმაყოფილებს თითო გასასვლელი, როგორც პროექტშია გათვალისწინებული.

- 1009.3.1.2 ქვეთავის თანახმად გზა-კიბეები შემოზღუდულია 2 საათიანი ცეცხლმედეგობის მქონე კედლებით, გზა-კიბეების ღიობები დაცულია 1.5 საათიანი ცეცხლმედეგობის კარის ანაწყობებით, რაც აკმაყოფილებს 716.5 ცხრილის მოთხოვნებს.

შენიშვნა: 1006.2 ქვეთავის თანახმად გზა-კიბეების და ზოგადად გასასვლელი საშუალებების განათებულობა სავალი ზედაპირის დონესთან 11 ლუქსზე ნაკლები არ უნდა იყოს. 1006.3 ქვეთავის თანახმად დენის გათიშვისას, სათადარიგო ელექტროსისტემამ ავტომატურად უნდა გაანათოს გასასვლელი საშუალებები და დენით მომარაგებას უნდა უზრუნველყოფდეს არანაკლებ 90 წუთის განმავლობაში და უნდა შედგებოდეს აკუმულატორების ან ავტონომიური გენერატორისაგან.

- გზა-კიბეებზე განიავებისთვის წარმოოდგენილია გაღებადი ფანჯრები. (არ საჭიროებს დაწნევის სისტემას)

- შენობიდან გამოსვლა, როგორც ზემოთ აღვნიშნეთ, ხდება ±0.00 ნიშნულზე, საიდანაც უკვე გარე კიბისა და პანდუსუს (8%) საშუალებით საზოგადოებრივ სივრცეში მოხვედრა შესაძლებელია დაუბრკოლებლად.

- დერეფნები მოწყობილია 1018 ქვეთავის მოთხოვნათა დაცვით;

- გასასვლელთან მისადგომი სავალი მანძილის ზომები დაანგარიშებულია სწორად, გასასვლელისგან ყველაზე დაშორებული ფართობის გათვალისწინებით და აკმაყოფილებს „წესების“ 1016.2 ქვეთავის მოთხოვნებს.

გასასვლელების, გასასვლელთან მისადგომების, გასავლელებისა და შენობიდან გამოსასვლელების ნორმები აკმაყოფილებს „წესების“ მოთხოვნებს.

5. გზა-კიბეებისა და სხვა გასასვლელი საშუალებების გამტარუნარიანობების შეფასება:

- ორივე შიგა გასასვლელი გზა-კიბის თავისუფალი სიგანე არის 1.2მ.

გასასვლელის გზა-კიბის სიგანე აკმაყოფილებს „წესების“ მოთხოვნებს

- კიბეებზე სავალი ზედაპირის ღია მხარეს მოწყობილია მოაჯირები 1013 ქვეთავის შესაბამისად. სახელურები მოწყობილია 1012 ქვეთავის მოთხოვნათა დაცვით. სწორად არის განსაზღვრული საფეხურების შუბლის სიმაღლე და თარაზული ზედაპირის სიღრმე, რაც აკმაყოფილებს 1009.7.2 ქვეთავის მოთხოვნებს. გზა-კიბეების ბაქნების ზომები შეესაბამება 1009.8 ქვეთავის მოთხოვნებს.

- ყველა კარის (რომელიც არის გასასვლელი საშუალების ნაწილი/კომპონენტი) სიგანე 90 გრადუსით გაღებულ მდგომარეობაში უზრუნველყოფს ღიობის მინიმუმ 0.82მ თავისუფალ სიგანეს;

- დერეფნები მოწყობილია 1018 ქვეთავის შესაბამისად და აკმაყოფილებს ყველა აუცილებელ მოთხოვნას. დერეფნის სიგანეები აკმაყოფილებს 1005.3.2 ქვეთავისა და 1018.2 ცხრილის მოთხოვნებს.

გასასვლელი საშუალებების გამტარუნარიანობა აკმაყოფილებს „წესების“ მოთხოვნებს.

6. მისაწვდომობის შეფასება:

- საპროექტო შენობ(ებ)ის ყველა მთავარი შესასვლელი არის მისაწვდომი, რაც აკმაყოფილებს 1105.1 ქვეთავის მოთხოვნებს. შენობაში შესვლა-გამოსავლა, როგორც ზემოთ აღვნიშნეთ, ხდება ±0.00 ნიშნულზე, საიდანაც უკვე გარე კიბისა და პანდუსუს (8%) საშუალებით საზოგადოებრივ სივრცეში მოხვედრა შესაძლებელია დაუბრკოლებლად.

- 1107.6.2 ქვეთავის შესაბამისად შენობის ყველა ბინა წარმოადგენს "ბ" ტიპის ერთეულს და აკმაყოფილებს მის მოთხოვნებს;

- საპროექტო შენობ(ებ)ის ყველა სართული არის მისაწვდომი, სადაც მოხვედრა შესაძლებელია შენობაში გათვალისწინებული ლიფტის მეშვეობით. ლიფტის კაბინა ზომების მიხედვით არის მისაწვდომი და აკმაყოფილებს 1109.7 ქვეთავის მოთხოვნებს.

შენიშვნა : მისაწვდომი გასასვლელი საშუალების ნაწილად რომ ჩაითვალოს, ლიფტი უნა აკმაყოფილებდეს საავარიო რეჟიმთან და განგაშის მოწყობილობებთან დაკავშირებულ მოთხოვნებს, რომლებიც მოცემულია ASME A17-ის 2.27 ქვეთავში. სათადარიგო ელექტრომომარაგება 1703-ე ქვეთავის შესაბამისად უნდა იყოს უზრუნველყოფილი.

- ავტოსადგომებზე დაცულია 1106.1 ქვეთავის და შესაბამისი ცხრილის მიხედვით გათვალისწინებული შშმ პირთა ავტომანქანის სადგომების რაოდენობა (1ც);

- ყველა სართულის გეგმაზე ასახულია მისაწვდომი სვლაგეზი, რომელიც სწორად არის განსაზღვრული და აკმაყოფილებს 1104 ქვეთავის მოთხოვნებს;

- ყველა კარი, რომელიც გასასვლელი საშუალების კომპონენტია, არის მისაწვდომი;

შენობაში უზრუნველყოფილია მისაწვდომობა და აკმაყოფილებს „წესების“ მოთხოვნებს.

7. გარე კედლებისადმი მოთხოვნების შეფასება:

- შენობის გარე კედლების ცეცხლედეგობის ხარისხი და ღიობების დასაშვები რაოდენობების მოთხოვნები, რომელიც 602 და 705.8 ცხრილებშია მოცემული დაცულია.

გარე კედლების ცეცხლმედეგობის ხარისხი, ასევე გარე კედლებში მოსაწყობი ღიობების ფართობი 602 და 705.8 ცხრილების მიხედვით, ხანძარსაწინააღმდეგო მანძილების შესაბამისად არის გამოთვლილი და აკმაყოფილებს „წესების“ მოთხოვნებს.

8. სახურავის ანაწყობების შეფასება:

- საპროექტო შენობის სახურავი არის რკინაბეტონის კოსტრუქციის, მრავალშრიანი ბრტყელი გადახურვა, მცირე ქანობით. გააჩნია წყალარინი ღარები და მილები;

- 601 ცხრილის მიხედვით შერჩეული კონსტრუქციის ტიპიდან (II-B ტიპი) გამომდინარე სახურავის კოსტრუქციას არ მოეთხოვება ცეცხლმედეგობის ხარისხი;

- სახურავზედა ნაგებობების (კიბის, ლიფტის, შახტების და სხვა ნაწილების) ფართობი არ აღემატება საყრდენი სახურავის ფართობის ერთმესამედს, რაც აკმაყოფილებს 1509.2.2-ე პუნქტის მოთხოვნას;

შენიშვნა: სახურავის ბურული ხანძრის კლასიფიკაცია კონსტრუქციული ანაწყობების მიხედვით უნდა განეკუთვნოს C ბ კლასს, თანახმად ცხრილი 1505.1ა (C კლასის სახურავის ანაწყობებად ითვლება ის ანაწყობები, რომლებიც ტესტირების დროს უძლებს სუსტი ცეცხლის ზემოქმედებას).

ჰიდროიზოლაცია უნდა მოთავსდეს კედლისა და სახურავის გადაკვეთის ადგილებში, წყალსადინარ არხებთან, სახურავის ქანობის ან მიმართულების შეცვლის ადგილებში/ ლითონის ჰიდროიზოლაცია უნდა იყოს კოროზიამედეგი და, არანაკლებ, 0,5 მმ სისქისა.

შენობების გარეთ მოთავსებული წყალარინი ღარები და მილები არაწვადი მასალით ან, სულ მცირე, 40 ზომის პლასტმასის მილებით უნდა აიგოს.

სახურავის ანაწყობები აკმაყოფილებს „წესების“ მოთხოვნებს

9. ცეცხლმედეგობის ხარისხიანი მოთხოვნილი გამმიჯნავების შეფასება:

- კონსტრუქციის ტიპიდან (II-B) გამომდინარე შენობის კონსტრუქციულ ელემენტებს არ მოეთხოვებათ ცეცხლმედეგობა. პროექტში გათვალისწინებულია დაკავებულობების აუცილებელი თარაზული გამიჯვნის მოთხოვნები, რაც 508.4 ცხრილში საათების მიხედვითაა დადგენილი დაცულია;

1) ბინები 420.2 ქვეთავის მოთხოვნის შესაბამისად, ერთმანეთისგან გამიჯნულია 1 საათიანი ცეცხლმედეგობის მქონე ტიხრებით;

2) საცხოვრებელი სართულის დერეფნებს გააჩნია 1 საათიანი ცეცხლმედეგობის ხარისხი;

- როგორც ზემოთ აღვნიშნეთ, 1022.1 ქვეთავის თანახმად გზა-კიბეები შემოზღუდულია 2 საათიანი ცეცხლმედეგობის მქონე კედლებით. გზა-კიბეების ღიობები დაცულია 1,5 საათიანი ცეცხლმედეგობის კარის ანაწყობებით, რაც აკმაყოფილებს 716.5 ცხრილის მოთხოვნებს;

- შენობაში არსებული შახტების (საჰაერო და საკომუნიკაციო) შემომზღუდავების ცეცხლმედეგობის ხარისხი არის 2 საათიანი, რაც აკმაყოფილებს 713.4. ქვეთავის მოთხოვნებს;

შენიშვნა: საჰაერო შახტის ღიობები დაცული უნდა იყოს 717.5.3. ქვეთავის მიხედვით დაყენებული ცეცხლისა და კვამლის ფარსაკეტებით).

ცეცხლმედეგობის ხარისხიანი მოთხოვნილი გამმიჯნავები განსაზღვრულია „წესების“ მიხედვით.

10. ხანძრისაგან დაცვის სისტემების შეფასება:

- 909.2.8 ქვეთავის #1 გამონალისის თანახმად მრავალბინიან საცხოვრებელ შენობაში ავტოსაშხეფები აუცილებელი არ არის, რადგან დაკავებული იატაკი არ მდებარეობს სახანძრო მანქანის მისადგომი ყველაზე დაბალი დონიდან 37 მ-ზე ზემოთ.

- კიბის უჯრედის შუალედურ ბაქნებზე გათვალისწინებულია სახანძრო მილდგარების სისტემის მოწყობა. მილდგარების სახელოს მისაერთებლები ისეა განლაგებული, რომ შენობის ყველა ნაწილი ექცევა 30 მ სიგრძის სახელოზე მიმაგრებული თავაკიდან 9,0 მ-ის საზღვრებში.

შენიშვნა: სისტემის მოწყობა უნდა მოხდეს 905 ქვეთავის მოთხოვნათა დაცვით.

- შენობაში გათვალისწინებულია სახანძრო განგაშისა და ცეცხლაღმომჩენი სისტემები, კერძოდ:

1) 907.2.9.1 ქვეთავის მიხედვით საჭირო სახანძრო განგაშის ხელით სამართავი სისტემა, რომლის კოლოფები 907.4.2.1 ქვეთავის თანახმად განთავსებულია თითოეული გასასვლელიდან 1,5 მ-ის ფარგლებში ისე, რომ მათთან მისასვლელი მანძილი 60მ-ს არ აღემატება;

- ღია ავტოსადგომი აკმაყოფილებს 406.5 ქვეთავის მოთხოვნებს და არ საჭიროებს ავტოსაშხეფი სისტემების დაყენებას.

2) სც-2 ჯგუფის დაკავებულობებში, კერძოდ თითოეული საძინებელი ფართობის ჭერზე განთავსდება კვამლზე მორეაგირე მაუწყებლის ერთ და მრავალბლოკიანი მოწყობილობები, თანახმად 907.2.11.2 პუნქტისა;
3) 907.5.2.2 ქვეთავის მიხედვით საჭირო საგანგებო ხმოვანი განგაშის სისტემა,

- ყველა დაკავებულ სართულზე, 906 ქვეთავის შესაბამისად, გათვალისწინებულია ხელის ცეცხლმაქრების განთავსება;

შენიშვნა: ცეცხლმაქრები უნდა შეირჩეს და მოეწყოს 906 ქვეთავისა და NFPA 10-ის შესაბამისად (102.3 ქვეთავის თანახმად, დასაშვებია მითითებული სტანდარტების შესაბამისი სხვა სტანდარტების გამოყენება).

- საპროექტო მიწის ნაკვეთზე გათვალისწინებულია სახანძრო-სამაშველო სამსახურის მიერ გამოსაყენებელი ორი მისაერთებლის მოწყობა, რაც მოთხოვნილია „წესების“ 912 ქვეთავით.

შენიშვნა: სახანძრო მისაერთებლები უნდა განთავსდეს NFPA -ის სტანდარტების შესაბამისად (რომლების ეხება სისტემების დაგეგმარებას) და უნდა აკმაყოფილებდეს 912.2-912.5 ქვეთავების მოთხოვნებს (102.3 ქვეთავის თანახმად, დასაშვებია მითითებული სტანდარტების შესაბამისი სხვა სტანდარტების გამოყენება).

ხანძრისგან დაცვის სისტემები სწორად არის განსაზღვრული „წესების“ მიხედვით.

11. წყალსადენი სისტემის ფიქსირებული მოწყობილობების შეფასება:

წყალსადენის სისტემის აუცილებელი ფიქსირებული მოწყობილობების რაოდენობა შეესაბამება 1602.1 ცხრილის მოთხოვნებს. კერძოდ:

- ავტოსადგომი გარაჟების სართულებზე (სწ-2) ტუალეტების და ზოგადად წყალსადენი სისტემების აუცილებელი ფიქსირებული მოწყობილობების არსებობა, 1602.1 ცხრილის მიხედვით, საჭირო არ არის, და არც პროექტით არის გათვალისწინებული;

- საცხოვრებელ ბინებში გათვალისწინებულია ყველა ის მოწყობილობა, რაც აუცილებელია და აკმაყოფილებს ცხრილის მოთხოვნებს;

წყალსადენი სისტემის ფიქსირებული მოწყობილობების აუცილებლობა განსაზღვრულია „წესების“ მიხედვით.

12. ლიფტების შეფასება:

- შენობაში გათვალისწინებულია ლიფტი, რომელიც შეესაბამება მე-17 ქვეთავის მოთხოვნებს;

- 713.14.1 ქვეთავის მიხედვით თუ ლიფტი სამზე მეტ სართულს აკავშირებს, თითოეულ სართულზე ლიფტის შემოზღუდული ფოიე უნდა იყოს, მაგრამ პროექტში ამავე ქვეთავის მე-6 გამონაკლისის მიხევით გათვალისწინებულია 909.21 ქვეთავის შესაბამისი ჰაერის დაწნევის სისტემა, რომლის მიხედვითაც აღარ არის საჭირო ფოიეს მოწყობა;

შენიშვნა: ლიფტის შახტები უნდა იყოს დაწნეული, რომ შენარჩუნდეს, სულ მცირე, 25 პა დადებითი წნევა და,
არაუმეტეს, 67 პა დადებითი წნევა, მომიჯნავე დაკავებული სივრცის ყველა იატაკის გათვალისწინებით. წნევა უნდა გაიზომოს ლიფტის შახტის თითოეული კარის შუა წერტილში, როდესაც ყველა ლიფტის კაბინა გამოძახების იატაკთან არის და ლიფტის შახტის ყველა კარი გამოძახების იატაკზე ღიაა, ხოლო ლიფტის შახტის ყველა სხვა კარი დახურულია. ამ ტესტის ჩატარების დროს უნდა ჩანდეს თითოეულ დონეზე ლიფტის შახტის კარების გაღება-დახურვა. კარადა ჰაერით უნდა მარაგდებოდეს (შენობის) გარედან, დაუბინძურებელი წყაროდან, რომელიც მდებარეობს, სულ მცირე, 6,0 მ-ის დაშორებით ჰაერის გამწოვი ნებისმიერი სისტემის ან გამომშვები ხვრელისგან.

- ლიფტის კაბინა თავისი გაბარიტული ზომების შესაბამისად აკმაყოფილებს 1702.4 ქვეთავის მოთხოვნებს. რომლის მიხედვითაც, მიწის დონიდან ზემოთ ან ქვემოთ ოთხზე მეტსართულიანი შენობებში არსებული ლიფტებიდან, სულ მცირე, ერთი ისეთი უნდა იყოს, რომ საგანგებო ვითარებისას სახანძრო-სამაშველო დანაყოფს ყველა იატაკზე მოხვედრა შეეძლოს. ლიფტის კაბინაში შესაძლებელი უნდა იყოს 60 სმ × 2,15 მ ზომის, არანაკლებ, 13 სმ რადიუსის კუთხეებიანი საკაცის განთავსება გახსნილ, თარაზულ მდგომარეობაში. ასეთ კარადაზე დატანილი უნდა იყოს სასწრაფო სამედიცინო დახმარების საერთაშორისო სიმბოლო (სიცოცხლის ვარსკვლავი). სიმბოლოს სიმაღლე 75 მმ-ზე ნაკლები არ უნდა იყოს და დატანილი უნდა იყოს შიგნიდან ლიფტის შახტის შემომზღუდავის კარის ჩარჩოს ორივე მხარეს.

შენიშვნა: ლიფტი უნდა მოეწყოს მე-17 თავის მოთხოვნათა დაცვით.

ლიფტებითან დაკავშირებული მოთხოვნები განსაზღვრულია „წესების“ მიხედვით.

13. ავტომობილებთან დაკავშირებული მოთხოვნების შეფასება:

- გასავლელების მინიმალური სიგანე აკმაყოფილებს 406.9.4.1 ქვეთავის მოთხოვნებს;

- დაცულია აგრეთვე 406.9.4.3.1 და 406.9.4.3.2 ცხრილების მოთხოვნები ავტოსადგომების ზომების, განლაგების და გასავლელების მიმართ;

ავტომობილებთან დაკავშირებული მოთხოვნები სწორად არის განსაზღვრული „წესების“ მიხედვით.

14. ფასადებისადმი მოთხოვნების შეფასება:

პროექტი აკმაყოფილებს მე-14 და მე-15 თავებს, რომელიც აწესებს გარე კედლების საფრის, ღიობების, გარე ფანჯრისა და კარების, არქიტექტურული გაფორმების, აივნებისა და მსგავსი ნაშვერების მინიმალურ მოთხოვნებს. აგრეთვე არეგულირებს სახურავზედა ნაგებობების დაგეგმარების მასალების, მშენებლობისა და ხარისხის სტანდარტებს.

ფასადებთან დაკავშირებით მოთხოვნები სწორად არის განსაზღვრული „წესების“ მიხედვით.

03.07.2022

დასკვნა:

ზემოაღნიშნული შეფასებებიდან გამომდინარე მიმაჩნია, რომ ქალაქ თბილისში, ფერმწერთა ქუჩაზე, #143; #145; #147; #149; (ს/კ 01.14.16.009.442); ქალაქ თბილისში, ლისის ტბის დასახლება (ს/კ 01.14.16.009.446) დაპროექტებული მრავალბინიანი საცხოვრებელი სახლი შესაბამისობაშია „ტექნიკური რეგლამენტის – შენობა-ნაგებობის უსაფრთხოების წესების დამტკიცების თაობაზე“ საქართველოს მთავრობის 2016 წლის 28 იანვრის №41 დადგენილების მოთხოვნებთან. საექპერტო დასკვნის საფუძველზე პროექტს ეძლევა დადებითი შეფასება განსახორციელებლად.

ექსპერტი: გიორგი ღუდუშაური

<u>მისაწვდომობის მოთხოვნებს არეგულირებს “ტექნიკური რეგლამენტის</u>

<u>მისაწვდომობის</u>
<u>ეროვნული სტანდარტები“-ს საქართველოს მთავრობის 2020 წლის 4 დეკემბრის #732 დადგენილება.</u>

102.1 ზოგადი. ამ ტექნიკური რეგლამენტის 3-10 თავებსა და 1002, 1003 და 1006 ქვეთავებში წარმოდგენილი ტექნიკური კრიტერიუმები ადგილებს, საშუალებებს, შენობებსა და ელემენტებს იმ ადამიანებისთვის მისაწვდომსა და გამოყენებადს ხდის, რომელთაც ფიზიკური შეზღუდული შესაძლებლობის გამო არ შეუძლიათ გადაადგილება, სიარულისას დამოკიდებულნი არიან დამხმარე საშუალებებზე, არიან უსინათლონი და მცირემხედველნი, ყრუ და სმენადაქვეითებულნი, არ შეუძლიათ კოორდინაცია, არ შეუძლიათ რამესთან მიღწევა და მანიპულაცია/ხელის მტევნისა და თითების მოძრაობა, ნაკლებ ამტანები არიან, უჭირთ გრძნობიერი ინფორმაციის გადმოცემა და მასზე რეაგირება და ახასიათებთ ფიზიკური ზომის უკიდურესობები. ამ ქვეთავების მიზანია, შეზღუდული შესაძლებლობის მქონე პირს შესაძლებლობა მისცეს, დამოუკიდებლად მიუახლოვდეს, შევიდეს და გამოიყენოს ადგილი, საშუალება, შენობა ან ელემენტი.

<u>დ ა ს კ ვ ნ ა</u>
წარმოდგენილი დოკუმენტაციისა და მოწოდებული მასალების საფუძველზე, საპროექტო ტერიტორია მდებარეობს: ქალაქი თბილისი, ფერმწერთა ქუჩა, #143; #145; #147; #149; (ს/კ 01.14.16.009.442); ქალაქი თბილისი, ლისის ტბის დასახლება (ს/კ 01.14.16.009.446)

შენობის პროექტის არქიტექტურული ნაწილის ექსპერტიზის შედეგად შეიძლება აღინიშნოს, წარმოდგენილი პროექტის არქიტექტურული ნაწილი შესრულებულია საქართველოში მოქმედი “ტექნიკური რეგლამენტის მისაწვდომობის ეროვნული

სტანდარტები“-ს საქართველოს მთავრობის 2020 წლის 4 დეკემბრის #732 დადგენილების მოთხოვნების შესაბამისად, წარმოდგენილი პროექტის არქიტექტურულ ნაწილს ეძლევა დადებითი შეფასება.

ტექნიკური რეგლამენტი „მისაწვდომობის ეროვნული სტანდარტები“ -ის შესაბამისობის ანალიზი მოიცავს შემდეგი პარამეტრების შეფასებას:

<u>მისაწვდომი სვლა გეზი:</u>

*მისაწვდომი სვლა გეზის სავალი ზედაპირები
*თითოეული კარები და კართან მანევრირებისათვის საჭირო სივრცეები
*პანდუსები
*ლიფტები
<u>ადგილისა დ შენობის ზოგადი ელემენტები:</u>
*მისაწვდომი გზა-კიბეები
*ფანჯრები
<u>წყალსადენის ელემენტები და მოწყობილობები:</u>

*ტუალეტების ოთახები
*უნიტაზები
*ხელსაბანები

საკომუნიკაციო ელემენტები და ფუნქციები:

*ნიშნები

მისაწვდომი საცხოვრებელი ერთეულები:

*მისაწვდოი ერთეულები

მისაწვდომი სვლაგეზი:

საპროექტო მიწის ნაკვეთსა და საპროექტო შენობაში მისაწვდომი სვლაგეზები შეესაბამება ტექნიკური რეგლამენტი - „მისაწვდომობის ეროვნული სტანდარტები“-ს მე-4 თავის დებულებებს. მისაწვდომი სვლაგეზი მოიცავს არაუმეტეს 1:20 დახრილ სავალ ზედაპირებს, კარებს, და ლიფტს, რაც შეესაბამება 402.2 ქვეთავის მოთხოვნებს.

1.მისაწვდომი სვლაგეზის სავალი ზედაპირები შეესაბამება 403 ქვეთავის მოთხოვნებს, კერძოდ:

-იატაკის ზედაპირები არის მდგრადი, მყარი და არასრიალა, რაც შეესაბამება 302 ქვეთავის მოთხოვნას.

-საზოგადოებრივი სივრციდან საპროექტო მიწის ნაკვეთის გავლით მოწყობილი სავალი ზედაპირის დახრილი სვლა არ არის 1:20-ზე მეტად დახრილი, ხოლო სავალი ზედაპირის განივი დახრა არ აღემატება 1:48-ს, თანახმად 403.3 ქვეთავისა.

-იატაკის ზედაპირებზე დონე არ იცვლება, შესაბამისად დაკმაყოფილებულია 303-ე ქვეთავის მოთხოვნა.

-მისაწვდომი სვლაგეზის მინიმალური თავისუფალი სიგანე შენობაში უტოლდება 900 მმ-ს, ხოლო შენობის გარეთ - 1200 მმ-ს, რაც შეესაბამება 403.5.1 ქვეთავის მოთხოვნას.

-სადაც მისაწვდომი სვლაგეზი აკეთებს 180 გრადუსიან ბრუნს (სასაწყობო, საქმიან და სავაჭრო ფართში, თაროებს შორის), თავისუფალი სიგანე მოსატრიალებელთან მიახლოებისას და მოსატრიალებლიდან მოშორებისას აკმაყოფილებს 403.5.2.1 ქვეთავით განსაზღვრულ ყველა კრიტერიუმს.

-სადაც მისაწვდომი სვლაგეზი აკეთებს 90 გრადუსიან ბრუნს, თავისუფალი სიგანე მოსატრიალებელთან მიახლოებისას და მოსატრიალებლიდან მოშორებისას აკმაყოფილებს 403.5.3.1 ქვეთავით განსაზღვრულ ყველა კრიტერიუმს.

-საპროექტო შენობაში მისაწვდომი სვლაგეზები მოიცავს გვერდასავლელ სივრცეებს, რაც შეესაბამება 403.5.4.1 ქვეთავის მოთხოვნას.

2.კარები და გზა-კარები, რომლებიც მისაწვდომი სვლაგეზის ნაწილია შეესაბამება 404 ქვეთავის მოთხოვნებს, კერძოდ:

-მისაწვდომ სვლაგეზზე არსებული ყველა გზა-კარის თავისუფალი სიგანე არ არის 820 მმ-ზე ნაკლები, რაც შეესაბამება 404.2.2 ქვეთავის მოთხოვნას.

-მისაწვდომ სვლაგეზზე არსებულ ყველა კართან და გზა-კართან უზრუნველყოფილია მანევრირებისათვის თავისუფალი სივრცე 404.2.3.2 ცხრილის შესაბამისად. მანევრირებისთვის აუცილებელ თავისუფალ სივრცეში, იატაკის ზედაპირი შეესაბამება 302-ე ქვეთავს და მათი ზედაპირი არ არის 1:48-ზე მეტად დახრილი. ყოველივე აღნიშნული შეესაბამება 404.2.3 და 404.2.3.1 ქვეთავების მოთხოვნებს.

-გზა-კარების ზღურბლების სიმაღლე არაუმეტეს 13 მმ-ია, რაც შეესაბამება 404.2.4 ქვეთავის მოთხოვნას. რაც შეეხება ამავე ქვეთავით განსაზღვრულ იატაკის დონეებს შორის ცვლილების საკითხს, კარებთან იატაკის დონეები უცვლელია.

-კარის კავეულის სიმაღლე მდებარეობს არაუმცირეს 860 მმ და არაუმეტეს 1200 მმ სიმაღლეზე, რაც შეესაბამება 404.2.6.1 ქვეთავის მოთხოვნას.
-იატაკიდან 250 მმ-ის საზღვრებში, შვეულად გაზომვისას, კარების ზედაპირები გლუვია მიწოლის მხარეს და ასეთი გლუვი ზედაპირები კარის მთელ სიგანეზე გრძელდება. კარის კავეული და ნებისმიერი სხვა შემაფერხებელი ან გამოშვერილი ნაწილი, არ არის მოწყობილი იატაკიდან 250 მმ-ის საზღვრებში. ყოველივე აღნიშნული აკმაყოფილებს 404.2.9 ქვეთავის მოთხოვნებს.
3. საპროექტო შენობის ლიფტები აკმაყოფილებს სატნდარტების 407 ქვეთავის მოთხოვნებს ლიფტები,რომელიც მისაწვდომი სვლაგეზის ნაწილია უნდა შეესაბამებოდეს „მისაწვდომობის ეროვნული სტანდარტები“-ს მოთხოვნებს და ASME A17.1/CSA B44 სტანდარტს. იმის გათვალისწინებით, რომ ამ ეტაპისათვის შერჩეული არ არის ლიფტის ზუსტი სახეობა და არ არის დადგენილი ლიფტის ზუსტი სპეციფიკაციები, წარმოდგენილი დასკვნის საფუძველზე შეფასდა 407 ქვეთავის ძირითადი მოთხოვნებთან შესაბამისობის საკითხი (407 ქვეთავის მოთხოვნები სრულად უნდა იქნას გათვალისწინებული ლიფტის სახეობის და მწარმოებელი კომპანიის შერჩევისას, აღნიშნული კომპანიის მიერ ლიფტის სპეციფიკაციის და პარამეტრების დაზუსტებისას და ლიფტის დამონტაჟებამდე, პროექტში ასახული შენიშვნების შესაბამისად):

ადგილის და შენობის ელემენტები:
1.საპროექტო შენობაში მისაწვდომი კიბის ვალდებულების საკითხი დარეგულირებულია საქართველოს მთავრობის 28.01.2016 წლის №41-ე დადგენილების საფუძველზე. ასეთი მისაწვდომი კიბისადმი მოთხოვნები ასევე შეესაბამება ტექნიკური რეგლამენტი - „მისაწვდომობის ეროვნული სტანდარტები“-ს მე-5 თავის დებულებებს, კერძოდ:
-კიბის მარშის ყველა საფეხურს აქვს თანაბარი სიმაღლის ამაღლებები და თანაბარი სიღრმის საბიჯელები. კიბის ამაღლების სიმაღლე უტოლდება 160 მმ და საბიჯელების სიღრმე განსაზღვრულია 300 მმ-ის სახით, რაც შეესაბამება 504.2 ქვეთავს.

-კიბის მარშის საზღვრებში არ არის მოწყობილი ღია შუბლები, რაც შეესაბამება 504.3 ქვეთავს.
-საფეხურის საბიჯელები შეესაბამება 302-ე ქვეთავს და დაქანება არ არის 1:48-ზე მეტი.
-კიბის ყოველი საფეხურის და საბიჯელის 40 მმ სავალ ნაწილს, რომელიც იზომება საფეხურის ნაშვერიდან თარაზულად, აქვს ერთგვაროვანი ფერის მქონე ზედაპირი, რომელიც საფეხურის დანარჩენი ნაწილისგან მკვეთრად განსხვავებულია (მუქი ღია ფონზე). ხილვადი კონტრასტი გრძელდება ყოველი საფეხურის ერთი კიდიდან საფეხურის მეორე კიდემდე.
-კიბის საზღვრებში მოწყობილია 505 ქვეთავის შესაბამისი სახელურები.
-ამოწეული სიმბოლოებითა და ბრაილის ასოებით შექმნილი, ნიშანი, წარწერით - „გასასვლელი/EXIT“ გასასვლელის გზა-კიბეში შესასვლელ ყველა კართან არის განთავსებული და ასეთივე ნიშანი განთავსებულია კიბის უჯრედიდან გარეთ გამავალ კართან. აღნიშნული ნიშანი შეესაბამება 703.3 და 703.4 ქვეთავების მოთხოვნებს.
-სართულის ამოსაცნობად, შიგა გასასვლელის გზაკიბის საზღვრებში, თითოეული სართულის ბაქანთან, დერეფანში გამავალი კარის მომიჯნავედ განთავსებულია 703.3 და 703.4 ქვეთავების შესაბამისი ნიშნები. სართულის აღმნიშვნელი ნიშანი ამობურცულია და იგი გამეორებულია ბრაილში, თანახმად 703.3.1 ქვეთავისა. ბრაილის ტექსტი შეესაბამება 703.4 ქვეთავს. ასევე აღსანიშნავია, რომ ამობურცული სიმბოლოების და ბრაილის შემცველი ნიშანი განთავსებულია კარის გასწვრივ საკეტიან მხარეს. ამობურცული სიმბოლოების და ბრაილის შემცველი ნიშნები ისეა განთავსებული, რომ კარის 45 გრადუსით გაღებისას, ნიშნის წინ შენარჩუნებულია 450X450 მმ იატაკის თავისუფალი სივრცე, თანახმად 703.3.11 ქვეთავისა.

წყალსადენი ელემენტები და მოწყობილობები:
1.საპროექტო ფართში განთავსებული ტუალეტები შეესაბამება 603 ქვეთავის მოთხოვნებს, კერძოდ:
-ტუალეტის ოთახებში უზრუნველყოფილია საპროექტო შენობებისათვის განკუთვნილი T-ს ფორმის მოსატრიალებელი სივრცე, რაც შეესაბამება 603.2.1 ქვეთავის მოთხოვნას.
-ტუალეტის ოთახების კარის გაღებისას, ისინი არ იჭრებიან მოწყობილობებისათვის განკუთვნილ იატაკის თავისუფალ სივრცეებში, რაც შეესაბამება 603.2.2 ქვეთავს.
2.ტუალეტის ოთახებში განთავსებული უნიტაზები შეესაბამება 604 ქვეთავის მოთხოვნებს, კერძოდ:
-უნიტაზის განთავსებულია კედელთან ახლოს და უნიტაზის ცენტრიდან კედლის ზედაპირამდე მანძილი განსაზღვრულია 450 მმ-ით, რაც შეესაბამება 604.2 ქვეთავის მოთხოვნას.
-უნიტაზთან მოწყობილია იატაკის თავისუფალი სივრცე 1400 მმ სიღრმისა და 1500 მმ სიგანის სახით, სადაც არ იჭრება რაიმე სახის დეტალი, რაც აკმაყოფილებს 604.3 ქვეთავის მოთხოვნას.
-უნიტაზის დასაჯდომის სიმაღლე განთავსებულია 450 მმ-ზე იატაკის ზედაპირიდან, რაც შეესაბამება 604.4 ქვეთავს.
-უნიტაზთან მოწყობილია ხელჩასაჭიდი ძელები 604.5 ქვეთავის მოთხოვნების დაცვით.
-უნიტაზთან მოწყობილი ძელები შეესაბამება 609 ქვეთავის მოთხოვნებს.
3.ტუალეტის ოთახებში განთავსებული ხელსაბანები შეესაბამება 606 ქვეთავის მოთხოვნებს, კერძოდ:
-ხელსაბანთან მოწყობილია იატაკის თავისუფალი სივრცე, 606.2 ქვეთავის შესაბამისად.
-ხელსაბანის განთავსების სიმაღლე შესაბამისობაშია 606,3 ქვეთავის მოთხოვნასთან.

საკომუნიკაციო ელემენტები დაფუნქციები:

1.საპროექტო შენობაში დაკმაყოფილებულია საქართველოს მთავრობის 28.01.2016 წლის №41-ე დადგენილების მოთხოვნები შენობებში მისაწვდომობის ნიშნების მოწყობისა და ადგილმდებარეობის თაობაზე და ყველა ასეთი ნიშანი შეესაბამება ტექნიკური რეგლამენტი - „მისაწვდომობის ეროვნული სტანდარტები“-ს მოთხოვნებს, კერძოდ ნიშნები მოწყობილია ქვემოთ ჩამოთვლილ ადგილებში:

-გასასვლელის გზა-კიბეში შესასვლელ ყველა კართან, კიბის უჯრედიდან გარეთ გამავალ კართან და 0.00 ნიშნულზე გარეთ გამავალ ყველა კართან მოწყობილია ნიშანი ამოწეული სიმბოლოებითა და ბრაილის ასოებით, წარწერით - „გასასვლელი/EXIT“. აღნიშნული ნიშანი შეესაბამება 703.3 და 703.4 ქვეთავების მოთხოვნებს, ამობურცულ სიმბოლოებსა და ბრაილთან მიმართებაში.

-სართულის ამოსაცნობად, შიგა გასასვლელის გზა-კიბეების საზღვრებში, თითოეული სართულის ბაქანთან, დერეფანში გამავალი კარის მომიჯნავედ განთავსებულია იატაკის დონის ამოსაცნობი ნიშანი. აღნიშნული ნიშანი შეესაბამება 703.3 და 703.4 ქვეთავების მოთხოვნებს, ამობურცულ სიმბოლოებსა და ბრაილთან მიმართებაში.

-მისაწვდომობის საერთაშორისო სიმბოლო მოწყობილია საზოგადოებრივ სივრცეებში განთავსებულ ყველა მისაწვდომ ერთადგილიან ტუალეტის ოთახთან. ნიშანი შეესაბამება 703.6.3 და 703.2 ქვეთავებს.

-მისაწვდომობის საერთაშორისო სიმბოლო მოწყობილია მისაწვდომი მსუბუქი ავტომობილის და მიკროავტობუსის ავტოსადგომ სივრცეებში. ნიშანი შეესაბამება 703.6.3 და 703.2 ქვეთავებს.

•ზემოაღნიშნულ ნიშნებში გამოყენებული ვიზუალური სიმბოლოები შეესაბამება 703.2 ქვეთავის მოთხოვნებს, კერძოდ:

-სიმბოლოებს ტრადიციული ფორმა აქვთ. სიმბოლოები არ არის დაწერილი იტალიკით, დახრილად, გაკრული შრიფტით, მეტისმეტად დეკორატიულად ან სხვა უჩვეულო ფორმით.

-სიმბოლოების ზომა, სიგანე, შტრიხის სიგანე, სიმბოლოებს და სტრიქონებს შორის დაშორება შეესაბამება 703.2.4 – 703.2.8 ქვეთავების მოთხოვნებს.

-ვიზუალური სიმბოლოების იატაკიდან განთავსების სიმაღლე შეესაბამება 703.2.4 ცხრილს.

-სიმბოლოებისა და მათი ფონის ზედაპირი არ კაშკაშებს. სიმბოლოები ფონისგან განირჩევა, ანუ სიმბოლო სიმბოლო მუქი ფერისაა, ფონი კი ღია ფერის, რაც შეესაბამება 703.2.10 ქვეთავის მოთხოვნას.

•ზემოაღნიშნულ ნიშნებში გამოყენებული ამობურცული სიმბოლოები შეესაბამება 703.3 ქვეთავის მოთხოვნებს, კერძოდ:

-ამობურცული სიმბოლოები უკანა სიბრტყიდან ამობურცულია 703.3.2 ქვეთავის შესაბამისად.

-ლათინური სიმბოლოები ასახულია დიდი ასობგერებით, თანახმად 703.3.3 ქვეთავისა.

-ლათინური სიმბოლოებისთვის გამოყენებულია „SANS SERIF“-ის ტიპის შრიფტი. სიმბოლოები არ არის შესრულებული იტალიკით, დახრილად, ხელნაწერის სახით, მეტისმეტად დეკორატიულად ან სხვა უჩვეულო ფორმით, თანახმად 703.3.4 ქვეთავისა.

-შრიფტის ყველა სიმბოლოს დასაშვები სიმაღლე, სიგანე, სიმბოლოებს შორის დაშორება, სტრიქონებს შორის დაშორება განსაზღვრულია 703.3.5 – 703.3.9 ქვეთავების შესაბამისად.

-სიმბოლოების იატაკის დონიდან განთავსების სიმაღლე შეესაბამება 703.3.10 ქვეთავის მოთხოვნას.

-ამობურცული სიმბოლოების და ბრაილის შემცველი ნიშანების განთავსების არეალები შეესაბამება 703.3.11 ქვეთავის მოთხოვნებს.

-სიმბოლოები ფონისგან განირჩევა (მუქი ფერის სიმბოლოებს ღია ფერის ფონი აქვთ), თანახმად 703.3.12 ქვეთავისა.

•ზემოაღნიშნულ ნიშნებში გამოყენებული ბრაილი შეესაბამება 703.4 ქვეთავის მოთხოვნებს, კერძოდ:

-ნიშნებზე გამოყენებულია მე-2 ხარისხის ბრაილი, თანახმად 703.4.1 ქვეთავისა.

-ბრაილის წერტილებს აქვს გუმბათისებური ფორმა და ისინი უნდა შეესაბამება 703.4.3 ცხრილს.

-ბრაილის განთავსების პოზიცია შეესაბამება 703.4.4 ქვეთავს.

-ბრაილის იატაკიდან განთავსების სიმაღლე შეესაბამება 703.4.5 ქვეთავს.

•ზემოაღნიშნულ ნიშნებში გამოყენებული მისაწვდომობის სიმბოლო შეესაბამება 703.6 ქვეთავის მოთხოვნებს, კერძოდ:

-მისაწვდომობის სიმბოლოები მკვეთრად განირჩევა ფონისგან, ანუ მუქი ფერის სიმბოლო მოწყობილია ღია ფერის ფონზე, თანახმად 703.6.2 ქვეთავისა.

-მისაწვდომობის საერთაშორისო სიმბოლო შეესაბამება 703.6.3.1 სურათს.

-მისაწვდომობის სიმბოლოები და მათი ფონები არ არის ამრეკლავი.

მისაწვდომი საცხოვრებელი ერთეულები:

1. საპროექტო შენობაში მისაწვდომი ერთეულების რაოდენობებისადმი მოთხოვნა დადგენილია საქართველოს მთავრობის 28.01.2016 წლის №41-ე დადგენილების საფუძველზე. ასეთი ერთეულებისადმი მოთხოვნები კი შეესაბამება ტექნიკური რეგლამენტი - „მისაწვდომობის ეროვნული სტანდარტები“-ს მე-11 თავის დებულებებს, კერძოდ:

მისაწვდომი ერთეული:

- მისაწვდომი ერთეულის მთავარი შესასვლელი არის საძინებელი ოთახი, თანახმად 1103.2 ქვეთავისა, რადგან ემსახურება მხოლოდ საძიენებელ ერთეულს.

- ყველა სივრცესა და ელემენტს, რომლებიც ერთეულის ნაწილია, აკავშირებს ერთი მისაწვდომი სვლაგეზი. მისაწვდომი სვლაგეზი ემთხვევა მთავარ მიმოსვლის ბილიკს. ყოველივე აღნიშნული შეესაბამება 1103.3.1 ქვეთავს.

- ყველა ოთახში, რომელსაც მისაწვდომი სვლაგეზი ემსახურება, უზრუნველყოფილია ეტლის მოსატრიალებელი სივრცე. თანახმად 1103.3.2 ქვეთავისა.

- მისაწვდომი სვლაგეზის კომპონენტად განსაზღვრულია სავალი ზედაპირი, რომელიც არ არის 1:20-ზე მეტად დახრილი, თანახმად 1103.3.3 ქვეთავისა.

- სავალი ზედაპირები, რომლებიც მისაწვდომი სვლაგეზის ნაწილია, შეესაბამება 403-ე ქვეთავს.

- ერთეულის მთავარი შესასვლელის კარი, რომელშიც დამკავებელმა უნდა გაიაროს, შეესაბამება 404 ქვეთავს.

- ზღურბლები შეესაბამება 303-ე ქვეთავს.

- ერთეულში მოწყობილი ტუალეტი აკმაყოფილებს 1103.11.2 ქვეთავის მოთხოვნებს, კერძოდ:

✓ ხელჩასაჭიდი ძელების სამომავლო მოწყობის შესაძლებლობა უზრუნველყოფილია.

✓ მისაწვდომი მოწყობილობები მდებარეობდეს ერთ ტუალეტის/სააბაზანოს ფართობზე.

✓ გაღებისას კარი არ იჭრება იატაკის თავისუფალ სივრცეში ან მოწყობილობასთან არსებულ თავისუფალ სივრცეში.

✓ ხელსაბანები შეესაბამება 606-ე ქვეთავს.

✓ უნიტაზი შეესაბამება 1103.11.2.4 ქვეთავს.

✓ საშხაპე ნაკვეთური შეესაბამება 608-ე ქვეთავს.

მისაწვდომობის შეფასება *განხორციელდა დამკვეთის მიერ მოწოდებულ არქიტექტურულ პროექტზე დაყრდნობით და შენობა-ნაგებობის უსაფრთხოების წესების გამოყენებით (საქართველოს მთავრობის 2016 წლის 28 იანვრის №41 დადგენილება ტექნიკურ რეგლამენტის – "შენობა-ნაგებობის უსაფრთხოების წესების" დამტკიცების თაობაზე"). უნდა აღინიშნოს, რომ საპროექტო დოკუმენტაციის ცვლილება ან მშენებლობის დროს განხორციელებული რაიმე სახის ცვლილება, რომელიც იქნება აღნიშნულ არქიტექტურულ პროექტთან შეუსაბამო, ავტომატურად გამოიწვევს წარმოდგენილი საექსპერტო დასკვნის და შეფასებების გაუქმებას, ასევე საჭიროს გახდის არქიტექტურული პროექტის კორექტირებას და ახალი სამშენებლო ნებართვის მიღების აუცილებლობას.*

თარიღი: 03.07.2022წ

ხელმოწერა:

03.07.2022



CV

1. სახელი, გვარი, მამის სახელი – **გიორგი ღუდუშაური თამაზის ძე.**
2. დაბადების ადგილი **ქ. თბილისი** თარიღი **23 დეკემბერი 1991წ.**
3. ეროვნება **ქართველი**
4. მისამართი **ქ. თბილისი ყიფშიძის ქ. №6**
5. ტელეფონი **2 23 31 04 (სახ.); მობ: 568 83 88 70**
6. E-mail: **giogudu1991@gmail.com**
7. სამხედრო სავალდებულო სამსახური მოხდილი
8. პირადობის მოწმობის მონაცემები № **13ID53836, პირადი № 01008051020**
9. რა განათლება გაქვთ მიღებული, მიუთითეთ ყველა სასწავლებელი სკოლის ჩათვლით

   1997-2009 წ.წ. ქ. თბილისის წმ. გიორგის სახელობის საერო სკოლა

   2009-2014 წ.წ. ილიას სახელმწიფო უნივერსიტეტის საინჟინრო ფაკულტეტი, არქიტექტურის მიმართულება (ბაკალავრი).

   2018- დღემდე თბილისის სახელმწიპო სამხატვრო აკადემია, სამოქალაქო არქიტექტურა, II კურსი (მაგისტრი).

10. გაქვთ თუ არა დიპლომი: **კი**
11. სამუშაო გამოცდილება: „**Tria studio “(2013 - 2015)**

    „**Tbilisi Architects“ (2015 - 2017)**

    „**არქიტექტურის ექსპერტიზის ჯგუფი“(2017-2019)**

    „**Next door“ (2019 - დღემე)**

03.07.2022

12. მართვის მოწმობა კი

13. შეაფასეთ რამდენად კარგად იცით ენები და აღნიშნეთ:

	კარგად	ძალიან კარგად	სუსტად	არ ვიცი
ქართული		+		
რუსული	+			
ინგლისური	+			

14. შეაფასეთ რამდენად კარგად იცით კომპიუტერული პროგრამები:

	კარგად	ძალიან კარგად	სუსტად	არ ვიცი
3Ds Max				+
ArchiCad		+		
AutoCad		+		
Photoshop	+			
Revit			+	
SketchUp		+		
Lumion		+		

03.07.2022


Georgia
IDENTITY CARD
მოქალაქის პირადობის მოწმობა
საქართველო
GEO
სახელი / FIRST NAME
გიორგი
GIORGI
გვარი / LAST NAME
ღუდუშაური
GUDUSHAURI
მოქ. / CIT
GEO
სქესი / SEX
მ / M
პირადი No / PERSONAL No
01008051020
დაბადების თარიღი
DATE OF BIRTH
23.12.1991
მოქმედების ვადა
DATE OF EXPIRY
14.02.2024
ბარათის No / CARD No
13ID53836
ხელმოწერა
SIGNATURE
დაბადების ადგილი / PLACE OF BIRTH
თბილისი
TBILISI
გაცემის თარიღი / DATE OF ISSUE
14.02.2014
გამცემი ორგანო / ISSUING AUTHORITY
იუსტიციის სამინისტრო
MINISTRY OF JUSTICE
დამკვეთი: სრს; დამამზადებელი: MB-IDS 02/13
სშს-ს რეგისტრაციის No 26-3184
IDGE013ID538364010080510 20<<<<
9112230M2402147GE0<<<<<<<<<<<5
GUDUSHAURI<<GIORGI<<<<<<<<<<<<

საქართველო
Georgia

ილიას სახელმწიფო უნივერსიტეტი
ILIA STATE UNIVERSITY

ბაკალავრის დიპლომი
BACHELOR'S DIPLOMA

ISU № 000416

საინჟინრო ფაკულტეტის
2014 წლის 29 ივლისის №8 გადაწყვეტილებით

By decision №8 of the School of Engineering
on this 29th day of July, 2014

გიორგი ღუდუშაური

დაბადებულს 23.12.1991

Giorgi Gudushauri

Born on 23.12.1991

მიენიჭა

არქიტექტურის ბაკალავრის აკადემიური ხარისხი

დამატებითი სპეციალობა – არქეოლოგია

რასაც დადასტურება უნივერსიტეტის ბეჭდითა და წესი ხელმოწერებით

was conferred

THE DEGREE OF BACHELOR OF ARCHITECTURE

with a minor in Archaeology

in witness thereof our signatures and the seal of the University are affixed

გიგა ზედანია
Giga Zedania

რექტორი
Rector

დავით თარხნიშვილი
David Tarkhnishvili

დეკანი
Dean

ILIA STATE UNIVERSITY 204861970

რეგისტრაციის № 905
Registration

თბილისი
Tbilisi

13.10.2014
Date

03.07.2022



სერტიფიკატი

შპს არქ ტრენინგ ცენტრი, საქართველოს ტექნიკური უნივერსიტეტის არქიტექტურისა, ურბანისტიკის და დიზაინის ფაკულტეტი ადასტურებენ, რომ

ცირცი ღუდუშაურია

გაიარა ტრენინგი: „შენობა-ნაგებობების უსაფრთხოების წესების უნარ-ჩვევები“

ივლისი, 2017 წ.

არქ ტრენინგ ცენტრი,
დირექტორი, პროფესორი მარინე მაისურაძე

სტუ-ს არქიტექტურის, ურბანისტიკის და დიზაინის
ფაკულტეტის დეკანი, პროფესორი ნინო ინწკირველაძე

შენობა-ნაგებობის უსაფრთხოების წესებთან შესაბამისობის ანალიზი

გამოყენებული წესები - **„შენობა-ნაგებობის უსაფრთხოების წესები“**

ჩამოთვალეთ შენობის დაკავებულებები და აღწერეთ თითოეული გამოყენება
1.მცირე საფრთხის შემცველი სასაწყობე ჯგუფი სწ-2 (ღია ავტოსადგომი, სათავსო) -3.00 ნიშნულზე)
2. საცხოვრებელი ჯგუფი სც-2 (საცხოვრებელი ბინები) I სართულიდან IV სართულის ჩათვლით; ±0.00 ნიშნულიდან +9.90 ნიშნულის ჩათვლით)

კონსტრუქციის ტიპი:	
განსაზღვრეთ კონსტრუქციის არსებული შენობისთვის: მაგალითი: II-A, II-B, V-A, V-B	
განსაზღვრეთ კონსტრუქციის ტიპი ახალი შენობისთვის: მაგალითი: I ,II-A, III-B, V-A, V-B	II-B მიწის დონის ზემოთ II-B მიწის დონის ქვემოთ
შერეული კონსტრუქციის შემთხვევაში მიუთითეთ ტიპები, რომელიც გამოყენებული იქნება, განსაზღვრეთ ტიპები და მათი მდებარეობა:	

სიმაღლის შეზღუდვებიცხრილი 503 -ის მიხედვით		
დაკავებულობები	**დასაშვები სართულიანობა**	**შემოთავაზებული სართულიანობა**
1. სასაწყობე ჯგუფი სწ-2	**11**	**1 (მიწის დონის ქვედა 1 სართული)**
2. საცხოვრებელი ჯგუფი სც-2	**11**	**4**
	დასაშვები სიმაღლე	**შემოთავაზებული სიმაღლე**
შენობის სიმაღლე =	**48.8**	**19.60 მ (მიწის ნიშნულიდან +15.75 მ)**
მიწის დონის ზემოთ სართულ(ებ)ის რაოდენობა =	**11**	**4+1** მიწის დონის ქვემოთ

ფართობის შეზღუდვები ცხრილი 503 -ის მიხედვით		
დაკავებულობები	დასაშვები ფართობი (სართულზე)	შემოთავაზებული ფართობი (სართულზე)
1. სასაწყობე ჯგუფი სწ-2 (-1 სართულზე)	7340	1525.3 მ² (-3.00 ნიშნულზე)
2. საცხოვრებელი ჯგუფი სც-2 (1 სართული)	შეუზღუდავი	1546.0 მ² (0.00 ნიშნულზე)
3. საცხოვრებელი ჯგუფი სც-2 (2 სართული)	შეუზღუდავი	1578.0 მ² (+3.30 ნიშნულზე)
4. საცხოვრებელი ჯგუფი სც-2 (3 სართული)	შეუზღუდავი	1578.0 მ² (+6.60 ნიშნულზე)
5. საცხოვრებელი ჯგუფი სც-2 (4 სართული)	შეუზღუდავი	1578.0 მ² (+9.90 ნიშნულზე)
შემოთავაზებული ფართობების ჯამი =	7805.3 მ²	
სართულების რაოდენობა =	4+1მიწის დონის ქვედა	
შენობის საერთო ფართობი =	9673.0 მ²	

გარე კედლის ცეცხლმედეგობისა და ღიობისადმი მოთხოვნები ცხრილების 602-ის და 705.8 -ის									
გარე კედელი	ხანძარსაწინააღმდეგო მანძილი (მეტრი)	ცეცხლმედეგობის ხარისხი (საათი)		კედლის ღიობების ფართობი (კედლის %)					
		მოთხოვნილი	გათვალისწინებული	დასაშვები			გათვალისწინებული		
				დაცული	დაუცველი საშხეფებით	დაუცველი	დაცული	დაუცველი საშხეფებით	დაუცველი
1-14	4.7	0	-	75%	75%	25%	-	-	აკმაყოფილებს
ა-ი	8.0	0	-	შეუზღუდავი	შეუზღუდავი	70%	-	-	აკმაყოფილებს
14-1	>9	0	-	შეუზღუდავი	შეუზღუდავი	შეუზღუდავი	-	-	აკმაყოფილებს
ი-ა	7.1	0	-	შეუზღუდავი	შეუზღუდავი	45%	-	-	აკმაყოფილებს

ხანძრისაგან დაცვის სისტემებისადმი მოთხოვნები							
დაკავებულობები/ სივრცეები/გასასვლელი საშუალებები	ავტოსაშხეფი სისტემა	ალტერნატიული ავტომატური ცეცხლსაქრობი სისტემები	სახანძრო განგაშისა, კვამლაღმომჩენი და ცეცხლაღმომჩენი სისტემები	სახანძრო მილდგარების სისტემები	კვამლის საკონტროლო სისტემები	ხელის ცეცხლმაქრები	საავარიო განგაშის სისტემები
1. სასაწყობე ჯგუფი სწ-2 (ღია ავტოსადგომი, სათავსო) (-3.00 ნიშნულზე)			კი			კი	
2.საცხოვრებელი ჯგუფი სც-2 (საცხოვრებელი ბინები) I სართულიდან IV სართულის ჩათვლით (0.00 ნიშნულიდან +9.90 ნიშნულის ჩათვლით)			კვამლზე მორეაგირე მაუწყებელი			კი (საერთო დერეფანში)	
კიბის უჯრედი			საგანგებო ხმოვანი განგაშის საკომუნიკაციო სისტემა	კი	კი (მექნიკური განიავების სისტემით)		
ლიფტები			კვამლის ავტომატური აღმომჩენი		კი (მექნიკური განიავების სისტემით)		
დერეფანი			1.საგანგებო ხმოვანი განგაშის საკომუნიკაციო სისტემა 2.სახანძრო განგაშის ხელით სამართავი კოლოფი		კი (მექნიკური განიავების სისტემით)	კი	
სახანძრო-სამაშველო სამსახურის მიერ გამოსაყენებელი მისაერთებლები				კი			
სახანძრო ტუმბოები და წყლის რეზერვუარი							

განიავებისადმი მოთხოვნები		
დაკავებულობები/სივრცეები/გასასვლელი საშუალებები	ბუნებრივი განიავება	ხელოვნური განიავება
სასაწყობო ჯგუფი სწ-2	კი	-
საცხოვრებელი ჯგუფი სც-2	კი	-
კიბის უჯრედი	კი	-
ლიფტები	–	კი
დერეფანი	-	კი

თითოეული სართულიდან გასასვლელი საშუალება									
სართულები	დაკავებულობა და დაკავებულობის დატვირთვის ჯამური მაჩვენებელი	მოთხოვნილი გასასვლელების/გასასვლელთან მისადგომის რაოდენობა	გათვალისწინებული გასასვლელების /გასასვლელთან მისადგომის რაოდენობა და ტიპი	გასასვლელი საშუალებების სიგანე(მეტრი)					
				გზა-კიბეები		დერაფანი,		გასასვლელის გზა- კარი	
				მოთხოვნილი	გათვალისწინებული	მოთხოვნილი	გათვალისწინებული	მოთხოვნილი	გათვალისწინებული
მიწის დონის ქვედა -1 სართული	სწ-2 დ.დ- 82	2	2	1.10 მ.	1.20 მ.	-	-	82 სმ.	92 სმ.
პირველიდან მეოთხე სართულის ჩათვლით	სც-2თითოეული სართულისთვის(ჯამური დ.დ. 92	2	2	1.10 მ.	1.20 მ.	1.20 მ.	1.70 მ.	82 სმ.	92 სმ.

წყალსადენი სისტემის ფიქსირებული მოწყობილობების რაოდენობა ცხრილი 1602.1-ის მიხედვით													
სართულები		ფიქსირებული მოწყობილობები(ცალი)											
	დაკავებულობა და დაკავებულობის დატვირთვის ჯამური მაჩვენებელი	უნიტაზი		ტუალეტის ხელსაბანები		აბაზანა/შხაპი		სასმელი წყლის ფონტანი		სამომსახურეო ნიჟარა		სამზარეულოს ნიჟარა	
		მათ შორის	ჯამში	მათ შორის	ჯამში	მათ შორის	ჯამში	მათ შორის	ჯამში	მათ შორის	ჯამში	მათ შორის	ჯამში
მიწის დონის	სწ-2												

ქვედა-1 სართული	დ.დ- 82	0	0	0	0	0	0	0	0	0	0	0	0

წყალსადენი სისტემის ფიქსირებული მოწყობილობების რაოდენობა-საცხოვრებელი ჯგუფი სც-2 და სც-3 ქვეჯგუფები ცხრილი 1602.1-ის მიხედვით													
სართულები	საცხოვრებელი ერთეულები	ფიქსირებული მოწყობილობები											
		უნიტაზი (ერთ საცხოვრებელ ერთეულზე)		ტუალეტის ხელსაბანები (ერთ საცხოვრებელ ერთეულზე)		აბაზანა/შხაპი (ერთ საცხოვრებელ ერთეულზე)		სამზარეულოს ნიჟარა (ერთ საცხოვრებელ ერთეულზე)		ავტომატური სარეცხი მანქანის მისაერთებელი	
		მოთხოვნილი	გათვალისწინებული	მოთხოვნილი	გათვალისწინებული	მოთხოვნილი	გათვალისწინებული	მოთხოვნილი	გათვალისწინებული	მოთხოვნილი	გათვალისწინებული
1-4 სართული	ბინები; № 1-96 სც-2 სართულზე დ.დ- 92 (ერთი საცხოვრებელზე ერთეულისთვის)	1	1	1	1	1	1	1	1	1	1

A ბლოკი ჭრილი 1-1

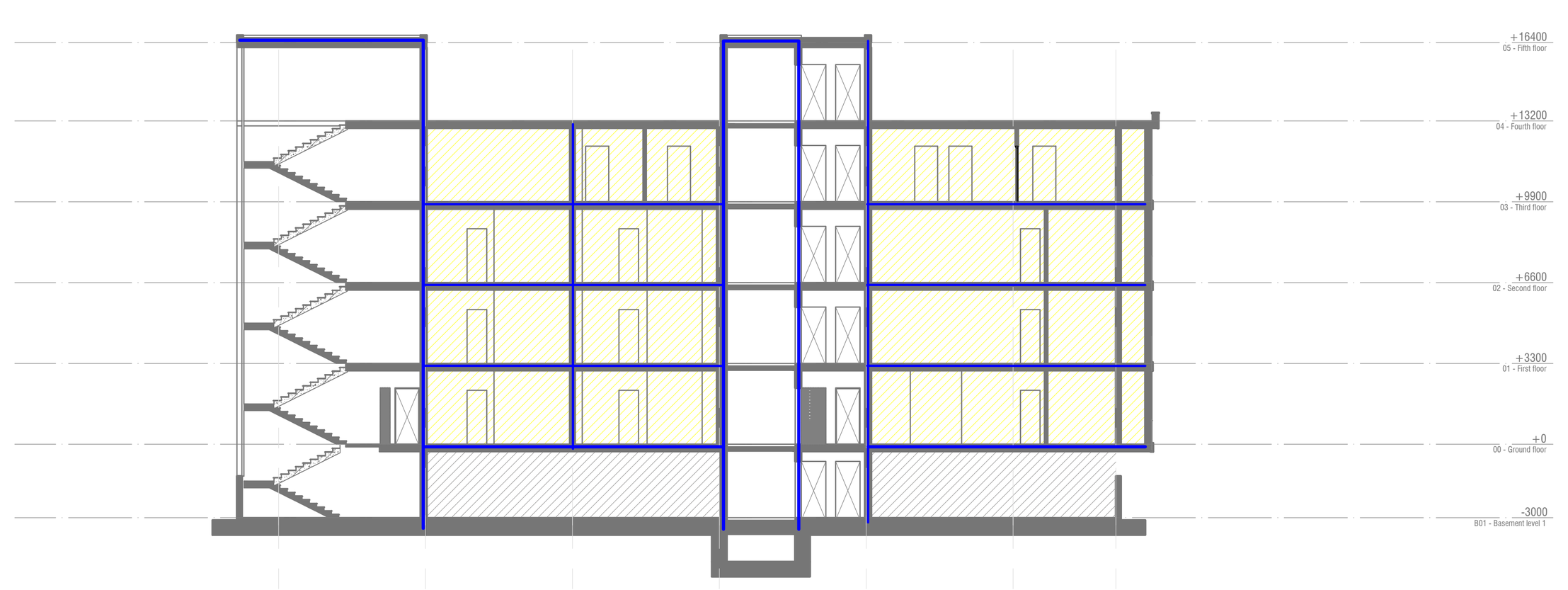

B ბლოკი ჭრილი 1-1

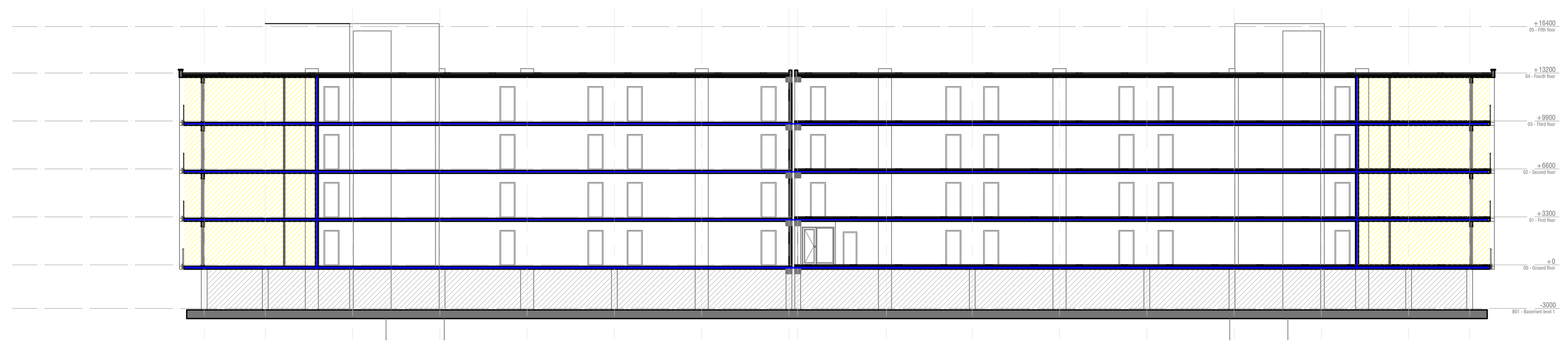

A ბლოკი ჭრილი 2-2

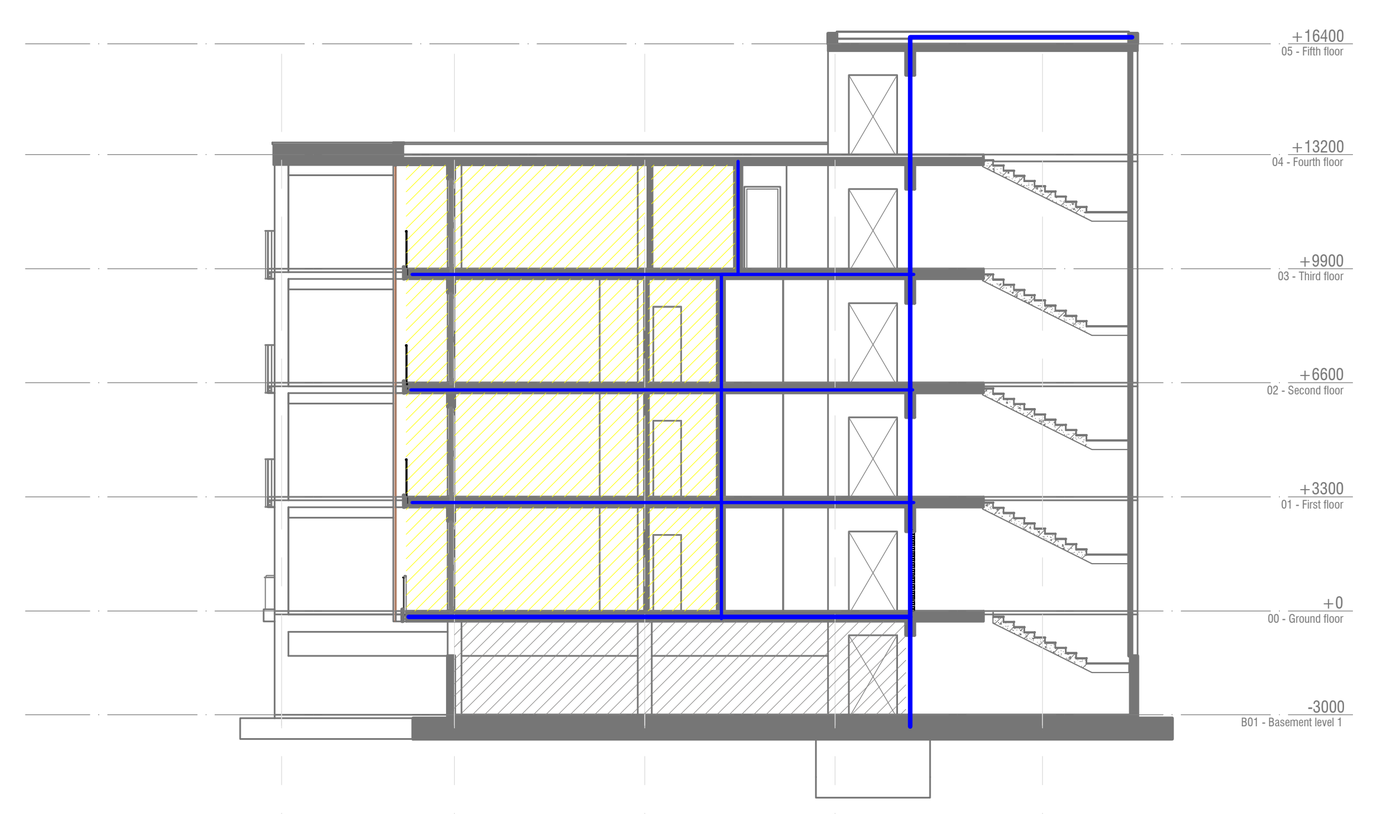

D ბლოკი ჭრილი 1-1

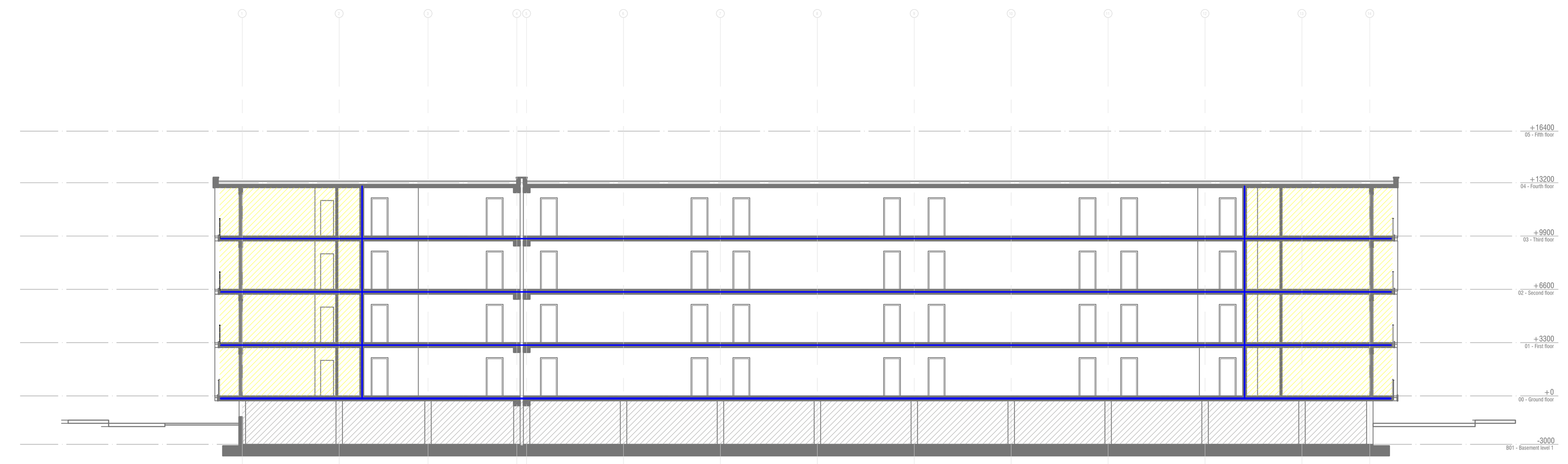

C ბლოკი ჭრილი 1-1

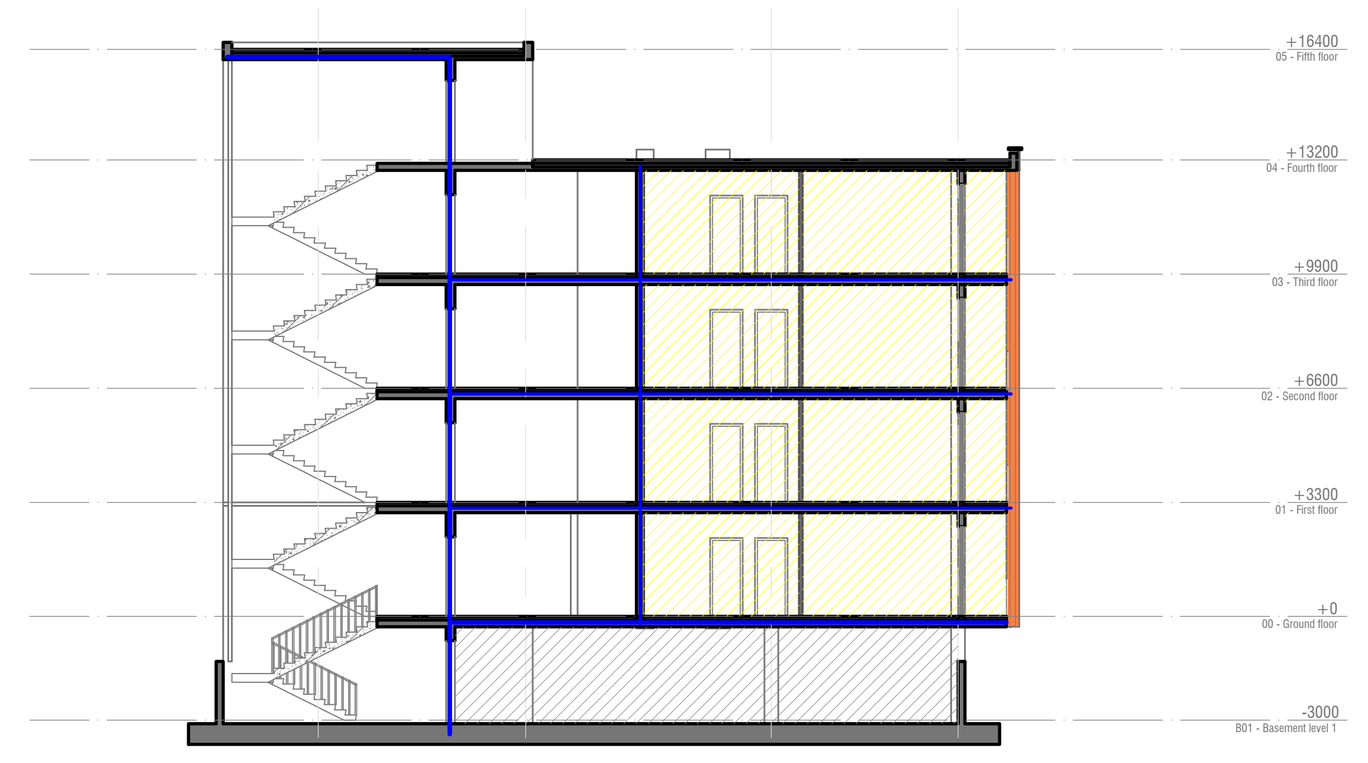

D ბლოკი ჭრილი 2-2

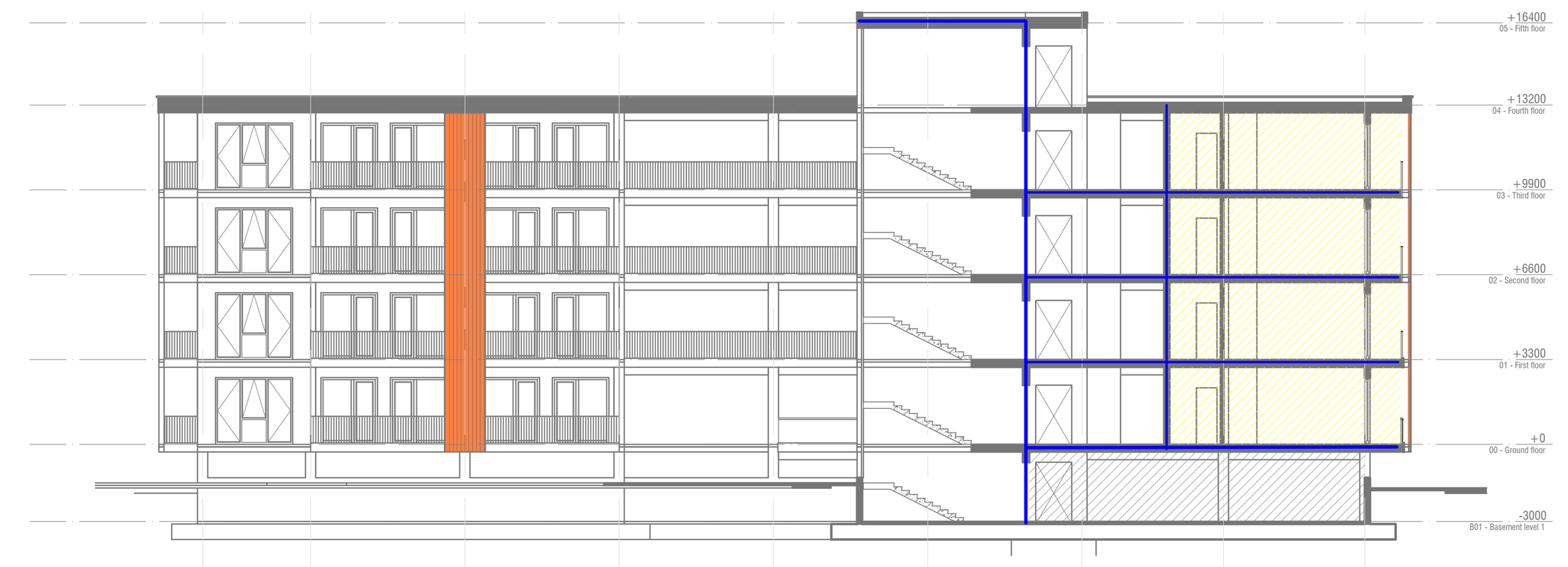

D ბლოკი ჭრილი 3-3

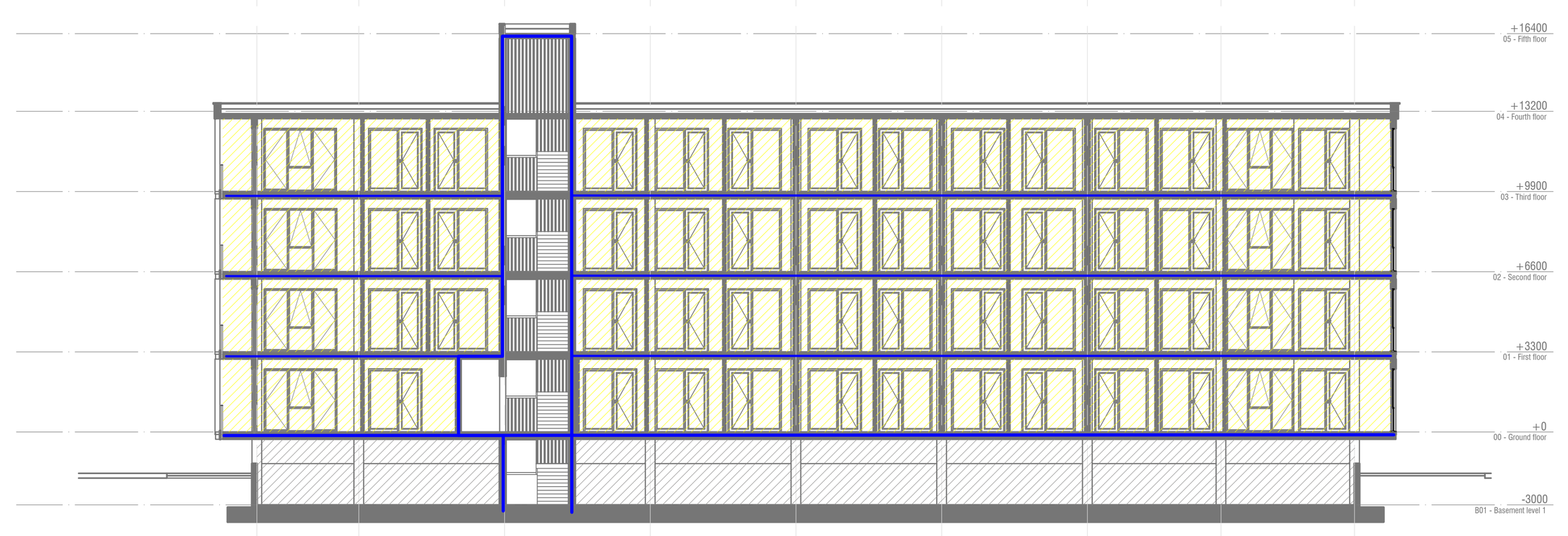

C ბლოკი ჭრილი 1-1

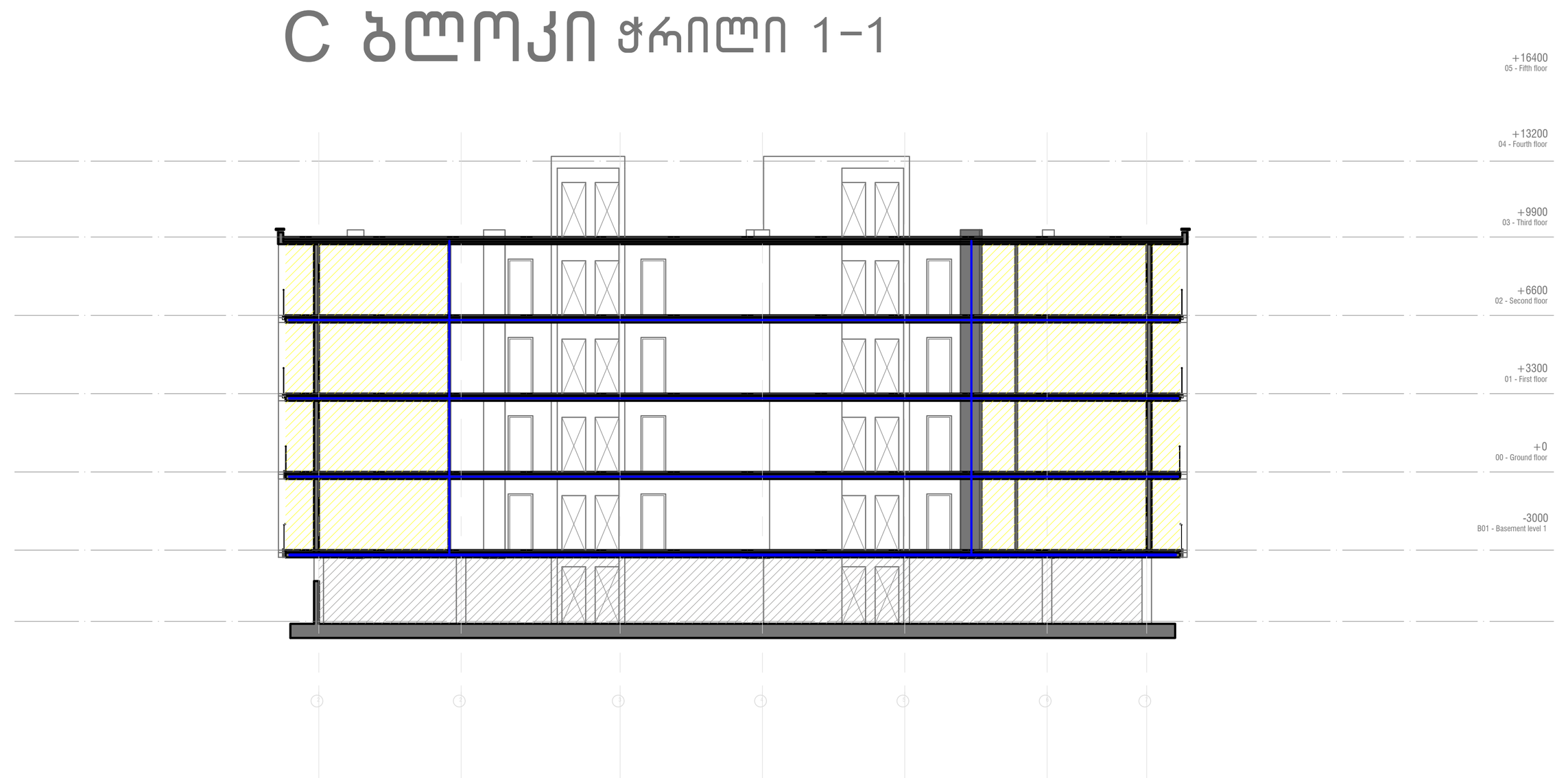

B ბლოკი ჭრილი 1-1

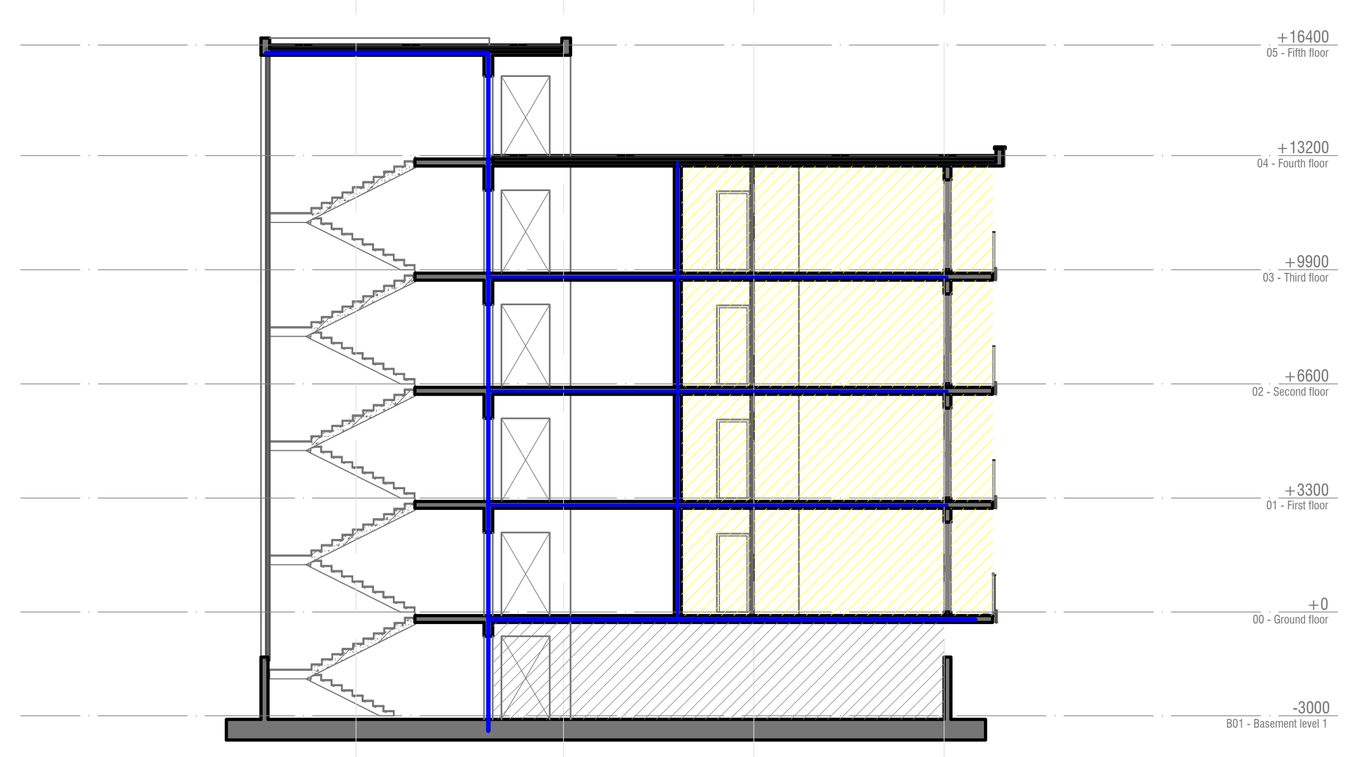

D ბლოკი ჭრილი 4-4



პროექტის სახელი

დაბალი ინტენსივობის საცხოვრებელი კომპლექსი ლისზე

პირობითი აღნიშვნები

განაშენიანების რეგულირების გეგმის საზღვარი

საპროექტო საკადასტრო ერთეული

რეგისტრირებული მიწის ნაკვეთი

საზოგადოებრივი სივრცე

სამეზობლო მიჯნის ზონა

უკანა ეზო

წარმოსახვითი სამეზობლო მიჯნა

განაშენიანების რეგულირების წითელი ხაზი

დამკვეთი: შპს "გურია" ს/კ 204893035

მისამართი:
თბილისი, ფერმწერთა ქუჩა №143,145,147,149
ს/კ 01.14.16.009.442
01.14.16.009.446
01.14.16.009.399

ფურცლის დასახელება

41 დადგენილება
ჭრილები

ეტაპი	პროექტის შეთანხმება	სექტორი	კომერციული
გვერდი		ფორმატი A0	1:250
თარიღი	07.07.2022	რევიზია 01	მასშტაბი
არქიტექტორი		ნიკა ჯუმბურიძე	
არქიტექტორი		თორნიკე ხუციშვილი	
არქიტექტორი		ნიკოლოზ წიქარიშვილი	