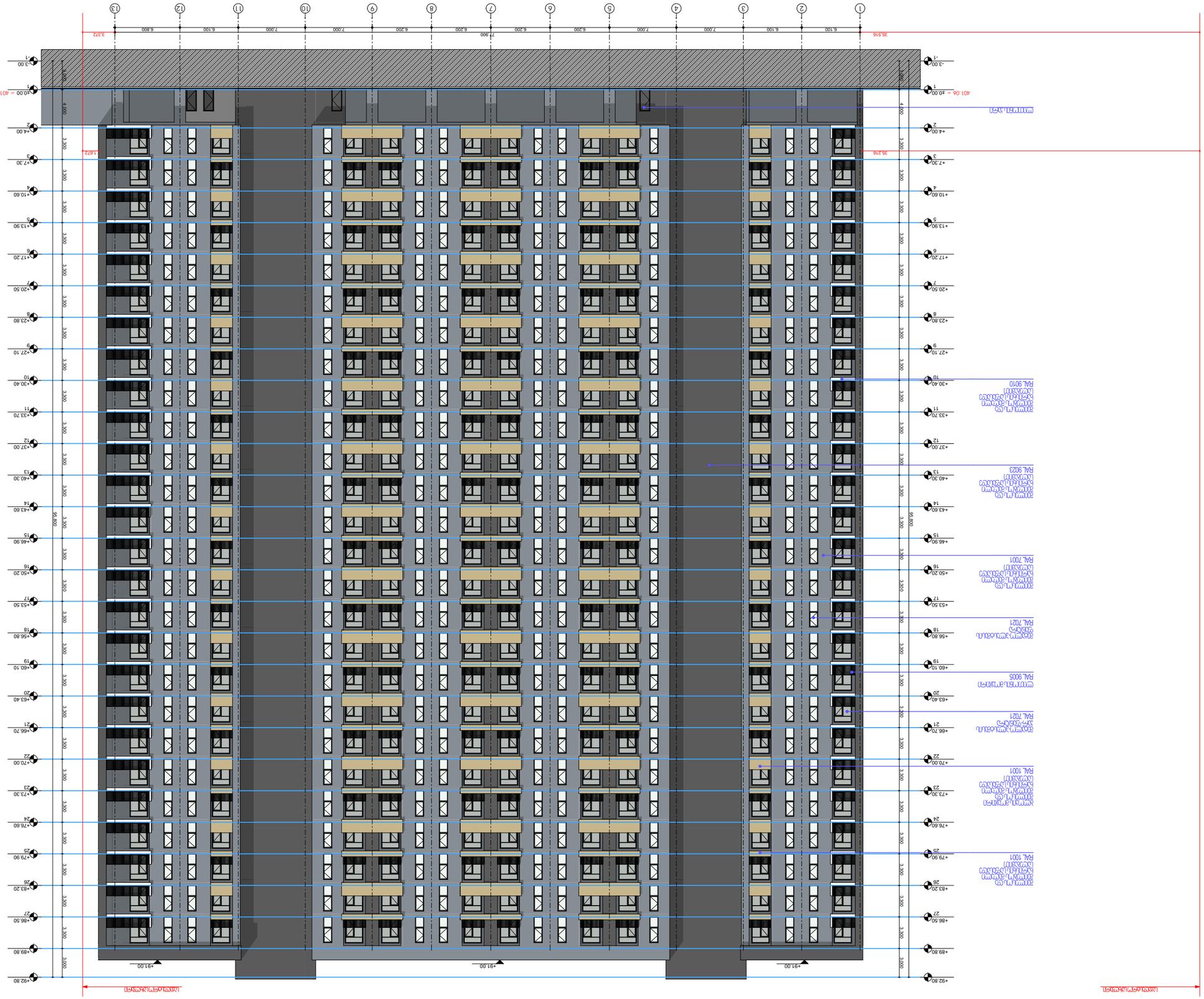
1
2
3
4
5
6
7
8
9
10
11
12
13
6.100
7.000
6.200
6.800
77.900
35.516
3.372
-3.00
-1
+0.00 = 401.06
401.06 = +0.00
+4.00
+7.30
+10.60
+13.90
+17.20
+20.50
+23.80
+27.10
+30.40
+33.70
+37.00
+40.30
+43.60
+46.90
+50.20
+53.50
+56.80
+60.10
+63.40
+66.70
+70.00
+73.30
+76.60
+79.90
+83.20
+86.50
+89.80
+92.80
+91.00
3.300
3.000
3.600
96.800
35.216
1.672
RAL 9010
RAL 9023
RAL 7001
RAL 7021
RAL 9005
RAL 7021
RAL 1001
RAL 7021



ფასადის ტიპი:	ბ. ნოტიო ასფალტბეტონის ფილები
ფასადის ფერი:	ანთრაციტი
ფასადის ელემენტები:	ალუმინის პროფილები
ფანჯრების ტიპი:	ალუმინის პროფილები
ფანჯრების ფერი:	ანთრაციტი
ბალკონის ტიპი:	ალუმინის პროფილები
ბალკონის ფერი:	ანთრაციტი
ბალკონის მოაჯირის ტიპი:	ალუმინის პროფილები
ბალკონის მოაჯირის ფერი:	ანთრაციტი
სახურავის ტიპი:	ბ. ნოტიო ასფალტბეტონის ფილები
სახურავის ფერი:	ანთრაციტი
სახურავის ელემენტები:	ალუმინის პროფილები
სახურავის ელემენტების ფერი:	ანთრაციტი

მასშტაბი:	1:400
ფორმატი:	A3
ნახაზის N:	7/11/2022

ა.ს.ს.ა. ზაკარიაძე ქუჩა თბილისი, საქართველო.
PHONE: +(995) 598-167-167.
MAIL: TEAMOFA.S.S.A@GMAIL.COM

პროექტის დასახელება:	ბინათმშენებლობა ფილიალ „ნაგებობათა მშენებლობა“ ს/ს-ის ტერიტორიაზე, ქ. ბათუმი, ნ.ჯ.ჯ. ქუჩა №29
ნახაზის დასახელება:	ფასადი 1-1 ფილები
ნახაზის N:	A.05.2

ნახაზის ავტორები:	
არქიტექტურული ნაწილი:	ა. ბერიძე
კონსტრუქციული ნაწილი:	
ინჟინერული ქსელების ნაწილი:	
ელექტრული ნაწილი:	
სამშენებლო ორგანიზაციის ნაწილი:	
ტექნიკური ზედამხედველობა:	

დამკვეთი:	შპს „ნაგებობათა მშენებლობა ფილიალი“ ს/ს 406353832

პროექტის ეტაპი:	მშენებლობის ეროვნული ნებართვა

ფასადის ელემენტების ფერების ცხრილი	
ფასადის ელემენტების ფერების ცხრილი	
ფანჯრების ალუმინის პროფილები RAL 9005	
ბალკონის ალუმინის პროფილები RAL 7021	
ბალკონის მოაჯირის ალუმინის პროფილები RAL 7021	
ფანჯრების ალუმინის პროფილები RAL 1001	
ბალკონის ალუმინის პროფილები RAL 1001	
ფანჯრების ალუმინის პროფილები RAL 7001	
ბალკონის ალუმინის პროფილები RAL 7001	
ფანჯრების ალუმინის პროფილები RAL 9010	
ბალკონის ალუმინის პროფილები RAL 9010	
ფანჯრების ალუმინის პროფილები RAL 9023	
ბალკონის ალუმინის პროფილები RAL 9023	

ნახაზის ელემენტების აღნიშვნა:	
- ნახაზის ელემენტების აღნიშვნა და ასოები ნაჩვენებია ნახაზის ტექსტში	
ნახაზის ელემენტების ზომები მოცემულია მილიმეტრებში (თუ სხვა არაა მითითებული)	
- ნახაზის ელემენტების ზომები და ასოები ნაჩვენებია ნახაზის ტექსტში	
ნახაზის ელემენტების ზომები მოცემულია მეტრებში	
ნახაზის ელემენტების ზომები მოცემულია სანტიმეტრებში	
ნახაზის ელემენტების ზომები მოცემულია მილიმეტრებში	

ნახაზის ელემენტების აღნიშვნა:	
ნახაზის ელემენტების ასოები	
ნახაზის ელემენტების ზომები	
ნახაზის ელემენტების ფერები	
ნახაზის ელემენტების ტექსტი	
ნახაზის ელემენტების ხაზები	
ნახაზის ელემენტების ფონი	
ნახაზის ელემენტების ჩრდილები	
ნახაზის ელემენტების ანიმაცია	
ნახაზის ელემენტების ინტერაქტიული ელემენტები	
ნახაზის ელემენტების ინტერაქტიული ელემენტების ფერები	
ნახაზის ელემენტების ინტერაქტიული ელემენტების ტექსტი	
ნახაზის ელემენტების ინტერაქტიული ელემენტების ხაზები	
ნახაზის ელემენტების ინტერაქტიული ელემენტების ფონი	
ნახაზის ელემენტების ინტერაქტიული ელემენტების ჩრდილები	
ნახაზის ელემენტების ინტერაქტიული ელემენტების ანიმაცია	

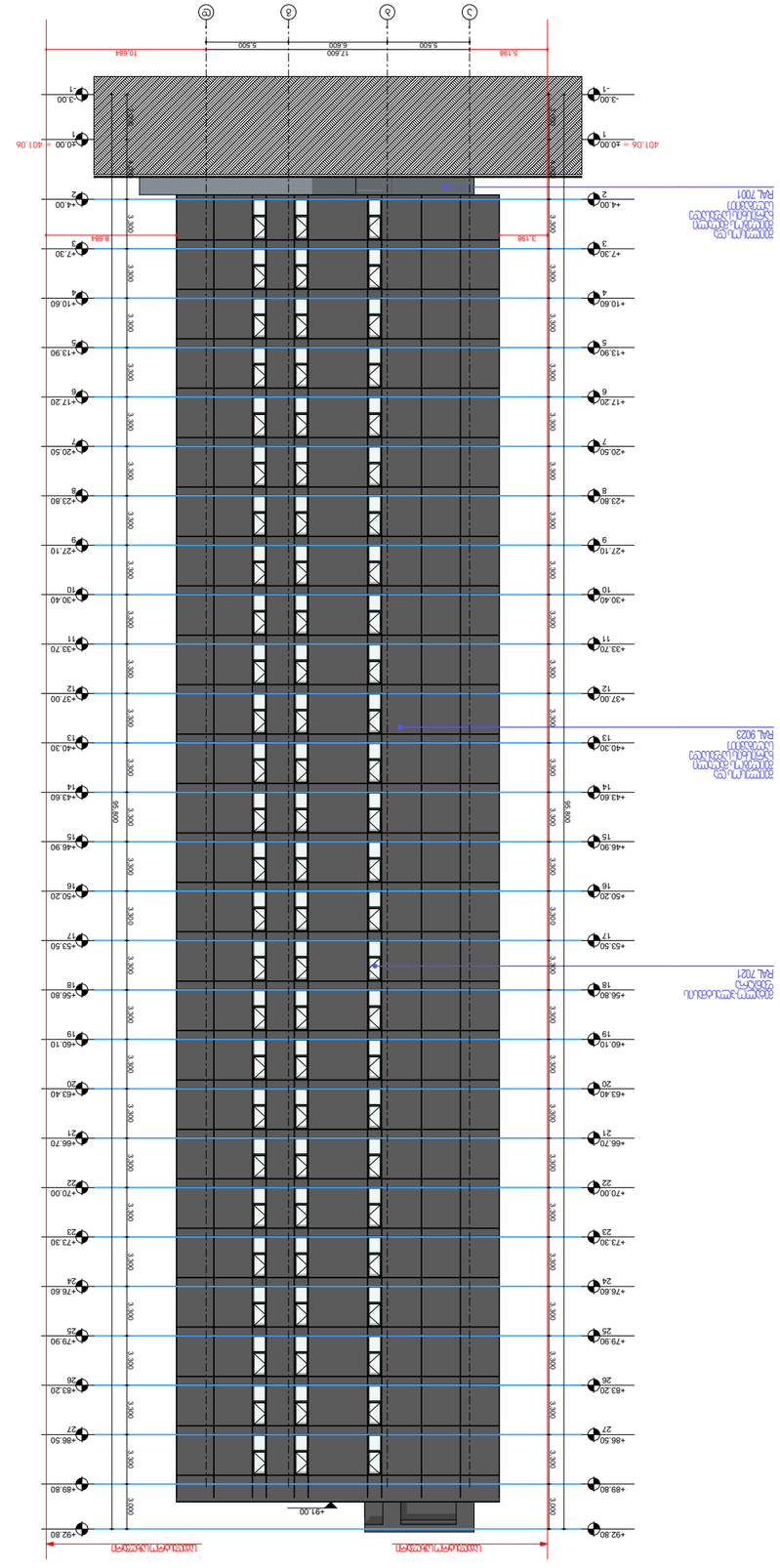

დამკვეთი:	შპს "ნაღვარევის ფილტრაციული ქარხანა"
	ს/კ 406353832
პროექტის დასახელება და მისამართი:	ა.რ.ს.ა. ქ. თბილისი, ვაკის რაიონი, ზ. ზედაზნელის ქუჩა N-29
ნახაზის დასახელება:	არქიტექტურული ნაწილი
ნახაზის N:	A.05.3
პროექტის ხელმძღვანელი:	ნ. ლომთათიძე
პროექტის მთავარი ინჟინერი:	ნ. ლომთათიძე
პროექტის ავტორი:	ნ. ლომთათიძე
პროექტის ტიპი:	ახალი მშენებლობა
	არსებული შენობის რეკონსტრუქცია
	არსებული შენობის კაპიტალური რემონტი
	არსებული შენობის ფასადის რემონტი
	სხვა

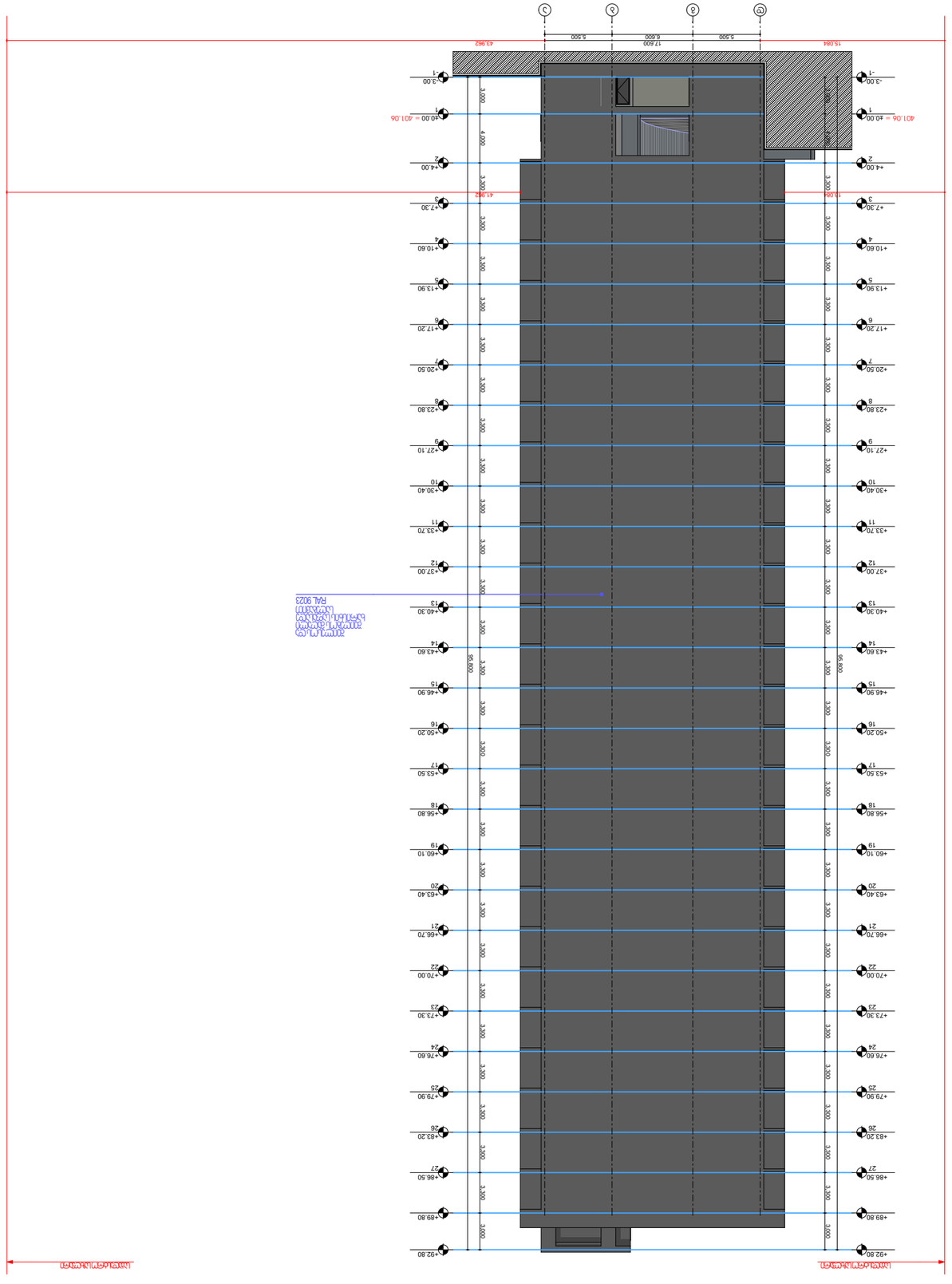
ა
ბ
გ
დ
43.962
15.064
5.500
6.600
17.600
5.500
+92.80
+89.80
+86.50
+83.20
+79.90
+76.60
+73.30
+70.00
+66.70
+63.40
+60.10
+56.80
+53.50
+50.20
+46.90
+43.60
+40.30
+37.00
+33.70
+30.40
+27.10
+23.80
+20.50
+17.20
+13.90
+10.60
+7.30
+4.00
-3.00
401.06 = ±0.00
3.300
3.300
3.300

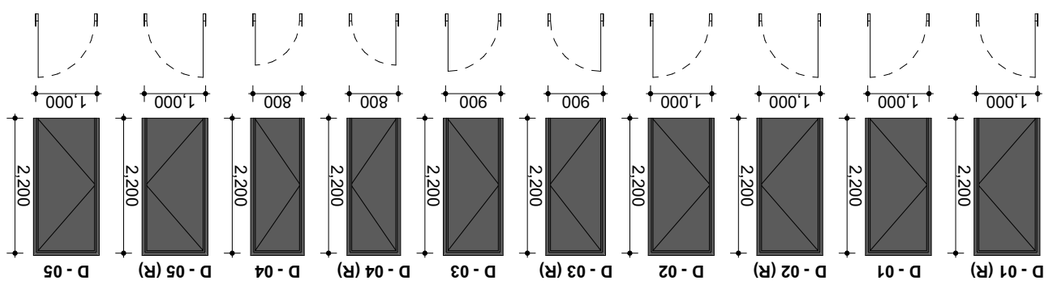

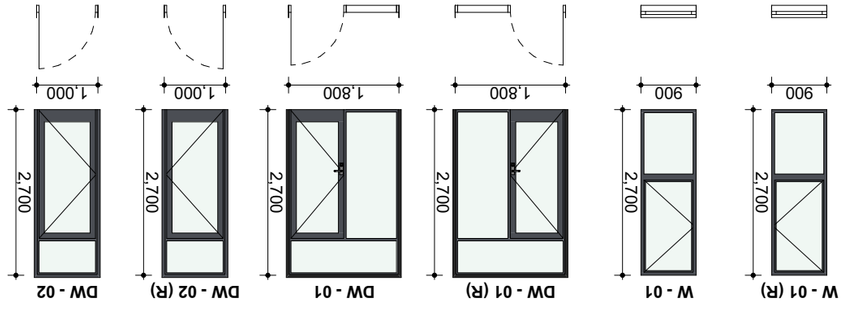

ფანჯრებისა და კარების ბლოკების ტექნიკური მახასიათებლების ცხრილი

აღნიშვნა-ზომა სიმაღლე/სიგანე მმ	ოთახის დასახელება და ფანჯრის ტიპი	სართულების რაოდენობა	ერთეულების რაოდენობა სულ
D-01	სააბაზანა-ტუალეტი	1000	87
D-01 (R)	სააბაზანა-ტუალეტი	1000	87
D-02	მისაღები ოთახი	2200	286
D-02 (R)	მისაღები ოთახი	2200	286
D-03	ოთახი ტიპი 2	2200	312
D-03 (R)	ოთახი ტიპი 2	2200	313
D-04	საძინებელი ოთახი	2200	287
D-04 (R)	საძინებელი ოთახი	2200	286
D-05	ტუალეტი მისაღები ოთახი	2200	4
D-05 (R)	ტუალეტი მისაღები ოთახი	2200	1

ფანჯრების ტექნიკური მახასიათებლების ცხრილი -3.00 მეტრიდან +89.80 მეტრამდე

აღნიშვნა-ზომა სიმაღლე/სიგანე მმ	ოთახის დასახელება და ფანჯრის ტიპი	სართულების რაოდენობა	ერთეულების რაოდენობა სულ
W-01	სააბაზანა-ტუალეტი / მისაღები ოთახი	900	338
W-01 (R)	სააბაზანა-ტუალეტი / მისაღები ოთახი	900	312
DW-01	მისაღები ოთახი	1800	286
DW-01 (R)	მისაღები ოთახი	1800	286
DW-02	სააბაზანა-ტუალეტი	1000	286
DW-02 (R)	სააბაზანა-ტუალეტი	1000	286

A.S.A. ZAKARIADZE STR. TBILISI, GEORGIA.
PHONE: +(995) 598-167-167.
MAIL: TEAMOFA.S.S.A@GMAIL.COM

პროექტის დასახელება:	ქ. თბილისში, ი. ზაქარიაძის ქუჩა N:29 ს/კ 01.1.13.05.004.139
ნახაზის დასახელება:	ფანჯრების, ბალკონის კარების ბლოკების ტექნიკური მახასიათებლების ცხრილი
ნახაზის №:	**A.05.5**
ნახაზის ავტორი:	არქიტექტორი ალექსანდრე ზაქარიაძე
ნახაზის ტიპი:	ფანჯრების, ბალკონის კარების ბლოკების ტექნიკური მახასიათებლების ცხრილი
ნახაზის მასშტაბი:	-
ნახაზის ტექნიკური აღწერილობა:	ფანჯრების, ბალკონის კარების ბლოკების ტექნიკური მახასიათებლების ცხრილი