פרויקט מגורים משולב מסחר ומשרדים - בניין מגורים ומסחר

מהנדס:	ש. כהן
שרטט:	ר. לוי
קנה"מ:	1:150
גרסה:	A2
תאריך:	23/05/2022

מפת אזור

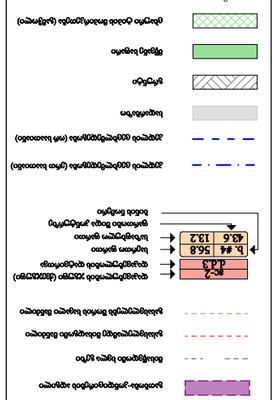
N
רחוב הנמל
רחוב הגפן
רחוב הדקל
רחוב הרימון
רחוב התמר
רחוב הזית
רחוב האלון
רחוב הברוש
רחוב הארז
רחוב השקמה
רחוב הגפן
רחוב הדקל
רחוב הרימון
רחוב התמר
רחוב הזית
רחוב האלון
רחוב הברוש
רחוב הארז
רחוב השקמה
רחוב הנמל

გეგმა ნიშნულზე -4.500

მ. 1:150 (A2)

კომერციული ფართი - 585.8 მ² საზაფხულო ფართი - 0.0 მ²	585.8 მ²
სასაწყობე ფართი - 127.2 მ² საზაფხულო ფართი - 0.0 მ²	127.2 მ²
დამხმარე ფართი - 12.0 მ² საზაფხულო ფართი - 0.0 მ²	12.0 მ²
დამხმარე ფართი - 29.7 მ² საზაფხულო ფართი - 0.0 მ²	29.7 მ²



თარიღი	23/05/2022
დამკვეთი:	
შ.პ.ს. "მს ბილდერი"	
შემსრულებელი:	
შ.პ.ს. "პაულონია +"	

პირობითი აღნიშვნები

- ღერძის ხაზი
- საკადასტრო საზღვარი
- ჭრილის ხაზი
- ხვრელის კედელი
- ხვრელის კედელი (ბიეტონის გამოყოფა)
- გაბეტონებული ხტეინის კედელი-ხვეტი
- გათხრა-კონდიციონერის ადგილი
- მისაწვდომი სვლა გეზი
- გასასვლელამდე მისადგომი მანძილი
- გასასვლელის შორის საგალი მანძილი
- ფ=2 / ქ.ქ.3 — დატვირთულობის კედელი (ქვეკედელი) / დატვირთულობის დატვირთვა
- ხ. #4 56.8 / 43.6 13.2 — სადრენაჟო ფართი / საზაფხულო ფართი
- ფართობი შედგა კონტურზე მინის ნიშნით
- კედლის ცეცხლმედეგობა (ერთ საათიანი)
- კედლის ცეცხლმედეგობა (ორ საათიანი)
- სადრენაჟო
- ჭერტები
- მწვანე საფარი
- ცხელი ტაბის მოპირკეთება (გამწოლი)
- ჩრდილოეთის აღნიშვნა

	სამშენის სახელწოდება
	სახანძრო მილსადენი
	სახანძრო განგაშის სისტემის კაშხის სისტემა
	საევაკუაციო ბმოვანი განგაშის საკომუნიკაციო სისტემა
	ხელის ცეცხლმაქრი
	სახანძრო-სამშენელო სამაზრის მიერ გამოსაყენებელი მისაერთებელი პიდრანტი
	კვამლის ავტომატური აღმომჩენი
	კვამლზე მორეაგირე მაუწყებელი
	ავტომაშუქი
	სახანძრო განგაშის ხელით სამართავი კოლოფი
	გასასვლელი

შენიშვნა

1. შენობის მონოლითური სვეტების და კიბების რიგებში კონტურული და ზონა შეიბეტონ მეორეული შენობის გამარტივება და ეკონომიის ეკვალენტიც კონსტრუქციის მოთხოვნის საფუძველზე
2. პროექტში გამოყენებული კონფიგურაციის შეიძლება მეორეული მეორეული.
3. შენობის გარე და შიდა კიბეების საფეხურების ზომა და რაოდენობა შეიძლება მეორეული მეორეული.
4. ვიტრაჟების, კარის და სხვა დეთბების მოძრავი ფრთების მოწყობილება და რაოდენობა შეიძლება ოფის სხვადასხვა. შესაბამისად შეიძლება მეორეული პროექტის სისტე

პროექტის დასახელება

მრავალბინიანი საცხოვრებელი სახლი

მისამართი

დ. კვავაძანტირამის ქუჩა

ნახაზის დასახელება

გეგმა ნიშნულზე -4,500

თანამდებობა	ხელმოწერა	გვარი
დირექტორი		ლ. ხავთასი
პროექტის ავტორი		ი. ხავთასი
არქიტექტორი		დ. ბურჯღვილი
კონსტრუქტორი		

მასშტაბი	1:150
ფორმატი	A2

გეგმა ნიშნულზე +0.000
მ. 1:150 (A2)

ავტოსადგომის ფართი - 800.6 მ²	800.6 მ²
საზაფხულო ფართი - 0.0 მ²	
დამხმარე ფართი - 6.8 მ²	6.8 მ²
საზაფხულო ფართი - 0.0 მ²	

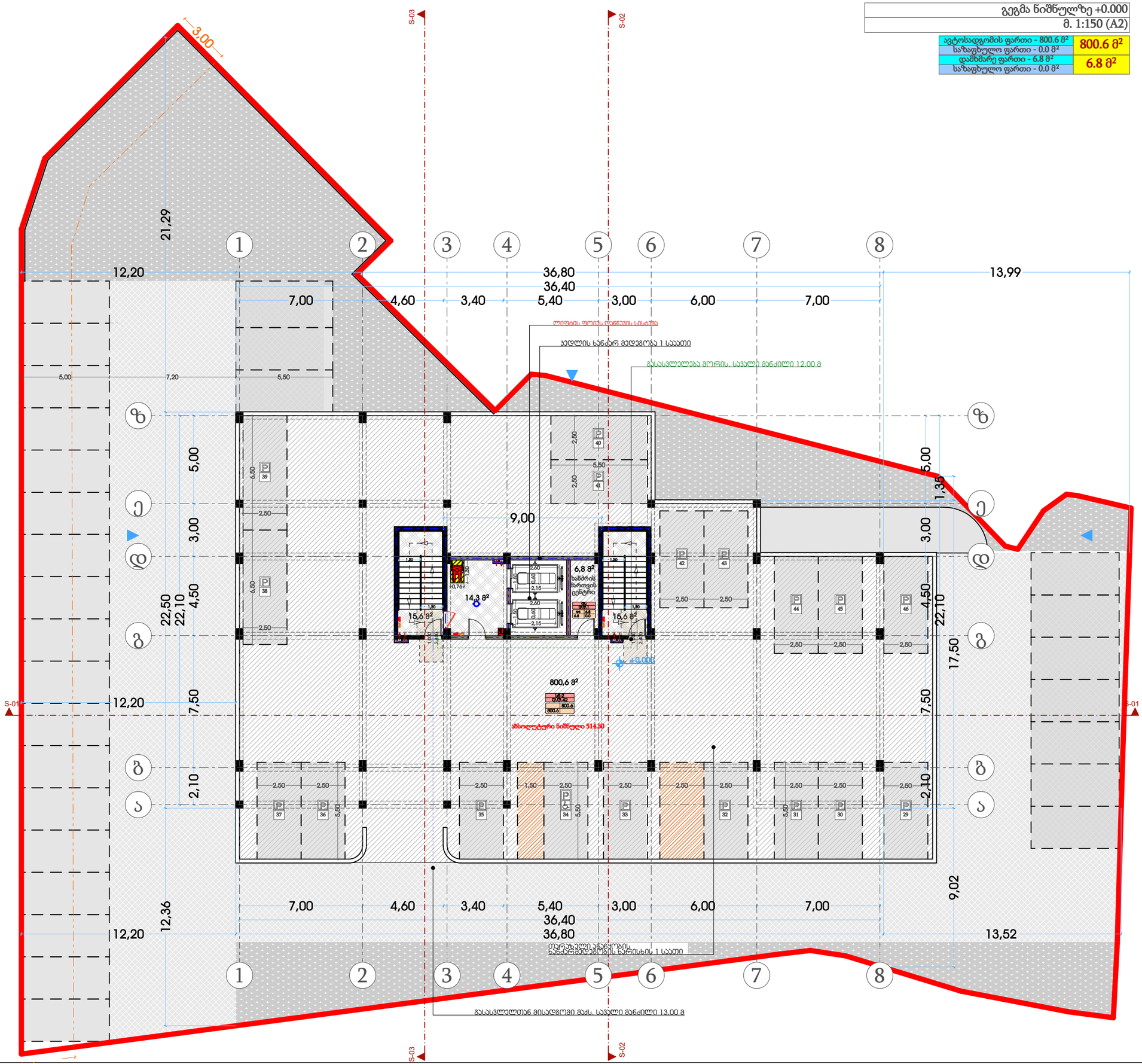

თარიღი	23/05/2022
დამკვეთი:	
შ.პ.ს. "მს ბილდერი"	
შემსრულებელი:	
შ.პ.ს. "პაულონია +"	

პირობითი აღნიშვნები

- ღერძის ხაზი
- საკადასტრო საზღვარი
- ჭრილის ხაზი
- ხლოკის კედელი
- ხლოკის კედელი (ხიმენტის გამოყოდი)
- გაბეტონებული ხეტონის კედელი-სვეტი
- გათხრა-კონდიციონერის ადგილი
- მისაწვდომი სველი კვანძი
- გასასვლელიდან მისადგომი მანძილი
- გასასვლელის შორის საკალი მანძილი
- ჯ=2 / ქ.ქ.3 — დატვირთვის კედელი (ქვეკედელი) / დატვირთვის დატვირთვა
- ხ. #4 56.8 / 43.6 13.2 — საერთო ფართი / საზაფხულო ფართი
- ფართობი შედგა კონტურზე მინის ნიშნული
- კედლის ცეცხლმედეგობა (ერთ საათიანი)
- კედლის ცეცხლმედეგობა (ორ საათიანი)
- საფარმასალა
- ჭერები
- შეკავი საფარი
- ცხაური ტიპის მოპირკეთება (გამქრალი)
- ჩრდილოეთის აღნიშვნა

	სიმბოლოს სახელწოდება
	სახანძრო მილდგარი
	სახანძრო განყოფილებასთან კავშირის სისტემა
	საგანგებო ხმოვანი განგაშის საკომუნიკაციო სისტემა
	ხელის ცეცხლმაქრი
	სახანძრო-სამშველო სამაზრონის მიერ გამოსაყენებელი მისაერთებელი პიდრანტი
	კვამლის ავტომატური აღმომჩენი
	კვამლზე მორეაგირე მაუწყებელი
	ავტოსმშეფი
	სახანძრო განგაშის ხელით სამართავი კოლოფი
	გასასვლელი

შენიშვნა

1. შენობის მონოლითური სველების და კედლის რაოდენობა, კონფიგურაცია და ზომა შეიძლება მუდმივის ზუსტი განაზომებისა და პროექტის ეტაპებზე კონსტრუქციის მოთხოვნის საფუძველზე
2. პროექტში ნაჩვენები რკინაბეტონის კონფიგურაცია შეიძლება მუდმივის მცირეოდენ.
3. შენობის გარე და შიდა კედლის საფეხურების ზომა და რაოდენობა შეიძლება მუდმივის მცირეოდენ.
4. ეკიპირების, კარისა და სხვა დეთმების მოძრავი ფრთების მიმართულება და რაოდენობა შეიძლება იყოს სხვადასხვა, შესაბამისად შეიძლება მუდმივის პროექტის სიტე

პროექტის დასახელება

მრავალბინიანი საცხოვრებელი სახლი

მისამართი

დ. კვაჭანტირაძის ქუჩა

ნახაზის დასახელება

გეგმა ნიშნულზე 0,000

თანამდებობა	ხელმოწერა	გვარი
დირექტორი		ლ. ხავთასი
პროექტის ავტორი		ი. ხავთასი
არქიტექტორი		დ. მუნჯიშვილი
კონსტრუქტორი		

მასშტაბი	1:150
ფორმატი	A2

გეგმა ნიშნულზე +3.000
მ. 1:150 (A2)

ბინა#201	საცხოვრებელი ფართი - 64.4 მ² საზაფხულო ფართი - 9.0 მ²	73.4 მ²
ბინა#202	საცხოვრებელი ფართი - 64.3 მ² საზაფხულო ფართი - 5.6 მ²	69.9 მ²
ბინა#203	საცხოვრებელი ფართი - 58.3 მ² საზაფხულო ფართი - 9.2 მ²	67.5 მ²
ბინა#204	საცხოვრებელი ფართი - 53.3 მ² საზაფხულო ფართი - 6.6 მ²	59.9 მ²
ბინა#205	საცხოვრებელი ფართი - 43.8 მ² საზაფხულო ფართი - 4.5 მ²	48.3 მ²
ბინა#206	საცხოვრებელი ფართი - 32.7 მ² საზაფხულო ფართი - 4.5 მ²	37.2 მ²
ბინა#207	საცხოვრებელი ფართი - 51.8 მ² საზაფხულო ფართი - 4.0 მ²	55.8 მ²
ბინა#208	საცხოვრებელი ფართი - 39.2 მ² საზაფხულო ფართი - 4.0 მ²	43.2 მ²
ბინა#209	საცხოვრებელი ფართი - 44.3 მ² საზაფხულო ფართი - 4.5 მ²	48.8 მ²

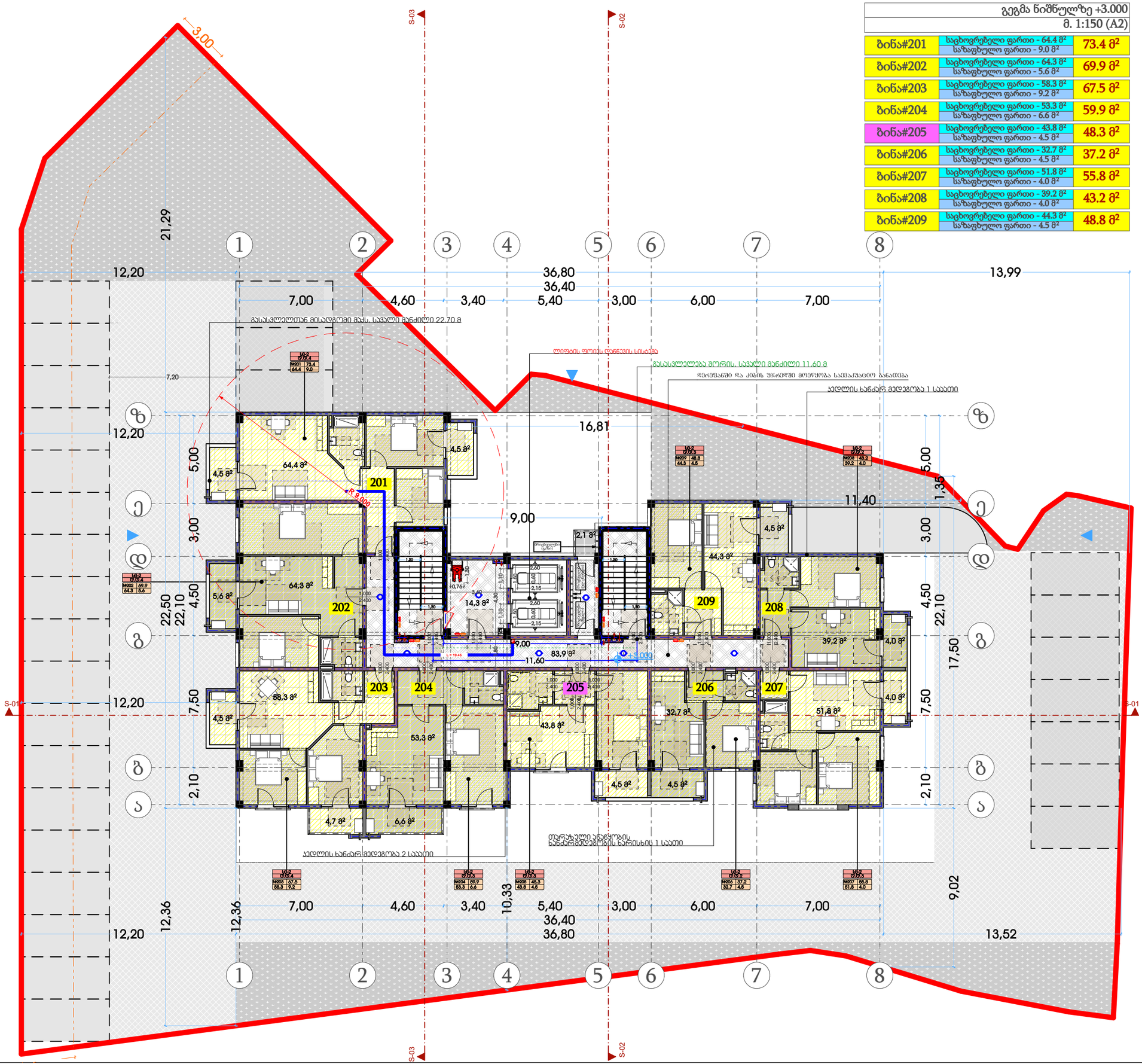

თარიღი	23/05/2022
დამკვეთი:	
შ.პ.ს. "მს ბილდერი"	
შემსრულებელი:	
შ.პ.ს. "პაულონია +"	

პირობითი აღნიშვნები

- ღერძის ხაზი
- საკადასტრო საზღვარი
- ჭრილის ხაზი
- ხვრელის კედელი
- ხვრელის კედელი (ბინების გამყოფი)
- გაბეტონებული ხტეინის კედელი-ხვეტი
- გათხრის-კონდიციონერის ადგილი
- მისაწვდომი სველი კვანძი
- გასასვლელამდე მისადგომი მანძილი
- გასასვლელის შორის საგალი მანძილი
- ფ/ბ-2 — დატვირთულობის კედელი (ქვედანაყარი)
- დ.ბ.3 — დატვირთულობის დატვირთვა
- ს. #4 56.8 — სერთო ფართი
- 43.6 13.2 — საზაფხულო ფართი
- ფართობი შედგა კონტურზე
- ბინის ნომერი
- კედლის ცეცხლმედეგობა (ერთ საათიანი)
- კედლის ცეცხლმედეგობა (ორ საათიანი)
- საფარჩაზი
- ჭერები
- მწვანე საფარი
- ცხაური ტაბის მოპირკეთება (გამჭოლი)
- ჩრდილოეთის აღნიშვნა

- სიმბოლის სახელწოდება
- სახანძრო მილდგარი
- სახანძრო განგაშიდან კავშირის სისტემა
- საგანგაშო ხმოვანი განგაშის საკომუნიკაციო სისტემა
- ხელის ცეცხლმაქრი
- სახანძრო-სამშველო სამაზრის მიერ გამოსაყენებელი მილსადენები ჰიდრანტი
- კვამლის ავტომატური აღმომჩენი
- კვამლზე მორეაგირე მატენებელი
- ავტოსამზეი
- სახანძრო განგაშის ხელით სამართავი კოლოფი
- EXIT — განსავლელი

შენიშვნა

1. შენობის მონოლითური სვეტების და კედლის რაოდენობა, კონფიგურაცია და ზომა შეიძლება მერქნის განაპირებებისა და ეიზელის უცილებლად კონტრაქტორის მოთხოვნის საკუთრებაა
2. პროექტში ნახატები რელიეფის კონფიგურაცია შეიძლება შეიცვალოს მერქნით.
3. შენობის გარე და შიდა კონტის საფეხურების ზომა და რაოდენობა შეიძლება შეიცვალოს მერქნით.
4. ეკიპირების, კარისა და სხვა დეთმების მოძრაი ფრენის მიმართულება და რაოდენობა შეიძლება იყოს სხვადასხვა, შესაბამისად შეიძლება შეიცვალოს პროექტის სისქე

პროექტის დასახელება

მრავალბინიანი საცხოვრებელი სახლი

მისამართი

დ. კვაჭანტირაძის ქუჩა

ნახაზის დასახელება

გეგმა ნიშნულზე 3,000

თანამდებობა	ხელმოწერა	გვარი
დირექტორი		ლ. ხაბუასი
პროექტის ავტორი		ი. ხაბუასი
არქიტექტორი		დ. მუნჯიშვილი
კონსტრუქტორი		

მასშტაბი	1:150
ფორმატი	A2

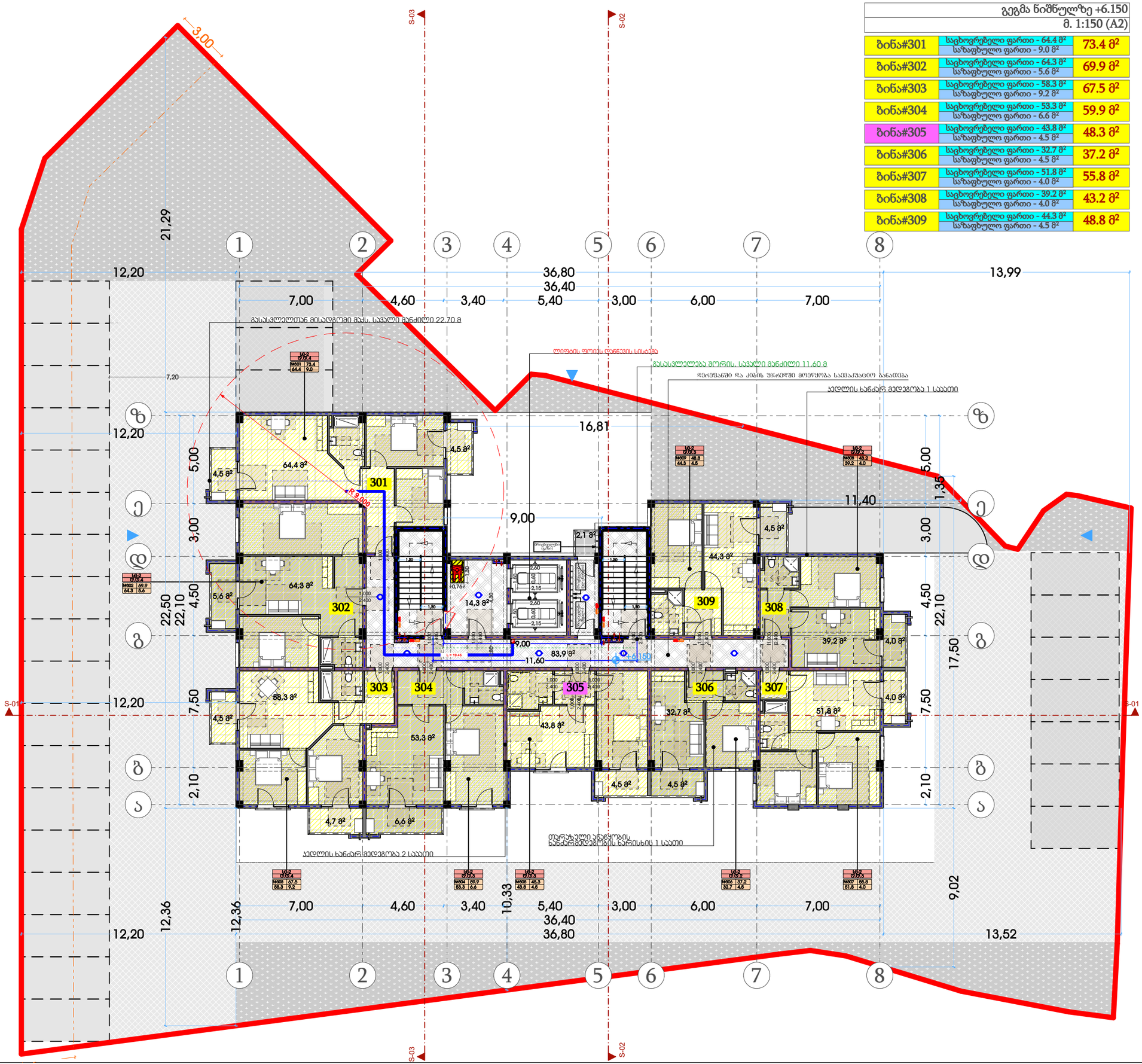

გეგმა ნიშნულზე +6.150		
მ. 1:150 (A2)		
ბინა#301	საცხოვრებელი ფართი - 64.4 მ² საზაფხულო ფართი - 9.0 მ²	73.4 მ²
ბინა#302	საცხოვრებელი ფართი - 64.3 მ² საზაფხულო ფართი - 5.6 მ²	69.9 მ²
ბინა#303	საცხოვრებელი ფართი - 58.3 მ² საზაფხულო ფართი - 9.2 მ²	67.5 მ²
ბინა#304	საცხოვრებელი ფართი - 53.3 მ² საზაფხულო ფართი - 6.6 მ²	59.9 მ²
ბინა#305	საცხოვრებელი ფართი - 43.8 მ² საზაფხულო ფართი - 4.5 მ²	48.3 მ²
ბინა#306	საცხოვრებელი ფართი - 32.7 მ² საზაფხულო ფართი - 4.5 მ²	37.2 მ²
ბინა#307	საცხოვრებელი ფართი - 51.8 მ² საზაფხულო ფართი - 4.0 მ²	55.8 მ²
ბინა#308	საცხოვრებელი ფართი - 39.2 მ² საზაფხულო ფართი - 4.0 მ²	43.2 მ²
ბინა#309	საცხოვრებელი ფართი - 44.3 მ² საზაფხულო ფართი - 4.5 მ²	48.8 მ²

თარიღი	23/05/2022
დამკვეთი:	
შ.პ.ს. "მს ბილდერი"	
შემსრულებელი:	
შ.პ.ს. "პაულონია +"	

პირობითი აღნიშვნები

- ა — ღერძის ხაზი
- საკადასტრო საზღვარი
- ჭრილის ხაზი
- ხვრელის კედელი
- ხვრელის კედელი (ბიბლიის გამოყოფა)
- გაბეტონებული ხტუნების კედელი-სვეტი
- გათხრის-კონდიციონერის ადგილი
- მისაწვდომი სველი კვანძი
- გასასვლელამდე მისადგომი მანძილი
- გასასვლელის შორის საგალი მანძილი
- ფ-2 / ქ.ქ.3 — დაცვითულობის კედელი (ქვედანები) / დაცვითულობის დატვირთვა
- ს. #4 56.8 / 43.6 13.2 — საერთო ფართი / საზაფხულო ფართი
- ფართობი შედგა კონტურზე ბინის ნიშნით
- კედლის ცეცხლმედეგობა (ერთ საათიანი)
- კედლის ცეცხლმედეგობა (ორ საათიანი)
- საფარნაზი
- ჭერები
- მწვანე საფარი
- ცხაური ტიპის მოპირკეთება (გამჭოლი)
- ჩრდილოეთის აღნიშვნა

	სიმბოლოს სახელწოდება
	სახანძრო მილგაყვანი
	სახანძრო განყოფილებასთან კავშირის სისტემა
	საავარიო ხმოვანი გაფრთხილების საკომუნიკაციო სისტემა
	ხელის ცეცხლმაქრი
	სახანძრო-სამშველო სამსახურის მიერ გამოსაყენებელი მილსერთებელი ჰიდრანტი
	კვამლის ავტომატური აღმომჩენი
	კვამლზე მორეაგირე მატენებელი
	ავტომაშუქი
	სახანძრო განგაშის ხელით სამართავი კოლოფი
	გასასვლელი

შენიშვნა

1. შენობის მონოლითიანი სველების და კიბების რაოდენობის კონფიგურაცია და ზომა შეიძლება შეიცვალოს შენობის განაშენების დაპროექტების ეტაპებზე არქიტექტორის მოთხოვნის ნებართვით
2. ბინებებში ჩაწერები რელიეფის კონფიგურაცია შეიძლება შეიცვალოს მცირედით.
3. შენობის გარე და შიდა კედლების საფეხურების ზომა და რაოდენობა შეიძლება შეიცვალოს მცირედით.
4. ავარიების, კარისა და სხვა დეთხების მოძრავი ფრონების მიმართულება და რაოდენობა შეიძლება იყოს სხვადასხვა, ზემაბამოდან შეიძლება შეიცვალოს პროექტის სისტე

პროექტის დასახელება

მრავალბინიანი საცხოვრებელი სახლი

მისამართი

დ. კვაჭანტირაძის ქუჩა

ნახაზის დასახელება

გეგმა ნიშნულზე 6,150

თანამდებობა	ხელმოწერა	გვარი
დირექტორი		ლ. ხავთასი
პროექტის ავტორი		ი. ხავთასი
არქიტექტორი		დ. მუნჯიშვილი
კონსტრუქტორი		

მასშტაბი	1:150
ფორმატი	A2

გეგმა ნიშნულზე +9.300

მ. 1:150 (A2)

ბინა#401	საცხოვრებელი ფართი - 64.4 მ² საზაფხულო ფართი - 9.0 მ²	73.4 მ²
ბინა#402	საცხოვრებელი ფართი - 64.3 მ² საზაფხულო ფართი - 5.6 მ²	69.9 მ²
ბინა#403	საცხოვრებელი ფართი - 58.3 მ² საზაფხულო ფართი - 9.2 მ²	67.5 მ²
ბინა#404	საცხოვრებელი ფართი - 53.3 მ² საზაფხულო ფართი - 6.6 მ²	59.9 მ²
ბინა#405	საცხოვრებელი ფართი - 43.8 მ² საზაფხულო ფართი - 4.5 მ²	48.3 მ²
ბინა#406	საცხოვრებელი ფართი - 32.7 მ² საზაფხულო ფართი - 4.5 მ²	37.2 მ²
ბინა#407	საცხოვრებელი ფართი - 51.8 მ² საზაფხულო ფართი - 4.0 მ²	55.8 მ²
ბინა#408	საცხოვრებელი ფართი - 39.2 მ² საზაფხულო ფართი - 4.0 მ²	43.2 მ²
ბინა#409	საცხოვრებელი ფართი - 44.3 მ² საზაფხულო ფართი - 4.5 მ²	48.8 მ²

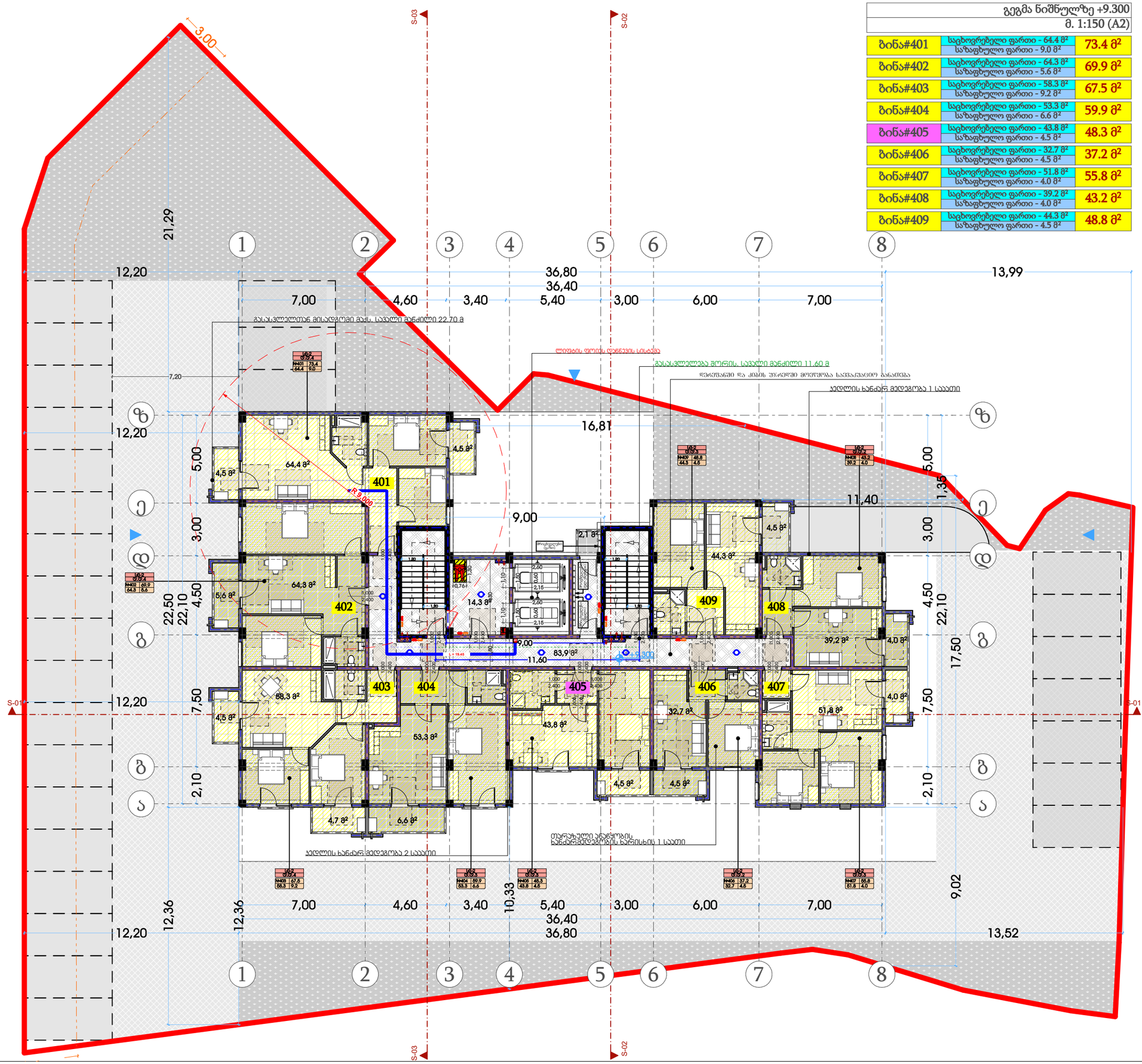

თარიღი	23/05/2022
დამკვეთი:	
შ.პ.ს. "მს ბილდერი"	
შემსრულებელი:	
შ.პ.ს. "პაულონია +"	

პირობითი აღნიშვნები

- ღერძის ხაზი
- საკადასტრო საზღვარი
- ჭრილის ხაზი
- ხვრელის კედელი
- ხვრელის კედელი (ბიბლიის გამოყოფა)
- გაბეტონებული ხტეტონის კედელი-ხვეტი
- გათხრის-კონდიციონერის ადგილი
- მისაწვდომი სვლა გეზი
- გასასვლელამდე მისადგომი მანძილი
- გასასვლელის შორის საგალი მანძილი
- დატვირთულობის კედელი (ქვედანაყარი)
- დატვირთულობის დატვირთვა
- საერთო ფართი
- საზაფხულო ფართი
- ფართობი შედგა კონტურზე
- ბინის ნომერი
- კედლის ცეცხლმედეგობა (ერთ საათიანი)
- კედლის ცეცხლმედეგობა (ორ საათიანი)
- საფარჩხარი
- ჭერები
- მწვანე საფარი
- ცხაური ტიპის მოპირკეთება (გამწოლი)
- ჩრდილოეთის აღნიშვნა

	სიმბოლის სახელწოდება
	სახანძრო მილდგარი
	სახანძრო განგაშილებასთან კავშირის სისტემა
	საავარიო ხმოვანი განგაშის საკომუნიკაციო სისტემა
	ხელის ცეცხლმაქრი
	სახანძრო-სამშველო სამსახურის მიერ გამოსაყენებელი მისაერთებელი ჰიდრანტი
	კვამლის ავტომატური აღმომჩენი
	კვამლზე მორეაგირე მატენებელი
	ავტოსამუეი
	სახანძრო განგაშის ხელით სამართავი კოლოფი
	გასასვლელი

შენიშვნა

1. შენობის მონოლითიანი სველების და კიბების რაოდენობის კონფიგურაცია და ზომა შეიძლება შეიცვალოს შენობის განაშენების დაპროექტის ეტაპებზე კონსტრუქციის მოთხოვნის ნებართვაზე
2. ბინებებში ჩაწერები რელიეფის კონფიგურაცია შეიძლება შეიცვალოს მცირედით.
3. შენობის გარე და შიდა კედლების საფეხურების ზომა და რაოდენობა შეიძლება შეიცვალოს მცირედით.
4. ვენტილაციის, კანიზა და სხვა დაიმებების მოძრავი ფრონების მიმართულება და რაოდენობა შეიძლება იყოს სხვადასხვა, ზემაბამისად შეიძლება შეიცვალოს პროექტის ხასიე

პროექტის დასახელება

მრავალბინიანი საცხოვრებელი სახლი

მისამართი

დ. კვაჭანტირაძის ქუჩა

ნახაზის დასახელება

გეგმა ნიშნულზე 9,300

თანამდებობა	ხელმოწერა	გვარი
დირექტორი		ლ. ხავთასი
პროექტის ავტორი		ი. ხავთასი
არქიტექტორი		დ. მუნჯიშვილი
კონსტრუქტორი		

მასშტაბი	1:150
ფორმატი	A2

გეგმა ნიშნულზე +12.450

მ. 1:150 (A2)

ბინა#501	საცხოვრებელი ფართი - 64.4 მ² საზაფხულო ფართი - 9.0 მ²	73.4 მ²
ბინა#502	საცხოვრებელი ფართი - 64.3 მ² საზაფხულო ფართი - 5.6 მ²	69.9 მ²
ბინა#503	საცხოვრებელი ფართი - 58.3 მ² საზაფხულო ფართი - 9.2 მ²	67.5 მ²
ბინა#504	საცხოვრებელი ფართი - 53.3 მ² საზაფხულო ფართი - 6.6 მ²	59.9 მ²
ბინა#505	საცხოვრებელი ფართი - 43.8 მ² საზაფხულო ფართი - 4.5 მ²	48.3 მ²
ბინა#506	საცხოვრებელი ფართი - 32.7 მ² საზაფხულო ფართი - 4.5 მ²	37.2 მ²
ბინა#507	საცხოვრებელი ფართი - 51.8 მ² საზაფხულო ფართი - 4.0 მ²	55.8 მ²
ბინა#508	საცხოვრებელი ფართი - 39.2 მ² საზაფხულო ფართი - 4.0 მ²	43.2 მ²
ბინა#509	საცხოვრებელი ფართი - 44.3 მ² საზაფხულო ფართი - 4.5 მ²	48.8 მ²

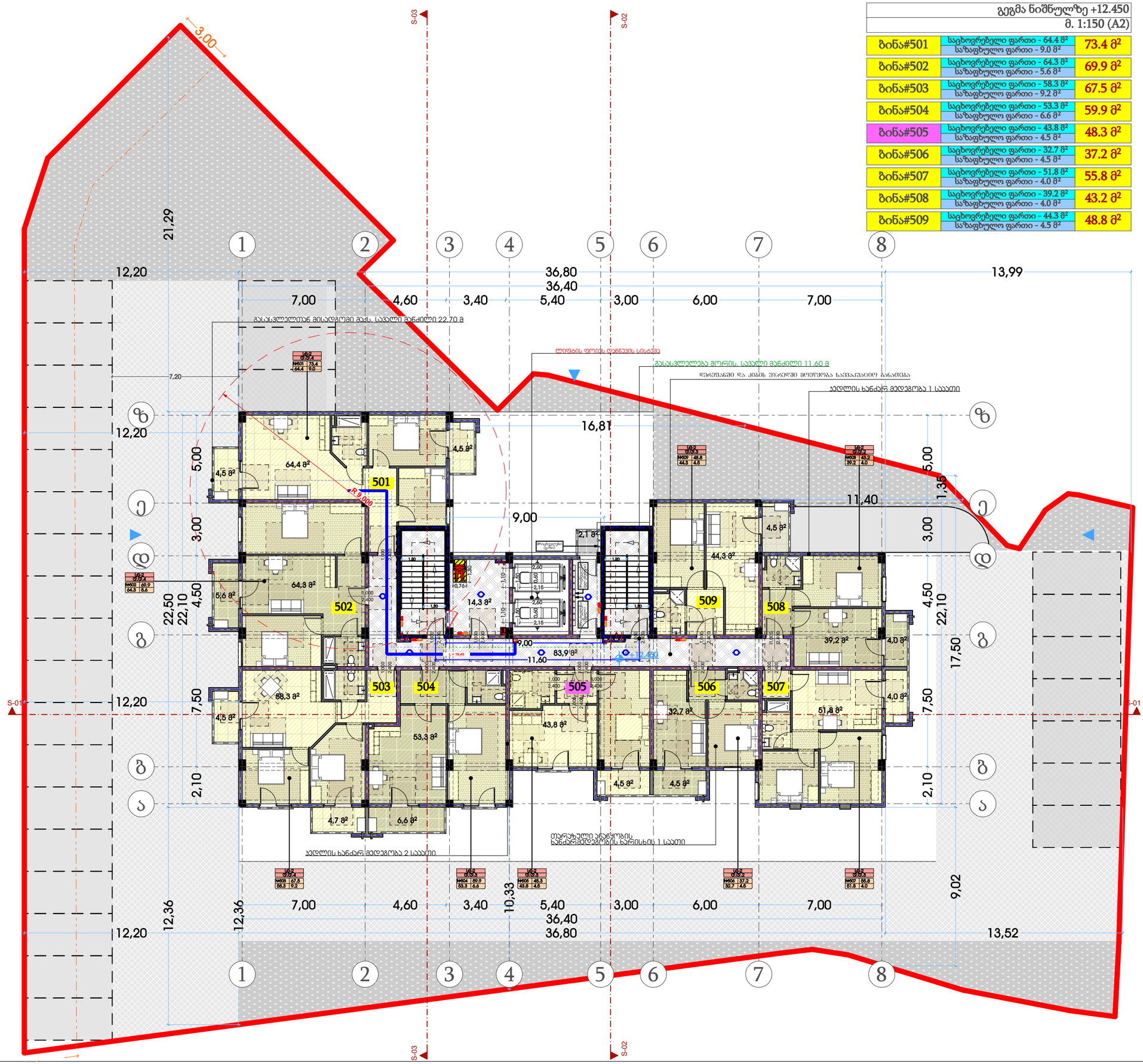

თარიღი	23/05/2022
დამკვეთი:	
შ.პ.ს. "მს ბილდერი"	
შემსრულებელი:	
შ.პ.ს. "პაულონია +"	

პირობითი აღნიშვნები

- ღერძის ხაზი
- საკადასტრო საზღვარი
- ჭრილის ხაზი
- ხვრელის კედელი
- ხვრელის კედელი (ბიბლიის გამოყოფა)
- გაბეტონებული ხტენების კედელი-ხვეტი
- გათხრა-კონდიციონერის ადგილი
- მისაწვდომი სველი კვანძი
- გასასვლელებზე მისადგომი მანძილი
- გასასვლელებს შორის საგანძილი მანძილი
- ჭ-2 / 4.4.3 — დატვირთვის ჯგუფი (ქსელური) / დატვირთვის დატვირთვა
- ს. #4 56.8 / 43.6 13.2 — საერთო ფართი / საზაფხულო ფართი / ფართობი შედგა კონტურზე / ბინის ნომერი
- კედლის ცეცხლმედეგობა (ერთ საათიანი)
- კედლის ცეცხლმედეგობა (ორ საათიანი)
- საფარჩარხი
- ჭერები
- მწვანე საფარი
- ცხაური ტიპის მოპირკეთება (გამწოლი)
- ჩრდილოეთის აღნიშვნა

	სიმბოლის სახელწოდება
	სახანძრო მილფარი
	სახანძრო განფენილობასთან კავშირის სისტემა
	საავარიო ხმოვანი გაფრთხილების საკომუნიკაციო სისტემა
	ხელის ცეცხლმაქრი
	სახანძრო-სამშველო სამსახურის მიერ გამოსაყენებელი მისაერთებელი ჰიდრანტი
	კვამლის ავტომატური აღმომჩენი
	კვამლზე მორეაგირე მატენებელი
	ავტომაშუქი
	სახანძრო განგაშის ხელით სამართავი კოლოფი
	გასასვლელი

შენიშვნა

1. შენობის მონოლითიანი სველების და კიბების რაოდენობის კონფიგურაცია და ზომა შეიძლება შეიცვალოს შენობის განაშენების დაპროექტების ეტაპებზე კონსტრუქციის მოთხოვნის ნებართვაზე
2. არხებების ჩამწყობი რელიეფის კონფიგურაცია შეიძლება შეიცვალოს მცირედით.
3. შენობის გარე და შიდა კედლების საფეხურების ზომა და რაოდენობა შეიძლება შეიცვალოს მცირედით.
4. ავარიების, კარისა და სხვა დეთხების მოძრავი ფრონების მიმართულება და რაოდენობა შეიძლება იყოს სხვადასხვა, შესაბამისად შეიძლება შეიცვალოს პროექტის ხასიათ

პროექტის დასახელება

მრავალბინიანი საცხოვრებელი სახლი

მისამართი

დ. კვაჭანტირაძის ქუჩა

ნახაზის დასახელება

გეგმა ნიშნულზე 12,450

თანამდებობა	ხელმოწერა	გვარი
დირექტორი		ლ. ხავთასი
პროექტის ავტორი		ი. ხავთასი
არქიტექტორი		დ. მუნჯიშვილი
კონსტრუქტორი		

მასშტაბი	1:150
ფორმატი	A2

გეგმა ნიშნულზე +15.600		
მ. 1:150 (A2)		
ბინა#601	საცხოვრებელი ფართი - 64.4 მ² საზაფხულო ფართი - 9.0 მ²	73.4 მ²
ბინა#602	საცხოვრებელი ფართი - 64.3 მ² საზაფხულო ფართი - 5.6 მ²	69.9 მ²
ბინა#603	საცხოვრებელი ფართი - 58.3 მ² საზაფხულო ფართი - 9.2 მ²	67.5 მ²
ბინა#604	საცხოვრებელი ფართი - 53.3 მ² საზაფხულო ფართი - 6.6 მ²	59.9 მ²
ბინა#605	საცხოვრებელი ფართი - 43.8 მ² საზაფხულო ფართი - 4.5 მ²	48.3 მ²
ბინა#606	საცხოვრებელი ფართი - 32.7 მ² საზაფხულო ფართი - 4.5 მ²	37.2 მ²
ბინა#607	საცხოვრებელი ფართი - 51.8 მ² საზაფხულო ფართი - 4.0 მ²	55.8 მ²
ბინა#608	საცხოვრებელი ფართი - 39.2 მ² საზაფხულო ფართი - 4.0 მ²	43.2 მ²
ბინა#609	საცხოვრებელი ფართი - 44.3 მ² საზაფხულო ფართი - 4.5 მ²	48.8 მ²

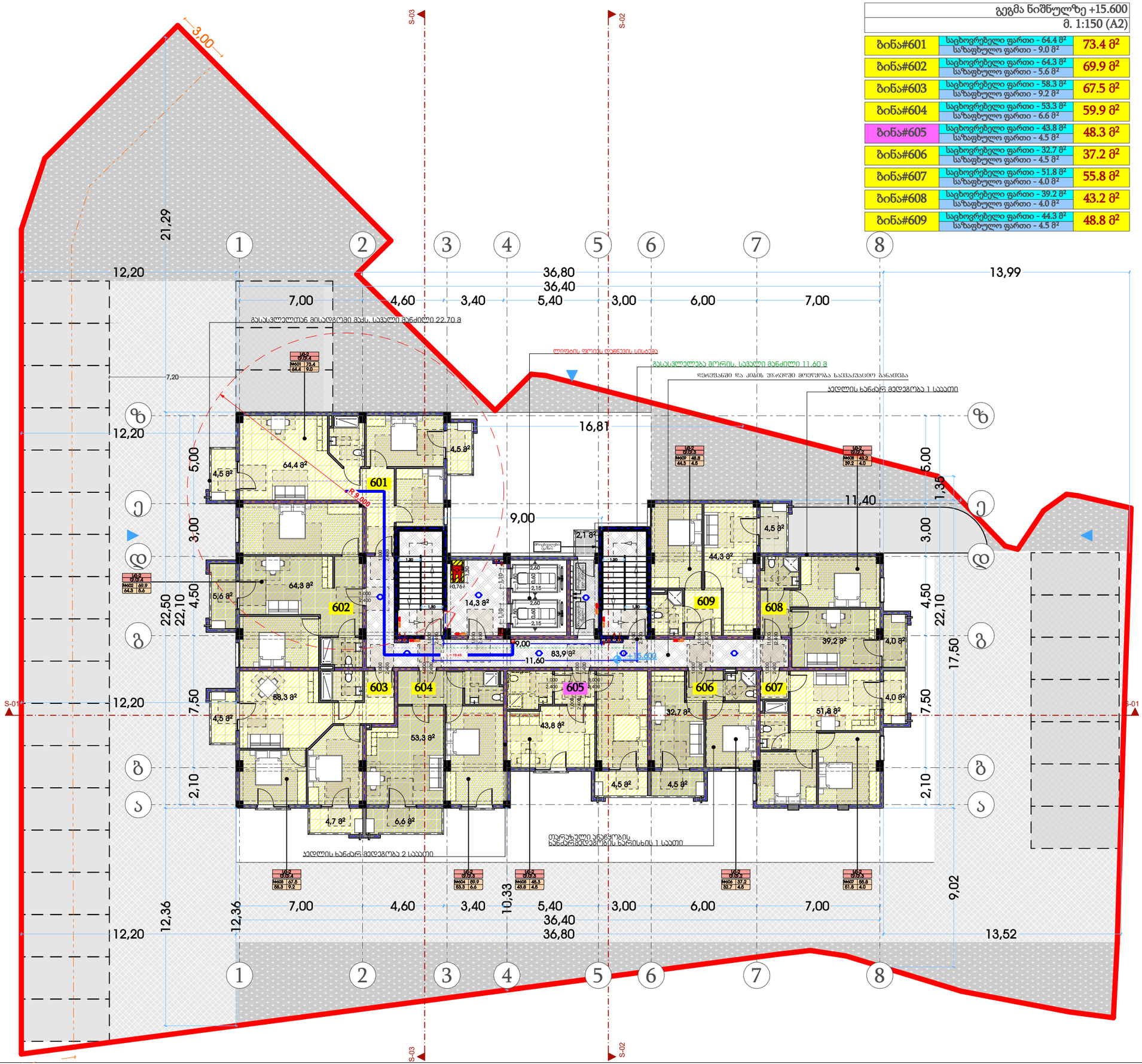

თარიღი	23/05/2022
დამკვეთი:	
შ.პ.ს. "მს ბილდერი"	
შემსრულებელი:	
შ.პ.ს. "პაულონია +"	

პირობითი აღნიშვნები

ღერძის ხაზი
საკადასტრო საზღვარი
ჭრილის ხაზი
ხილული კედელი
ხილული კედელი (ნიშნის გამოყოფა)
გაბეტონებული ხტენის კედელი-ხვეტი
გათხრა-კონდიციონერის ადგილი
მისაწვდომი სველი წერტი
გასასვლელამდე მისადგომი მანძილი
გასასვლელის შორის საგალი მანძილი
ფ-2 / 4.4.3 — დატვირთვის ჯგუფი (ქსელური) / დატვირთვის დატვირთვა
ს. #4 56.8 / 43.6 13.2 — საერთო ფართი / საზაფხულო ფართი / ფართობი შედგა კონტურზე / ბინის ნომერი
კედლის ცეცხლმედეგობა (ერთ საათიანი)
კედლის ცეცხლმედეგობა (ორ საათიანი)
საფარჩხარი
ჭერები
მწვანე საფარი
ცხაური ტიპის მოპირკეთება (გამჭოლი)
ჩრდილოეთის აღნიშვნა

	სიმბოლოს სახელწოდება
	სახანძრო მილსადარი
	სახანძრო განგაშილებასთან კავშირის სისტემა
	საავარიო ხმოვანი განგაშის საკომუნიკაციო სისტემა
	ხელის ცეცხლმაქრი
	სახანძრო-სამშველო სამაბურის შიგნ გამოსაყენებელი მილაცრთებელი ჰიდრანტი
	კვამლის ავტომატური აღმომჩენი
	კვამლზე მორეაგირე მატენებელი
	ავტომაშუქი
	სახანძრო განგაშის ხელით სამართავი კოლოფი
	გასასვლელი

შენიშვნა

1. შენობის მონოლითიანი სველების და კიბების რაოდენობის კონდიციონერისა და ზომის შეიძლება შეიცვალოს შენობის გამარტივების დაპროექტების ეტაპზე ელექტრონიკის ინსტრუქციის მოთხოვნის ნებართვით.
2. ბინებებში ჩაწერები რელიეფის კონფიგურაცია შეიძლება შეიცვალოს მერქნით.
3. შენობის გარე და შიდა კედლების საფეხურების ზომა და რაოდენობა შეიძლება შეიცვალოს მერქნით.
4. ფასადების, კარისა და სხვა დეთალების მოძრავი ფრონების მოპირკეთება და რაოდენობა შეიძლება ოფის სხვადასხვა შეხამებით შეიძლება შეიცვალოს პროექტის ხასიც

პროექტის დასახელება

მრავალბინიანი საცხოვრებელი სახლი

მისამართი

დ. კვაჭანტირაძის ქუჩა

ნახაზის დასახელება

გეგმა ნიშნულზე 15,600

თანამდებობა	ხელმოწერა	გვარი
დირექტორი		ლ. ხავთასი
პროექტის ავტორი		ი. ხავთასი
არქიტექტორი		დ. მუნჯიშვილი
კონსტრუქტორი		

მასშტაბი	1:150
ფორმატი	A2

გეგმა ნიშნულზე +18.750

მ. 1:150 (A2)

ბინა#701	საცხოვრებელი ფართი - 64.4 მ² საზაფხულო ფართი - 9.0 მ²	73.4 მ²
ბინა#702	საცხოვრებელი ფართი - 64.3 მ² საზაფხულო ფართი - 5.6 მ²	69.9 მ²
ბინა#703	საცხოვრებელი ფართი - 58.3 მ² საზაფხულო ფართი - 9.2 მ²	67.5 მ²
ბინა#704	საცხოვრებელი ფართი - 53.3 მ² საზაფხულო ფართი - 6.6 მ²	59.9 მ²
ბინა#705	საცხოვრებელი ფართი - 43.8 მ² საზაფხულო ფართი - 4.5 მ²	48.3 მ²
ბინა#706	საცხოვრებელი ფართი - 32.7 მ² საზაფხულო ფართი - 4.5 მ²	37.2 მ²
ბინა#707	საცხოვრებელი ფართი - 51.8 მ² საზაფხულო ფართი - 4.0 მ²	55.8 მ²
ბინა#708	საცხოვრებელი ფართი - 39.2 მ² საზაფხულო ფართი - 4.0 მ²	43.2 მ²
ბინა#709	საცხოვრებელი ფართი - 44.3 მ² საზაფხულო ფართი - 4.5 მ²	48.8 მ²

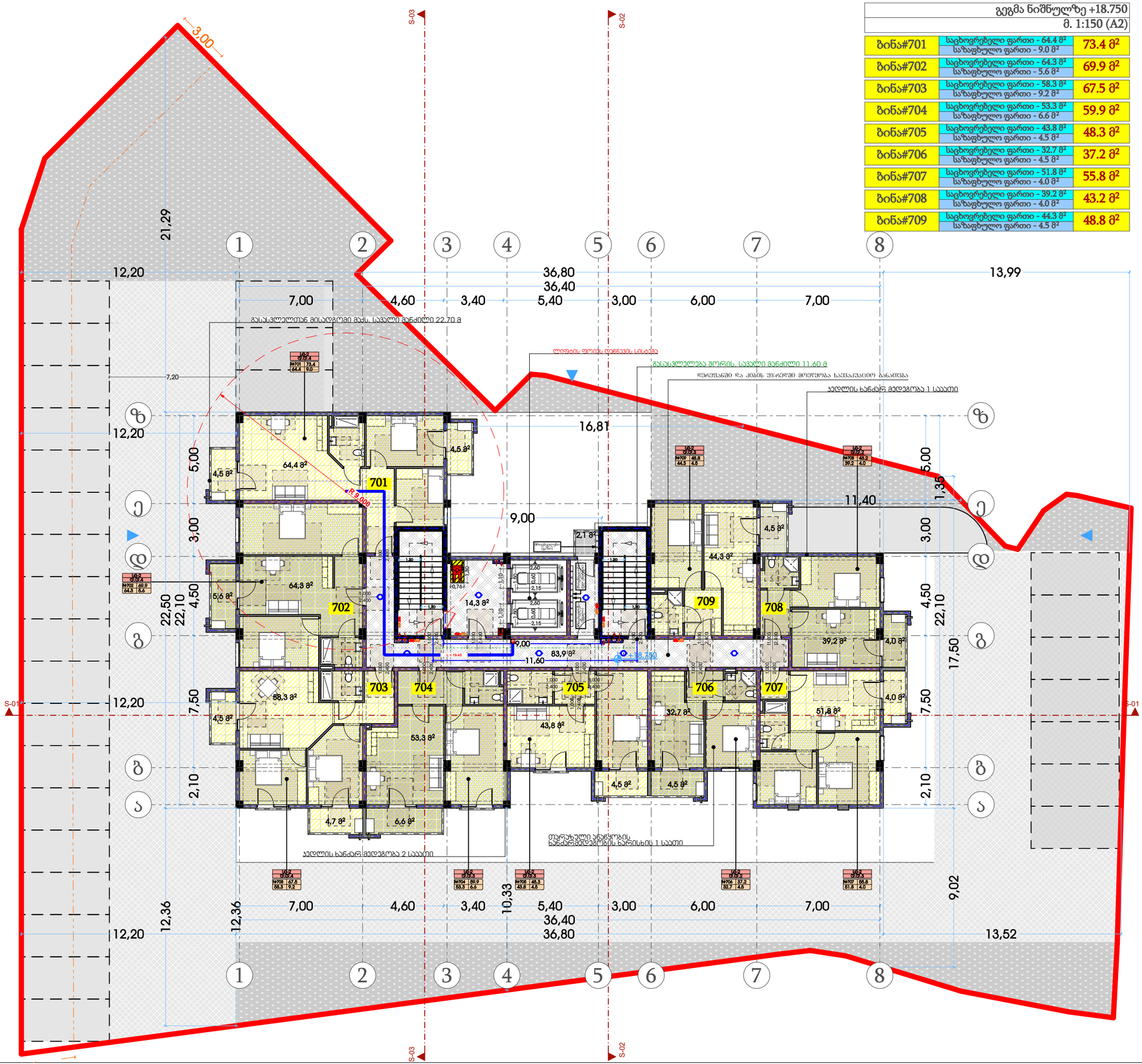

თარიღი	23/05/2022
დამკვეთი:	
შ.პ.ს. "მს ბილდერი"	
შემსრულებელი:	
შ.პ.ს. "პაულონია +"	

პირობითი აღნიშვნები

- ღერძის ხაზი
- საკადასტრო საზღვარი
- ჭრილის ხაზი
- ხვრელის კედელი
- ხვრელის კედელი (ბიბლიის გამოყოფა)
- გაბეტონებული ხტეინის კედელი-ხვეტი
- გათბობა-კონდიციონერის ადგილი
- მისაწვდომი სველი კვანძი
- გასასვლელამდე მისადგომი მანძილი
- გასასვლელის შორის საგალი მანძილი
- ფ-2 / ქ.ქ.3 — დაცვითულობის კედელი (ქვედანები) / დაცვითულობის დატვირთვა
- ს. #4 56.8 / 43.6 13.2 — საერთო ფართი / საზაფხულო ფართი; ფართობი მიეცა კონტურზე ბინის ნომერი
- კედლის ცისტერნებულობა (ერთ საათიანი)
- კედლის ცისტერნებულობა (ორ საათიანი)
- საფარჩხაზი
- ჭერები
- მწვანე საფარი
- ცხაური ტიპის მოპირკეთება (გამჭოლი)
- ჩრდილოეთის აღნიშვნა

	სიმბოლოს სახელწოდება
	სახანძრო მილფარი
	სახანძრო განფოფილებასთან კავშირის სისტემა
	საავარიო ხმოვანი გაფრთხილების საკომუნიკაციო სისტემა
	ხელის ცეცხლმაქრი
	სახანძრო-სამშველო სამსახურის მიერ გამოსაყენებელი მისაერთებელი პიდრანტი
	კვამლის ავტომატური აღმომჩენი
	კვამლზე მორეაგირე მატენებელი
	ავტომაშუქი
	სახანძრო განგაშის ხელით სამართავი კოლოფი
	გასასვლელი

შენიშვნა

1. შენობის მონოლითიანი სველების და კიბების რაოდენობის კონფიგურაცია და ზომა შეიძლება შეიცვალოს შენობის განაშენების დეტალების ეტაპზე კონსტრუქციის მოთხოვნის ნებართვაზე
2. ბინებებში ჩაწერები რელიეფის კონფიგურაცია შეიძლება შეიცვალოს მერქნით.
3. შენობის გარე და შიდა კედლების საფეხურების ზომა და რაოდენობა შეიძლება შეიცვალოს მერქნით.
4. ვაკრანების, კარნიზი და სხვა დეთალების მოძრავი ფრონების მოძრაობა და რაოდენობა შეიძლება ორის ხმაურებით, ზემაბამოდან შეიძლება შეიცვალოს პროექტის სისტე

პროექტის დასახელება

მრავალბინიანი საცხოვრებელი სახლი

მისამართი

დ. კვაჭანტირაძის ქუჩა

ნახაზის დასახელება

გეგმა ნიშნულზე 18,750

თანამდებობა	ხელმოწერა	გვარი
დირექტორი		ლ. ხავთასი
პროექტის ავტორი		ი. ხავთასი
არქიტექტორი		დ. მუნჯიშვილი
კონსტრუქტორი		

მასშტაბი	1:150
ფორმატი	A2

გეგმა ნიშნულზე +21.900		
მ. 1:150 (A2)		
ბინა#801	საცხოვრებელი ფართი - 64.4 მ² საზაფხულო ფართი - 9.0 მ²	73.4 მ²
ბინა#802	საცხოვრებელი ფართი - 64.3 მ² საზაფხულო ფართი - 5.6 მ²	69.9 მ²
ბინა#803	საცხოვრებელი ფართი - 58.3 მ² საზაფხულო ფართი - 9.2 მ²	67.5 მ²
ბინა#804	საცხოვრებელი ფართი - 53.3 მ² საზაფხულო ფართი - 6.6 მ²	59.9 მ²
ბინა#805	საცხოვრებელი ფართი - 43.8 მ² საზაფხულო ფართი - 4.5 მ²	48.3 მ²
ბინა#806	საცხოვრებელი ფართი - 32.7 მ² საზაფხულო ფართი - 4.5 მ²	37.2 მ²
ბინა#807	საცხოვრებელი ფართი - 51.8 მ² საზაფხულო ფართი - 4.0 მ²	55.8 მ²
ბინა#808	საცხოვრებელი ფართი - 39.2 მ² საზაფხულო ფართი - 4.0 მ²	43.2 მ²
ბინა#809	საცხოვრებელი ფართი - 44.3 მ² საზაფხულო ფართი - 4.5 მ²	48.8 მ²

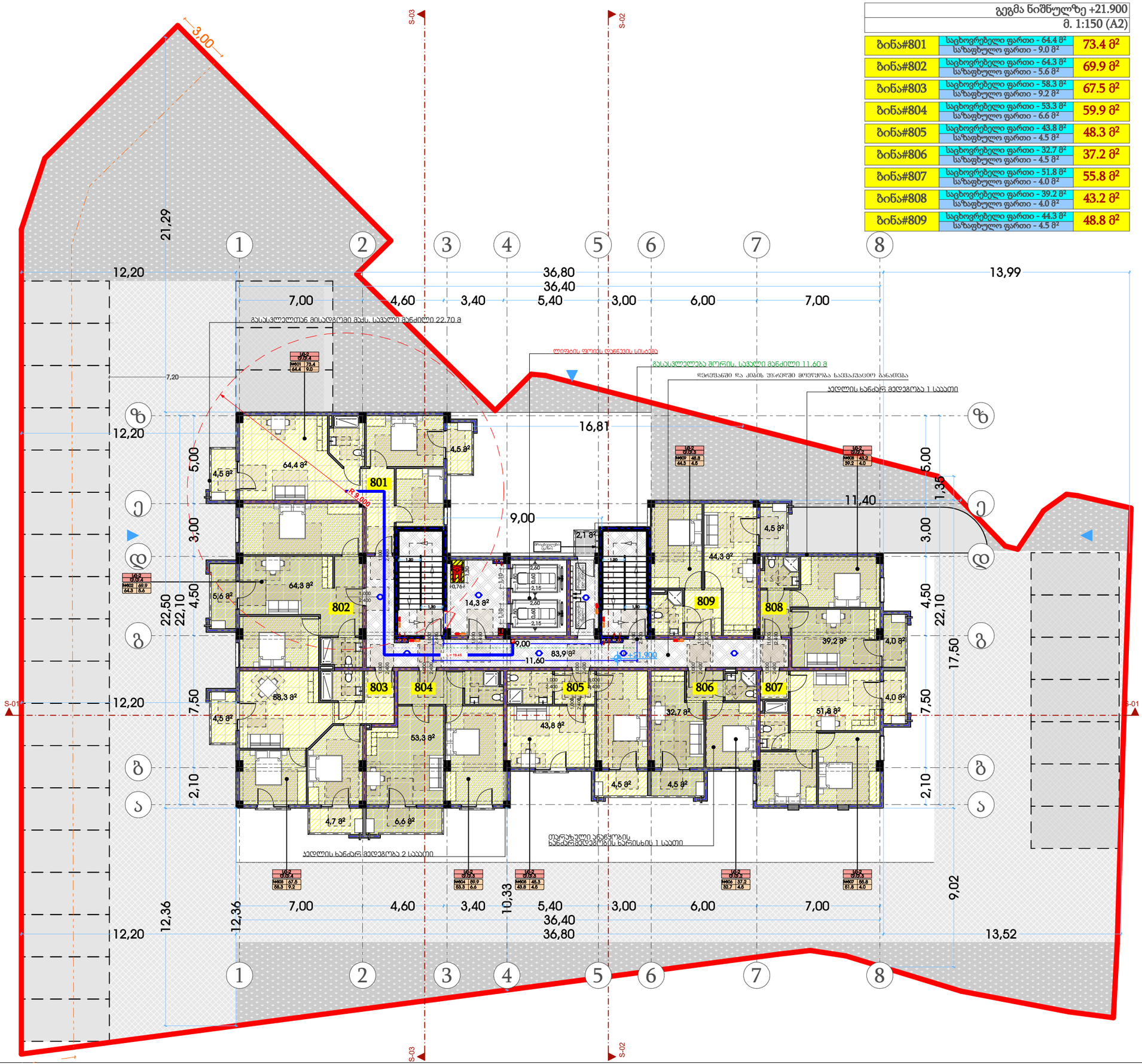

თარიღი	23/05/2022
დამკვეთი:	
შ.პ.ს. "მს ბილდერი"	
შემსრულებელი:	
შ.პ.ს. "პაულონია +"	

პირობითი აღნიშვნები

- ღერძის ხაზი
- საკადასტრო საზღვარი
- ჭრილის ხაზი
- ხილული კედელი
- ხილული კედელი (ნიშნის გამოყოფა)
- გაბეტონებული ხტიონის კედელი-ხვეტი
- გათბობა-კონდიციონერის ადგილი
- მისაწვდომი სვლა გენ
- გასასვლელამდე მისადგომი მანძილი
- გასასვლელის შორის საგალი მანძილი
- ფ-2 / 4.4.3 — დაცვითულობის კედელი (ქვეკედელი) / დაცვითულობის დატვირთვა
- ს. #4 / 43.6 — 56.8 / 13.2 — საერთო ფართი / საზაფხულო ფართი
- ფართობი შედგა კონტურზე
- ბინის ნომერი
- კედლის ცისტერნედელობა (ერთ საათიანი)
- კედლის ცისტერნედელობა (ორ საათიანი)
- საფარნაზი
- ჭერები
- მწვანე საფარი
- ცხაური ტიპის მოპირკეთება (გამჭოლი)
- ჩრდილოეთის აღნიშვნა

	სიმბოლის სახელწოდება
	სახანძრო მილდგარი
	სახანძრო განგაშიელებასთან კავშირის სისტემა
	საავარიო ხმოვანი განგაშის საკომუნიკაციო სისტემა
	ხელის ცეცხლმაქრი
	სახანძრო-სამშველო სამაბურის მიერ გამოსაყენებელი მისაერთებელი პიდრანტი
	კვამლის ავტომატური აღმომჩენი
	კვამლზე მორეაგირე მატენებელი
	ავტომაშუქი
	სახანძრო განგაშის ხელით სამართავი კოლოფი
	გასასვლელი

შენიშვნა

1. შენობის მონოლითიანი სეკტების და კიბების რაოდენობის კონდიციონერება და ზომა შეიძლება შეიცვალოს შენობის განაშენების დეტალების ეტაპზეულად კონსტრუქტორის მოთხოვნის ნებართვით
2. ბინებებში ჩაწერები რელიეფის კონფიგურაცია შეიძლება შეიცვალოს მერქნით.
3. შენობის გარე და შიდა კედლების საიზოლაციო შრის და რაოდენობის შეიძლება შეიცვალოს მერქნით.
4. ავარიების, კარისა და სხვა დეთმების მოძრავი ფრონების მიმართულება და რაოდენობა შეიძლება ორის მხედველობა, შესაბამისად შეიძლება შეიცვალოს პროექტის ხასიე

პროექტის დასახელება

მრავალბინიანი საცხოვრებელი სახლი

მისამართი

დ. კვაჭანტირაძის ქუჩა

ნახაზის დასახელება

გეგმა ნიშნულზე 21,900

თანამდებობა	ხელმოწერა	გვარი
დირექტორი		ლ. ხავთასი
პროექტის ავტორი		ი. ხავთასი
არქიტექტორი		დ. მუნჯიშვილი
კონსტრუქტორი		

მასშტაბი	1:150
ფორმატი	A2

გეგმა ნიშნულზე +25.050

მ. 1:150 (A2)

ბინა#901	საცხოვრებელი ფართი - 64.4 მ² საზაფხულო ფართი - 9.0 მ²	73.4 მ²
ბინა#902	საცხოვრებელი ფართი - 64.3 მ² საზაფხულო ფართი - 5.6 მ²	69.9 მ²
ბინა#903	საცხოვრებელი ფართი - 58.3 მ² საზაფხულო ფართი - 9.2 მ²	67.5 მ²
ბინა#904	საცხოვრებელი ფართი - 53.3 მ² საზაფხულო ფართი - 6.6 მ²	59.9 მ²
ბინა#905	საცხოვრებელი ფართი - 43.8 მ² საზაფხულო ფართი - 4.5 მ²	48.3 მ²
ბინა#906	საცხოვრებელი ფართი - 32.7 მ² საზაფხულო ფართი - 4.5 მ²	37.2 მ²
ბინა#907	საცხოვრებელი ფართი - 51.8 მ² საზაფხულო ფართი - 4.0 მ²	55.8 მ²
ბინა#908	საცხოვრებელი ფართი - 39.2 მ² საზაფხულო ფართი - 4.0 მ²	43.2 მ²
ბინა#909	საცხოვრებელი ფართი - 44.3 მ² საზაფხულო ფართი - 4.5 მ²	48.8 მ²

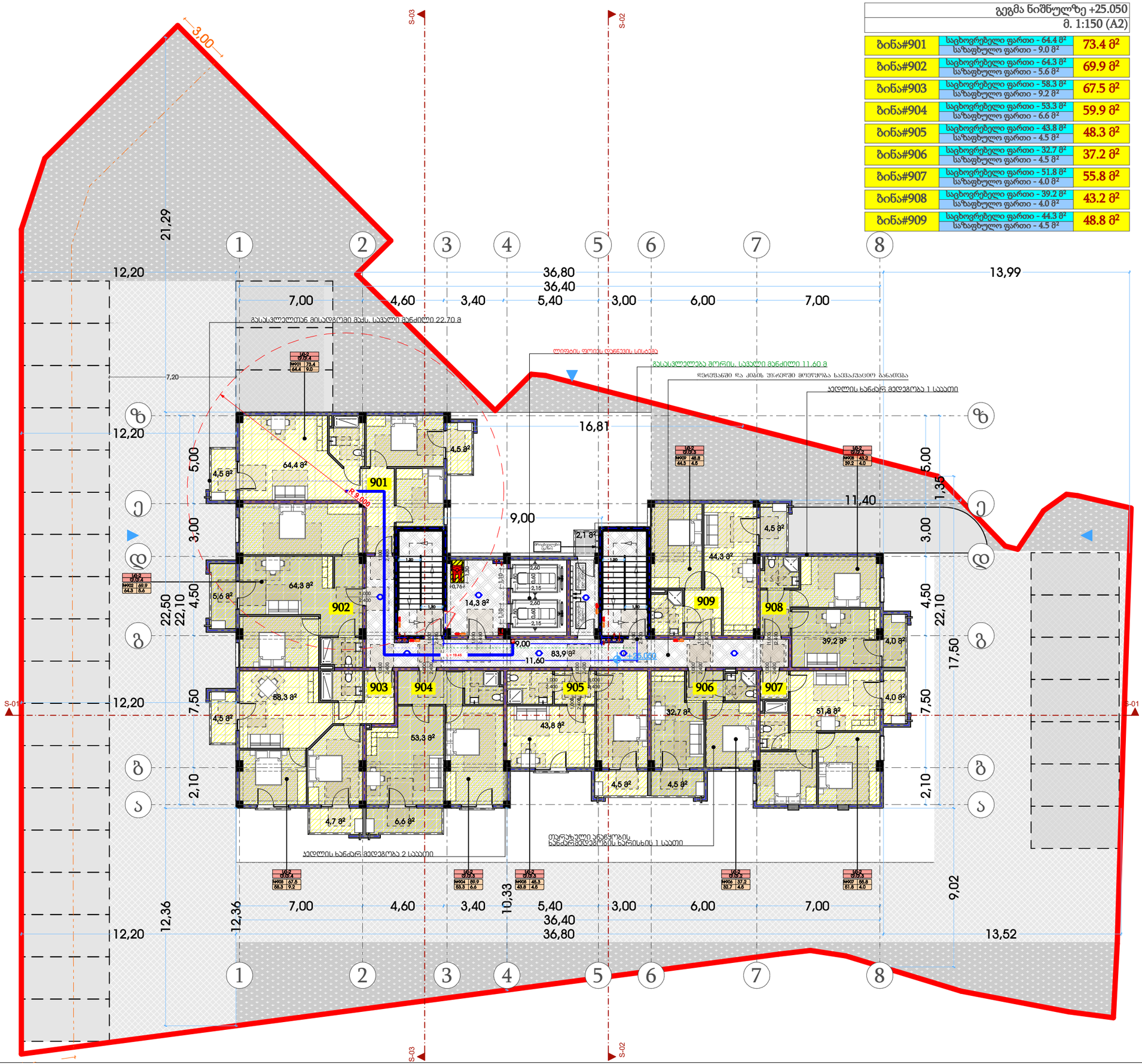

თარიღი	23/05/2022
დამკვეთი:	
შ.პ.ს. "მს ბილდერი"	
შემსრულებელი:	
შ.პ.ს. "პაულონია +"	

პირობითი აღნიშვნები

- ა — ღერძის ხაზი
- საკადასტრო საზღვარი
- ჭრილის ხაზი
- ხვრელის კედელი
- ხვრელის კედელი (ბიბლიის გამოყოფა)
- გაბეტონებული ხტუნების კედელი-ხვეტი
- გათხრა-კონდიციონერის ადგილი
- მისაწვდომი სველი ჯგუფი
- გასასვლელამდე მისადგომი მანძილი
- გასასვლელებს შორის საგალი მანძილი
- ფ-2 / 4.4.3 — დატვირთულობის ჯგუფი (ქსელისული) / დატვირთულობის დატვირთვა
- ს. #4 56.8 / 43.6 13.2 — სერთო ფართი / საზაფხულო ფართი; ფართობი შედგა კონტურზე; ბინის ნომერი
- კედლის ცეცხლმედეგობა (ერთ საათიანი)
- კედლის ცეცხლმედეგობა (ორ საათიანი)
- საფარჩაზი
- ჯერენტი
- მწვანე საფარი
- ცხაური ტიპის მოპირკეთება (გამჭოლი)
- ჩრდილოეთის აღნიშვნა

	სიმბოლოს სახელწოდება
	სახანძრო მილდგარი
	სახანძრო განგაშიღილებასთან კავშირის სისტემა
	საავარიო ხმოვანი განგაშის საკომუნიკაციო სისტემა
	ხელის ცეცხლმაქრი
	სახანძრო-სამშველო სამაბურის მიერ გამოსაყენებელი მისაერთებელი ჰიდრანტი
	კვამლის ავტომატური აღმომჩენი
	კვამლზე მორეაგირე მატენებელი
	ავტომაშუქი
	სახანძრო განგაშის ხელით სამართავი კოლოფი
	გასასვლელი

შენიშვნა

1. შენობის მონოლითიანი სველების და კიბების რაოდენობის კონდიციონერისა და ზომის შეიძლება შეიცვალოს შენობის განაშენების დაპროექტების ეტაპზეულად კონსტრუქტორის მოთხოვნის ნებართვით
2. ბინებებში ჩაწერები რელიეფის კონფიგურაცია შეიძლება შეიცვალოს მცირედით.
3. შენობის გარე და შიდა კედლების საფეხურების ზომა და რაოდენობა შეიძლება შეიცვალოს მცირედით.
4. ფასადების, კარისა და სხვა დეთალების მოძრავი ფრონების მიმართულება და რაოდენობა შეიძლება იყოს სხვადასხვა, ზემაბამოდან შეიძლება შეიცვალოს პროექტის ზომე

პროექტის დასახელება

მრავალბინიანი საცხოვრებელი სახლი

მისამართი

დ. კვაჭანტირაძის ქუჩა

ნახაზის დასახელება

გეგმა ნიშნულზე 25,050

თანამდებობა	ხელმოწერა	გვარი
დირექტორი		ლ. ხავთასი
პროექტის ავტორი		ი. ხავთასი
არქიტექტორი		დ. მუნჯიშვილი
კონსტრუქტორი		

მასშტაბი	1:150
ფორმატი	A2

გეგმა ნიშნულზე +28.200		
მ. 1:150 (A2)		
ბინა#1001	საცხოვრებელი ფართი - 64.4 მ² საზაფხულო ფართი - 9.0 მ²	73.4 მ²
ბინა#1002	საცხოვრებელი ფართი - 64.3 მ² საზაფხულო ფართი - 5.6 მ²	69.9 მ²
ბინა#1003	საცხოვრებელი ფართი - 58.3 მ² საზაფხულო ფართი - 9.2 მ²	67.5 მ²
ბინა#1004	საცხოვრებელი ფართი - 53.3 მ² საზაფხულო ფართი - 6.6 მ²	59.9 მ²
ბინა#1005	საცხოვრებელი ფართი - 43.8 მ² საზაფხულო ფართი - 4.5 მ²	48.3 მ²
ბინა#1006	საცხოვრებელი ფართი - 32.7 მ² საზაფხულო ფართი - 4.5 მ²	37.2 მ²
ბინა#1007	საცხოვრებელი ფართი - 51.8 მ² საზაფხულო ფართი - 4.0 მ²	55.8 მ²
ბინა#1008	საცხოვრებელი ფართი - 39.2 მ² საზაფხულო ფართი - 4.0 მ²	43.2 მ²
ბინა#1009	საცხოვრებელი ფართი - 44.3 მ² საზაფხულო ფართი - 4.5 მ²	48.8 მ²

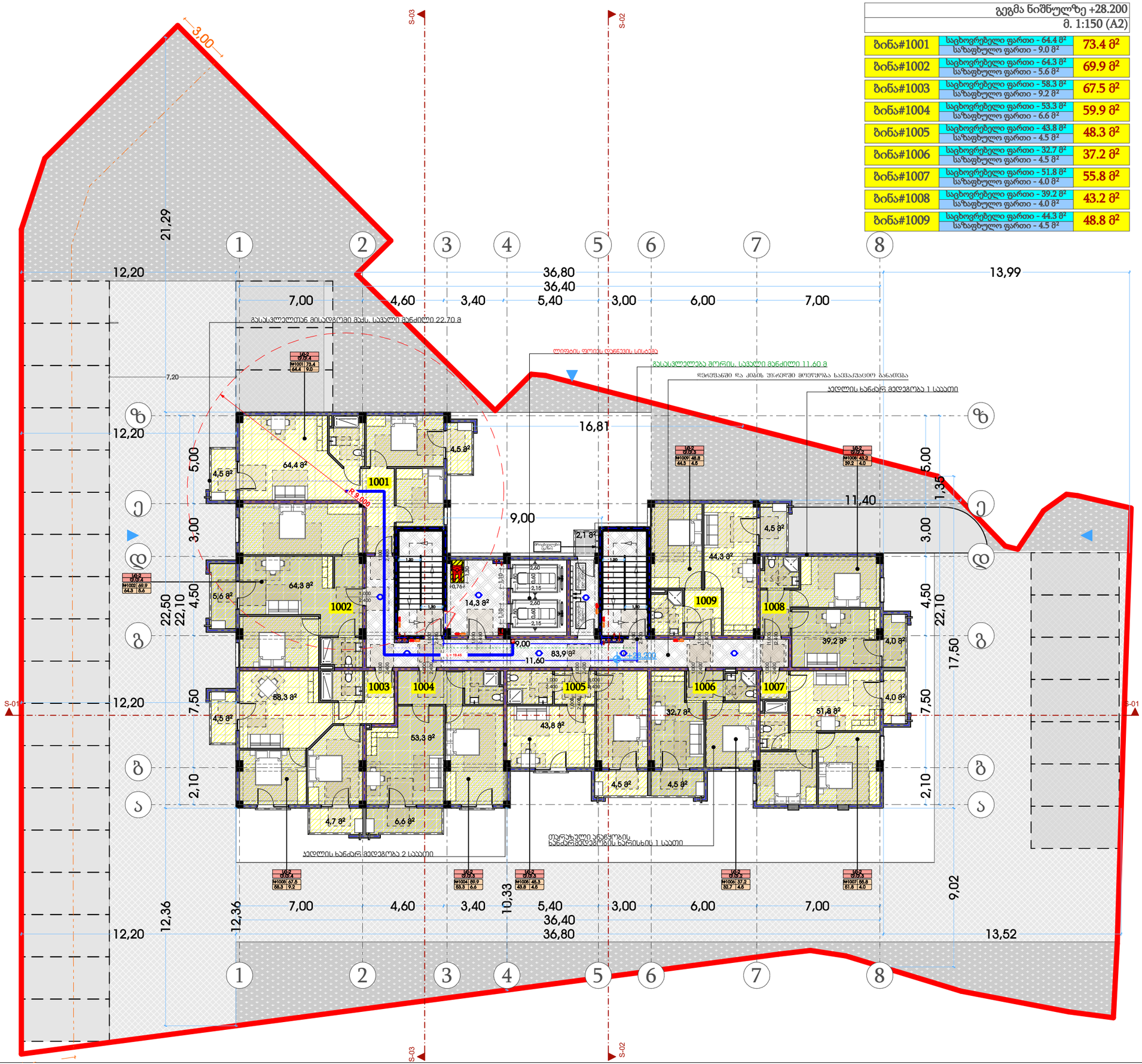

პიროზითი აღნიშვნები

- ღერძის ხაზი
- საკადასტრო საზღვარი
- ჭრილის ხაზი
- ხვრელის კედელი
- ხვრელის კედელი (ბიბერის გამოყოფა)
- გაბეტონებული ხტეპონის კედელი-ხვეტი
- გათბობა-კონდიციონერის ადგილი
- მისაწვდომი სველი კვანძი
- გასასვლელებზე მისადგომი მანძილი
- გასასვლელებს შორის საგალი მანძილი
- ფ=2 / 4.4.3 — დატვირთვის ტიპი (ქსელური) / დატვირთვის დატვირთვა
- ს. #4 56.8 / 43.6 13.2 — სერთო ფართი / საზაფხულო ფართი / ფართობი მიეცა კონტურზე / ბინის ნომერი
- კედლის ცეცხლმედეგობა (ერთ საათიანი)
- კედლის ცეცხლმედეგობა (ორ საათიანი)
- საფარჩაზი
- ჭერქვეშ
- მწვანე საფარი
- ცხაური ტიპის მოპირკეთება (გამჭოლი)
- ჩრდილოეთის აღნიშვნა

	სიმძლავრის სახელწოდება
	სახანძრო მილსადარი
	სახანძრო განგაშილებასთან კავშირის სისტემა
	საავარიო ხმოვანი განგაშის საკომუნიკაციო სისტემა
	ხელის ცეცხლმაქრი
	სახანძრო-სამშველო სამსახურის მიერ გამოსაყენებელი მილტერიფელი ჰიდრანტი
	კვამლის ავტომატური აღმომჩენი
	კვამლზე მორეაგირე მატენებელი
	ავტომაშუქი
	სახანძრო განგაშის ხელით სამართავი კოლოფი
	გასასვლელი

შენიშვნა

1. შენობის მონოლითური სველების და კიბების რაოდენობის კონდიციონერისა და ზომის შეიძლება შეიცვალოს შენობის გამარტივების დაპროექტების ეტაპზე ელექტრონის ელექტრონიკის მოთხოვნის ნებართვაზე
2. ბინებებში ჩამფენი რელიეფის კონფიგურაცია შეიძლება შეიცვალოს მერქნით.
3. შენობის გარე და შიდა კონტების საკონტრაქტის ზომა და რაოდენობა შეიძლება შეიცვალოს მერქნით.
4. ბალკონების, ლოჯის და სხვა ღიობების მოპირკეთების მიმართულება და რაოდენობა შეიძლება ორის მხედველობაზე, შესაბამისად შეიძლება შეიცვალოს პროექტის ხასიათ

პროექტის დასახელება

მრავალბინიანი საცხოვრებელი სახლი

მისამართი

დ. კვაჭანტირაძის ქუჩა

ნახაზის დასახელება

გეგმა ნიშნულზე 28,200

თანამდებობა	ხელმოწერა	გვარი
დირექტორი		ლ. ხავთასი
პროექტის ავტორი		ი. ხავთასი
არქიტექტორი		დ. მუნჯიშვილი
კონსტრუქტორი		

მასშტაბი	1:150
ფორმატი	A2

თარიღი	23/05/2022
დამკვეთი:	
შ.პ.ს. "მს ბილდერი"	
შემსრულებელი:	
შ.პ.ს. "პაულონია +"	

თარიღი	23/05/2022
დამკვეთი:	
შ.პ.ს. "მს ბილდერი"	
შემსრულებელი:	
შ.პ.ს. "პაულონია +"	

გეგმა ნიშნულზე +31.350

მ. 1:150 (A2)

ბინა#1101	საცხოვრებელი ფართი - 64.4 მ² საზაფხულო ფართი - 9.0 მ²	73.4 მ²
ბინა#1102	საცხოვრებელი ფართი - 64.3 მ² საზაფხულო ფართი - 5.6 მ²	69.9 მ²
ბინა#1103	საცხოვრებელი ფართი - 58.3 მ² საზაფხულო ფართი - 9.2 მ²	67.5 მ²
ბინა#1104	საცხოვრებელი ფართი - 53.3 მ² საზაფხულო ფართი - 6.6 მ²	59.9 მ²
ბინა#1105	საცხოვრებელი ფართი - 43.8 მ² საზაფხულო ფართი - 4.5 მ²	48.3 მ²
ბინა#1106	საცხოვრებელი ფართი - 32.7 მ² საზაფხულო ფართი - 4.5 მ²	37.2 მ²
ბინა#1107	საცხოვრებელი ფართი - 51.8 მ² საზაფხულო ფართი - 4.0 მ²	55.8 მ²
ბინა#1108	საცხოვრებელი ფართი - 39.2 მ² საზაფხულო ფართი - 4.0 მ²	43.2 მ²
ბინა#1109	საცხოვრებელი ფართი - 44.3 მ² საზაფხულო ფართი - 4.5 მ²	48.8 მ²

პიროზითი აღნიშვნები

- ა — ღერძის ხაზი
- საკადასტრო საზღვარი
- ჭრილის ხაზი
- ხვრელის კედელი
- ხვრელის კედელი (ბიეტონის გამოყოფა)
- გაბეტონებული ხტენინის კედელი-ხვეტი
- გათხრა-კონდიციონერის ადგილი
- მისაწვდომი სველი წერტილი
- გასაფლეტლებელი მისადგომი მანძილი
- გასაფლეტლებლის შორის საგალი მანძილი
- ფ=2 / 4.4.3 — დატვირთვის ფილები (ქვეფილები)
- ბ. #4 / 43.6 — სველი ფართი / საზაფხულო ფართი
- ფართობი შიგა კონტურზე
- ბინის ნომერი
- კედლის ცეცხლმედეგობა (ერთ საათიანი)
- კედლის ცეცხლმედეგობა (ორ საათიანი)
- საფარჩხარი
- ჭერები
- მწვანე საფარი
- ცხაური ტიპის მოპირკეთება (გამჭოლი)
- ჩრდილოეთის აღნიშვნა

	სიმძლავრის სახელწოდება
	სახანძრო მილსადარი
	სახანძრო განგაშიკლებასთან კავშირის სისტემა
	საავტომატო ხმოვანი განგაშის საკომუნიკაციო სისტემა
	ხელის ცეცხლმაქრი
	სახანძრო-სამშველო სამსახურის მიერ გამოსაყენებელი მისაერთებელი პიდრანტი
	კვამლის ავტომატური აღმომჩენი
	კვამლზე მორეაგირე მატენებელი
	ავტომაშუქი
	სახანძრო განგაშის ხელით სამართავი კოლოფი
	გასასვლელი

შენიშვნა

1. შენობის მონოლითიანი სველების და კიბების რაოდენობის კონდიციონერისა და ზომის შეიძლება შეიცვალოს შენობის განაშენების დაპროექტების ეტაპზეკვალიფიკაციის კონტრაქტორის მოთხოვნის ნებისმიერზე
2. ბინებებში ჩამონტაჟი ღუმელების კონდიციონერისა შეიძლება შეიცვალოს მცირედით.
3. შენობის გარე და შიგა კედლების საიზოლაციო ზომა და რაოდენობა შეიძლება შეიცვალოს მცირედით.
4. ბალკონების, ლოჯიის და სხვა ღიობების მოპირკეთების მიმართულება და რაოდენობა შეიძლება იყოს სხვადასხვა, ზემაბამოდან შეიძლება მცირედის პროექტის ხასიათ

პროექტის დასახელება

მრავალბინიანი საცხოვრებელი სახლი

მისამართი

დ. კვაჭანტირაძის ქუჩა

ნახაზის დასახელება

გეგმა ნიშნულზე 31,350

თანამდებობა	ხელმოწერა	გვარი
დირექტორი		ლ. ხავთასი
პროექტის ავტორი		ი. ხავთასი
არქიტექტორი		დ. მუნჯიშვილი
კონსტრუქტორი		

მასშტაბი	1:150
ფორმატი	A2

გეგმა ნიშნულზე +34.500		
მ. 1:150 (A2)		
ბინა#1201	საცხოვრებელი ფართი - 64.4 მ² საზაფხულო ფართი - 9.0 მ²	73.4 მ²
ბინა#1202	საცხოვრებელი ფართი - 64.3 მ² საზაფხულო ფართი - 5.6 მ²	69.9 მ²
ბინა#1203	საცხოვრებელი ფართი - 58.3 მ² საზაფხულო ფართი - 9.2 მ²	67.5 მ²
ბინა#1204	საცხოვრებელი ფართი - 53.3 მ² საზაფხულო ფართი - 6.6 მ²	59.9 მ²
ბინა#1205	საცხოვრებელი ფართი - 43.8 მ² საზაფხულო ფართი - 4.5 მ²	48.3 მ²
ბინა#1206	საცხოვრებელი ფართი - 32.7 მ² საზაფხულო ფართი - 4.5 მ²	37.2 მ²
ბინა#1207	საცხოვრებელი ფართი - 51.8 მ² საზაფხულო ფართი - 4.0 მ²	55.8 მ²
ბინა#1208	საცხოვრებელი ფართი - 39.2 მ² საზაფხულო ფართი - 4.0 მ²	43.2 მ²
ბინა#1209	საცხოვრებელი ფართი - 44.3 მ² საზაფხულო ფართი - 4.5 მ²	48.8 მ²

პირობითი აღნიშვნები

- ღერძის ხაზი
- საკადასტრო საზღვარი
- ჭრილის ხაზი
- ხვრელის კედელი
- ხვრელის კედელი (ბიბლიის გამოყოფა)
- გაბეტონებული ხტეინის კედელი-ხვეტი
- გათბობა-კონდიციონერის ადგილი
- მისაწვდომი სველი კვანძი
- გასასვლელიდან მისადგომი მანძილი
- გასასვლელის შორის საგანი მანძილი
- ფ2-2 / 4.4.3 — დატვირთვის ჯგუფი (ქსელური) / დატვირთვის დატვირთვა
- ს. #4 56.8 / 43.6 13.2 — სადარბაზო ფართი / საზაფხულო ფართი / ფართობი შედგა კონტურზე / ბინის ნომერი
- კედლის ცისფერმტვრეობა (ერთ საათიანი)
- კედლის ცისფერმტვრეობა (ორ საათიანი)
- საფარნაზარი
- ჭერები
- მწვანე საფარი
- ცხაური ტიპის მოპირკეთება (გამჭოლი)
- ჩრდილოეთის აღნიშვნა

	სიმბოლოს სახელწოდება
	სახანძრო მილსადარი
	სახანძრო განფენილობასთან კავშირის სისტემა
	საავარიო ხმოვანი განგაშის საკომუნიკაციო სისტემა
	ხელის ცეცხლმაქრი
	სახანძრო-სამშენელო სამაბურის მიერ გამოსაყენებელი მისაერთებელი ჰიდრანტი
	კვამლის ავტომატური აღმომჩენი
	კვამლზე მორეაგირე მატენებელი
	ავტოსამუეი
	სახანძრო განგაშის ხელით სამართავი კოლოფი
	გასასვლელი

შენიშვნა

1. შენობის მონოლითიანი სველების და კიბების რაოდენობის კონდიციონერისა და ზომა შეიძლება შეიცვალოს შენობის განაშენების დაპროექტების ეტაპზეკონსტრუქციის მოთხოვნის ნებისმიერზე
2. ბინებებში ჩამონტაჟი რადიატორის კონფიგურაცია შეიძლება შეიცვალოს მფარველი.
3. შენობის გარე და შიდა კედლების საფეხურების ზომა და რაოდენობა შეიძლება შეიცვალოს მფარველი.
4. ბალკონების, კარნიზი და სხვა დეთნების მოძრავი ფრონების მოპირკეთება და რაოდენობა შეიძლება ორის მხედველობა, შეჯამებისად შეიძლება შეიცვალოს პროექტის ხასიე

პროექტის დასახელება

მრავალბინიანი საცხოვრებელი სახლი

მისამართი

დ. კვაჭანტირაძის ქუჩა

ნახაზის დასახელება

გეგმა ნიშნულზე 34,500

თანამდებობა	ხელმოწერა	გვარი
დირექტორი		ლ. ხავთასი
პროექტის ავტორი		ი. ხავთასი
არქიტექტორი		დ. მუნჯიშვილი
კონსტრუქტორი		

მასშტაბი	1:150
ფორმატი	A2

თარიღი	23/05/2022
დამკვეთი:	
შ.პ.ს. "მს ბილდერი"	
შემსრულებელი:	
შ.პ.ს. "პაულონია +"	

გეგმა ნიშნულზე +37.650		
მ. 1:150 (A2)		
ბინა#1301	საცხოვრებელი ფართი - 64.4 მ² საზაფხულო ფართი - 9.0 მ²	73.4 მ²
ბინა#1302	საცხოვრებელი ფართი - 64.3 მ² საზაფხულო ფართი - 5.6 მ²	69.9 მ²
ბინა#1303	საცხოვრებელი ფართი - 58.3 მ² საზაფხულო ფართი - 9.2 მ²	67.5 მ²
ბინა#1304	საცხოვრებელი ფართი - 53.3 მ² საზაფხულო ფართი - 6.6 მ²	59.9 მ²
ბინა#1305	საცხოვრებელი ფართი - 43.8 მ² საზაფხულო ფართი - 4.5 მ²	48.3 მ²
ბინა#1306	საცხოვრებელი ფართი - 32.7 მ² საზაფხულო ფართი - 4.5 მ²	37.2 მ²
ბინა#1307	საცხოვრებელი ფართი - 51.8 მ² საზაფხულო ფართი - 4.0 მ²	55.8 მ²
ბინა#1308	საცხოვრებელი ფართი - 39.2 მ² საზაფხულო ფართი - 4.0 მ²	43.2 მ²
ბინა#1309	საცხოვრებელი ფართი - 44.3 მ² საზაფხულო ფართი - 4.5 მ²	48.8 მ²

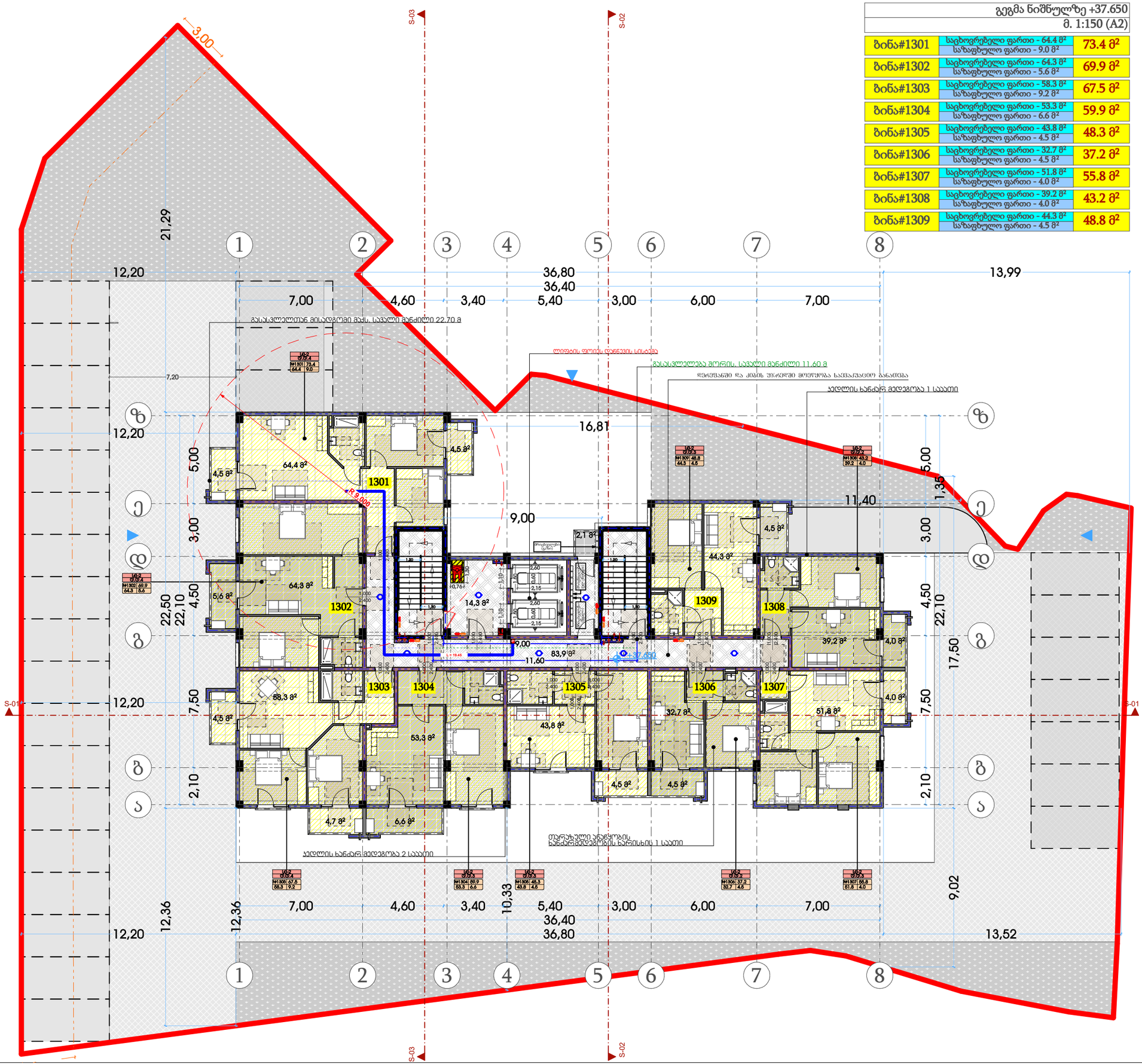

თარიღი	23/05/2022
დამკვეთი:	
შ.პ.ს. "მს ბილდერი"	
შემსრულებელი:	
შ.პ.ს. "პაულონია +"	

პირობითი აღნიშვნები

ღერძის ხაზი
საკადასტრო საზღვარი
ჭრილის ხაზი
ხვრელის კედელი
ხვრელის კედელი (ბიბლიის გამოყოფა)
გაბეტონებული ხტენების კედელი-ხვეტი
გათბობა-კონდიციონერის ადგილი
მისაწვდომი სველი ჯგუფი
გასასვლელამდე მისადგომი მანძილი
გასასვლელის შორის საგალი მანძილი
დატვირთულობის ჯგუფი (ქვედანაყოფი)
დატვირთულობის დატვირთვა
საერთო ფართი
საზაფხულო ფართი
ფართობი შედგა კონტურზე
ბინის ნომერი
კედლის ცეცხლმედეგობა (ერთ საათიანი)
კედლის ცეცხლმედეგობა (ორ საათიანი)
საფარჩხარი
ჭერები
მწვანე საფარი
ცხაური ტანის მოპირკეთება (ალუმილი)
ჩრდილოეთის აღნიშვნა

	სიმბოლოს სახელწოდება
	სახანძრო მილსადარი
	სახანძრო განფენილობასთან კავშირის სისტემა
	საავარიო ხმოვანი განგაშის საკომუნიკაციო სისტემა
	ხელის ცეცხლმაქრი
	სახანძრო-სამშველო სამსახურის მიერ გამოსაყენებელი მილტერიტელი ჰიდრანტი
	კვამლის ავტომატური აღმომჩენი
	კვამლზე მორეაგირე მატენებელი
	ავტოსამუეი
	სახანძრო განგაშის ხელით სამართავი კოლოფი
	გასასვლელი

შენიშვნა

1. შენობის მონოლითიანი სველების და კიბების რაოდენობის კონფიგურაცია და ზომა შეიძლება შეიცვალოს შენობის განაშენების დაპროექტების ეტაპებზე კონსტრუქტორის მოთხოვნის ნებართვით
2. ბინებებში ჩამფენი რელიეფის კონფიგურაცია შეიძლება შეიცვალოს მერქნებით.
3. შენობის გარე და შიდა კედლების საფეხურების ზომა და რაოდენობა შეიძლება შეიცვალოს მერქნებით.
4. ფასადების, კარნიზი და სხვა დეთალების მოძრავი ფრონტების მოპირკეთება და რაოდენობა შეიძლება ორის ხმაურებით, ზემოთმოთხოვნილ შეიძლება შეიცვალოს პროექტის ხასიათ

პროექტის დასახელება

მრავალბინიანი საცხოვრებელი სახლი

მისამართი

დ. კვაჭანტირაძის ქუჩა

ნახაზის დასახელება

გეგმა ნიშნულზე 37,650

თანამდებობა	ხელმოწერა	გვარი
დირექტორი		ლ. ხავთასი
პროექტის ავტორი		ი. ხავთასი
არქიტექტორი		დ. მუნჯიშვილი
კონსტრუქტორი		

მასშტაბი	1:150
ფორმატი	A2

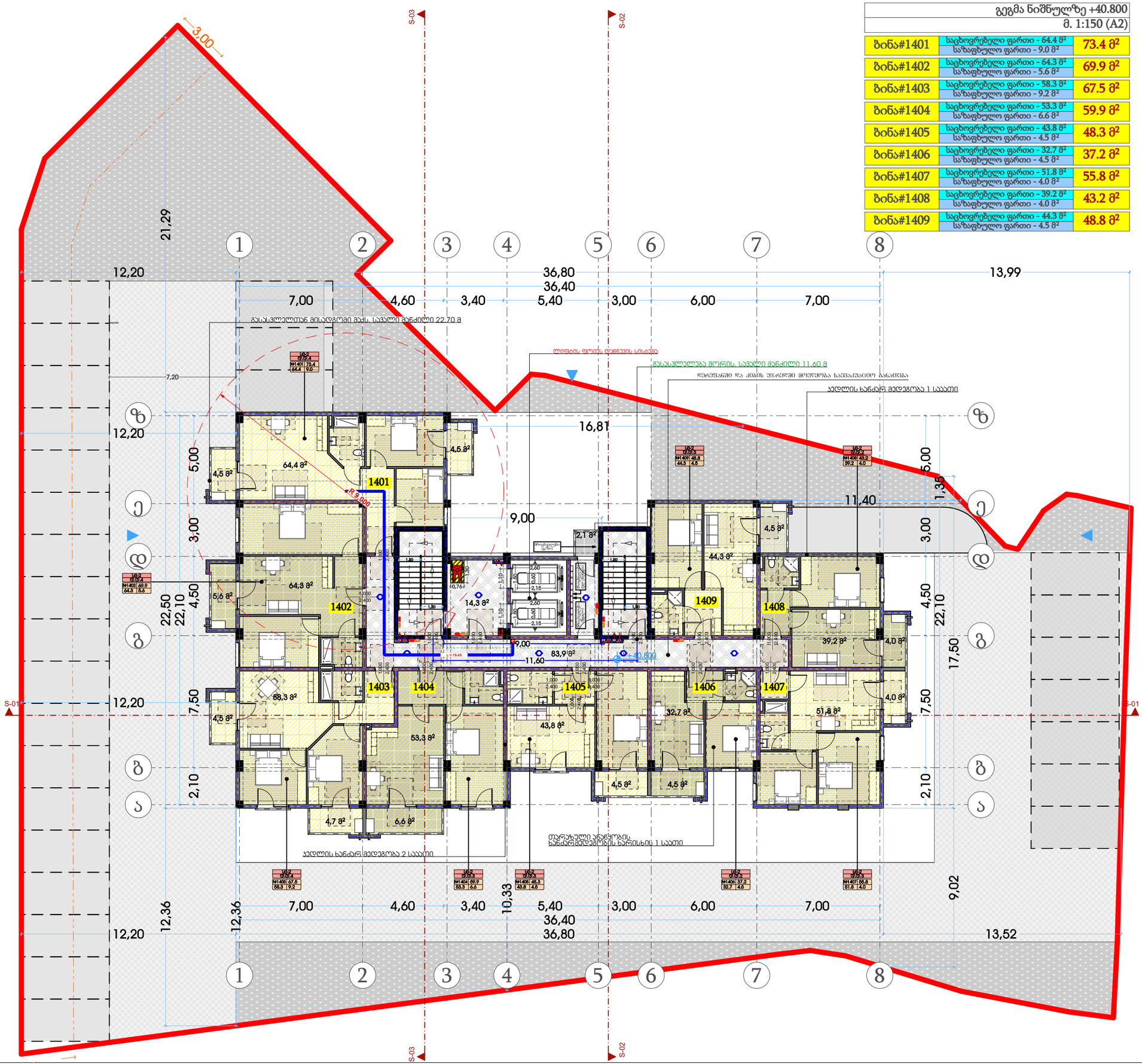

გეგმა ნიშნულზე +40.800		
მ. 1:150 (A2)		
ბინა#1401	საცხოვრებელი ფართი - 64.4 მ² საზაფხულო ფართი - 9.0 მ²	73.4 მ²
ბინა#1402	საცხოვრებელი ფართი - 64.3 მ² საზაფხულო ფართი - 5.6 მ²	69.9 მ²
ბინა#1403	საცხოვრებელი ფართი - 58.3 მ² საზაფხულო ფართი - 9.2 მ²	67.5 მ²
ბინა#1404	საცხოვრებელი ფართი - 53.3 მ² საზაფხულო ფართი - 6.6 მ²	59.9 მ²
ბინა#1405	საცხოვრებელი ფართი - 43.8 მ² საზაფხულო ფართი - 4.5 მ²	48.3 მ²
ბინა#1406	საცხოვრებელი ფართი - 32.7 მ² საზაფხულო ფართი - 4.5 მ²	37.2 მ²
ბინა#1407	საცხოვრებელი ფართი - 51.8 მ² საზაფხულო ფართი - 4.0 მ²	55.8 მ²
ბინა#1408	საცხოვრებელი ფართი - 39.2 მ² საზაფხულო ფართი - 4.0 მ²	43.2 მ²
ბინა#1409	საცხოვრებელი ფართი - 44.3 მ² საზაფხულო ფართი - 4.5 მ²	48.8 მ²

თარიღი	23/05/2022
დამკვეთი:	
შ.პ.ს. "მს ბილდერი"	
შემსრულებელი:	
შ.პ.ს. "პაულონია +"	

პირობითი აღნიშვნები

ა — ღერძის ხაზი
საკადასტრო საზღვარი
ჭრილის ხაზი
ხვრელის კედელი
ხვრელის კედელი (ბიეტონის გამოყოფა)
გაბეტონებული ხტეინის კედელი-ხვეტი
გათხრა-კონდიციონერის ადგილი
მისაწვდომი სველი ჯგუფი
გასასვლელამდე მისადგომი მანძილი
გასასვლელის შორის საგალი მანძილი
ფ-2 — დატვირთულობის ჯგუფი (ქვედანაყოფი)
4.4.3 — დატვირთულობის დატვირთვა
ს. #4 — სერთო ფართი
43.6 — საზაფხულო ფართი
13.2 — ფართობი შედგა კონტურზე
ბინის ნომერი
კედლის ცეცხლმედეგობა (ერთ საათიანი)
კედლის ცეცხლმედეგობა (ორ საათიანი)
საფარჩხარი
ჭერები
მწვანე საფარი
ცხაური ტიპის მოპირკეთება (გამჭოლი)
ჩრდილოეთის აღნიშვნა

	სიმძლავრის სახელწოდება
	სახანძრო მილსადარი
	სახანძრო განყოფილებასთან კავშირის სისტემა
	საავარიო ხმოვანი განგაშის საკომუნიკაციო სისტემა
	ხელის ცეცხლმაქრი
	სახანძრო-სამშველო სამსახურის მიერ გამოსაყენებლი მისაერთებელი პიდრანტი
	კვამლის ავტომატური აღმომჩენი
	კვამლზე მორეაგირე მატენებელი
	ავტომაშუქი
	სახანძრო განგაშის ხელით სამართავი კოლოფი
	გასასვლელი

შენიშვნა

1. შენობის მონოლითიანი სველების და კიბების რაოდენობის კონფიგურაცია და ზომა შეიძლება შეიცვალოს შენობის განაშენების დეტალების ეტაპზეული პროექტირების მოთხოვნის ფარგლებში
2. პროექტში ჩაწერილი რელიეფის კონფიგურაცია შეიძლება შეიცვალოს მერქნით.
3. შენობის გარე და შიდა კედლების საფეხურების ზომა და რაოდენობა შეიძლება შეიცვალოს მერქნით.
4. ვაკერადების, კარნიზი და სხვა დეკორების მოძრავი ფრონტის მიმართულება და რაოდენობა შეიძლება იყოს სხვადასხვა, ზემაბამისად შეიძლება შეიცვალოს პროექტის ხასიც

პროექტის დასახელება

მრავალბინიანი საცხოვრებელი სახლი

მისამართი

დ. კვაჭანტირაძის ქუჩა

ნახაზის დასახელება

გეგმა ნიშნულზე 40,800

თანამდებობა	ხელმოწერა	გვარი
დირექტორი		ლ. ხავთასი
პროექტის ავტორი		ი. ხავთასი
არქიტექტორი		დ. მუნჯიშვილი
კონსტრუქტორი		

მასშტაბი	1:150
ფორმატი	A2

გეგმა ნიშნულზე +43.900	
მ. 1:150 (A2)	
ბინა#1501	საცხოვრებელი ფართი - 68.5 მ² / საზაფხულო ფართი - 196.4 მ² — 264.9 მ²
ბინა#1502	საცხოვრებელი ფართი - 70.0 მ² / საზაფხულო ფართი - 164.4 მ² — 234.4 მ²

თარიღი	23/05/2022
დამკვეთი:	
შ.პ.ს. "მს ბილდერი"	
შემსრულებელი:	
შ.პ.ს. "პაულონია +"	

პირობითი აღნიშვნები

- ა — ღერძის ხაზი
- საკადასტრო საზღვარი
- ჭრილის ხაზი
- ხვრელის კედელი
- ხვრელის კედელი (ბიეტონის გამოყოფა)
- გაბეტონებული ხტეინის კედელი-ხვეტი
- გათხრა-კონდიციონერის ადგილი
- მისაწვდომი სვლა ქვეზ
- გასასვლელიდან მისადგომი მანძილი
- გასასვლელის შორის საგანი მანძილი
- ბ-2 / 4.4.3 — დატვირთვის დატვირთვა (ძირითადი)
- ს. #4 56.8 / 43.6 13.2 — საერთო ფართი / საზაფხულო ფართი
- ფართობი შედგა კონტურზე ბინის ნიშნით
- კედლის ცეცხლმედეგობა (ერთ საათიანი)
- კედლის ცეცხლმედეგობა (ორ საათიანი)
- საფარმასზე
- ჭერები
- მწვანე საგარო
- ცხაური ტაბის მოპირკეთება (გამწოლი)
- ჩრდილოეთის აღნიშვნა

	სიმბოლოს სახელწოდება
	სახანძრო მილსგარი
	სახანძრო განგაშებთან კავშირის სისტემა
	საგანგაშო ხმოვანი განგაშის საკომუნიკაციო სისტემა
	ხელის ცეცხლმაქრი
	სახანძრო-სამშველო სამაზრის მიერ გამოსაყენებელი მისაერთებელი პიდრანტი
	კვამლის ავტომატური აღმომჩენი
	კვამლზე მორეაგირე მატენებელი
	ავტოსშლეგი
	სახანძრო განგაშის ხელით სამართავი კოლოფი
	გასასვლელი

შენიშვნა

1. შენობის მონოლითური სვეტების და კედლის რიგების, კონტურებით და ზომა შეიძლება შეიცვალოს წმენის გამარტივებისა და ეკონომიის უკეთესად კონსტრუქციის მოთხოვნის საფუძველზე
2. პროექტში ნაჩვენები რკალების კონტურებით შეიძლება შეიცვალოს მართკუთხა
3. შენობის გარე და შიდა კედლის საფეხურების ზომა და რაოდენობა შეიძლება შეიცვალოს მცირედით.
4. ეკიპირების, კარის და სხვა დეთნების მოძრავი ელემენტების მოპირკეთება და რაოდენობა შეიძლება იყოს სხვადასხვა, ზემაბამისად შეიძლება შეიცვალოს პროექტის სიზე

პროექტის დასახელება

მრავალბინიანი საცხოვრებელი სახლი

მისამართი

დ. კვაჭანტირაძის ქუჩა

ნახაზის დასახელება

გეგმა ნიშნულზე 43.950

თანამდებობა	ხელმოწერა	გვარი
დირექტორი		ლ. ხაფთასი
პროექტის ავტორი		ი. ხაფთასი
არქიტექტორი		დ. მურჯიშვილი
კონსტრუქტორი		

მასშტაბი	1:150
ფორმატი	A2

გეგმა ნიშნულზე +47.100
მ. 1:150 (A2)

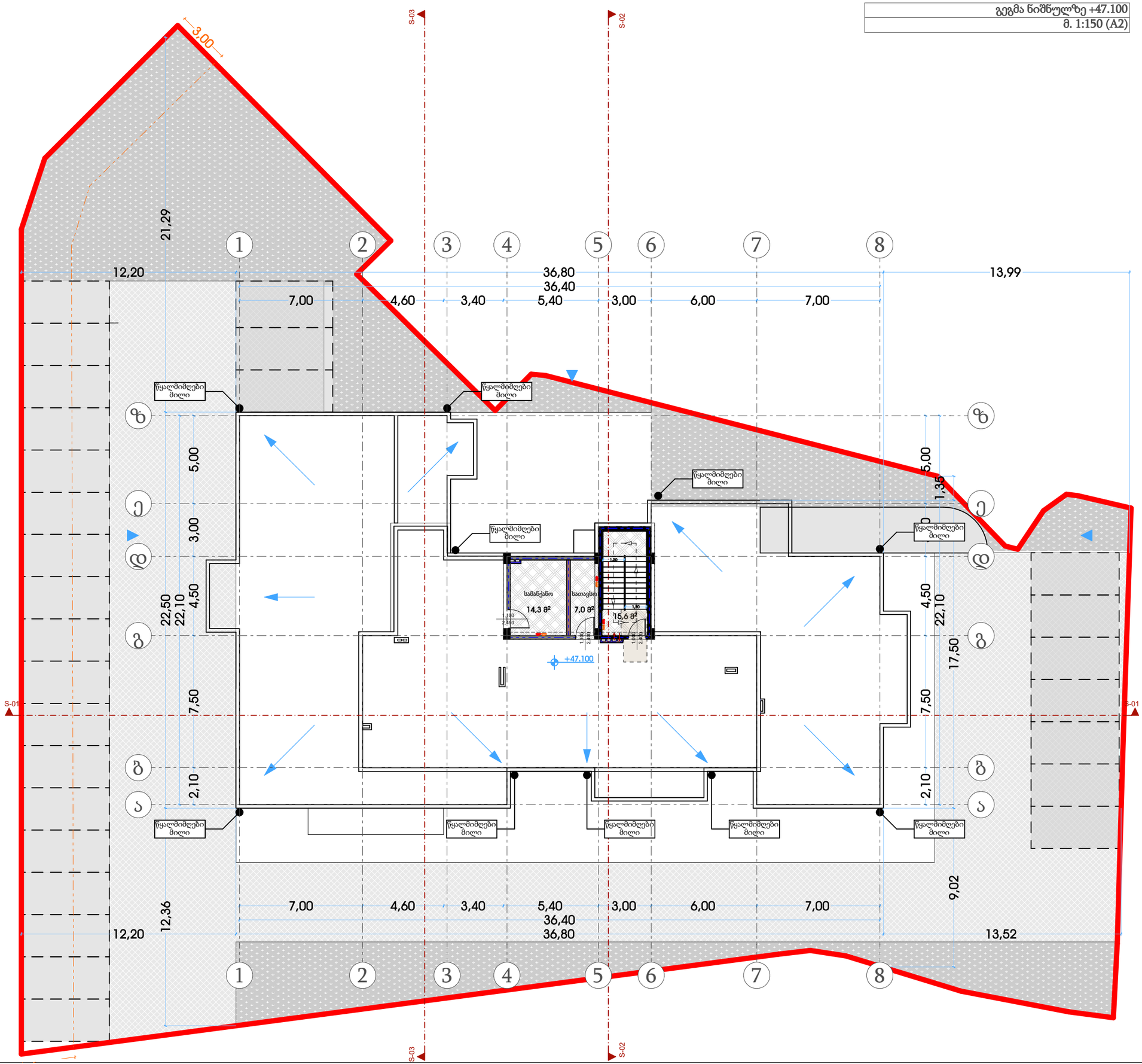

თარიღი	23/05/2022
დამკვეთი:	
შ.პ.ს. "მს ბილდერი"	
შემსრულებელი:	
შ.პ.ს. "პაულონია +"	

პირობითი აღნიშვნები

- ღერძის ხაზი
- საკადასტრო საზღვარი
- ჭრილის ხაზი
- ხვრელის კედელი
- ხვრელის კედელი (ბიეტონის გამოყოფა)
- გამაღლერებული ბეტონის კედელი-სვეტი
- გათხრა-კონდიციონერის ადგილი
- მისაწვდომი სველი ჯგუფი
- გასასვლელამდე მისადგომი მანძილი
- გასასვლელის შორის საფარი მანძილი
- დატვირთულობის ჯგუფი (ქსეროქსი)
- დატვირთულობის დატვირთვა
- სიგრძითი ფარითი
- სახაზგასული ფარითი
- ფარითში მოდის კონსტრუქც ბინის ნიშნური
- კედლის ცეცხლმედეგობა (ერთ საათიანი)
- კედლის ცეცხლმედეგობა (ორ საათიანი)
- საფარჩაზი
- ჯერენტი
- მწვანე საფარი
- ცხაური ტაპის მოპირკეთება (გამწოლი)
- ჩრდილოეთის აღნიშვნა

	სიმბოლოს სახელწოდება
	სახანძრო მილსგარი
	სახანძრო განგაშიერის სისტემა
	საგანგებო ხმოვანი განგაშის საკომუნიკაციო სისტემა
	ხელის ცეცხლმაქრი
	სახანძრო-სამშველო სამაზრის მიერ გამოსაყენებელი მისაერთებელი პიდრანტი
	კვამლის ავტომატური აღმომჩენი
	კვამლზე მორეაგირე მაუწყებელი
	ავტოსაშველი
	სახანძრო განგაშის ხელით სამართავი კოლოფი
	განათება

შენიშვნა

1. შენობის მონოლითური სვეტების და კედლების რაოდენობა, კონფიგურაცია და ზომა შეიძლება შეიცვალოს წმენის განარჩევებისა და ვიზუალის უკეთესად კონსტრუქციის მოთხოვნის საფუძველზე
2. პროექტში ნაჩვენები რკალების კონფიგურაცია შეიძლება შეიცვალოს მცირედით
3. შენობის გარე და შიდა კედლის საფეხურების ზომა და რაოდენობა შეიძლება შეიცვალოს მცირედით.
4. ვიტრაჟების, კარისა და სხვა დათმების მოძრავი ფრთების მიმართულება და რაოდენობა შეიძლება იყოს სხვადასხვა, ზემაბამისად შეიძლება შეიცვალოს პროექტის სინქე

პროექტის დასახელება

მრავალბინიანი საცხოვრებელი სახლი

მისამართი

დ. კვაჭანტირაძის ქუჩა

ნახაზის დასახელება

გეგმა ნიშნულზე 47.100

თანამდებობა	ხელმოწერა	გვარი
დირექტორი		ლ. ბაგთასი
პროექტის ავტორი		ი. ბაგთასი
არქიტექტორი		დ. მურჯიშვილი
კონსტრუქტორი		

მასშტაბი	1:150
ფორმატი	A2

სახურავის გეგმა
მ. 1:150 (A2)

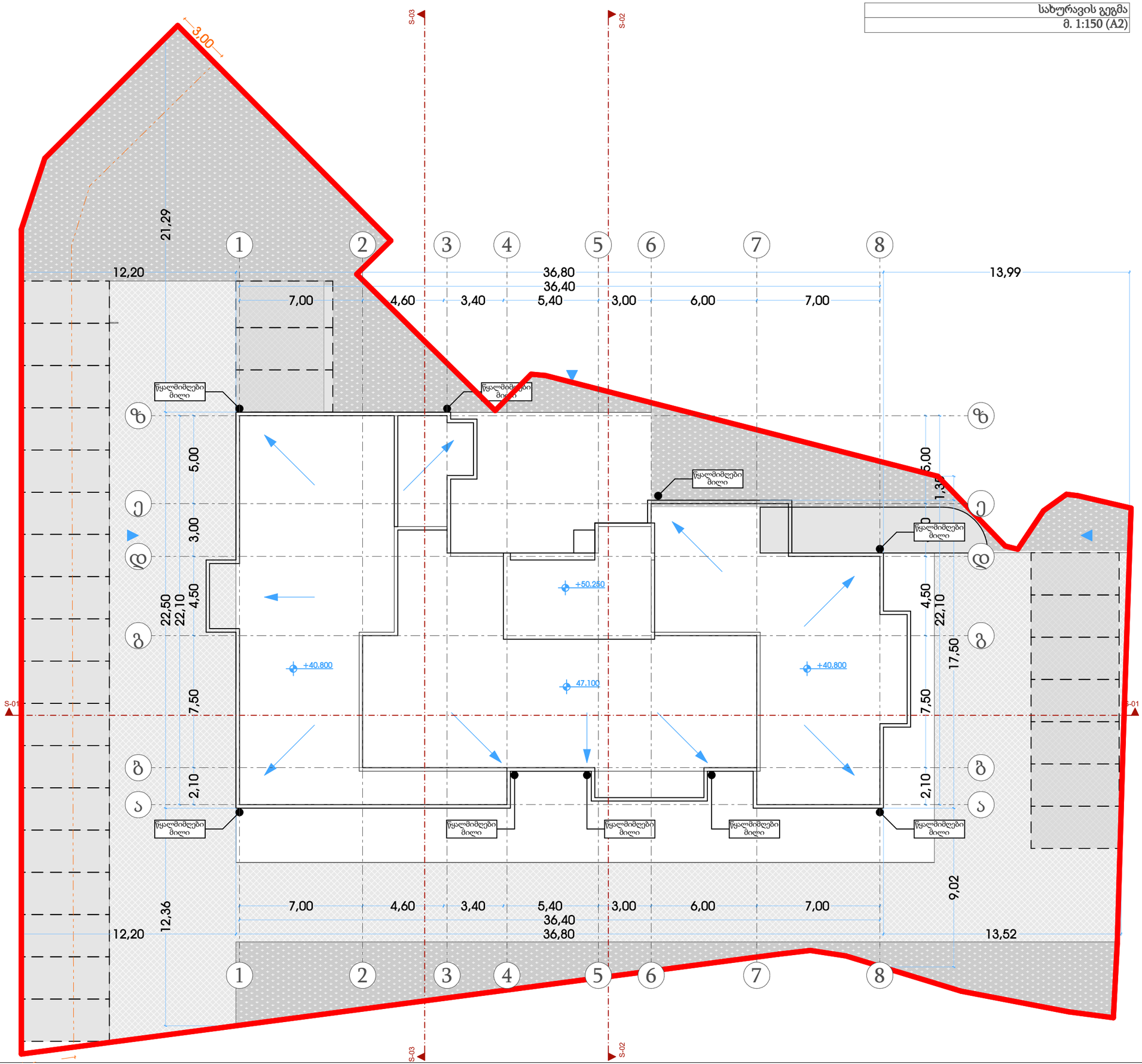

თარიღი	23/05/2022
დამკვეთი:	
შ.პ.ს. "მს ბილდერი"	
შემსრულებელი:	
შ.პ.ს. "პაულონია +"	

პირობითი აღნიშვნები

ღერძის ხაზი
საკადასტრო საზღვარი
ჭრილის ხაზი
ხლოკის კედელი
ხლოკის კედელი (ბიეტის გამოყოფა)
გამლღვრებული ბეტონის კედელი-სველი
გათხრა-კონდიციონერის ადგილი
მისაწვდომი სველი ჯერი
გასასვლელამდე მისადგომი მანძილი
გასასვლელის შორის საგანი მანძილი
დაცვითრელობის კედელი (მეტყველი)
დაცვითრელობის დატვირთვა
საერთო ფართი
სარდაფული ფართი
ფართობი მიდგა კონტურზე
ბინის ნომერი
კედლის ცეცხლმედეგობა (ერთ საათიანი)
კედლის ცეცხლმედეგობა (ორ საათიანი)
საფარზაზი
ჭერები
მწვანე საფარი
ცხელი ტაბის მოპირკეთება (გამწოლი)
ჩრდილოეთის აღნიშვნა

	სიმბოლოს სახელწოდება
	სახანძრო მილდგარი
	სახანძრო განგაშიერებასთან კავშირის სისტემა
	საგანგებო ხმოვანი განგაშის საკომუნიკაციო სისტემა
	ხელის ცეცხლმაქრი
	სახანძრო-სამშველო სამსახურის მიერ გამოსაყენებელი მისაერთებელი პიდრანტი
	კვამლის ავტომატური აღმომჩენი
	კვამლზე მორეაგირე მაუწყებელი
	ავტოსამზეფი
	სახანძრო განგაშის ხელით სამართავი კოლოფი
	გასასვლელი

შენიშვნა

1. შენობის მონოლითური სვეტების და კედლის რიგების კონფიგურაცია და ზომა შეიძლება შეიცვალოს წმენის განარჩენებისა და ვიზუალის უკეთესად კონსტრუქციის მოთხოვნის საფუძველზე
2. პროექტში ნაჩვენები რელიეფის კონფიგურაცია შეიძლება შეიცვალოს მცირედით
3. შენობის გარე და შიდა კედლის საფეხურების ზომა და რაოდენობა შეიძლება შეიცვალოს მცირედით.
4. ვიტრაჟების, კარისა და სხვა დეთალების მოძრავი ფრთების მიმართულება და რაოდენობა შეიძლება იყოს სხვადასხვა. ზემაბამისად შეიძლება შეიცვალოს პროექტის სიზე

პროექტის დასახელება

მრავალბინიანი საცხოვრებელი სახლი

მისამართი

დ. კვავაძატარაძის ქუჩა

ნახაზის დასახელება

სახურავის გეგმა

თანამდებობა	ხელმოწერა	გვარი
დირექტორი		ლ. ბაგთასი
პროექტის ავტორი		ი. ბაგთასი
არქიტექტორი		დ. მურჯიშვილი
კონსტრუქტორი		

მასშტაბი	1:150
ფორმატი	A2

თარიღი	23/05/2022
დამკვეთი:	
შ.პ.ს. "მს ბილდერი"	
შემსრულებელი:	
შ.პ.ს. "პაულონია +"	

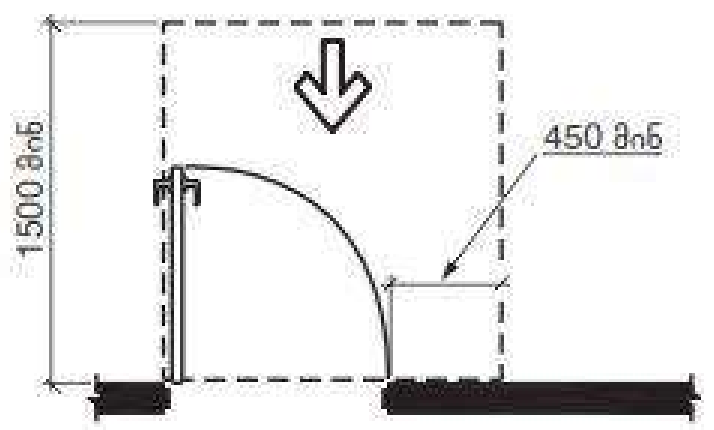

სურ. 404.2.3.2 (ა)
თავისუფალი სივრცე კართან მანევრირებისთვის - ანჯამიანი კარი - წინიდან მისაწვდომი - გამოწევით გაღება

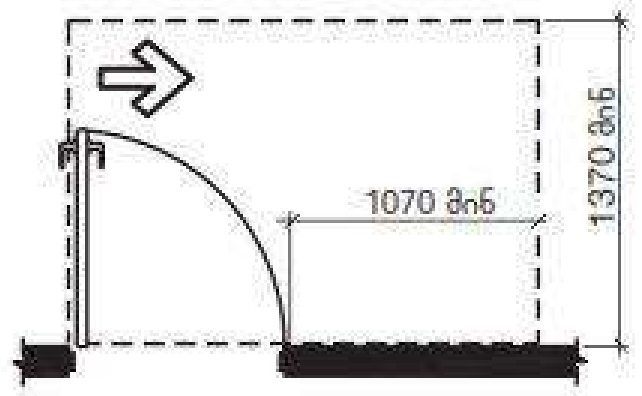

სურ. 404.2.3.2 (ე)
თავისუფალი სივრცე კართან მანევრირებისთვის - ანჯამიანი კარი - ანჯამის მხრიდან მისაწვდომი - გამოწევით გაღება

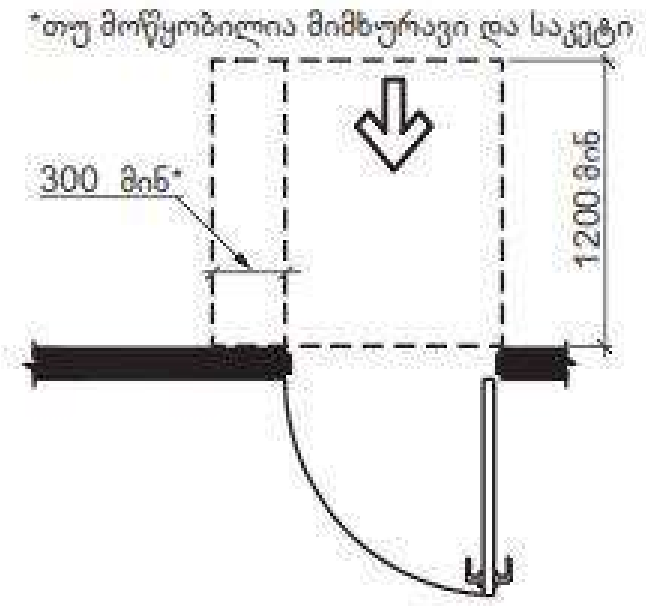

სურ. 404.2.3.2 (გ)
თავისუფალი სივრცე კართან მანევრირებისთვის - ანჯამიანი კარი - წინიდან მისაწვდომი - მიწოლით გაღება - არსებული შენობები

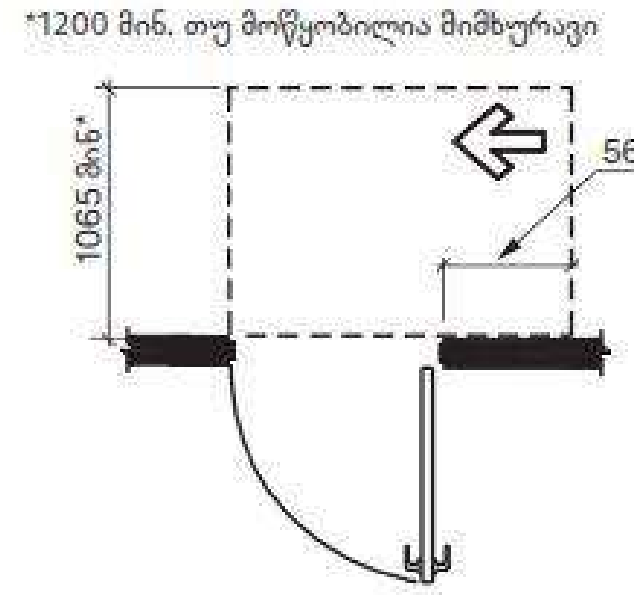

სურ. 404.2.3.2 (ვ)
თავისუფალი სივრცე კართან მანევრირებისთვის - ანჯამიანი კარი - ანჯამის მხრიდან მისაწვდომი - მიწოლით გაღება

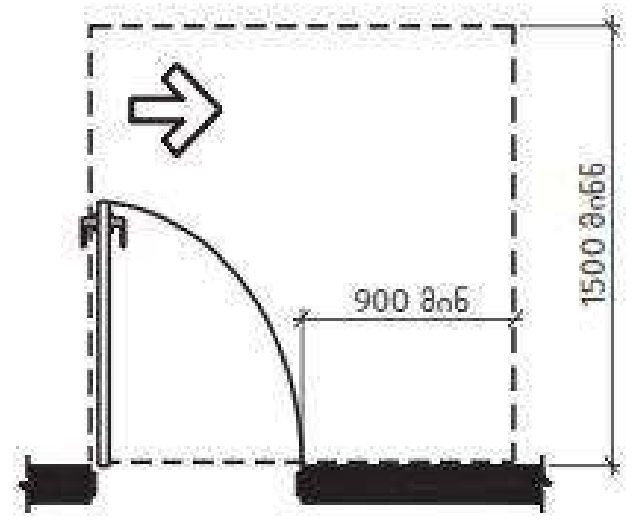

სურ. 404.2.3.2 (დ)
თავისუფალი სივრცე კართან მანევრირებისთვის - ანჯამიანი კარი - ანჯამის მხრიდან მისაწვდომი - გამოწევით გაღება

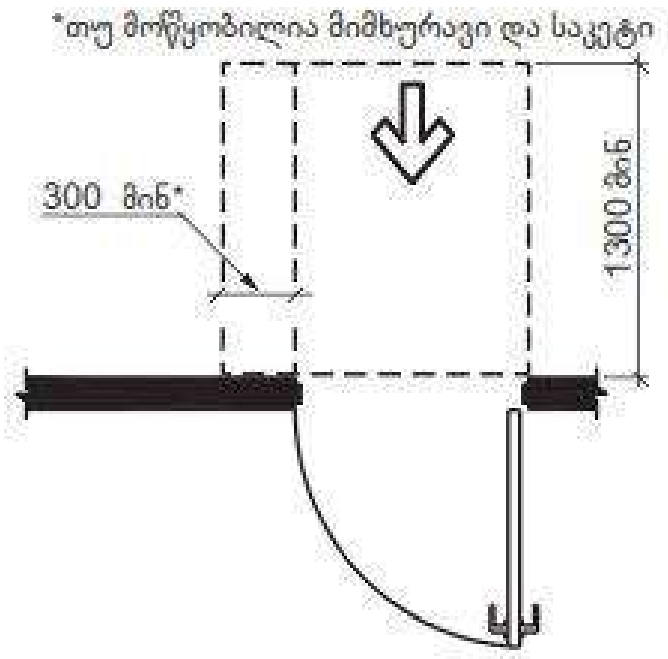

სურ. 404.2.3.2 (ბ)
თავისუფალი სივრცე კართან მანევრირებისთვის - ანჯამიანი კარი - წინიდან მისაწვდომი - მიწოლით გაღება - ახალი შენობები

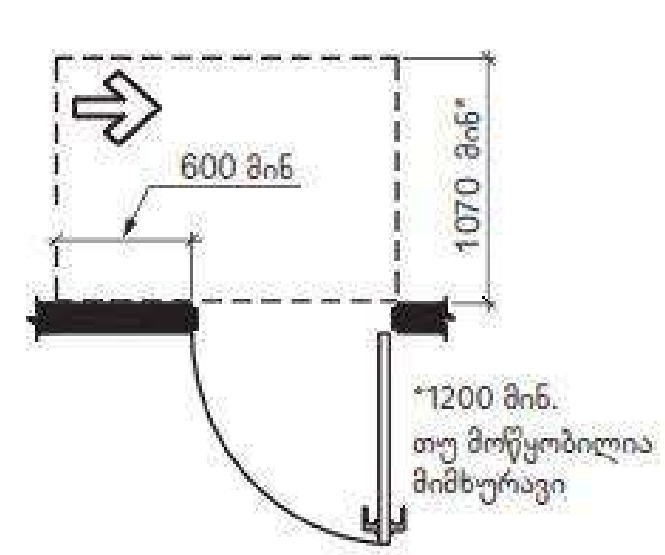

სურ. 404.2.3.2 (თ)
თავისუფალი სივრცე კართან მანევრირებისთვის - ანჯამიანი კარი - საკეტის მხრიდან მისაწვდომი - მიწოლით გაღება

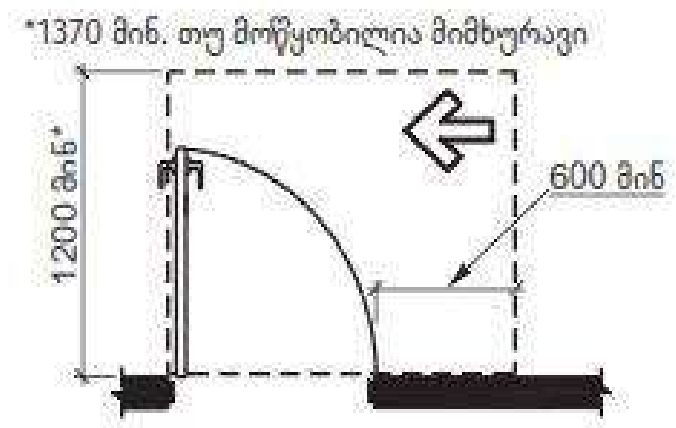

სურ. 404.2.3.2 (ზ)
თავისუფალი სივრცე კართან მანევრირებისთვის - ანჯამიანი კარი - საკეტის მხრიდან მისაწვდომი - გამოწევით გაღება

ცხრილი 404.2.3.2 თავისუფალი სივრცე მანევრირებისთვის ხელით გასაღებ ანჯამიან კართან და ჭიშკართან

	გამოყენების ტიპი		მინიმალური თავისუფალი ადგილი მანევრირებისთვის	
სურ #	მისაწვდომი	კარის გაღება	გზა-კარის პერპენდიკულარულად	გზა-კარის პარალელურად (საკეტის მიღმა, თუ სხვაგვარად არაა განსაზღვრული)
ა	წინიდან	გამოწევით	1500 მმ	450 მმ
ბ,გ	წინიდან	მიწოლით	1300 მმ[4]	0 მმ
დ	ანჯამის მხრიდან	გამოწევით	1500 მმ	900 მმ
ე	ანჯამის მხრიდან	გამოწევით	1370 მმ	1070 მმ
ვ	ანჯამის მხრიდან	მიწოლით	1070 მმ[1]	560 მმ[3]
ზ	საკეტის მხრიდან	გამოწევით	1200მმ[2]	600 მმ
თ	საკეტის მხრიდან	მიწოლით	1070 მმ[2]	600 მმ

[1] ემატება150 მმ, თუ მოწყობილია მიმხურავი და საკეტი
[2] ემატება 150 მმ, თუ მოწყობილია მიმხურავი
[3] ანჯამის მხრის მიღმა
[4] არსებულ შენობებსა და მისაწვდომ საშუალებებში კარის ან ჭიშკრის პერპენდიკულარული სივრცე კარის მიწოლით გაღებისას უნდა იყოს არაუმცირეს 1200 მმ.

პირობითი აღნიშვნები

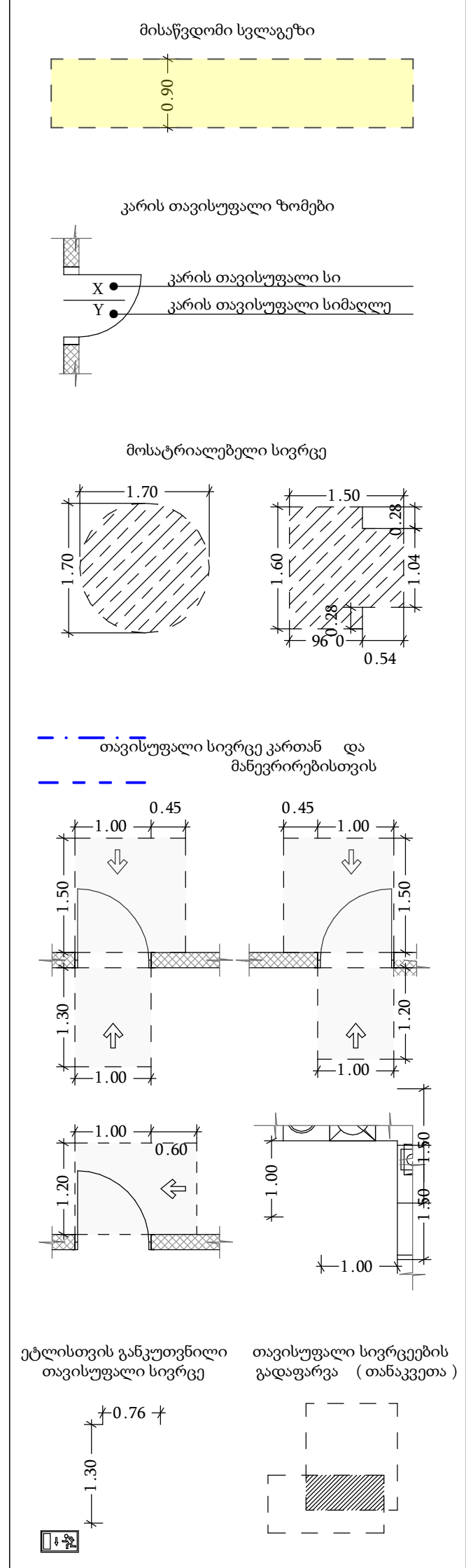

შენიშვნა

1. შენობის მონოლითური სვეტების და კოჭების რაოდენობა, კონფიგურაცია და ზომა შეიძლება შეიცვალოს შენობის გაბარიტებისა და ვიზუალის უცვლელად კონსტრუქტორის მოთხოვნის საფუძველზე.
2. პროექტში ნაჩვენები რელიეფის კონფიგურაცია შეიძლება შეიცვალოს მცირედით.
3. შენობის გარე და შიდა კიბეების საფეხურების ზომა და რაოდენობა შეიძლება შეიცვალოს მცირედით.
4. ვიტრაჟების, კარისა და სხვა ღიობების მოძრავი ფრთების მიმართულება და რაოდენობა შეიძლება იყოს სხვადასხვა, შესაბამისად შეიძლება შეიცვალოს პროფილის სისქე

პროექტის დასახელება

მრავალბინიანი საცხოვრებელი სახლი

მისამართი

დ. კვაჭანტირაძის ქუჩა

ნახაზის დასახელება

თანამდებობა	ხელმოწერა	გვარი
დირექტორი		ლ. ხავთასი
პროექტის ავტორი		ი. ხავთასი
არქიტექტორი		დ. მუნჯიშვილი
კონსტრუქტორი		

მასშტაბი	1:150
ფორმატი	A2

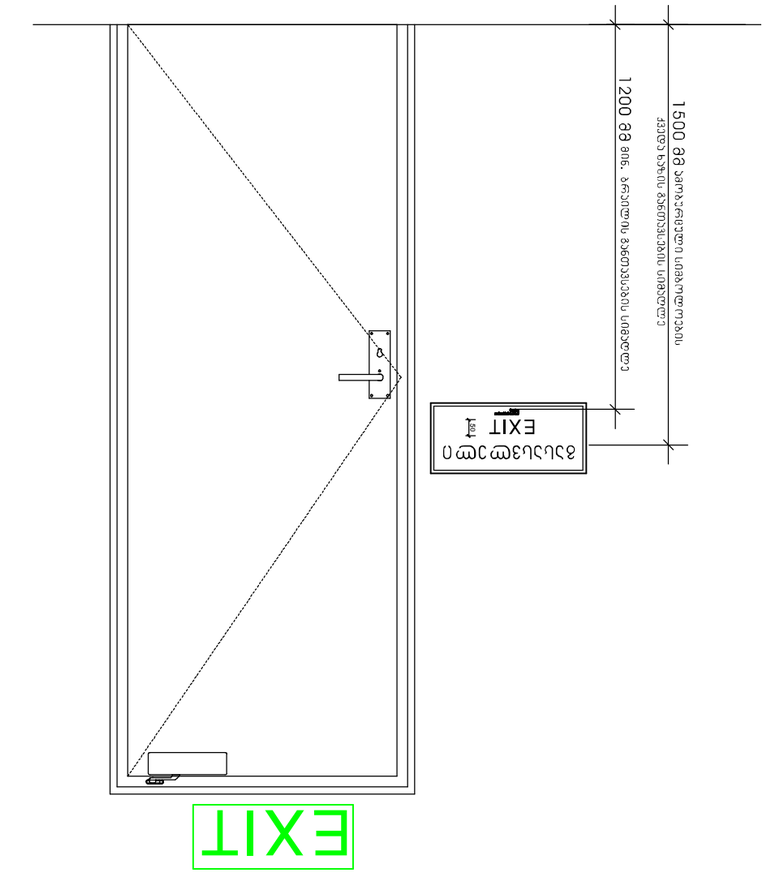

თარიღი:	23/05/2022
ფაილის:	
შპს "ნის ბილდინგ"	
შენობის/ნაგებობის:	
შპს "ნის ბილდინგ +"	
ევაკუაციის გეგმა	
ევაკუაციის გეგმის აღნიშვნები	
ევაკუაციის მიმართულება	
ევაკუაციის მიმართულება (თავისუფალი სიგანე 1,20მ)	
ევაკუაციის მიმართულება (თავისუფალი სიგანე 1,50მ)	
ევაკუაციის მიმართულება (თავისუფალი სიგანე 1,80მ)	
ევაკუაციის მიმართულება (თავისუფალი სიგანე 2,40მ)	
ევაკუაციის მიმართულება (თავისუფალი სიგანე 3,00მ)	
ევაკუაციის მიმართულება (თავისუფალი სიგანე 3,60მ)	
ევაკუაციის მიმართულება (თავისუფალი სიგანე 4,20მ)	
ევაკუაციის მიმართულება (თავისუფალი სიგანე 4,80მ)	
ევაკუაციის მიმართულება (თავისუფალი სიგანე 5,40მ)	
ევაკუაციის მიმართულება (თავისუფალი სიგანე 6,00მ)	
ევაკუაციის მიმართულება (თავისუფალი სიგანე 6,60მ)	
ევაკუაციის მიმართულება (თავისუფალი სიგანე 7,20მ)	
ევაკუაციის მიმართულება (თავისუფალი სიგანე 7,80მ)	
ევაკუაციის მიმართულება (თავისუფალი სიგანე 8,40მ)	
ევაკუაციის მიმართულება (თავისუფალი სიგანე 9,00მ)	
ევაკუაციის მიმართულება (თავისუფალი სიგანე 9,60მ)	
ევაკუაციის მიმართულება (თავისუფალი სიგანე 10,20მ)	
ევაკუაციის მიმართულება (თავისუფალი სიგანე 10,80მ)	
ევაკუაციის მიმართულება (თავისუფალი სიგანე 11,40მ)	
ევაკუაციის მიმართულება (თავისუფალი სიგანე 12,00მ)	
ევაკუაციის მიმართულება (თავისუფალი სიგანე 12,60მ)	
ევაკუაციის მიმართულება (თავისუფალი სიგანე 13,20მ)	
ევაკუაციის მიმართულება (თავისუფალი სიგანე 13,80მ)	
ევაკუაციის მიმართულება (თავისუფალი სიგანე 14,40მ)	
ევაკუაციის მიმართულება (თავისუფალი სიგანე 15,00მ)	
ევაკუაციის მიმართულება (თავისუფალი სიგანე 15,60მ)	
ევაკუაციის მიმართულება (თავისუფალი სიგანე 16,20მ)	
ევაკუაციის მიმართულება (თავისუფალი სიგანე 16,80მ)	
ევაკუაციის მიმართულება (თავისუფალი სიგანე 17,40მ)	
ევაკუაციის მიმართულება (თავისუფალი სიგანე 18,00მ)	
ევაკუაციის მიმართულება (თავისუფალი სიგანე 18,60მ)	
ევაკუაციის მიმართულება (თავისუფალი სიგანე 19,20მ)	
ევაკუაციის მიმართულება (თავისუფალი სიგანე 19,80მ)	
ევაკუაციის მიმართულება (თავისუფალი სიგანე 20,40მ)	
ევაკუაციის მიმართულება (თავისუფალი სიგანე 21,00მ)	
ევაკუაციის მიმართულება (თავისუფალი სიგანე 21,60მ)	
ევაკუაციის მიმართულება (თავისუფალი სიგანე 22,20მ)	
ევაკუაციის მიმართულება (თავისუფალი სიგანე 22,80მ)	
ევაკუაციის მიმართულება (თავისუფალი სიგანე 23,40მ)	
ევაკუაციის მიმართულება (თავისუფალი სიგანე 24,00მ)	
ევაკუაციის მიმართულება (თავისუფალი სიგანე 24,60მ)	
ევაკუაციის მიმართულება (თავისუფალი სიგანე 25,20მ)	
ევაკუაციის მიმართულება (თავისუფალი სიგანე 25,80მ)	
ევაკუაციის მიმართულება (თავისუფალი სიგანე 26,40მ)	
ევაკუაციის მიმართულება (თავისუფალი სიგანე 27,00მ)	
ევაკუაციის მიმართულება (თავისუფალი სიგანე 27,60მ)	
ევაკუაციის მიმართულება (თავისუფალი სიგანე 28,20მ)	
ევაკუაციის მიმართულება (თავისუფალი სიგანე 28,80მ)	
ევაკუაციის მიმართულება (თავისუფალი სიგანე 29,40მ)	
ევაკუაციის მიმართულება (თავისუფალი სიგანე 30,00მ)	
ევაკუაციის მიმართულება (თავისუფალი სიგანე 30,60მ)	
ევაკუაციის მიმართულება (თავისუფალი სიგანე 31,20მ)	
ევაკუაციის მიმართულება (თავისუფალი სიგანე 31,80მ)	
ევაკუაციის მიმართულება (თავისუფალი სიგანე 32,40მ)	
ევაკუაციის მიმართულება (თავისუფალი სიგანე 33,00მ)	
ევაკუაციის მიმართულება (თავისუფალი სიგანე 33,60მ)	
ევაკუაციის მიმართულება (თავისუფალი სიგანე 34,20მ)	
ევაკუაციის მიმართულება (თავისუფალი სიგანე 34,80მ)	
ევაკუაციის მიმართულება (თავისუფალი სიგანე 35,40მ)	
ევაკუაციის მიმართულება (თავისუფალი სიგანე 36,00მ)	
ევაკუაციის მიმართულება (თავისუფალი სიგანე 36,60მ)	
ევაკუაციის მიმართულება (თავისუფალი სიგანე 37,20მ)	
ევაკუაციის მიმართულება (თავისუფალი სიგანე 37,80მ)	
ევაკუაციის მიმართულება (თავისუფალი სიგანე 38,40მ)	
ევაკუაციის მიმართულება (თავისუფალი სიგანე 39,00მ)	
ევაკუაციის მიმართულება (თავისუფალი სიგანე 39,60მ)	
ევაკუაციის მიმართულება (თავისუფალი სიგანე 40,20მ)	
ევაკუაციის მიმართულება (თავისუფალი სიგანე 40,80მ)	
ევაკუაციის მიმართულება (თავისუფალი სიგანე 41,40მ)	
ევაკუაციის მიმართულება (თავისუფალი სიგანე 42,00მ)	
ევაკუაციის მიმართულება (თავისუფალი სიგანე 42,60მ)	
ევაკუაციის მიმართულება (თავისუფალი სიგანე 43,20მ)	
ევაკუაციის მიმართულება (თავისუფალი სიგანე 43,80მ)	
ევაკუაციის მიმართულება (თავისუფალი სიგანე 44,40მ)	
ევაკუაციის მიმართულება (თავისუფალი სიგანე 45,00მ)	
ევაკუაციის მიმართულება (თავისუფალი სიგანე 45,60მ)	
ევაკუაციის მიმართულება (თავისუფალი სიგანე 46,20მ)	
ევაკუაციის მიმართულება (თავისუფალი სიგანე 46,80მ)	
ევაკუაციის მიმართულება (თავისუფალი სიგანე 47,40მ)	
ევაკუაციის მიმართულება (თავისუფალი სიგანე 48,00მ)	
ევაკუაციის მიმართულება (თავისუფალი სიგანე 48,60მ)	
ევაკუაციის მიმართულება (თავისუფალი სიგანე 49,20მ)	
ევაკუაციის მიმართულება (თავისუფალი სიგანე 49,80მ)	
ევაკუაციის მიმართულება (თავისუფალი სიგანე 50,40მ)	
ევაკუაციის მიმართულება (თავისუფალი სიგანე 51,00მ)	
ევაკუაციის მიმართულება (თავისუფალი სიგანე 51,60მ)	
ევაკუაციის მიმართულება (თავისუფალი სიგანე 52,20მ)	
ევაკუაციის მიმართულება (თავისუფალი სიგანე 52,80მ)	
ევაკუაციის მიმართულება (თავისუფალი სიგანე 53,40მ)	
ევაკუაციის მიმართულება (თავისუფალი სიგანე 54,00მ)	
ევაკუაციის მიმართულება (თავისუფალი სიგანე 54,60მ)	
ევაკუაციის მიმართულება (თავისუფალი სიგანე 55,20მ)	
ევაკუაციის მიმართულება (თავისუფალი სიგანე 55,80მ)	
ევაკუაციის მიმართულება (თავისუფალი სიგანე 56,40მ)	
ევაკუაციის მიმართულება (თავისუფალი სიგანე 57,00მ)	
ევაკუაციის მიმართულება (თავისუფალი სიგანე 57,60მ)	
ევაკუაციის მიმართულება (თავისუფალი სიგანე 58,20მ)	
ევაკუაციის მიმართულება (თავისუფალი სიგანე 58,80მ)	
ევაკუაციის მიმართულება (თავისუფალი სიგანე 59,40მ)	
ევაკუაციის მიმართულება (თავისუფალი სიგანე 60,00მ)	
ევაკუაციის მიმართულება (თავისუფალი სიგანე 60,60მ)	
ევაკუაციის მიმართულება (თავისუფალი სიგანე 61,20მ)	
ევაკუაციის მიმართულება (თავისუფალი სიგანე 61,80მ)	
ევაკუაციის მიმართულება (თავისუფალი სიგანე 62,40მ)	
ევაკუაციის მიმართულება (თავისუფალი სიგანე 63,00მ)	
ევაკუაციის მიმართულება (თავისუფალი სიგანე 63,60მ)	
ევაკუაციის მიმართულება (თავისუფალი სიგანე 64,20მ)	
ევაკუაციის მიმართულება (თავისუფალი სიგანე 64,80მ)	
ევაკუაციის მიმართულება (თავისუფალი სიგანე 65,40მ)	
ევაკუაციის მიმართულება (თავისუფალი სიგანე 66,00მ)	
ევაკუაციის მიმართულება (თავისუფალი სიგანე 66,60მ)	
ევაკუაციის მიმართულება (თავისუფალი სიგანე 67,20მ)	
ევაკუაციის მიმართულება (თავისუფალი სიგანე 67,80მ)	
ევაკუაციის მიმართულება (თავისუფალი სიგანე 68,40მ)	
ევაკუაციის მიმართულება (თავისუფალი სიგანე 69,00მ)	
ევაკუაციის მიმართულება (თავისუფალი სიგანე 69,60მ)	
ევაკუაციის მიმართულება (თავისუფალი სიგანე 70,20მ)	
ევაკუაციის მიმართულება (თავისუფალი სიგანე 70,80მ)	
ევაკუაციის მიმართულება (თავისუფალი სიგანე 71,40მ)	
ევაკუაციის მიმართულება (თავისუფალი სიგანე 72,00მ)	
ევაკუაციის მიმართულება (თავისუფალი სიგანე 72,60მ)	
ევაკუაციის მიმართულება (თავისუფალი სიგანე 73,20მ)	
ევაკუაციის მიმართულება (თავისუფალი სიგანე 73,80მ)	
ევაკუაციის მიმართულება (თავისუფალი სიგანე 74,40მ)	
ევაკუაციის მიმართულება (თავისუფალი სიგანე 75,00მ)	
ევაკუაციის მიმართულება (თავისუფალი სიგანე 75,60მ)	
ევაკუაციის მიმართულება (თავისუფალი სიგანე 76,20მ)	
ევაკუაციის მიმართულება (თავისუფალი სიგანე 76,80მ)	
ევაკუაციის მიმართულება (თავისუფალი სიგანე 77,40მ)	
ევაკუაციის მიმართულება (თავისუფალი სიგანე 78,00მ)	
ევაკუაციის მიმართულება (თავისუფალი სიგანე 78,60მ)	
ევაკუაციის მიმართულება (თავისუფალი სიგანე 79,20მ)	
ევაკუაციის მიმართულება (თავისუფალი სიგანე 79,80მ)	
ევაკუაციის მიმართულება (თავისუფალი სიგანე 80,40მ)	
ევაკუაციის მიმართულება (თავისუფალი სიგანე 81,00მ)	
ევაკუაციის მიმართულება (თავისუფალი სიგანე 81,60მ)	
ევაკუაციის მიმართულება (თავისუფალი სიგანე 82,20მ)	
ევაკუაციის მიმართულება (თავისუფალი სიგანე 82,80მ)	
ევაკუაციის მიმართულება (თავისუფალი სიგანე 83,40მ)	
ევაკუაციის მიმართულება (თავისუფალი სიგანე 84,00მ)	
ევაკუაციის მიმართულება (თავისუფალი სიგანე 84,60მ)	
ევაკუაციის მიმართულება (თავისუფალი სიგანე 85,20მ)	
ევაკუაციის მიმართულება (თავისუფალი სიგანე 85,80მ)	
ევაკუაციის მიმართულება (თავისუფალი სიგანე 86,40მ)	
ევაკუაციის მიმართულება (თავისუფალი სიგანე 87,00მ)	
ევაკუაციის მიმართულება (თავისუფალი სიგანე 87,60მ)	
ევაკუაციის მიმართულება (თავისუფალი სიგანე 88,20მ)	
ევაკუაციის მიმართულება (თავისუფალი სიგანე 88,80მ)	
ევაკუაციის მიმართულება (თავისუფალი სიგანე 89,40მ)	
ევაკუაციის მიმართულება (თავისუფალი სიგანე 90,00მ)	
ევაკუაციის მიმართულება (თავისუფალი სიგანე 90,60მ)	
ევაკუაციის მიმართულება (თავისუფალი სიგანე 91,20მ)	
ევაკუაციის მიმართულება (თავისუფალი სიგანე 91,80მ)	
ევაკუაციის მიმართულება (თავისუფალი სიგანე 92,40მ)	
ევაკუაციის მიმართულება (თავისუფალი სიგანე 93,00მ)	
ევაკუაციის მიმართულება (თავისუფალი სიგანე 93,60მ)	
ევაკუაციის მიმართულება (თავისუფალი სიგანე 94,20მ)	
ევაკუაციის მიმართულება (თავისუფალი სიგანე 94,80მ)	
ევაკუაციის მიმართულება (თავისუფალი სიგანე 95,40მ)	
ევაკუაციის მიმართულება (თავისუფალი სიგანე 96,00მ)	
ევაკუაციის მიმართულება (თავისუფალი სიგანე 96,60მ)	
ევაკუაციის მიმართულება (თავისუფალი სიგანე 97,20მ)	
ევაკუაციის მიმართულება (თავისუფალი სიგანე 97,80მ)	
ევაკუაციის მიმართულება (თავისუფალი სიგანე 98,40მ)	
ევაკუაციის მიმართულება (თავისუფალი სიგანე 99,00მ)	
ევაკუაციის მიმართულება (თავისუფალი სიგანე 99,60მ)	
ევაკუაციის მიმართულება (თავისუფალი სიგანე 100,20მ)	
ევაკუაციის მიმართულება (თავისუფალი სიგანე 100,80მ)	
ევაკუაციის მიმართულება (თავისუფალი სიგანე 101,40მ)	
ევაკუაციის მიმართულება (თავისუფალი სიგანე 102,00მ)	
ევაკუაციის მიმართულება (თავისუფალი სიგანე 102,60მ)	
ევაკუაციის მიმართულება (თავისუფალი სიგანე 103,20მ)	
ევაკუაციის მიმართულება (თავისუფალი სიგანე 103,80მ)	
ევაკუაციის მიმართულება (თავისუფალი სიგანე 104,40მ)	
ევაკუაციის მიმართულება (თავისუფალი სიგანე 105,00მ)	
ევაკუაციის მიმართულება (თავისუფალი სიგანე 105,60მ)	
ევაკუაციის მიმართულება (თავისუფალი სიგანე 106,20მ)	
ევაკუაციის მიმართულება (თავისუფალი სიგანე 106,80მ)	
ევაკუაციის მიმართულება (თავისუფალი სიგანე 107,40მ)	
ევაკუაციის მიმართულება (თავისუფალი სიგანე 108,00მ)	
ევაკუაციის მიმართულება (თავისუფალი სიგანე 108,60მ)	
ევაკუაციის მიმართულება (თავისუფალი სიგანე 109,20მ)	
ევაკუაციის მიმართულება (თავისუფალი სიგანე 109,80მ)	
ევაკუაციის მიმართულება (თავისუფალი სიგანე 110,40მ)	
ევაკუაციის მიმართულება (თავისუფალი სიგანე 111,00მ)	
ევაკუაციის მიმართულება (თავისუფალი სიგანე 111,60მ)	
ევაკუაციის მიმართულება (თავისუფალი სიგანე 112,20მ)	
ევაკუაციის მიმართულება (თავისუფალი სიგანე 112,80მ)	
ევაკუაციის მიმართულება (თავისუფალი სიგანე 113,40მ)	
ევაკუაციის მიმართულება (თავისუფალი სიგანე 114,00მ)	
ევაკუაციის მიმართულება (თავისუფალი სიგანე 114,60მ)	
ევაკუაციის მიმართულება (თავისუფალი სიგანე 115,20მ)	
ევაკუაციის მიმართულება (თავისუფალი სიგანე 115,80მ)	
ევაკუაციის მიმართულება (თავისუფალი სიგანე 116,40მ)	
ევაკუაციის მიმართულება (თავისუფალი სიგანე 117,00მ)	
ევაკუაციის მიმართულება (თავისუფალი სიგანე 117,60მ)	
ევაკუაციის მიმართულება (თავისუფალი სიგანე 118,20მ)	
ევაკუაციის მიმართულება (თავისუფალი სიგანე 118,80მ)	
ევაკუაციის მიმართულება (თავისუფალი სიგანე 119,40მ)	
ევაკუაციის მიმართულება (თავისუფალი სიგანე 120,00მ)	
ევაკუაციის მიმართულება (თავისუფალი სიგანე 120,60მ)	
ევაკუაციის მიმართულება (თავისუფალი სიგანე 121,20მ)	
ევაკუაციის მიმართულება (თავისუფალი სიგანე 121,80მ)	
ევაკუაციის მიმართულება (თავისუფალი სიგანე 122,40მ)	
ევაკუაციის მიმართულება (თავისუფალი სიგანე 123,00მ)	
ევაკუაციის მიმართულება (თავისუფალი სიგანე 123,60მ)	
ევაკუაციის მიმართულება (თავისუფალი სიგანე 124,20მ)	
ევაკუაციის მიმართულება (თავისუფალი სიგანე 124,80მ)	
ევაკუაციის მიმართულება (თავისუფალი სიგანე 125,40მ)	
ევაკუაციის მიმართულება (თავისუფალი სიგანე 126,00მ)	
ევაკუაციის მიმართულება (თავისუფალი სიგანე 126,60მ)	
ევაკუაციის მიმართულება (თავისუფალი სიგანე 127,20მ)	
ევაკუაციის მიმართულება (თავისუფალი სიგანე 127,80მ)	
ევაკუაციის მიმართულება (თავისუფალი სიგანე 128,40მ)	
ევაკუაციის მიმართულება (თავისუფალი სიგანე 129,00მ)	
ევაკუაციის მიმართულება (თავისუფალი სიგანე 129,60მ)	
ევაკუაციის მიმართულება (თავისუფალი სიგანე 130,20მ)	
ევაკუაციის მიმართულება (თავისუფალი სიგანე 130,80მ)	
ევაკუაციის მიმართულება (თავისუფალი სიგანე 131,40მ)	
ევაკუაციის მიმართულება (თავისუფალი სიგანე 132,00მ)	
ევაკუაციის მიმართულება (თავისუფალი სიგანე 132,60მ)	
ევაკუაციის მიმართულება (თავისუფალი სიგანე 133,20მ)	
ევაკუაციის მიმართულება (თავისუფალი სიგანე 133,80მ)	
ევაკუაციის მიმართულება (თავისუფალი სიგანე 134,40მ)	
ევაკუაციის მიმართულება (თავისუფალი სიგანე 135,00მ)	
ევაკუაციის მიმართულება (თავისუფალი სიგანე 135,60მ)	
ევაკუაციის მიმართულება (თავისუფალი სიგანე 136,20მ)	
ევაკუაციის მიმართულება (თავისუფალი სიგანე 136,80მ)	
ევაკუაციის მიმართულება (თავისუფალი სიგანე 137,40მ)	
ევაკუაციის მიმართულება (თავისუფალი სიგანე 138,00მ)	
ევაკუაციის მიმართულება (თავისუფალი სიგანე 138,60მ)	
ევაკუაციის მიმართულება (თავისუფალი სიგანე 139,20მ)	
ევაკუაციის მიმართულება (თავისუფალი სიგანე 139,80მ)	
ევაკუაციის მიმართულება (თავისუფალი სიგანე 140,40მ)	
ევაკუაციის მიმართულება (თავისუფალი სიგანე 141,00მ)	
ევაკუაციის მიმართულება (თავისუფალი სიგანე 141,60მ)	
ევაკუაციის მიმართულება (თავისუფალი სიგანე 142,20მ)	
ევაკუაციის მიმართულება (თავისუფალი სიგანე 142,80მ)	
ევაკუაციის მიმართულება (თავისუფალი სიგანე 143,40მ)	
ევაკუაციის მიმართულება (თავისუფალი სიგანე 144,00მ)	
ევაკუაციის მიმართულება (თავისუფალი სიგანე 144,60მ)	
ევაკუაციის მიმართულება (თავისუფალი სიგანე 145,20მ)	
ევაკუაციის მიმართულება (თავისუფალი სიგანე 145,80მ)	
ევაკუაციის მიმართულება (თავისუფალი სიგანე 146,40მ)	
ევაკუაციის მიმართულება (თავისუფალი სიგანე 147,00მ)	
ევაკუაციის მიმართულება (თავისუფალი სიგანე 147,60მ)	
ევაკუაციის მიმართულება (თავისუფალი სიგანე 148,20მ)	
ევაკუაციის მიმართულება (თავისუფალი სიგანე 148,80მ)	
ევაკუაციის მიმართულება (თავისუფალი სიგანე 149,40მ)	
ევაკუაციის მიმართულება (თავისუფალი სიგანე 150,00მ)	
ევაკუაციის მიმართულება (თავისუფალი სიგანე 150,60მ)	
ევაკუაციის მიმართულება (თავისუფალი სიგანე 151,20მ)	
ევაკუაციის მიმართულება (თავისუფალი სიგანე 151,80მ)	
ევაკუაციის მიმართულება (თავისუფალი სიგანე 152,40მ)	
ევაკუაციის მიმართულება (თავისუფალი სიგანე 153,00მ)	
ევაკუაციის მიმართულება (თავისუფალი სიგანე 153,60მ)	
ევაკუაციის მიმართულება (თავისუფალი სიგანე 154,20მ)	
ევაკუაციის მიმართულება (თავისუფალი სიგანე 154,80მ)	
ევაკუაციის მიმართულება (თავისუფალი სიგანე 155,40მ)	
ევაკუაციის მიმართულება (თავისუფალი სიგანე 156,00მ)	
ევაკუაციის მიმართულება (თავისუფალი სიგანე 156,60მ)	
ევაკუაციის მიმართულება (თავისუფალი სიგანე 157,20მ)	
ევაკუაციის მიმართულება (თავისუფალი სიგანე 157,80მ)	
ევაკუაციის მიმართულება (თავისუფალი სიგანე 158,40მ)	
ევაკუაციის მიმართულება (თავისუფალი სიგანე 159,00მ)	
ევაკუაციის მიმართულება (თავისუფალი სიგანე 159,60მ)	
ევაკუაციის მიმართულება (თავისუფალი სიგანე 160,20მ)	
ევაკუაციის მიმართულება (თავისუფალი სიგანე 160,80მ)	
ევაკუაციის მიმართულება (თავისუფალი სიგანე 161,40მ)	
ევაკუაციის მიმართულება (თავისუფალი სიგანე 162,00მ)	
ევაკუაციის მიმართულება (თავისუფალი სიგანე 162,60მ)	
ევაკუაციის მიმართულება (თავისუფალი სიგანე 163,20მ)	
ევაკუაციის მიმართულება (თავისუფალი სიგანე 163,80მ)	
ევაკუაციის მიმართულება (თავისუფალი სიგანე 164,40მ)	
ევაკუაციის მიმართულება (თავისუფალი სიგანე 165,00მ)	
ევაკუაციის მიმართულება (თავისუფალი სიგანე 165,60მ)	
ევაკუაციის მიმართულება (თავისუფალი სიგანე 166,20მ)	
ევაკუაციის მიმართულება (თავისუფალი სიგანე 166,80მ)	
ევაკუაციის მიმართულება (თავისუფალი სიგანე 167,40მ)	
ევაკუაციის მიმართულება (თავისუფალი სიგანე 168,00მ)	
ევაკუაციის მიმართულება (თავისუფალი სიგანე 168,60მ)	
ევაკუაციის მიმართულება (თავისუფალი სიგანე 169,20მ)	
ევაკუაციის მიმართულება (თავისუფალი სიგანე 169,80მ)	
ევაკუაციის მიმართულება (თავისუფალი სიგანე 170,40მ)	
ევაკუაციის მიმართულება (თავისუფალი სიგანე 171,00მ)	
ევაკუაციის მიმართულება (თავისუფალი სიგანე 171,60მ)	
ევაკუაციის მიმართულება (თავისუფალი სიგანე 172,20მ)	
ევაკუაციის მიმართულება (თავისუფალი სიგანე 172,80მ)	
ევაკუაციის მიმართულება (თავისუფალი სიგანე 173,40მ)	
ევაკუაციის მიმართულება (თავისუფალი სიგანე 174,00მ)	
ევაკუაციის მიმართულება (თავისუფალი სიგანე 174,60მ)	
ევაკუაციის მიმართულება (თავისუფალი სიგანე 175,20მ)	
ევაკუაციის მიმართულება (თავისუფალი სიგანე 175,80მ)	
ევაკუაციის მიმართულება (თავისუფალი სიგანე 176,40მ)	
ევაკუაციის მიმართულება (თავისუფალი სიგანე 177,00მ)	
ევაკუაციის მიმართულება (თავისუფალი სიგანე 177,60მ)	
ევაკუაციის მიმართულება (თავისუფალი სიგანე 178,20მ)	
ევაკუაციის მიმართულება (თავისუფალი სიგანე 178,80მ)	
ევაკუაციის მიმართულება (თავისუფალი სიგანე 179,40მ)	
ევაკუაციის მიმართულება (თავისუფალი სიგანე 180,00მ)	
ევაკუაციის მიმართულება (თავისუფალი სიგანე 180,60მ)	
ევაკუაციის მიმართულება (თავისუფალი სიგანე 181,20მ)	
ევაკუაციის მიმართულება (თავისუფალი სიგანე 181,80მ)	
ევაკუაციის მიმართულება (თავისუფალი სიგანე 182,40მ)	
ევაკუაციის მიმართულება (თავისუფალი სიგანე 183,00მ)	
ევაკუაციის მიმართულება (თავისუფალი სიგანე 183,60მ)	
ევაკუაციის მიმართულება (თავისუფალი სიგანე 184,20მ)	
ევაკუაციის მიმართულება (თავისუფალი სიგანე 184,80მ)	
ევაკუაციის მიმართულება (თავისუფალი სიგანე 185,40მ)	
ევაკუაციის მიმართულება (თავისუფალი სიგანე 186,00მ)	
ევაკუაციის მიმართულება (თავისუფალი სიგანე 186,60მ)	
ევაკუაციის მიმართულება (თავისუფალი სიგანე 187,20მ)	
ევაკუაციის მიმართულება (თავისუფალი სიგანე 187,80მ)	
ევაკუაციის მიმართულება (თავისუფალი სიგანე 188,40მ)	
ევაკუაციის მიმართულება (თავისუფალი სიგანე 189,00მ)	
ევაკუაციის მიმართულება (თავისუფალი სიგანე 189,60მ)	
ევაკუაციის მიმართულება (თავისუფალი სიგანე 190,20მ)	
ევაკუაციის მიმართულება (თავისუფალი სიგანე 190,80მ)	
ევაკუაციის მიმართულება (თავისუფალი სიგანე 191,40მ)	
ევაკუაციის მიმართულება (თავისუფალი სიგანე 192,00მ)	
ევაკუაციის მიმართულება (თავისუფალი სიგანე 192,60მ)	
ევაკუაციის მიმართულება (თავისუფალი სიგანე 193,20მ)	
ევაკუაციის მიმართულება (თავისუფალი სიგანე 193,80მ)	
ევაკუაციის მიმართულება (თავისუფალი სიგანე 194,40მ)	
ევაკუაციის მიმართულება (თავისუფალი სიგანე 195,00მ)	
ევაკუაციის მიმართულება (თავისუფალი სიგანე 195,60მ)	
ევაკუაციის მიმართულება (თავისუფალი სიგანე 196,20მ)	
ევაკუაციის მიმართულება (თავისუფალი სიგანე 196,80მ)	
ევაკუაციის მიმართულება (თავისუფალი სიგანე 197,40მ)	
ევაკუაციის მიმართულება (თავისუფალი სიგანე 198,00მ)	
ევაკუაციის მიმართულება (თავისუფალი სიგანე 198,60მ)	
ევაკუაციის მიმართულება (თავისუფალი სიგანე 199,20მ)	
ევაკუაციის მიმართულება (თავისუფალი სიგანე 199,80მ)	
ევაკუაციის მიმართულება (თავისუფალი სიგანე 200,40მ)	
ევაკუაციის მიმართულება (თავისუფალი სიგანე 201,00მ)	
ევაკუაციის მიმართულება (თავისუფალი სიგანე 201,60მ)	
ევაკუაციის მიმართულება (თავისუფალი სიგანე 202,20მ)	
ევაკუაციის მიმართულება (თავისუფალი სიგანე 202,80მ)	
ევაკუაციის მიმართულება (თავისუფალი სიგანე 203,40მ)	
ევაკუაციის მიმართულება (თავისუფალი სიგანე 204,00მ)	
ევაკუაციის მიმართულება (თავისუფალი სიგანე 204,60მ)	
ევაკუაციის მიმართულება (თავისუფალი სიგანე 205,20მ)	
ევაკუაციის მიმართულება (თავისუფალი სიგანე 205,80მ)	
ევაკუაციის მიმართულება (თავისუფალი სიგანე 206,40მ)	
ევაკუაციის მიმართულება (თავისუფალი სიგანე 207,00მ)	
ევაკუაციის მიმართულება (თავისუფალი სიგანე 207,60მ)	
ევაკუაციის მიმართულება (თავისუფალი სიგანე 208,20მ)	
ევაკუაციის მიმართულება (თავისუფალი სიგანე 208,80მ)	
ევაკუაციის მიმართულება (თავისუფალი სიგანე 209,40მ)	
ევაკუაციის მიმართულება (თავისუფალი სიგანე 210,00მ)	
ევაკუაციის მიმართულება (თავისუფალი სიგანე 210,60მ)	
ევაკუაციის მიმართულება (თავისუფალი სიგანე 211,20მ)	
ევაკუაციის მიმართულება (თავისუფალი სიგანე 211,80მ)	
ევაკუაციის მიმართულება (თავისუფალი სიგანე 212,40მ)	
ევაკუაციის მიმართულება (თავისუფალი სიგანე 213,00მ)	
ევაკუაციის მიმართულება (თავისუფალი სიგანე 213,60მ)	
ევაკუაციის მიმართულება (თავისუფალი სიგანე 214,20მ)	
ევაკუაციის მიმართულება (თავისუფალი სიგანე 214,80მ)	
ევაკუაციის მიმართულება (თავისუფალი სიგანე 215,40მ)	
ევაკუაციის მიმართულება (თავისუფალი სიგანე 216,00მ)	
ევაკუაციის მიმართულება (თავისუფალი სიგანე 216,60მ)	
ევაკუაციის მიმართულება (თავისუფალი სიგანე 217,20მ)	
ევაკუაციის მიმართულება (თავისუფალი სიგანე 217,80მ)	
ევაკუაციის მიმართულება (თავისუფალი სიგანე 218,40მ)	
ევაკუაციის მიმართულება (თავისუფალი სიგანე 219,00მ)	
ევაკუაციის მიმართულება (თავისუფალი სიგანე 219,60მ)	
ევაკუაციის მიმართულება (თავისუფალი სიგანე 220,20მ)	
ევაკუაციის მიმართულება (თავისუფალი სიგანე 220,80მ)	
ევაკუაციის მიმართულება (თავისუფალი სიგანე 221,40მ)	
ევაკუაციის მიმართულება (თავისუფალი სიგანე 222,00მ)	
ევაკუაციის მიმართულება (თავისუფალი სიგანე 222,60მ)	
ევაკუაციის მიმართულება (თავისუფალი სიგანე 223,20მ)	
ევაკუაციის მიმართულება (თავისუფალი სიგანე 223,80მ)	
ევაკუაციის მიმართულება (თავისუფალი სიგანე 224,40მ)	
ევაკუაციის მიმართულება (თავისუფალი სიგანე 225,00მ)	
ევაკუაციის მიმართულება (თავისუფალი სიგანე 225,60მ)	
ევაკუაციის მიმართულება (თავისუფალი სიგანე 226,20მ)	
ევაკუაციის მიმართულება (თავისუფალი სიგანე 226,80მ)	
ევაკუაციის მიმართულება (თავისუფალი სიგანე 227,40მ)	
ევაკუაციის მიმართულება (თავისუფალი სიგანე 228,00მ)	
ევაკუაციის მიმართულება (თავისუფალი სიგანე 228,60მ)	
ევაკუაციის მიმართულება (თავისუფალი სიგანე 229,20მ)	
ევაკუაციის მიმართულება (თავისუფალი სიგანე 229,80მ)	
ევაკუაციის მიმართულება (თავისუფალი სიგანე 230,40მ)	
ევაკუაციის მიმართულება (თავისუფალი სიგანე 231,00მ)	
ევაკუაციის მიმართულება (თავისუფალი სიგანე 231,60მ)	
ევაკუაციის მიმართულება (თავისუფალი სიგანე 232,20მ)	
ევაკუაციის მიმართულება (თავისუფალი სიგანე 232,80მ)	
ევაკუაციის მიმართულება (თავისუფალი სიგანე 233,40მ)	
ევაკუაციის მიმართულება (თავისუფალი სიგანე 234,00მ)	
ევაკუაციის მიმართულება (თავისუფალი სიგანე 234,60მ)	
ევაკუაციის მიმართულება (თავისუფალი სიგანე 235,20მ)	
ევაკუაციის

"ა" ტიპის საცხოვრებელი ერთეული
#205, 305, 405, 505 და 605

გეგმა (ტუალეტი)

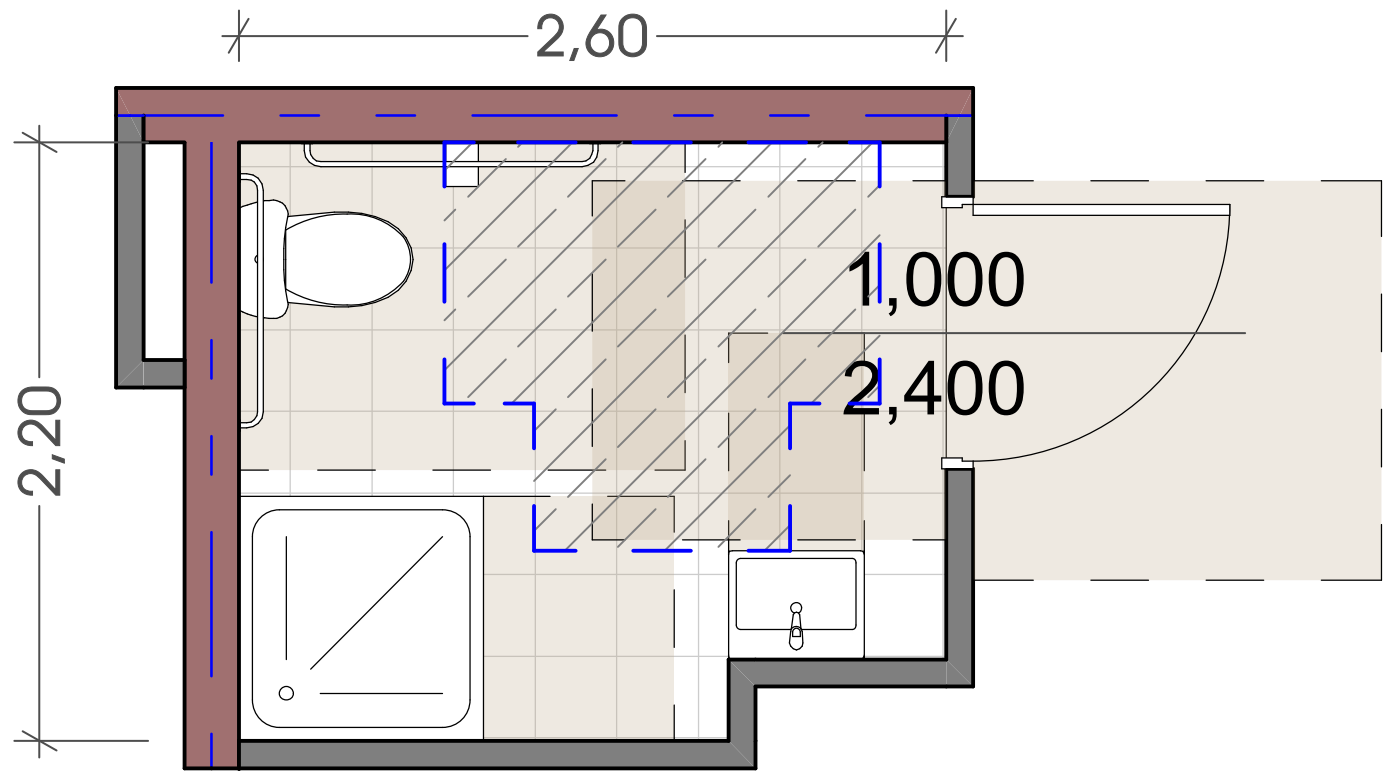

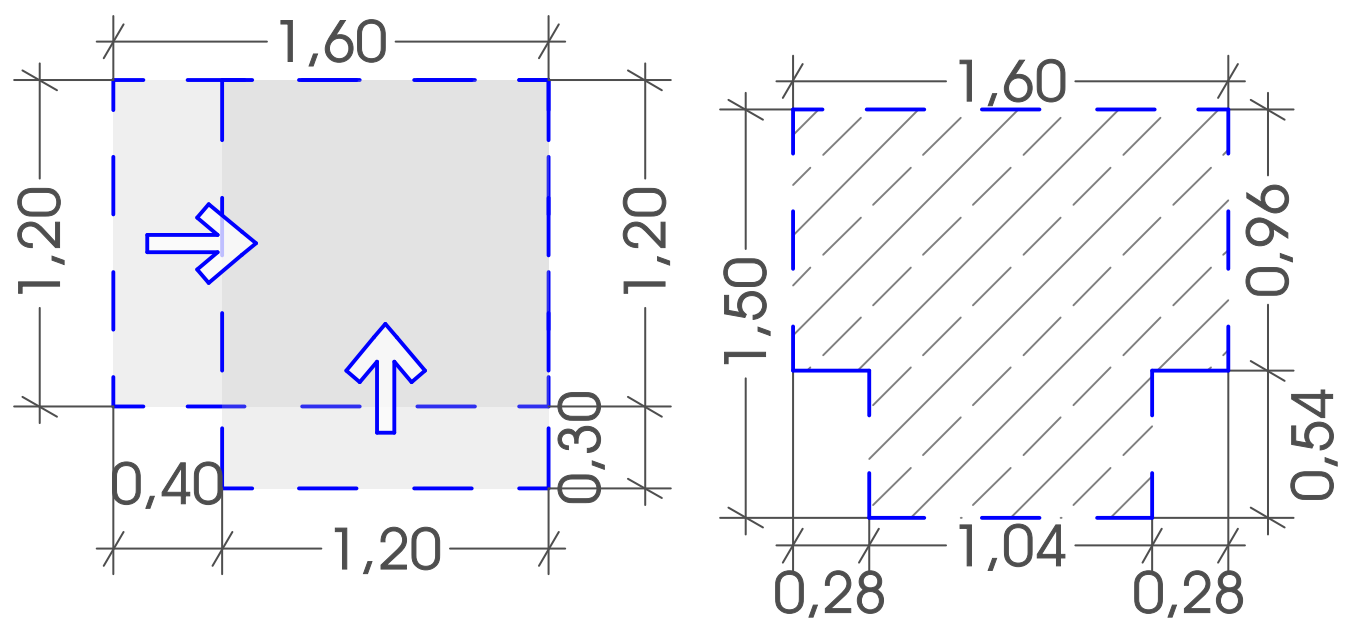

ჭრილი (ტუალეტი)

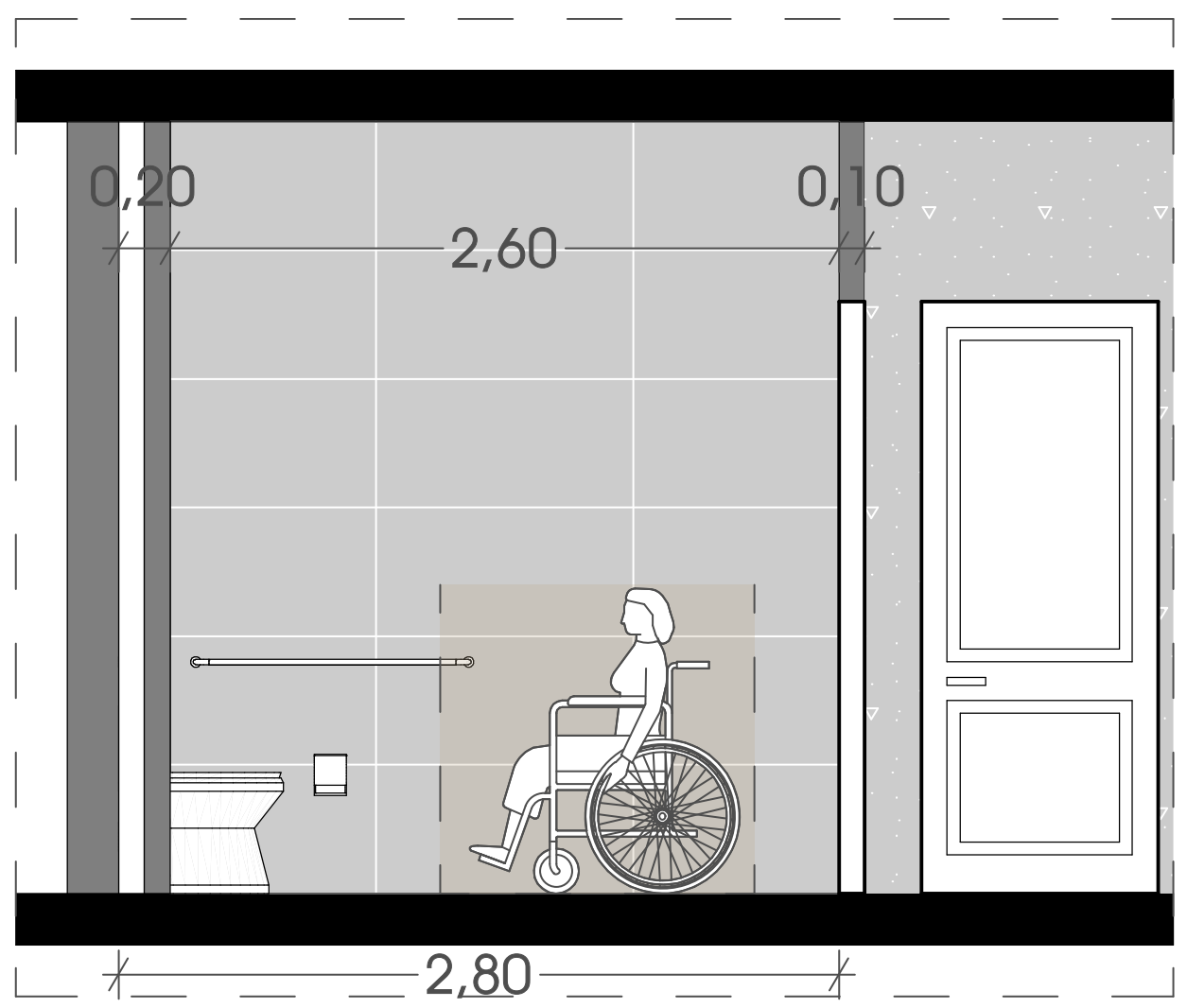

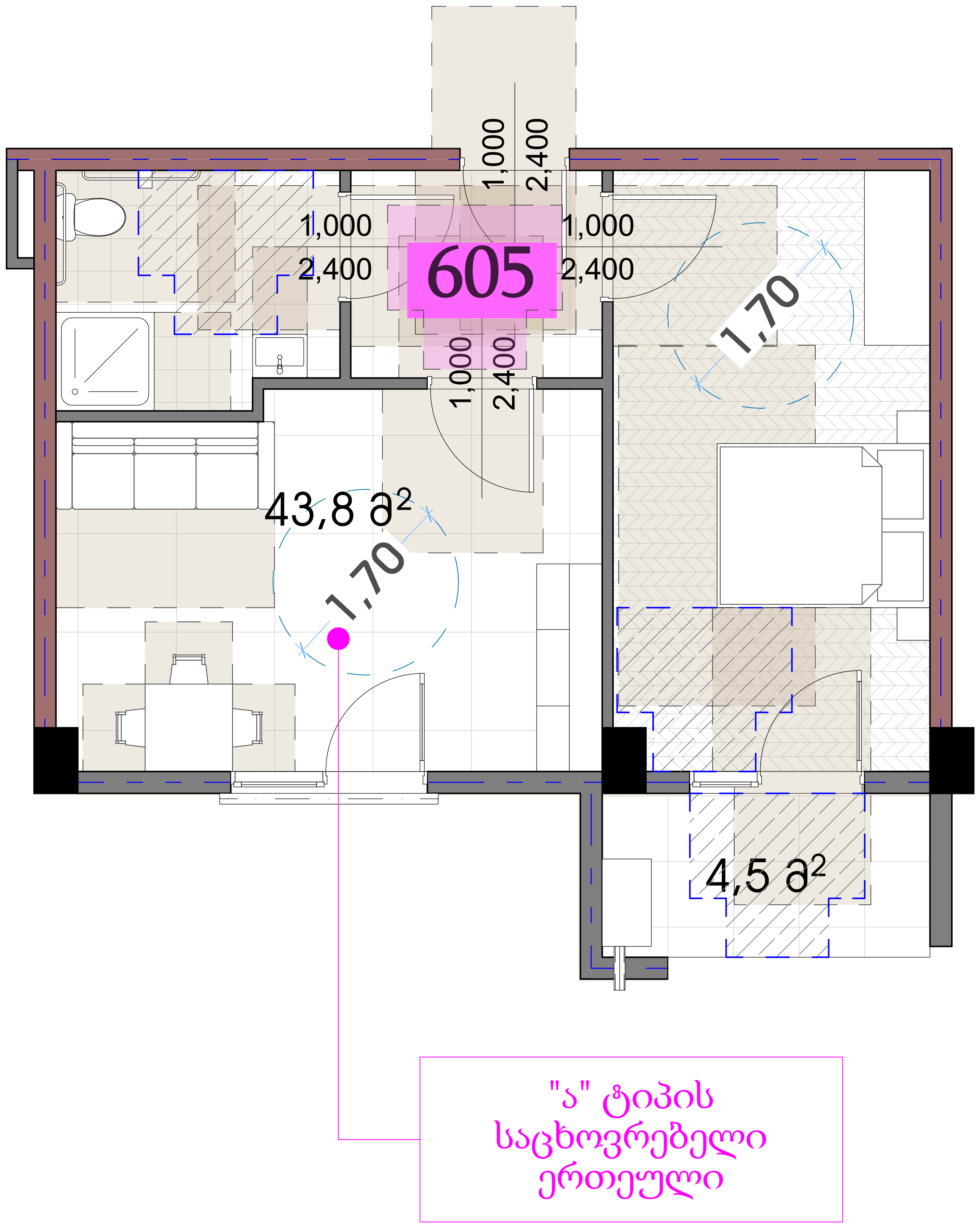

თარიღი	23/05/2022

დამკვეთი:

შ.პ.ს. "მს ბილდერი"

შემსრულებელი:

შ.პ.ს. "პაულონია +"

პირობითი აღნიშვნები

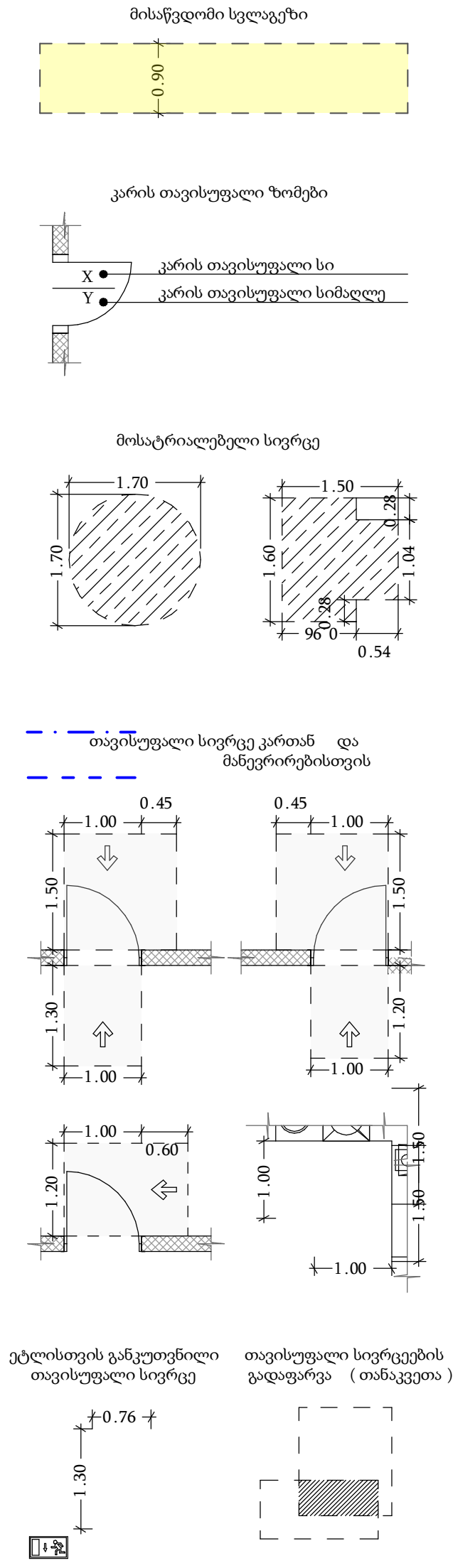

შენიშვნა

1. შენობის მონოლითური სვეტების და კოჭების რაოდენობა, კონფიგურაცია და ზომა შეიძლება შეიცვალოს შენობის გაბარიტებისა და ვიზუალის უცვლელად კონსტრუქტორის მოთხოვნის საფუძველზე.
2. პროექტში ნაჩვენები რელიეფის კონფიგურაცია შეიძლება შეიცვალოს მცირედით.
3. შენობის გარე და შიდა კიბეების საფეხურების ზომა და რაოდენობა შეიძლება შეიცვალოს მცირედით.
4. ვიტრაჟების, კარისა და სხვა ღიობების მოძრავი ფრთების მიმართულება და რაოდენობა შეიძლება იყოს სხვადასხვა, შესაბამისად შეიძლება შეიცვალოს პროფილის სისქე

პროექტის დასახელება

მრავალბინიანი საცხოვრებელი სახლი

მისამართი

დ. კვაჭანტირაძის ქუჩა

ნახაზის დასახელება

თანამდებობა	ხელმოწერა	გვარი
დირექტორი		ლ. ხავთასი
პროექტის ავტორი		ი. ხავთასი
არქიტექტორი		დ. მუნჯიშვილი
კონსტრუქტორი		

მასშტაბი	1:150
ფორმატი	A2

კიბის უჯრედის, ლიფტის და თავშესაფრის დეტალი მ. 1:25 (A2)

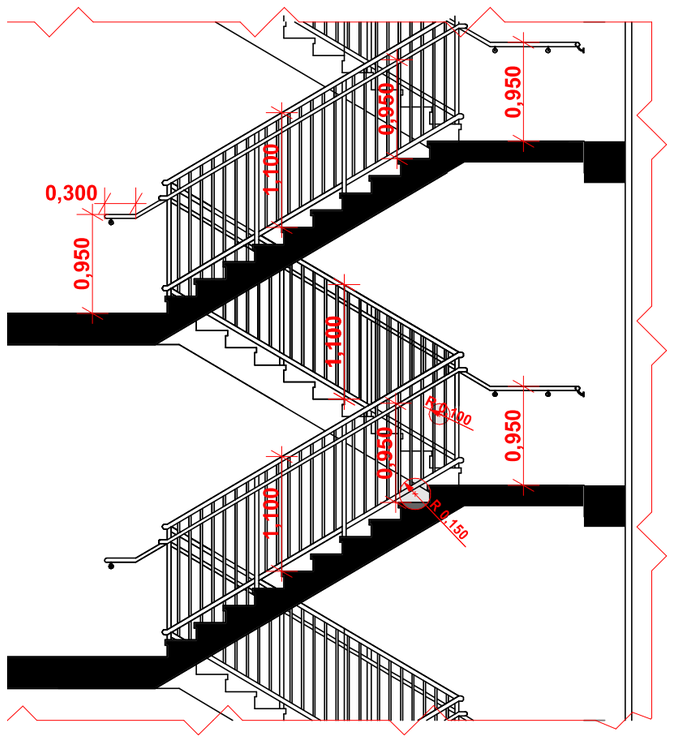

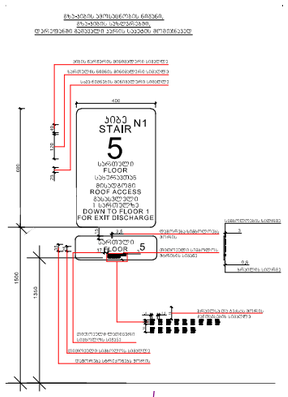

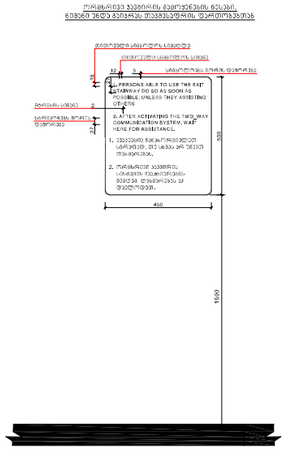

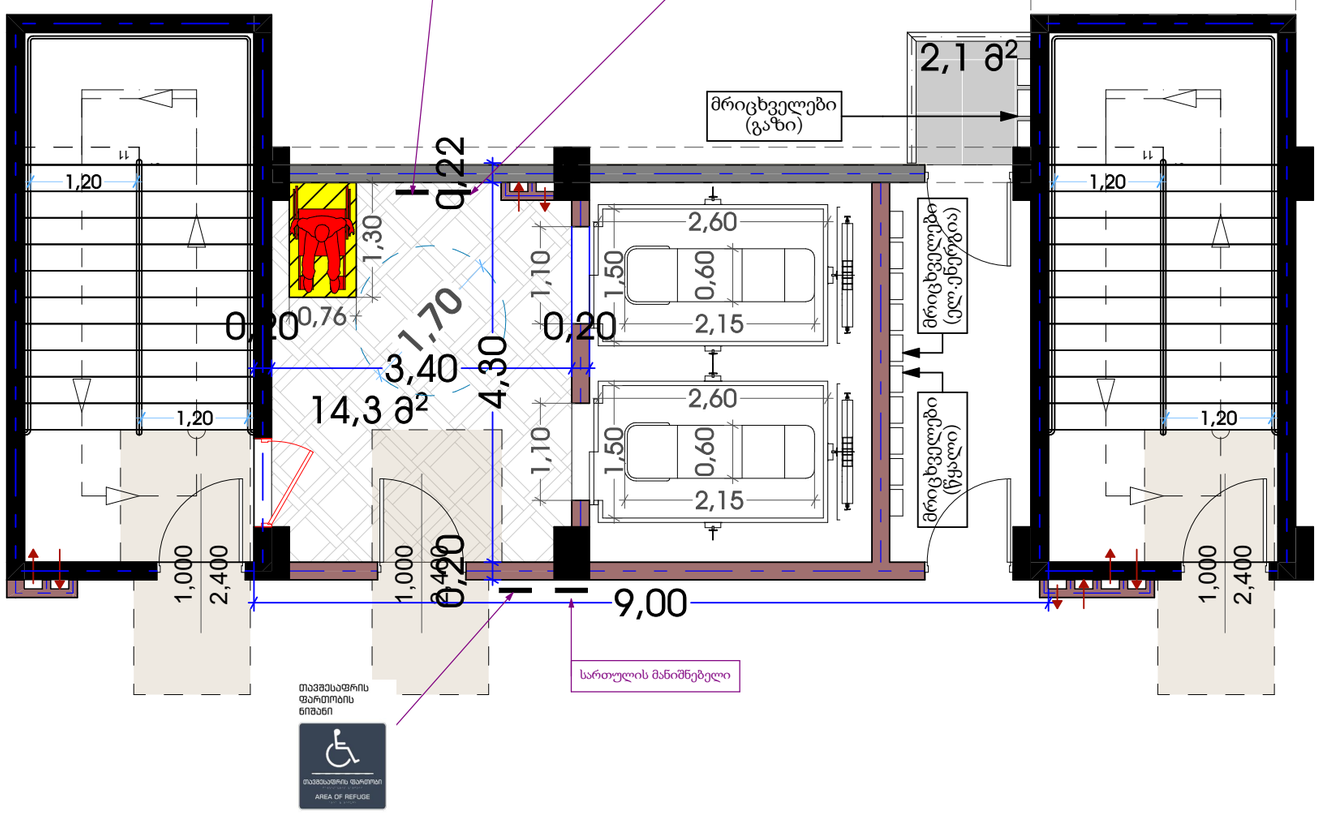

თარიღი	23/05/2022
დამკვეთი:	
შ.პ.ს. "მს ბილდერი"	
შემსრულებელი:	
შ.პ.ს. "პაულონია +"	

პირობითი აღნიშვნები

მისაწვდომი სვლაგზი



კარის თავისუფალი ზომები

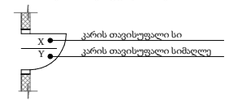

მოსატრიალებელი სივრცე

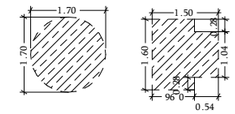

თავისუფალი სივრცე კართან და მანევრირებისთვის

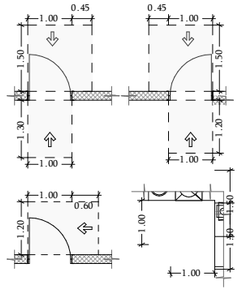

ეტლისთვის განკუთვნილი თავისუფალი სივრცე



თავისუფალი სივრცეების გადაფარვა (თანაკვეთა)

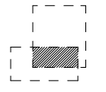

შენიშვნა

1. შენობის მონოლითური სვეტების და კედლის რაოდენობა, კონფიგურაცია და ზომა შეიძლება მერყეობდეს შენობის გამარტივებისა და ეკონომიის ელემენტების კონსტრუქციის მოთხოვნის საფუძველზე

2. პროექტში ნაჩვენები რკინაბეტონის კონფიგურაცია შეიძლება შეიცვალოს მცირედით.

3. შენობის გარე და შიდა კედლების საფუძვლების ზომა და რაოდენობა შეიძლება შეიცვალოს მცირედით.

4. ვიბრაციების, ტარება და სხვა ღონისძიების მოძრავი ფორების მინიმალიზება და რაოდენობა შეიძლება იყოს სხვადასხვა, შესაბამისად შეიძლება შეიცვალოს პროექტის სინქ

პროექტის დასახელება

მრავალბინიანი საცხოვრებელი სახლი

მისამართი

დ. კვავაძატარაძის ქუჩა

ნახაზის დასახელება

თანამდებობა	ხელმოწერა	გვარი
დირექტორი		ლ. ხავთასი
პროექტის ავტორი		ი. ხავთასი
არქიტექტორი		დ. მურჯიშვილი
კონსტრუქტორი		

მასშტაბი	1:150
ფორმატი	A2

გეგმა ნიშნულზე -4.500	
მ. 1:150 (A2)	
კომერციული ფართი - 585.8 მ² / საზაფხულო ფართი - 0.0 მ²	585.8 მ²
სასაწყობე ფართი - 127.2 მ² / საზაფხულო ფართი - 0.0 მ²	127.2 მ²
დამხმარე ფართი - 12.0 მ² / საზაფხულო ფართი - 0.0 მ²	12.0 მ²
დამხმარე ფართი - 29.7 მ² / საზაფხულო ფართი - 0.0 მ²	29.7 მ²

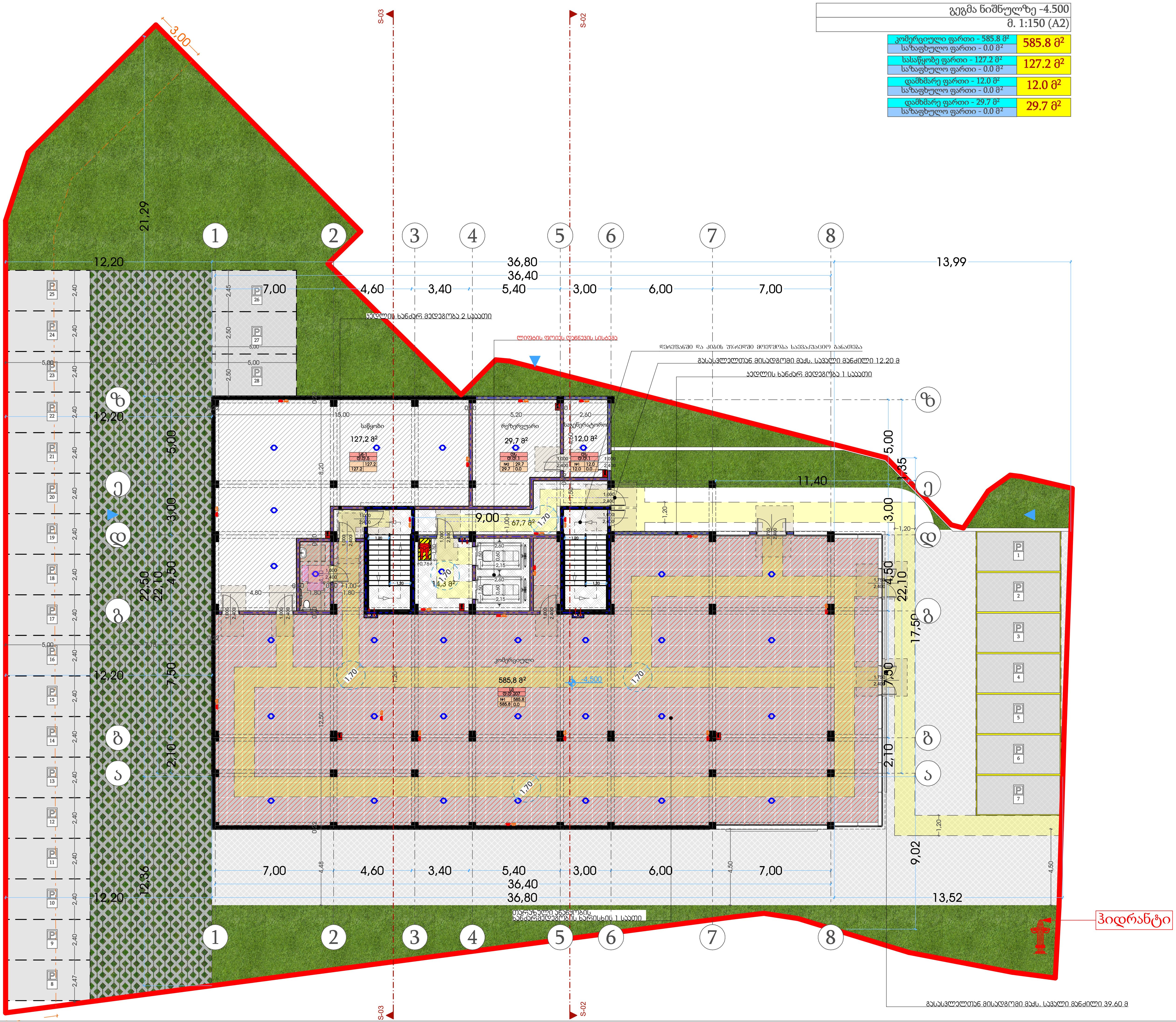

თარიღი	23/05/2022
დამკვეთი:	
შ.პ.ს. "მს ბილდერი"	
შემსრულებელი:	
შ.პ.ს. "პაულონია +"	

პირობითი აღნიშვნები

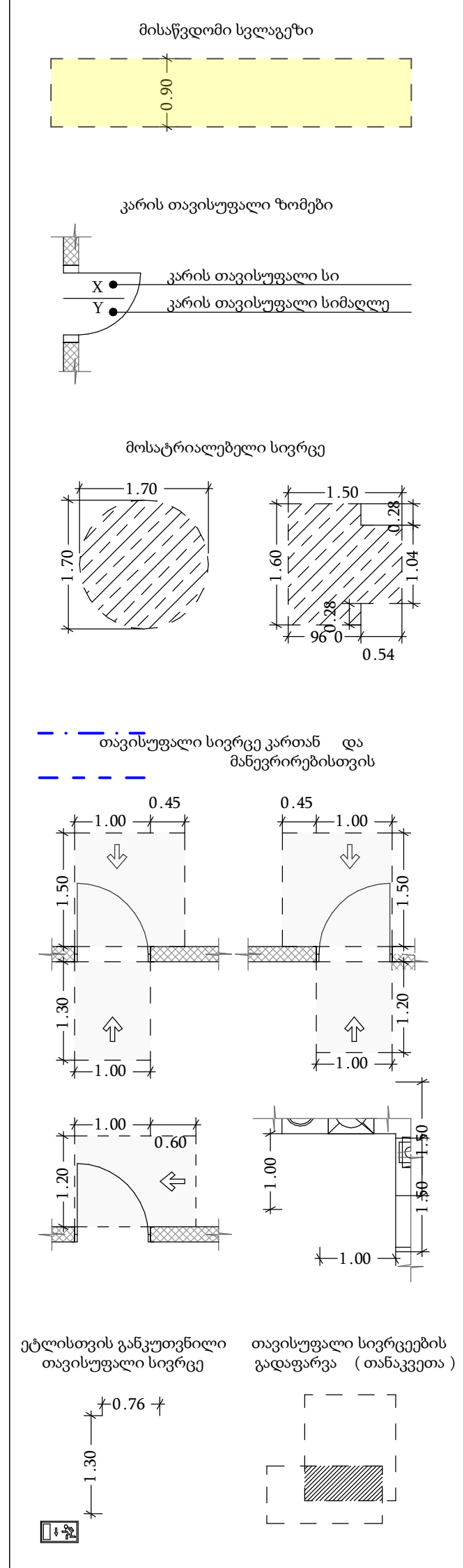

შენიშვნა

1. შენობის მონოლითური სვეტების და კოჭების რაოდენობა, კონფიგურაცია და ზომა შეიძლება შეიცვალოს შენობის გაბარიტებისა და ვიზუალის უცვლელად კონსტრუქტორის მოთხოვნის საფუძველზე.
2. პროექტში ნაჩვენები რელიეფის კონფიგურაცია შეიძლება შეიცვალოს მცირედით.
3. შენობის გარე და შიდა კიბეების საფეხურების ზომა და რაოდენობა შეიძლება შეიცვალოს მცირედით.
4. ვიტრაჟების, კარისა და სხვა ღიობების მოძრავი ფრთების მიმართულება და რაოდენობა შეიძლება იყოს სხვადასხვა, შესაბამისად შეიძლება შეიცვალოს პროფილის სისქე

პროექტის დასახელება		
მრავალბინიანი საცხოვრებელი სახლი		
მისამართი		
დ. კვაჭანტირაძის ქუჩა		
ნახაზის დასახელება		
გეგმა ნიშნულზე -4,500		
თანამდებობა	ხელმოწერა	გვარი
დირექტორი		ლ. ხავთასი
პროექტის ავტორი		ი. ხავთასი
არქიტექტორი		დ. მუნჯიშვილი
კონსტრუქტორი		
მასშტაბი	1:150	
ფორმატი	A2	

გეგმა ნიშნულზე +0.000
მ. 1:150 (A2)

ავტოსადგომის ფართი - 800.6 მ²	800.6 მ²
საზაფხულო ფართი - 0.0 მ²	
დამხმარე ფართი - 6.8 მ²	6.8 მ²
საზაფხულო ფართი - 0.0 მ²	

თარიღი	23/05/2022
დამკვეთი:	
შ.პ.ს. "მს ბილდერი"	
შემსრულებელი:	
შ.პ.ს. "პაულონია +"	

პირობითი აღნიშვნები

მისაწვდომი სვლაგზა

კარის თავისუფალი ზომები

მოსატრიალებელი სივრცე

თავისუფალი სივრცე კართან და მანევრირებისთვის

ტახტისთვის განკუთვნილი თავისუფალი სივრცე

თავისუფალი სივრცეების გადაფარვა (თანაკვეთა)

შენიშვნა

1. შენობის მონოლითური სვეტების და კედლების რაოდენობა, კონფიგურაცია და ზომა შეიძლება შეიცვალოს შენობის კონსტრუქციისა და ვიზუალის ეკონომიკურად კონსტრუქციების მოთხოვნების შესაბამისად
2. პროექტში ნაჩვენები რაოდენობის კონფიგურაცია შეიძლება შეიცვალოს მცირედით.
3. შენობის გარე და შიდა კედლების სიმკვრივის ზომა და რაოდენობა შეიძლება შეიცვალოს მცირედით.
4. ლიფტების, კიბის და სხვა დეთმების მოძრავი ფრონების მიმართულება და რაოდენობა შეიძლება იყოს სხვადასხვა, შესაბამისად შეიძლება შეიცვალოს პროექტის სისქე

პროექტის დასახელება

მრავალბინიანი საცხოვრებელი სახლი

მისამართი

დ. კვაჭანტირაძის ქუჩა

ნახაზის დასახელება

გეგმა ნიშნულზე 0,000

თანამდებობა	ხელმოწერა	გვარი
დირექტორი		ლ. ხავთასი
პროექტის ავტორი		ი. ხავთასი
არქიტექტორი		დ. მუნჯიშვილი
კონსტრუქტორი		

მასშტაბი	1:150
ფორმატი	A2

გეგმა ნიშნულზე +3.000
მ. 1:150 (A2)

ბინა#201	საცხოვრებელი ფართი - 64.4 მ² საზაფხულო ფართი - 9.0 მ²	73.4 მ²
ბინა#202	საცხოვრებელი ფართი - 64.3 მ² საზაფხულო ფართი - 5.6 მ²	69.9 მ²
ბინა#203	საცხოვრებელი ფართი - 58.3 მ² საზაფხულო ფართი - 9.2 მ²	67.5 მ²
ბინა#204	საცხოვრებელი ფართი - 53.3 მ² საზაფხულო ფართი - 6.6 მ²	59.9 მ²
ბინა#205	საცხოვრებელი ფართი - 43.8 მ² საზაფხულო ფართი - 4.5 მ²	48.3 მ²
ბინა#206	საცხოვრებელი ფართი - 32.7 მ² საზაფხულო ფართი - 4.5 მ²	37.2 მ²
ბინა#207	საცხოვრებელი ფართი - 51.8 მ² საზაფხულო ფართი - 4.0 მ²	55.8 მ²
ბინა#208	საცხოვრებელი ფართი - 39.2 მ² საზაფხულო ფართი - 4.0 მ²	43.2 მ²
ბინა#209	საცხოვრებელი ფართი - 44.3 მ² საზაფხულო ფართი - 4.5 მ²	48.8 მ²

S-03 S-02

1 2 3 4 5 6 7 8

ზ ე დ გ ბ ა

36,80 / 36,40 / 13,99 / 12,20 / 21,29 / 3,00 / 7,00 / 4,60 / 3,40 / 5,40 / 3,00 / 6,00 / 7,00 / 7,20 / 16,81 / 11,40 / 1,35 / 9,00 / 11,60 / 5,00 / 3,00 / 4,50 / 22,10 / 17,50 / 7,50 / 2,10 / 9,02 / 12,36 / 13,52

გასასვლელთან მისადგომი მაქს. სავალი მანძილი 22.70 მ

"ზ" ტიპის საცხოვრებელი ერთეული

ლიფტის ფლიტა დაწნევის სისტემა

გასასვლელება მერქნის, სავალი მანძილი 11.60 მ

ფერფლიანი და კიბის უჯრედში მიეწყობა საკვამურიანი განათება

ეკლიის ხანძარ მედეგობა 1 საათი

"ბ" ტიპის საცხოვრებელი ერთეული

"ა" ტიპის საცხოვრებელი ერთეული

201 202 203 204 205 206 207 208 209

64,4 მ² 64,3 მ² 58,3 მ² 53,3 მ² 43,8 მ² 32,7 მ² 51,8 მ² 39,2 მ² 44,3 მ²

5,6 მ² 9,2 მ² 6,6 მ² 4,5 მ² 4,0 მ² 14,3 მ² 2,1 მ² 83,9 მ²

ეკლიის ხანძარ მედეგობა 2 საათი

თარაჯული ანგარების ხანძარმედეგობის ხარისხის 1 საათი

პანდუსი

ლიფტი

პირობითი აღნიშვნები

მისაწვდომი სველგაჭი

კარის თავისუფალი ზომები

კარის თავისუფალი სი

კარის თავისუფალი სიმაღლე

მოსატრიალებელი სივრცე

თავისუფალი სივრცე კართან და მანევრირებისთვის

ეტლისთვის განკუთვნილი თავისუფალი სივრცე

თავისუფალი სივრცების გადაფარვა (თანაკვეთა)

შენიშვნა

1. შენობის მონოლითური სველების დ. კედლის რაოდენობა, კონფიგურაცია და ზომა შეიძლება შეიცვალოს წინამდებარე პროექტისა და კონსტრუქციის ეკონომიური კონსტრუქციის მოთხოვნის მიხედვით.

2. პროექტში ნაჩვენები რკინაბეტონის კონფიგურაცია შეიძლება შეიცვალოს მცირედით.

3. შენობის კარე და შიდა კედლების სიგრძეების ზომა და რაოდენობა შეიძლება შეიცვალოს მცირედით.

4. ვიტრაჟების, კარის და სხვა ღიობების მიმართი ფრაგმენტის მიმართულება და რაოდენობა შეიძლება იყოს სხვადასხვა, მშენებლობაზე შეიძლება შეიცვალოს პროექტის სანტე

პროექტის დასახელება

მრავალბინიანი საცხოვრებელი სახლი

მისამართი

დ. კვავაძატირამის ქუჩა

ნახაზის დასახელება

გეგმა ნიშნულზე 3,000

თანამდებობა	ხელმოწერა	გვარი
დირექტორი		ლ. ხავთასი
პროექტის ავტორი		ი. ხავთასი
არქიტექტორი		დ. მუნჯიშვილი
კონსტრუქტორი		

მასშტაბი	1:150
ფორმატი	A2

თარიღი	23/05/2022
დამკვეთი:	
შ.პ.ს. "მს ბილდერი"	
შემსრულებელი:	
შ.პ.ს. "პაულონია +"	

გეგმა ნიშნულზე +6.150
მ. 1:150 (A2)

ბინა#301	საცხოვრებელი ფართი - 64.4 მ² საზაფხულო ფართი - 9.0 მ²	73.4 მ²
ბინა#302	საცხოვრებელი ფართი - 64.3 მ² საზაფხულო ფართი - 5.6 მ²	69.9 მ²
ბინა#303	საცხოვრებელი ფართი - 58.3 მ² საზაფხულო ფართი - 9.2 მ²	67.5 მ²
ბინა#304	საცხოვრებელი ფართი - 53.3 მ² საზაფხულო ფართი - 6.6 მ²	59.9 მ²
ბინა#305	საცხოვრებელი ფართი - 43.8 მ² საზაფხულო ფართი - 4.5 მ²	48.3 მ²
ბინა#306	საცხოვრებელი ფართი - 32.7 მ² საზაფხულო ფართი - 4.5 მ²	37.2 მ²
ბინა#307	საცხოვრებელი ფართი - 51.8 მ² საზაფხულო ფართი - 4.0 მ²	55.8 მ²
ბინა#308	საცხოვრებელი ფართი - 39.2 მ² საზაფხულო ფართი - 4.0 მ²	43.2 მ²
ბინა#309	საცხოვრებელი ფართი - 44.3 მ² საზაფხულო ფართი - 4.5 მ²	48.8 მ²

S-03 S-02

1 2 3 4 5 6 7 8

ზ

ე

დ

გ

ბ

ა

12,20 7,00 4,60 3,40 5,40 3,00 6,00 7,00 13,99

36,80
36,40

21,29 16,81 11,40 13,52

12,20 5,00 3,00 7,50 2,10 12,36 10,33 9,02 17,50 4,50 22,10 22,50 1,35

9,00 7,20 11,60

გასასვლელთან მისადგომი მპძ. სავალი მანძილი 22.70 მ

ლიფტის ფრეიმის დონეების სისტემა

გასასვლელება მერქნის, სავალი მანძილი 11.60 მ

ღია ჯიხის უკანაწილი მოეწყობა საცხაურაციით მანათება

ეკლერის ხანძარ მედეგობა 1 საათი

ეკლერის ხანძარ მედეგობა 2 საათი

მარაგული ანგარების ხანძარმედეგობის ხარისხის 1 საათი

"ზ" ტიპის საცხოვრებელი ერთეული

"ა" ტიპის საცხოვრებელი ერთეული

"ბ" ტიპის საცხოვრებელი ერთეული

301 302 303 304 305 306 307 308 309

64,4 მ² 64,3 მ² 58,3 მ² 53,3 მ² 43,8 მ² 32,7 მ² 51,8 მ² 39,2 მ² 44,3 მ²

5,6 მ² 9,2 მ² 6,6 მ² 4,5 მ² 4,5 მ² 4,5 მ² 4,0 მ² 4,0 მ² 4,5 მ²

14,3 მ² 88,3 მ² 4,7 მ² 83,9 მ² 2,1 მ²

R 5.000

U70 U60 U62 U63

თარიღი	23/05/2022
დამკვეთი:	
შ.პ.ს. "მს ბილდერი"	
შემსრულებელი:	
შ.პ.ს. "პაულონია +"	

პირობითი აღნიშვნები

მისაწვდომი სვლაგზა

კარის თავისუფალი ზომები

კარის თავისუფალი სი

კარის თავისუფალი სიმაღლე

მოსატრიალებელი სივრცე

თავისუფალი სივრცე კართან და მანევრირებისთვის

ეტლისთვის განკუთვნილი თავისუფალი სივრცე

თავისუფალი სივრცეების გადაფარვა (თანაკვეთა)

შენიშვნა

1. შენობის მონოლითური სვეტების დ. კედლის რაოდენობა, კონფიგურაცია და ზომა შეიძლება შეიცვალოს წნევის ქანაობა და ცენტრალის ეფექტურად კონსტრუქციის მოთხოვნის მიხედვით.
2. პროექტში ნაჩვენები რკინაბეტონის კონფიგურაცია შეიძლება შეიცვალოს მცირედით.
3. შენობის გარე და შიდა კედლების სიგრძეების ზომა და რაოდენობა შეიძლება შეიცვალოს მცირედით.
4. ვიტრაჟების, კარის და სხვა ღიობების მოძრავი ფრთების მიმართულება და რაოდენობა შეიძლება იყოს სხვადასხვა. შესაბამისად შეიძლება შეიცვალოს პროექტის სანტე

პროექტის დასახელება

მრავალბინიანი საცხოვრებელი სახლი

მისამართი

დ. კვავაძატირამის ქუჩა

ნახაზის დასახელება

გეგმა ნიშნულზე 6,150

თანამდებობა	ხელმოწერა	გვარი
დირექტორი		ლ. ხავთასი
პროექტის ავტორი		ი. ხავთასი
არქიტექტორი		დ. მუნჯიშვილი
კონსტრუქტორი		

მასშტაბი	1:150
ფორმატი	A2

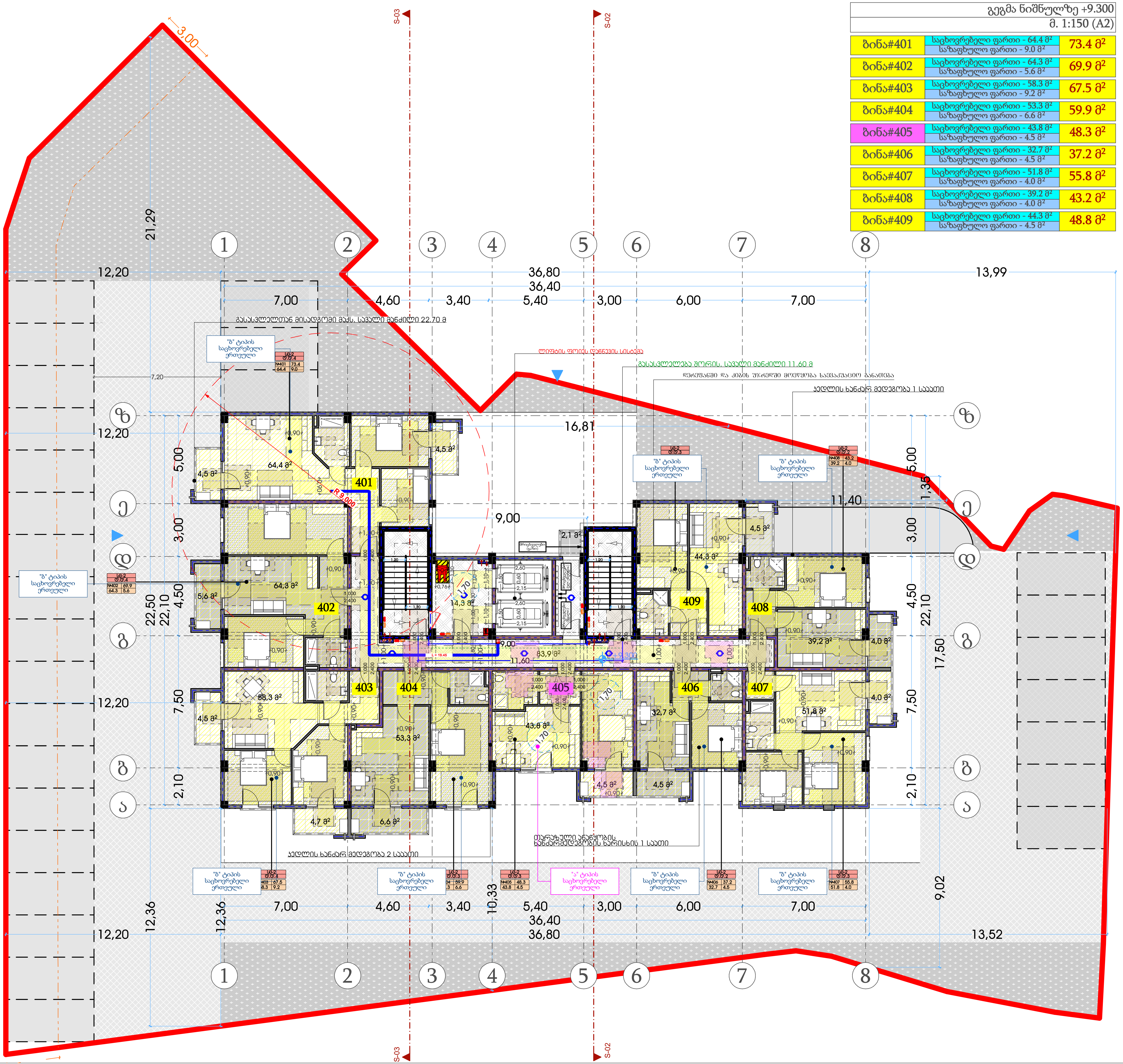

	გეგმა ნიშნულზე +9.300
	მ. 1:150 (A2)

ბინა#401	საცხოვრებელი ფართი - 64.4 მ² საზაფხულო ფართი - 9.0 მ²	73.4 მ²
ბინა#402	საცხოვრებელი ფართი - 64.3 მ² საზაფხულო ფართი - 5.6 მ²	69.9 მ²
ბინა#403	საცხოვრებელი ფართი - 58.3 მ² საზაფხულო ფართი - 9.2 მ²	67.5 მ²
ბინა#404	საცხოვრებელი ფართი - 53.3 მ² საზაფხულო ფართი - 6.6 მ²	59.9 მ²
ბინა#405	საცხოვრებელი ფართი - 43.8 მ² საზაფხულო ფართი - 4.5 მ²	48.3 მ²
ბინა#406	საცხოვრებელი ფართი - 32.7 მ² საზაფხულო ფართი - 4.5 მ²	37.2 მ²
ბინა#407	საცხოვრებელი ფართი - 51.8 მ² საზაფხულო ფართი - 4.0 მ²	55.8 მ²
ბინა#408	საცხოვრებელი ფართი - 39.2 მ² საზაფხულო ფართი - 4.0 მ²	43.2 მ²
ბინა#409	საცხოვრებელი ფართი - 44.3 მ² საზაფხულო ფართი - 4.5 მ²	48.8 მ²

თარიღი	23/05/2022

დამკვეთი:

შ.პ.ს. "მს ბილდერი"

შემსრულებელი:

შ.პ.ს. "პაულონია +"

პირობითი აღნიშვნები

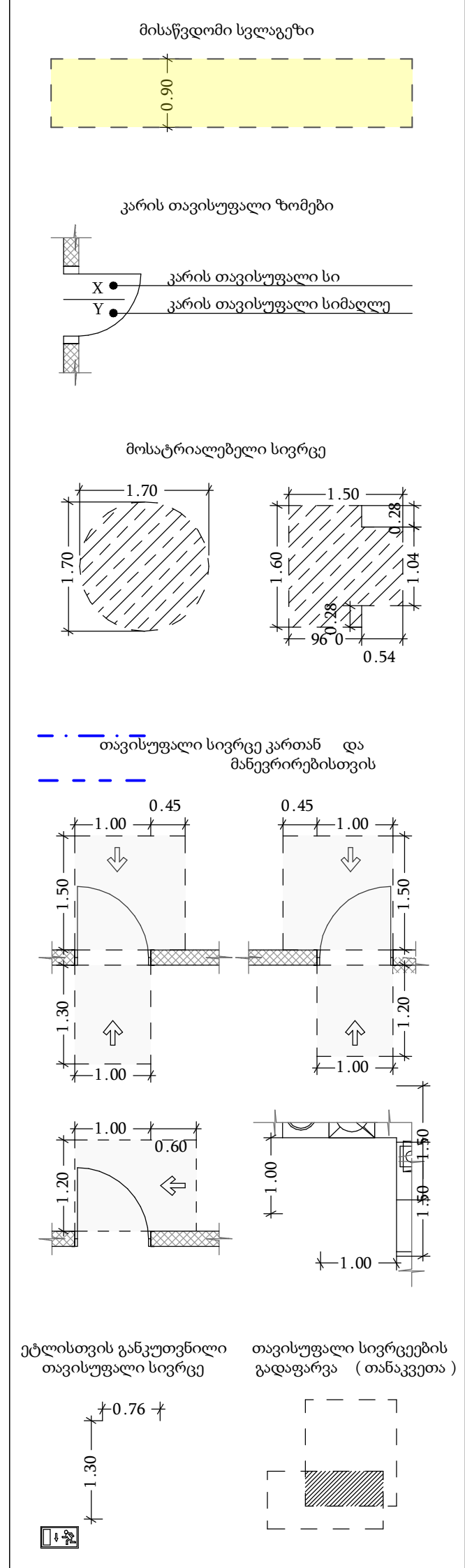

შენიშვნა

1. შენობის მონოლითური სვეტების და კოჭების რაოდენობა, კონფიგურაცია და ზომა შეიძლება შეიცვალოს შენობის გაბარიტებისა და ვიზუალის უცვლელად კონსტრუქტორის მოთხოვნის საფუძველზე.
2. პროექტში ნაჩვენები რელიეფის კონფიგურაცია შეიძლება შეიცვალოს მცირედით.
3. შენობის გარე და შიდა კიბეების საფეხურების ზომა და რაოდენობა შეიძლება შეიცვალოს მცირედით.
4. ვიტრაჟების, კარისა და სხვა ღიობების მოძრავი ფრთების მიმართულება და რაოდენობა შეიძლება იყოს სხვადასხვა, შესაბამისად შეიძლება შეიცვალოს პროფილის სისქე

პროექტის დასახელება

მრავალბინიანი საცხოვრებელი სახლი

მისამართი

დ. კვაჭანტირაძის ქუჩა

ნახაზის დასახელება

გეგმა ნიშნულზე 9,300

თანამდებობა	ხელმოწერა	გვარი
დირექტორი		ლ. ხავთასი
პროექტის ავტორი		ი. ხავთასი
არქიტექტორი		დ. მუნჯიშვილი
კონსტრუქტორი		

მასშტაბი	1:150
ფორმატი	A2

გეგმა ნიშნულზე +12.450		
მ. 1:150 (A2)		
ბინა#501	საცხოვრებელი ფართი - 64.4 მ² საზაფხულო ფართი - 9.0 მ²	73.4 მ²
ბინა#502	საცხოვრებელი ფართი - 64.3 მ² საზაფხულო ფართი - 5.6 მ²	69.9 მ²
ბინა#503	საცხოვრებელი ფართი - 58.3 მ² საზაფხულო ფართი - 9.2 მ²	67.5 მ²
ბინა#504	საცხოვრებელი ფართი - 53.3 მ² საზაფხულო ფართი - 6.6 მ²	59.9 მ²
ბინა#505	საცხოვრებელი ფართი - 43.8 მ² საზაფხულო ფართი - 4.5 მ²	48.3 მ²
ბინა#506	საცხოვრებელი ფართი - 32.7 მ² საზაფხულო ფართი - 4.5 მ²	37.2 მ²
ბინა#507	საცხოვრებელი ფართი - 51.8 მ² საზაფხულო ფართი - 4.0 მ²	55.8 მ²
ბინა#508	საცხოვრებელი ფართი - 39.2 მ² საზაფხულო ფართი - 4.0 მ²	43.2 მ²
ბინა#509	საცხოვრებელი ფართი - 44.3 მ² საზაფხულო ფართი - 4.5 მ²	48.8 მ²

თარიღი	23/05/2022
დამკვეთი:	
შ.პ.ს. "მს ბილდერი"	
შემსრულებელი:	
შ.პ.ს. "პაულონია +"	

პირობითი აღნიშვნები

მისაწვდომი სვლაგზა

კარის თავისუფალი ზომები

მოსატრიალებელი სივრცე

თავისუფალი სივრცე კართან და მანევრირებისთვის

ეტლისთვის განკუთვნილი თავისუფალი სივრცე

თავისუფალი სივრცების გადაფარვა (თანაკვეთა)

შენიშვნა

1. შენობის მონოლითური სვეტების დ. კედლის რაოდენობა, კონფიგურაცია და ზომა შეიძლება შეიცვალოს წნელის ეკამის ზემოთ და კონსტრუქციულ კონსტრუქციის მოთხოვნის მიხედვით.
2. პროექტში ნაჩვენები რკინაბეტონის კონფიგურაცია შეიძლება შეიცვალოს მცირედით.
3. შენობის გარე და შიდა კედლების სიგანეების ზომა და რაოდენობა შეიძლება შეიცვალოს მცირედით.
4. ვიტრაჟების, კარის და სხვა ღიობების მიმართ ფრაგმენტის მითითებული და რაოდენობა შეიძლება იყოს სხვადასხვა. შესაბამისად შეიძლება შეიცვალოს პროექტის სიტყ

პროექტის დასახელება

მრავალბინიანი საცხოვრებელი სახლი

მისამართი

დ. კვაჭანტირაძის ქუჩა

ნახაზის დასახელება

გეგმა ნიშნულზე 12,450

თანამდებობა	ხელმოწერა	გვარი
დირექტორი		ლ. ხავთასი
პროექტის ავტორი		ი. ხავთასი
არქიტექტორი		დ. მუნჯიშვილი
კონსტრუქტორი		

მასშტაბი	1:150
ფორმატი	A2

გეგმა ნიშნულზე +15.600		
მ. 1:150 (A2)		
ბინა#601	საცხოვრებელი ფართი - 64.4 მ² საზაფხულო ფართი - 9.0 მ²	73.4 მ²
ბინა#602	საცხოვრებელი ფართი - 64.3 მ² საზაფხულო ფართი - 5.6 მ²	69.9 მ²
ბინა#603	საცხოვრებელი ფართი - 58.3 მ² საზაფხულო ფართი - 9.2 მ²	67.5 მ²
ბინა#604	საცხოვრებელი ფართი - 53.3 მ² საზაფხულო ფართი - 6.6 მ²	59.9 მ²
ბინა#605	საცხოვრებელი ფართი - 43.8 მ² საზაფხულო ფართი - 4.5 მ²	48.3 მ²
ბინა#606	საცხოვრებელი ფართი - 32.7 მ² საზაფხულო ფართი - 4.5 მ²	37.2 მ²
ბინა#607	საცხოვრებელი ფართი - 51.8 მ² საზაფხულო ფართი - 4.0 მ²	55.8 მ²
ბინა#608	საცხოვრებელი ფართი - 39.2 მ² საზაფხულო ფართი - 4.0 მ²	43.2 მ²
ბინა#609	საცხოვრებელი ფართი - 44.3 მ² საზაფხულო ფართი - 4.5 მ²	48.8 მ²

თარიღი	23/05/2022
დამკვეთი:	
შ.პ.ს. "მს ბილდერი"	
შემსრულებელი:	
შ.პ.ს. "პაულონია +"	

პირობითი აღნიშვნები

მისაწვდომი სვლაგზა

კარის თავისუფალი ზომები

მოსატრიალებელი სივრცე

თავისუფალი სივრცე კართან და მანევრირებისთვის

ეტლისთვის განკუთვნილი თავისუფალი სივრცე

თავისუფალი სივრცების გადაფარვა (თანაკვეთა)

შენიშვნა

1. შენობის მონოლითური სველების დ. კედლის რაოდენობა, კონფიგურაცია და ზომა შეიძლება შეიცვალოს წნევის ცვლილება და კონსტრუქციის ელემენტების კონსტრუქციის მოთხოვნის მიხედვით.
2. პროექტში ნაჩვენები რკინაბეტონის კონფიგურაცია შეიძლება შეიცვალოს მცირედით.
3. შენობის გარე და შიდა კედლების სიგრძეების ზომა და რაოდენობა შეიძლება შეიცვალოს მცირედით.
4. ვიტრაჟების, კარის და სხვა ღიობების მოძრავი ფრთების მინაოლითები და რაოდენობა შეიძლება იყოს სხვადასხვა, მშენებლობად შეიძლება შეიცვალოს პროექტის სიტყ

პროექტის დასახელება

მრავალბინიანი საცხოვრებელი სახლი

მისამართი

დ. კვაჭანტირაძის ქუჩა

ნახაზის დასახელება

გეგმა ნიშნულზე 15,600

თანამდებობა	ხელმოწერა	გვარი
დირექტორი		ლ. ხავთასი
პროექტის ავტორი		ი. ხავთასი
არქიტექტორი		დ. მუწუკიშვილი
კონსტრუქტორი		

მასშტაბი	1:150
ფორმატი	A2

გეგმა ნიშნულზე +18.750		
მ. 1:150 (A2)		
ბინა#701	საცხოვრებელი ფართი - 64.4 მ² საზაფხულო ფართი - 9.0 მ²	73.4 მ²
ბინა#702	საცხოვრებელი ფართი - 64.3 მ² საზაფხულო ფართი - 5.6 მ²	69.9 მ²
ბინა#703	საცხოვრებელი ფართი - 58.3 მ² საზაფხულო ფართი - 9.2 მ²	67.5 მ²
ბინა#704	საცხოვრებელი ფართი - 53.3 მ² საზაფხულო ფართი - 6.6 მ²	59.9 მ²
ბინა#705	საცხოვრებელი ფართი - 43.8 მ² საზაფხულო ფართი - 4.5 მ²	48.3 მ²
ბინა#706	საცხოვრებელი ფართი - 32.7 მ² საზაფხულო ფართი - 4.5 მ²	37.2 მ²
ბინა#707	საცხოვრებელი ფართი - 51.8 მ² საზაფხულო ფართი - 4.0 მ²	55.8 მ²
ბინა#708	საცხოვრებელი ფართი - 39.2 მ² საზაფხულო ფართი - 4.0 მ²	43.2 მ²
ბინა#709	საცხოვრებელი ფართი - 44.3 მ² საზაფხულო ფართი - 4.5 მ²	48.8 მ²

S-03 S-02

1 2 3 4 5 6 7 8

ზ ე დ გ ბ ა

12,20 7,00 4,60 3,40 5,40 3,00 6,00 7,00 13,99

36,80 36,40

21,29 16,81 11,40 9,00 13,52

12,20 5,00 3,00 4,50 7,50 2,10 12,36 10,33 1,35 17,50 9,02

7,20 22,50 22,10

გასასვლელთან მისადგომი მანძ. სავალი მანძილი 22.70 მ

ლიფტის ფილიალ დაწნევის სისტემა

გასასვლელამდე მერქნის სავალი მანძილი 11.60 მ

ღია კიბის უჯრედში მოეწყობა საკვამურიანი ბანაობა

ელექტრო ანაწყობის ხანძარმედეგობის ზარისხის 1 საათი

ელექტრო ანაწყობის ხანძარმედეგობა 2 საათი

"ზ" ტიპის საცხოვრებელი ერთეული

"ა" ტიპის საცხოვრებელი ერთეული

701 702 703 704 705 706 707 708 709

64,4 მ² 64,3 მ² 88,3 მ² 53,3 მ² 43,8 მ² 32,7 მ² 51,8 მ² 39,2 მ² 44,3 მ²

14,3 მ² 83,9 მ² 2,1 მ²

R 5.000

პირობითი აღნიშვნები

მისაწვდომი სველაგრეხი

კარის თავისუფალი ზომები

კარის თავისუფალი სი

კარის თავისუფალი სიმაღლე

მოსატრიალებელი სივრცე

თავისუფალი სივრცე კართან და მანევრირებისთვის

ეტლისთვის განკუთვნილი თავისუფალი სივრცე

თავისუფალი სივრცეების გადაფარვა (თანაკვეთა)

შენიშვნა

1. შენობის მონოლითური სველების დ. კედლის რაოდენობა, კონფიგურაცია და ზომა შეიძლება შეიცვალოს შენობის ეკიპაჟის დეტალური ტექნიკურ კონსტრუქციის მოთხოვნის მიხედვით.

2. პროექტში ნაჩვენები რელიეფის კონფიგურაცია შეიძლება შეიცვალოს მცირედით.

3. შენობის გარე და შიდა კედლის სიგრძეების ზომა და რაოდენობა შეიძლება შეიცვალოს მცირედით.

4. ვიტრაჟების, კარის და სხვა ღიობების მოძრავი ფრთების მიმართულება და რაოდენობა შეიძლება იყოს სხვადასხვა, მშენებლობად შეიძლება შეიცვალოს პროექტის სანტე

პროექტის დასახელება

მრავალბინიანი საცხოვრებელი სახლი

მისამართი

დ. კვავაძის ქუჩა

ნახაზის დასახელება

გეგმა ნიშნულზე 18,750

თანამდებობა	ხელმოწერა	გვარი
დირექტორი		ლ. ხავთასი
პროექტის ავტორი		ი. ხავთასი
არქიტექტორი		დ. მუნჯიშვილი
კონსტრუქტორი		

მასშტაბი	1:150
ფორმატი	A2

თარიღი	23/05/2022
დამკვეთი:	
შ.პ.ს. "მს ბილდერი"	
შემსრულებელი:	
შ.პ.ს. "პაულონია +"	

გეგმა ნიშნულზე +21.900		
მ. 1:150 (A2)		
ბინა#801	საცხოვრებელი ფართი - 64.4 მ² საზაფხულო ფართი - 9.0 მ²	73.4 მ²
ბინა#802	საცხოვრებელი ფართი - 64.3 მ² საზაფხულო ფართი - 5.6 მ²	69.9 მ²
ბინა#803	საცხოვრებელი ფართი - 58.3 მ² საზაფხულო ფართი - 9.2 მ²	67.5 მ²
ბინა#804	საცხოვრებელი ფართი - 53.3 მ² საზაფხულო ფართი - 6.6 მ²	59.9 მ²
ბინა#805	საცხოვრებელი ფართი - 43.8 მ² საზაფხულო ფართი - 4.5 მ²	48.3 მ²
ბინა#806	საცხოვრებელი ფართი - 32.7 მ² საზაფხულო ფართი - 4.5 მ²	37.2 მ²
ბინა#807	საცხოვრებელი ფართი - 51.8 მ² საზაფხულო ფართი - 4.0 მ²	55.8 მ²
ბინა#808	საცხოვრებელი ფართი - 39.2 მ² საზაფხულო ფართი - 4.0 მ²	43.2 მ²
ბინა#809	საცხოვრებელი ფართი - 44.3 მ² საზაფხულო ფართი - 4.5 მ²	48.8 მ²

S-03 S-02

1 2 3 4 5 6 7 8

ზ ე დ გ ბ ა

3,00 21,29 12,20 7,00 4,60 3,40 5,40 3,00 6,00 7,00 13,99

36,80 36,40

გასასვლელთან მისადგომი მაქს. სავალი მანძილი 22.70 მ

"ზ" ტიპის საცხოვრებელი ერთეული

ლიფტის ფლიტა დაწნევის სისტემა

გასასვლელება მერქნის, სავალი მანძილი 11.60 მ

ღია კიბის ჯარიდან მიეწყობა საცხაურაციო განათება

ავდლის ხანძარ მედეგობა 1 საათი

16,81 12,20 5,00 3,00 9,00 11,40 1,35

801 802 803 804 805 806 807 808 809

64,4 მ² 64,3 მ² 58,3 მ² 53,3 მ² 43,8 მ² 32,7 მ² 51,8 მ² 39,2 მ² 44,3 მ²

5,6 მ² 9,2 მ² 6,6 მ² 4,5 მ² 4,5 მ² 4,5 მ² 4,0 მ² 4,0 მ²

14,3 მ² 2,1 მ² 83,9 მ² 4,7 მ²

R 5.000 R 19.45

+21.900

22,50 22,10 4,50 7,50 2,10 17,50

11,60 9,00

მარაგიული ანაწყობის ხანძარმედეგობის ხარისხის 1 საათი

ავდლის ხანძარ მედეგობა 2 საათი

"ზ" ტიპის საცხოვრებელი ერთეული

12,36 10,33 9,02

36,40 36,80 13,52

S-03 S-02

პირობითი აღნიშვნები

მისაწვდომი სველგაჭრი

კარის თავისუფალი ზომები

კარის თავისუფალი სი

კარის თავისუფალი სიმაღლე

მოსატრიალებელი სივრცე

თავისუფალი სივრცე კართან და მანევრირებისთვის

ავტლისთვის განკუთვნილი თავისუფალი სივრცე

თავისუფალი სივრცების გადაფარვა (თანაკვეთა)

შენიშვნა

1. შენობის მონოლითური სველების დ. კედლის რაფერმის კონფიგურაცია და ზომა შეიძლება მუშაობის წესრიგის ეტაპზე დაზუსტდეს და ცვლილების ეკონომიკურ კონსტრუქციის მოთხოვნის მიხედვით.
2. პროექტში ნაჩვენები რკინაბეტონის კონფიგურაცია მეორადია და მუდმივის მცირეა.
3. შენობის გარე და შიდა კედლის საფენერების ზომა და რაოდენობა შეიძლება მუდმივის მცირეა.
4. ეკონომიკის, კარის და სხვა დეთმების მიმართ ფრაგმენტის მინიმალური და რაოდენობის შეიძლება იყოს სხვადასხვა. შესაბამისად შეიძლება მუდმივის პროექტის სიზე

პროექტის დასახელება

მრავალბინიანი საცხოვრებელი სახლი

მისამართი

დ. კვავაძტირამის ქუჩა

ნახაზის დასახელება

გეგმა ნიშნულზე 21,900

თანამდებობა	ხელმოწერა	გვარი
დირექტორი		ლ. ხავთასი
პროექტის ავტორი		ი. ხავთასი
არქიტექტორი		დ. მუნჯიშვილი
კონსტრუქტორი		

მასშტაბი	1:150
ფორმატი	A2

თარიღი	23/05/2022
დამკვეთი:	
შ.პ.ს. "მს ბილდერი"	
შემსრულებელი:	
შ.პ.ს. "პაულონია +"	

გეგმა ნიშნულზე +25.050		
მ. 1:150 (A2)		
ბინა#901	საცხოვრებელი ფართი - 64.4 მ² საზაფხულო ფართი - 9.0 მ²	73.4 მ²
ბინა#902	საცხოვრებელი ფართი - 64.3 მ² საზაფხულო ფართი - 5.6 მ²	69.9 მ²
ბინა#903	საცხოვრებელი ფართი - 58.3 მ² საზაფხულო ფართი - 9.2 მ²	67.5 მ²
ბინა#904	საცხოვრებელი ფართი - 53.3 მ² საზაფხულო ფართი - 6.6 მ²	59.9 მ²
ბინა#905	საცხოვრებელი ფართი - 43.8 მ² საზაფხულო ფართი - 4.5 მ²	48.3 მ²
ბინა#906	საცხოვრებელი ფართი - 32.7 მ² საზაფხულო ფართი - 4.5 მ²	37.2 მ²
ბინა#907	საცხოვრებელი ფართი - 51.8 მ² საზაფხულო ფართი - 4.0 მ²	55.8 მ²
ბინა#908	საცხოვრებელი ფართი - 39.2 მ² საზაფხულო ფართი - 4.0 მ²	43.2 მ²
ბინა#909	საცხოვრებელი ფართი - 44.3 მ² საზაფხულო ფართი - 4.5 მ²	48.8 მ²

S-03 S-02

1 2 3 4 5 6 7 8

ზ ჱ ვ ბ ა

36,80 / 36,40 / 16,81 / 13,99 / 12,20 / 21,29 / 3,00 / 7,00 / 4,60 / 3,40 / 5,40 / 3,00 / 6,00 / 7,00 / 7,20 / 5,00 / 3,00 / 4,50 / 7,50 / 2,10 / 1,35 / 11,40 / 9,00 / 11,60 / 17,50 / 9,02 / 13,52 / 12,36 / 10,33

გასასვლელთან მისადგომი მაქს. სავალი მანძილი 22.70 მ

ლიფტის ფლიტა დაწნევის სისტემა

გასასვლელება მერქნის, სავალი მანძილი 11.60 მ

ფერფლიანი და კიბის უჯრედში მიეწყობა საკვამურიანი განათება

ეკლერის ხანძარ მედეგობა 1 საათი

ეკლერის ხანძარ მედეგობა 2 საათი

მარაგიული ანგარიშის ხანძარმედეგობის ხარისხის 1 საათი

"ზ" ტიპის საცხოვრებელი ერთეული

901	64.4 მ²	902	64.3 მ²
903	58.3 მ²	904	53.3 მ²
905	43.8 მ²	906	32.7 მ²
907	51.8 მ²	908	39.2 მ²
909	44.3 მ²		

4,5 მ²	4,5 მ²	4,5 მ²	4,5 მ²

თარიღი	23/05/2022
დამკვეთი:	
შ.პ.ს. "მს ბილდერი"	
შემსრულებელი:	
შ.პ.ს. "პაულონია +"	

გეგმა ნიშნულზე +28.200

მ. 1:150 (A2)

ბინა#1001	საცხოვრებელი ფართი - 64.4 მ² საზაფხულო ფართი - 9.0 მ²	73.4 მ²
ბინა#1002	საცხოვრებელი ფართი - 64.3 მ² საზაფხულო ფართი - 5.6 მ²	69.9 მ²
ბინა#1003	საცხოვრებელი ფართი - 58.3 მ² საზაფხულო ფართი - 9.2 მ²	67.5 მ²
ბინა#1004	საცხოვრებელი ფართი - 53.3 მ² საზაფხულო ფართი - 6.6 მ²	59.9 მ²
ბინა#1005	საცხოვრებელი ფართი - 43.8 მ² საზაფხულო ფართი - 4.5 მ²	48.3 მ²
ბინა#1006	საცხოვრებელი ფართი - 32.7 მ² საზაფხულო ფართი - 4.5 მ²	37.2 მ²
ბინა#1007	საცხოვრებელი ფართი - 51.8 მ² საზაფხულო ფართი - 4.0 მ²	55.8 მ²
ბინა#1008	საცხოვრებელი ფართი - 39.2 მ² საზაფხულო ფართი - 4.0 მ²	43.2 მ²
ბინა#1009	საცხოვრებელი ფართი - 44.3 მ² საზაფხულო ფართი - 4.5 მ²	48.8 მ²

პირობითი აღნიშვნები

მისაწვდომი სვლაგზა

კარის თავისუფალი ზომები

მოსატრიალებელი სივრცე

თავისუფალი სივრცე კართან და მანევრირებისთვის

ეტლისთვის განკუთვნილი თავისუფალი სივრცე

თავისუფალი სივრცეების გადაფარვა (თანაკვეთა)

შენიშვნა

1. შენობის მონოლითური სველების დ. კედლის რაფერმის, კონფიგურაცია და ზომა შეიძლება შეიცვალოს წყნარის ეკამის ფეხის და ელექტრული ელექტრული კონსტრუქციის მოთხოვნის მიხედვით.
2. პროექტში ნაჩვენები რკალების კონფიგურაცია შეიძლება შეიცვალოს მცირედით.
3. შენობის გარე და შიდა კედლის საფენერების ზომა და რაოდენობა შეიძლება შეიცვალოს მცირედით.
4. ვიტრაჟების, კარის და სხვა დეთების მოძრავი ფრთების მიმართულება და რაოდენობა შეიძლება იყოს სხვადასხვა, მშენებლობად შეიძლება შეიცვალოს პროექტის სანტე

პროექტის დასახელება

მრავალბინიანი საცხოვრებელი სახლი

მისამართი

დ. კვავაძანტირამის ქუჩა

ნახაზის დასახელება

გეგმა ნიშნულზე 28,200

თანამდებობა	ხელმოწერა	გვარი
დირექტორი		ლ. ხავთასი
პროექტის ავტორი		ი. ხავთასი
არქიტექტორი		დ. მუნჯიშვილი
კონსტრუქტორი		

მასშტაბი	1:150
ფორმატი	A2

გეგმა ნიშნულზე +31.350		
მ. 1:150 (A2)		
ბინა#1101	საცხოვრებელი ფართი - 64.4 მ² საზაფხულო ფართი - 9.0 მ²	73.4 მ²
ბინა#1102	საცხოვრებელი ფართი - 64.3 მ² საზაფხულო ფართი - 5.6 მ²	69.9 მ²
ბინა#1103	საცხოვრებელი ფართი - 58.3 მ² საზაფხულო ფართი - 9.2 მ²	67.5 მ²
ბინა#1104	საცხოვრებელი ფართი - 53.3 მ² საზაფხულო ფართი - 6.6 მ²	59.9 მ²
ბინა#1105	საცხოვრებელი ფართი - 43.8 მ² საზაფხულო ფართი - 4.5 მ²	48.3 მ²
ბინა#1106	საცხოვრებელი ფართი - 32.7 მ² საზაფხულო ფართი - 4.5 მ²	37.2 მ²
ბინა#1107	საცხოვრებელი ფართი - 51.8 მ² საზაფხულო ფართი - 4.0 მ²	55.8 მ²
ბინა#1108	საცხოვრებელი ფართი - 39.2 მ² საზაფხულო ფართი - 4.0 მ²	43.2 მ²
ბინა#1109	საცხოვრებელი ფართი - 44.3 მ² საზაფხულო ფართი - 4.5 მ²	48.8 მ²

S-03 S-02

1 2 3 4 5 6 7 8

ზ ჱ ვ ბ ა

3,00 21,29 12,20 7,00 4,60 3,40 5,40 3,00 6,00 7,00 13,99 36,80 36,40

გასასვლელთან მისადგომი მაქს. სავალი მანძილი 22.70 მ

ლიფტის ფლიტა დაწნევის სისტემა

გასასვლელება მერქნის, სავალი მანძილი 11.60 მ

ღია ჭერის უსაფრთხო მოეწყობა საჭიროებისა მანძილი

ჯელლის ხანძარ მედეგობა 1 საათი

"ზ" ტიპის საცხოვრებელი ერთეული

1101 1102 1103 1104 1105 1106 1107 1108 1109

64,4 მ² 64,3 მ² 58,3 მ² 53,3 მ² 43,8 მ² 32,7 მ² 51,8 მ² 39,2 მ² 44,3 მ²

4,5 მ² 5,6 მ² 9,2 მ² 6,6 მ² 4,5 მ² 4,5 მ² 4,0 მ² 4,0 მ² 4,5 მ²

14,3 მ² 83,9 მ² 2,1 მ² 4,7 მ²

R 5.000 R 19.45

12,20 16,81 11,40 9,00 11,60 1,35 2,10 3,00 4,50 22,10 17,50 7,50 22,50 12,36 10,33 9,02 13,52

მარაგული ანაწყობის ხანძარმედეგობის ხარისხის 1 საათი

ჯელლის ხანძარ მედეგობა 2 საათი

პიროზითი აღნიშვნები

მისაწვდომი სვლაგზი

კარის თავისუფალი ზომები

კარის თავისუფალი სი

კარის თავისუფალი სიმაღლე

მოსატრიალებელი სივრცე

თავისუფალი სივრცე კართან და მანევრირებისთვის

ეტლისთვის განკუთვნილი თავისუფალი სივრცე

თავისუფალი სივრცეების გადაფარვა (თანაკვეთა)

შენიშვნა

1. შენობის მონოლითური სვეტების დ. კედლის რაოდენობა, კონფიგურაცია და ზომა შეიძლება შეიცვალოს წნევის ცვლილება და კონსტრუქციული კონსტრუქციის მოთხოვნის მიხედვით
2. პროექტში ნაჩვენები რკინეთის კონფიგურაცია შეიძლება შეიცვალოს მცირედით.
3. შენობის გარე და შიდა კედლის საფენურების ზომა და რაოდენობა შეიძლება შეიცვალოს მცირედით.
4. ვიტრაჟების, კარის და სხვა ღიობების მოძრავი ფრთების მინიმალური და რაოდენობა შეიძლება იყოს სხვადასხვა, მშენებლობად შეიძლება შეიცვალოს პროექტის სიტყ

პროექტის დასახელება

მრავალბინიანი საცხოვრებელი სახლი

მისამართი

დ. კვაჭანტირაძის ქუჩა

ნახაზის დასახელება

გეგმა ნიშნულზე 31,350

თანამდებობა	ხელმოწერა	გვარი
დირექტორი		ლ. ხავთასი
პროექტის ავტორი		ი. ხავთასი
არქიტექტორი		დ. მუნჯიშვილი
კონსტრუქტორი		

მასშტაბი	1:150
ფორმატი	A2

თარიღი	23/05/2022
დამკვეთი:	
შ.პ.ს. "მს ბილდერი"	
შემსრულებელი:	
შ.პ.ს. "პაულონია +"	

გეგმა ნიშნულზე +34.500	
მ. 1:150 (A2)	
ბინა#1201	საცხოვრებელი ფართი - 64.4 მ² / საზაფხულო ფართი - 9.0 მ² — 73.4 მ²
ბინა#1202	საცხოვრებელი ფართი - 64.3 მ² / საზაფხულო ფართი - 5.6 მ² — 69.9 მ²
ბინა#1203	საცხოვრებელი ფართი - 58.3 მ² / საზაფხულო ფართი - 9.2 მ² — 67.5 მ²
ბინა#1204	საცხოვრებელი ფართი - 53.3 მ² / საზაფხულო ფართი - 6.6 მ² — 59.9 მ²
ბინა#1205	საცხოვრებელი ფართი - 43.8 მ² / საზაფხულო ფართი - 4.5 მ² — 48.3 მ²
ბინა#1206	საცხოვრებელი ფართი - 32.7 მ² / საზაფხულო ფართი - 4.5 მ² — 37.2 მ²
ბინა#1207	საცხოვრებელი ფართი - 51.8 მ² / საზაფხულო ფართი - 4.0 მ² — 55.8 მ²
ბინა#1208	საცხოვრებელი ფართი - 39.2 მ² / საზაფხულო ფართი - 4.0 მ² — 43.2 მ²
ბინა#1209	საცხოვრებელი ფართი - 44.3 მ² / საზაფხულო ფართი - 4.5 მ² — 48.8 მ²

თარიღი	23/05/2022
დამკვეთი:	
შ.პ.ს. "მს ბილდერი"	
შემსრულებელი:	
შ.პ.ს. "პაულონია +"	

პირობითი აღნიშვნები

მისაწვდომი სვლაგზა

კარის თავისუფალი ზომები

მოსატრიალებელი სივრცე

თავისუფალი სივრცე კართან და მანევრირებისთვის

ეტლისთვის განკუთვნილი თავისუფალი სივრცე

თავისუფალი სივრცების გადაფარვა (თანაკვეთა)

შენიშვნა

1. შენობის მონოლითური სვეტების დ. კედლის რაოდენობა, კონფიგურაცია და ზომა შეიძლება შეიცვალოს წნევის ქვეშ ფენის და ცენტრალის ელექტრულად კონსტრუქტორის მოთხოვნის მიხედვით.
2. პროექტში ნაჩვენები რკინეთის კონფიგურაცია შეიძლება შეიცვალოს მცირედით.
3. შენობის გარე და შიდა კედლის საფენურების ზომა და რაოდენობა შეიძლება შეიცვალოს მცირედით.
4. ვიტრაჟების, კარის და სხვა ღიობების მოძრავი ფრთების მინაოლოგება და რაოდენობა შეიძლება იყოს სხვადასხვა, მნიშვნელობად შეიძლება შეიცვალოს პროექტის სიტყ

პროექტის დასახელება

მრავალბინიანი საცხოვრებელი სახლი

მისამართი

დ. კვაჭანტირაძის ქუჩა

ნახაზის დასახელება

გეგმა ნიშნულზე 34,500

თანამდებობა	ხელმოწერა	გვარი
დირექტორი		ლ. ხავთასი
პროექტის ავტორი		ი. ხავთასი
არქიტექტორი		დ. მუნჯიშვილი
კონსტრუქტორი		

მასშტაბი	1:150
ფორმატი	A2

თარიღი	23/05/2022
დამკვეთი:	
შ.პ.ს. "მს ბილდერი"	
შემსრულებელი:	
შ.პ.ს. "პაულონია +"	

გეგმა ნიშნულზე +37.650

მ. 1:150 (A2)

ბინა#1301	საცხოვრებელი ფართი - 64.4 მ² საზაფხულო ფართი - 9.0 მ²	73.4 მ²
ბინა#1302	საცხოვრებელი ფართი - 64.3 მ² საზაფხულო ფართი - 5.6 მ²	69.9 მ²
ბინა#1303	საცხოვრებელი ფართი - 58.3 მ² საზაფხულო ფართი - 9.2 მ²	67.5 მ²
ბინა#1304	საცხოვრებელი ფართი - 53.3 მ² საზაფხულო ფართი - 6.6 მ²	59.9 მ²
ბინა#1305	საცხოვრებელი ფართი - 43.8 მ² საზაფხულო ფართი - 4.5 მ²	48.3 მ²
ბინა#1306	საცხოვრებელი ფართი - 32.7 მ² საზაფხულო ფართი - 4.5 მ²	37.2 მ²
ბინა#1307	საცხოვრებელი ფართი - 51.8 მ² საზაფხულო ფართი - 4.0 მ²	55.8 მ²
ბინა#1308	საცხოვრებელი ფართი - 39.2 მ² საზაფხულო ფართი - 4.0 მ²	43.2 მ²
ბინა#1309	საცხოვრებელი ფართი - 44.3 მ² საზაფხულო ფართი - 4.5 მ²	48.8 მ²

პიროზითი აღნიშვნები

მისაწვდომი სვლაგზი

კარის თავისუფალი ზომები

მოსატრიალებელი სივრცე

თავისუფალი სივრცე კართან და მანევრირებისთვის

ეტლისთვის განკუთვნილი თავისუფალი სივრცე

თავისუფალი სივრცების გადაფარვა (თანაკვეთა)

შენიშვნა

1. შენობის მონოლითური სვეტების დ. კედლის რაოდენობა, კონფიგურაცია და ზომა შეიძლება შეიცვალოს წმენის ეკამში ფაზის და ელექტრული უსაფრთხოების კონსტრუქციის მოთხოვნების გათვალისწინებით.
2. პროექტში ნაჩვენები რკინაბეტონის კონფიგურაცია შეიძლება შეიცვალოს მცირედით.
3. შენობის გარე და შიდა კედლების სიგრძეებში ზომა და რაოდენობა შეიძლება შეიცვალოს მცირედით.
4. ვიტრაჟების, კარის და სხვა ღიობების მიმართ ფრთების მიმართულება და რაოდენობა შეიძლება იყოს სხვადასხვა, მშენებლობად შეიძლება შეიცვალოს პროექტის სიტყ

პროექტის დასახელება

მრავალბინიანი საცხოვრებელი სახლი

მისამართი

დ. კვავჭანტირაძის ქუჩა

ნახაზის დასახელება

გეგმა ნიშნულზე 37,650

თანამდებობა	ხელმოწერა	გვარი
დირექტორი		ლ. ხავთასი
პროექტის ავტორი		ი. ხავთასი
არქიტექტორი		დ. მუნჯიშვილი
კონსტრუქტორი		

მასშტაბი	1:150
ფორმატი	A2

თარიღი	23/05/2022
დამკვეთი:	
შ.პ.ს. "მს ბილდერი"	
შემსრულებელი:	
შ.პ.ს. "პაულონია +"	

პირობითი აღნიშვნები

მისაწვდომი სვლაგზა

კარის თავისუფალი ზომები

მოსატრიალებელი სივრცე

თავისუფალი სივრცე კართან და მანევრირებისთვის

ეტლისთვის განკუთვნილი თავისუფალი სივრცე

თავისუფალი სივრცების გადაფარვა (თანაკვეთა)

შენიშვნა

1. შენობის მონოლითური სვეტების დ. კედლის რაოდენობა, კონფიგურაცია და ზომა შეიძლება შეიცვალოს წნევის ქვეშ ფენის და ცალმხრივ ელემენტებზე კონსტრუქციის მოთხოვნის მიხედვით.
2. პროექტში ნაჩვენები რკინაბეტონის კონფიგურაცია შეიძლება შეიცვალოს მცირედით.
3. შენობის გარე და შიდა კედლის სიგრძეების ზომა და რაოდენობა შეიძლება შეიცვალოს მცირედით.
4. ვიტრაჟების, კარის და სხვა ღიობების მოძრავი ფრთების მინაოლეტის და რაოდენობის შეიძლება იყოს სხვადასხვა, მშენებლობად შეიძლება შეიცვალოს პროექტის სიტყ

პროექტის დასახელება

მრავალბინიანი საცხოვრებელი სახლი

მისამართი

დ. კვავჭანტირაძის ქუჩა

ნახაზის დასახელება

გეგმა ნიშნულზე 40,800

თანამდებობა	ხელმოწერა	გვარი
დირექტორი		ლ. ხავთასი
პროექტის ავტორი		ი. ხავთასი
არქიტექტორი		დ. მუნჯიშვილი
კონსტრუქტორი		

მასშტაბი	1:150
ფორმატი	A2

გეგმა ნიშნულზე +40.800
მ. 1:150 (A2)

ბინა#1401	საცხოვრებელი ფართი - 64.4 მ² საზაფხულო ფართი - 9.0 მ²	73.4 მ²
ბინა#1402	საცხოვრებელი ფართი - 64.3 მ² საზაფხულო ფართი - 5.6 მ²	69.9 მ²
ბინა#1403	საცხოვრებელი ფართი - 58.3 მ² საზაფხულო ფართი - 9.2 მ²	67.5 მ²
ბინა#1404	საცხოვრებელი ფართი - 53.3 მ² საზაფხულო ფართი - 6.6 მ²	59.9 მ²
ბინა#1405	საცხოვრებელი ფართი - 43.8 მ² საზაფხულო ფართი - 4.5 მ²	48.3 მ²
ბინა#1406	საცხოვრებელი ფართი - 32.7 მ² საზაფხულო ფართი - 4.5 მ²	37.2 მ²
ბინა#1407	საცხოვრებელი ფართი - 51.8 მ² საზაფხულო ფართი - 4.0 მ²	55.8 მ²
ბინა#1408	საცხოვრებელი ფართი - 39.2 მ² საზაფხულო ფართი - 4.0 მ²	43.2 მ²
ბინა#1409	საცხოვრებელი ფართი - 44.3 მ² საზაფხულო ფართი - 4.5 მ²	48.8 მ²

გეგმა ნიშნულზე +40.800		
მ. 1:150 (A2)		
ბინა#1501	საცხოვრებელი ფართი - 68.5 მ² საზაფხულო ფართი - 196.4 მ²	264.9 მ²
ბინა#1502	საცხოვრებელი ფართი - 70.0 მ² საზაფხულო ფართი - 164.4 მ²	234.4 მ²

თარიღი	23/05/2022
დამკვეთი:	
შ.პ.ს. "მს ბილდერი"	
შემსრულებელი:	
შ.პ.ს. "პაულონია +"	

პირობითი აღნიშვნები

მისაწვდომი სვლაგზა

კარის თავისუფალი ზომები

მოსატრიალებელი სივრცე

თავისუფალი სივრცე კართან და მანევრირებისთვის

ეტლისთვის განკუთვნილი თავისუფალი სივრცე

თავისუფალი სივრცეების გადაფარვა (თანაკვეთა)

შენიშვნა

1. შენობის მონოლითური სვეტების და კედლის რიგების, კონტურებით და ზომა შეიძლება შეიცვალოს წყნარის გამარტივების და ეკონომიის უკეთესად კონსტრუქციის მოთხოვნის საფუძველზე
2. პროექტში ნაჩვენები რკალების კონფიგურაცია შეიძლება შეიცვალოს მცირედით.
3. შენობის გარე და შიდა კედლის საფუძვლის ზომა და რაოდენობა შეიძლება შეიცვალოს მცირედით.
4. ეკიპირების, კარის და სხვა დეთმების მოძრავი ელემენტის მიმართულება და რაოდენობა შეიძლება იყოს სხვადასხვა, წესმისამდაგი მოთხოვნა შეიცვალოს პროექტის სიზე

პროექტის დასახელება

მრავალბინიანი საცხოვრებელი სახლი

მისამართი

დ. კვაჭანტირაძის ქუჩა

ნახაზის დასახელება

გეგმა ნიშნულზე 43,950

თანამდებობა	ხელმოწერა	გვარი
დირექტორი		ლ. ხავთასი
პროექტის ავტორი		ი. ხავთასი
არქიტექტორი		დ. მურჯიშვილი
კონსტრუქტორი		

მასშტაბი	1:150
ფორმატი	A2