შენობა №55/1

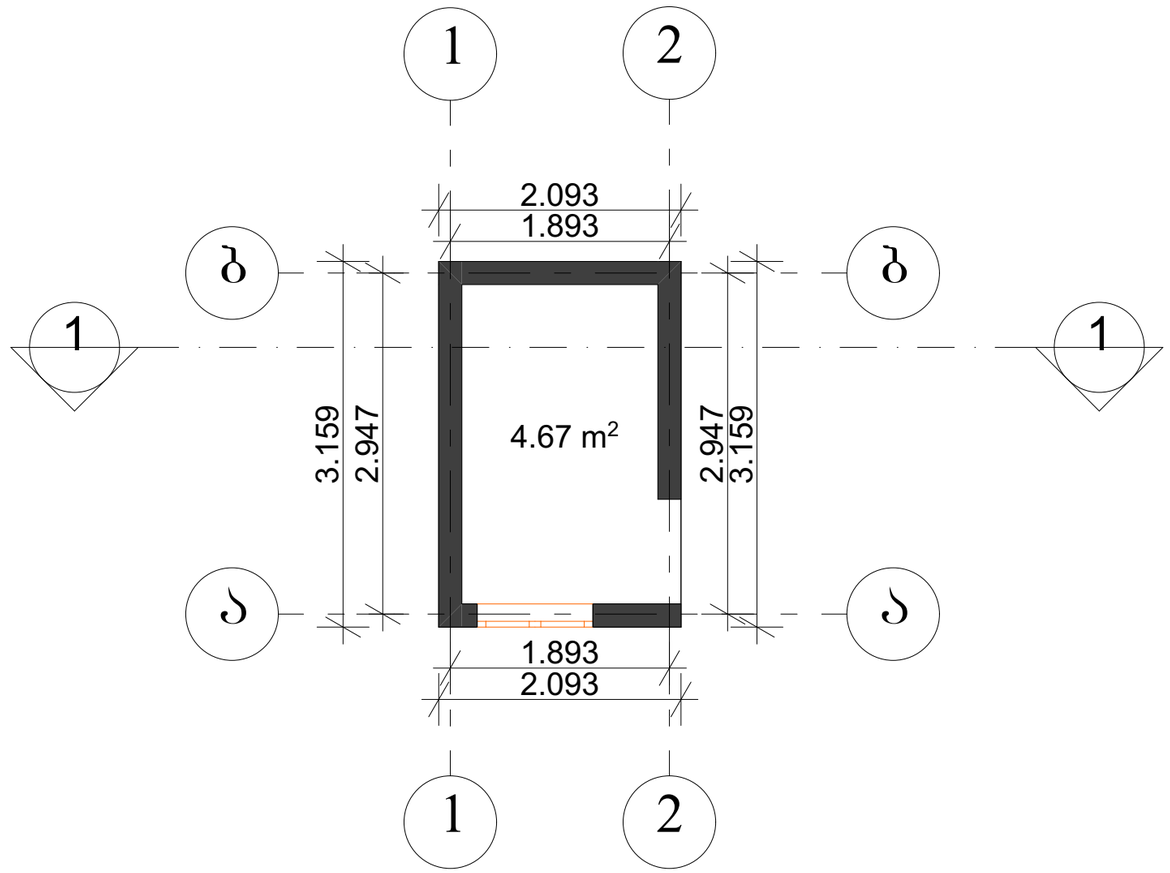

დირექტორი		გ.ჭანკვეტაძე	გეგმა ±0.00 ნიშნულზე			
არქიტექტორი		თ.ბიბაური		მასშტაბი	1:100	
დამკვეთი			ქ. თბილისი, დავით აღმაშენებლის გამზ. №164 ს/კ 01.13.07.024.026	ფორმატი	A3	
				optimus ოპტიმუსი	შ.პ.ს. "ოპტიმუსი"	
			დემონტაჟის პროექტი	თბილისი 2022 წელი		

შენობა №55/1

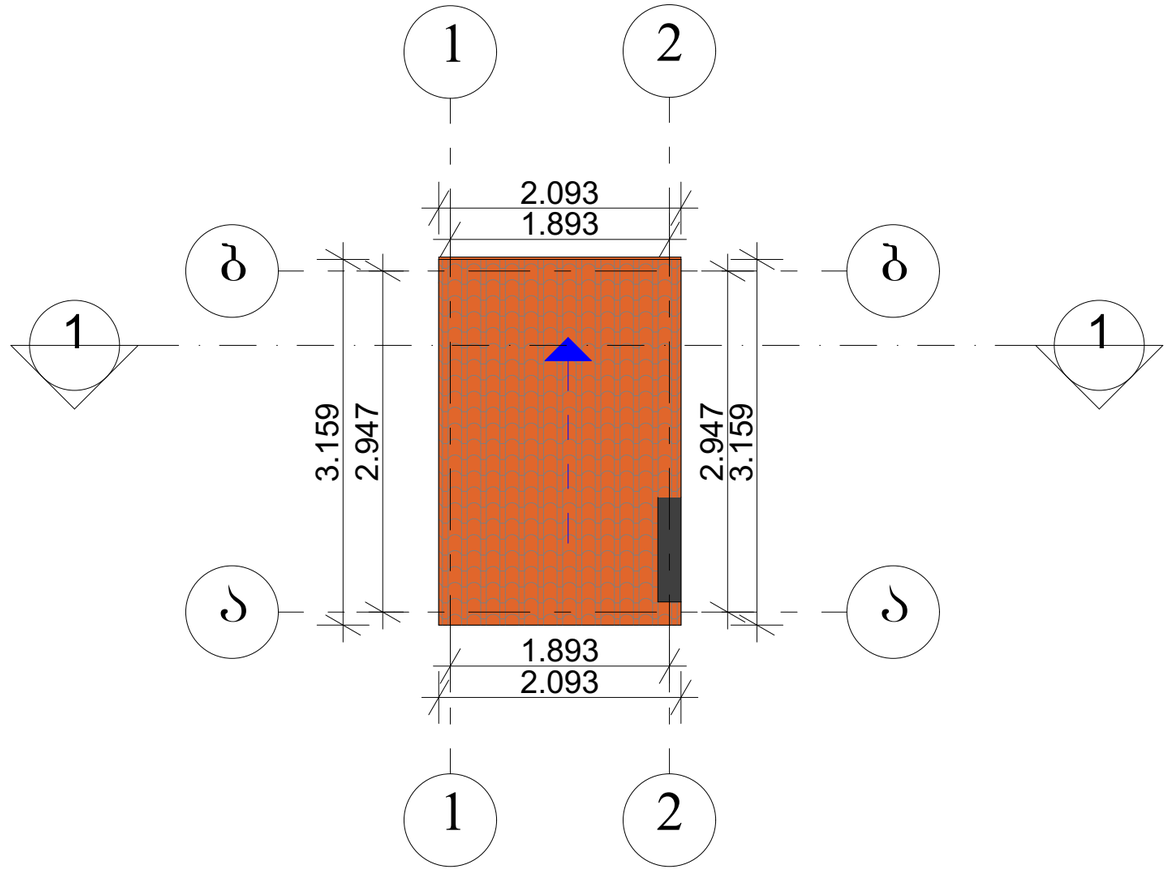

დირექტორი		გ.ჭანკვეტაძე	სახურავის გეგმა		
არქიტექტორი		თ.ბიბაური		მასშტაბი	1:100
დამკვეთი			ქ. თბილისი, დავით აღმაშენებლის გამზ. №164 ს/კ 01.13.07.024.026	ფორმატი	A3
				optimus ოპტიმუსი	შ.პ.ს. "ოპტიმუსი"
			დემონტაჟის პროექტი	თბილისი 2022 წელი	

შენობა №55/1

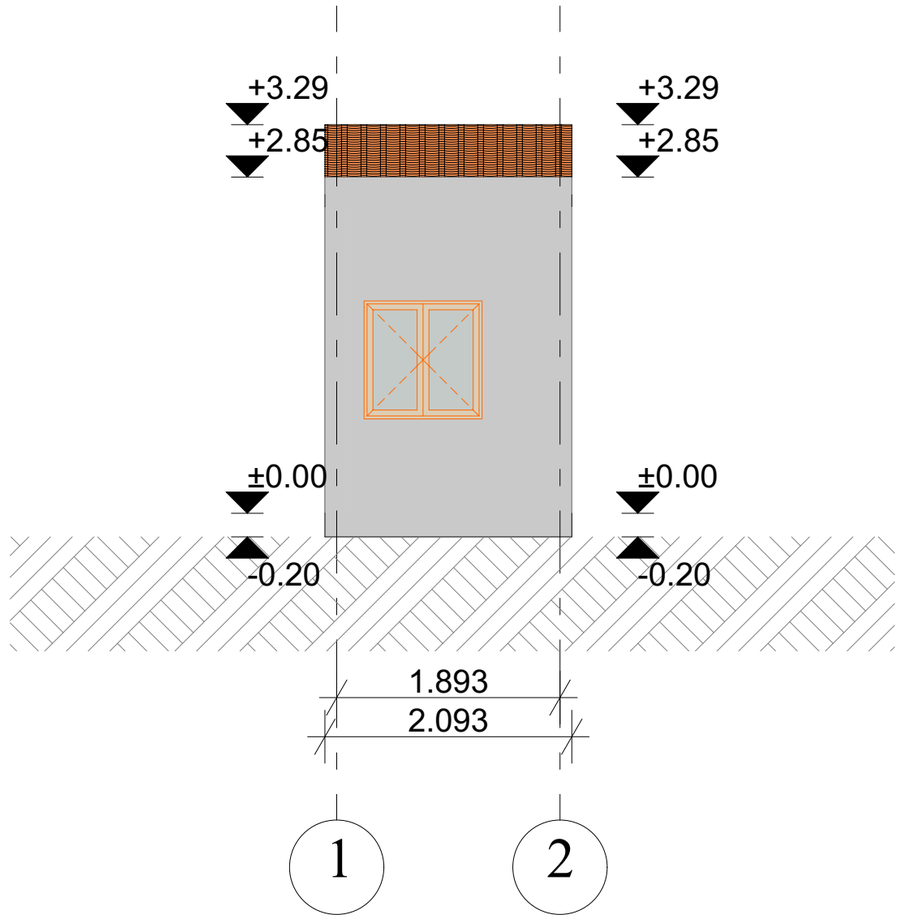

დირექტორი		გ.ჭანკვეტაძე	შასადი 1-2		
არქიტექტორი		თ.ბიბაური		მასშტაბი	1:100
დამკვეთი			ქ. თბილისი, დავით აღმაშენებლის გამზ. №164 ს/კ 01.13.07.024.026	ფორმატი	A3
				შ.პ.ს. "ოპტიმუსი"	
			დემონტაჟის პროექტი	თბილისი 2022 წელი	

შენობა №55/1

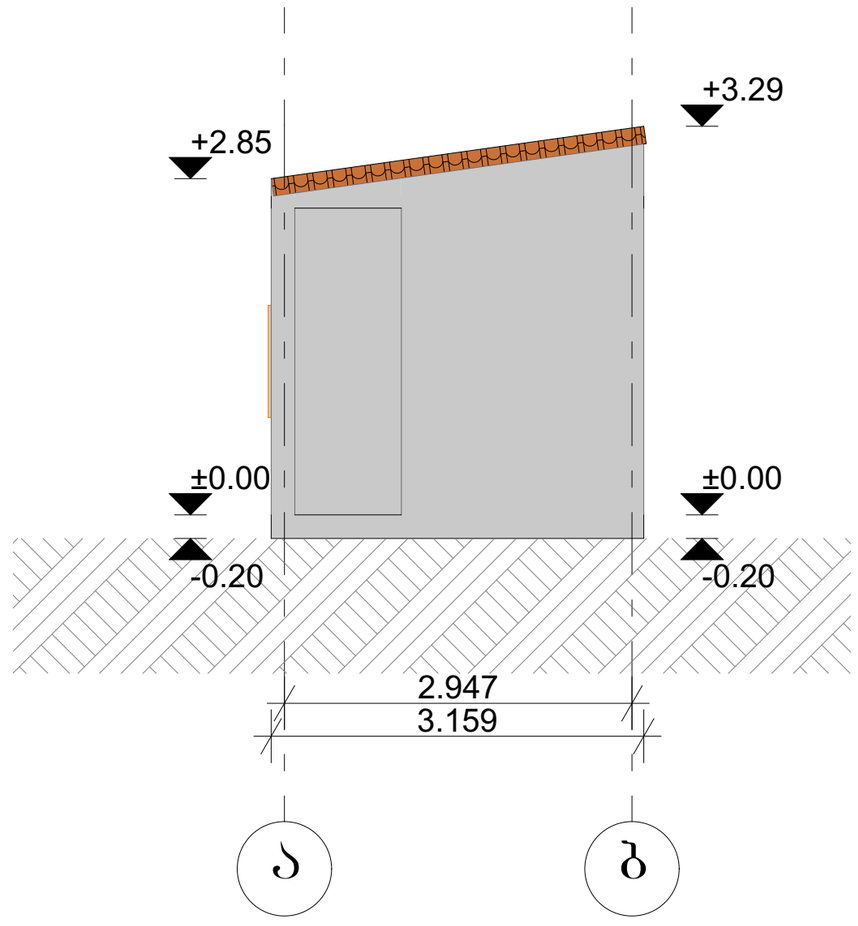

დირექტორი		გ.ჭანკვეტაძე	ფასადი ა-ბ		
არქიტექტორი		თ.ბიბაშვრი		მასშტაბი	1:100
დამკვეთი			ქ. თბილისი, დავით აღმაშენებლის გამზ. №164 ს/კ 01.13.07.024.026	ფორმატი	A3
				შ.პ.ს. "ოპტიმუსი"	
			დემონტაჟის პროექტი	თბილისი 2022 წელი	

შენობა №55/1

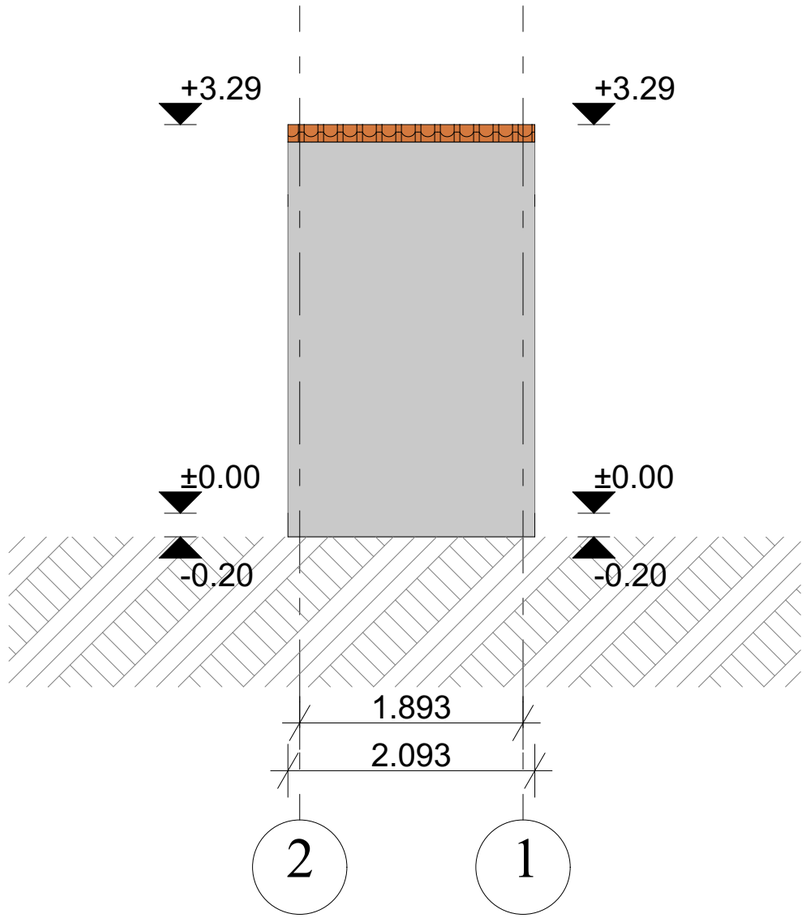

დირექტორი		გ.ჭანკვეტაძე	ფასადი 2-1		
არქიტექტორი		თ.გიბაური		მასშტაბი	1:100
დამკვეთი			ქ. თბილისი, დავით აღმაშენებლის გამზ. №164 ს/კ 01.13.07.024.026	ფორმატი	A3
				optimus ოპტიმუსი	შ.პ.ს. "ოპტიმუსი"
			დემონტაჟის პროექტი	თბილისი 2022 წელი	

შენობა №55/1

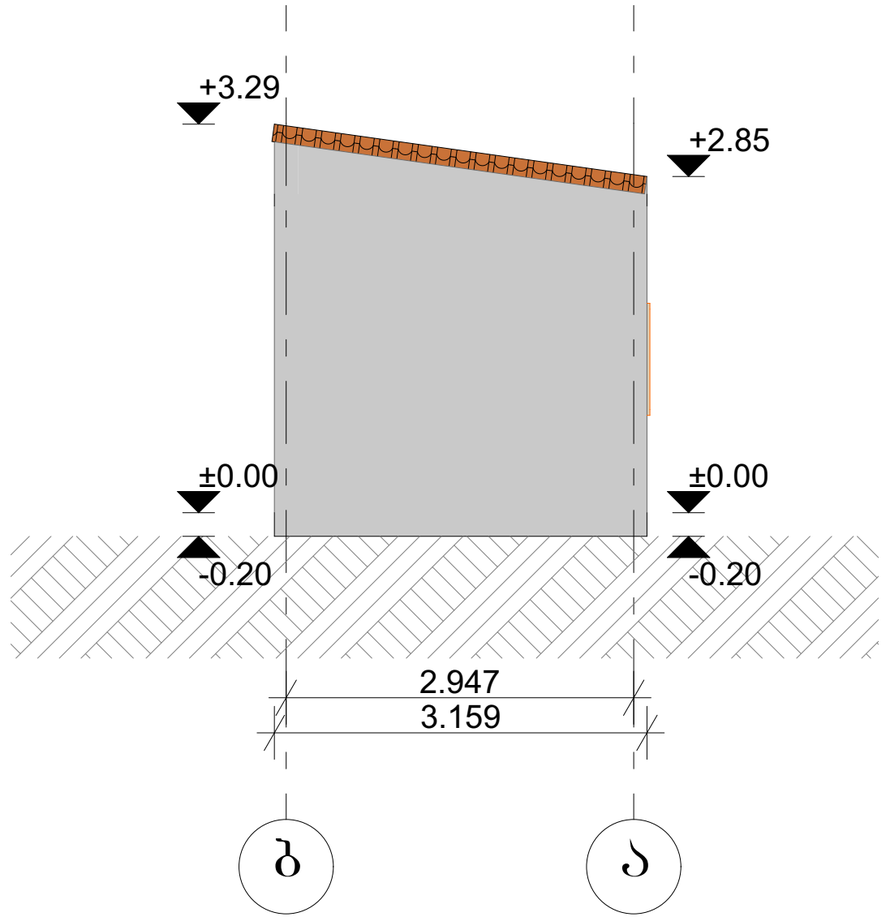

დირექტორი		ბ.ჭანკვეტაძე	შასადი ბ-ა		
არქიტექტორი		თ.ბიბაური		მასშტაბი	1:100
დამკვეთი			ქ. თბილისი, დავით აღმაშენებლის გამზ. №164 ს/კ 01.13.07.024.026	ფორმატი	A3
				შ.პ.ს. "ოპტიმუსი"	
			დემონტაჟის პროექტი	თბილისი 2022 წელი	

შენობა №55/1

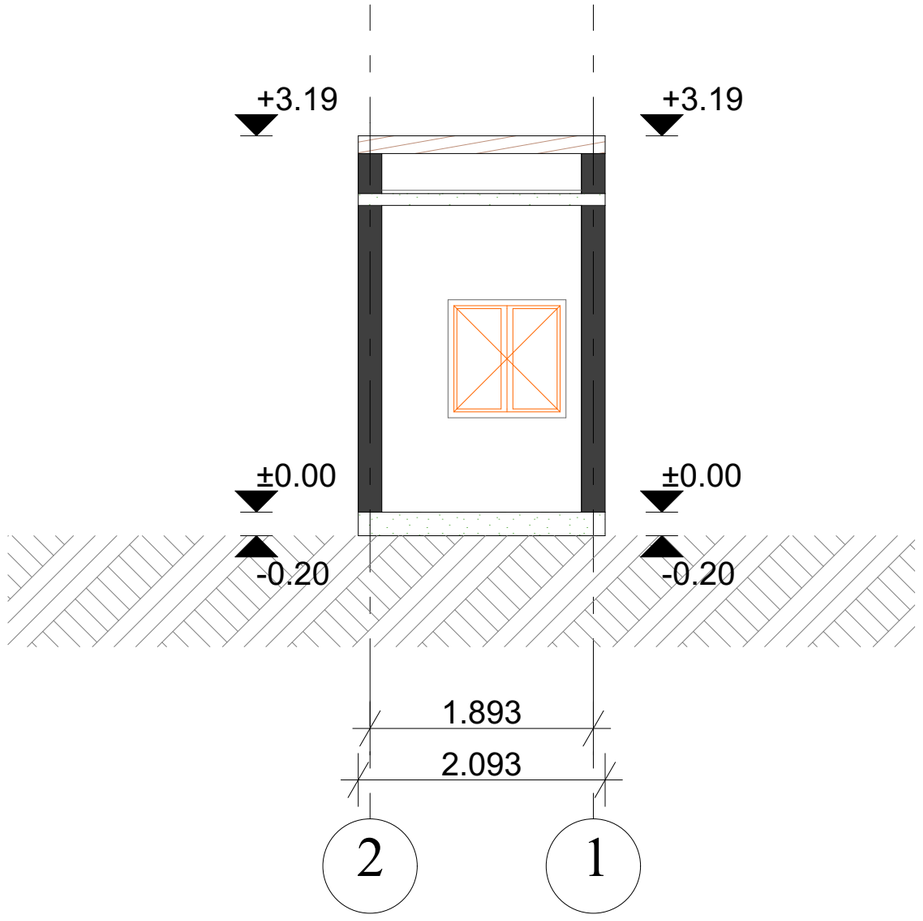

დირექტორი		გ.ჭანკვეტაძე	ჭრილი			
არქიტექტორი		თ.გიბაური		მასშტაბი	1:100	
დამკვეთი			ქ. თბილისი, დავით აღმაშენებლის გამზ. №164 ს/კ 01.13.07.024.026	ფორმატი	A3	
				შ.პ.ს. "ოპტიმუსი"		
			დემონტაჟის პროექტი	თბილისი 2022 წელი		

შენობა №53/1

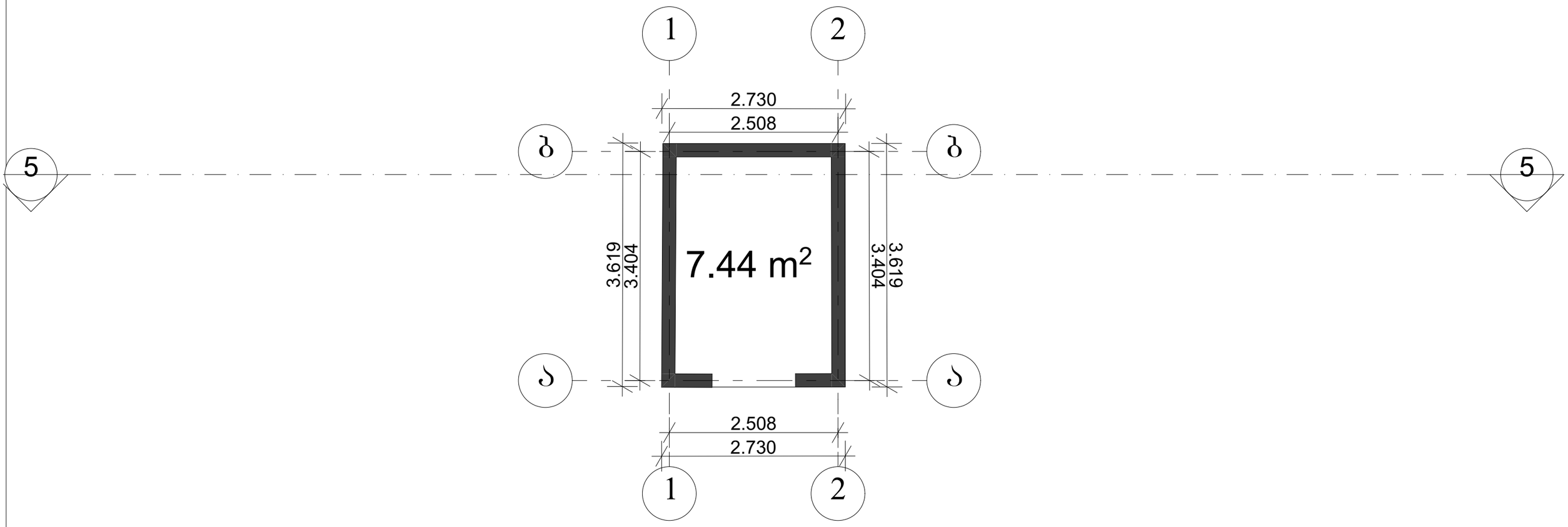

დირექტორი		გ.ჭანკვეტაძე	გეგმა ±0.00 ნიშნულზე		
არქიტექტორი		თ.გიგაური		მასშტაბი	1:100
დამკვეთი			ქ. თბილისი, დავით აღმაშენებლის გამზ. №164 ს/კ 01.13.07.024.026	ფორმატი	A3
				შ.პ.ს. "ოპტიმუსი"	
			დემონტაჟის პროექტი	თბილისი 2022 წელი	

შენობა №53/1

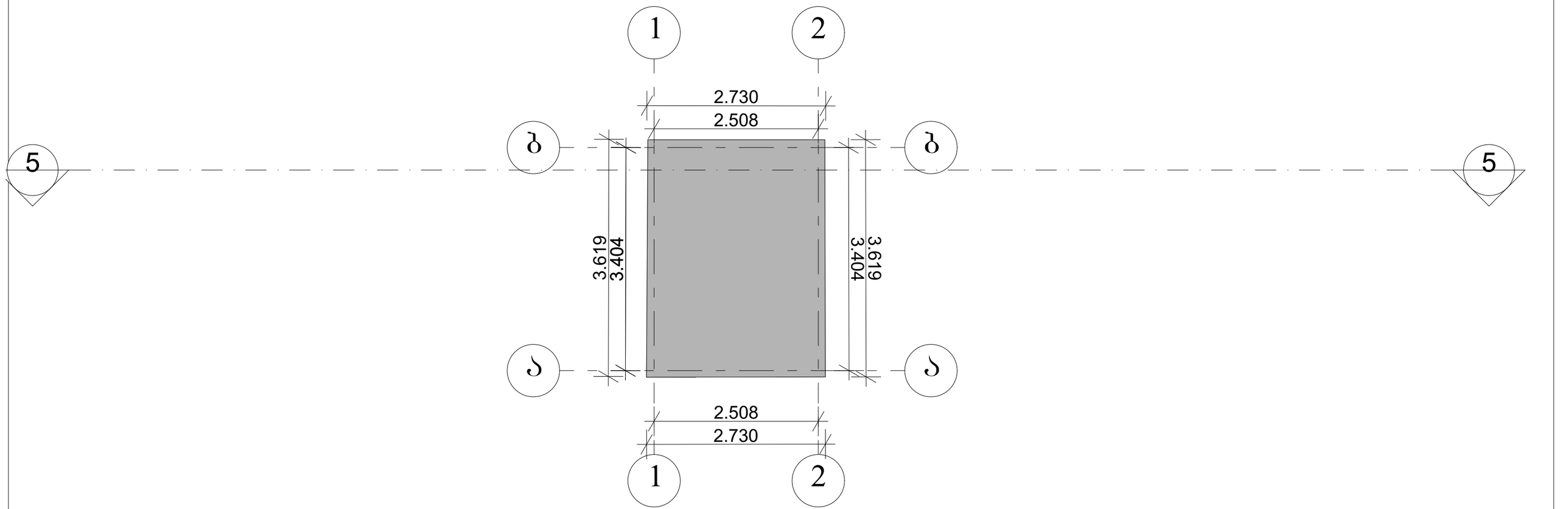

დირექტორი		გ.ჭანკვეტაძე	სახურავის გეგმა		
არქიტექტორი		თ.ბიბაური		მასშტაბი	1:100
დამკვეთი			ქ. თბილისი, დავით აღმაშენებლის გამზ. №164 ს/კ 01.13.07.024.026	ფორმატი	A3
				შ.პ.ს. "ოპტიმუსი"	
			დემონტაჟის პროექტი	თბილისი 2022 წელი	

შენობა №53/1

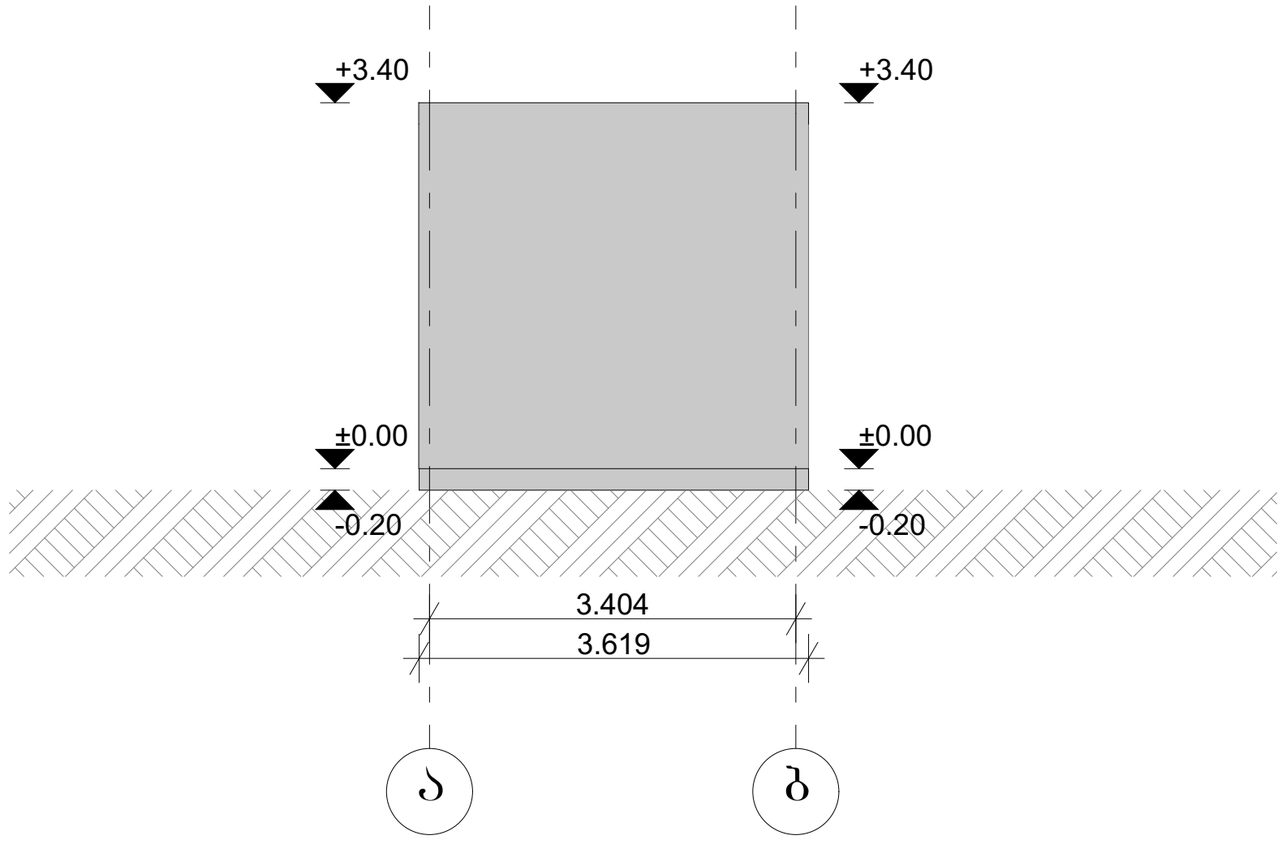

დირექტორი		გ.ჭანკვეტაძე	ფასადი ა-გ			
არქიტექტორი		თ.ბიბაური		მასშტაბი	1:100	
დამკვეთი			ქ. თბილისი, დავით აღმაშენებლის გამზ. №164 ს/კ 01.13.07.024.026	ფორმატი	A3	
				შ.პ.ს. "ოპტიმუსი"		
			დემონტაჟის პროექტი	თბილისი 2022 წელი		

შენობა №53/1

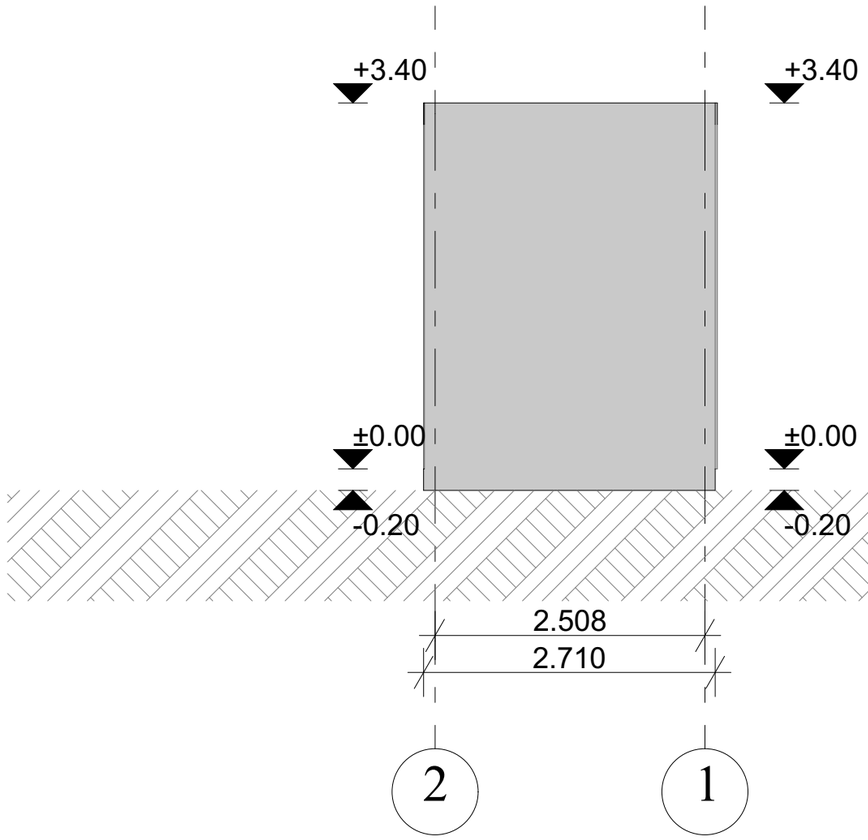

დირექტორი		გ.ჯანკვეტაძე	შასადი 2-1		
არქიტექტორი		თ.ბიბაური		მასშტაბი	1:100
დამკვეთი			ქ. თბილისი, დავით აღმაშენებლის ბამზ. №164 ს/კ 01.13.07.024.026	ფორმატი	A3
				შ.პ.ს. "ოპტიმუსი"	
			დემონტაჟის პროექტი	თბილისი 2022 წელი	

შენობა №53/1

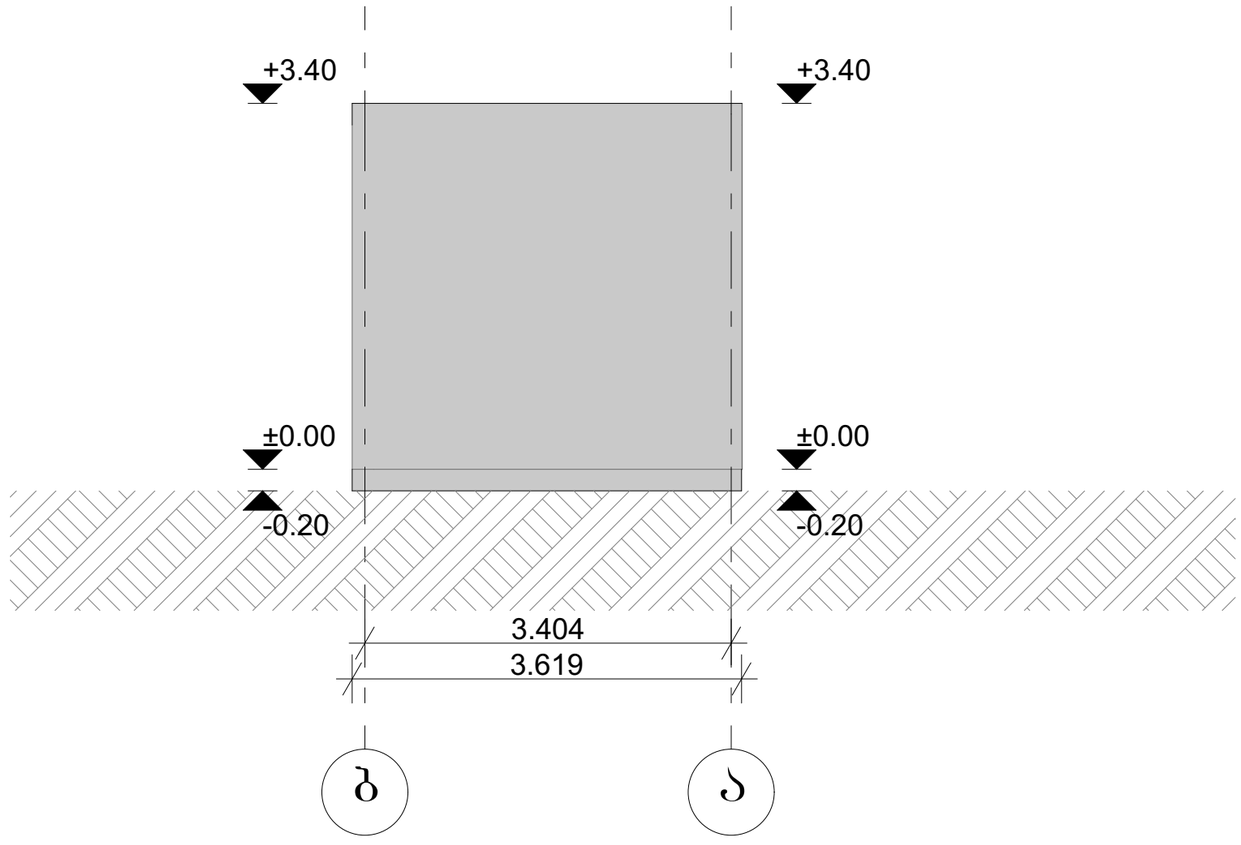

დირექტორი		გ.ჯანკეტაძე	შასადი ბ-ა		
არქიტექტორი		თ.ბიბაური		მასშტაბი	1:100
დამკვეთი			ქ. თბილისი, დავით აღმაშენებლის გამზ. №164 ს/კ 01.13.07.024.026	ფორმატი	A3
				შ.პ.ს. "ოპტიმუსი"	
			დემონტაჟის პროექტი	თბილისი 2022 წელი	

შენობა №53/1

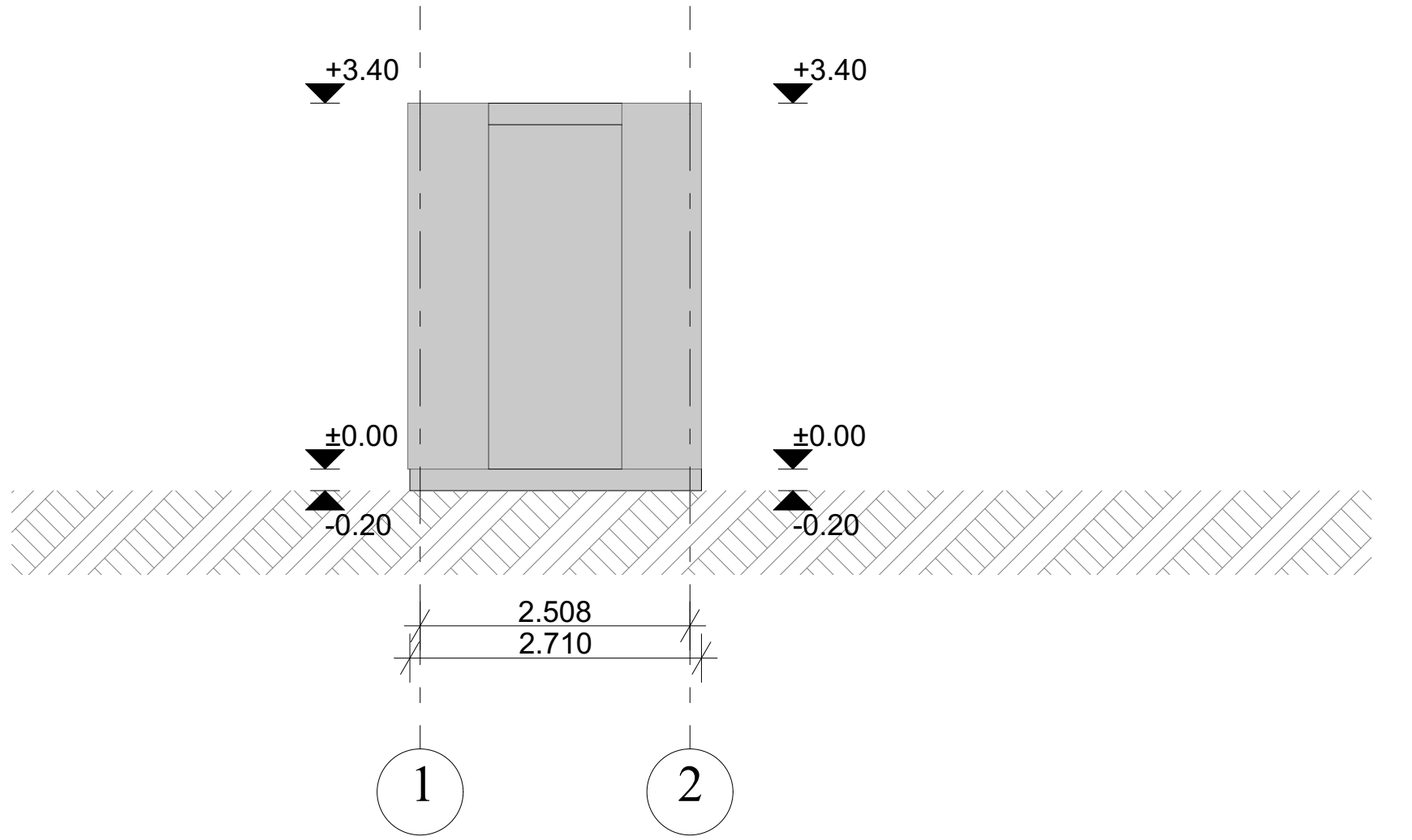

დირექტორი		გ.ჯანკვეტაძე	ფასადი 1-2		
არქიტექტორი		თ.ბიბაური		მასშტაბი	1:100
დამკვეთი			ქ. თბილისი, დავით აღმაშენებლის ბამზ. №164 ს/კ 01.13.07.024.026	ფორმატი	A3
				შ.პ.ს. "ოპტიმუსი"	
			დემონტაჟის პროექტი	თბილისი 2022 წელი	

შენობა №53/1

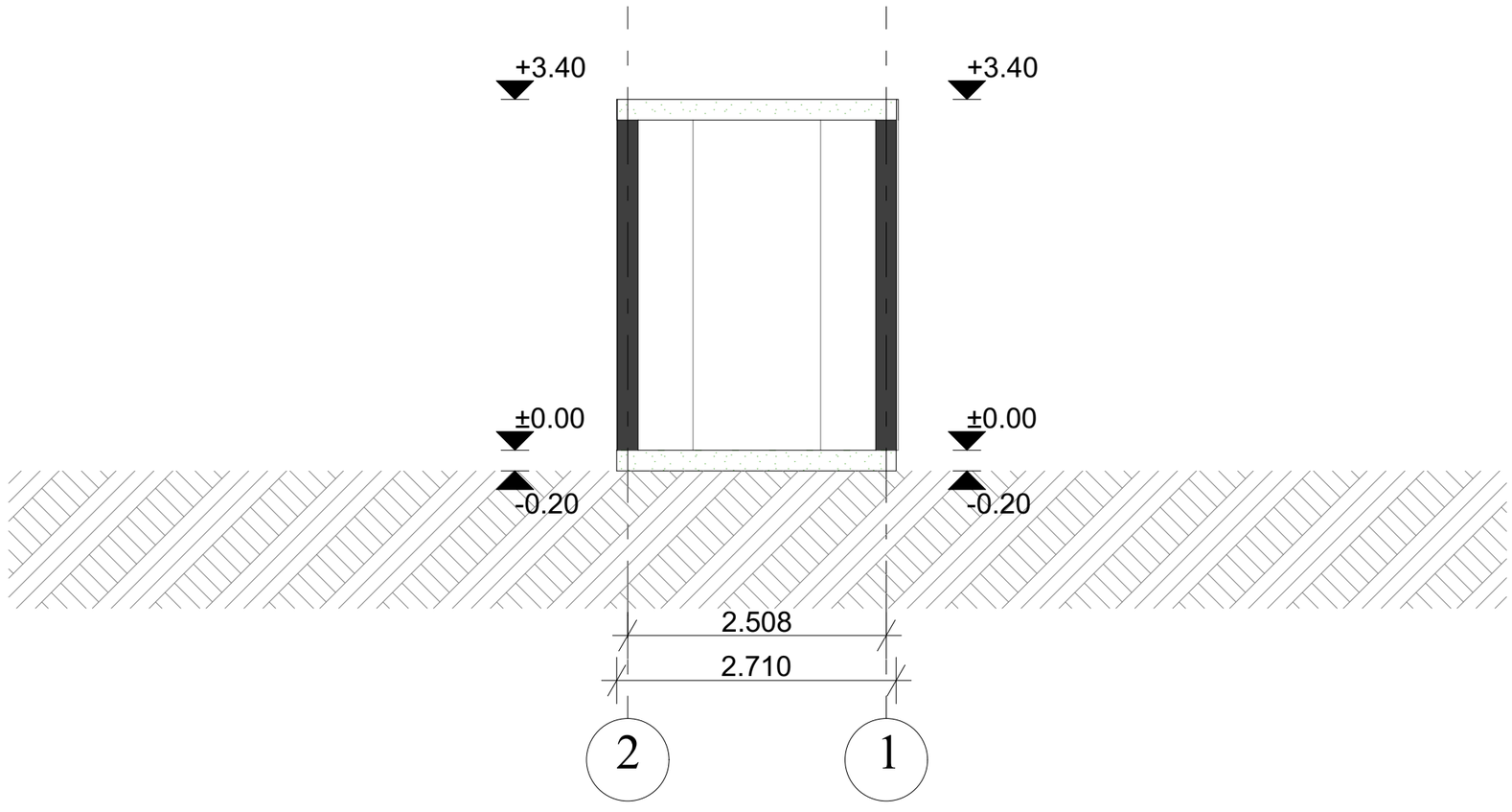

დირექტორი		გ.ჯანკვეტაძე	ჭრილი		
არქიტექტორი		თ.ბიბაური		მასშტაბი	1:100
დამკვეთი			ქ. თბილისი, დავით აღმაშენებლის ბაზე. №164 ს/კ 01.13.07.024.026	ფორმატი	A3
				optimus ოპტიმუსი	შ.პ.ს. "ოპტიმუსი"
			დემონტაჟის პროექტი	თბილისი 2022 წელი	

შენობა №41/1, 40/1, 37/1, 39/1



დირექტორი		გ.ჯანკვეტაძე	ბეგმა ±0.00 ნიშნულზე		
არქიტექტორი		თ.ბიბაური		მასშტაბი	1:100
დამკვეთი			ქ. თბილისი, დავით აღმაშენებლის გამზ. №164 ს/კ 01.13.07.024.026	ფორმატი	A3
				შ.პ.ს. "ოპტიმუსი"	
			დემონტაჟის პროექტი	თბილისი 2022 წელი	

შენობა №41/1, 40/1, 37/1, 39/1

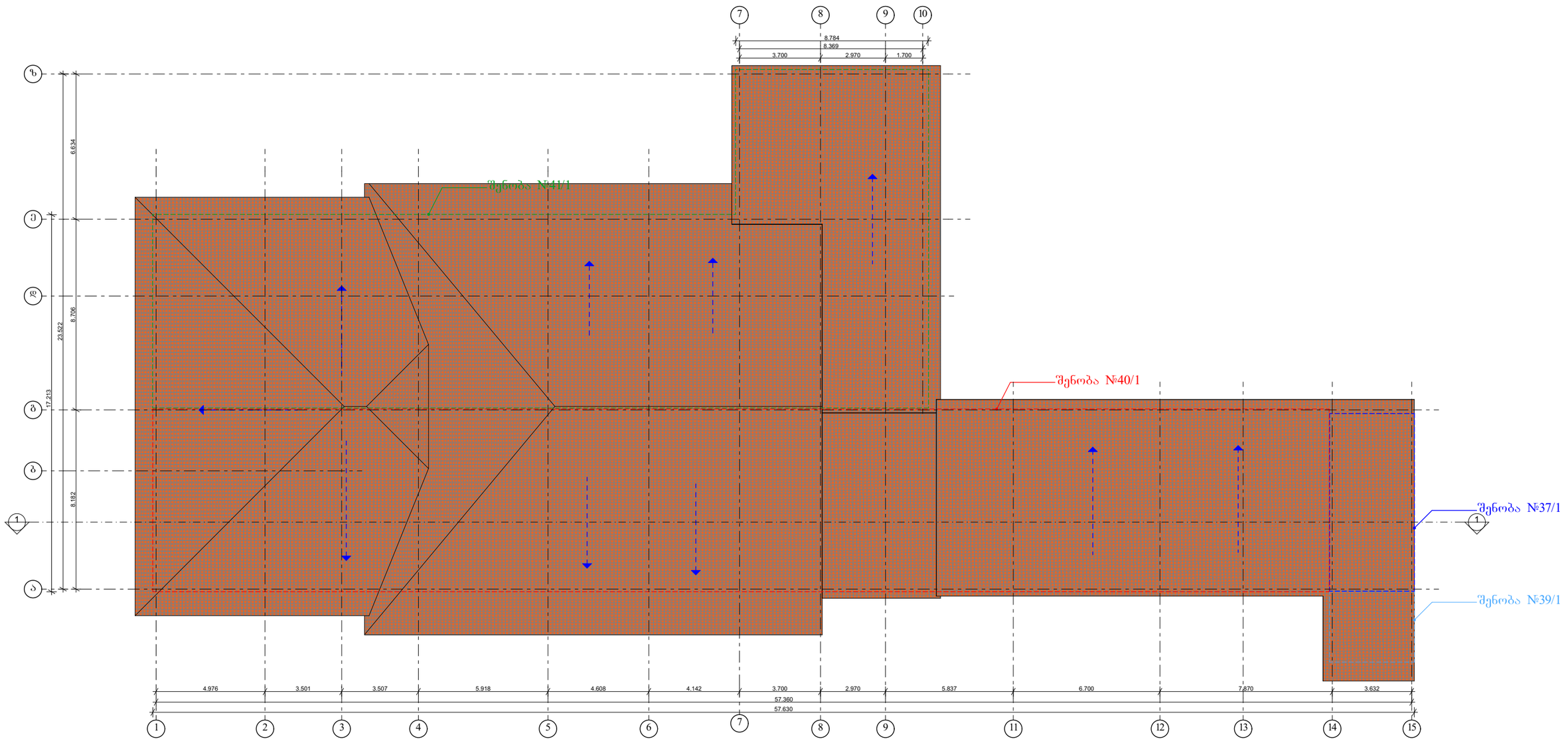

დირექტორი		გ.ჯანკვეტაძე	სახშრავის ბეგმა		
არქიტექტორი		თ.გიბაური		მასშტაბი	1:100
დამკვეთი			ქ. თბილისი, დავით აღმაშენებლის გამზ. №164 ს/კ 01.13.07.024.026	ფორმატი	A3
				შ.პ.ს. "ოპტიმუსი"	
			დემონტაჟის პროექტი	თბილისი 2022 წელი	

შენობა №40/1, 39/1

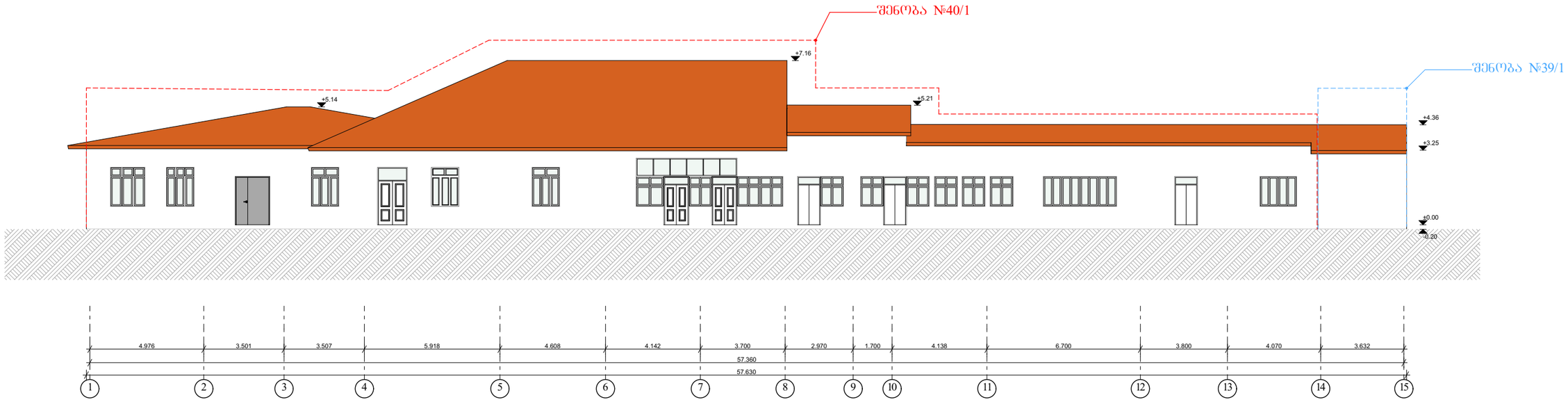

დირექტორი		გ.ჯანკვეტაძე	ფასადი 1-15		
არქიტექტორი		თ.გიბაური		მასშტაბი	1:100
დამკვეთი			ქ. თბილისი, დავით აღმაშენებლის გამზ. №164 ს/კ 01.13.07.024.026	ფორმატი	A3
				შ.პ.ს. "ოპტიმუსი"	
			დემონტაჟის პროექტი	თბილისი 2022 წელი	

შენობა №41/1, 40/1, 39/1,

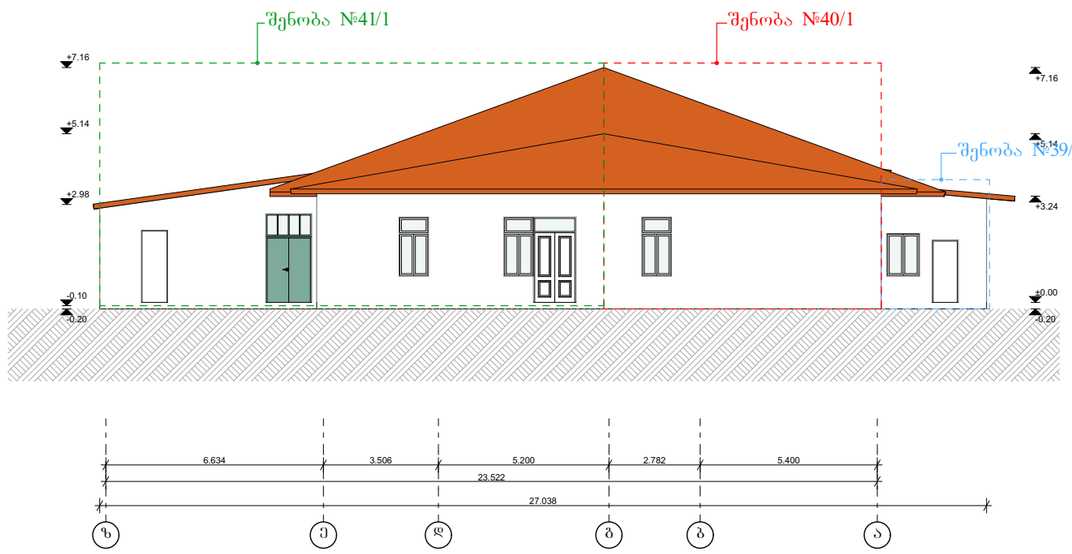

დირექტორი		ბ.ჭანკვეტაძე	შასადი ზ-ა		
არქიტექტორი		თ.ბიბაური		მასშტაბი	1:100
დამკვეთი			ქ. თბილისი, დავით აღმაშენებლის გამზ. №164 ს/კ 01.13.07.024.026	ფორმატი	A3
				შ.პ.ს. "ოპტიმუსი"	
			დემონტაჟის პროექტი	თბილისი 2022 წელი	

შენობა №41/1, 40/1, 37/1,

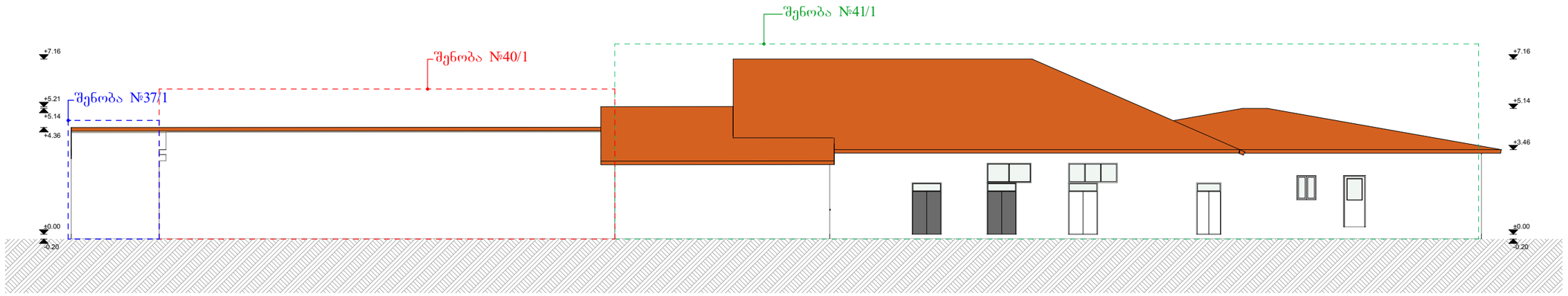

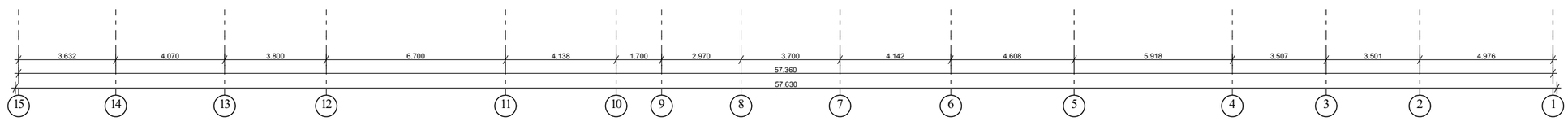

დირექტორი		გ.ჯანკვეტაძე	შასადე 15-1		
არქიტექტორი		თ.ბიბაური		მასშტაბი	1:100
დამკვეთი			ქ. თბილისი, დავით აღმაშენებლის გამზ. №164 ს/კ 01.13.07.024.026	ფორმატი	A3
				optimus ოპტიმუსი	შ.პ.ს. "ოპტიმუსი"
			დემონტაჟის პროექტი	თბილისი 2022 წელი	

შენობა №41/1, 40/1, 37/1, 39/1

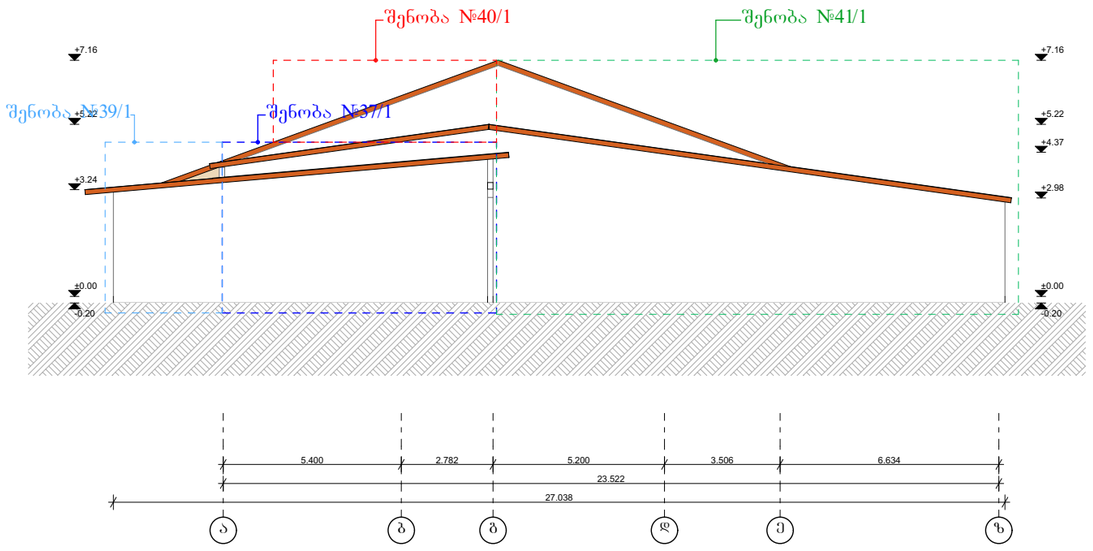

დირექტორი		გ.ჯანკვეტაძე	ფასადი ა-ზ		
არქიტექტორი		თ.ბიბაური		მასშტაბი	1:100
დამკვეთი			ქ. თბილისი, დავით აღმაშენებლის გამზ. №164 ს/კ 01.13.07.024.026	ფორმატი	A3
				შ.პ.ს. "ოპტიმუსი"	
			დემონტაჟის პროექტი	თბილისი 2022 წელი	

შენობა №18/1

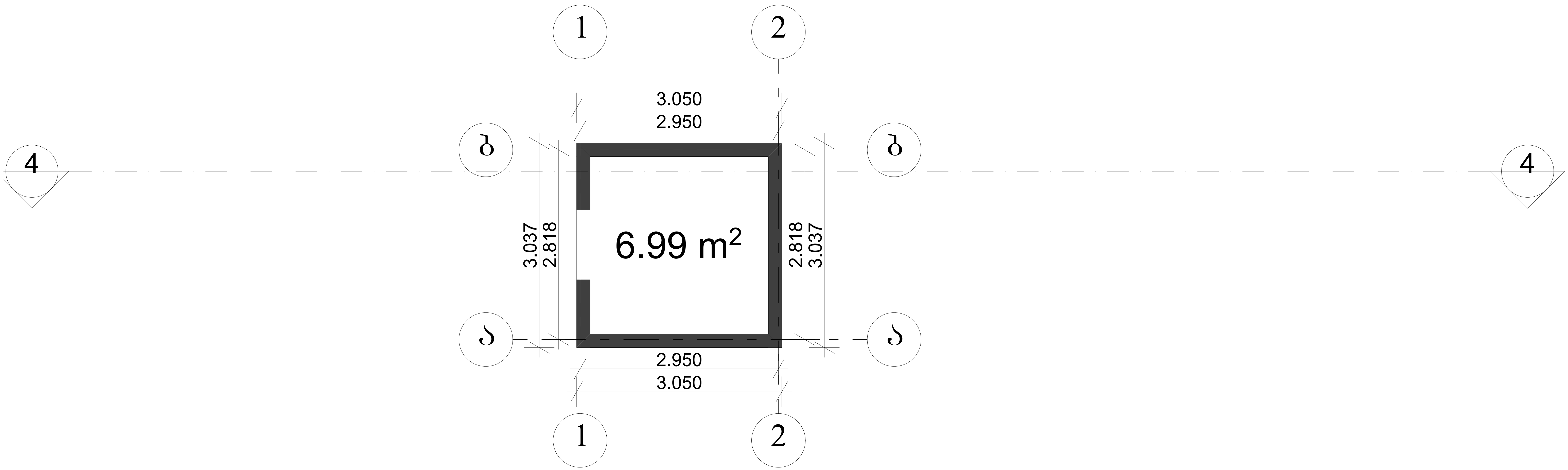

დირექტორი		გ.ჯანკვეტაძე	გეგმა ±0.00 ნიშნულზე		
არქიტექტორი		თ.გიგაური		მასშტაბი	1:100
დამკვეთი			ქ. თბილისი, დავით აღმაშენებლის გამზ. №164 ს/კ 01.13.07.024.026	ფორმატი	A3
					შ.პ.ს. "ოპტიმუსი"
			დემონტაჟის პროექტი	თბილისი 2022 წელი	

შენობა №18/1

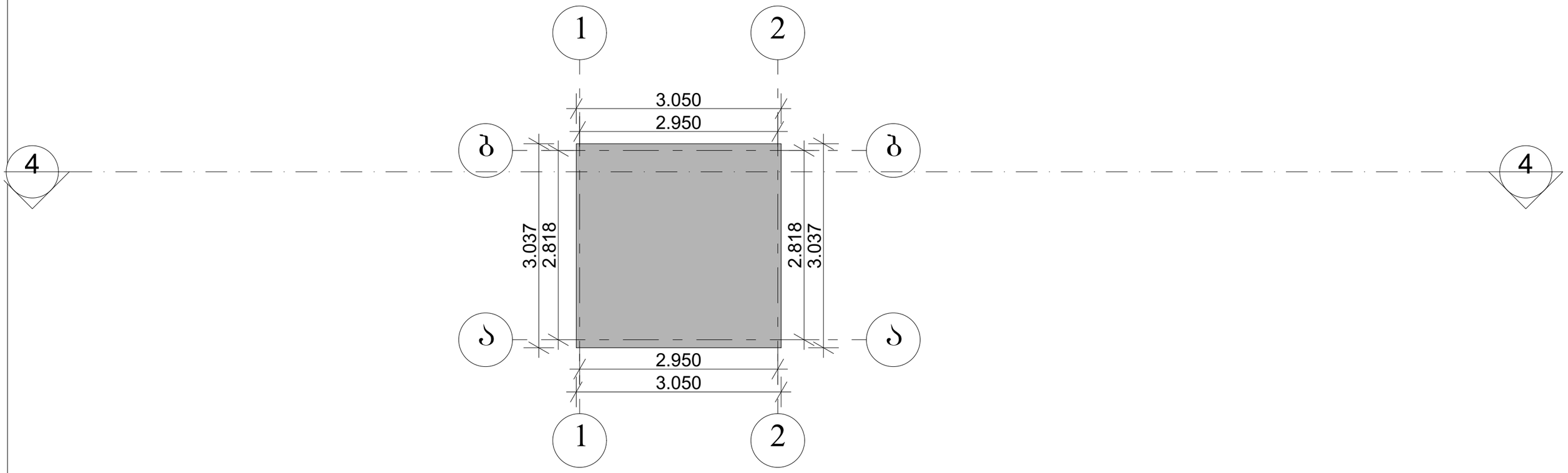

დირექტორი		გ.ჯანკვეტაძე	სახშრავის გეგმა			
არქიტექტორი		თ.გიგაური		მასშტაბი	1:100	
დამკვეთი			ქ. თბილისი, დავით აღმაშენებლის გამზ. №164 ს/კ 01.13.07.024.026	ფორმატი	A3	
				შ.პ.ს. "ოპტიმუსი"		
			დემონტაჟის პროექტი	თბილისი 2022 წელი		

შენობა №18/1

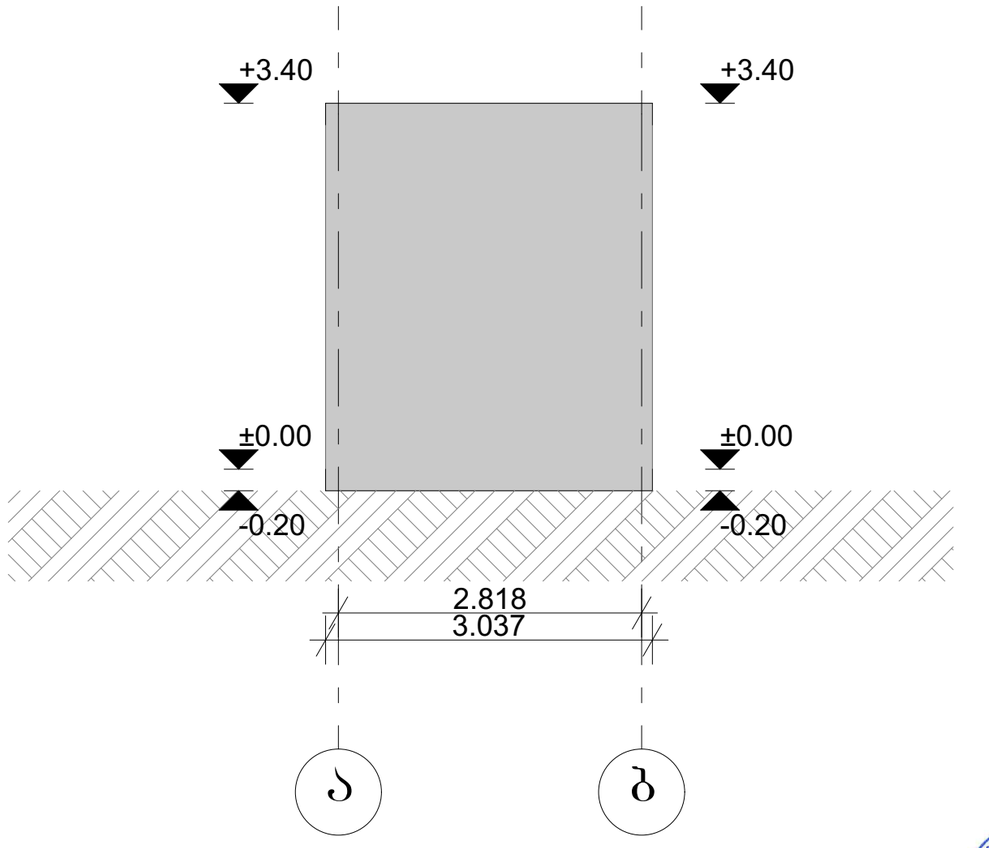

დირექტორი		ბ.ჭანკვეტაძე	ფასადი ა-ბ		
არქიტექტორი		თ.ბიბაური		მასშტაბი	1:100
დამკვეთი			ქ. თბილისი, დავით აღმაშენებლის გამზ. №164 ს/კ 01.13.07.024.026	ფორმატი	A3
				შ.პ.ს. "ოპტიმუსი"	
			დემონტაჟის პროექტი	თბილისი 2022 წელი	

შენობა №18/1

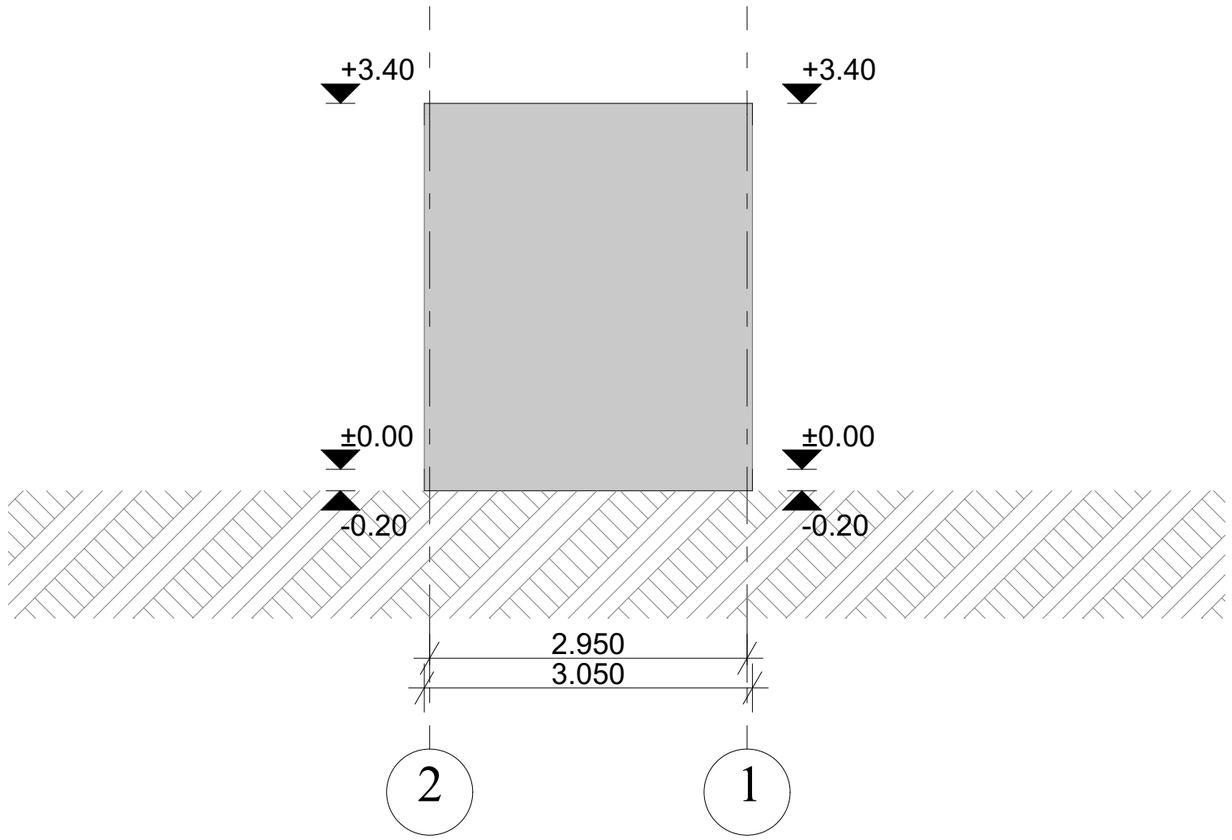

დირექტორი		ბ.ჭანკვეტაძე	შასადი 2-1		
არქიტექტორი		თ.ბიბაშრი		მასშტაბი	1:100
დამკვეთი			ქ. თბილისი, დავით აღმაშენებლის გამზ. №164 ს/კ 01.13.07.024.026	ფორმატი	A3
				optimus ოპტიმუსი	შ.პ.ს. "ოპტიმუსი"
			დემონტაჟის პროექტი	თბილისი 2022 წელი	

შენობა №18/1

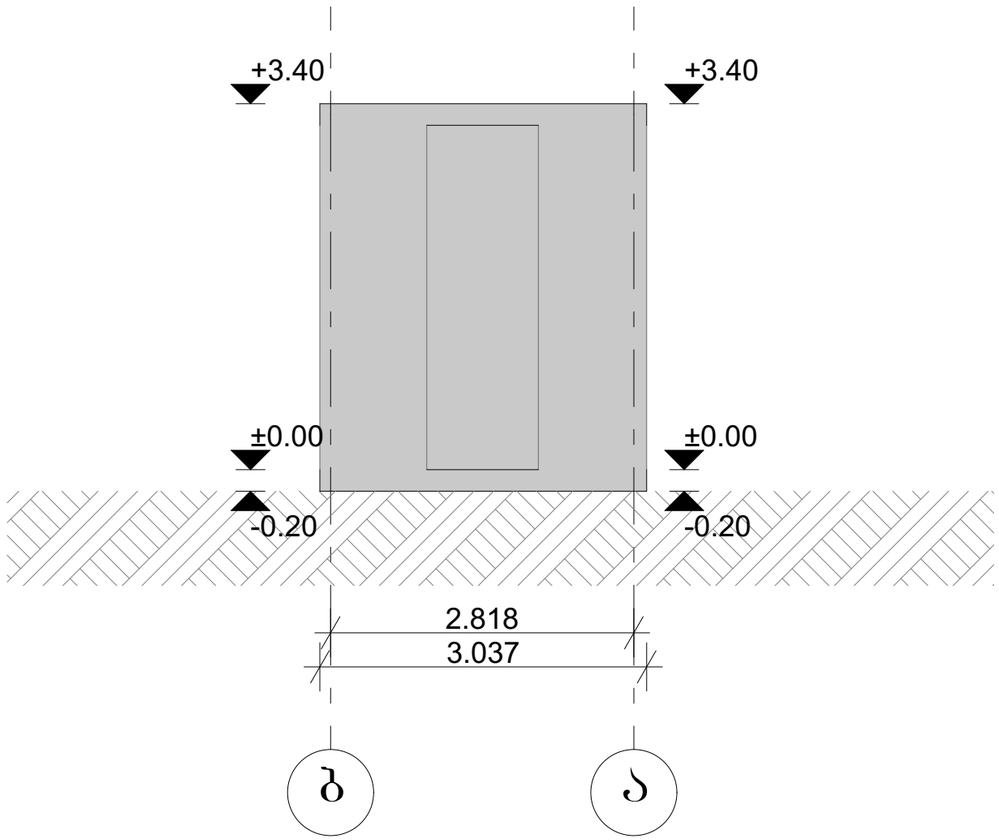

დირექტორი		გ.ჭანკვეტაძე	ფასადი ბ-ა		
არქიტექტორი		თ.ბიბაური		მასშტაბი	1:100
დამკვეთი			ქ. თბილისი, დავით აღმაშენებლის გამზ. №164 ს/კ 01.13.07.024.026	ფორმატი	A3
				შ.პ.ს. "ოპტიმუსი"	
			დემონტაჟის პროექტი	თბილისი 2022 წელი	

შენობა №18/1

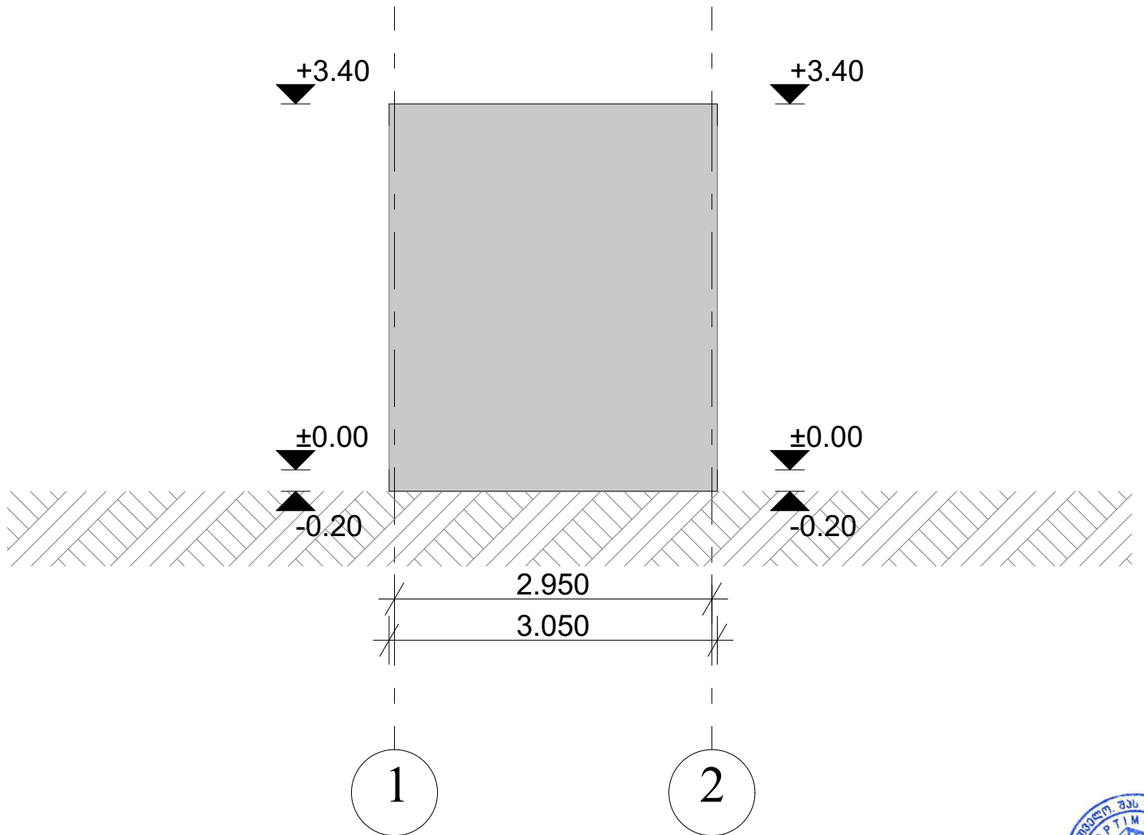

დირექტორი		გ.ჯანკვეტაძე	შასადე 1-2		
არქიტექტორი		თ.გიბაშვრი		მასშტაბი	1:100
დამკვეთი			ქ. თბილისი, დავით აღმაშენებლის გამზ. №164 ს/კ 01.13.07.024.026	ფორმატი	A3
				შ.პ.ს. "ოპტიმუსი"	
			დემონტაჟის პროექტი	თბილისი 2022 წელი	

შენობა №18/1

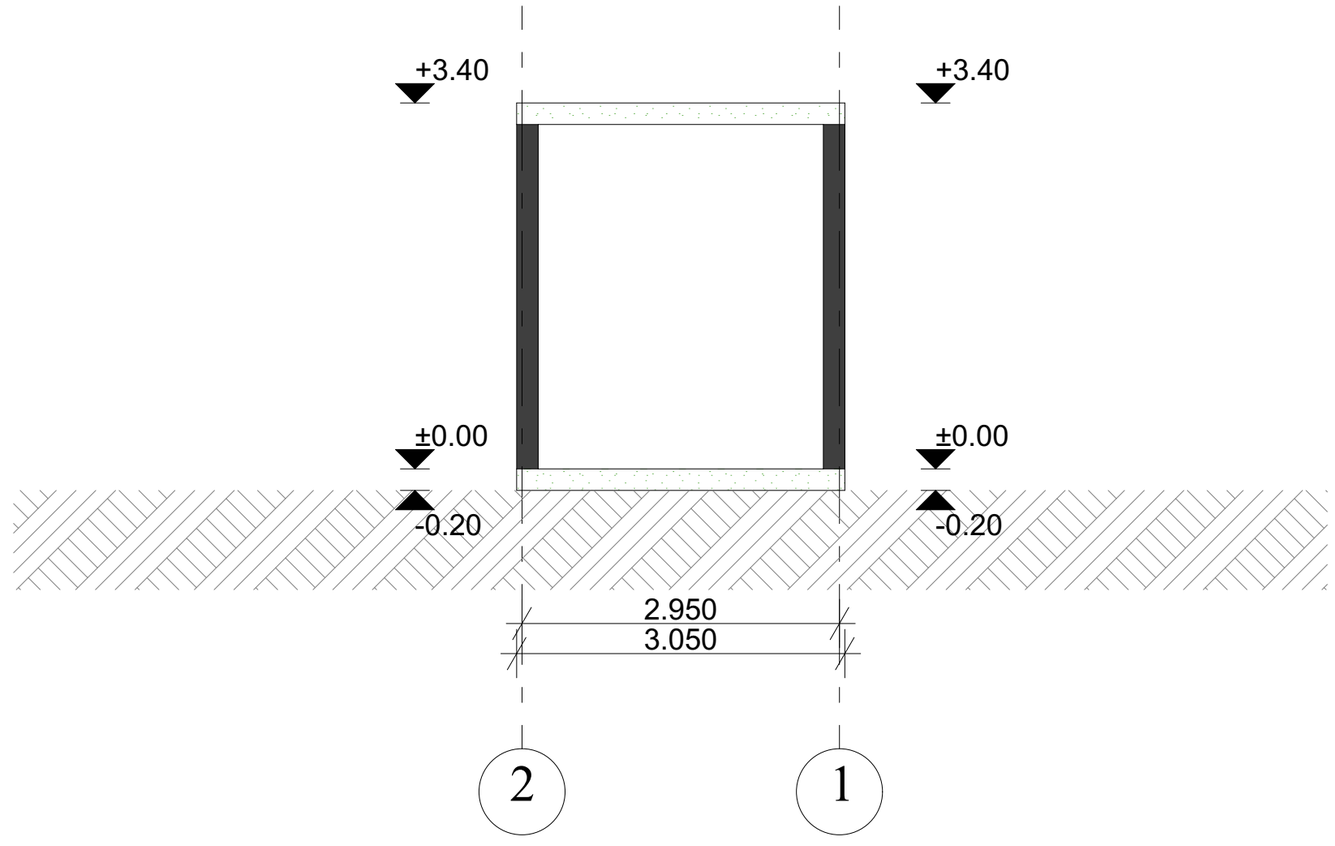

დირექტორი		გ.ჯანკვეტაძე	შასადი 2-1		
არქიტექტორი		თ.ბიბაშარი		მასშტაბი	1:100
დამკვეთი			ქ. თბილისი, დავით აღმაშენებლის გამზ. №164 ს/კ 01.13.07.024.026	ფორმატი	A3
				შ.პ.ს. "ოპტიმუსი"	
			დემონტაჟის პროექტი	თბილისი 2022 წელი	

შენობა №17/1

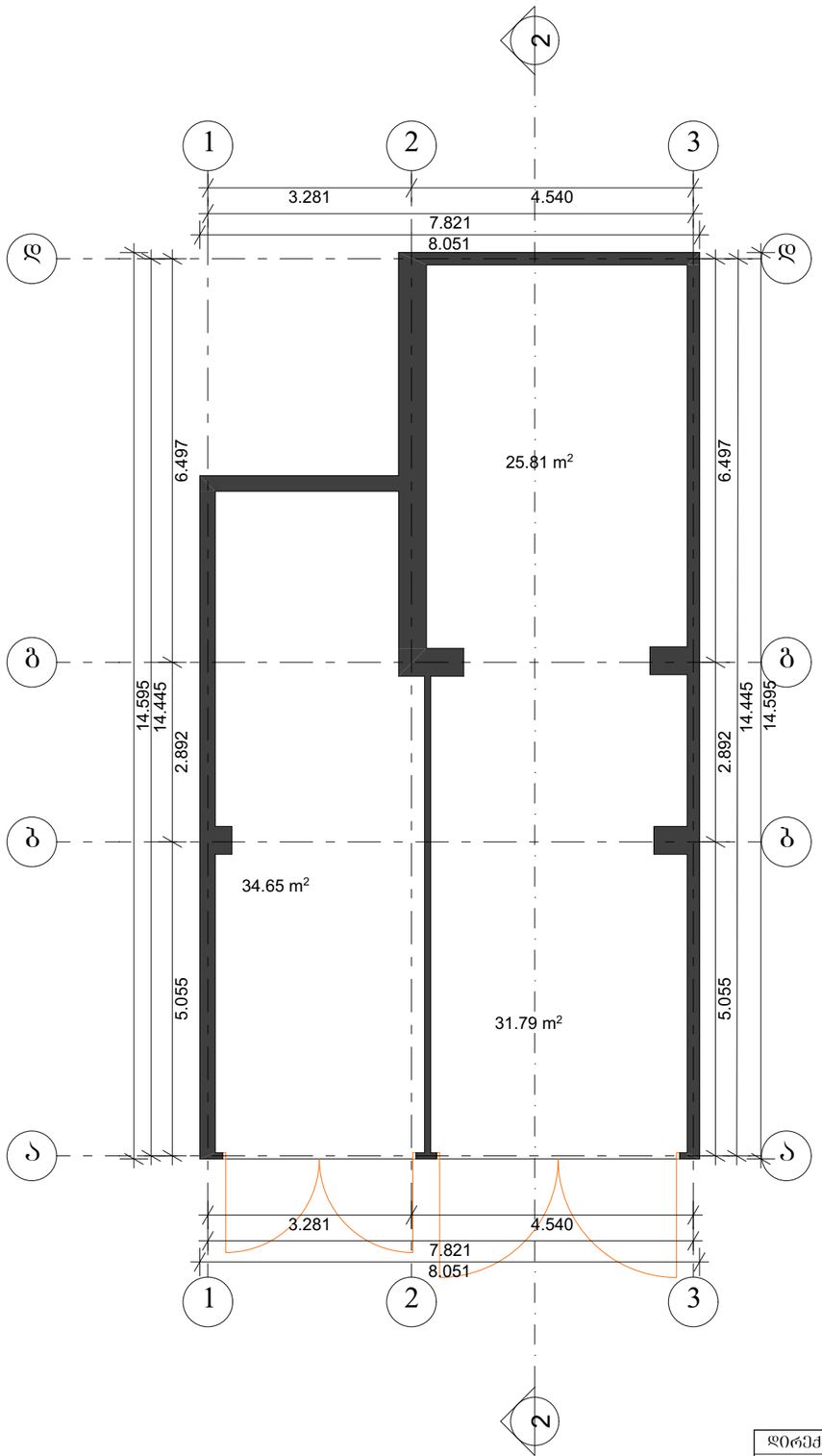

დირექტორი		გ.ჯანკეტაძე	ბეტმა ±0.00 ნიშნულზე	
არქიტექტორი		თ.ბიბაური		მასშტაბი 1:100
დამკვეთი			ქ. თბილისი, დავით აღმაშენებლის გამზ. №164 ს/კ 01.13.07.024.026	ფორმატი A3
				შ.პ.ს. "ოპტიმუსი"
			დემონტაჟის პროექტი	თბილისი 2022 წელი

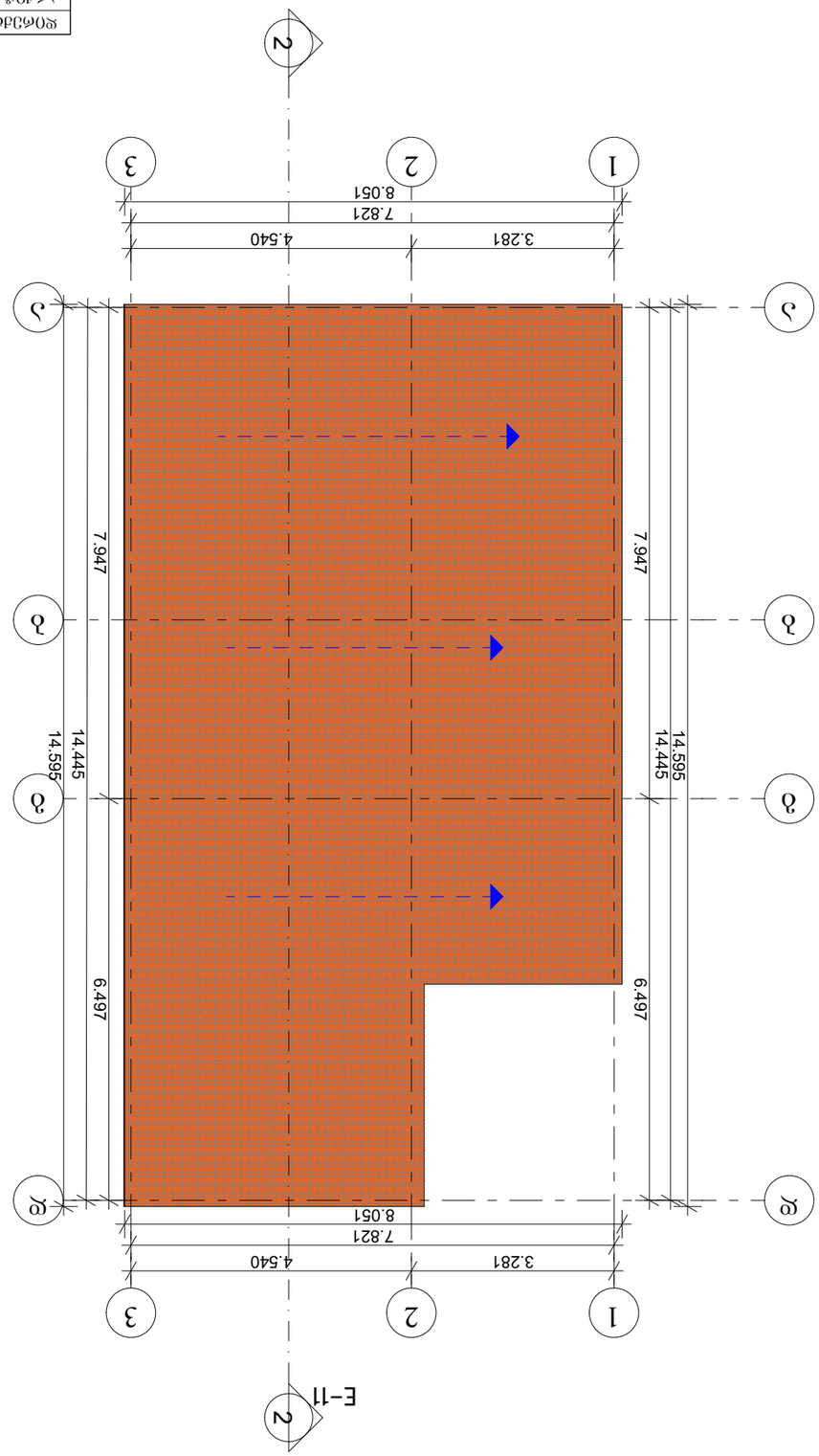

			ᲙᲝᲜᲡᲢᲠᲣᲥᲪᲘᲣᲚᲘ ᲜᲐᲬᲘᲚᲘ	
ᲛᲔᲡᲐᲨᲔᲜᲔᲝᲑᲐ		ᲐᲮᲐᲚᲘ ᲜᲐᲬᲘᲚᲘᲡ ᲓᲐᲛᲢᲔᲮᲕᲐ		
ᲐᲠᲥᲘᲢᲔᲥᲢᲝᲜᲘᲙᲐ		ᲓᲐᲛᲢᲔᲮᲕᲘᲡ ᲗᲐᲠᲘᲦᲘ	ᲚᲐᲑᲝᲠᲐᲢᲝᲠᲘᲣᲛᲘ ᲜᲐᲬᲘᲚᲘᲡ ᲓᲐᲡᲐᲮᲔᲚᲔᲑᲐ	
ᲙᲝᲜᲡᲢᲠᲣᲥᲪᲘᲣᲚᲘ ᲜᲐᲬᲘᲚᲘ				
ᲛᲔᲡᲐᲨᲔᲜᲔᲝᲑᲐ				
ᲐᲠᲥᲘᲢᲔᲥᲢᲝᲜᲘᲙᲐ				
ᲙᲝᲜᲡᲢᲠᲣᲥᲪᲘᲣᲚᲘ ᲜᲐᲬᲘᲚᲘ				

შენობა №17/1

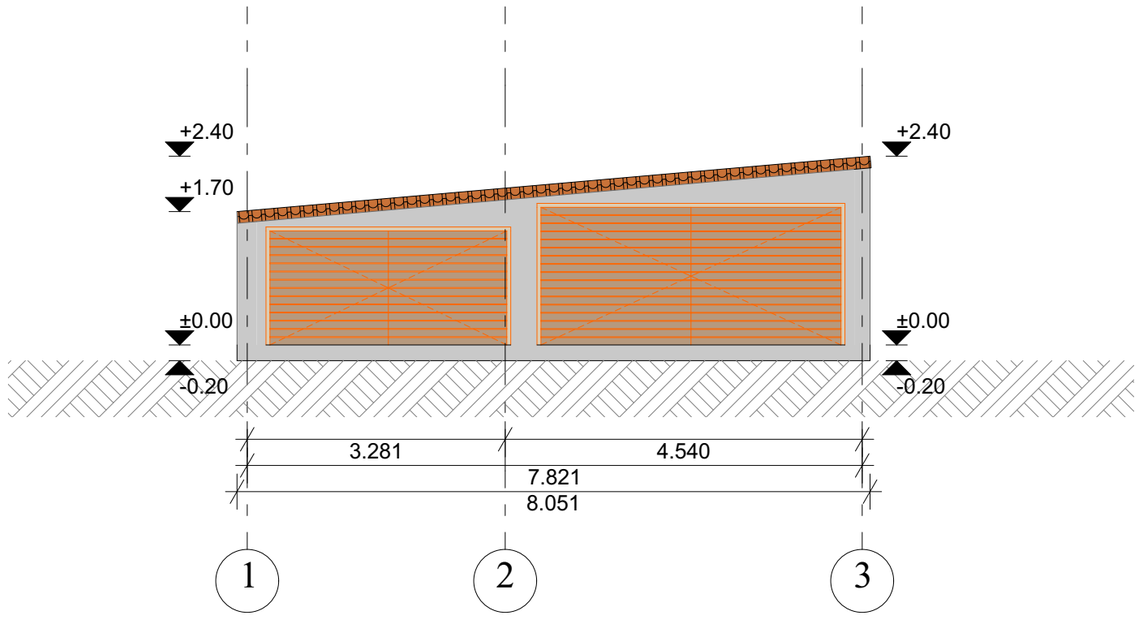

დირექტორი		ბ.ჭანკვეტაძე	ფასადი 1-3		
არქიტექტორი		თ.ბიბაშრი		მასშტაბი	1:100
დამკვეთი			ქ. თბილისი, დავით აღმაშენებლის გამზ. №164 ს/კ 01.13.07.024.026	ფორმატი	A3
				შ.პ.ს. "ოპტიმუსი"	
			დემონტაჟის პროექტი	თბილისი 2022 წელი	

შენობა №17/1

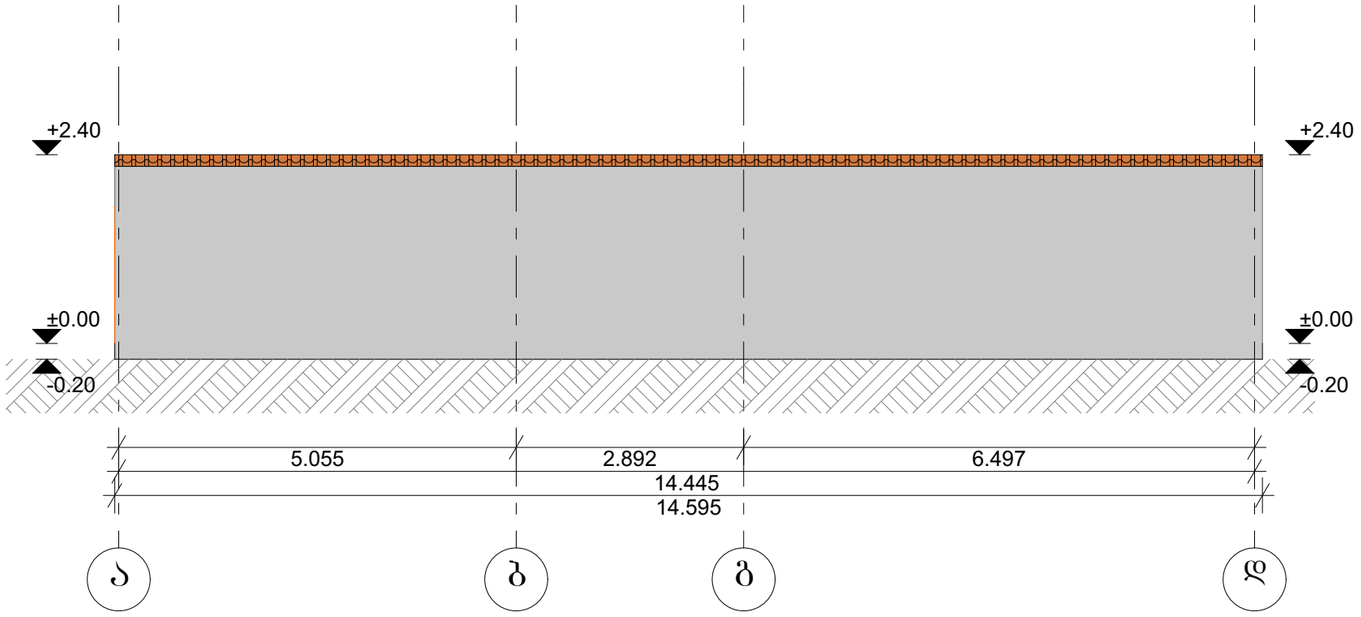

დირექტორი		გ.ჯანკვეტაძე	ფასადი ა=დ		
არქიტექტორი		თ.ბიბაური		მასშტაბი	1:100
დამკვეთი			ქ. თბილისი, დავით აღმაშენებლის გამზ. №164 ს/კ 01.13.07.024.026	ფორმატი	A3
					შ.პ.ს. "ოპტიმუსი"
			დემონტაჟის პროექტი	თბილისი 2022 წელი	

შენობა №17/1

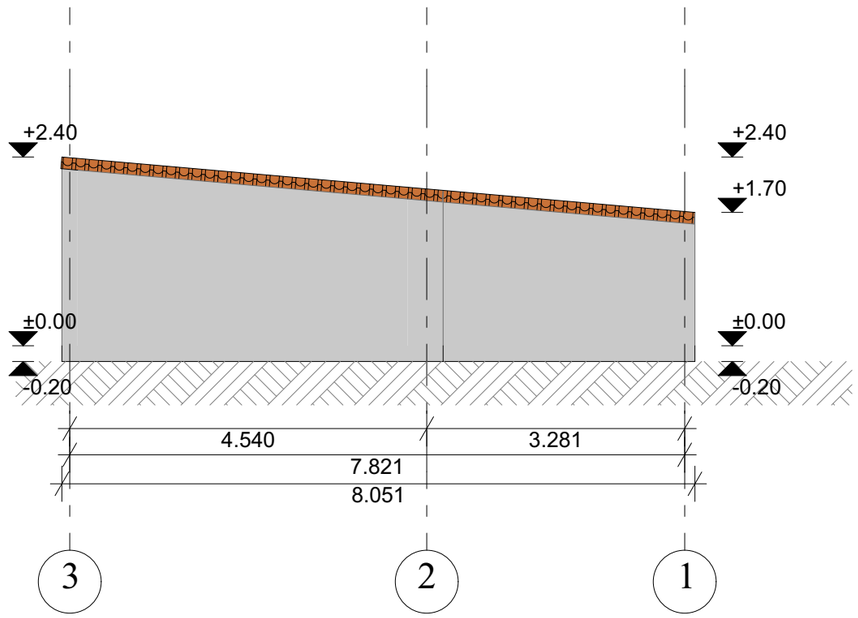

დირექტორი		გ.ჯანკვეტაძე	ფადადი 3-1		
არქიტექტორი		თ.გიგაური		მასშტაბი	1:100
დამკვეთი			ქ. თბილისი, დავით აღმაშენებლის გამზ. №164 ს/კ 01.13.07.024.026	ფორმატი	A3
				შ.პ.ს. "ოპტიმუსი"	
			დემონტაჟის პროექტი	თბილისი 2022 წელი	

შენობა №17/1

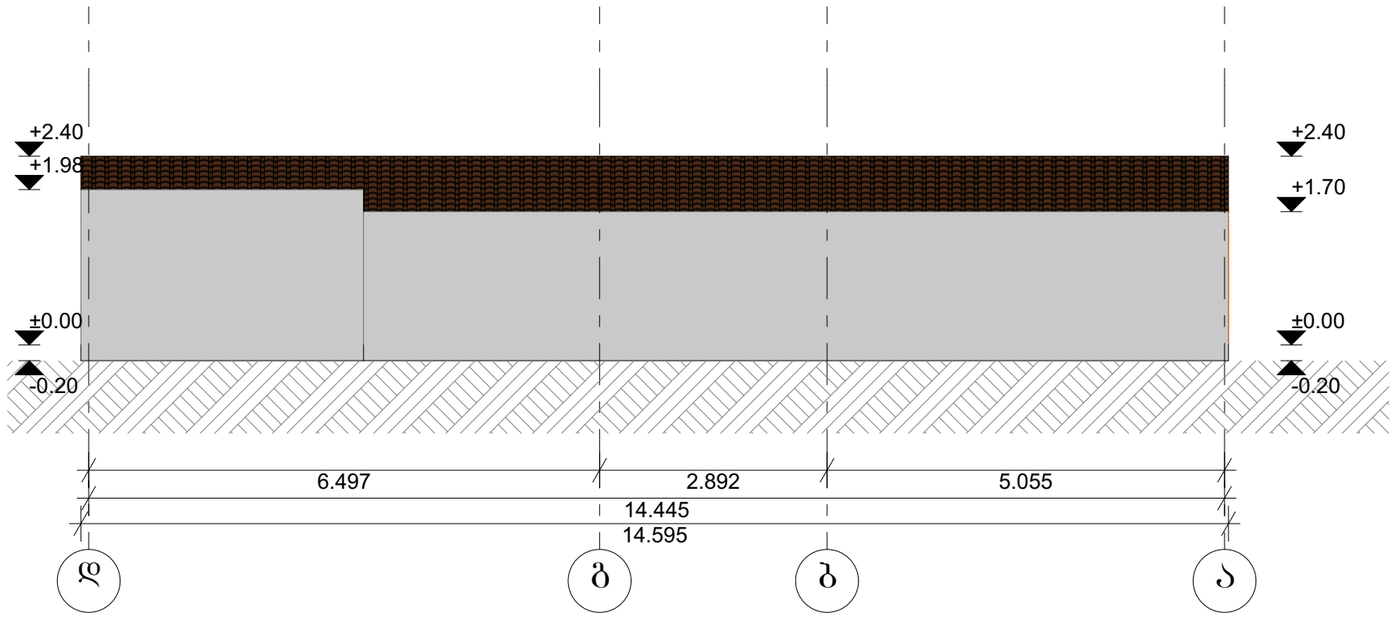

დირექტორი		გ.ჯანკვეტაძე	შასადი დ-ა		
არქიტექტორი		თ.ბიბაური		მასშტაბი	1:100
დამკვეთი			ქ. თბილისი, დავით აღმაშენებლის გამზ. №164 ს/კ 01.13.07.024.026	ფორმატი	A3
				შ.პ.ს. "ოპტიმუსი"	
			დემონტაჟის პროექტი	თბილისი 2022 წელი	

შენობა №17/1

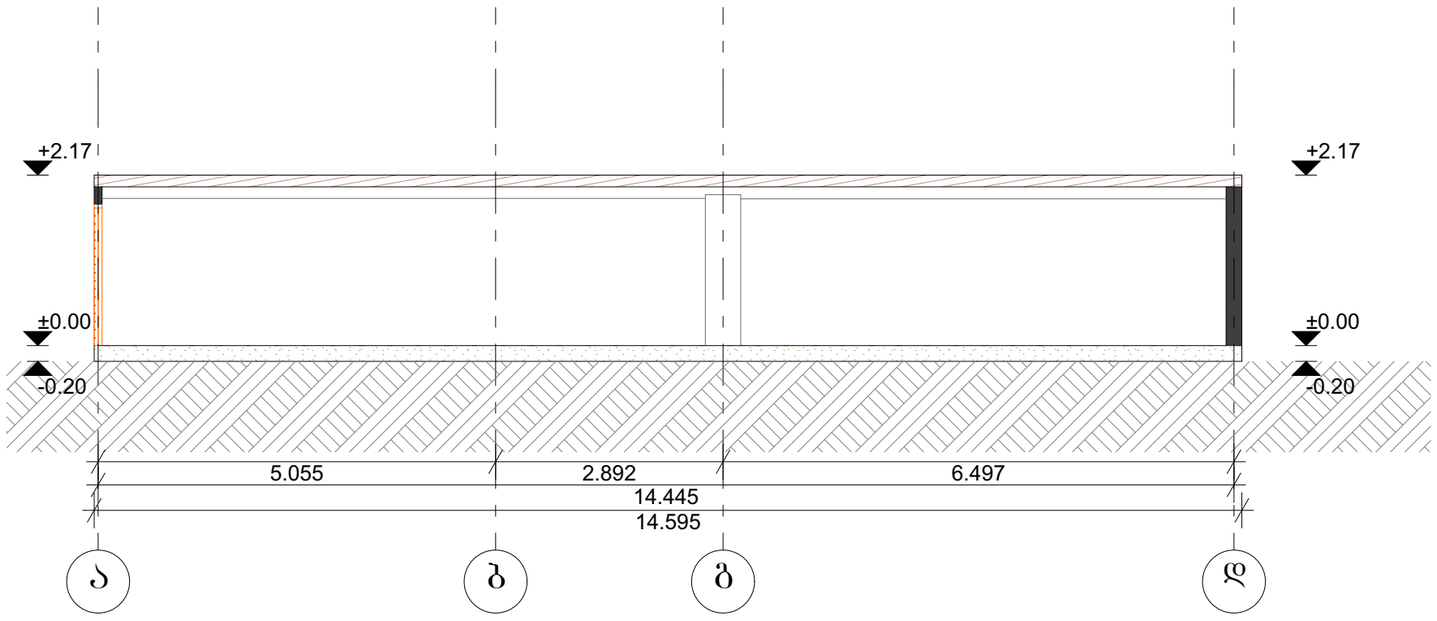

დირექტორი		გ.ჯანკვეტაძე	ჭრილი		
არქიტექტორი		თ.ბიბაშვრი		მასშტაბი	1:100
დამკვეთი			ქ. თბილისი, დავით აღმაშენებლის გამზ. №164 ს/კ 01.13.07.024.026	ფორმატი	A3
				optimus ოპტიმუსი	შ.პ.ს. "ოპტიმუსი"
			დემონტაჟის პროექტი	თბილისი 2022 წელი	

შენობა №16/2

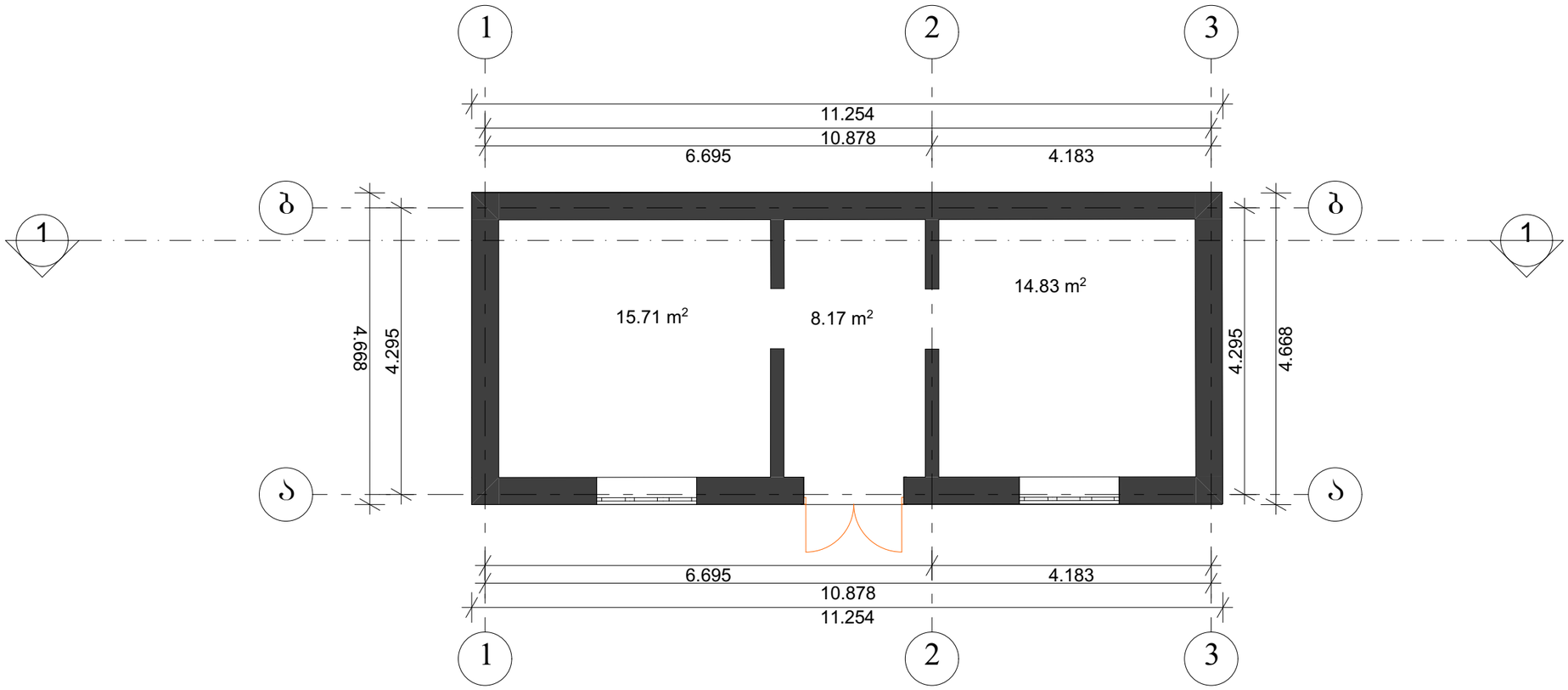

დირექტორი		გ.ჭანკვეტაძე	ბეგმა ±0.00 ნიშნულზე		
არქიტექტორი		თ.გიგაური		მასშტაბი	1:100
დამკვეთი			ქ. თბილისი, დავით აღმაშენებლის გამზ. №164 ს/კ 01.13.07.024.026	ფორმატი	A3
				შ.პ.ს. "ოპტიმუსი"	
			დემონტაჟის პროექტი	თბილისი 2022 წელი	

შენობა №16/2

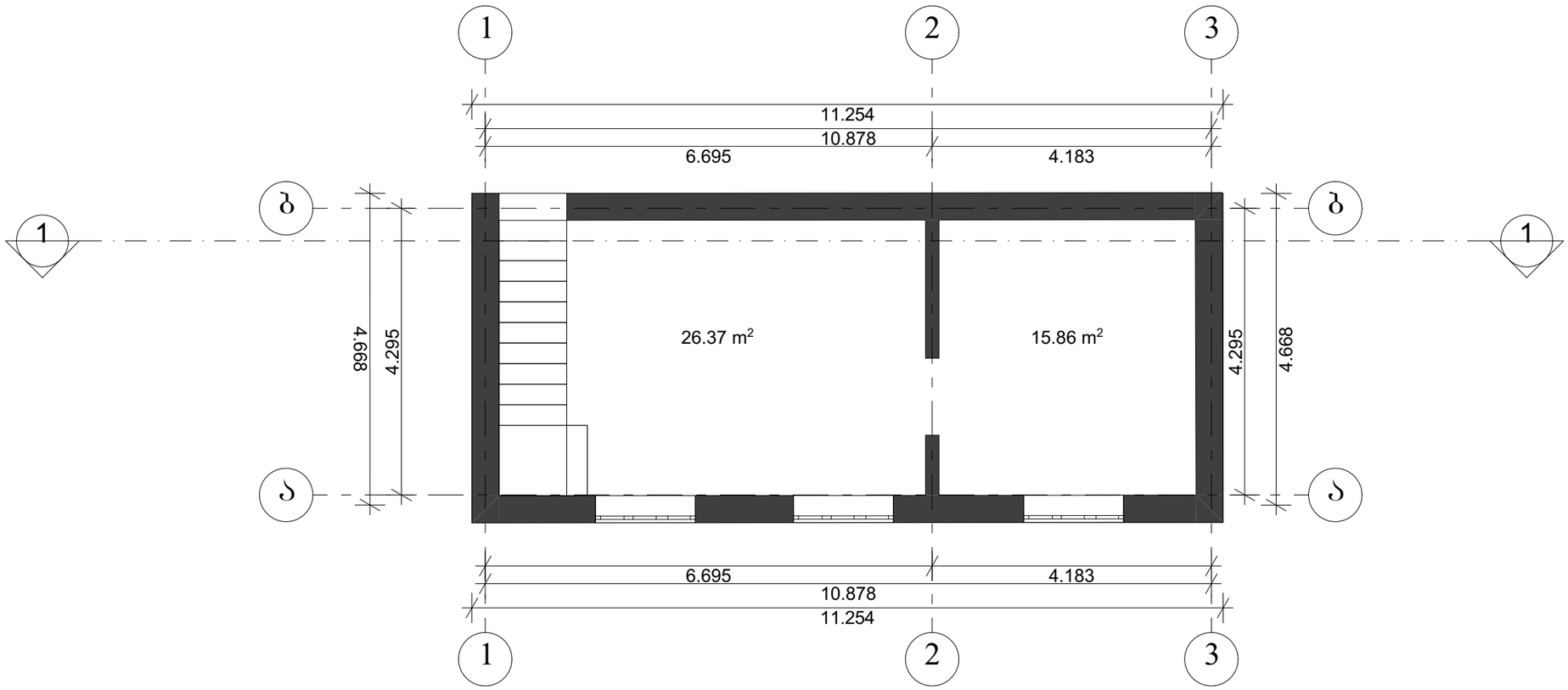

დირექტორი		გ.ჯანკვეტაძე	ბებმა +2.40 ნიშნულზე		
არქიტექტორი		თ.გიგაური		მასშტაბი	1:100
დამკვეთი			ქ. თბილისი, დავით აღმაშენებლის გამზ. №164 ს/კ 01.13.07.024.026	ფორმატი	A3
				optimus ოპტიმუსი	შ.პ.ს. "ოპტიმუსი"
			დემონტაჟის პროექტი	თბილისი 2022 წელი	

შენობა №16/2

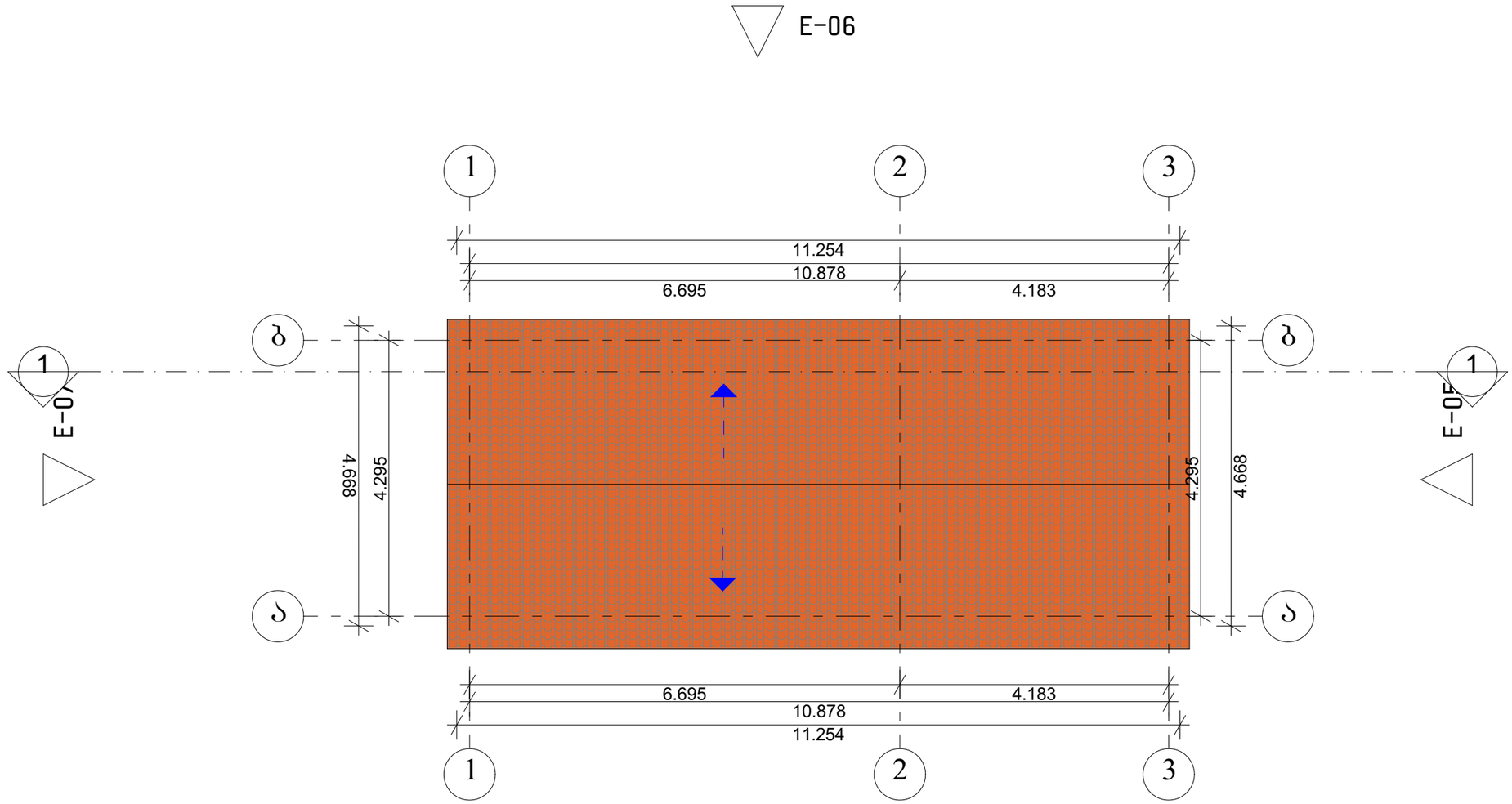

E-08

დირექტორი		გ.ჯანკვეტაძე	სახშრავის გეგმა		
არქიტექტორი		თ.გიგაური		მასშტაბი	1:100
დამკვეთი			ქ. თბილისი, დავით აღმაშენებლის გამზ. №164 ს/კ 01.13.07.024.026	ფორმატი	A3
				optimus ოპტიმუსი	შ.პ.ს. "ოპტიმუსი"
			დემონტაჟის პროექტი	თბილისი 2022 წელი	

შენობა №16/2

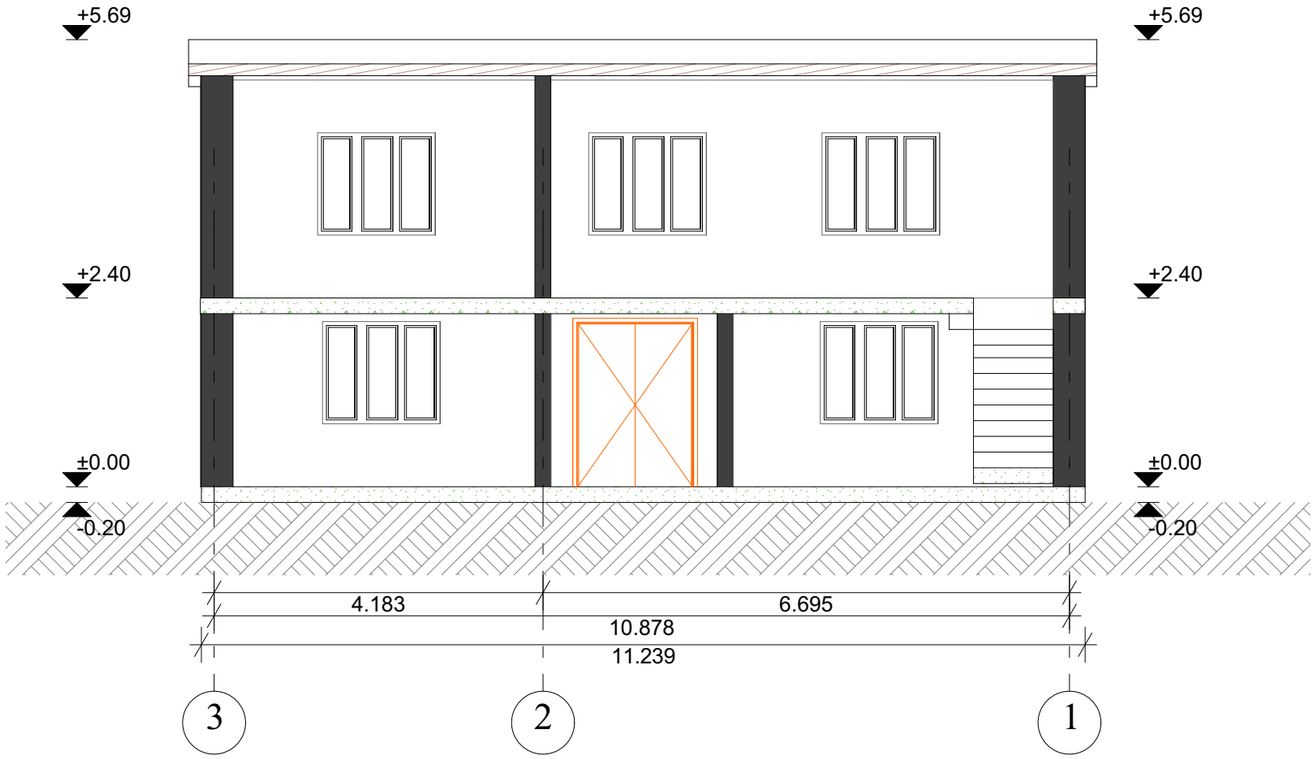

დირექტორი		გ.ჯანკვეტაძე	ჭრილი		
არქიტექტორი		თ.გიგაური		მასშტაბი	1:100
დამკვეთი			ქ. თბილისი, დავით აღმაშენებლის გამზ. №164 ს/კ 01.13.07.024.026	ფორმატი	A3
				შ.პ.ს. "ოპტიმუსი"	
			დემონტაჟის პროექტი	თბილისი 2022 წელი	

ᲨᲔᲜᲝᲑᲐ №16/2

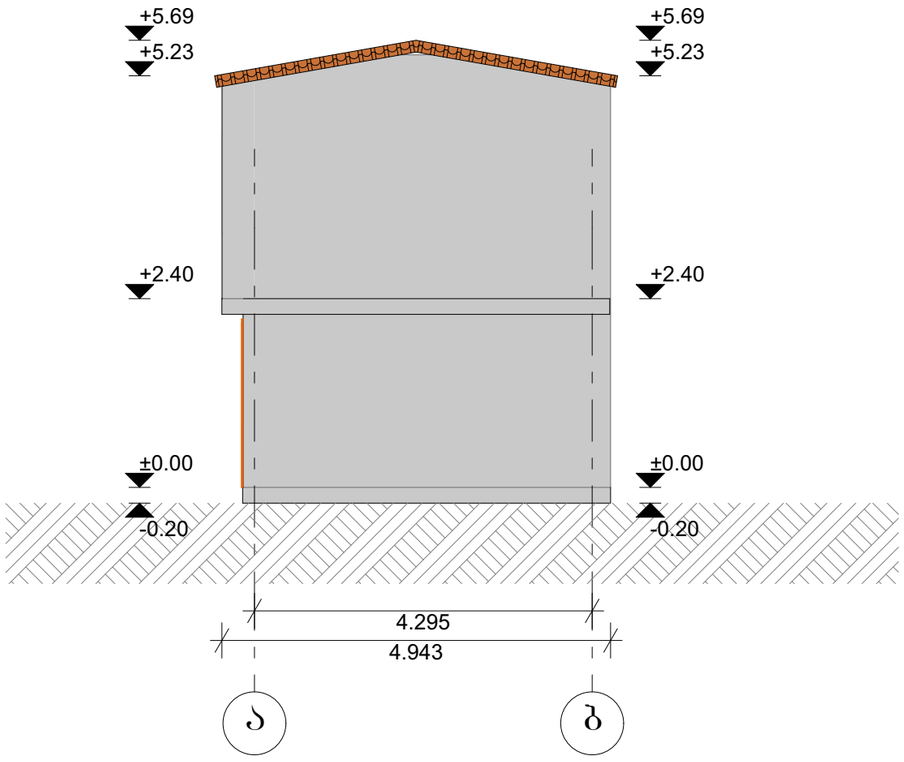

დირექტორი		ბ.ჭანკვეტაძე	შასადი ა-ბ		
არქიტექტორი		თ.ბიბაშრი		მასშტაბი	1:100
დამკვეთი			ქ. თბილისი, დავით აღმაშენებლის გამზ. №164 ს/კ 01.13.07.024.026	ფორმატი	A3
				შ.პ.ს. "ოპტიმუსი"	
			დემონტაჟის პროექტი	თბილისი 2022 წელი	

შენობა №16/2

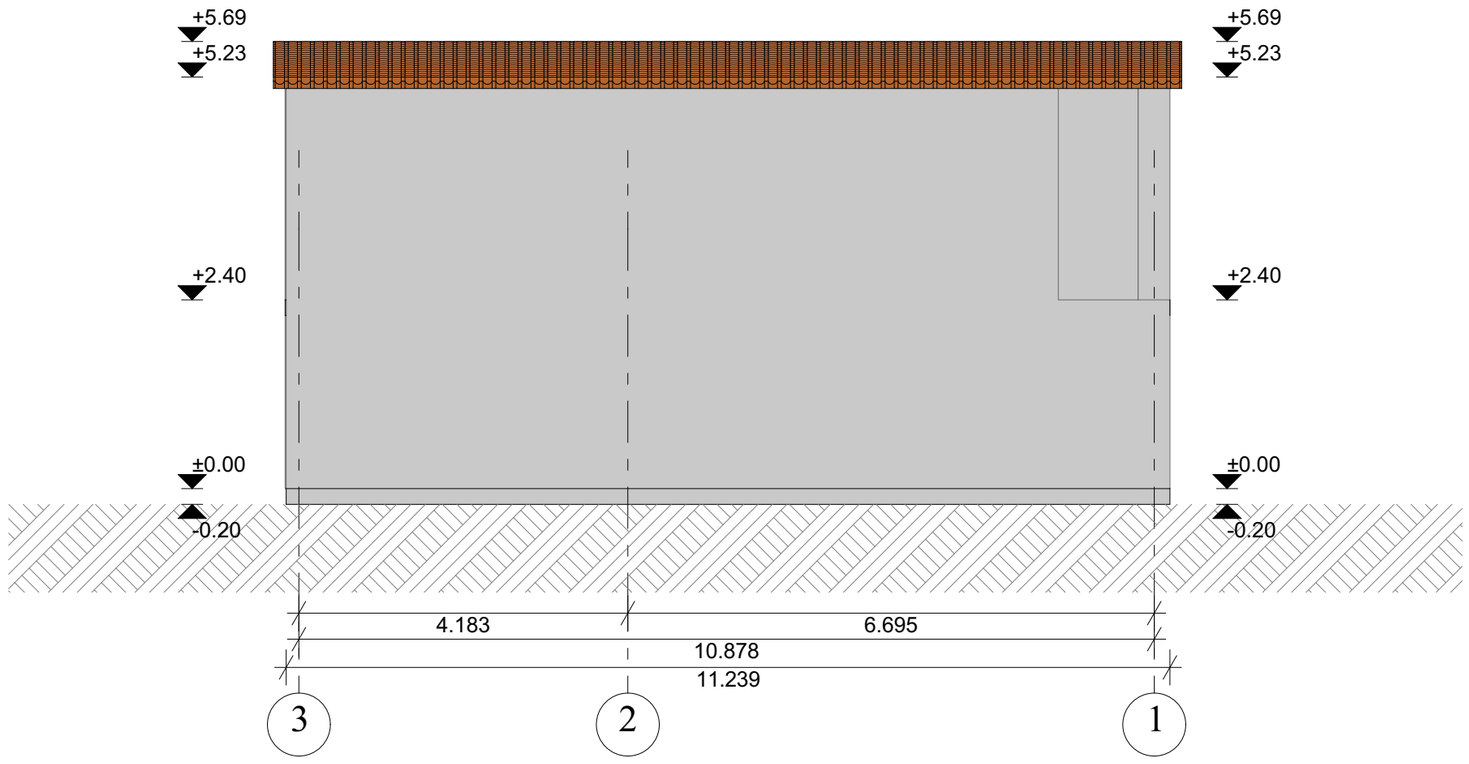

დირექტორი		გ.ჯანკეტაძე	შასადი 3-1		
არქიტექტორი		თ.გიბაური		მასშტაბი	1:100
დამკვეთი			ქ. თბილისი, დავით აღმაშენებლის გამზ. №164 ს/კ 01.13.07.024.026	ფორმატი	A3
				შ.პ.ს. "ოპტიმუსი"	
			დემონტაჟის პროექტი	თბილისი 2022 წელი	

ᲨᲔᲜᲝᲑᲐ №16/2

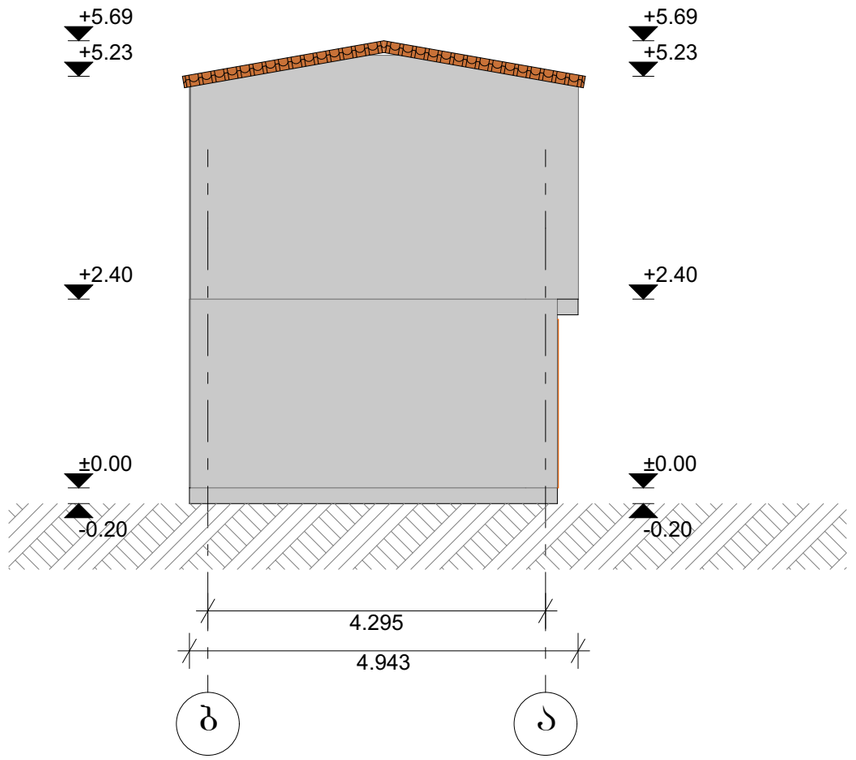

დირექტორი		გ.ჯანკვეტაძე	შასადი ბ-ა		
არქიტექტორი		თ.ბიბაშვრი		მასშტაბი	1:100
დამკვეთი			ქ. თბილისი, დავით აღმაშენებლის გამზ. №164 ს/კ 01.13.07.024.026	ფორმატი	A3
				optimus ოპტიმუსი	შ.პ.ს. "ოპტიმუსი"
			დემონტაჟის პროექტი	თბილისი 2022 წელი	

ᲨᲔᲜᲝᲑᲐ №16/2



ᲓᲘᲠᲔᲥᲢᲝᲠᲘ		Გ.ᲭᲐᲜᲙᲕᲔᲢᲐᲫᲔ	ᲤᲐᲡᲐᲓᲘ 1-3		
ᲐᲠᲥᲘᲢᲔᲥᲢᲝᲠᲘ		Თ.ᲑᲘᲖᲑᲐᲨᲘᲠᲘ		ᲛᲐᲡᲨᲢᲐᲑᲘ	1:100
ᲓᲐᲛᲙᲕᲔᲗᲘ			ქ. ᲗᲑᲘᲚᲘᲡᲘ, ᲓᲐᲕᲘᲗ ᲐᲦᲛᲐᲨᲔᲜᲔᲑᲚᲘᲡ ᲒᲐᲛᲖ. №164 ს/კ 01.13.07.024.026	ᲤᲝᲠᲛᲐᲢᲘ	A3
				შ.პ.ს. "ᲝᲞᲢᲘᲛᲣᲡᲘ"	
			ᲓᲔᲛᲝᲜᲢᲐᲟᲘᲡ ᲞᲠᲝᲔᲥᲢᲘ	ᲗᲑᲘᲚᲘᲡᲘ 2022 ᲬᲔᲚᲘ	

შენობა №15/1

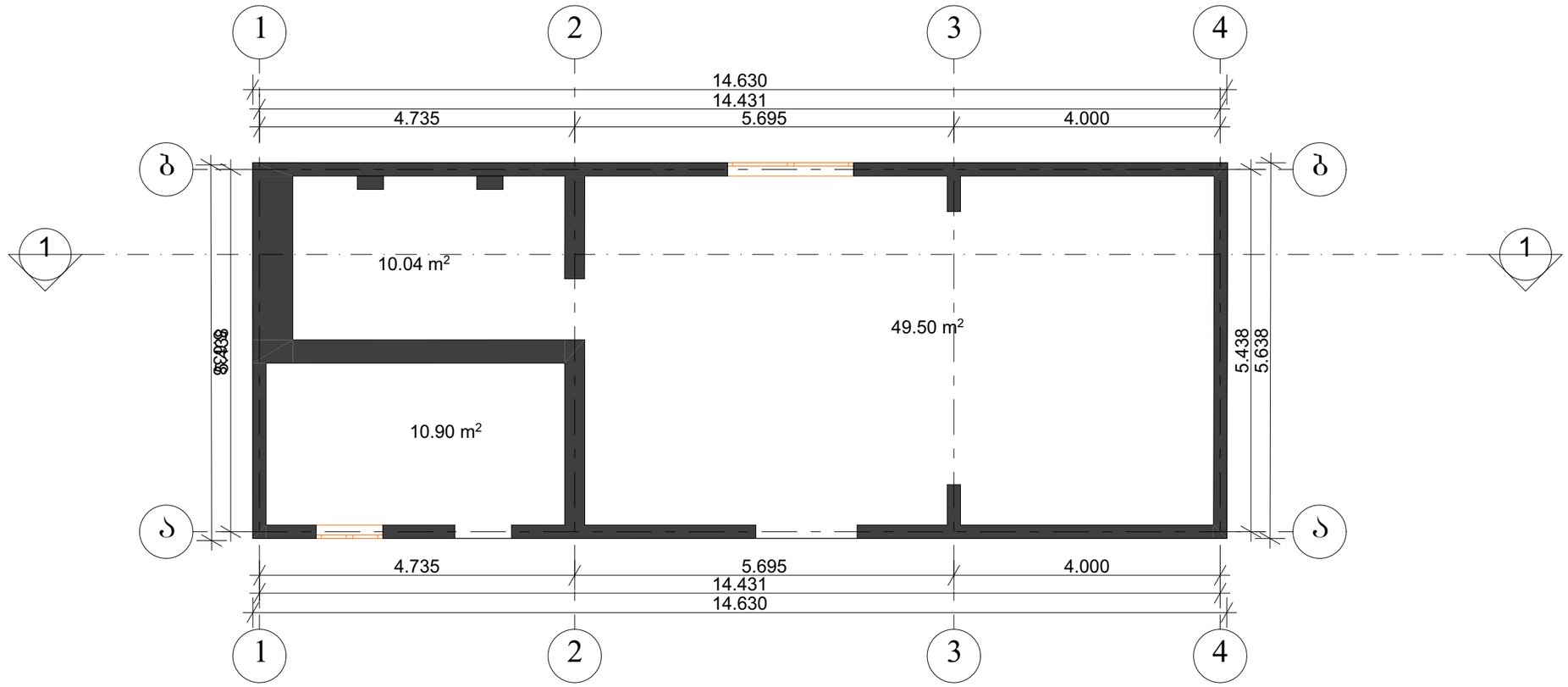

დირექტორი		გ.ჭანკვეტაძე	გეგმა ±0.00 ნიშნულზე		
არქიტექტორი		თ.ბიბაური		მასშტაბი	1:100
დამკვეთი			ქ. თბილისი, დავით აღმაშენებლის გამზ. №164 ს/კ 01.13.07.024.026	ფორმატი	A3
				შ.პ.ს. "ოპტიმუსი"	
			დემონტაჟის პროექტი	თბილისი 2022 წელი	

შენობა №15/1

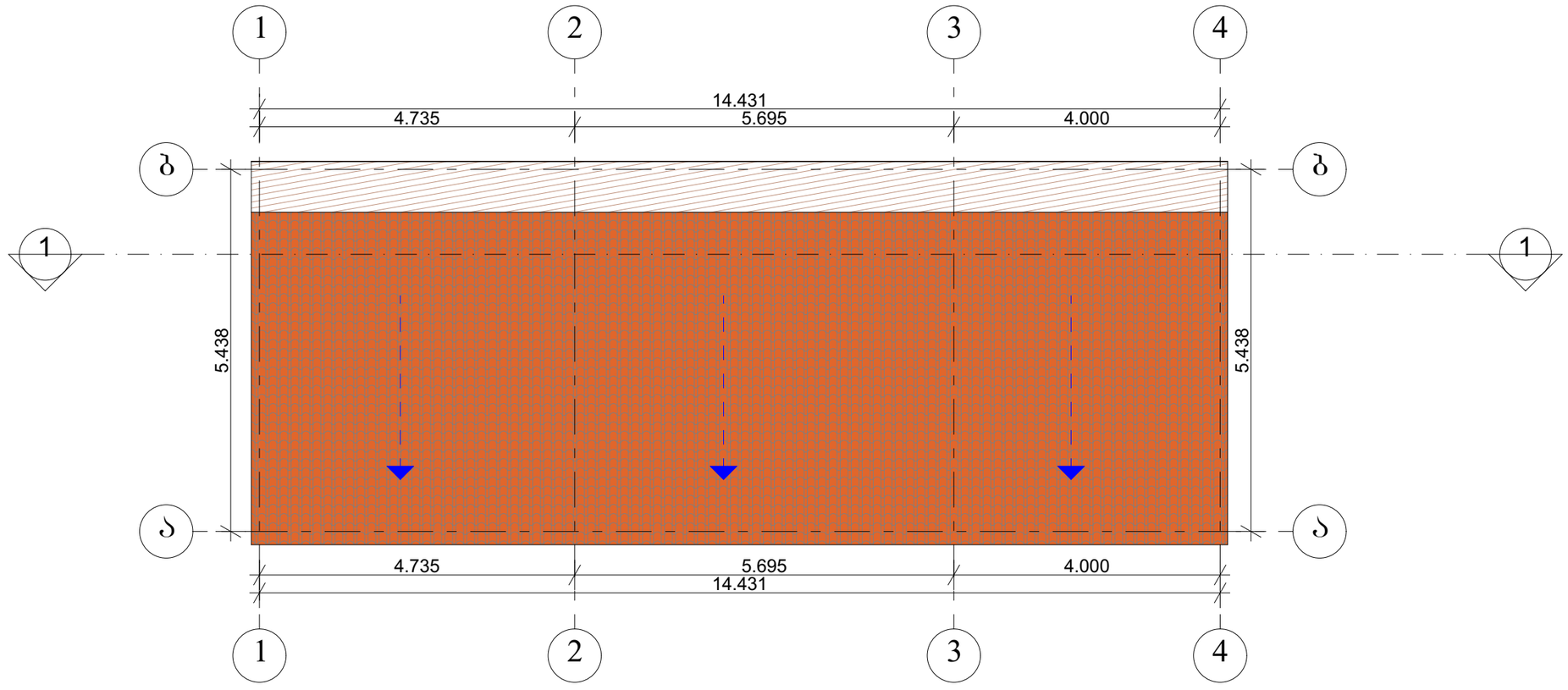

დირექტორი		გ.ჯანკვეტაძე	სახურავის გეგმა			
არქიტექტორი		თ.ბიბაური		მასშტაბი	1:100	
დამკვეთი			ქ. თბილისი, დავით აღმაშენებლის ბამზ. №164 ს/კ 01.13.07.024.026	ფორმატი	A3	
				შ.პ.ს. "ოპტიმუსი"		
			დემონტაჟის პროექტი	თბილისი 2022 წელი		

შენობა №15/1

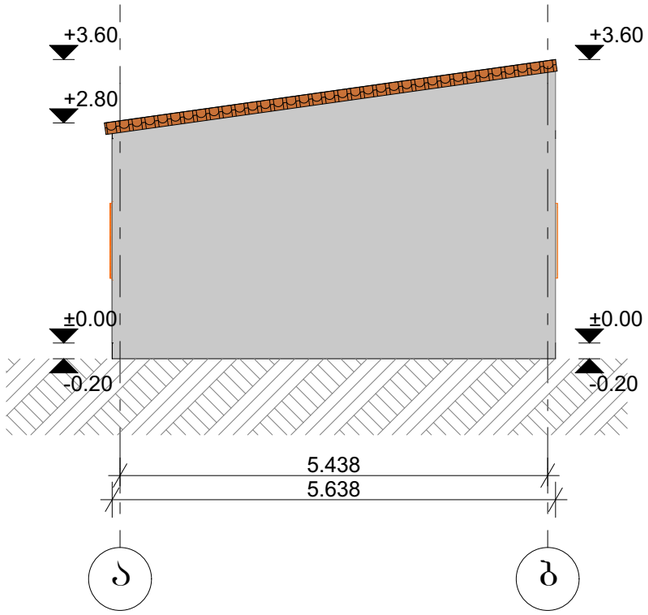

დირექტორი		ბ.ჭანკვეტაძე	შასადი ა-ბ			
არქიტექტორი		თ.ბიბაური		მასშტაბი	1:100	
დამკვეთი			ქ. თბილისი, დავით აღმაშენებლის გამზ. №164 ს/კ 01.13.07.024.026	ფორმატი	A3	
				შ.პ.ს. "ოპტიმუსი"		
			დემონტაჟის პროექტი	თბილისი 2022 წელი		

შენობა №15/1

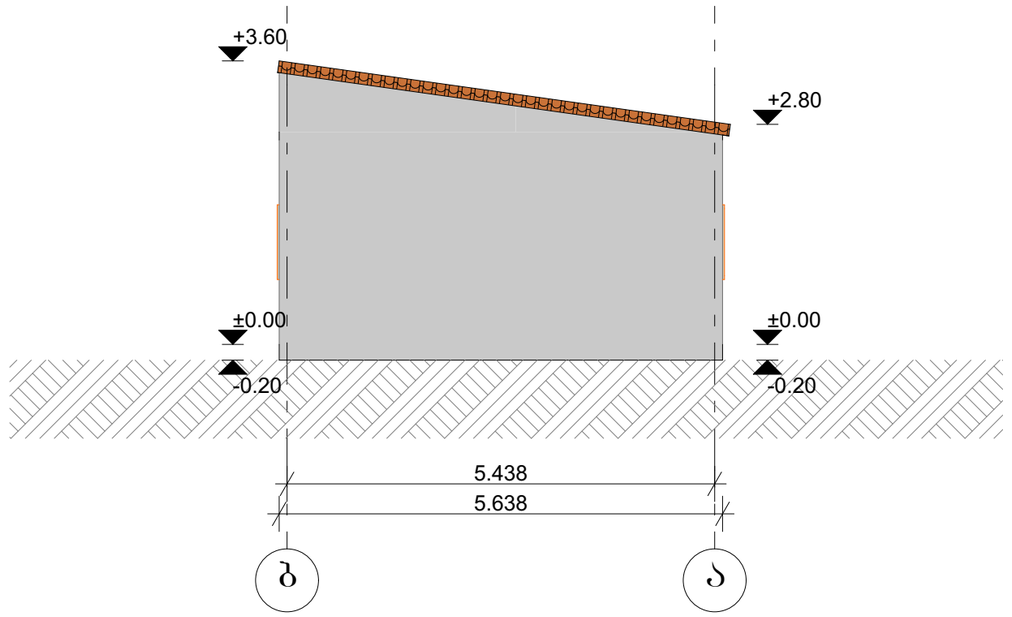

დირექტორი		ბ.შანკვეტაძე	ფასადი ბ-ა			
არქიტექტორი		თ.ბიბაშვრი		მასშტაბი	1:100	
დამკვეთი			ქ. თბილისი, დავით აღმაშენებლის გამზ. №164 ს/კ 01.13.07.024.026	ფორმატი	A3	
				შ.პ.ს. "ოპტიმუსი"		
			დემონტაჟის პროექტი	თბილისი 2022 წელი		

შენობა №15/1

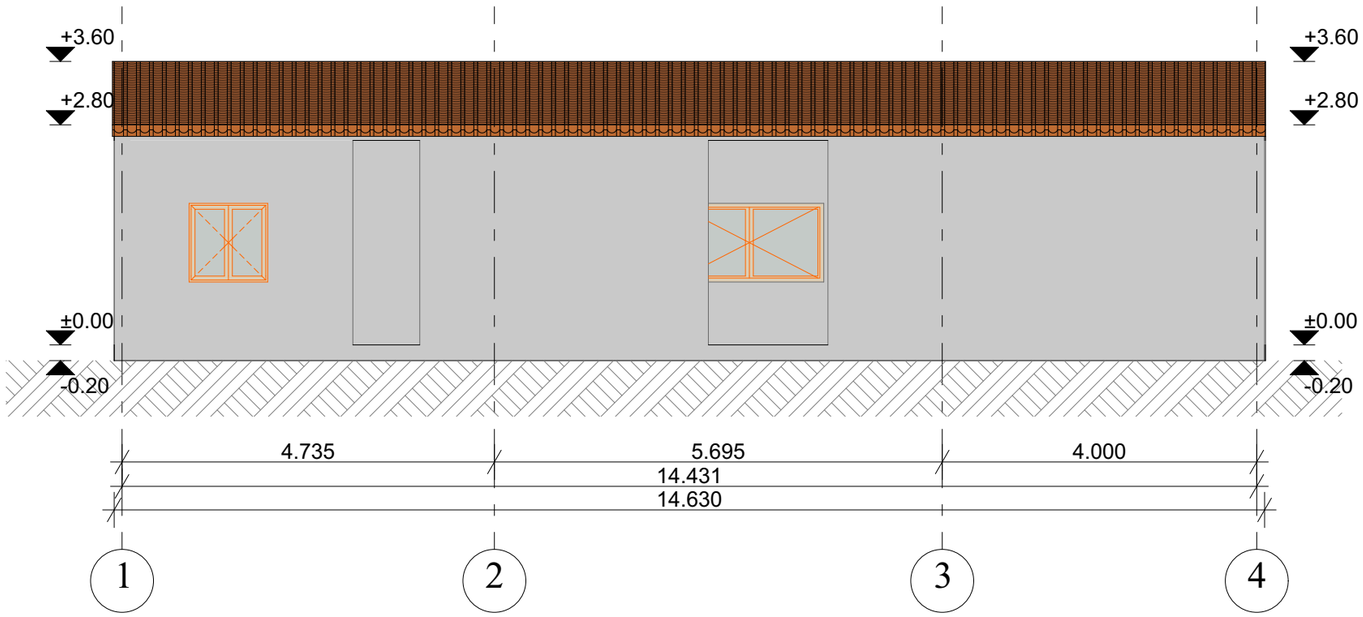

დირექტორი		გ.ჯანკვეტაძე	შასადე 1-4		
არქიტექტორი		თ.ბიბაური		მასშტაბი	1:100
დამკვეთი			ქ. თბილისი, დავით აღმაშენებლის გამზ. №164 ს/კ 01.13.07.024.026	ფორმატი	A3
				optimus ოპტიმუსი	შ.პ.ს. "ოპტიმუსი"
			დემონტაჟის პროექტი	თბილისი 2022 წელი	

შენობა №15/1

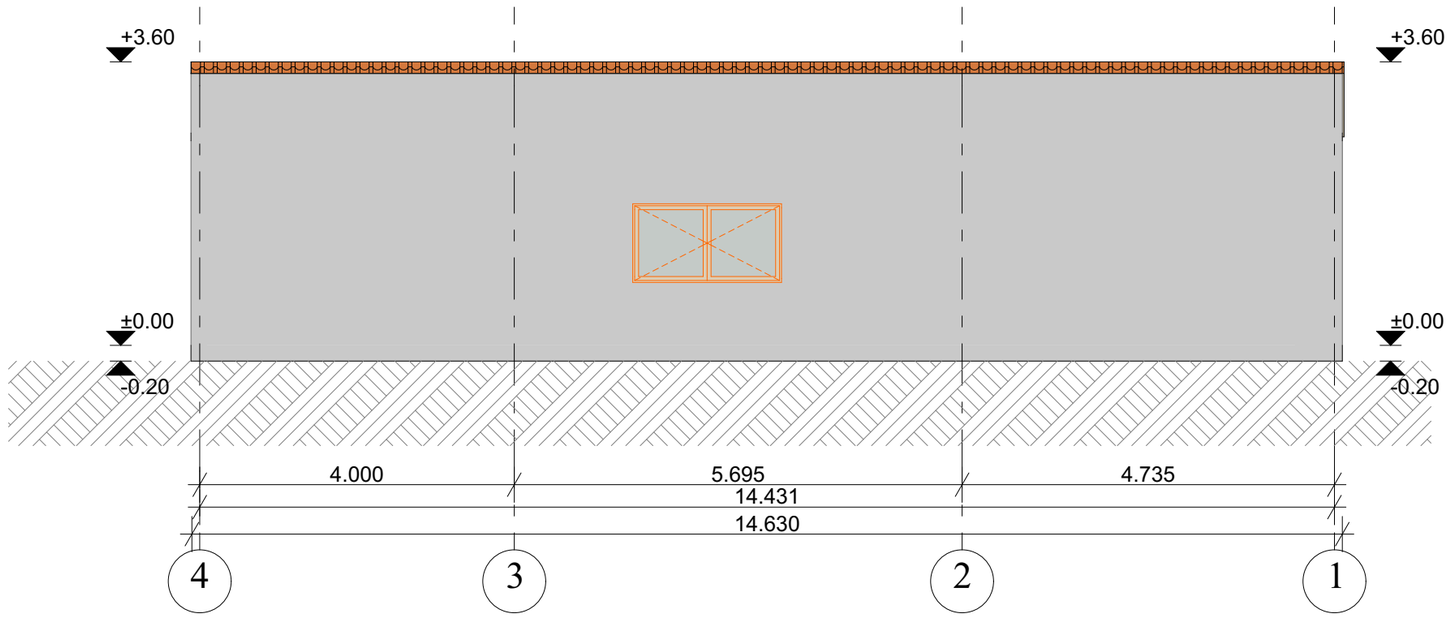

დირექტორი		გ.ჭანკვეტაძე	შასადი 4-1		
არქიტექტორი		თ.ბიბაური		მასშტაბი	1:100
დამკვეთი			ქ. თბილისი, დავით აღმაშენებლის გამზ. №164 ს/კ 01.13.07.024.026	ფორმატი	A3
				optimus ოპტიმუსი	შ.პ.ს. "ოპტიმუსი"
			დემონტაჟის პროექტი	თბილისი 2022 წელი	

შენობა №15/1

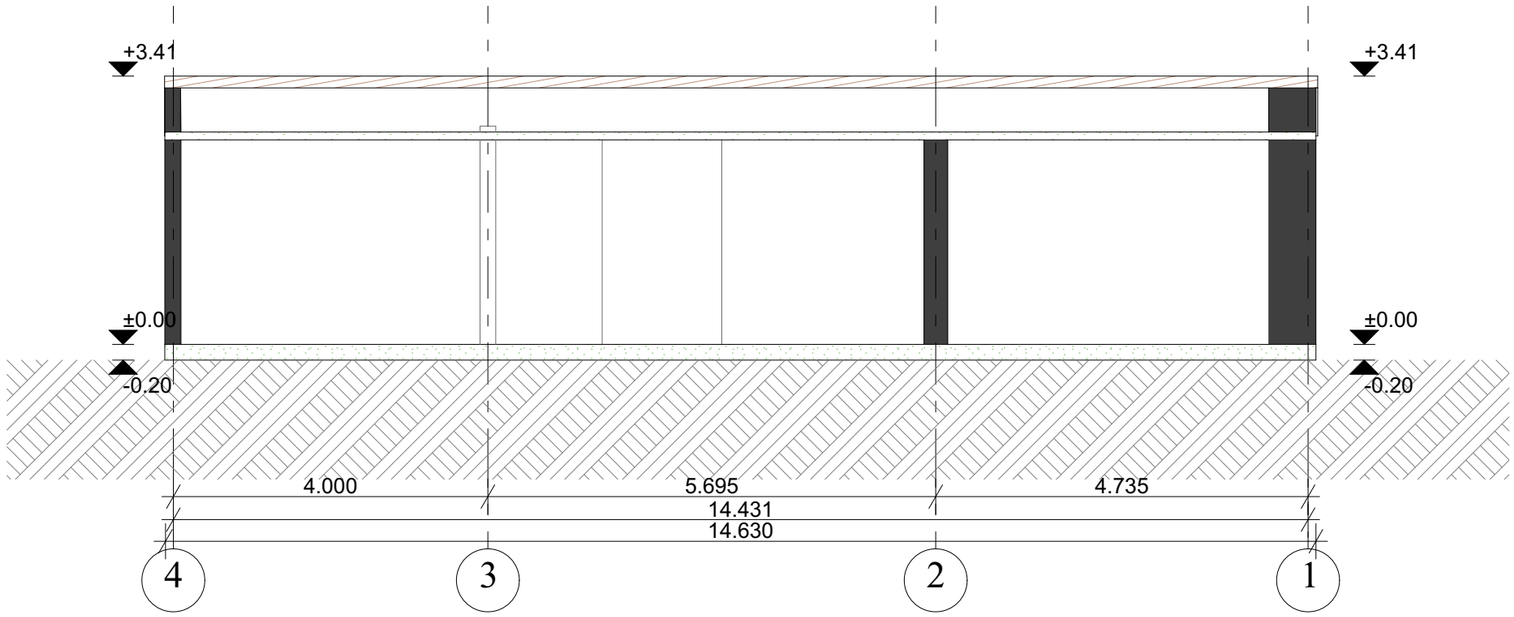

დირექტორი		გ.ჭანკვეტაძე	ჭრილი			
არქიტექტორი		თ.გიბაშური		მასშტაბი	1:100	
დამკვეთი			ქ. თბილისი, დავით აღმაშენებლის გამზ. №164 ს/კ 01.13.07.024.026	ფორმატი	A3	
				შ.პ.ს. "ოპტიმუსი"		
			დემონტაჟის პროექტი	თბილისი 2022 წელი		

შენობა №10/1, 13/1, 14/1

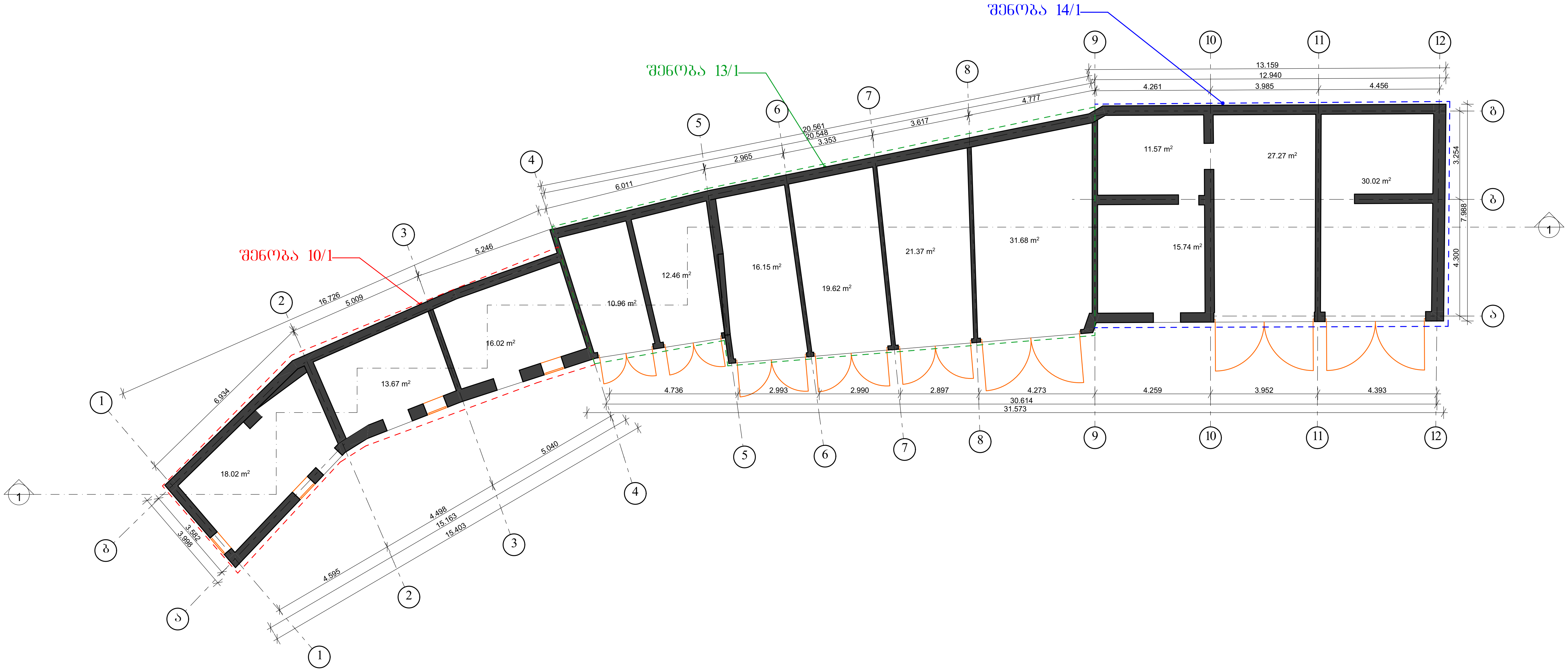

დირექტორი		გ.ჯანკვეტაძე	გეგმა ±0.00 ნიშნულზე		
არქიტექტორი		თ.გიგაური		მასშტაბი	1:100
დამკვეთი			ქ. თბილისი, დავით აღმაშენებლის გამზ. №164 ს/კ 01.13.07.024.026	ფორმატი	A3
				შ.პ.ს. "ოპტიმუსი"	
			დემონტაჟის პროექტი	თბილისი 2022 წელი	

შენობა №10/1, 13/1, 14/1

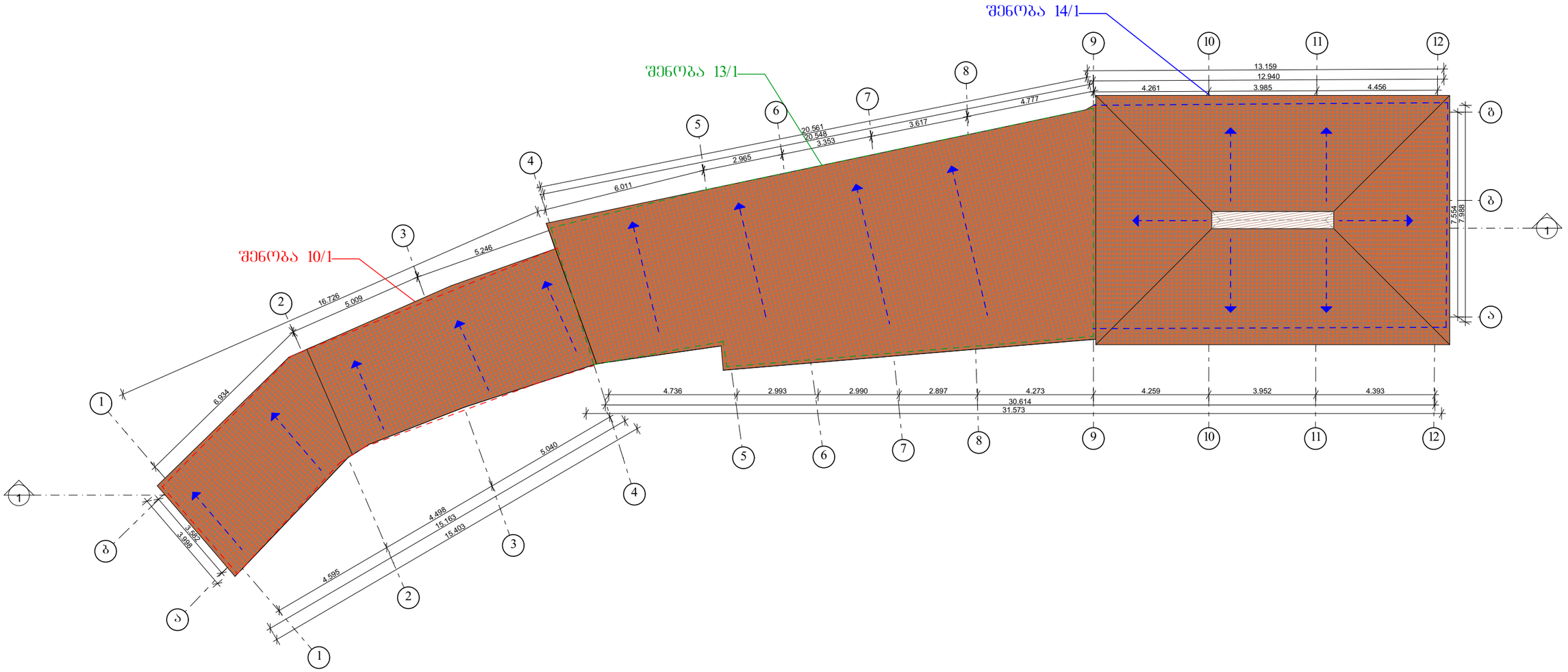

დირექტორი		გ.ჯანკეტაძე	სახურავის გეგმა		
არქიტექტორი		თ.ბიბაური		მასშტაბი	1:100
დამკვეთი			ქ. თბილისი, დავით აღმაშენებლის გამზ. №164 ს/კ 01.13.07.024.026	ფორმატი	A3
					შ.პ.ს. "ოპტიმუსი"
			დემონტაჟის პროექტი	თბილისი 2022 წელი	

შენობა №10/1, 13/1, 14/1

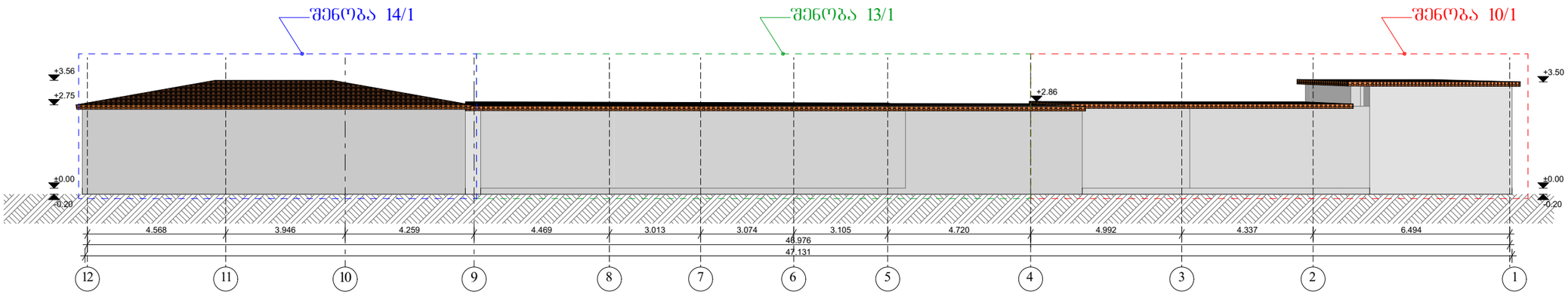

დირექტორი		გ.ჭანკვეტაძე	ფასადი 12-1		
არქიტექტორი		თ.ბიბაური		მასშტაბი	1:100
დამკვეთი			ქ. თბილისი, დავით აღმაშენებლის გამზ. №164 ს/კ 01.13.07.024.026	ფორმატი	A3
				optimus ოპტიმუსი	შ.პ.ს. "ოპტიმუსი"
			დემონტაჟის პროექტი	თბილისი 2022 წელი	

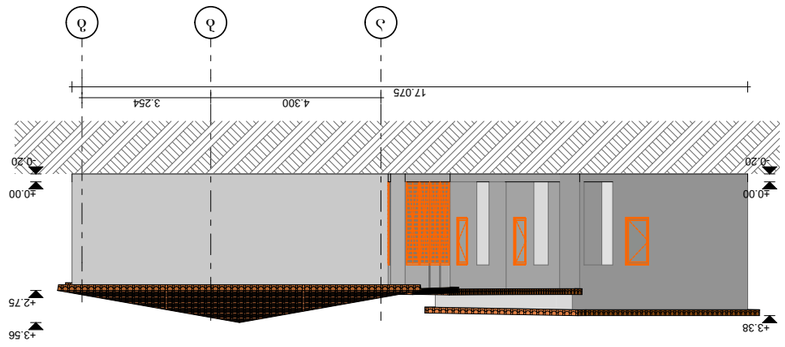

ფილიალი				
სპეციალობა				
ფასადების ფრაგმენტი				

შენობა №10/1, 13/1, 14/1

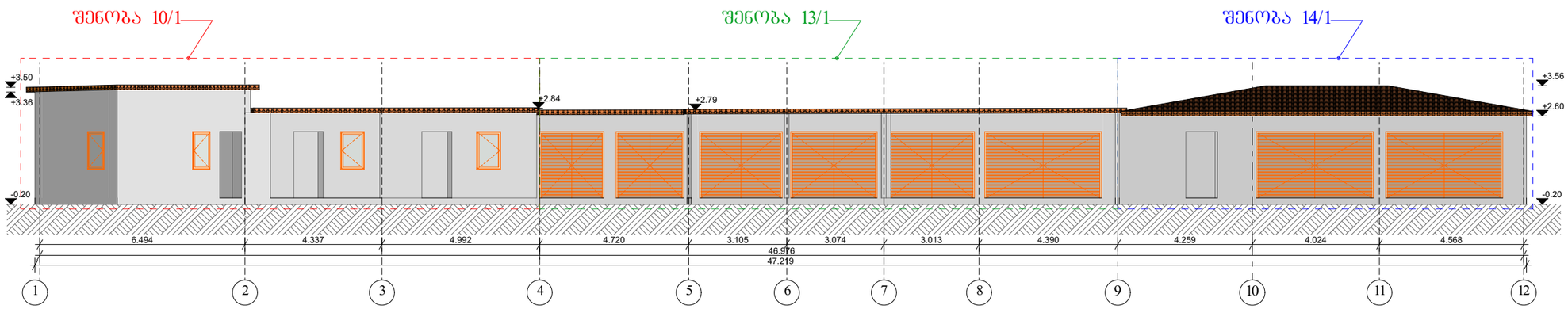

დირექტორი		გ.ჯანკვეტაძე	ფასადი 1-12			
არქიტექტორი		თ.გიბაშრი		მასშტაბი	1:100	
დამკვეთი			ქ. თბილისი, დავით აღმაშენებლის გამზ. №164 ს/კ 01.13.07.024.026	ფორმატი	A3	
				შ.პ.ს. "ოპტიმუსი"		
			დემონტაჟის პროექტი	თბილისი 2022 წელი		

შენობა №10/1, 13/1, 14/1

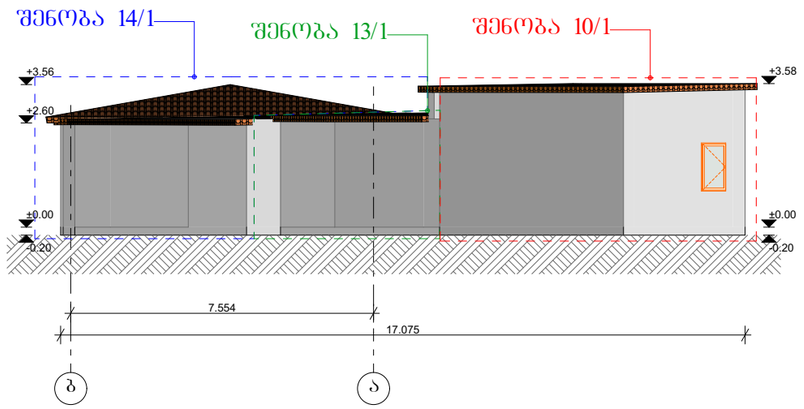

დირექტორი		გ.ჭანკვეტაძე	შასადი ბ-ა			
არქიტექტორი		თ.ბიბაშრი		მასშტაბი	1:100	
დამკვეთი			ქ. თბილისი, დავით აღმაშენებლის გამზ. №164 ს/კ 01.13.07.024.026	ფორმატი	A3	
				შ.პ.ს. "ოპტიმუსი"		
			დემონტაჟის პროექტი	თბილისი 2022 წელი		

შენობა №10/1, 13/1, 14/1

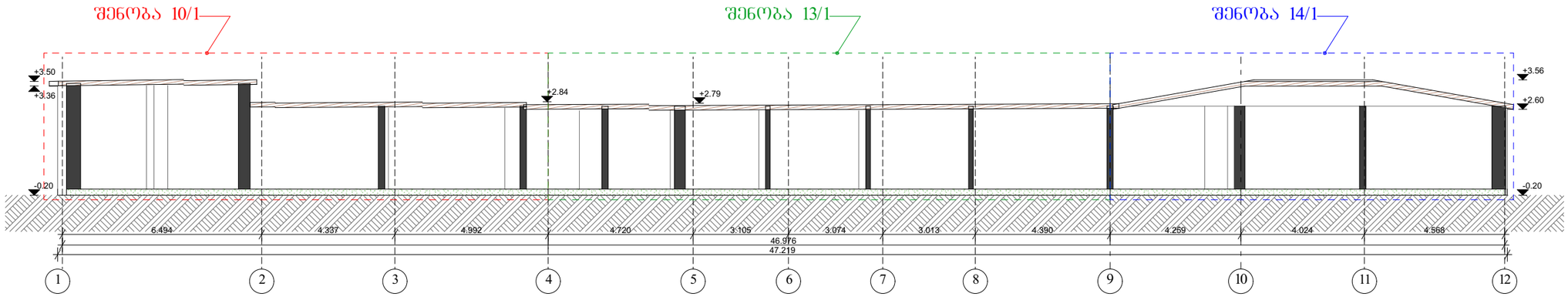

დირექტორი		ბ.ჭანკვეტაძე	ჭრილი		
არქიტექტორი		თ.ბიბაური		მასშტაბი	1:100
დამკვეთი			ქ. თბილისი, დავით აღმაშენებლის გამზ. №164 ს/კ 01.13.07.024.026	ფორმატი	A3
				optimus ოპტიმუსი	შ.პ.ს. "ოპტიმუსი"
			დემონტაჟის პროექტი	თბილისი 2022 წელი	

შენობა №9/1

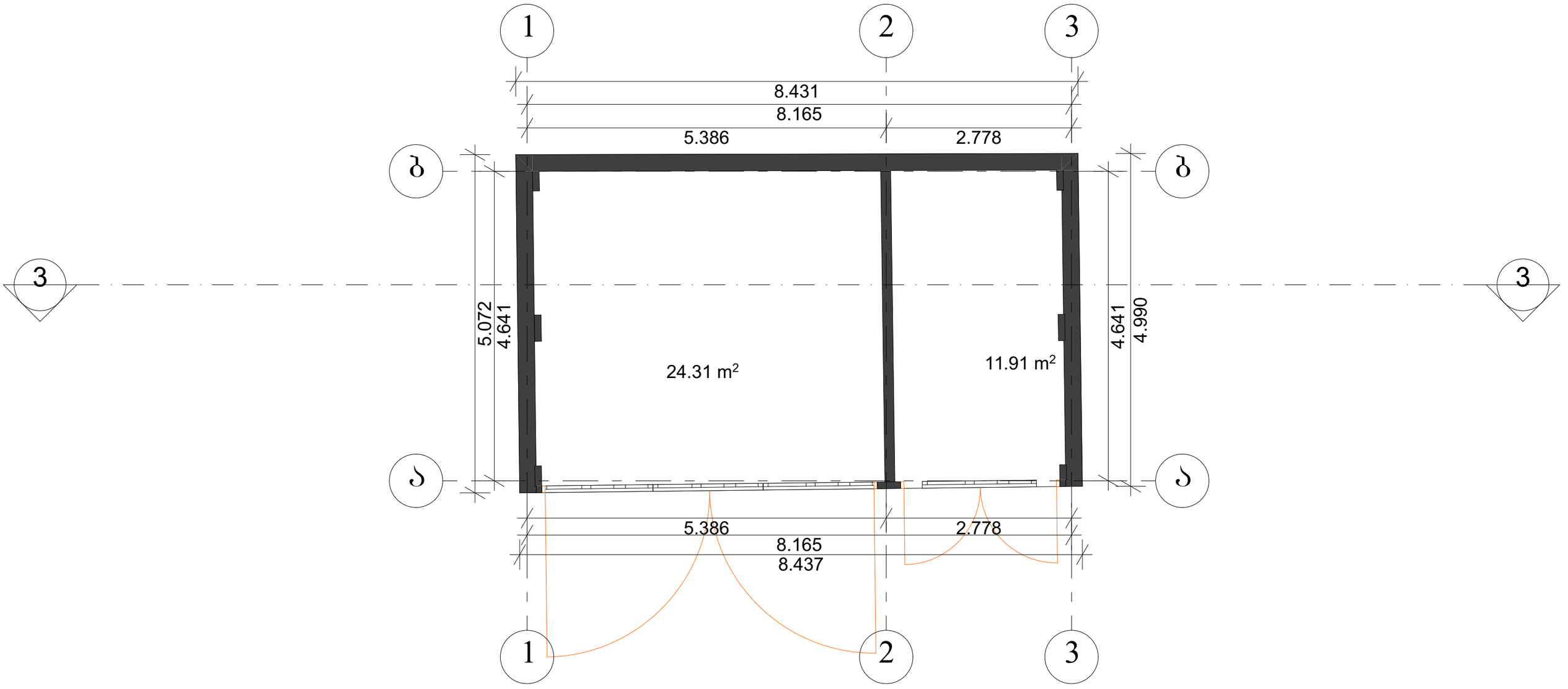

დირექტორი		გ.ჭანკვეტაძე	ბეტმა ±0.00 ნიშნულზე		
არქიტექტორი		თ.ბიბაური		მასშტაბი	1:100
დამკვეთი			ქ. თბილისი, დავით აღმაშენებლის გამზ. №164 ს/კ 01.13.07.024.026	ფორმატი	A3
				შ.პ.ს. "ოპტიმუსი"	
			დემონტაჟის პროექტი	თბილისი 2022 წელი	

შენობა №9/1

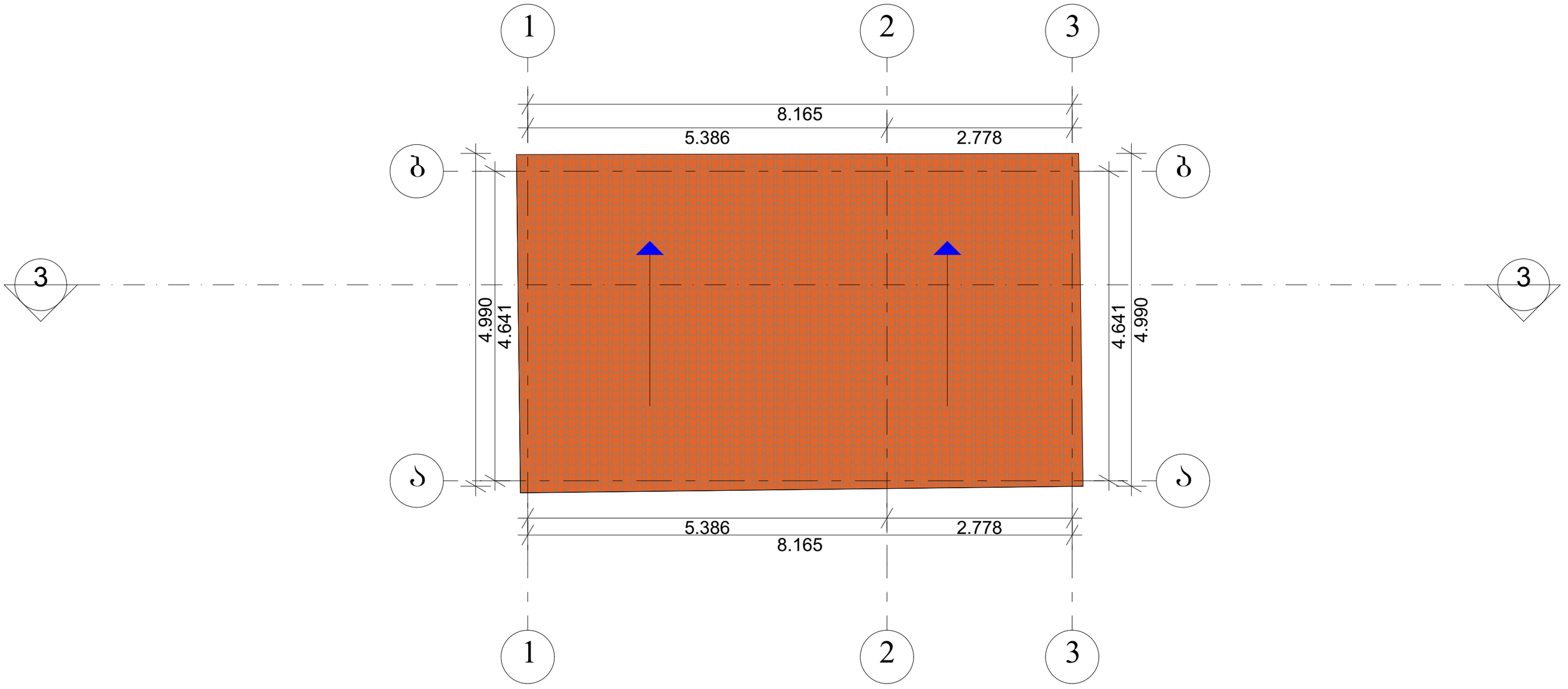

დირექტორი		გ.ჯანკვეტაძე	სახურავის გეგმა			
არქიტექტორი		თ.გიბაშვრი		მასშტაბი	1:100	
დამკვეთი			ქ. თბილისი, დავით აღმაშენებლის გამზ. №164 ს/კ 01.13.07.024.026	ფორმატი	A3	
				შ.პ.ს. "ოპტიმუსი"		
			დემონტაჟის პროექტი	თბილისი 2022 წელი		

შენობა №9/1

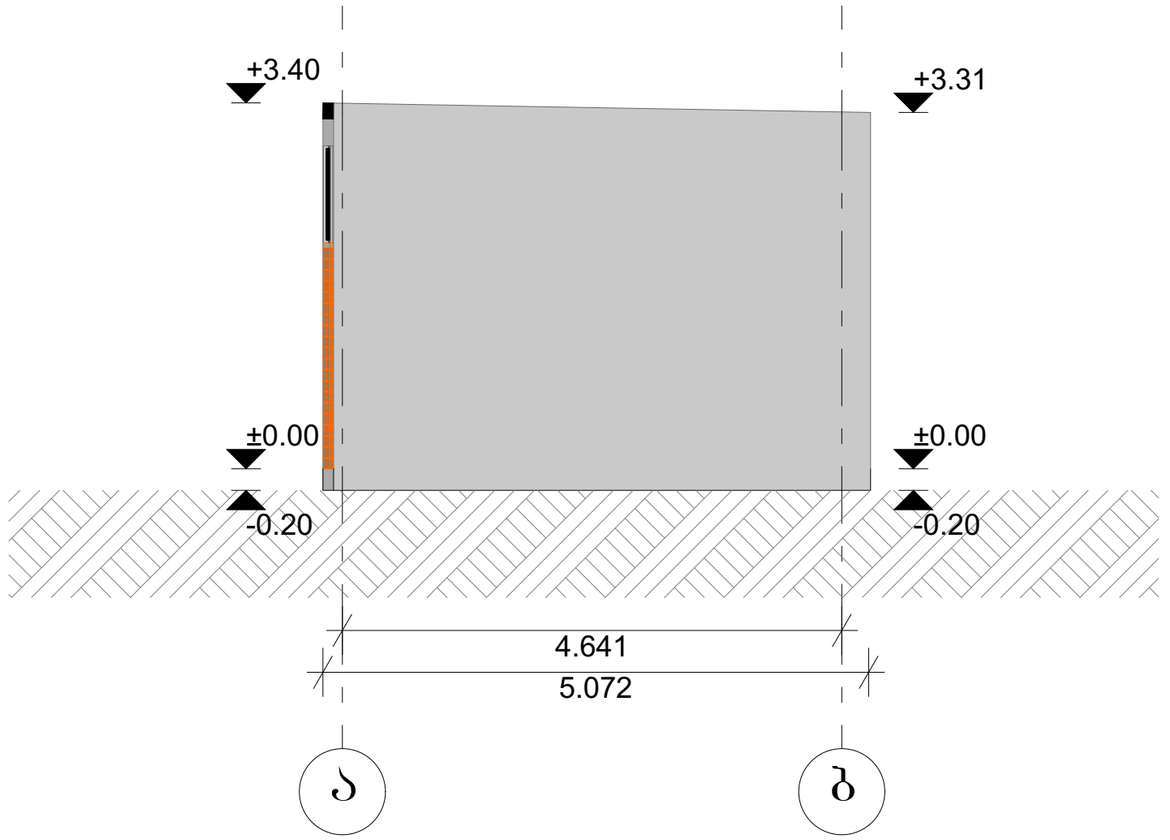

დირექტორი		გ.ჭანკვეტაძე	შასადი ა-ბ			
არქიტექტორი		თ.გიბაური		მასშტაბი	1:100	
დამკვეთი			ქ. თბილისი, დავით აღმაშენებლის გამზ. №164 ს/კ 01.13.07.024.026	ფორმატი	A3	
				შ.პ.ს. "ოპტიმუსი"		
			დემონტაჟის პროექტი	თბილისი 2022 წელი		

ᲨᲔᲜᲝᲑᲐ №9/1

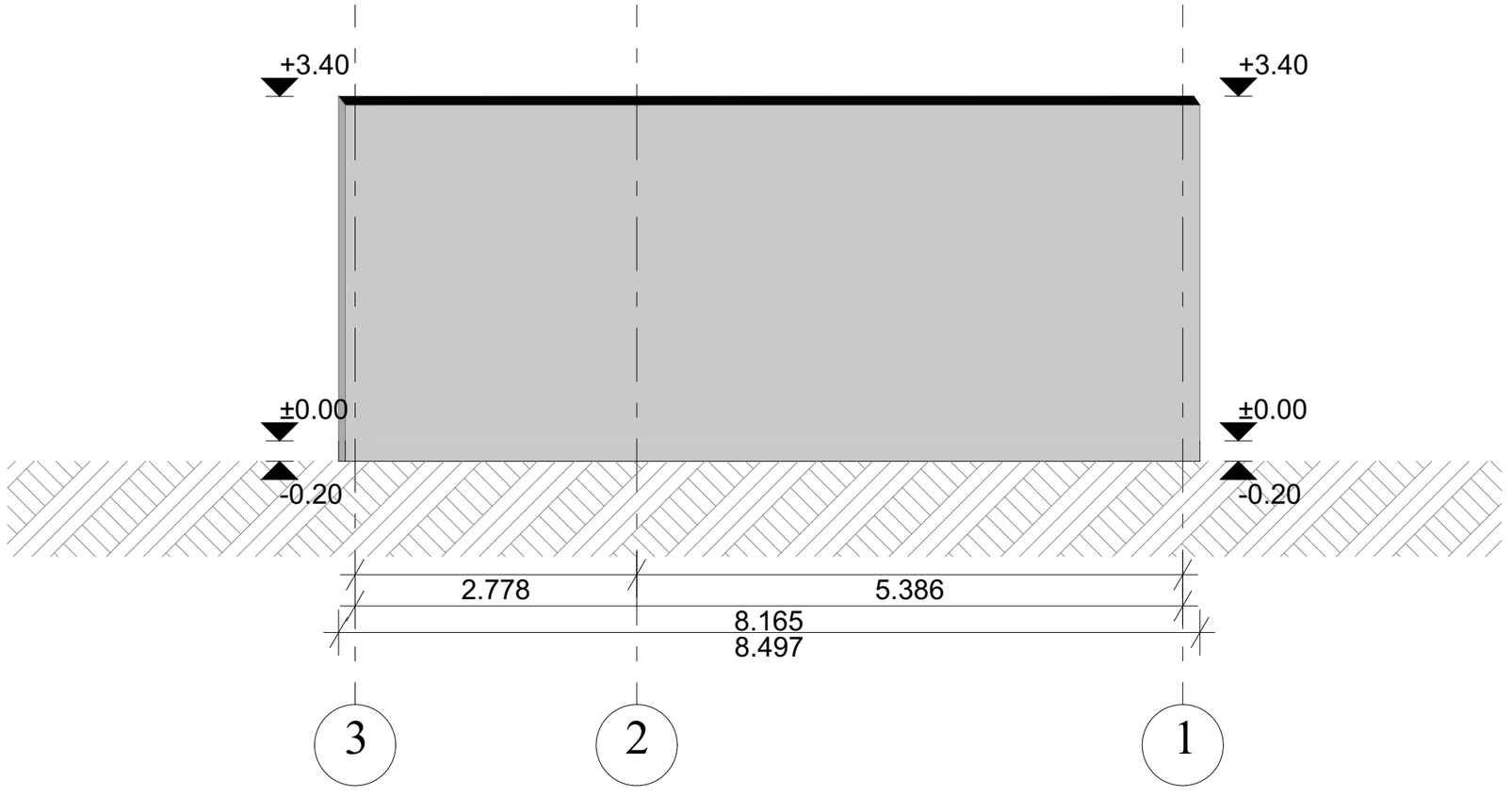

დირექტორი		გ.ჯანკვეტაძე	ᲤᲐᲡᲐᲓᲘ 3-1		
არქიტექტორი		თ.ბიბაური		მასშტაბი	1:100
დამკვეთი			ქ. ᲝᲑᲘᲚᲘᲡᲘ, ᲓᲐᲕᲘᲗ ᲐᲦᲛᲐᲨᲔᲜᲔᲑᲚᲘᲡ ᲒᲐᲛᲖ. №164 ს/კ 01.13.07.024.026	ფორმატი	A3
				optimus ოპტიმუსი	შ.პ.ს. "ოპტიმუსი"
			ᲓᲔᲛᲝᲜᲢᲐᲟᲘᲡ ᲞᲠᲝᲔᲥᲢᲘ	ᲝᲑᲘᲚᲘᲡᲘ 2022 ᲬᲔᲚᲘ	

შენობა №9/1

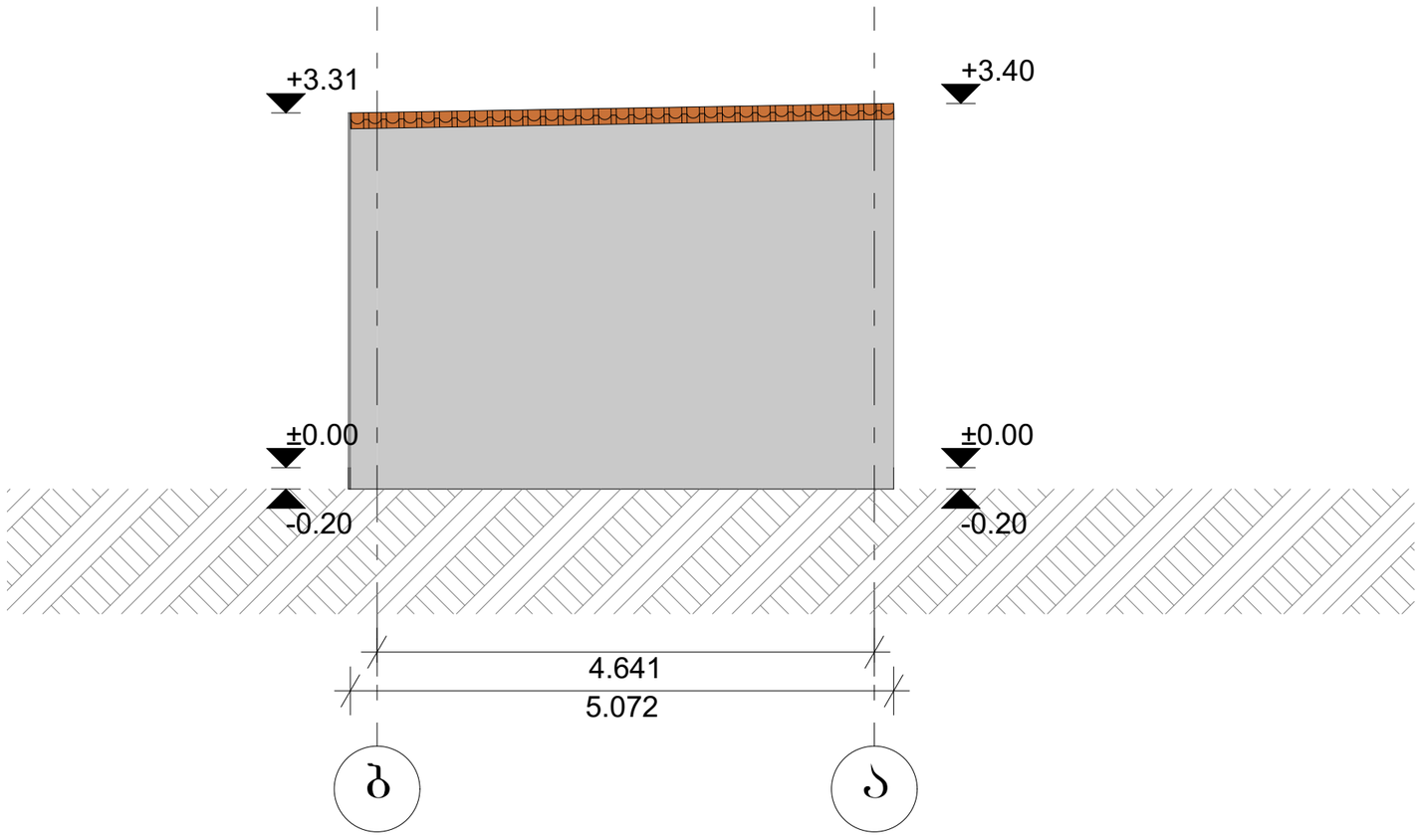

დირექტორი		ბ.ჭანკვეტაძე	შასადი ბ-ა		
არქიტექტორი		თ.ბიბაური		მასშტაბი	1:100
დამკვეთი			ქ. თბილისი, დავით აღმაშენებლის გამზ. №164 ს/კ 01.13.07.024.026	ფორმატი	A3
				optimus ოპტიმუსი	შ.პ.ს. "ოპტიმუსი"
			დემონტაჟის პროექტი	თბილისი 2022 წელი	

შენობა №9/1

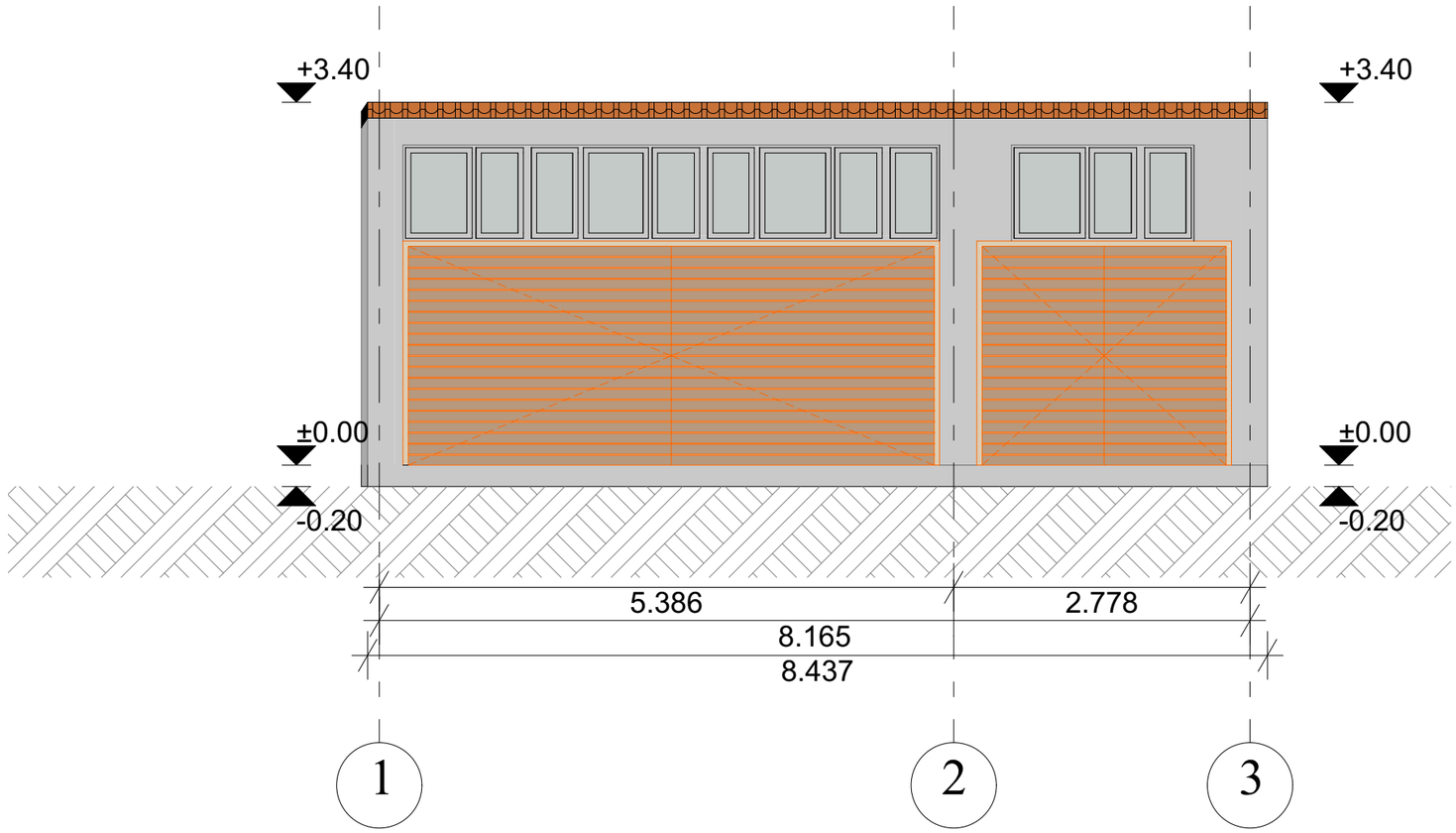

დირექტორი		გ.ჯანკვეტაძე	შასადი 1-3		
არქიტექტორი		თ.ბიბაური		მასშტაბი	1:100
დამკვეთი			ქ. თბილისი, დავით აღმაშენებლის გამზ. №164 ს/კ 01.13.07.024.026	ფორმატი	A3
				შ.პ.ს. "ოპტიმუსი"	
			დემონტაჟის პროექტი	თბილისი 2022 წელი	

შენობა №9/1

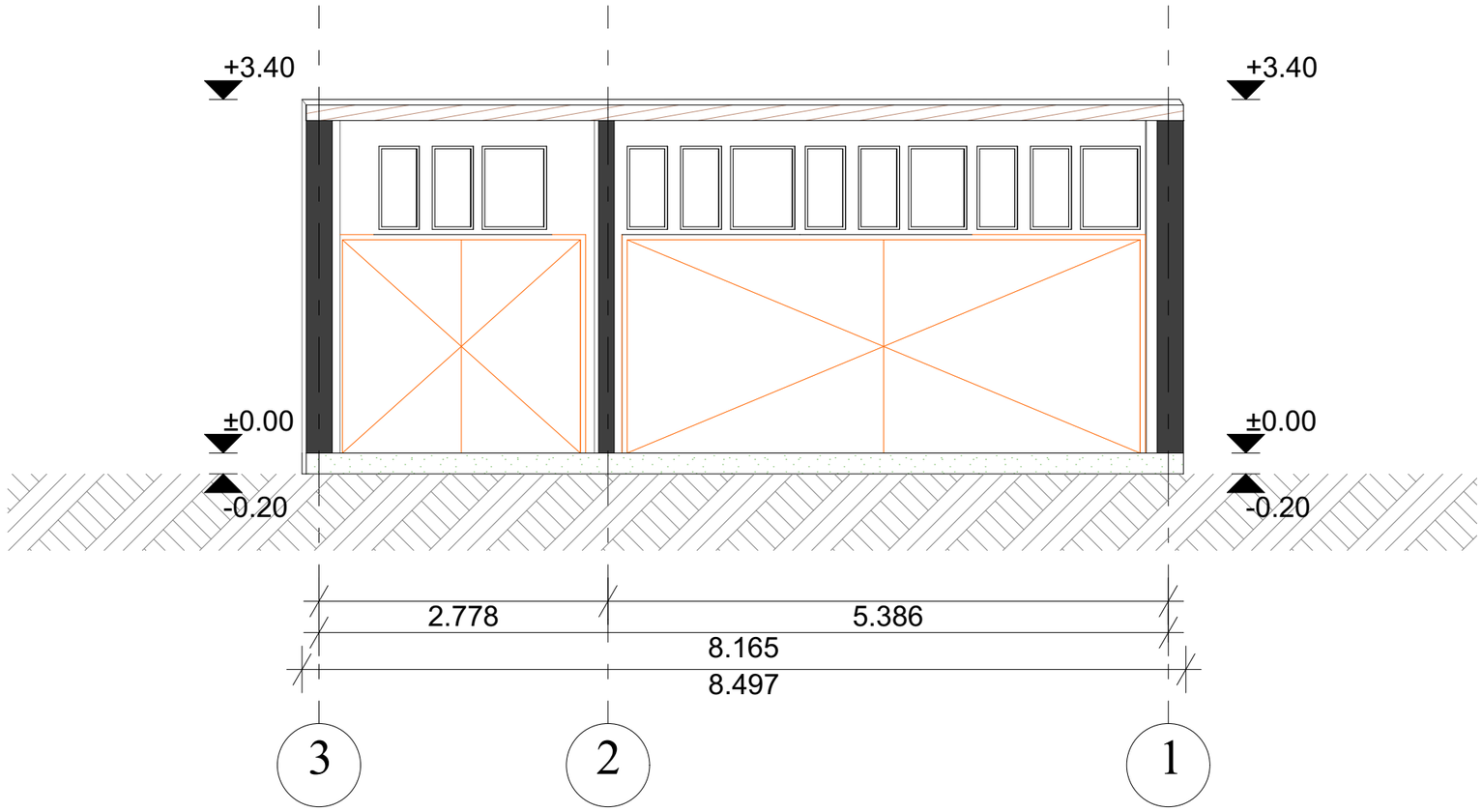

დირექტორი		გ.ჯანკვეტაძე	ჭრილი		
არქიტექტორი		თ.გიბაური		მასშტაბი	1:100
დამკვეთი			ქ. თბილისი, დავით აღმაშენებლის გამზ. №164 ს/კ 01.13.07.024.026	ფორმატი	A3
				შ.პ.ს. "ოპტიმუსი"	
			დემონტაჟის პროექტი	თბილისი 2022 წელი	