
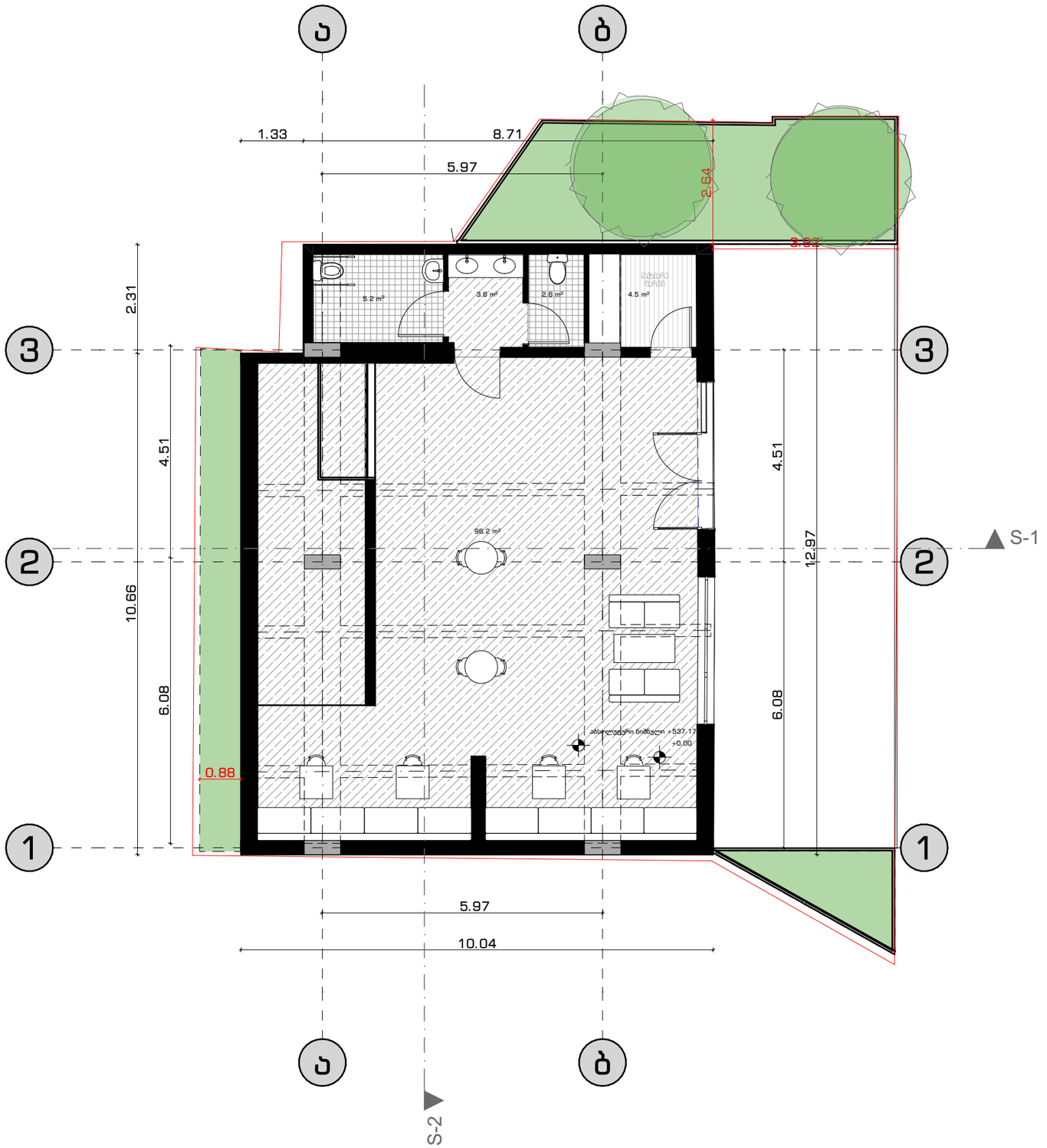

ფართები				ობიექტის მისამართი	ნახაზის დასახელება
კომერციული	107.6 კვ მ			ქალაქი თბილისი, სანდრო ეულის N7	გეგმები
დამხმარე ფართ.	4.5 კვ მ				
საერთო ფართ.	112.1 კვ მ				ფორმატი A3
					მასშტაბი 1:100

თანამდებობა	სახელი-გვარი	ხელმოწერა
დირექტორი	დავით შავთვალაძე	
არქიტექტორი	თინათინ გიგაური	
დაამუშავა	თინათინ გიგაური	
დამკვეთი		

iMax GROUP
შ.პ.ს. "აიმაქსგრუპი"
თბილისი, სააკაძის მოედანი,
სააკაძე თაუერი, სართული 13
ტელ 599 17 60 90

2022 წ.

შპს "აიმაქსგრუპი" iMax GROUP 405314306 "IMAXGROUP" LTD

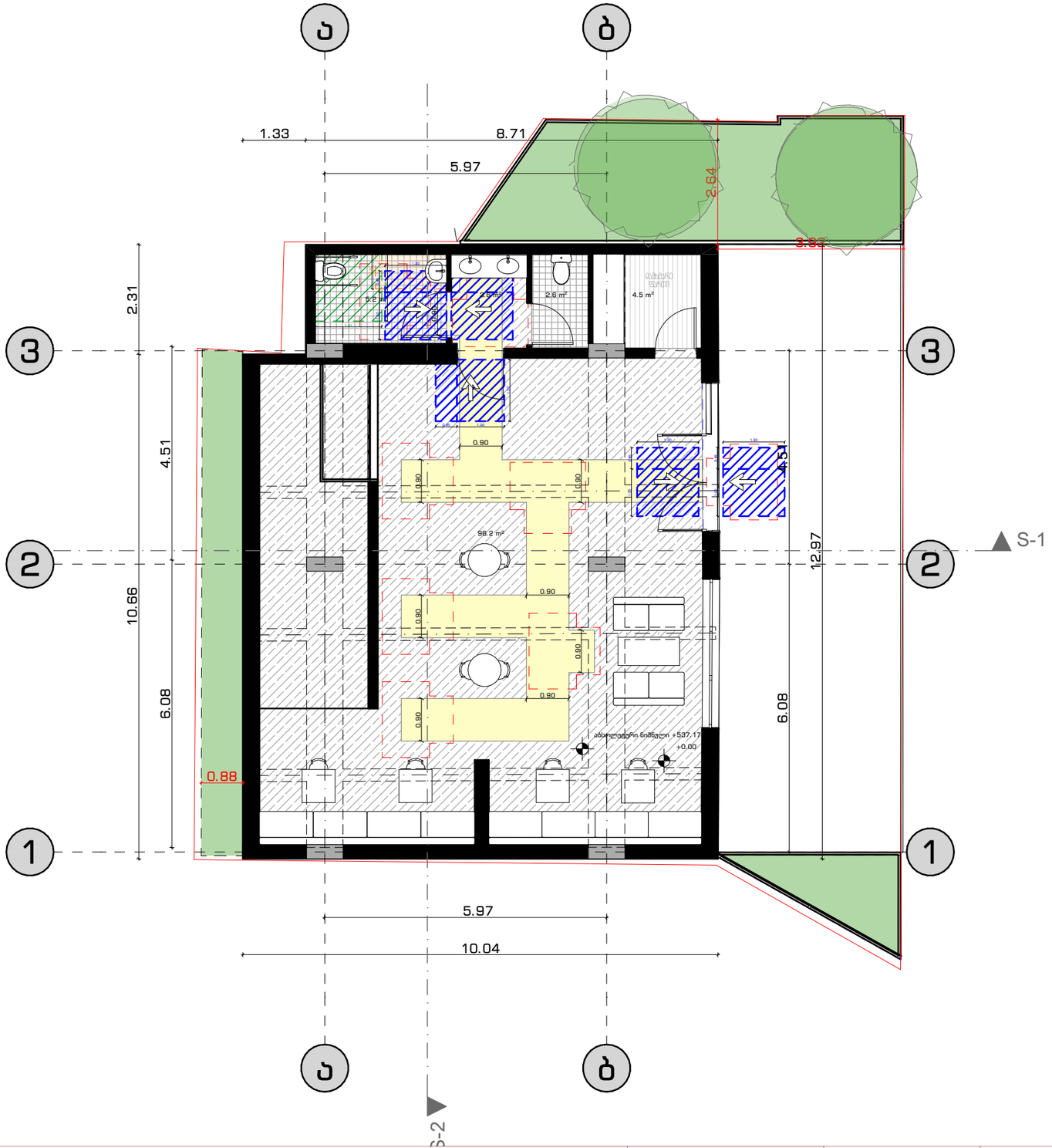

სურათი 404.2.3.2(ა)
თავისუფალი სივრცე კართან
მანევრირებისთვის ანაკამებიანი კარი-
ნინიდან
მისაწვდომი-გამოწევით გაღება

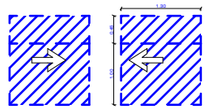

სურათი 404.2.3.2(ბ)
თავისუფალი სივრცე კართან
მანევრირებისთვის-ანაკამებიანი კარი-
ნინიდან
მისაწვდომი-მიწოლით გაღება

სურათი 404.2.3.2(ა)
თავისუფალი სივრცე კართან
მანევრირებისთვის ანაკამებიანი კარი-
ნინიდან
მისაწვდომი-გამოწევით გაღება

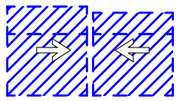

სურათი 404.2.3.2(ბ)
თავისუფალი სივრცე კართან
მანევრირებისთვის-ანაკამებიანი კარი-
ნინიდან
მისაწვდომი-მიწოლით გაღება

East

სურათი 304.3.2.1 (ბ)
T-ფორმის მოსატრიალებელი სივრცე
ვარიანტი 3

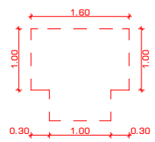

ფართები				ობიექტის მისამართი	ნახაზის დასახელება
				ქალაქი თბილისი, სანდრო ეულის N7	მისაწვდომობა
					ფორმატი A3
					მასშტაბი 1:100

თანამდებობა	სახელი-გვარი	ხელმოწერა
დირექტორი	დავით შავთვალაძე	
არქიტექტორი	თინათინ გიგაური	
დაამუშავა	თინათინ გიგაური	
დამკვეთი		

iMax GROUP
შ.პ.ს. "აიმაქსგრუპი"
თბილისი, საკაძის მოედანი,
საკაძე თაუერი, სართული 13
ტელ 599 17 60 90

2022 წ.

შპს "აიმაქსგრუპი"
iMax GROUP
405314306
"IMAXGROUP" LTD

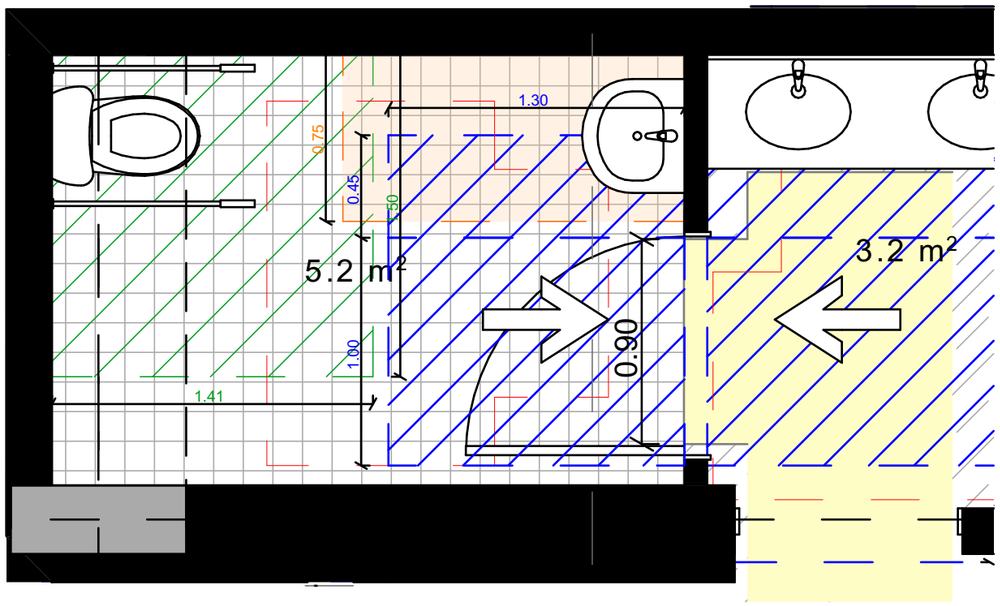

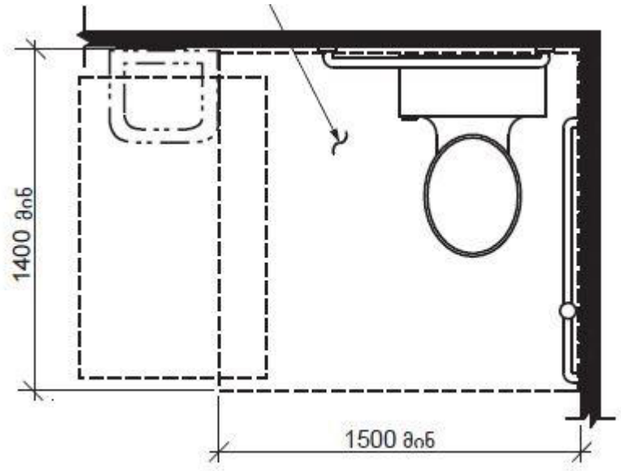

სურათი 604 .3
უნიტაზისთვის განკუთვნილი
თავისუფალი სივრცის ზომა

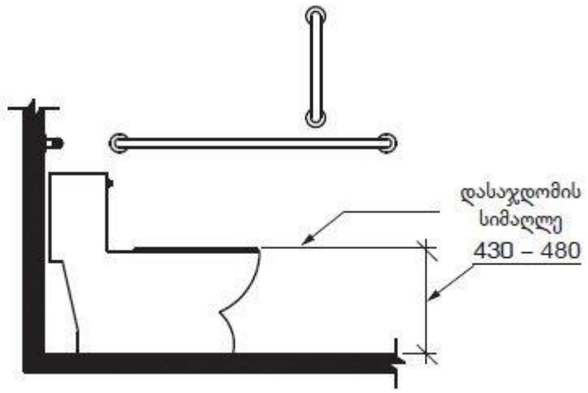

სურათი 604 .4
უნიტაზის დასაჯდომის სიმაღლე

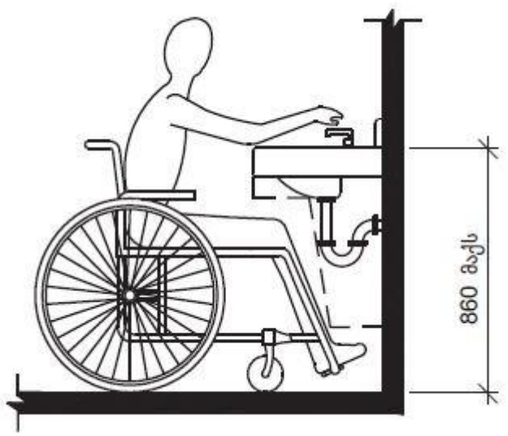

სურათი 606 .3
ხელსაბანის და ნიჟარის სიმაღლე

ფართები				ობიექტის მისამართი	ნახაზის დასახელება
				ქალაქი თბილისი, სანდრო ეულის N7	მისაწვდომობა 2
					ფორმატი A3
					მასშტაბი 1:100

თანამდებობა	სახელი-გვარი	ხელმოწერა
დირექტორი	დავით შავთვალაძე	
არქიტექტორი	თინათინ გიგაური	
დაამუშავა	თინათინ გიგაური	
დამკვეთი		

შ.პ.ს. "აიმაქსგრუპი"
თბილისი, საჯაჯაძის მოედანი,
საჯაჯაძე თაუერი, სართული 13
ტელ 599 17 60 90

2022 წ.

შპს "აიმაქსგრუპი"
405314306
"IMAXGROUP" LTD