ჭრილი 2-2 მასშტაბი 1:100

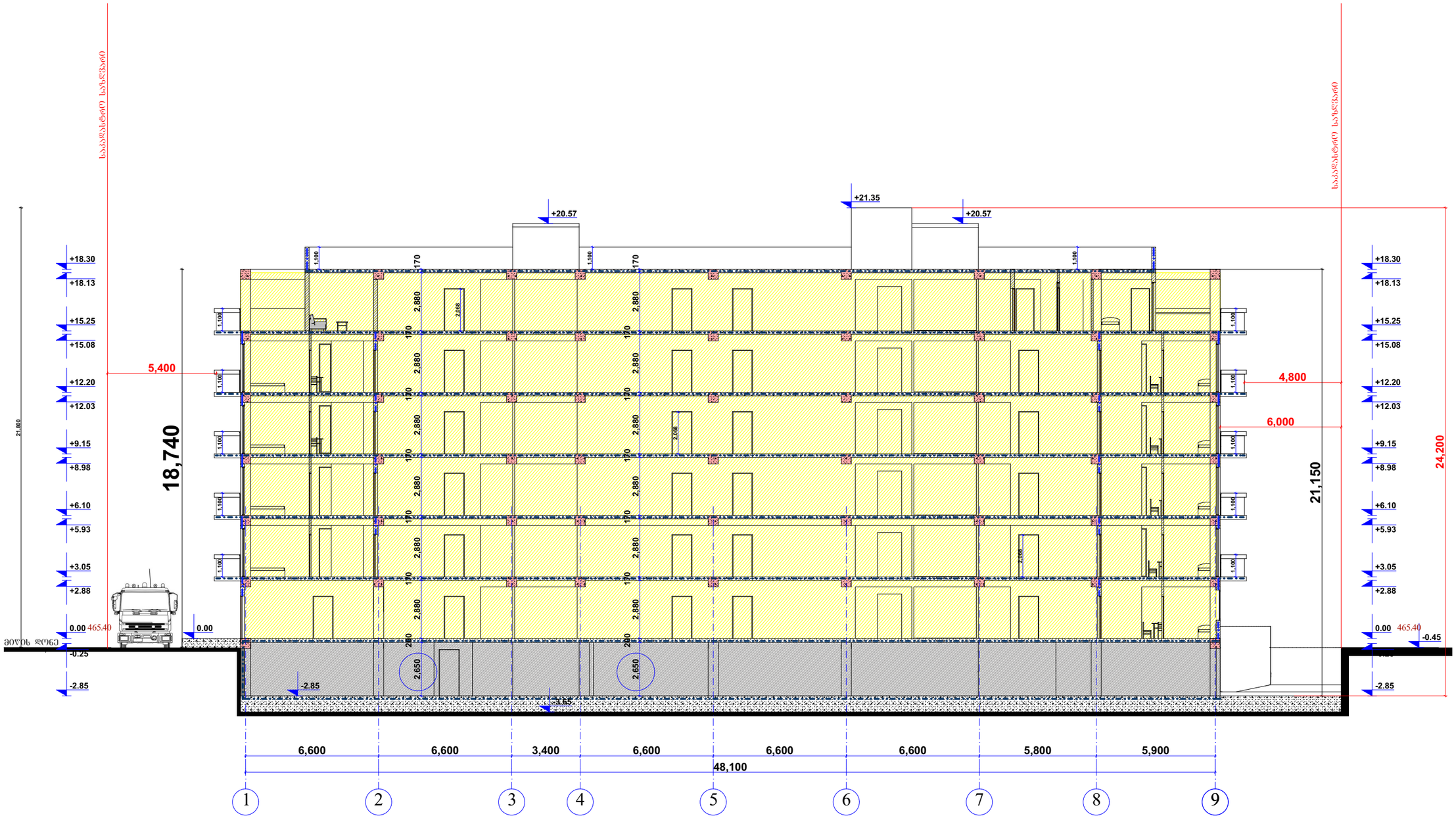

შპს "არქიტექტორები+"			მრავალბინიანი საცხოვრებელი სახლი	
დირექტორი		ნ ფარცხალაძე	ჭრილი 2-2	ფურც№
პრ მთ არქ		ნ. ფარცხალაძე		ფურცლ
შეასრულა		მ. გიორგაძე		მ. 1:100

ჭრილი 1-1 მასშტაბი 1:100

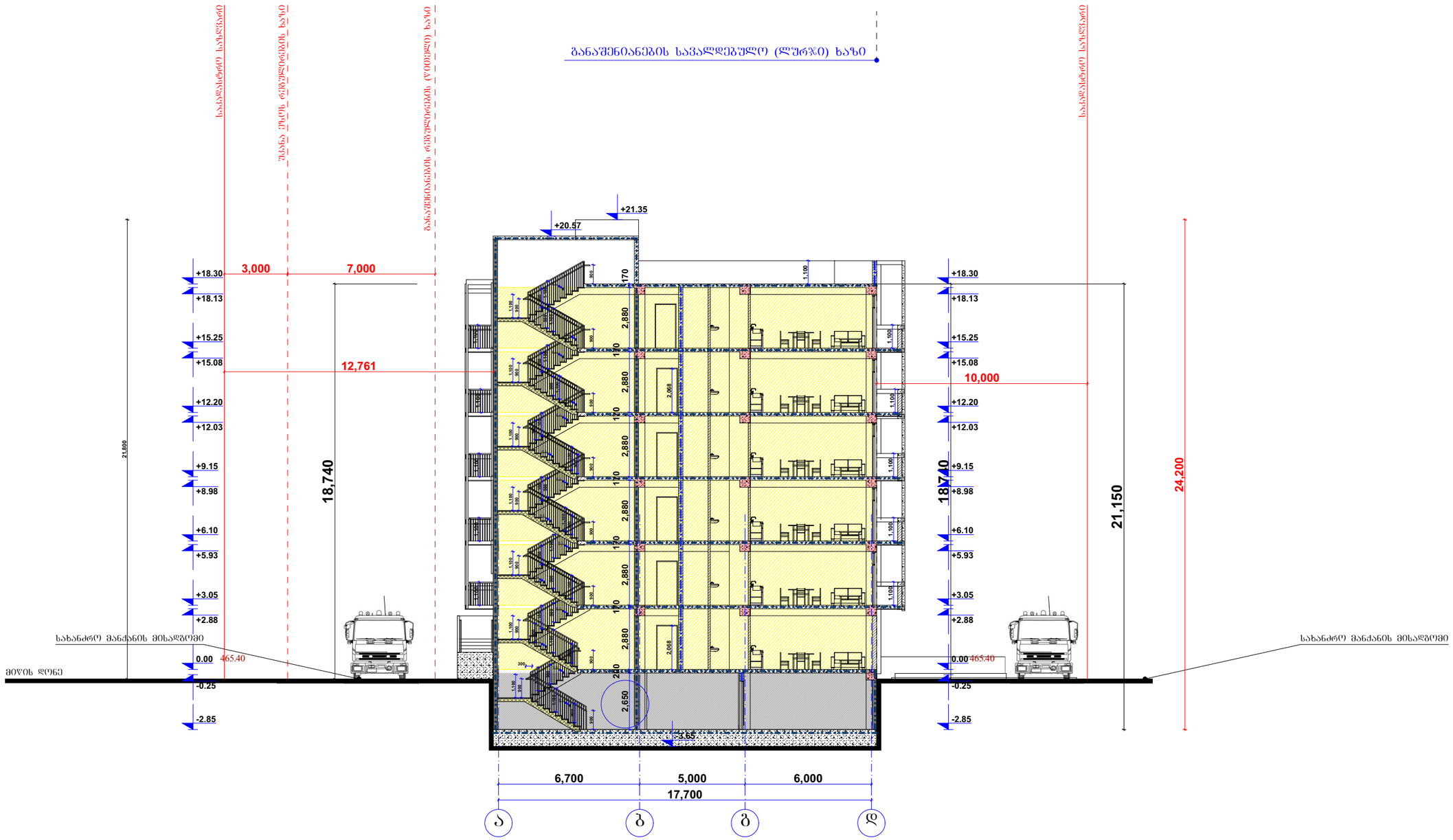

შპს "არქიტექტორები+"			მრავალბინიანი საცხოვრებელი სახლი	
დირექტორი		ნ ფარცხალაძე	ჭრილი 1-1	ფურც№
პრ მთ არქ		ნ. ფარცხალაძე		ფურცლ
შეასრულა		მ. გიორგაძე		
				მ 1:100

ღიობების პროცენტულობის განსაზღვრა

16.8*100/54.92=30.5%

18.26*100/54.92=33.2%

18.26*100/54.92=33.2%

18.26*100/54.92=33.2%

18.26*100/54.92=33.2%

13.56*100/63.02=21.51%

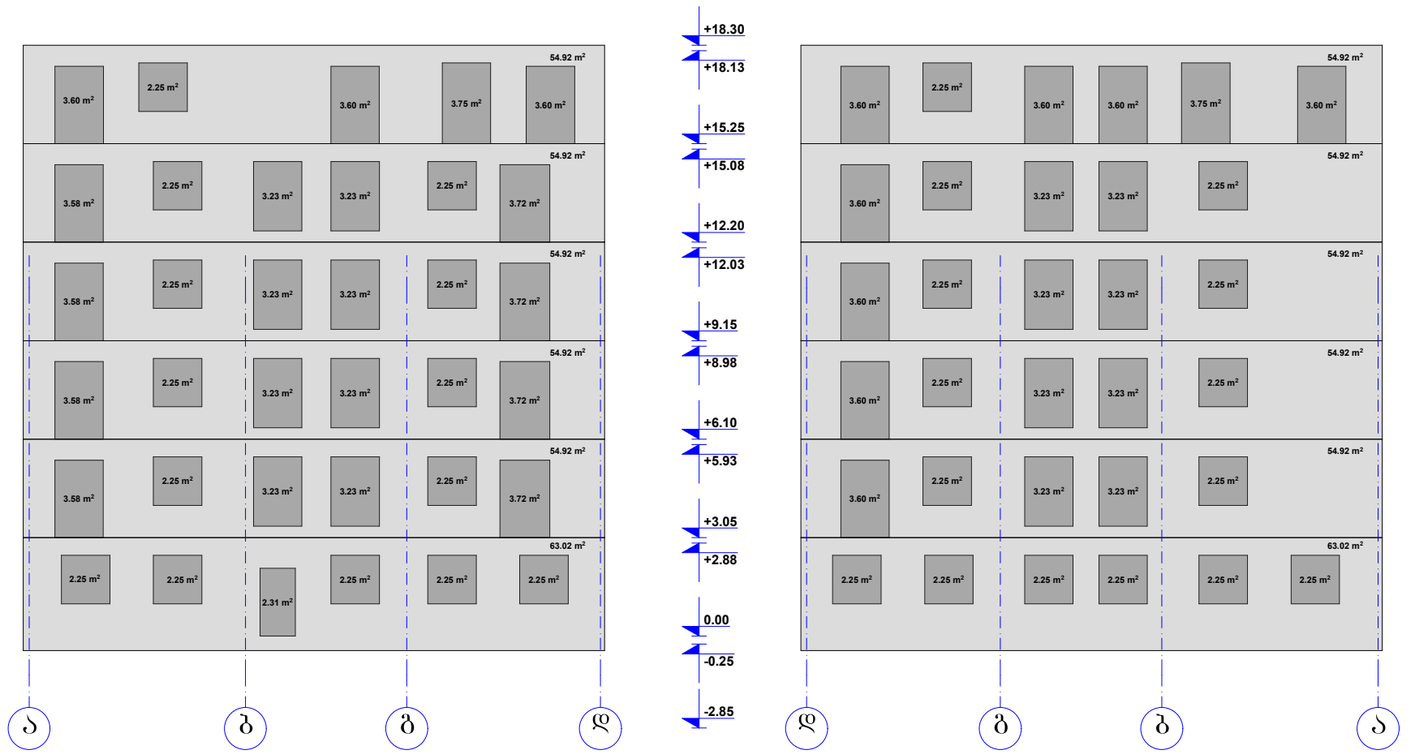

20.4*100/54.92=37.14%

14.56*100/54.92=25.51%

14.56*100/54.92=25.51%

14.56*100/54.92=25.51%

14.56*100/54.92=25.51%

13.5*100/63.02=21.42%

შპს "არქიტექტორები+"			მრავალბინიანი საცხოვრებელი სახლი	
დირექტორი		ნ ფარცხალაძე	ღიობების პროცენტულობის განსაზღვრა	ფურც№
პრ მთ არქ		ნ. ფარცხალაძე		ფურცლ
შეასრულა		მ. გიორგაძე		მ. 1:100

კიბე №1

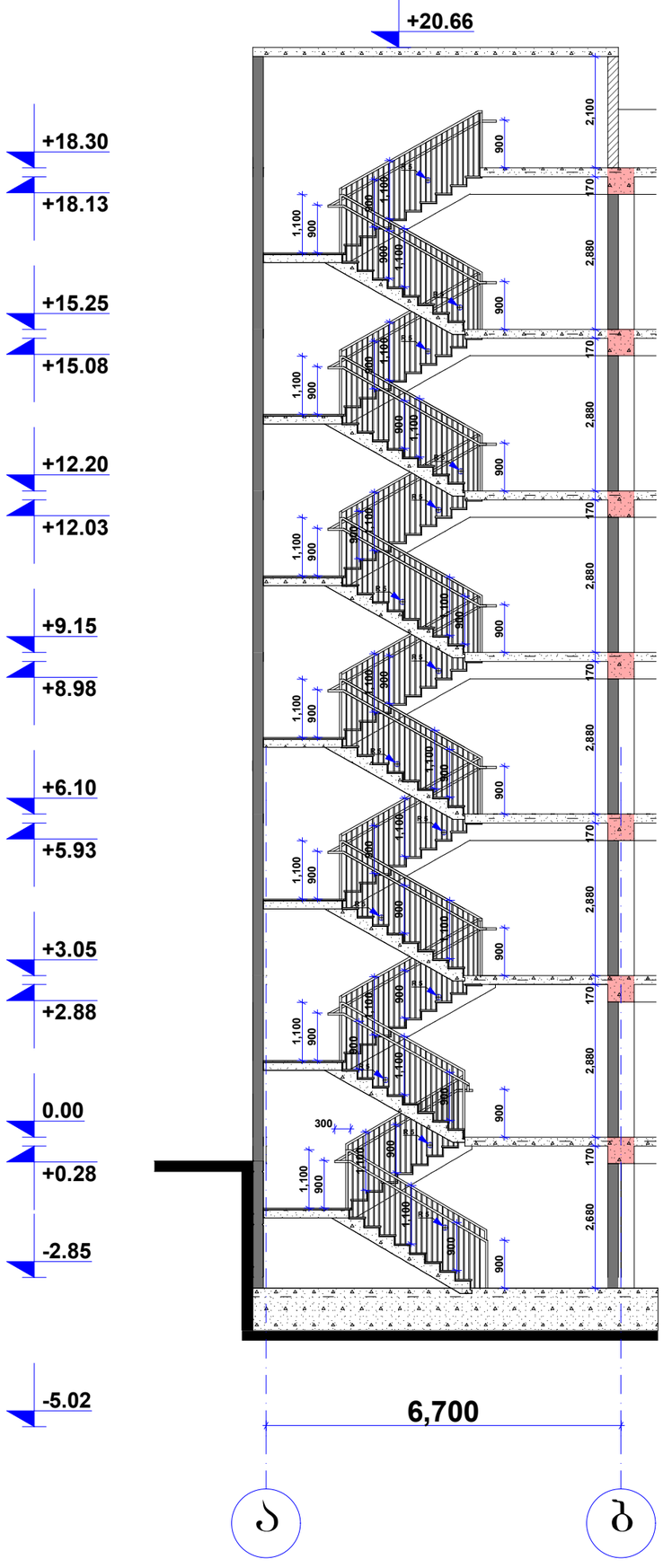

შენიშვნა:

1. ყველა კიბის ქოველი საფეხურისა და საბი%ელის 40 მმ სავალ ნაწილს, რომელიც იზომება საფხურის ნაშვერიდან თარაზულად, ქმნება ერთგვაროვანი ფერის მძრნე ზედაპირი, რომელიც საფეხურის ერთი კიდიდან საფეხურის მეორე კიდემდე.

2. მისაწვდომო გზაკიბის საზღვრებში იატაკის ზედაპირები იქნება მდგრადი, მყარი და არასრიალა.

3. კიბის საფეხურების განსხვავებული მონიშვნა იქნება გამძლე.

4. კიბის სახელურების ზედაპირები არ იქნება ბასრი ან უხეში ელემენტების შემცველი.

5. კიბის სახელურები არ იტრიალებს მათი ბუდეების საზღვრებში

6. გასანათებელი საშუალებები უზრუნველყოფს კიბეების განათებას, რომელიც გაიზომება საბი%ელების ზედაპირების და ბაქნების ზედაპირების ცენტრში გაზომვისას საფეხურის წინაპირიდან 600მმ-ის საზღვრებში, შემდეგი წესის შესაბამისად:

   - არაუმცირეს 11 ლუქსი განათება.
   - არაუმცირეს 110 ლუქსი განათება, კიბით სარგებლობის დროს.
   - კიბეების გამოყენებისას 11 ლუქსიდან 110 ლუქსზე გადასვლა შესაძლებელი უნდა იყოს განათების სამართავებით უზრუნველყოფილი ავტომატური, მოძრავი სენსორული ტიპის განათების ჩამრთველებით, რომლებიც შეესაბამება ქვემოთ ჩამოთვლილს:
   - განათების სამართავები აღჭურვილი იქნება საიმედო ოპერაციული სისტემით და შეფასებული იქნება ამ მიზნით გამოყენებისთვის.
   - მოძრავი სენსორი გაძტიურდება დამკავებლის მოძრაობით საფეხურებზე ან საფეხურების ბაქნებზე.
   - განათების გამააქტიურებლები დაყენებული იქნება არაუმცირეს 15 წუთიანი მოქმედების პერიოდით.
   - კიბეების გამოყენებისას 11 ლუქსიდან 110 ლუქსზე გადასვლა შესაძლებელი უნდა იყოს განათების სამართავებით უზრუნველყოფილი ავტომატური, მოძრავი სენსორული ტიპის განათების ჩამრთველებით, რომლებიც შეესაბამება ქვემოთ ჩამოთვლილს.
   - გზა-კიბის განათება ჩ აირთვება ავტომატური სენსორული ჩამრთველებით, ასეთის არსებობის შემთხვევაში, ისე, რომ შესასვლელში მდებარე ბაძანზე, შესასვლელში მდებარე ბაძნის მოსაზღვრე თითოეულ კიბის მარშსა და შესასვლელში მდებარე ბაძნის ზემოთ და ქვემოთ მდებარე ბაძნებზე მე-4 პუნქტით დადგენილი განათებულობის დონე საფეხურის გამოყენებამდე იქნება უზრუნველყოფილი.
   - კიბის სახელურები და ნებისმიერი კედელი ან მათ მუშა%ნავედ მდებარე სხვა ზედაპირი არ იქნება ბასრი ან უხეში ელემენტების შემცველი.
   - კიბის სახელურები არ იტრიალებს მათი ბუდეების საზღვრებში.

შპს "არქიტექტორები+"			მრავალბინიანი საცხოვრებელი სახლი	
დირექტორი		ნ ფარცხალაძე	გზა-კიბეების დეტალიზაცია	ფურც№
პრ მთ არქ		ნ. ფარცხალაძე		ფურცლ
შესრულა		მ. გიორგაძე		მ. 1:100

კიბე №1

გეგმა 0.00 ნიშნულზე

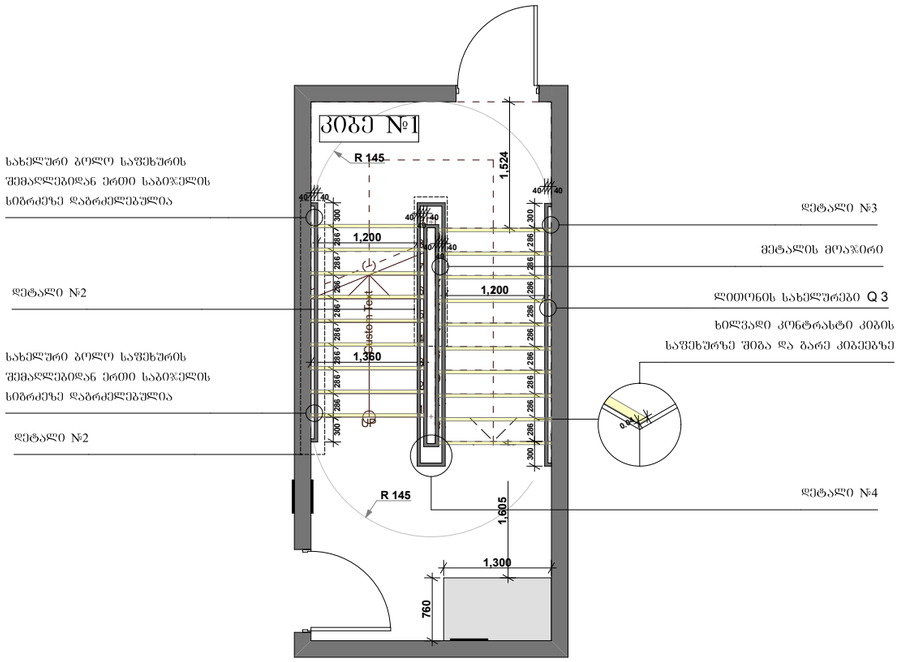

დეტ. 1 მ 1:100

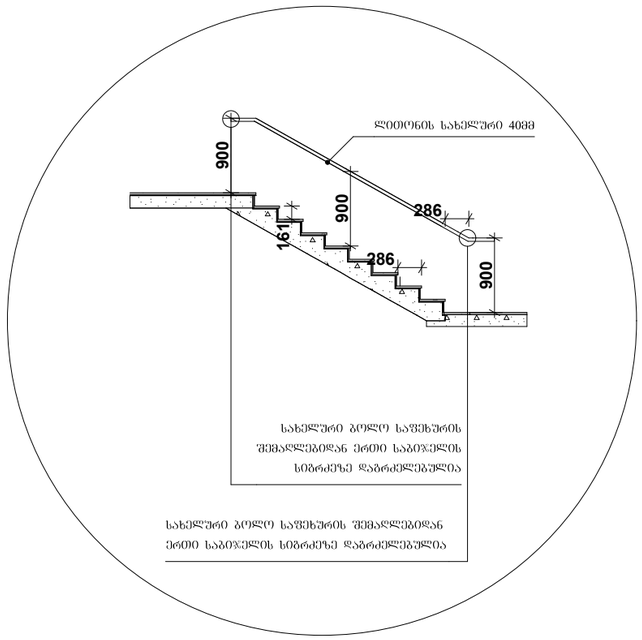

დეტ. 2 მ 1:100

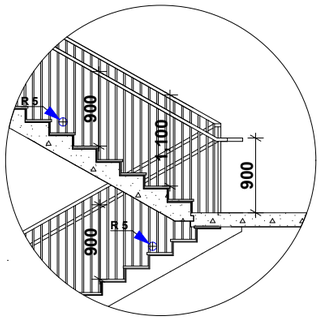

დეტ. 3 მ 1:400

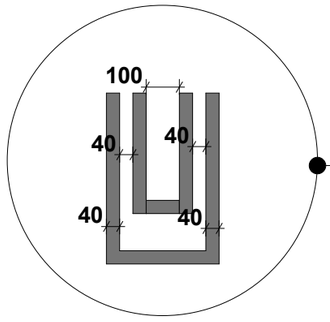

სახელურის ხელმოსაჭიდის პერიმეტრი განსაზღვრულია 100-160მმ-ით.

დეტ. 4 მ 1:400

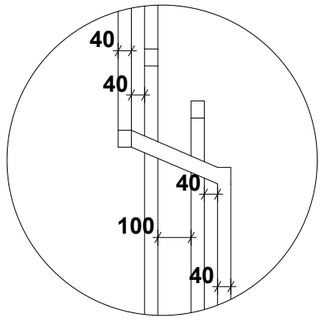

შენიშვნა:

1. ყველა კიბის ყოველი საფეხურისა და საბრკოლის 40 მმ სავალ ნაწილს, რომელიც იზომება საფეხურის ნაშვერიდან თარაზულად, ეძნება ერთგვაროვანი ფერის მძიმე ხელაპირი, რომელიც საფეხურის ერთი კიდიდან საფეხურის მეორე კიდემდე.

2. მისაწვდომო გზაკიბის საზღვრებში იატაკის ხელაპირები იძნება მდგრადი, მყარი და არასრიალა.

3. კიბის საფეხურების განსხვავებული მონიშვნა იძნება გამძლე.

4. კიბის სახელურების ხელაპირები არ იძნება ბასრი ან უხეში ელემენტების შემცველი.

5. კიბის სახელურები არ იტრიალებს მათი ბუდეების საზღვრებში

6. გასანათებელი საშუალებები უზრუნველყოფს კიბეების განათებას, რომელიც გაიზომება საბრკოლების ხელაპირების და ბაძნების ხელაპირების ცენტრში გაზომვისას საფეხურის წინაპირიდან 600მმ-ის საზღვრებში, შემდეგი წესის შესაბამისად:

   - არაუმცირეს 11 ლუქსი განათება.
   - არაუმცირეს 110 ლუქსი განათება, კიბით სარგებლობის დროს.
   - კიბეების გამოყენებისას 11 ლუქსიდან 110 ლუქსზე გადასვლა შესაძლებელი უნდა იყოს განათების სამართავებით უზრუნველყოფილი ავტომატური, მოძრავი სენსორული ტიპის განათების ჩამრთველებით, რომელიც შეესაბამება ყველა ქვემოთ ჩამოთვლილს:

   - განათების სამართავები აღჭურვილი იძნება საიმედო ოპერაციული სისტემით და შეფასებული იძნება ამ მიზნით გამოყენებისთვის.

   - მოძრავი სენსორი გაძტიურდება დამკავებლის მოძრაობით საფეხურებზე ან საფეხურების ბაძნებზე.

   - განათების გამააქტიურებელი დაყენებული იძნება არაუმცირეს 15 წუთიანი მოქმედების პერიოდით.

   - კიბეების გამოყენებისას 11 ლუქსიდან 110 ლუქსზე გადასვლა შესაძლებელი უნდა იყოს განათების სამართავებით უზრუნველყოფილი ავტომატური, მოძრავი სენსორული ტიპის განათების ჩამრთველებით, რომელიც შეესაბამება ყველა ქვემოთ ჩამოთვლილს.

   - გზა-კიბის განათება ჩ აირთვება ავტომატური სენსორული ჩამრთველებით, ასეთის არსებობის შემთხვევაში, ისე, რომ შესასვლელში მდებარე ბაძანზე, შესასვლელში მდებარე ბაძნის მოსაზღვრე თითოეულ კიბის მარშა და შესასვლელში მდებარე ბაძნის ზემოთ და ქვემოთ მდებარე ბაძნებზე მე-4 პუნქტით დადგენილი განათებულობის დონე საფეხურის გამოყენებამდე იძნება უზრუნველყოფილი.

   - კიბის სახელურები და ნებისმიერი კედელი ან მათ მომიჯნავედ მდებარე სხვა ხელაპირი არ იძნება ბასრი ან უხეში ელემენტების შემცველი.

   - კიბის სახელურები არ იტრიალებს მათი ბუდეების საზღვრებში.

შპს "არქიტექტორები+"			მრავალბინიანი საცხოვრებელი სახლი	
დირექტორი		ნ ფარცხალაძე	გზა-კიბეების დეტალიზაცია	ფურც№
პრ მთ არქ		ნ. ფარცხალაძე		ფურცლ
შეასრულა		მ. გიორგაძე		მ. 1:100

კიბე №2

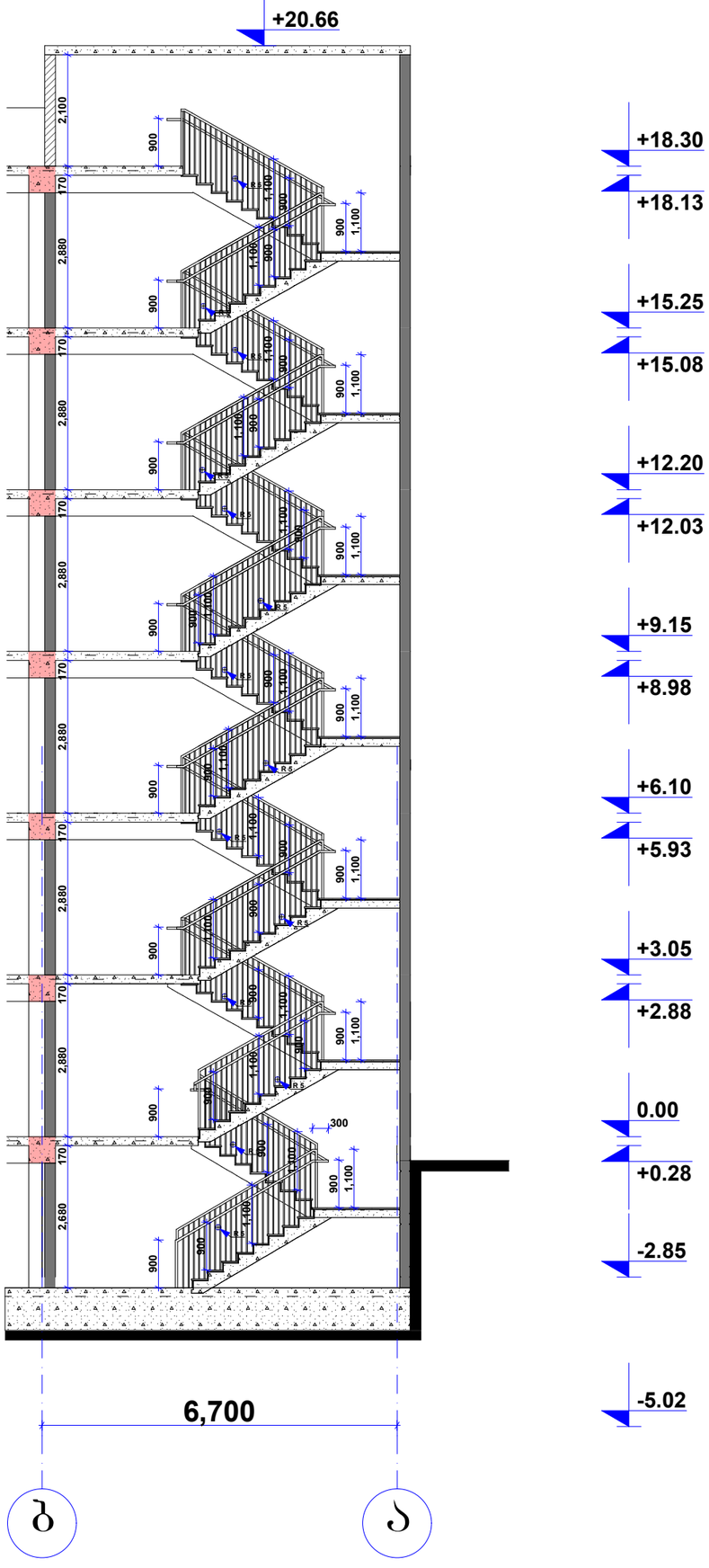

შენიშვნა:

1. ყველა კიბის ქოველი საფეხურისა და საბი%ელის 40 მმ სავალ ნაწილს, რომელიც იზომება საფხურის ნაშვერიდან თარაზულად, ეძნება ერთგვაროვანი შერის მძონე ზედაპირი, რომელიც საფეხურის ერთი კიდიდან საფეხურის მეორე კიდემდე.

2. მისაწვდომო გზაკიბის საზღვრებში იატაკის ზედაპირები იძნება მდგრადი, მყარი და არასრიალა.

3. კიბის საფეხურების განსხვავებული მონიშვნა იძნება გამძლე.

4. კიბის სახელურების ზედაპირები არ იძნება ბასრი ან შხეში ელემენტების შემცველი.

5. კიბის სახელურები არ იტრიალებს მათი ბუდეების საზღვრებში

6. გასანათებელი საშუალებები უზრუნველყოფს კიბეების განათებას, რომელიც გაიზომება საბი%ელების ზედაპირების და ბაძნების ზედაპირების ცენტრში გაზომვისას საფეხურის წინაპირიდან 600მმ-ის საზღვრებში, შემდები წესის შესაბამისად:

   - არაშემცირეს 11 ლუძსი განათება.
   - არაშემცირეს 110 ლუძსი განათება, კიბით სარგებლობის დროს.
   - კიბეების გამოყენებისას 11 ლუძსიდან 110 ლუძსზე გადასვლა შესაძლებელი უნდა იყოს განათების სამართავებით უზრუნველყოფილი ავტომატური, მოძრავი სენსორული ტიპის განათების ჩამრთველებით, რომლებიც შეესაბამება ყველა ძვემოთ ჩამოთვლილს:
   - განათების სამართავები აღჭურვილი იძნება საიმედო ოპერაციული სისტემით და შეფასებული იძნება ამ მიზნით გამოყენებისთვის.
   - მოძრავი სენსორი გაძტიურდება დამკავებლის მოძრაობით საფეხურებზე ან საფეხურების ბაძნებზე.
   - განათების გამააძტიურებლები დაყენებული იძნება არაშემცირეს 15 წუთიანი მოძმედების პერიოდით.
   - კიბეების გამოყენებისას 11 ლუძსიდან 110 ლუძსზე გადასვლა შესაძლებელი უნდა იყოს განათების სამართავებით უზრუნველყოფილი ავტომატური, მოძრავი სენსორული ტიპის განათების ჩამრთველებით, რომლებიც შეესაბამება ყველა ძვემოთ ჩამოთვლილს.
   - გზა-კიბის განათება ჩ აირთვება ავტომატური სენსორული ჩამრთველებით, ასეთის არსებობის შემთხვევაში, ისე, რომ შესასვლელში მდებარე ბაძანზე, შესასვლელში მდებარე ბაძნის მოსაზღვრე თითოეულ კიბის მარშსა და შესასვლელში მდებარე ბაძნის ზემოთ და ძვემოთ მდებარე ბაძნებზე მე-4 პუნძტით დადგენილი განათებულობის დონე საფეხურის გამოყენებამდე იძნება უზრუნველყოფილი.
   - კიბის სახელურები და ნებისმიერი კედელი ან მათ მოში%ნავედ მდებარე სხვა ზედაპირი არ იძნება ბასრი ან უხეში ელემენტების შემცველი.
   - კიბის სახელურები არ იტრიალებს მათი ბუდეების საზღვრებში.

შპს "არქიტექტორები+"			მრავალბინიანი საცხოვრებელი სახლი	
დირექტორი		ნ ფარცხალაძე	გზა-კიბების დეტალიზაცია	ფურც№
პრ მთ არქ		ნ. ფარცხალაძე		ფურცლ
შესრულა		მ. გიორგაძე		მ. 1:100

კიბე №2

გეგმა 0.00 ნიშნულზე

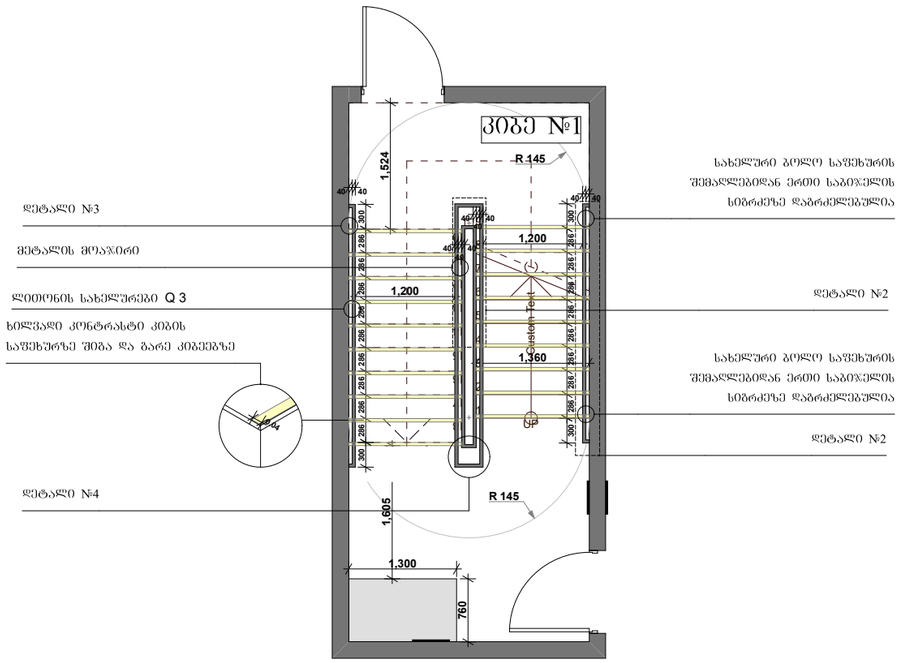

დეტ. 1 მ 1:100

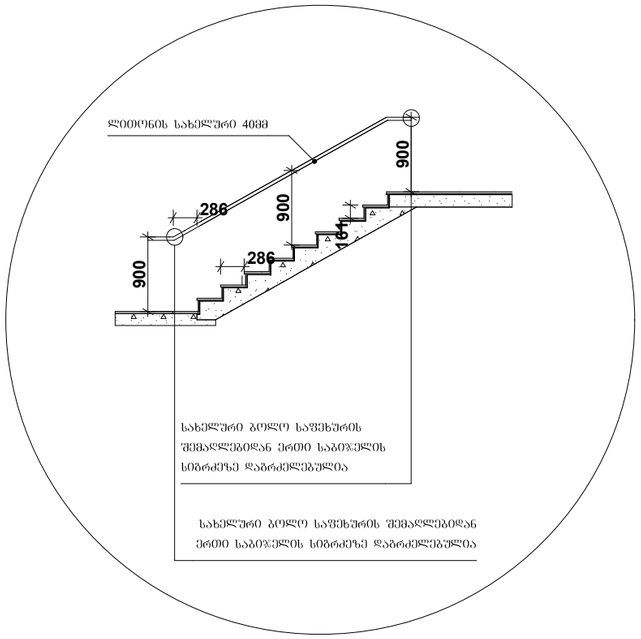

დეტ. 2 მ 1:100

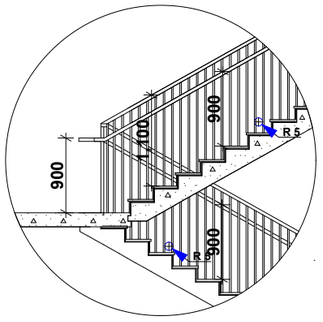

დეტ. 3 მ 1:400

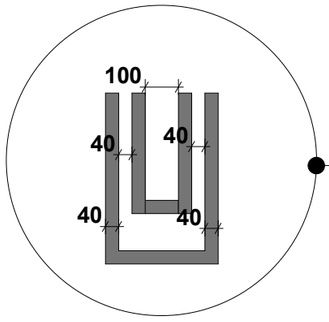

სახელურის ხელმოსაჭიდის პერიმეტრი განსაზღვრულია 100-160მმ-ით.

დეტ. 4 მ 1:400

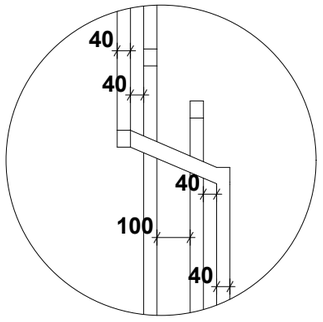

შენიშვნა:

1. ქვედა კიბის ქოველი საფეხურისა და საბიჯელის 40 მმ სავალ ნაწილს, რომელიც იზომება საფხურის ნაშვერიდან თარაზულად, ეძნება ერთგვაროვანი ფერის მძიმე ხელაპირი, რომელიც საფეხურის ერთი კიდიდან საფეხურის მეორე კიდემდე.

2. მისაწვდომო გზაკიბის სახვრებში იატაკის ხელაპირები იძნება მდგრადი, მყარი და არასრიალა.

3. კიბის საფეხურების განსხვავებული მონიშვნა იძნება გამძლე.

4. კიბის სახელურების ხელაპირები არ იძნება ბასრი ან უხეში ელემენტების შემცველი.

5. კიბის სახელურები არ იტრიალებს მათი ბუდეების სახვრებში

6. გასანათებელი საშუალებები უზრუნველყოფს კიბეების განათებას, რომელიც გაიზომება საბიჯელების ხელაპირების და ბაძნების ხელაპირების ცენტრში გაზომვისას საფეხურის ქინაპირიდან 600მმ-ის სახვრებში, შემდები ქსის შესაბამისად:

   - არაუმცირეს 11 ლუქსი განათება.
   - არაუმცირეს 110 ლუქსი განათება, კიბით სარგებლობის დროს.
   - კიბეების გამოქნებისას 11 ლუქსიდან 110 ლუქსზე გადასვლა შესაძლებელი უნდა იყოს განათების სამართავებით უზრუნველყოფილი ავტომატური, მოძრავი სენსორული ტიპის განათების ჩამრთველებით, რომელიც შეესაბამება ქვედა ძვემოთ ჩამოთვლილს:

   - განათების სამართავები აღჭურვილი იძნება საიმედო ოპერაციული სისტემით და შეფასებული იძნება ამ მიზნით გამოქნებისთვის.
   - მოძრავი სენსორი გაძტიურდება დამკავებლის მოძრაობით საფეხურებზე ან საფეხურების ბაძნებზე.
   - განათების გამააძტიურებლები დაქნებული იძნება არაუმცირეს 15 წუთიანი მოძმედების პერიოდით.
   - კიბეების გამოქნებისას 11 ლუქსიდან 110 ლუქსზე გადასვლა შესაძლებელი უნდა იყოს განათების სამართავებით უზრუნველყოფილი ავტომატური, მოძრავი სენსორული ტიპის განათების ჩამრთველებით, რომელებიც შეესაბამება ქვედა ძვემოთ ჩამოთვლილს.
   - გზა-კიბის განათება ჩ აირთვება ავტომატური სენსორული ჩამრთველებით, ასეთის არსებობის შემთხვევაში, ისე, რომ შესასვლელში მდებარე ბაძანზე, შესასვლელში მდებარე ბაძნის მოსაზღვრე თითოეულ კიბის მარშსა და შესასვლელში მდებარე ბაძნის ზემოთ და ძვემოთ მდებარე ბაძნებზე მე-4 პუნქტით დადგენილი განათებულობის დონე საფეხურის გამოქნებამდე იძნება უზრუნველყოფილი.
   - კიბის სახელურები და ნებისმიერი კედელი ან მათ მომიჯნავედ მდებარე სხვა ხელაპირი არ იძნება ბასრი ან უხეში ელემენტების შემცველი.
   - კიბის სახელურები არ იტრიალებს მათი ბუდეების სახვრებში.

შპს "არქიტექტორები+"			მრავალბინიანი საცხოვრებელი სახლი	
დირექტორი		ნ ფარცხალაძე	გზა-კიბეების დეტალიზაცია	ფურც№
პრ მთ არქ		ნ. ფარცხალაძე		ფურცლ
შეასრულა		მ. გიორგაძე		მ. 1:100

კიბე №3

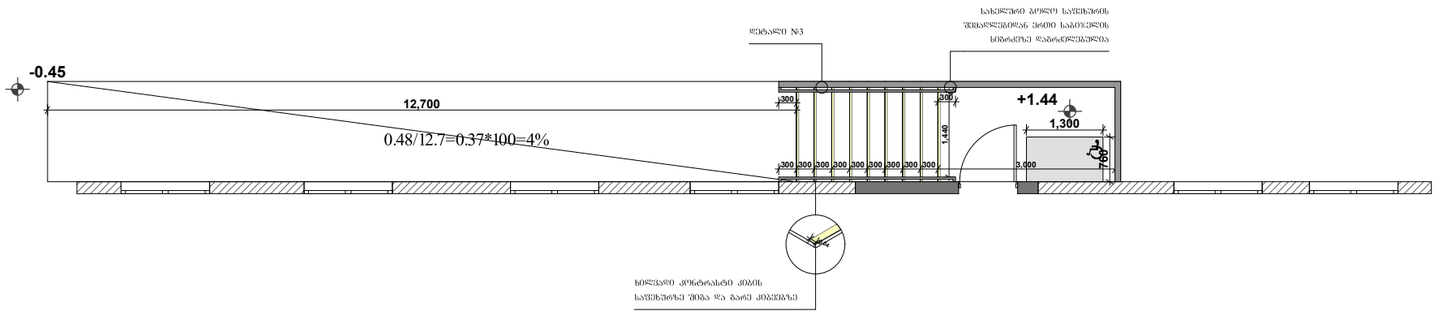

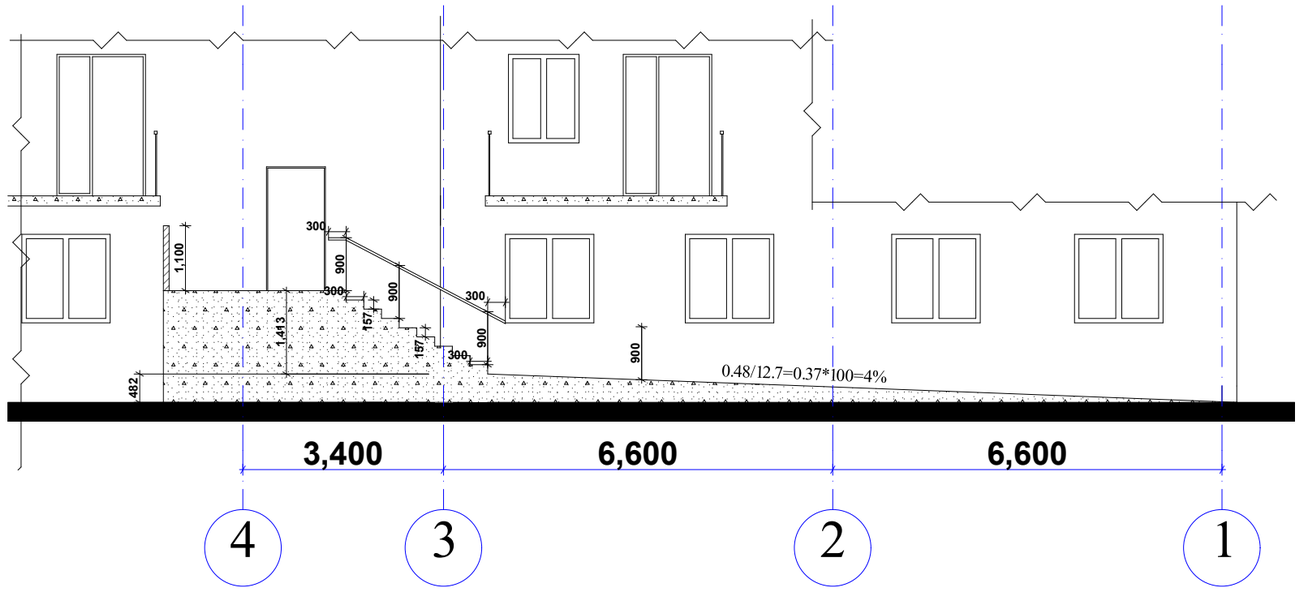

შენიშვნა:

1. ყველა კიბის ქოველი საფეხურისა და საბი%ელის 40 მმ სავალ ნაწილს, რომელიც იზომება საფხურის ნაშვერიდან თარაზულად, ექნება ერთგვაროვანი ფერის მქონე ზედაპირი, რომელიც საფეხურის ერთი კიდიდან საფეხურის მეორე კიდემდე.

2. მისაწვდომო გზაკიბის საზღვრებში იატაკის ზედაპირები იქნება მდგრადი, მყარი და არასრიალა.

3. კიბის საფეხურების განსხვავებული მონიშვნა იქნება გამძლე.

4. კიბის სახელურების ზედაპირები არ იქნება ბასრი ან ზხეში ელემენტების შემცველი.

5. კიბის სახელურები არ იტრიალებს მათი ბუდეების საზღვრებში

6. გასანათებელი საშუალებები უზრუნველყოფს კიბეების განათებას, რომელიც გაიზომება საბი%ელების ზედაპირების და ბაძნების ზედაპირების ცენტრში გაზომვისას საფეხურის წინაპირიდან 600მმ-ის საზღვრებში, შემდეგი წესის შესაბამისად:

   - არაუმცირეს 11 ლუქსი განათება.
   - არაუმცირეს 110 ლუქსი განათება, კიბით სარგებლობის დროს.
   - კიბეების გამოყენებისას 11 ლუქსიდან 110 ლუქსზე გადასვლა შესაძლებელი უნდა იყოს განათების სამართავებით უზრუნველყოფილი ავტომატური, მოძრავი სენსორული ტიპის განათების ჩამრთველებით, რომლებიც შეესაბამება ყველა ძვემოთ ჩამოთვლილს:
   - განათების სამართავები აღჭურვილი იქნება საიმედო ოპერაციული სისტემით და შეფასებული იქნება ამ მიზნით გამოყენებისთვის.
   - მოძრავი სენსორი გაძტიურდება დამკავებლის მოძრაობით საფეხურებზე ან საფეხურების გაძნებზე.
   - განათების გამააძტიურებლები დაყენებული იქნება არაუმცირეს 15 წუთიანი მოქმედების პერიოდით.
   - კიბეების გამოყენებისას 11 ლუქსიდან 110 ლუქსზე გადასვლა შესაძლებელი უნდა იყოს განათების სამართავებით უზრუნველყოფილი ავტომატური, მოძრავი სენსორული ტიპის განათების ჩამრთველებით, რომლებიც შეესაბამება ყველა ძვემოთ ჩამოთვლილს.
   - გზა-კიბის განათება ჩ აირთვება ავტომატური სენსორული ჩამრთველებით, ასეთის არსებობის შემთხვევაში, ისე, რომ შესასვლელში მდებარე გაძანზე, შესასვლელში მდებარე გაძნის მოსაზღვრე თითოეული კიბის მარშა და შესასვლელში მდებარე გაძნის ზემოთ და ძვემოთ მდებარე გაძნებზე მე-4 პუნქტით დადგენილი განათებულობის დონე საფეხურის გამოყენებამდე იქნება უზრუნველყოფილი.
   - კიბის სახელურები და ნებისმიერი კედელი ან მათ მომი%ნავედ მდებარე სხვა ზედაპირი არ იქნება ბასრი ან ზხეში ელემენტების შემცველი.
   - კიბის სახელურები არ იტრიალებს მათი ბუდეების საზღვრებში.

შპს "არქიტექტორები+"			მრავალბინიანი საცხოვრებელი სახლი	
დირექტორი		ნ ფარცხალაძე	გზა-კიბეების დეტალიზაცია	ფურც№
პრ მთ არქ		ნ. ფარცხალაძე		ფურცლ
შესრულა		მ. გიორგაძე		
				მ. 1:100

კიბე №4

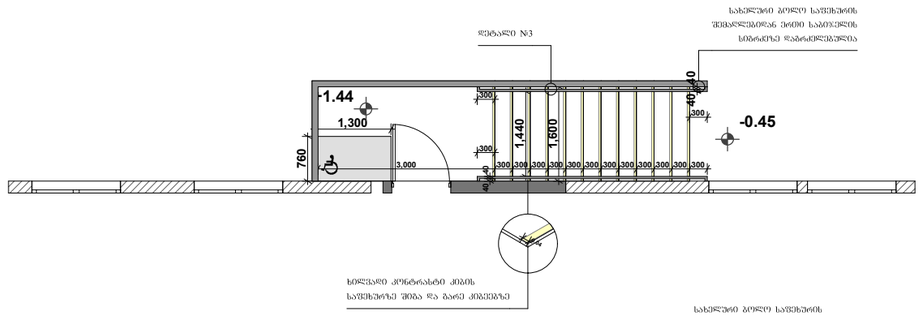

კიბე №5

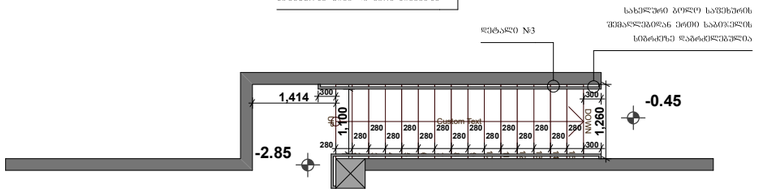

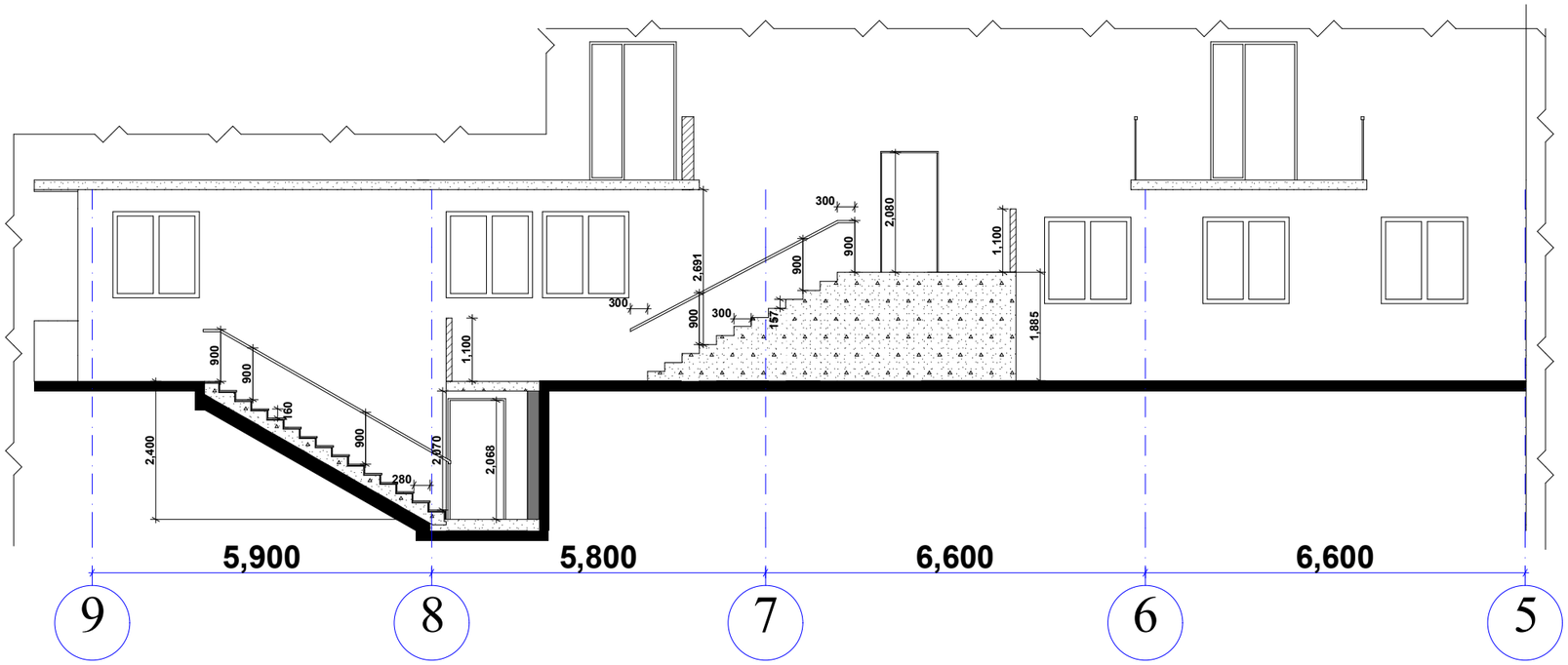

დეტ. 3 მ 1:400

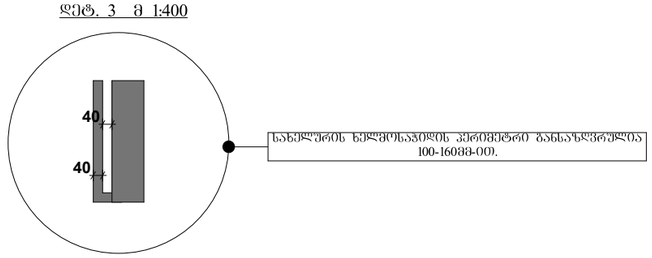

შენიშვნა:

1. ქვედა კიბის ქოველი საფეხურისა და საბი%ელის 40 მმ სავალ ნაწილს, რომელიც იზომება საფხურის ნაშვერიდან თარაზულად, ექნება ერთგვაროვანი ფერის მქონე ზედაპირი, რომელიც საფეხურის ერთი კიდიდან საფეხურის მეორე კიდემდე.

2. მისაწვდომო გზაკიბის საზღვრებში იატაკის ზედაპირები იქნება მდგრადი, მყარი და არასრიალა.

3. კიბის საფეხურების განსხვავებული მონიშვნა იქნება გამძლე.

4. კიბის სახელურების ზედაპირები არ იქნება ბასრი ან უხეში ელემენტების შემცველი.

5. კიბის სახელურები არ იტრიალებს მათი ბუდეების საზღვრებში

6. გასანათებელი საშუალებები უზრუნველყოფს კიბეების განათებას, რომელიც გაიზომება საბი%ელების ზედაპირების და ბაქნების ზედაპირების ცენტრში გაზომვისას საფეხურის წინაპირიდან 600მმ-ის საზღვრებში, შემდები წესის შესაბამისად:

   - არაუმცირეს 11 ლუქსი განათება.
   - არაუმცირეს 110 ლუქსი განათება, კიბით სარგებლობის დროს.
   - კიბეების გამოყენებისას 11 ლუქსიდან 110 ლუქსზე გადასვლა შესაძლებელი უნდა იყოს განათების სამართავებით უზრუნველყოფილი ავტომატური, მოძრავი სენსორული ტიპის განათების ჩამრთველებით, რომლებიც შეესაბამება ქვედა ქვემოთ ჩამოთვლილს:
   - განათების სამართავები აღჭურვილი იქნება საიმედო ოპერაციული სისტემით და შეფასებული იქნება ამ მიზნით გამოყენებისთვის.
   - მოძრავი სენსორი გაძტიურდება დამკავებლის მოძრაობით საფეხურებზე ან საფეხურების ბაქნებზე.
   - განათების გამააქტიურებლები დაყენებული იქნება არაუმცირეს 15 წუთიანი მოქმედების პერიოდით.
   - კიბეების გამოყენებისას 11 ლუქსიდან 110 ლუქსზე გადასვლა შესაძლებელი უნდა იყოს განათების სამართავებით უზრუნველყოფილი ავტომატური, მოძრავი სენსორული ტიპის განათების ჩამრთველებით, რომლებიც შეესაბამება ქვედა ქვემოთ ჩამოთვლილს.
   - გზა-კიბის განათება ჩ აირთვება ავტომატური სენსორული ჩამრთველებით, ასეთის არსებობის შემთხვევაში, ისე, რომ შესასვლელში მდებარე ბაქანზე, შესასვლელში მდებარე ბაქნის მოსაზღვრე თითოეულ კიბის მარშა და შესასვლელში მდებარე ბაქნის ზემოთ და ქვემოთ მდებარე ბაქნებზე მე-4 პუნქტით დადგენილი განათებულობის დონე საფეხურის გამოყენებამდე იქნება უზრუნველყოფილი.
   - კიბის სახელურები და ნებისმიერი კედელი ან მათ მოში%ნავედ მდებარე სხვა ზედაპირი არ იქნება ბასრი ან უხეში ელემენტების შემცველი.
   - კიბის სახელურები არ იტრიალებს მათი ბუდეების საზღვრებში.

შპს "არქიტექტორები+"			მრავალბინიანი საცხოვრებელი სახლი	
დირექტორი		ნ ფარცხალაძე	გზა-კიბეების დეტალიზაცია	ფურც№
პრ მთ არქ		ნ. ფარცხალაძე		ფურცლ
შეასრულა		მ. გიორგაძე		მ. 1:100

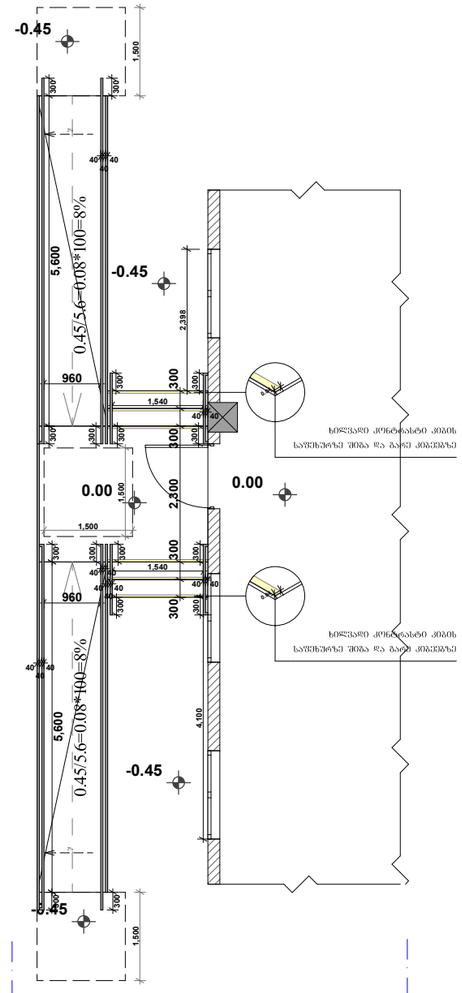

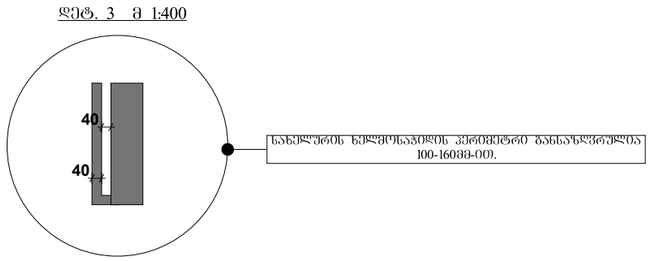

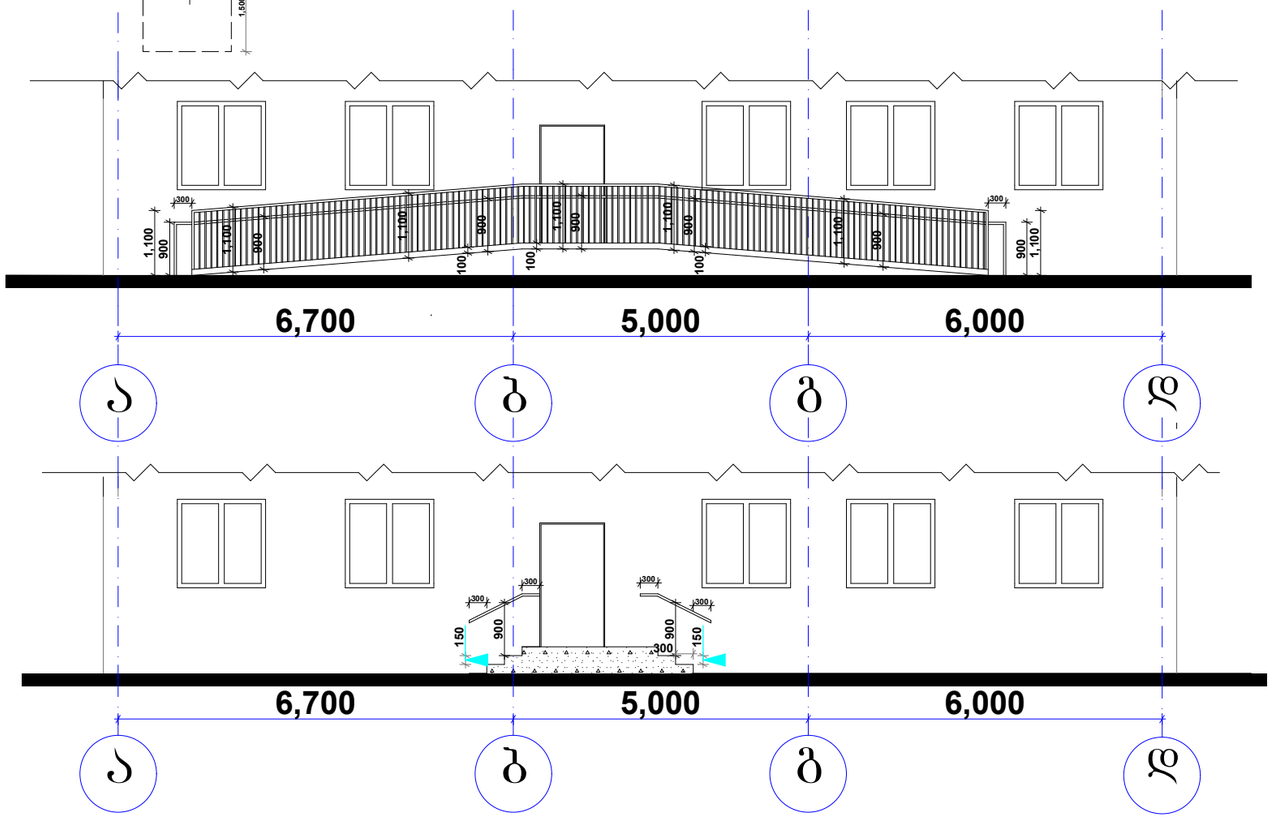

შენიშვნა:

1. ყველა კიბის ყოველი საფეხურისა და საბი%ელის 40 მმ სავალ ნაწილს, რომელიც იზომება საფხურის ნაშვერიდან თარაზულად, ექნება ერთგვაროვანი ფერის მქონე ზედაპირი, რომელიც საფეხურის ერთი კიდიდან საფეხურის მეორე კიდემდე.

2. მისაწვდომო გზაკიბის საზღვრებში იატაკის ზედაპირები იქნება მდგრადი, მყარი და არასრიალა.

3. კიბის საფეხურების განსხვავებული მონიშვნა იქნება გამძლე.

4. კიბის სახელურების ზედაპირები არ იქნება ბასრი ან ზხეში ელემენტების შემცველი.

5. კიბის სახელურები არ იტრიალებს მათი ბუდეების საზღვრებში

6. გასანათებელი საშუალებები უზრუნველყოფს კიბეების განათებას, რომელიც გაიზომება საბი%ელების ზედაპირების და ბაძნების ზედაპირების ცენტრში გაზომვისას საფეხურის წინაპირიდან 600მმ-ის საზღვრებში, შემდეგი წესის შესაბამისად:

   - არაუმცირეს 11 ლუქსი განათება.
   - არაუმცირეს 110 ლუქსი განათება, კიბით სარგებლობის დროს.
   - კიბეების გამოყენებისას 11 ლუქსიდან 110 ლუქსზე გადასვლა შესაძლებელი უნდა იყოს განათების სამართავებით უზრუნველყოფილი ავტომატური, მოძრავი სენსორული ტიპის განათების ჩამრთველებით, რომლებიც შეესაბამება ყველა ძვემოთ ჩამოთვლილს:
   - განათების სამართავები აღჭურვილი იქნება საიმედო ოპერაციული სისტემით და შეფასებული იქნება ამ მიზნით გამოყენებისთვის.
   - მოძრავი სენსორი გაძტიურდება დამკავებლის მოძრაობით საფეხურებზე ან საფეხურების ბაძნებზე.
   - განათების გამააძტიურებლები დაყენებული იქნება არაუმცირეს 15 წუთიანი მოქმედების პერიოდით.
   - კიბეების გამოყენებისას 11 ლუქსიდან 110 ლუქსზე გადასვლა შესაძლებელი უნდა იყოს განათების სამართავებით უზრუნველყოფილი ავტომატური, მოძრავი სენსორული ტიპის განათების ჩამრთველებით, რომლებიც შეესაბამება ყველა ძვემოთ ჩამოთვლილს.
   - გზა-კიბის განათება ნ აირთვება ავტომატური სენსორული ჩამრთველებით, ასეთის არსებობის შემთხვევაში, ისე, რომ შესასვლელში მდებარე ბაძანზე, შესასვლელში მდებარე ბაძნის მოსაზღვრე თითოეულ კიბის მარშსა და შესასვლელში მდებარე ბაძნის ზემოთ და ქვემოთ მდებარე ბაძნებზე მე-4 პუნქტით დადგენილი განათებულობის დონე საფეხურის გამოყენებამდე იქნება უზრუნველყოფილი.
   - კიბის სახელურები და ნებისმიერი კედელი ან მათ მოში%ნავედ მდებარე სხვა ზედაპირი არ იქნება ბასრი ან უხეში ელემენტების შემცველი.
   - კიბის სახელურები არ იტრიალებს მათი ბუდეების საზღვრებში.

შპს "არქიტექტორები+"			მრავალბინიანი საცხოვრებელი სახლი	
დირექტორი		ნ ფარცხალაძე	გზა-კიბეების დეტალიზაცია	ფურც№
პრ მთ არქ		ნ. ფარცხალაძე		ფურცლ
შეასრულა		მ. გიორგაძე		მ. 1:100

გადახურვის დეტალური ნახაზი

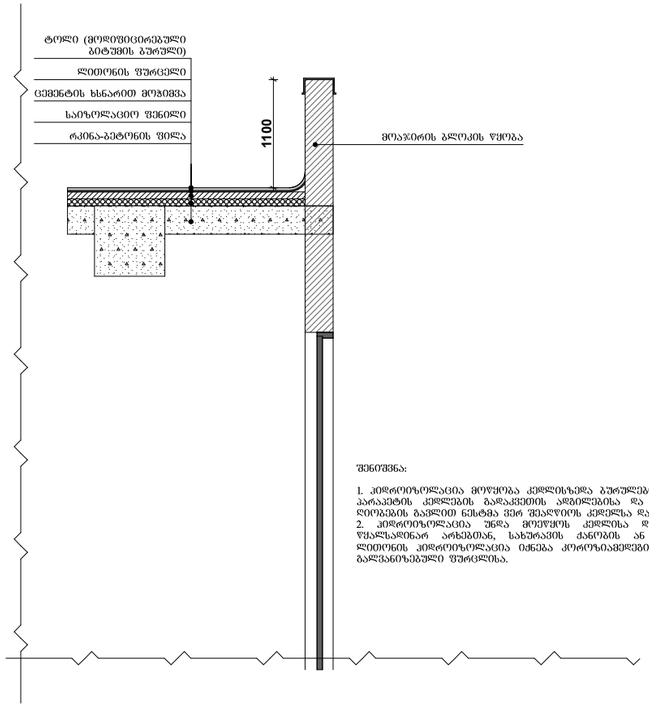

შენიშვნა:

1. კიდროიზოლაცია მოეწყობა კედლისზედა ბურულების გადაბმების, ნესტგამტარი მასალების, პარაპეტის კედლების გადაკვეთის ადგილებისა და სახურავის ზედაპირზე არსებული სხვა ღიობების გავლით ნესტმა ვერ შეაღწიოს კედელსა და სახურავში.
2. კიდროიზოლაცია უნდა მოეწყოს კედლისა და სახურავის გადაკვეთის ადგილებში, წყალსადინარ არხებთან, სახურავის ძაბრებს ან მიმართულების შეცვლის ადგილებში. ღიობების კიდროიზოლაცია იქნება კროროზიაგამძლე და, არანაკლებ, 0.5 მმ სისქისა (**No.** 26 გალვანიზებული ფურცლისა.

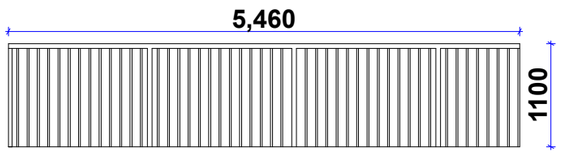

ფასადის დეტალური ნახაზი

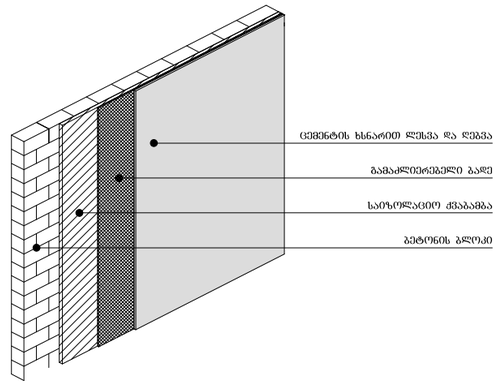

შენიშვნა:

კიდროიზოლაცია მოეწყობა გარე კედლისა და ფანჯრის ანაწყობების, გარე კედლისა და სახურავის გადაკვეთის არეალებში.

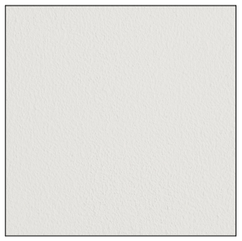

- მიუნჰენის ლესვა და ღებვა (**RAL7044**)



- მიუნჰენის ლესვა და ღებვა (**RAL1035**)

შპს "არქიტექტორები+"			მრავალბინიანი საცხოვრებელი სახლი	
დირექტორი		ნ ფარცხალაძე	სახურავის და ფასადის დეტალიზაცია	ფურც№
პრ მთ არქ		ნ. ფარცხალაძე		ფურცლ
შეასრულა		მ. გიორგაძე		
				მ. 1:100