არსებული ადმინისტრაციული შენობის გეგმა 1:100 მ.

არსებული პირველი სართულის ადმინისტრაციული შენობის გეგმა 1:100 მ.

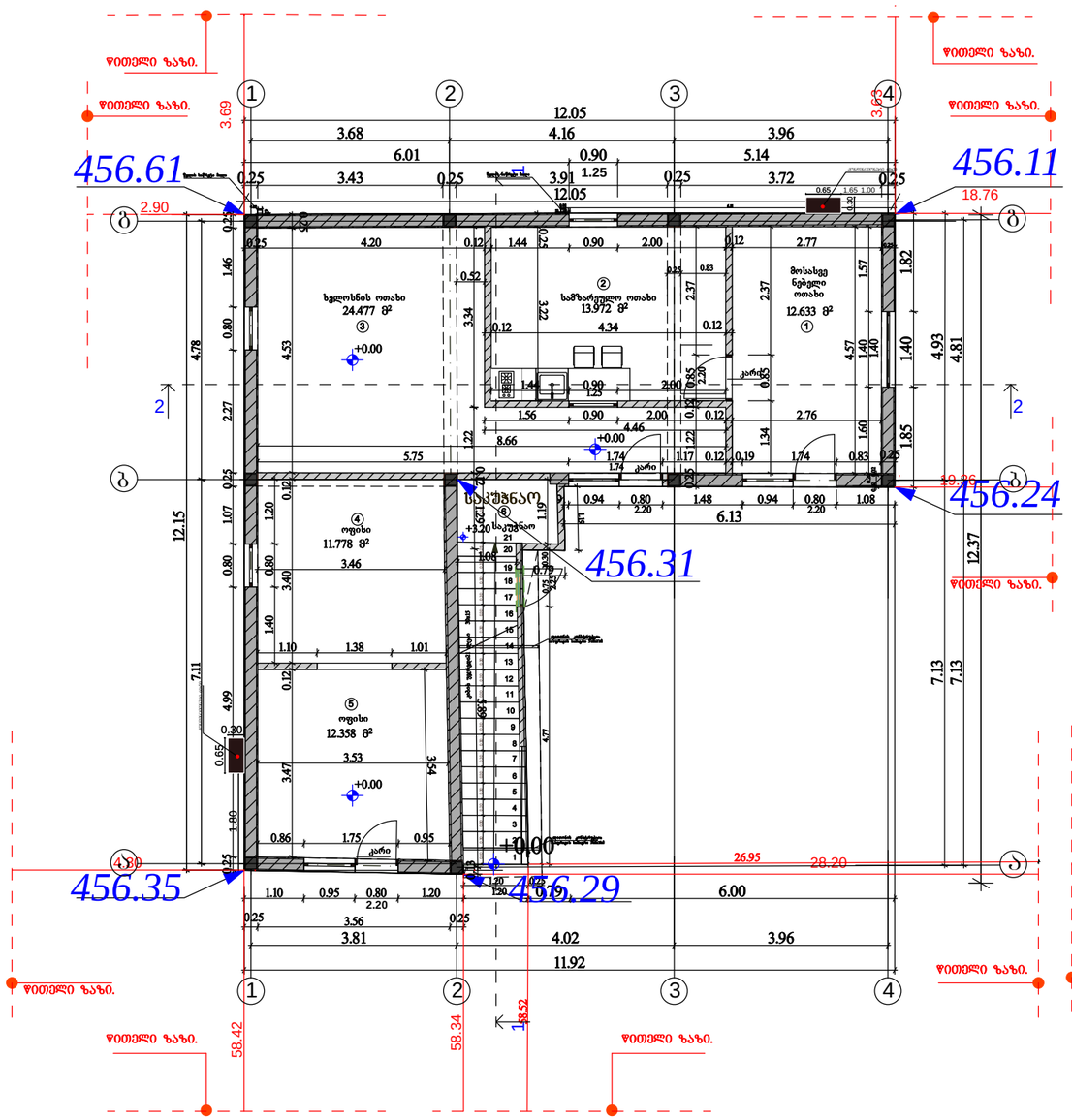

არსებული მეორე სართულის ადმინისტრაციული შენობის გეგმა 1:100 მ.

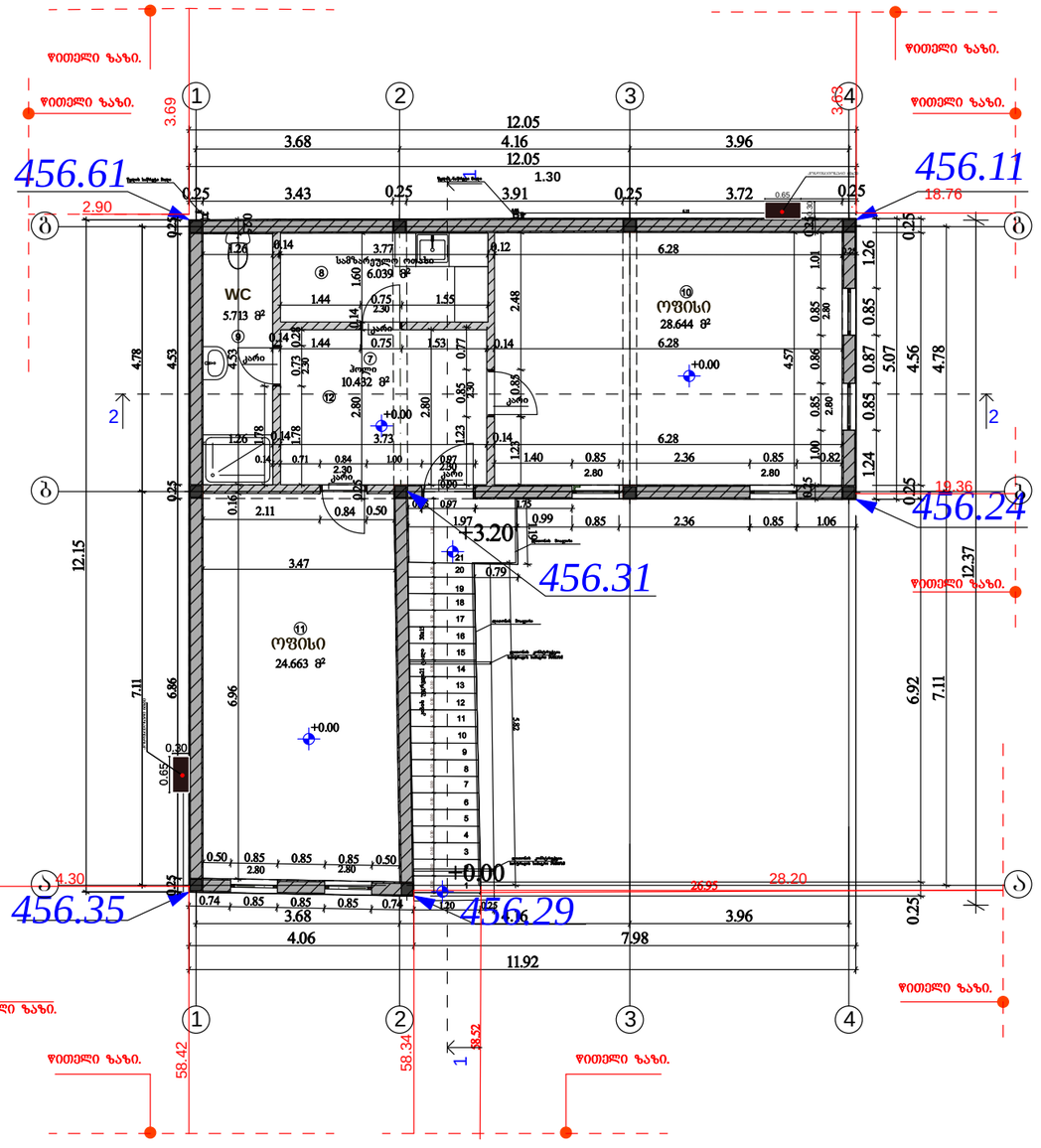

შენიშვნა

1. ნახაზზე ზომები მოცემულია სმ, ნიშნულები მ.

ექსპლიკაცია

1. მოსასვენებელი ოთახი
2. სამზარეულო
3. ხელოსნის ოთახი
4. ოფისი
5. ოფისი
6. საკუჭნაო
7. ჰოლი
8. სამზარეულო
9. ტვალეტი
10. ოფისი
11. ოფისი
12. ჰოლი

პრ.მთ.არქ.	გიორგი დგებუაძე			ნახ№	
არქიტექტორი	გიორგი დგებუაძე				
დამკვეთი	შ.პ.ს. "ეკო ბაზი კლიუსი"			თარიღი	27.12.2021
			ქალაქი თბილისი, დავით აღმაშენებლის ხეივანი გაზ გამართი სადგური(ს/კ 01.72.14.006.338)		
				სტადია	ფურცელი	ფურ-ბი
				ა.პ.	1	16
			არსებული ადმინისტრაციული შენობის პირველი მეორე სართულის გეგმა		

არსებული ადმინისტრაციული შენობის სახურავის გეგმა 1:100 მ.

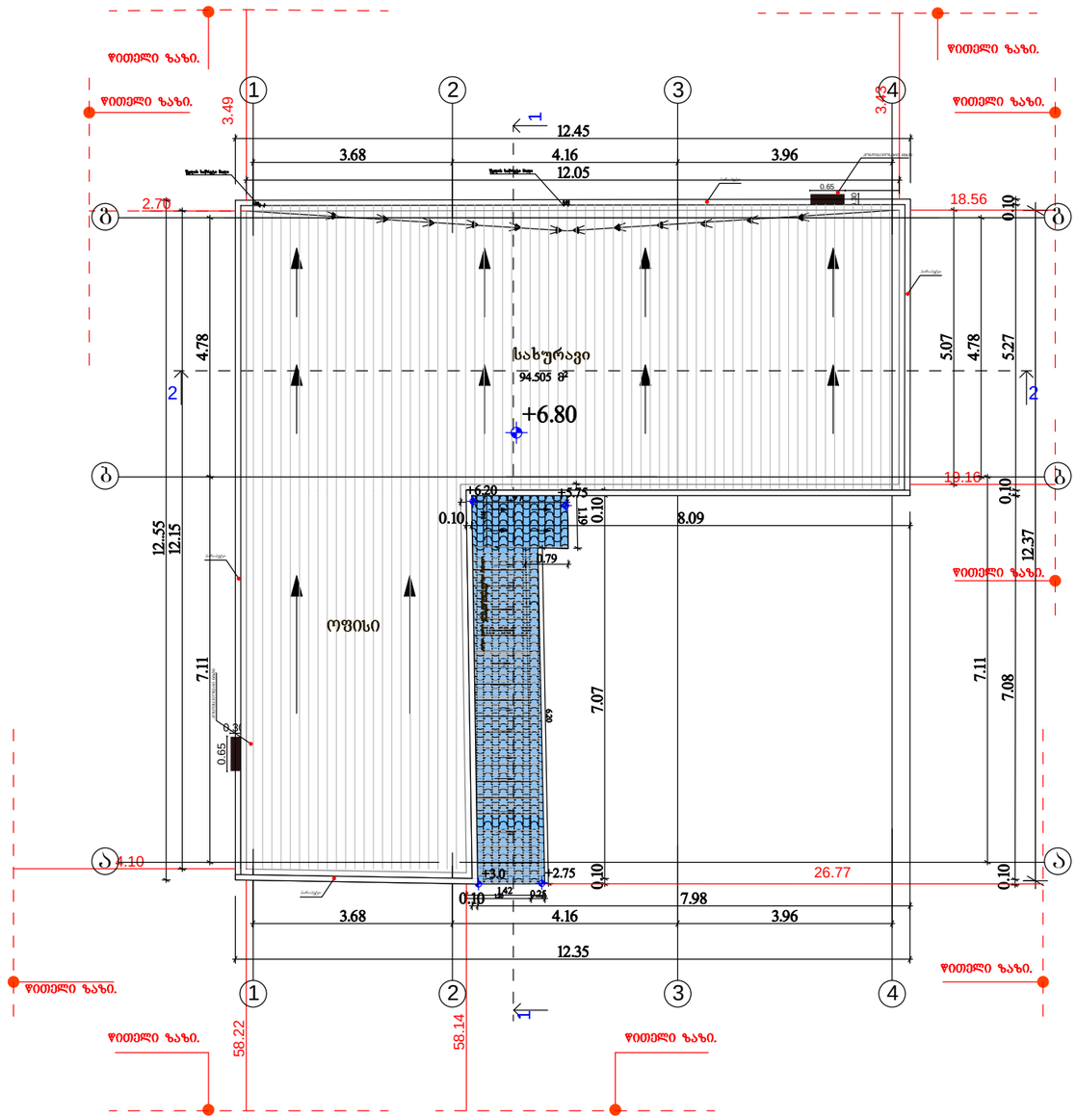

შ.პ.ს. "ეკო ბაზი კლიუსი"

შენიშვნა

1. ნახაზზე ზომები მოცემულია სმ, ნიშნულები მ.

პრ.მთ.არქ.	ბიორგი დგებუაძე			ობიექტ. №	
არქიტექტორი	ბიორგი დგებუაძე				
დამკვეთი	შ.პ.ს. "ეკო ბაზი კლიუსი"			თარიღი	27.12.2021
			ქალაქი თბილისი, დავით აღმაშენებლის ხეივანი გაზ გამართი სადგური(ს/კ 01.72.14.006.338)		
				სტადია	ფურცელი	ფურ-ბი
				პ.პ.	2	16
			არსებული ადმინისტრაციული შენობის სახურავის გეგმა		

არსებული ფარდულის გეგმა 1:100 მ.

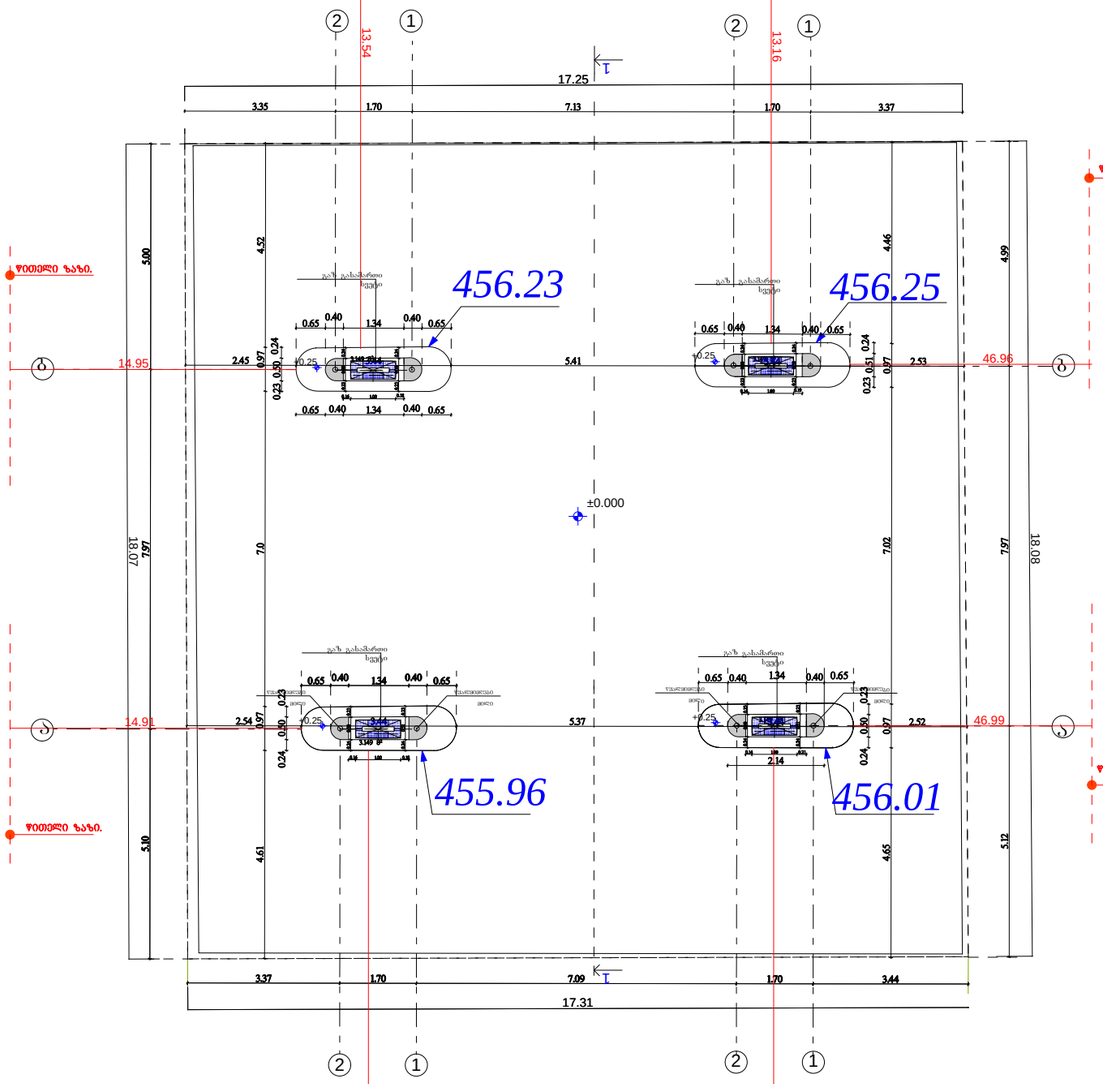

არსებული ფარდულის სახურავის გეგმა 1:100 მ.

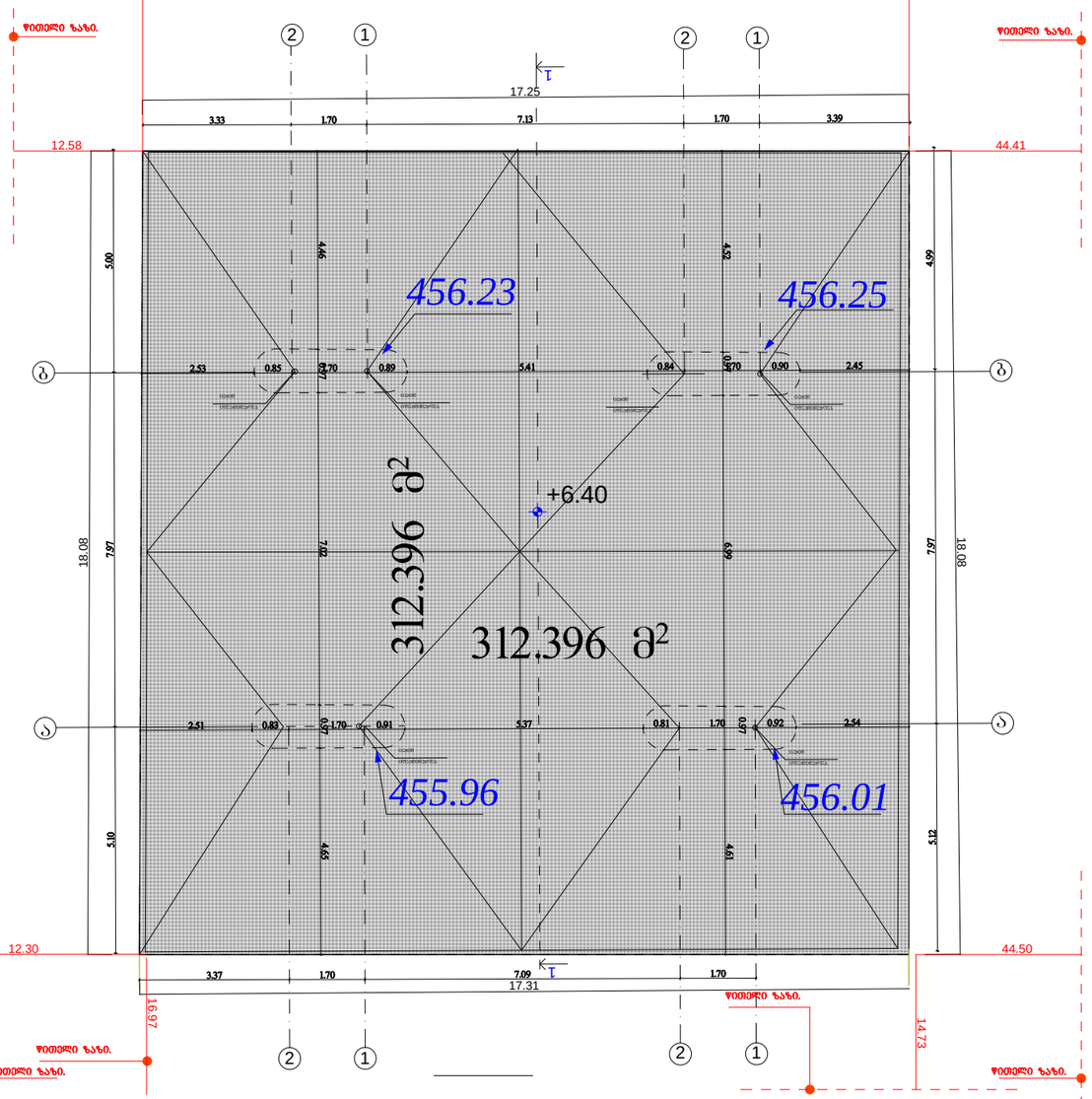

პრ.მთ.არქ.	გიორგი დგებუაძე		ობიექტ. №	
არქიტექტორი	გიორგი დგებუაძე			
დამკვეთი	შპს. "ეკო გაზი კლიუსი"		თარიღი	27.12.2021

ქალაქი თბილისი, დავით აღმაშენებლის ხეივანი გაზ გამართი სადგური(ს/კ 01.72.14.006.338)

სტადია	ფურცელი	ფურ-ბი
ა.პ.	3	16

არსებული ფარდულის გეგმა , არსებული ფარდულის სახურავის გეგმა 1-2 1-2 ა-ბ ა-ბ დერძებში

საპროექტო ფარდულის გეგმა 1:100 მ.

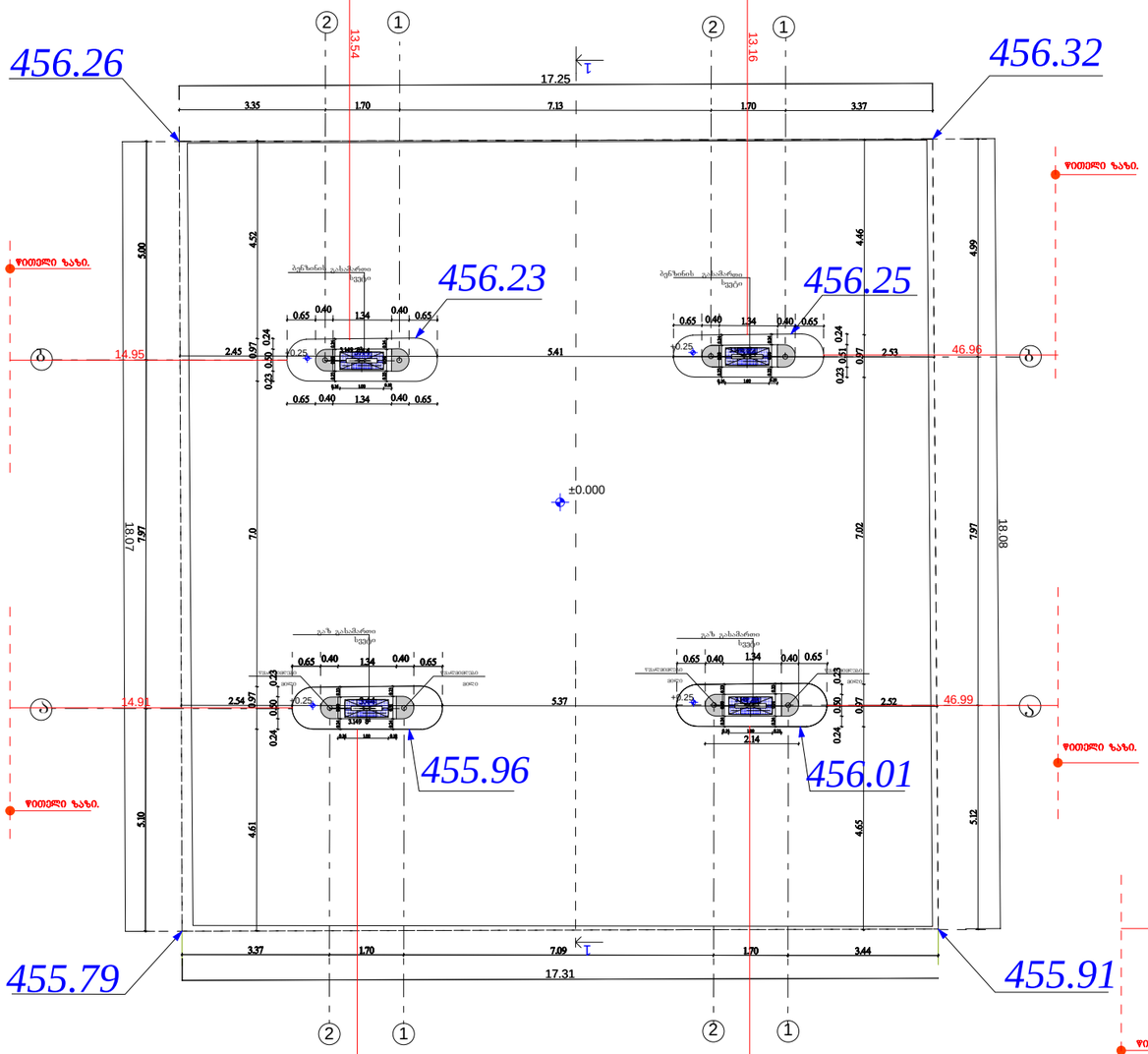

საპროექტო ფარდულის სახურავის გეგმა 1:100 მ.

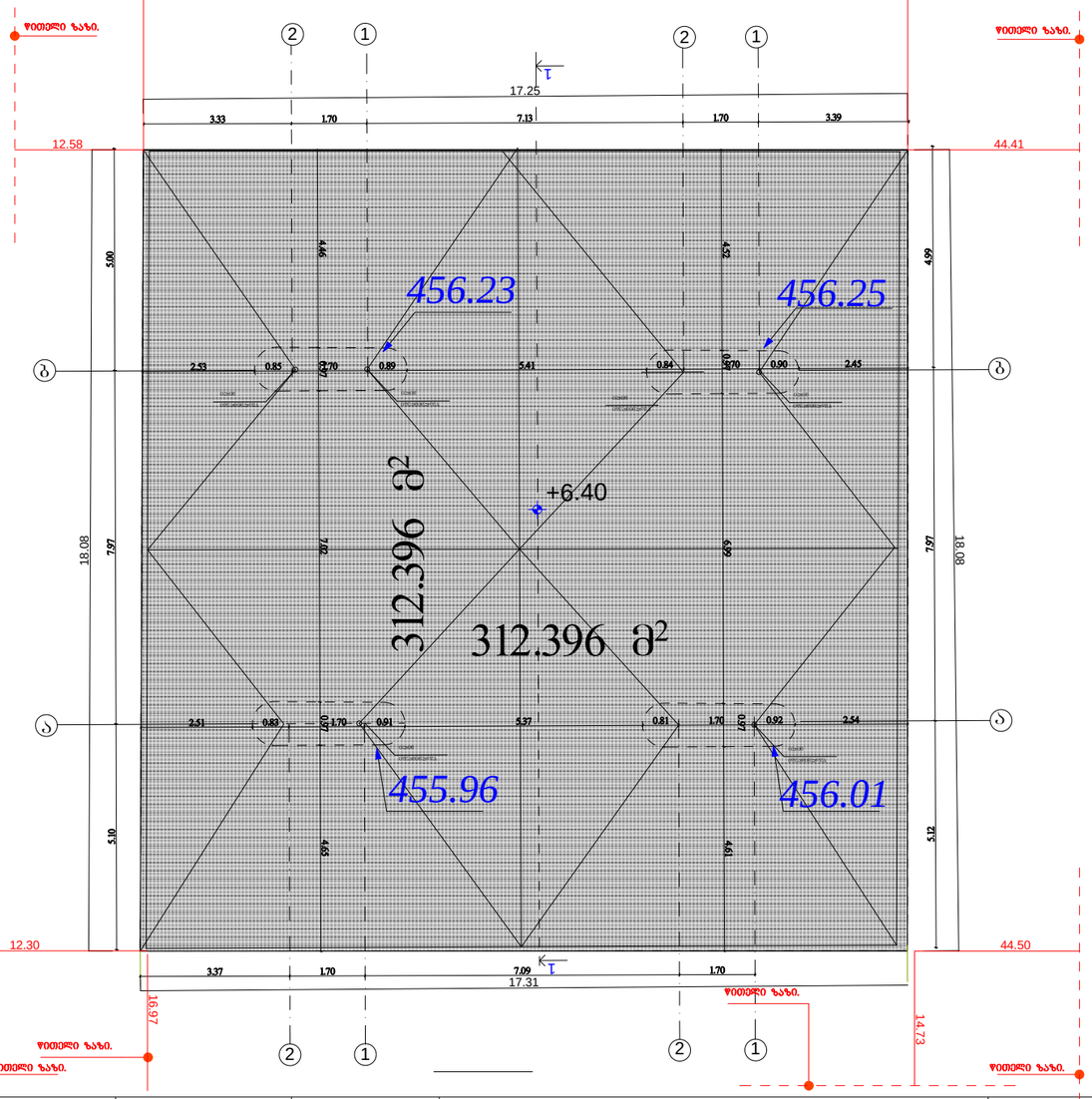

არ.მთ.არძ.	ბიორგი დგებუაძე		ინვენტ. №	
არქიტექტორი	ბიორგი დგებუაძე			
დამკვეთი	შ.პ.ს. "მკო ბაზი პლიუსი"		თარიღი	27.12.2021

ქალაქი თბილისი, დავით აღმაშენებელის ხეივანი გაზ გამანაწილებელი სადგური(ს/კ 01.72.14.006.338)

სტადია	ფურცელი	ფურ-ბი
ა.პ.	4	16

საპროექტო ფარდულის სახურავის გეგმა | გეგმა 1-2 | საპროექტო ფარდულის 1-2 | ა-პ | ა-პ ღერძებში

არსებული საკომპრესოროს გეგმა 1 :100 მ

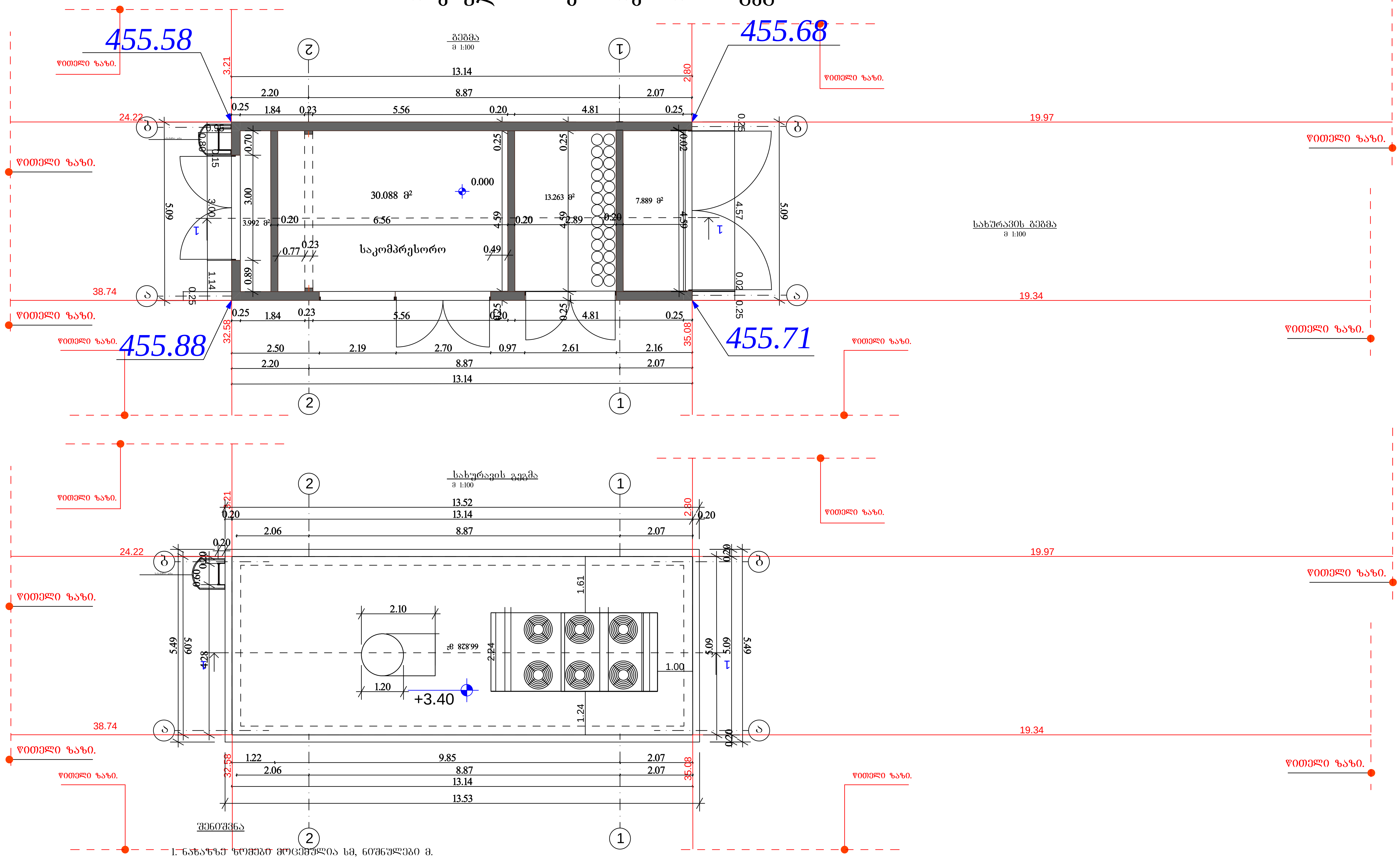

შენიშვნა

1. ნახაზზე ზომები მოცემულია სმ, ნიშნულები მ.

	გიორგი ღვებუაძე	[signature]		ინვენტ. №	
პრ.მთ.არქ.	გიორგი ღვებუაძე	[signature]			
არქიტექტორი	შ.პ.ს. "ეკო გაზი პლიუსი"			თარიღი	27.12.2021
დამკვეთი			ქალაქი თბილისი, დავით აღმაშენებელის ხეივანი გაზ გამართი სადგური(ს/კ 01.72.14.006.338)		
				სტადია	ფურცელი	ფურ-ბი
				ა.პ.	5	16
			არსებული საკომპრესოროს გეგმა არსებული საკომპრესოროს სახურავის გეგმა 1-2 1-2 ღერძებში		

არსებული ტუალტის გეგმა 1:100 მ.

ტუალეტის გეგმა

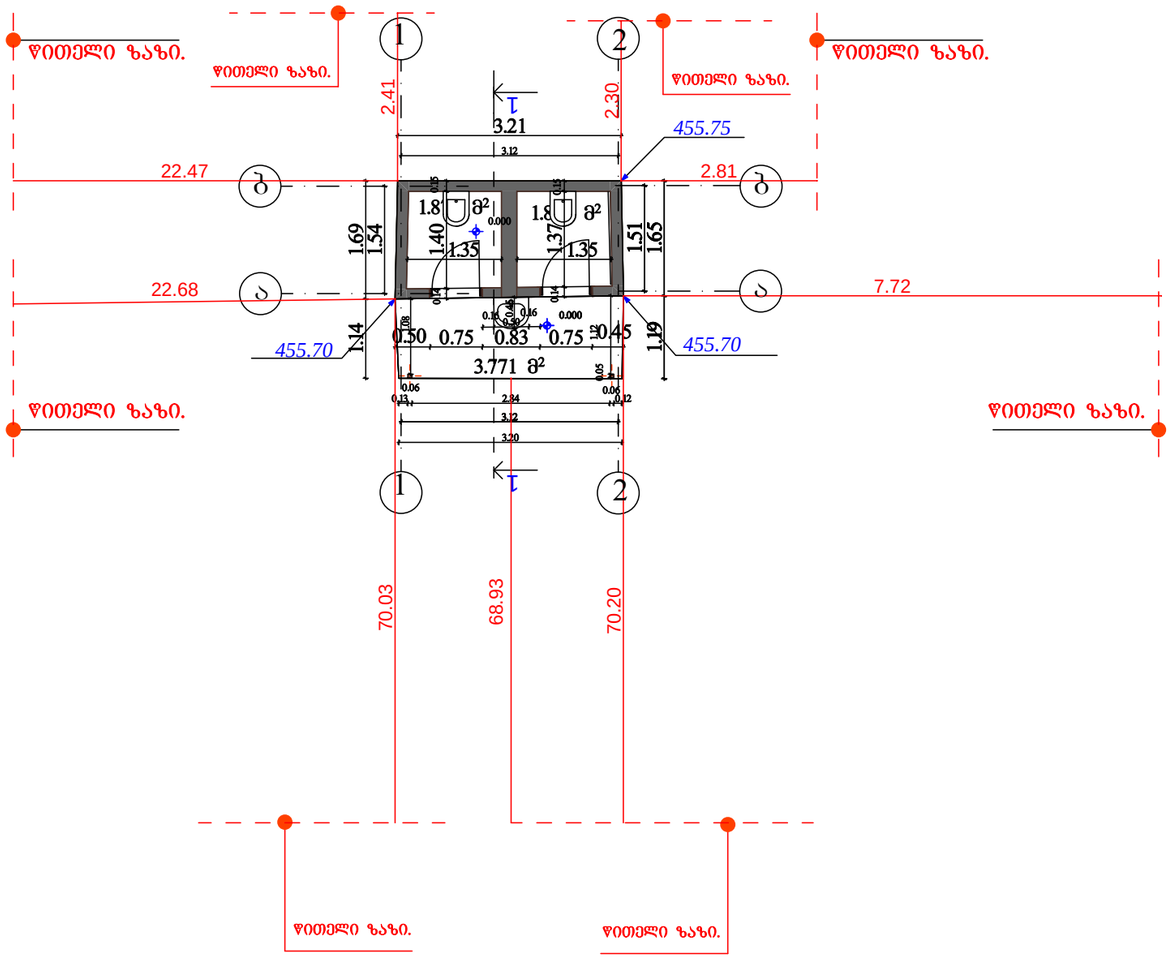

ტუალეტის სახურავის გეგმა

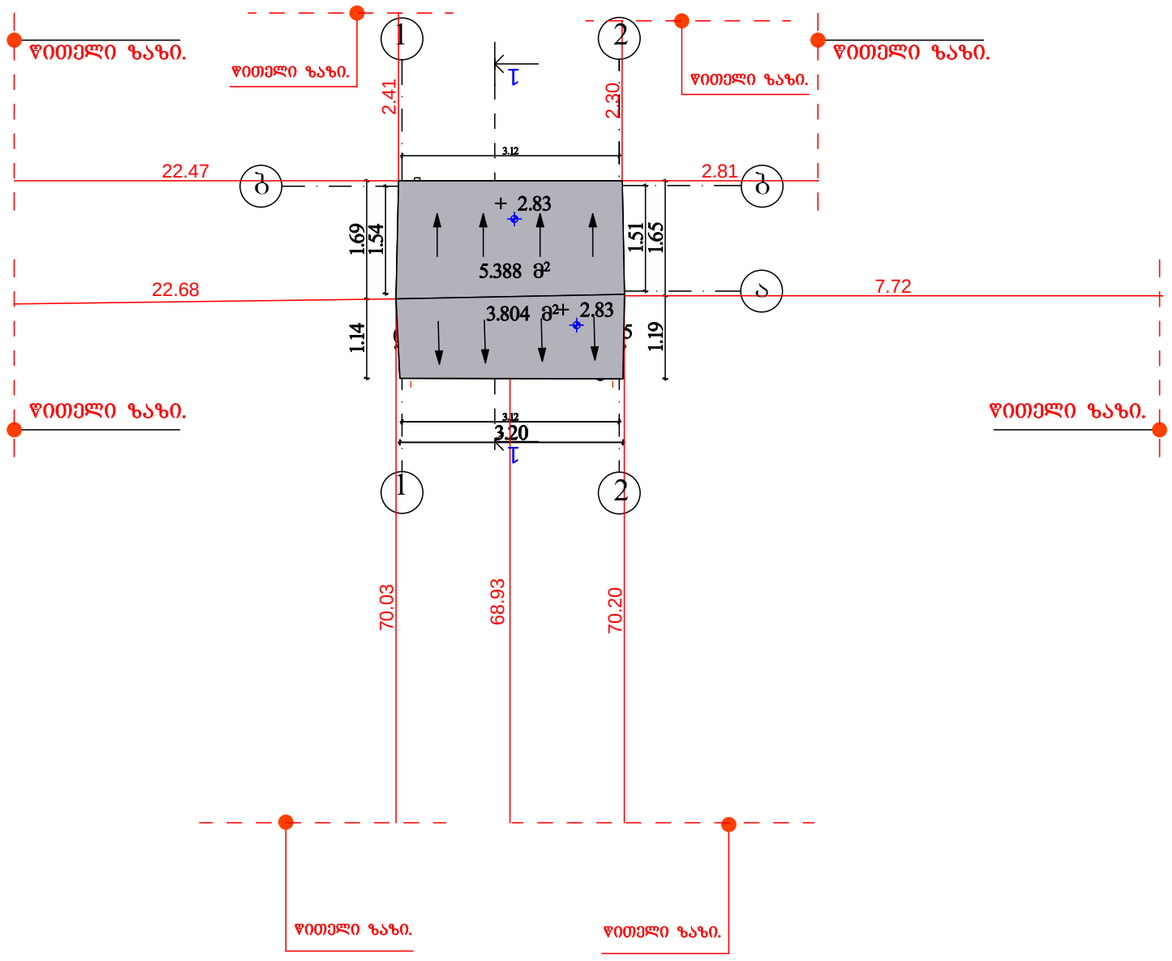

პრ.მთ.არქ.	გიორგი დგებუაძე			ნახ. №	
არქიტექტორი	გიორგი დგებუაძე				
დამკვეთი	შპს. "ეკო გაზი კლიუსი"			თარიღი	27.12.2021
			ქალაქი თბილისი, დავით აღმაშენებლის ხეივანი გაზ გამართი სადგური(ს/კ 01.72.14.006.338)		
				სტადია	ფურცელი	ფურ-ბი
				ა.პ.	6	16
			ტუალეტის გეგმა ტუალეტის სახურავის გეგმა		

არსებული მოსაცდელის გეგმა 1:100 მ.

არსებული მოსაცდელის გეგმა

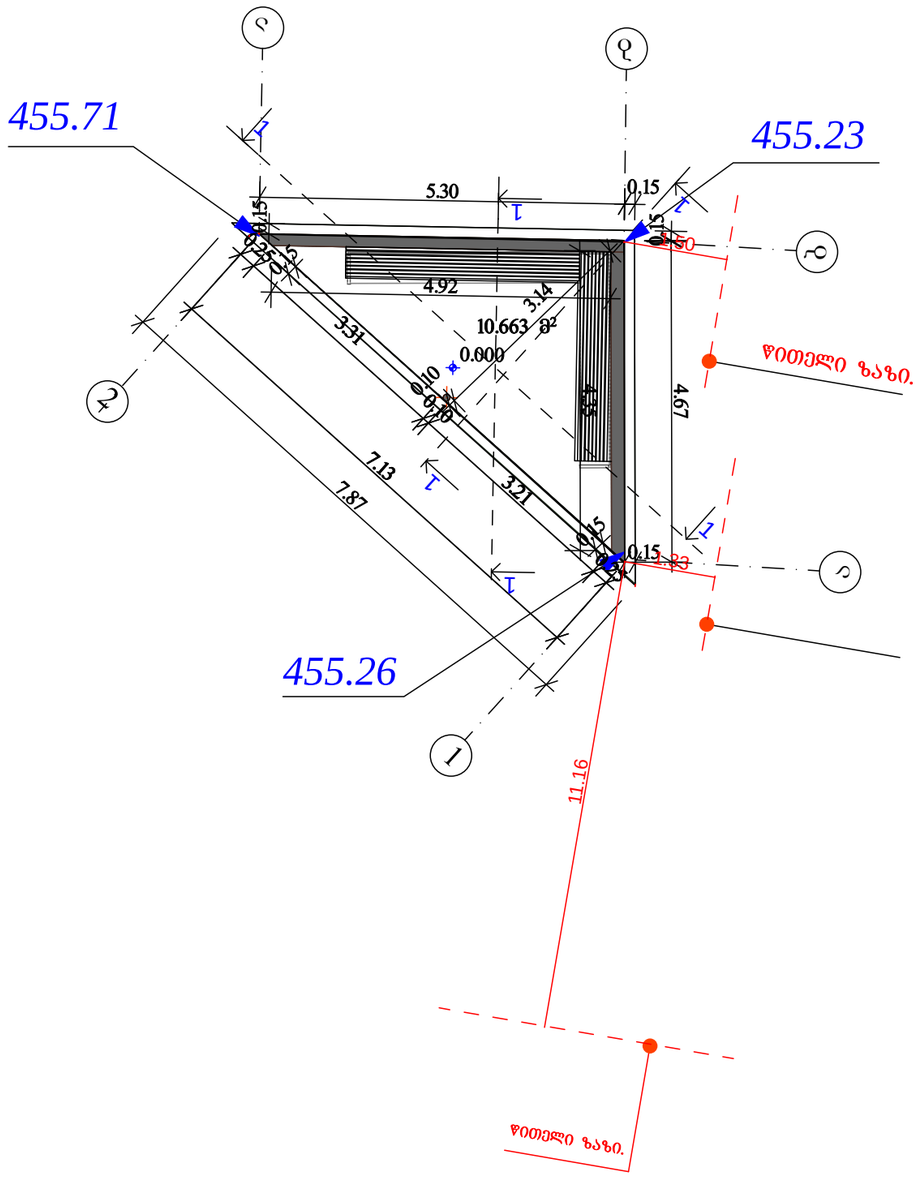

არსებული მოსაცდელის სახურავის გეგმა

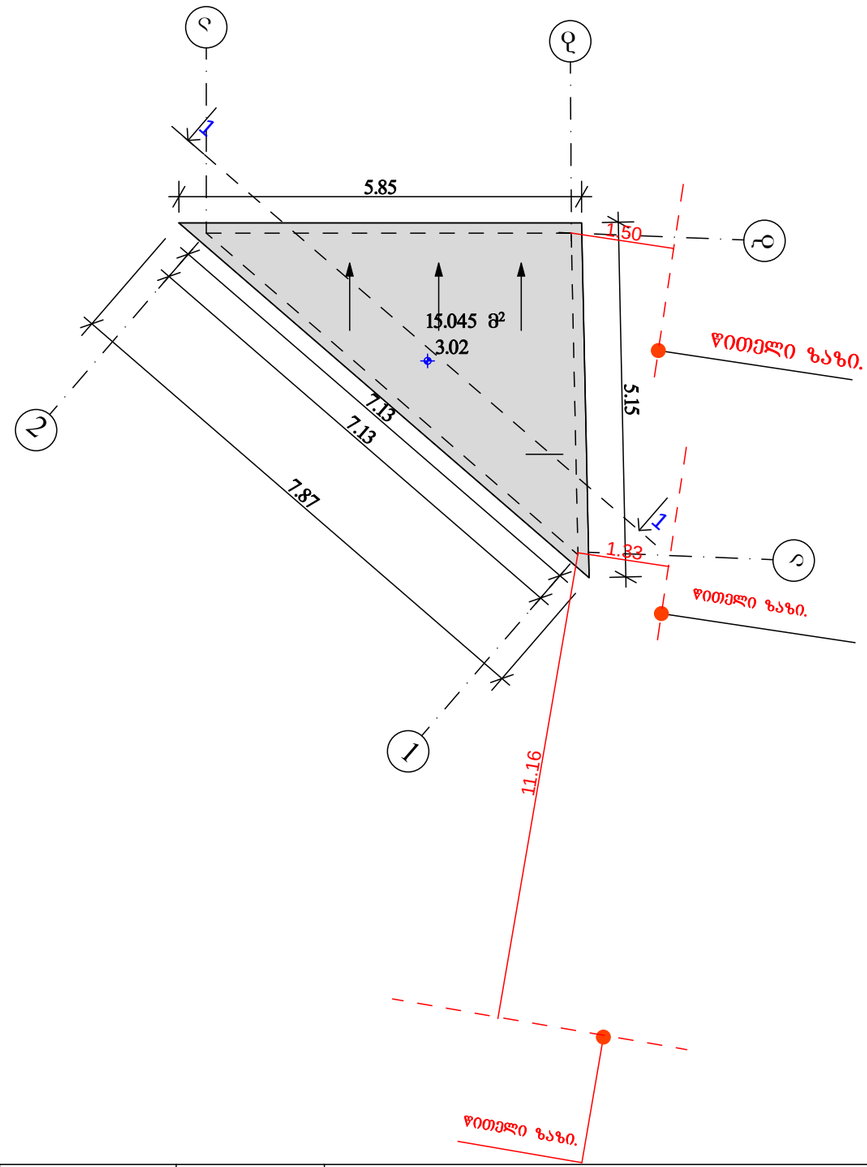

პრ.მთ.არქ.	გიორგი დგებუაძე			ინვენტ. №	
არქიტექტორი	გიორგი დგებუაძე				
დამკვეთი	შპს. "ეკო გაზი პლიუსი"			თარიღი	27.12.2021
			ქალაქი თბილისი, დავით აღმაშენებლის ხეივანი გაზ გამართი სადგური(ს/კ 01.72.14.006.338)		
				სტადია	ფურცელი ფურ-ბი
				ა.პ.	7 16
			არსებული მოსაცდელის გეგმა, არსებული მოსაცდელის სახურავის გეგმა		

არსებული ჯიხურის გეგმა მ. 1:100

არსებული ჯიხურის გეგმა

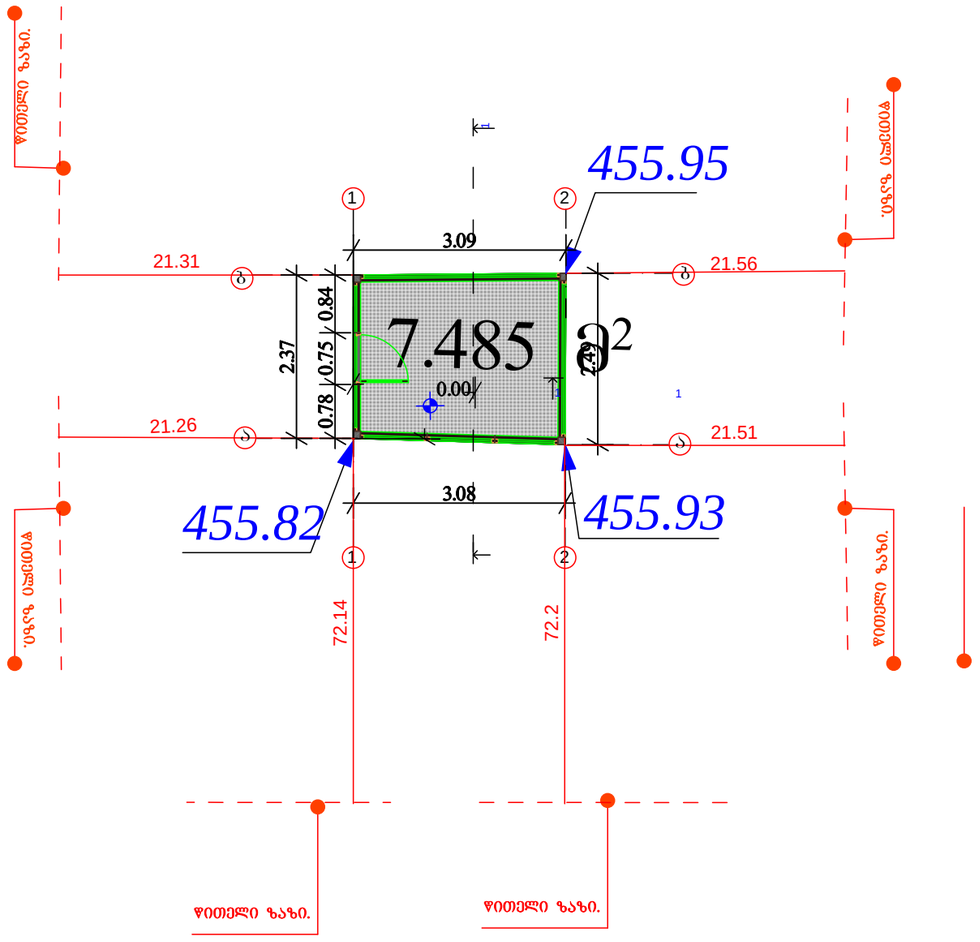

არსებული ჯიხურის სახურავის გეგმა

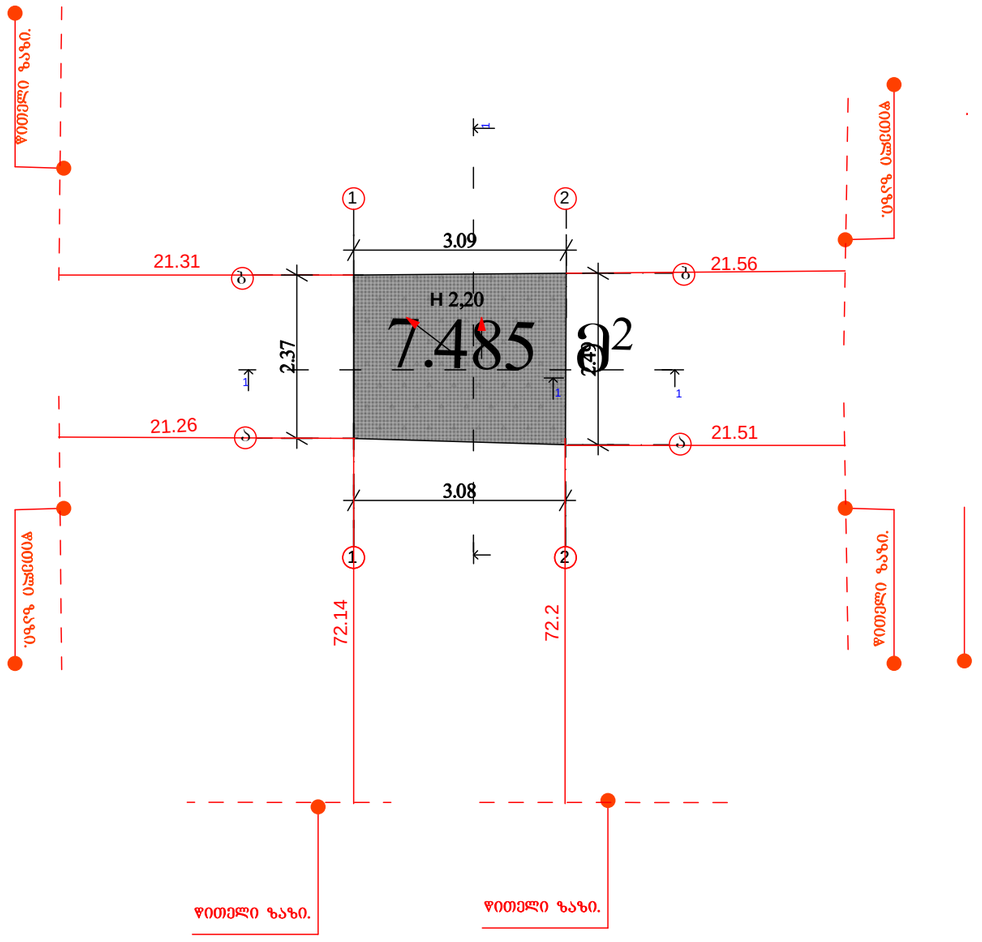

პრ.მთ.არქ.	გიორგი დგებუაძე			ინვენტ. №	
არქიტექტორი	გიორგი დგებუაძე				
დამკვეთი	შ.პს. "მკო ბაზი პლიუსი"			თარიღი	27.12.2021
			ქალაქი თბილისი, დავით აღმაშენებელის ხეივანი გაზ გამართი სადგური(ს/კ 01.72.14.006.338)		
				სტადია	ფურცელი ფურ-ბი
				ა.პ.	8 16
			არსებული ჯიხურის მოსაცდელის გეგმა		

①

არსებული მომსახურე პერსონალის დამხმარე ჯიხური მ. 1:100

არსებული მომსახურე პერსონალის დამხმარე ჯიხური გეგმა

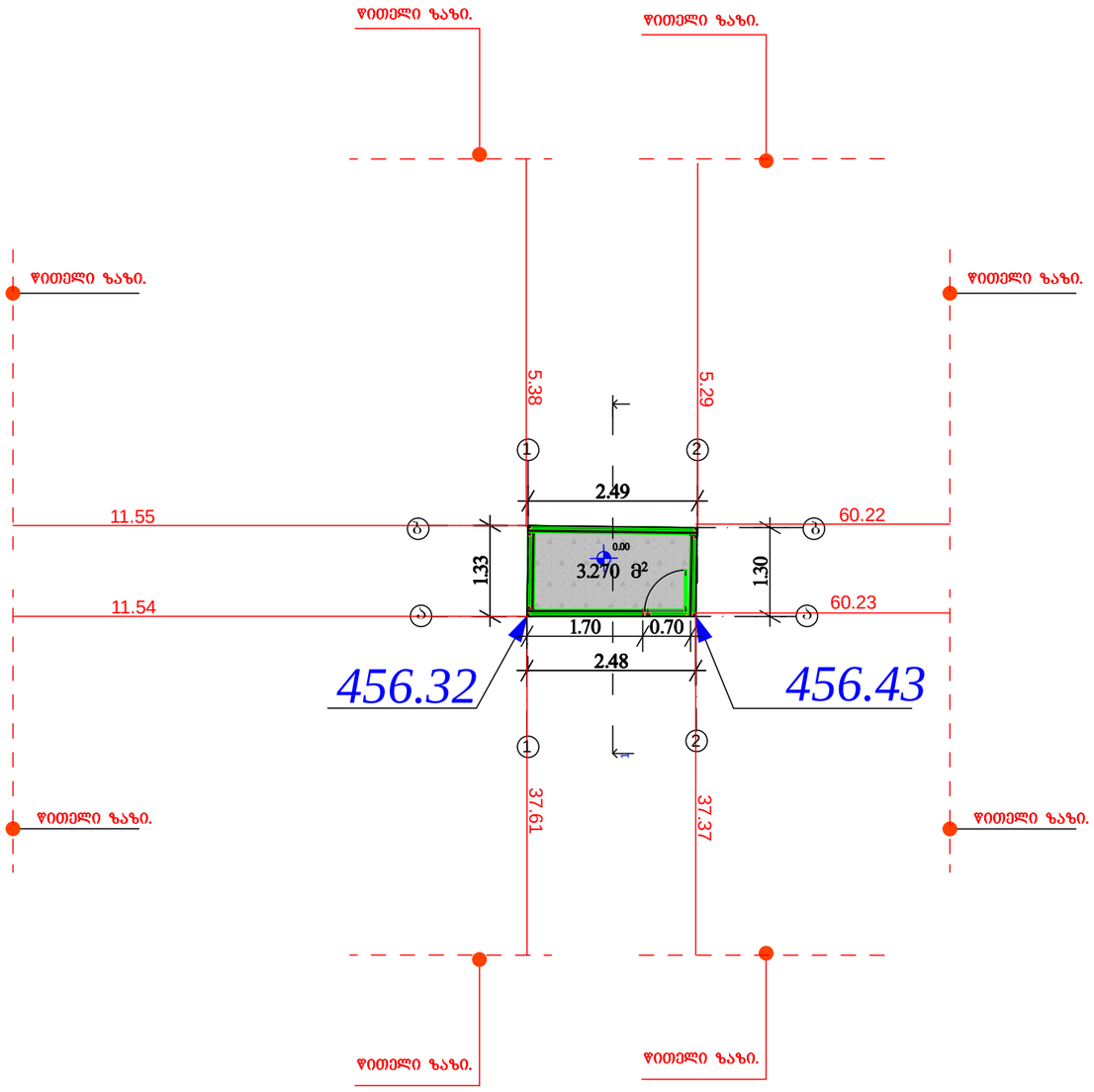

არსებული მომსახურე პერსონალის დამხმარე ჯიხური სახურავის გეგმა

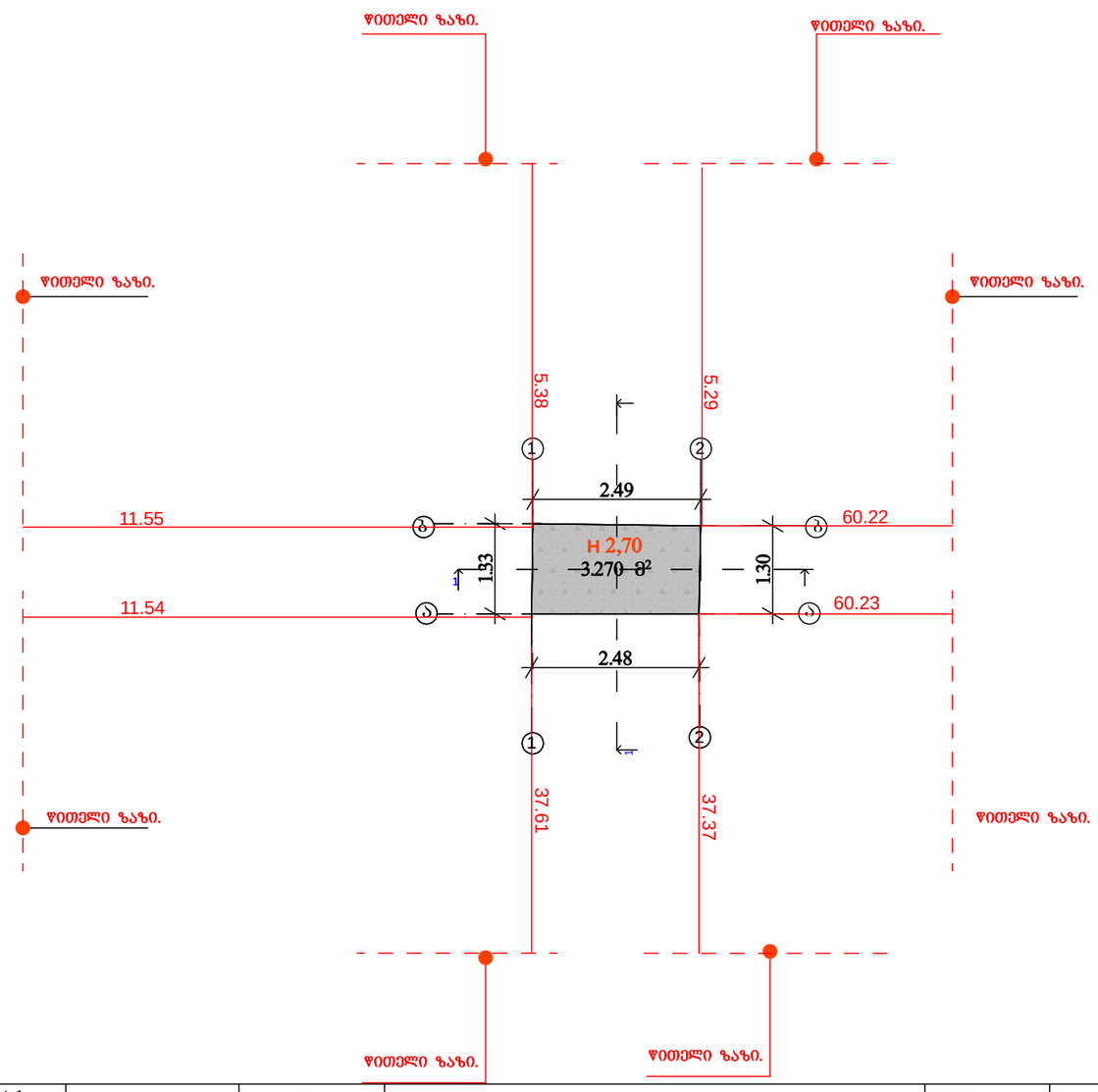

პრ.მთ.არქ.	გიორგი დგებუაძე			ნივნტ. №	
არქიტექტორი	გიორგი დგებუაძე				
დამკვეთი	შ.პ.ს. "ეკო ბაზი კლიუსი"			თარიღი	27.12.2021
			ქალაქი თბილისი, დავით აღმაშენებლის ხეივანი გაზ გამართი სადგური(ს/კ 01.72.14.006.338)		
				სტადია	ფურცელი	ფურ-ბი
				ა.პ.	9	16
			არსებული ჯიხურის გეგმა		

არსებული ელექტრო ქვესადგური გეგმა 1 :100 მ

არსებული ელექტრო ქვესადგურის გეგმა 1 :100 მ

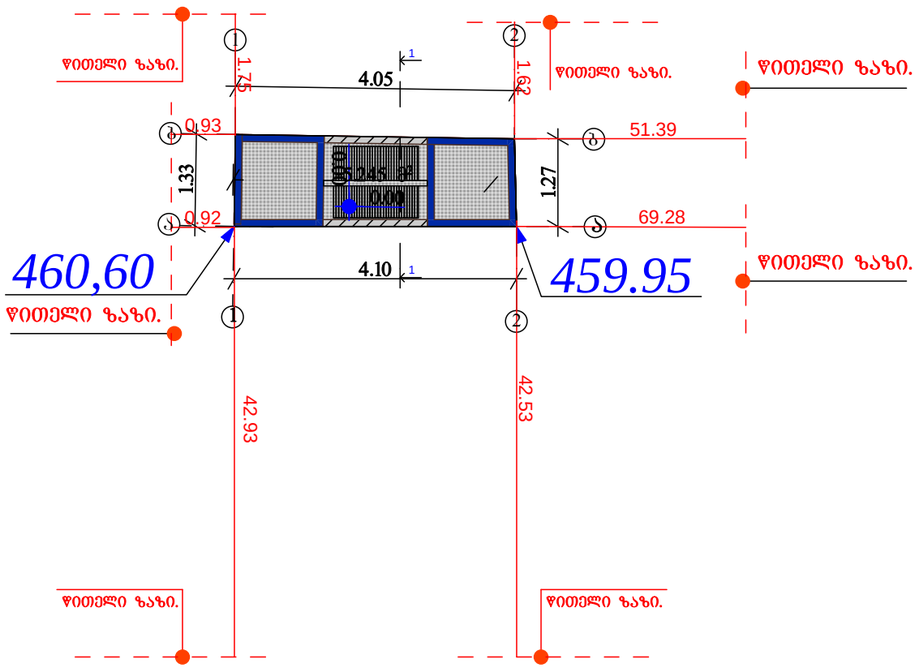

არსებული ელექტრო ქვესადგურის სახურავის გეგმა 1 :100 მ

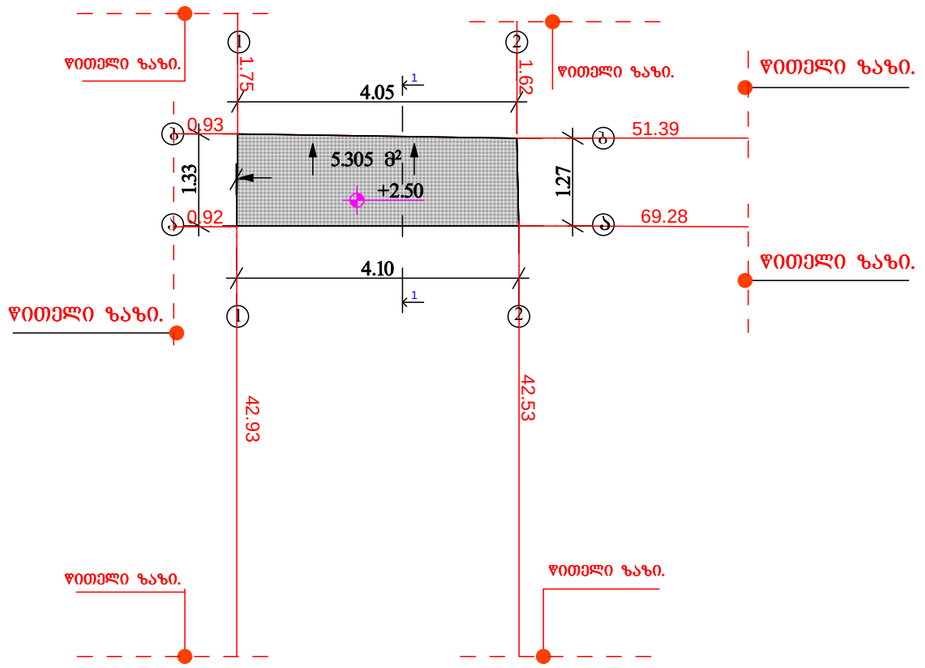

პრ.მთ.არქ.	გიორგი დგებუაძე			ინვენტ. №	
არქიტექტორი	გიორგი დგებუაძე				
დამკვეთი	შ.პ.ს. "ეკო ბაზი კლიუსი"			თარიღი	27.12.2021
			ქალაქი თბილისი, დავით აღმაშენებელის ხეივანი გაზ გამართი სადგური(ს/კ 01.72.14.006.338)		
				სტადია	ფურცელი / ფურ-ბი
				ა.პ.	10 / 16
			არსებული ელექტრო ქვესადგურის გეგმა სახურავის გეგმა		

არსებული მოსაცდელის გეგმა მ. 1:100

არსებული მოსაცდელის გეგმა

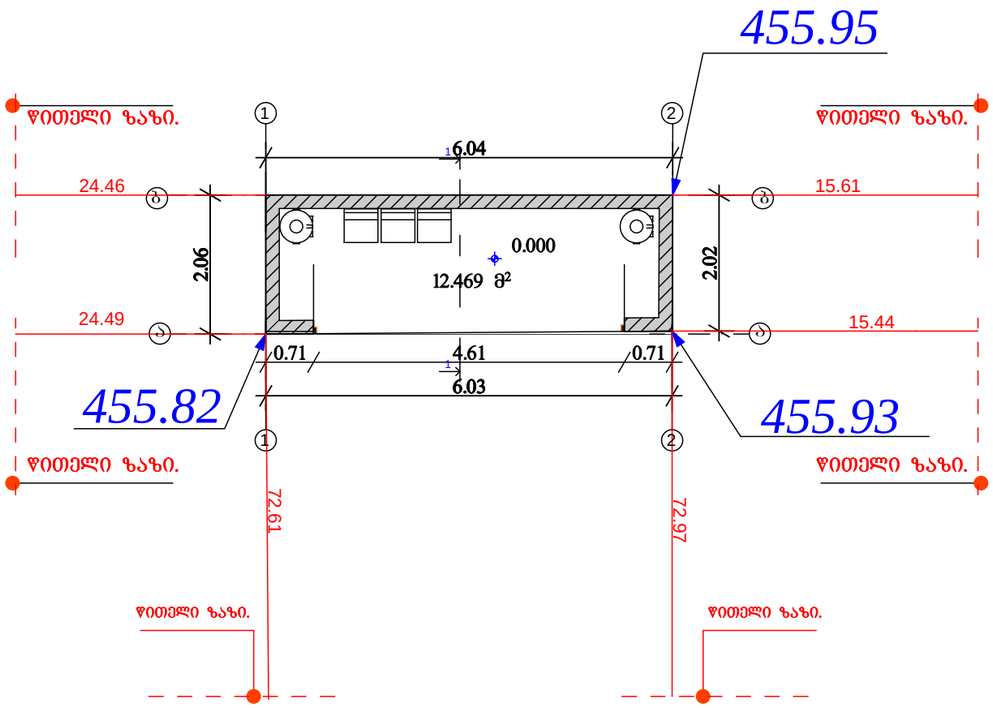

არსებული მოსაცდელის სახურავის გეგმა

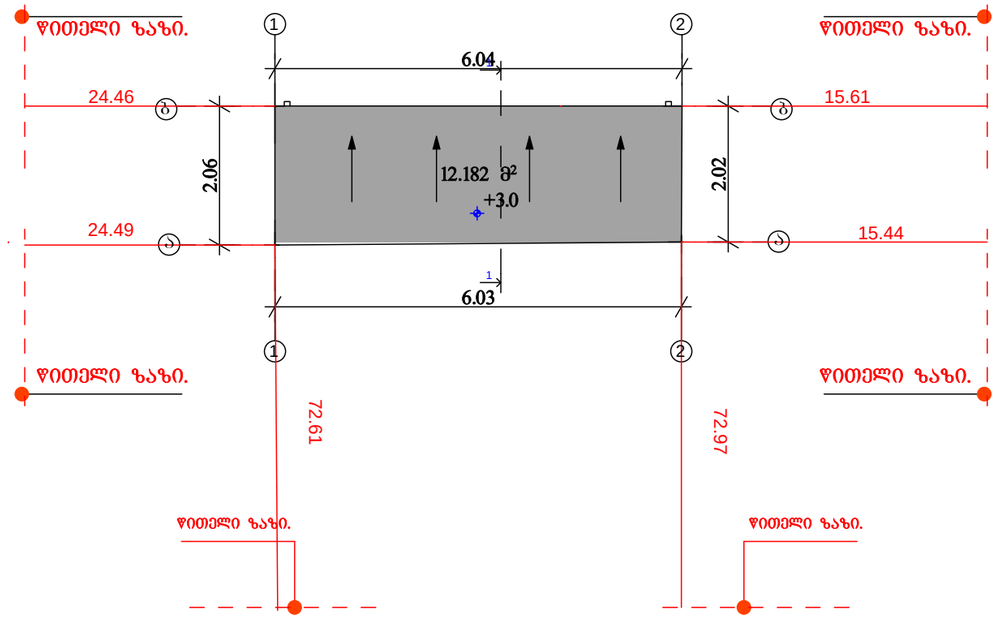

პრ.მთ.არქ.	გიორგი დგებაშაძე			ინვენტ. №	
არქიტექტორი	გიორგი დგებაშაძე				
დამკვეთი	შ.პს. "ეკო ბაზი კლიფსი"			თარიღი	27.12.2021
			ქალაქი თბილისი, დავით აღმაშენებელის ხეივანი გაზ გამართი სადგური(ს/კ 01.72.14.006.338)		
				სტადია	ფურცელი ფურ-ბი
				ა.პ.	11 16
			არსებული მოსაცდელის გეგმა მოსაცდელის სახურავის გეგმა		

არსებული ფასის მაჩვენებელის გეგმა

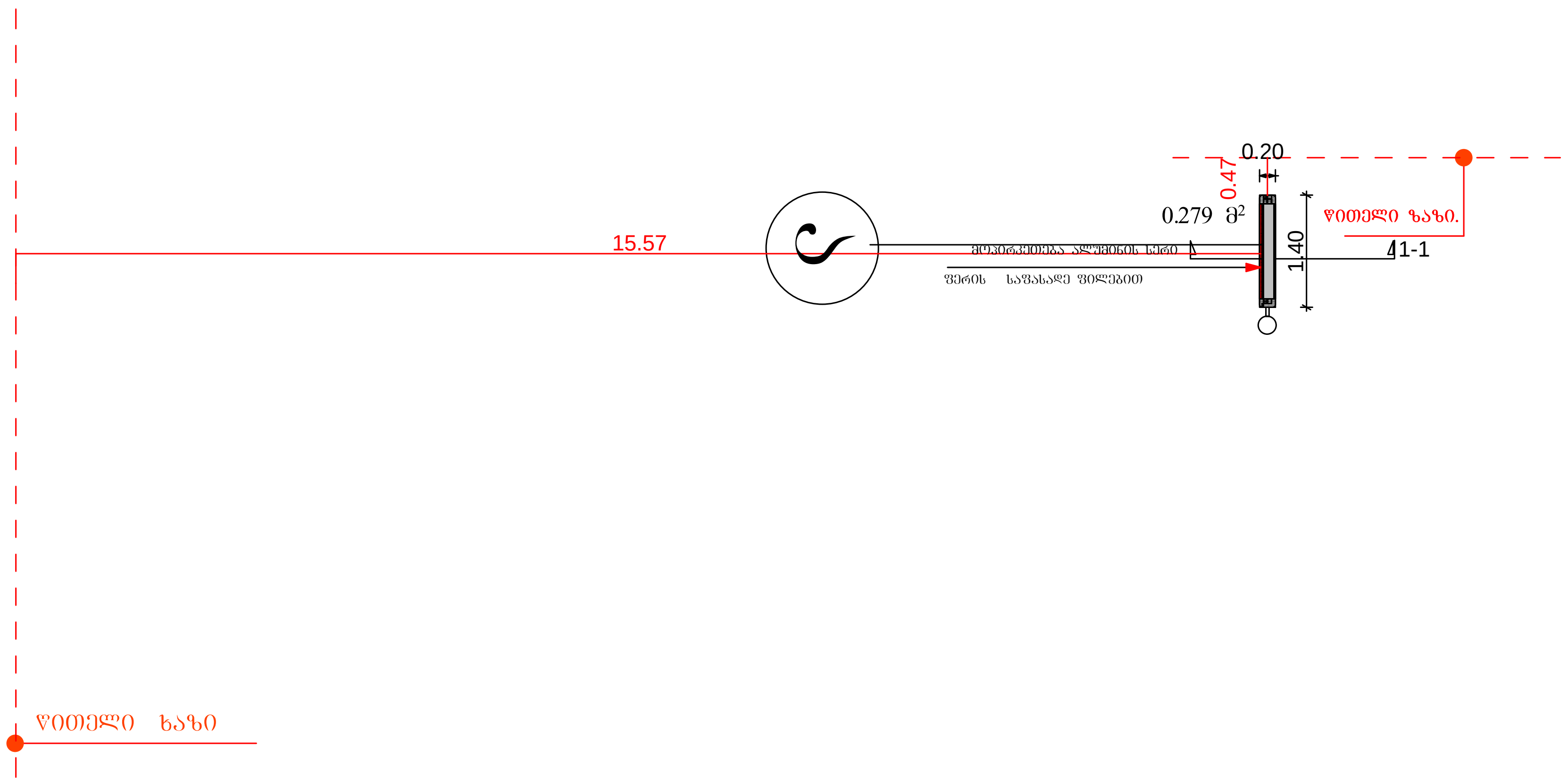

პრ.მთ.არქ.	გიორგი დგებუაძე			ინვენ..№		
არქიტექტორი	გიორგი დგებუაძე					
დამკვეთი	შ.პ.ს. "ეკო გაზი პლიუსი"			თარიღ	27.12.2021	
			ქალაქი თბილისი, დავით აღმაშენებელის ხეივანი გაზ გამართი სადგური(ს/კ 01.72.14.006.338)			
				სტადია	ფურცალი	ფურ-ბი
				მ. 1:100	12	16
			არსებული ფასის მაჩვენების გეგმა			

არსებული მოსაცდელის გეგმა მ. 1:100

არსებული მოსაცდელის გეგმა

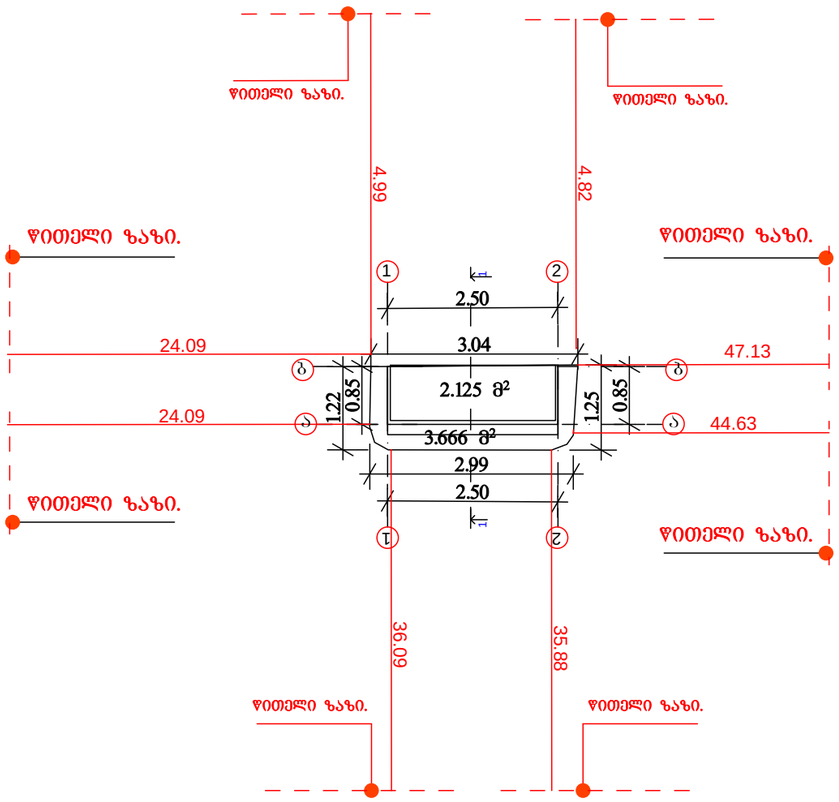

არსებული მოსაცდელის სახურავის გეგმა

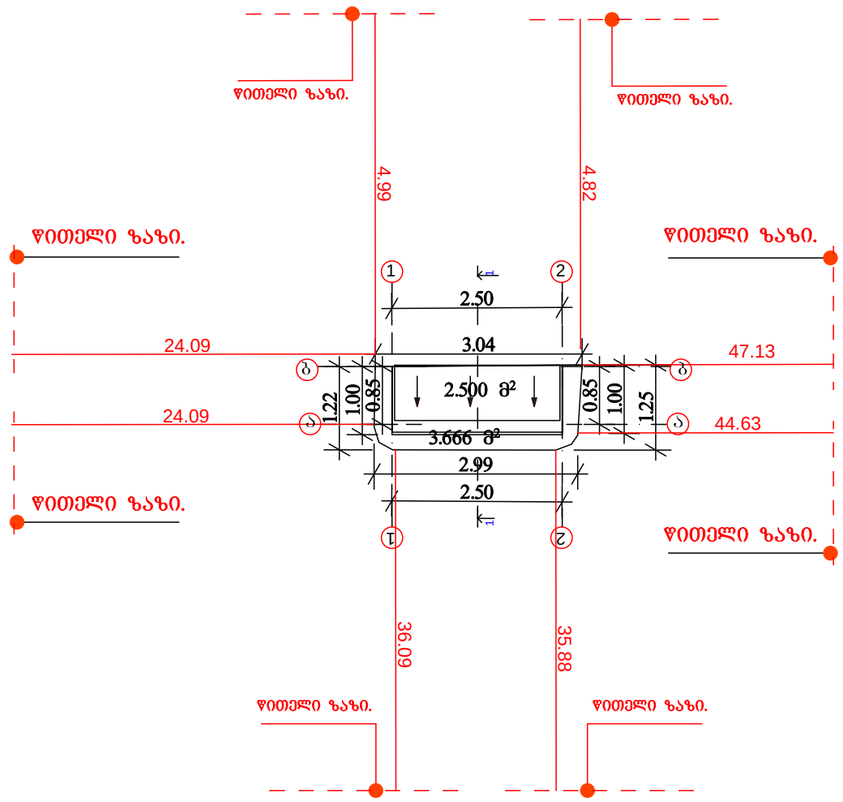

პრ.მთ.არქ.	გიორგი დგებუაძე			ინვენტ. №	
არქიტექტორი	გიორგი დგებუაძე				
დამკვეთი	შ.პს. "ეკო გაზი ჯილუსი"			თარიღი	27.12.2021
			ქალაქი თბილისი, დავით აღმაშენებელის ხეივანი გაზ გამართი სადგური(ს/კ 01.72.14.006.338)		
				სტადია	ფურცელი	ფურ-ბი
				ა.პ.	13	16
			არსებული მოსაცდელის გეგმა		

არსებული დამცავი კედლის გეგმა

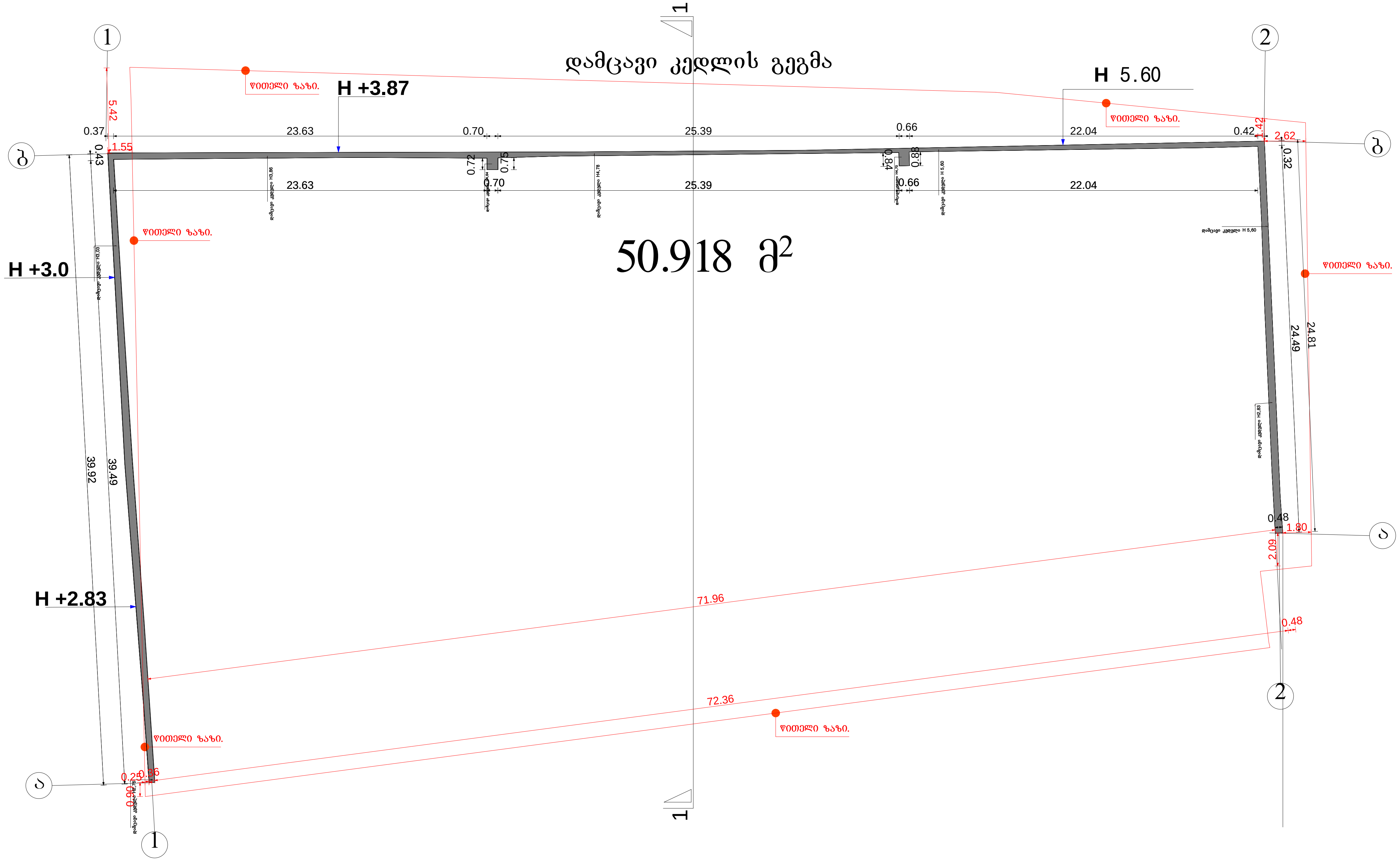

პრ.მთ.არქ.	გიორგი დგებუაძე			ინვენტ. №	
არქიტექტორი	გიორგი დგებუაძე				
დამკვეთი	შ.პ.ს. "ეკო გაზი პლიუსი"			თარიღი	27.12.2021
			ქალაქი თბილისი, დავით აღმაშენებელის ხეივანი გაზ გამართი სადგური(ს/კ 01.72.14.006.338)		
			სტადია	ფურცელი	ფურ-ბი
			ა.პ.	19	19
			ღობის გეგმა		

საპროექტო ტექნიკურ ეკონომიკური მაჩვენებლები

საპროექტო შენობა ნაგებობების კ2 კოეფიციენტის ფართობი სულ: 98,743 მ

არსებული ადმინისტრაცული შენობის
კ-2 კოეფიციენტის
საანგარიშო ფართობი 98,743 მ²

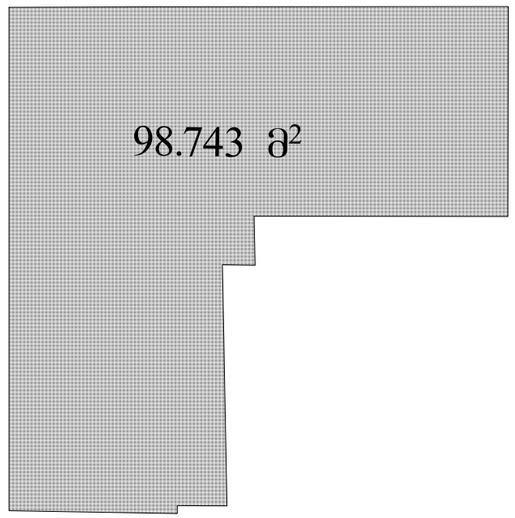

გეგმა 0.00 ნიშნულზე მ 1:100

① არსებული ადმინისტრაციული შენობა
② არსებული ავტო გაზ გასამართი სვეტები ფარდულით
③ არსებული ფარდული
④ არსებული საკომპრესორო
⑤ არსებული სველი წერტილი
⑥ ჯიხური
⑦ მომსახურე პერსონლის დამხამარე ჯიხური
⑧ მოსაცდელი
⑨ მოსაცდელი
⑩ მოსაცდელი
⑪ ელ.ქვესადგური
⑫ საპროექტო მიწისქვეშა რეზერვუარები
⑬ დამცავი კედელი
⑭ ბილბორდი

ს/წ გაზსადენი დ=150 ჩაჭრა, მოხვევა მარცხნივ

ამოსვლა მიწიდან

მიწისქვეშა ს/წ დ=150 გაზსადენის დემონტაჟი

მიერთება ს/წ არსებულ გაზსადენში

შპს „თი ბი ეს ჯგუფი"

ს.ს. „ხიდქნები"

X=480900
Y=4629400

პრ.მთ.არქ.	გიორგი ფუტკარაძე			
არქიტექტორი	გიორგი ფუტკარაძე			
დამკვეთი	შპს.„თი ბი ეს ჯგუფი"			

ნივთ.№

თარიღი 27.12.2021

ქ.თბილისი, დავით აღმაშენებლის ხეივანი გარს გამართი სადგური(ს/კ 01.72.14.006.338)

სტადია	ფურცალი	ფურ-ბი
მ. 1:100	3	3

საპროექტო გეგმა 0.00 ნიშნულზე

საპროექტო ბენზინის რეზერვუარების გეგმა

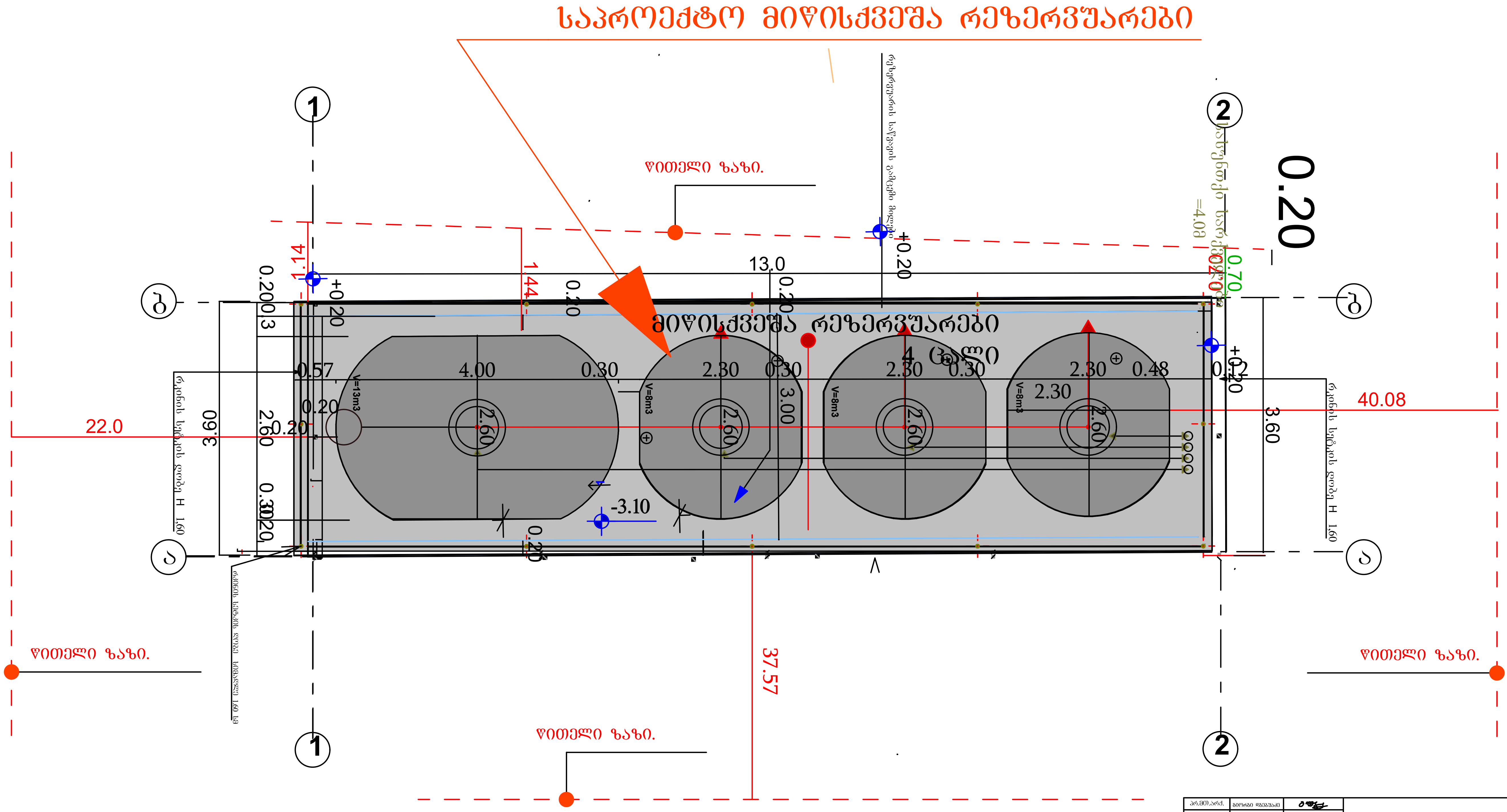

პრ.მთ.არქ.	გიორგი დგებუაძე			ინვენ.№	
არქიტექტორი	გიორგი დგებუაძე				
დამკვეთი	შპს			თარიღი	27.12.2021
			ქალაქი თბილისი, დავით აღმაშენებლის ხეივანი გაზ გამართი სადგური(ს/კ 01.72.14.006.338)		
				სტადია	ფურცელი / ფურ-ბი
				მ. 1:100	15 / 16
			საპროექტო ბენზინ რეზერვუარის გეგმა		

სიტუაციური გეგმა მ. 1:500

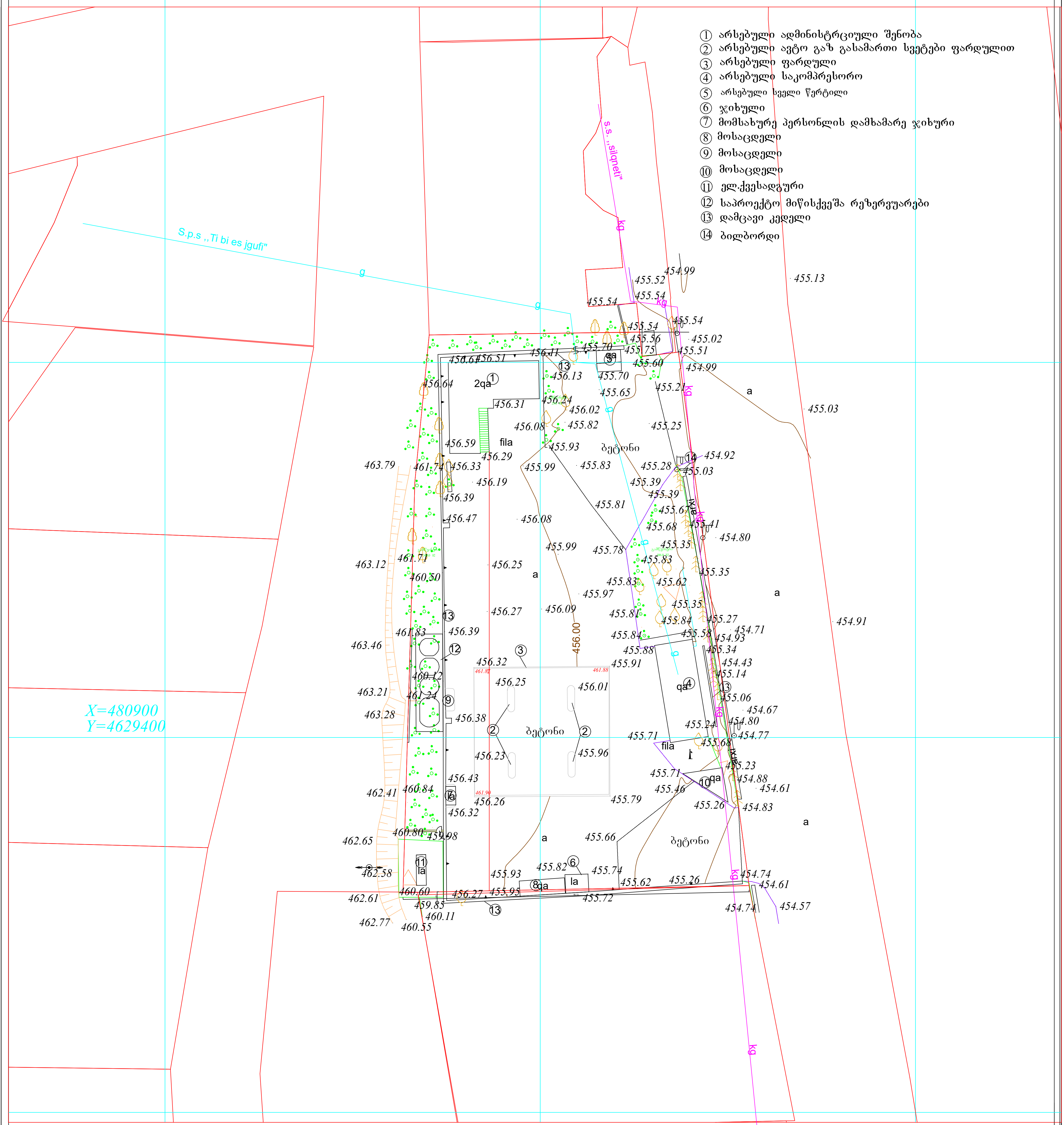

პრ.მთ.არქ.	გიორგი დგებუაძე	[signature]		ინვენ..№	
არქიტექტორი	გიორგი დგებუაძე	[signature]			
დამკვეთი	შ.პ.ს. "ეკო გაზი პლიუსი"			თარიღი	27.12.2021

ქალაქი თბილისი, დავით აღმაშენებელის ხეივანი გაზ გამართი სადგური(ს/კ 01.72.14.006.338)

სტადია	ფურცელი	ფურ-ბი
მ. 1:500	3	3

სიტუციური გენ გეგმა

საპროექტო დამცავი კედლის გეგმა მ. 1:100

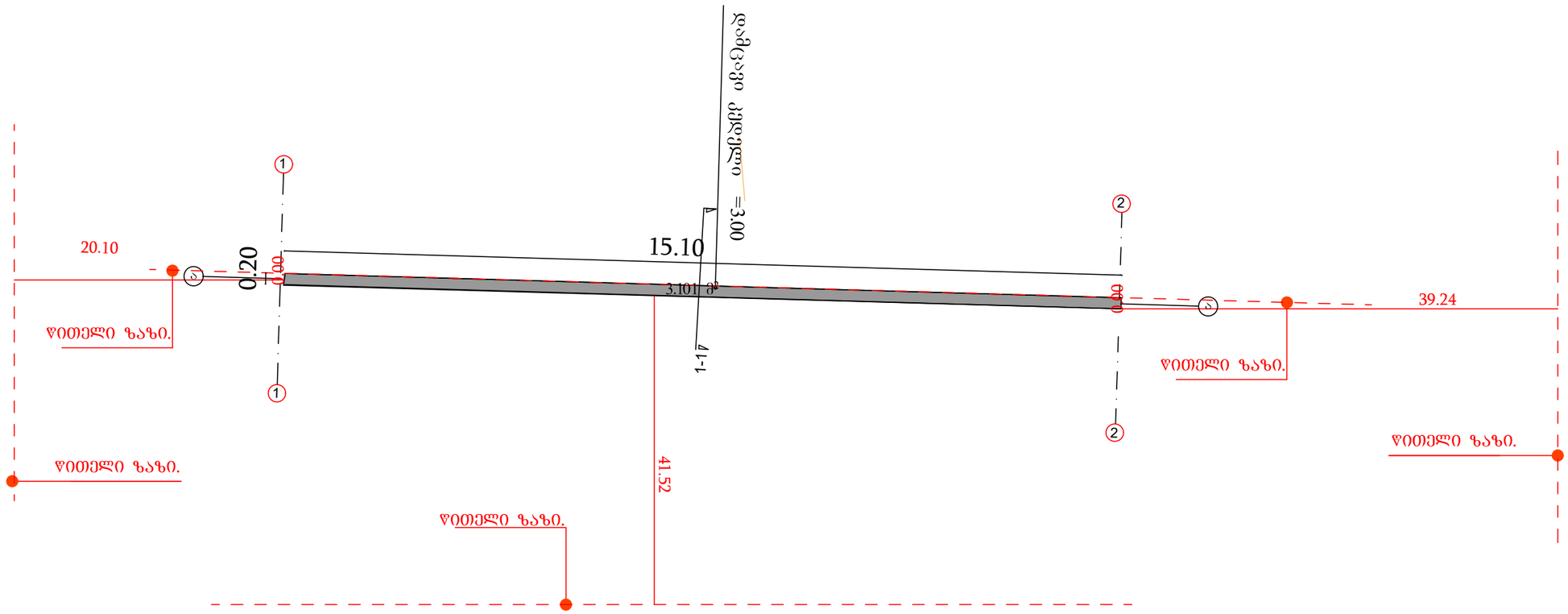

პრ.მთ.არქ.	გიორგი დგებუაძე			ინვენტ. №	
არქიტექტორი	გიორგი დგებუაძე				
დამკვეთი	შ.პ.ს. "უკო გაზი კლიუსი"			თარიღი	27.12.2021
			ქალაქი თბილისი, დავით აღმაშენებელის ხეივანი გაზ გამართი სადგური(ს/კ 01.72.14.006.338)		
				სტადია	ფურცელი ფურ-ბი
				ა.პ.	19 24
			საპროექტო დამცავი კედლის გეგმეა		

საპროექტო დამცავი კედლის გეგმა

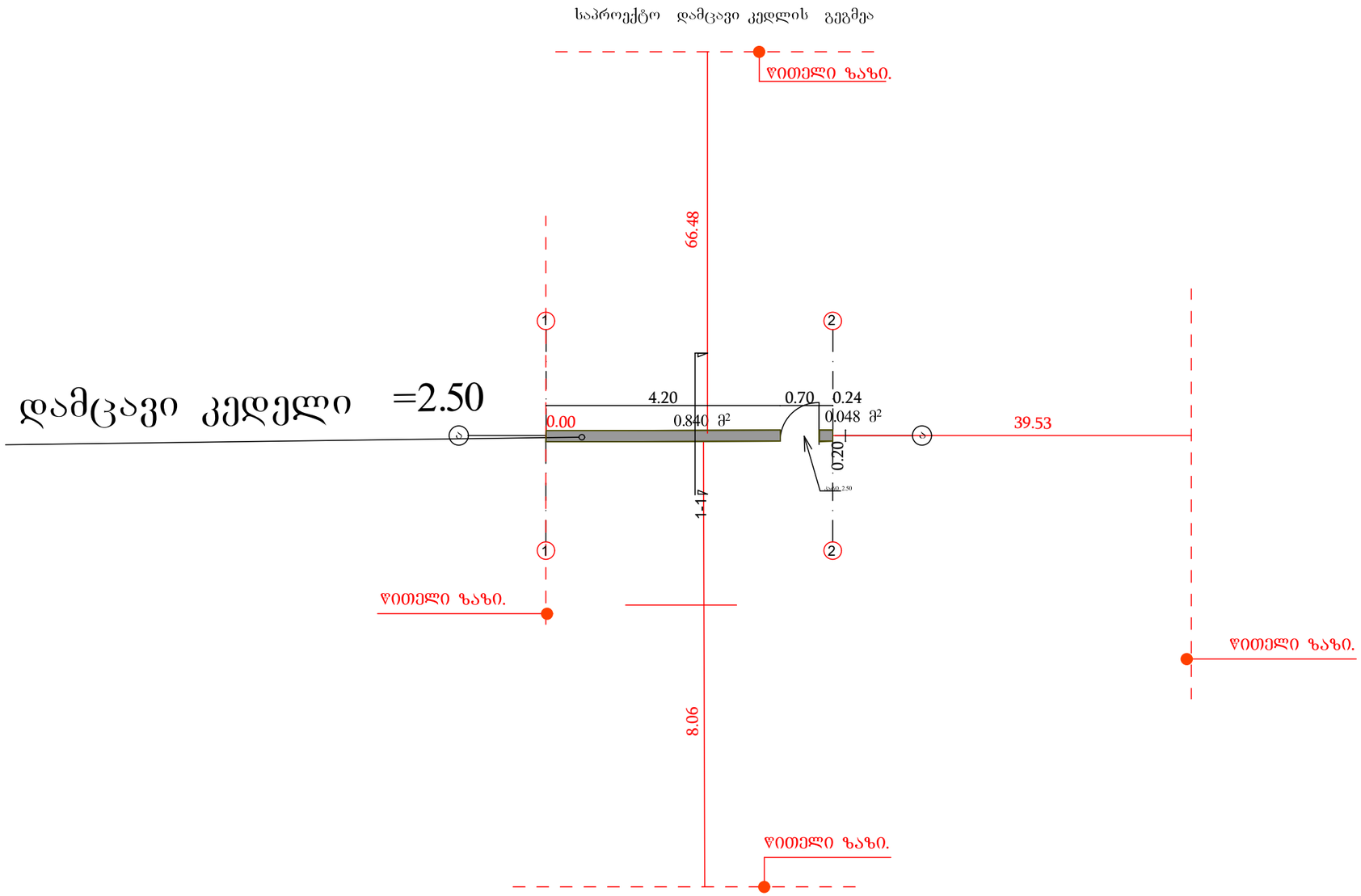

პრ.მთ.არქ.	გიორგი დგებუაძე			ინვენტ. №	
არქიტექტორი	გიორგი დგებუაძე				
დამკვეთი	შ.პს. "ეკო გაზი ჯლიუსი"			თარიღი	27.12.2021
			ქალაქი თბილისი, დავით აღმაშენებლის ხეივანი გა'ზ გამართი სადგური(ს/კ 01.72.14.006.338)		
				სტადია	ფურცელი / ფურ-ბი
				ა.პ.	22 / 24
			საპროექტო დამცავი კედლის გეგმა		

საპროექტო ტექნიკურ ეკონომიკური მაჩვენებლები

საპროექტო შენობა ნაგებობების კ2 კოეფიციენტის ფართობი სულ: 326.975მ²

არსებული ადმინისტრაცული შენობის
კ-2 კოეფიციენტის
საანგარიშო ფართობი 98,743 მ²

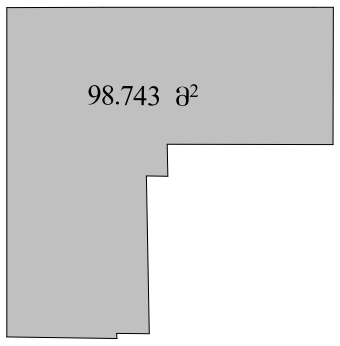

არსებული საკომპრესოროს და შბა-ს ცილინდ
რების საცავი კ-2 კოეფიციენტის
საანგარიშო ფართობი 66,828 მ²

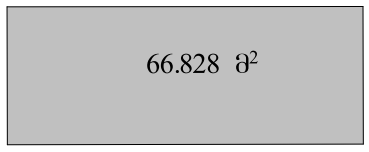

არსებული დამცავი კედლის კვადრატობა
კ-2 კოეფიციენტის
საანგარიშო ფართობისაანგარიშო ფართობი 2.377

არსებული ფასის მაჩვენებლის
კ-2 კოეფიციენტის
საანგარიშო ფართობი 0.279



არსებული მოსაცდელის კვადრატობა
კ-2 კოეფიციენტის
საანგარიშო ფართობი 12,356

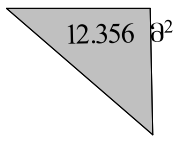

არსებული მოსაცდელის კვადრატობა
კ-2 კოეფიციენტის
საანგარიშო ფართობი
საანგარიშო ფართობი 3,666

არსებული კუნძულის კვადრატობა
კ-2 კოეფიციენტის
საანგარიშო ფართობისაანგარიშო ფართობი 12.588

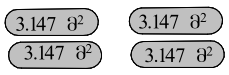

არსებული სველი წერტილის კ-2 კოეფიციენტის
საანგარიშო ფართობისაანგარიშო ფართობი 9,193მ²



არსებული ელ.ქვესადგურის კვადრატობა
კ-2 კოეფიციენტის
საანგარიშო ფართობისაანგარიშო ფართობი
5.306

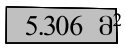

არსებული ჯიხური კვადრატობა
კ-2 კოეფიციენტის
საანგარიშო ფართობი
საანგარიშო ფართობი 7.385

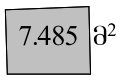

არსებული მოსაცდელის კვადრატობა
კ-2 კოეფიციენტის
საანგარიშო ფართობისაანგარიშო ფართობი
12.326

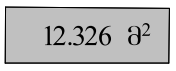

არსებული მოსაცდელი კ-2 კოეფიციენტის
საანგარიშო ფართობი გარაჟინების
საანგარიშო ფართობი 3.921



საპროექტო დამცავი კედლის კვადრატობა
კ-2 კოეფიციენტის
საანგარიშო ფართობისაანგარიშო ფართობი 0.888



საპროექტო დამცავი კედლის კვადრატობა
კ-2 კოეფიციენტის
საანგარიშო ფართობისაანგარიშო ფართობი 3.101

არსებული დამცავი კედლის კვადრატობა
კ-2 კოეფიციენტის
საანგარიშო ფართობისაანგარიშო ფართობი 50.918

50.918 მ²