პირობითი აღნიშვნები



მიწის ნაკვეთის საკადასტრო საზღვარი

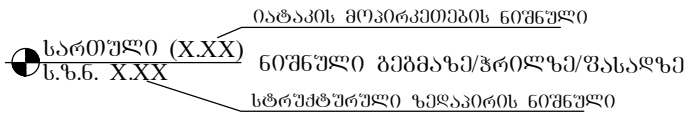



ჭრილის ხაზი

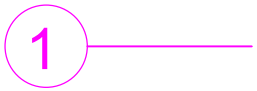

ღერძის ხაზი

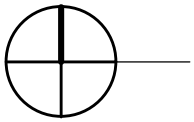

ჩრდილოეთის აღმნიშვნელი ნიშანი

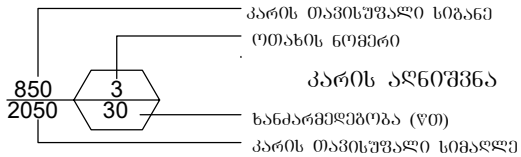

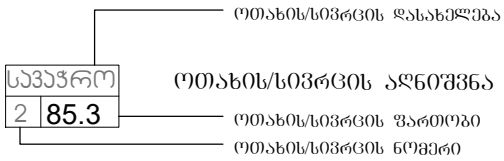

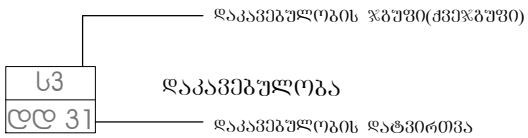



— შეზღუდულმა მობილობის პირთა სიმბოლო

კედლის ცეცხლმედეგობა (ორსაათიანი)



გასასვლელთან მისადგომი მაქსიმალური მანძილი

მისაწვდომი სვლაგეზი



— საგანმანათლებლო (სგ) ჯგუფის დაკავებულობა



— საძმიანი (სძ) ჯგუფის დაკავებულობა



— სასაწყობო (სწ-1) ჯგუფის დაკავებულობა



— გასასვლელი



— ხელის ცეცხლმაქრი



— ავარიული განათება



— ხმოვანი განგაში



— ჰიდრანტი



— გაძლიერებული ბლოკის კედელი



— კოლონა

შენობა-ნაგებობის უსაფრთხოების წესებთან შესაბამისობის ანალიზი

გამოყენებული წესები – "შენობა-ნაგებობის უსაფრთხოების წესები"

ჩამოთვალეთ შენობის დაკავებულობები და აღწერეთ თითოეული გამოყენება	
1. საგანმანათლებლო ჯგუფი სგ (საკლასო ოთახები, ბიბლიოთეკა, სააქტო დარბაზი) დაკავებულობის დატვირთვა - 472	მიწის დონის ზედა I–II–III სართულები (+0.00; +3.35; +6.65 ნიშნ.)
2. საქმიანი ჯგუფი სქ (დირექცია, კანცელარია, სამასწავლებლო, ექიმის და დაცვის ოთახები) დაკავებულობის დატვირთვა - 6	პირველი სართული (+0.00 ნიშნული)
3. სასაწყობო ჯგუფი სწ-1 (ხსნარების ოთახი) დაკავებულობის დატვირთვა - 1	მესამე სართული (+6.65 ნიშნული)

ᲨᲔᲜᲝᲑᲐ-ᲜᲐᲑᲔᲒᲝᲑᲘᲡ ᲨᲡᲐᲤᲠᲗᲮᲝᲔᲑᲘᲡ ᲬᲔᲡᲔᲑᲗᲐᲜ
ᲨᲔᲡᲐᲑᲐᲛᲘᲡᲝᲑᲘᲡ ᲐᲜᲐᲚᲘᲖᲘ

ᲙᲝᲜᲡᲢᲠᲣᲥᲪᲘᲘᲡ ᲢᲘᲞᲘ:	
განსაზღვრეთ კონსტრუქციის ტიპი არსებული შენობისთვის: მაგალითი: II–A, II–B, V–A, V–B	
განსაზღვრეთ კონსტრუქციის ტიპი ახალი შენობისთვის: მაგალითი: II–A, II–B, V–A, V–B	I–A
შერეული კონსტრუქციის შემთხვევაში მიუთითეთ ტიპები, რომელიც გამოყენებული იქნება, განსაზღვრეთ ტიპები და მათი მდებარეობა:	

შენობა-ნაგებობის სსაფრთხოების წესებთან
შესაბამისობის ანალიზი

სიმაღლის შეზღუდვები (ცხრილი 503-ის მიხედვით)		
დაკავებულობები	დასაშვები სართულიანობა	შემოთავაზებული სართულიანობა
1. საგანმანათლებლო ჯგუფი სგ	შეუზღუდავი	3 სართული (+0.00; +3.35; +6.65 ნიშნ.)
2. საქმიანი ჯგუფი სქ	შეუზღუდავი	1 სართული (+0.00 ნიშნ.)
3. სასაწყობო ჯგუფი სწ-1	შეუზღუდავი	1 სართული (+6.65 ნიშნ.)
	დასაშვები სიმაღლე (მ)	შემოთავაზებული სიმაღლე (მ)
საერთო სიმაღლე (მ) =	შეუზღუდავი	11.35
მიწის დონის ზემოთ სართულების რაოდენობა =	შეუზღუდავი	3

შენობა-ნაგებობის უსაფრთხოების ღონეებთან შესაბამისობის ანალიზი

ფართობის შეზღუდვები (ცხრილი 503-ის მიხედვით)		
დაკავებულობები	დასაშვები ფართობი (სართულზე მ)	შემოთავაზებული ფართობი (სართულზე მ)
1. საქმიანი ჯგუფი სქ (I სართ.)	შეუზღუდავი	40.0
2. საგანმანათლებლო ჯგუფი სგ (I სართ.)	შეუზღუდავი	276.2
3. საგანმანათლებლო ჯგუფი სგ (II სართ.)	შეუზღუდავი	294.4
4. საგანმანათლებლო ჯგუფი სგ (III სართ.)	შეუზღუდავი	298.3
5. სასაწყობო ჯგუფი სწ-1 (III სართ.)	შეუზღუდავი	12.5
შემოთავაზებული ფართობების ჯამი =	921.4	
სართულების რაოდენობა =	3	
შენობის საერთო ფართობი =	1923.8	

შენობა-ნაგებობის შსაფრთხოების წესებთან შესაბამისობის ანალიზი

გარე კედლის ცეცხლმედეგობისა და ღიობისადმი მოთხოვნები ცხრილების 602-ის და 705.8-ის მიხედვით

გარე კედელი	ხანძარსაწინააღმდეგო მანძილი (მ)	ცეცხლმედეგობის ხარისხი (სთ)		კედლის ღიობების ფართობი (კედლის %)					
		მოთხოვნილი	გათვალისწინებული	დასაშვები			გათვალისწინებული		
				დაცული	დაუცველი საშხეფებით	დაუცველი	დაცული	დაუცველი საშხეფებით	დაუცველი
1 – 11 (ღერძებში)	9 მ-ზე მეტია	0	2	–	შეუზღუდავი	–	–	53.8 %	–
11 – 1 (ღერძებში)	9 მ-ზე მეტია	0	2	–	დაუშვებელი	–	–	0 %	–
ა – დ (ღერძებში)	8.1	1	2	–	შეუზღუდავი	–	–	1.2 %	–
დ – ა (ღერძებში)	9 მ-ზე მეტია	0	2	–	დაუშვებელი	–	–	0 %	–

შენობა-ნაგებობის შსაფრთხოების წესებთან შესაბამისობის ანალიზი

ხანძრისაგან დაცვის სისტემებისადმი მოთხოვნები							
დაკავებულობები/ სივრცეები/ გასასვლელი საშუალებები	ავტოსაშხეფი სისტემა	ალტერნატიული ავტომატური ცეცხლსაქრობი სისტემები	სახანძრო განგაშისა, კვამლაღმოჩენი და ცეცხლაღმოჩენი სისტემები	სახანძრო მილდგარების სისტემები	კვამლის საკონტროლო სისტემები	ხელის ცეცხლმაქრები	საავარიო განგაშის სისტემები
საგანმანათლებლო სგ	–	–	კვამლის აღმომჩენი	–	კი	–	–
საქმიანი ჯგუფი სქ	–	–	კვამლის აღმომჩენი	–	კი	–	–
სასაწყობო ჯგუფი სწ-1	–	–	კვამლის აღმომჩენი	–	კი	–	–
კიბის უჯრედი	–	–	კვამლის აღმომჩენი	–	–	–	–
ლიფტი	–	–	–	–	–	–	–
დერეფანი	–	–	კვამლის აღმომჩენი	–	კი	კი	–
სახანძრო-სამაშველო სამსახურის მიერ გამოსაყენებელი მისაერთებლები				არა (არსებული ჰიდრანტი მდებარეობს 165 მეტრში).			
სახანძრო ტუმბოები და წყლის რეზერვუარი				არა			

შენობა-ნაგებობის უსაფრთხოების წესებთან შესაბამისობის ანალიზი

განიავებისადმი მოთხოვნები		
დაკავებულობები/სივრცეები/გასასვლელი საშუალებები	ბუნებრივი განიავება	ხელოვნური განიავება
საგანმანათლებლო ჯგუფი სგ	კი	კი
საქმიანი ჯგუფი სქ	კი	კი
სასაწყობო ჯგუფი სწ-1	კი	არა
კიბის უჯრედი	კი	კი
ლიფტები	არა	კი
დერეფანი	არა	კი

შენობა-ნაგებობის შსაფრთხოების წესებთან შესაბამისობის ანალიზი

თითოეული სართულიდან გასასვლელი საშუალება									
სართულები	დაკავებულობა და დაკავებულობის დატვირთვის ჯამური მაჩვენებელი	მოთხოვნილი გასასვლელების/ გასასვლელთან მისადგომის რაოდენობა	გათვალისწინებული გასასვლელების/ გასასვლელთან მისადგომის რაოდენობა და ტიპი	გასასვლელი საშუალებების სიგანე (მეტრი)					
				გზა-კიბეები		დერეფანი		გასასვლელის გზა-კარი	
				მოთხოვნილი	გათვალისწინებული	მოთხოვნილი	გათვალისწინებული	მოთხოვნილი	გათვალისწინებული
პირველი სართული	საქმიანი ჯგუფი სქ საგანმანათლებლო სგ (დდ=153)	2	3 (გზა-კარი)	–	–	1.8	2.5	0.82	1.62
მეორე სართული	საგანმანათლებლო სგ (დდ=163)	2	3 (2 გზა-კიბე და 1 გზა-კარი)	1.1	1.2	1.8	2.5	0.82	0.82
მესამე სართული	საგანმანათლებლო სგ სასაწყობო ჯგუფი სწ-1 (დდ=163)	2	2 (1 გზა-კიბე და 1 გზა-კარი)	1.1	1.2	1.8	2.5	0.82	0.82

შენობა-ნაგებობის შსაფრთხოების წესებთან შესაბამისობის ანალიზი

წყალსადენი სისტემის ფიქსირებული მოწყობილობების რაოდენობა (ცხრილი 1602.1-ის მიხედვით)													
სართულები	დაკავებულობა და დაკავებულობის დატვირთვის ჯამური მაჩვენებელი	ფიქსირებული მოწყობილობები (ცალი)											
		უნიტაზი		ტუალეტის ხელსაბანები		აბაზანა/შხაპი		სასმელი წყლის ფანტანი		სამომსახურეო ნიჟარა		სამზარეულოს ნიჟარა	
		მოთხოვნილი	დამონტაჟებული	მოთხოვნილი	დამონტაჟებული	მოთხოვნილი	დამონტაჟებული	მოთხოვნილი	დამონტაჟებული	მოთხოვნილი	დამონტაჟებული	მოთხოვნილი	დამონტაჟებული
პირველი სართული	საქმიანი ჯგუფი სქ საგანმანათლებლო სგ (დდ=153)	4	6	4	4	–	–	–	2	1	1	–	–
მეორე სართული	საგანმანათლებლო სგ (დდ=163)	4	6	4	4	–	–	–	2	1	1	–	–
მესამე სართული	საგანმანათლებლო სგ სასაწყობო ჯგუფი სწ-1 (დდ=163)	2	5	2	3	–	4	–	2	–	–	–	–

პირველი სართულის გეგმა +0.00 ნიშნულზე მ 1:200

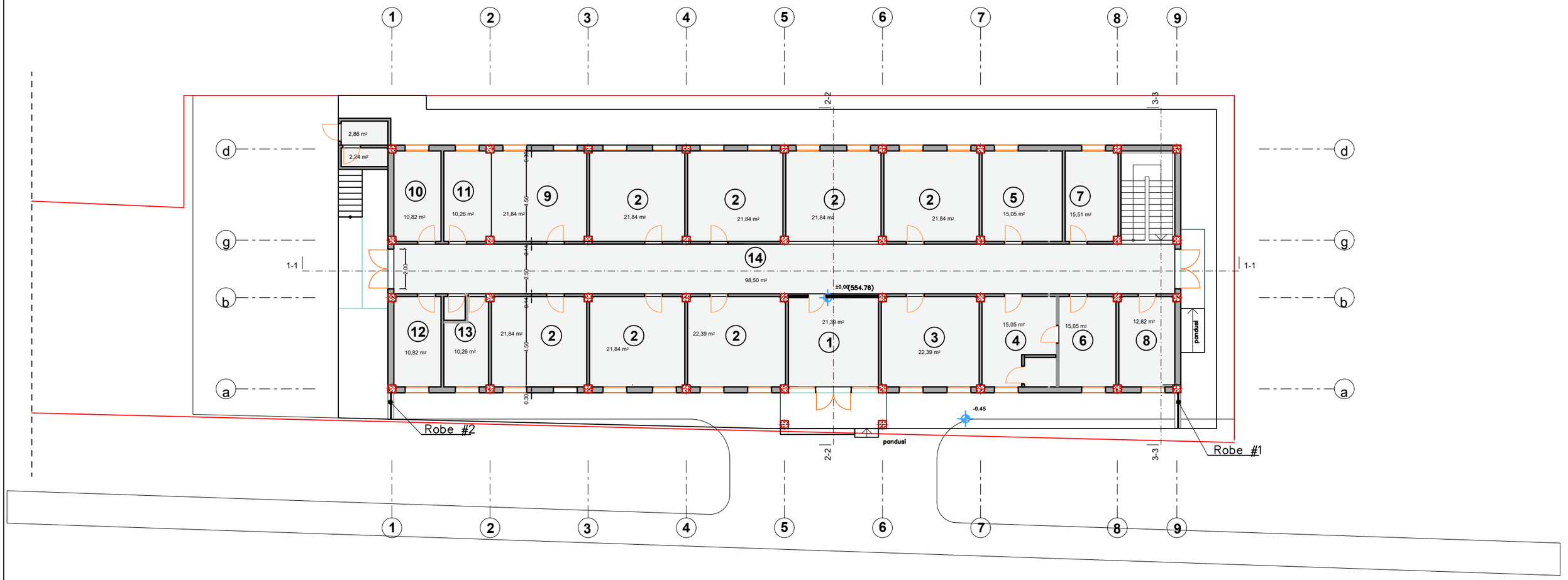

ექსპლიკაცია

1) ვესტიბიული	-21.39 მ²
2) საკლასო ოთახი (ჯამური ფართი)	-153.43 მ²
3) სამასწავლებლო	-22.39 მ²
4) დირექტორი	-15.05 მ²
5) დირექტორის მოადგ.	-15.05 მ²
6) სამდივნო	-15.05 მ²
7) საქმეთა მმართველი	-15.51 მ²
8) მედ.პუნქტი	-12.82 მ²
9) ბუფეტი	-21.84 მ²
10) ვაჟთა სანკვანძი	-10.82 მ²
11) ქალთა სანკვანძი	-10.26 მ²
12) ვაჟთა გასახდელი	-10.82 მ²
13) ქალთა გასახდელი	-10.26 მ²
14) დერეფანი	-98.50 მ²
15) საქვაბე	-5.10 მ²

შ.პ.ს. " არქ ქრიატიონ "			2011		
დირექტორი		ნ.გეგეჭკორი	საუზო საჯარო სკოლა "ჯანდიდი"-ს პროექტი ქ.თბილისი ბღდანის ტერიტორია		
პრ.მთ.არქ.		ო. ხუხაშვილი			
შეასრულა		ზ.ალდიაშვილი			
			მ 1:200	სტადია	ფურც.	ფურც
			პირველი სართულის გეგმა +0.00 ნიშნულზე	პრ.	ა-4	ა-13

მეორე სართულის გეგმა +3.35 ნიშნულზე მ 1:200

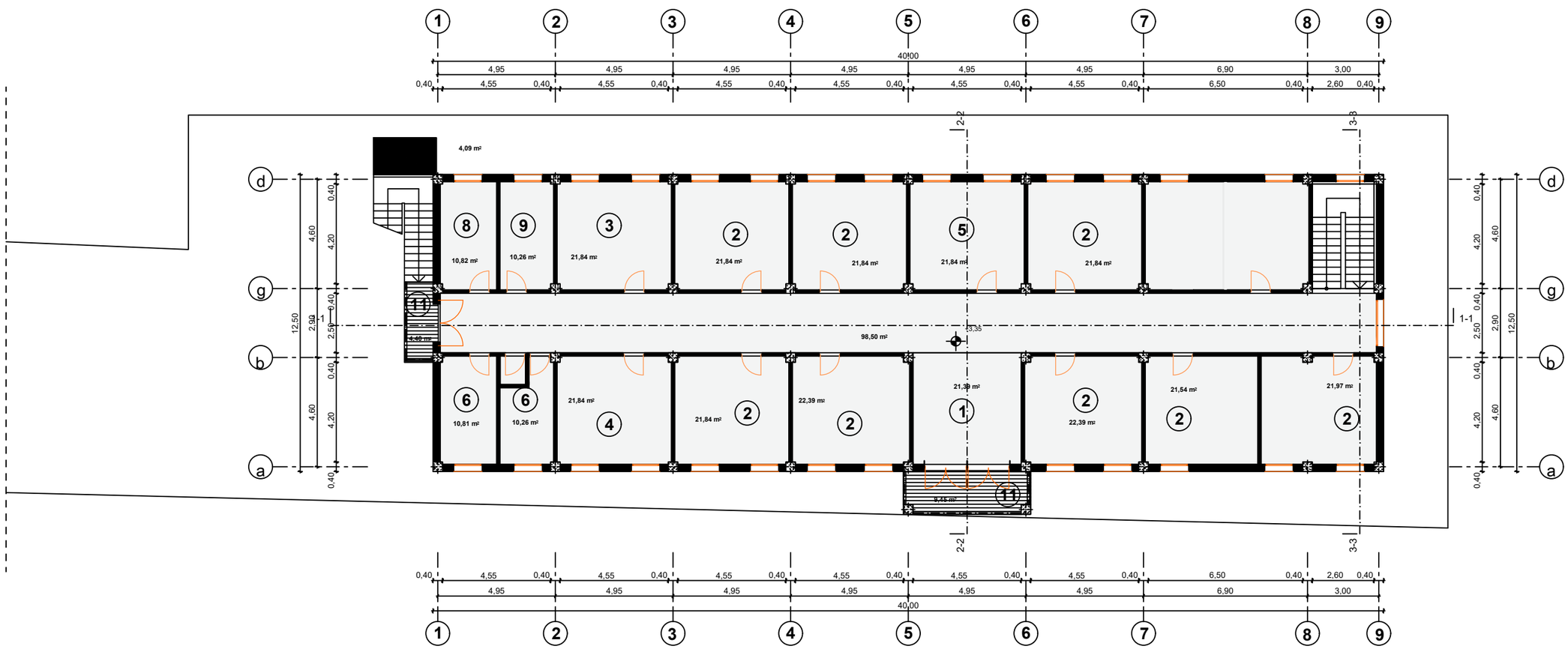

ექსპლიკაცია

1) რეკრეაცია	-21.39 მ²
2) საკლასო ოთ. (ჯამური ფართი)	-175.65 მ²
3) მუსიკის კლასი	-21.84 მ²
4) კომპიუტერების ოთ.	-21.84 მ²
5) ბიბლიოთეკა	-21.84 მ²
6) ლაბორატორია (ჯამური ფართი)	-36.67 მ²
7) მოსასვენებელი ოთ.	-15.05 მ²
8) ქალთა სანკვანძი	-10.82 მ²
9) ვაჟთა სანკვანძი	-10.26 მ²
10) დერეფანი	-98.50 მ²
11) აივანი (ჯამური ფართი)	-13.35 მ²

შ.პ.ს. "			2011			
დირექტორი		ნ.გეგეჭკორი	საერო საჯარო სკოლა "კანდიდი"-ს პროექტი ქობილისი გლდანის ტერიტორია			
პრ.მთ.არქ.		ო. ხუხაშვილი				
შეასრულა		ხ.კლდიაშვილი				
			მ 1:100	სტადია	ფურც.	ფურცრ
			მეორე სართულის გეგმა +3.30 ნიშნულზე	პრ.	ა-5	ა-13

სახურავის გეგმა მ. 1:200

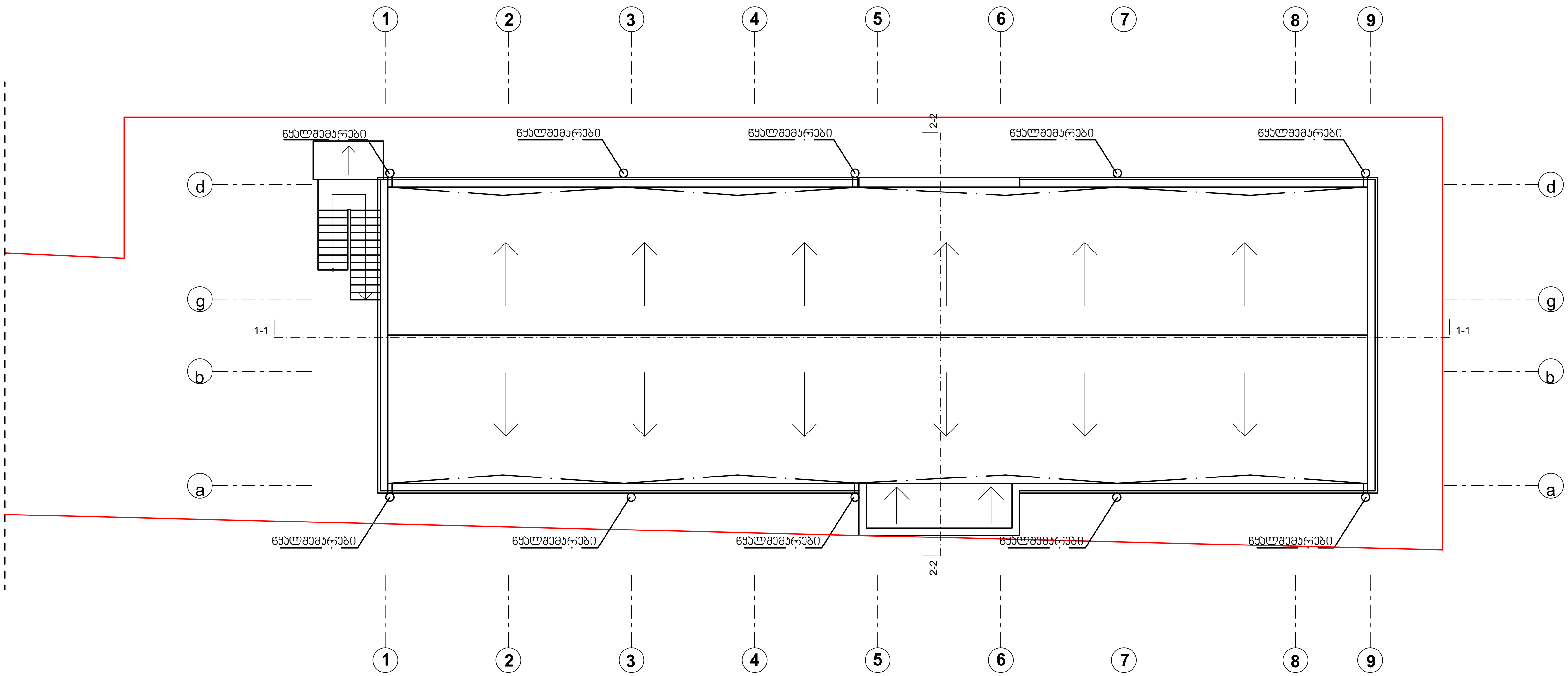

შ.პ.ს. " არქ კრიატიონ "				2011		
დირექტორი		ნ.გეგეჭკორი	საერო საჯარო სკოლა "კანდელი"-ს პროექტი ქ.თბილისი გლდანის ტერიტორია			
პრ.მთ.არქ.		ო. ხუხაშვილი				
შეასრულა		ზ.კალდიაშვილი				
			მ 1:200	სტადია	ფურც.	ფურც
			სახურავის გეგმა	პრ.	ა-4	ა-13

პირველი სართულის გეგმა +0.00 ნიშნულზე მ 1:200



ექსპლიკაცია
1. კლასი
2. დირექტორის ოთახი
3. კანცელარია
4. სამასწავლებლო
5. ექიმის ოთახი
6. სარეკრეაციო ფართი
7. ჰოლი
8. კიბის უჯრედი
9. დარბაზი
10. დარაჯის ოთახი
11. სველი წერტილი
12. ლიფტი

აბსოლიტური ნიშნული ±0.00 შეესაბამება 552.50

ფორმატი ა-3

შენიშვნები:

ნახაზზე ზომები მოცემულია მეტრებში.

ნახაზის ყველა ცვლილება მშენებლობისას შეთანხმებული უნდა იყოს პროექტის ავტორთან.

პირობითი ნიშნები

- სახანძრო დეტექტორი
- ავარიული სანათი
- საევაკუაციო კიბე
- საევაკუაციო გასასვლელი
- ცეცხლმაქრი
- სახანძრო ღილაკი

შ.პ.ს. "არქ ქრიატიონ"
მისამართი: ქ. თბილისი, წყნეთის გზატკეცილი 52

დამკვეთი : სკოლა კანდიდი

მისამართი
ქ.თბილისი გლდანის ტერიტორია . ომარ ხიზანიშვილის ქ.135 ის მიმდებარედ

პროექტის სახელწოდება
სკოლა

თანამდებობა	გვარი	ხელმოწერა	თარიღი
დირექტორი	ო.ხუხაშვილი		
ავტორი	ო.ხუხაშვილი		
ავტორი	ქ.ხუხაშვილი		

მასშტაბი	1:200	ნახაზი: გეგმა ნიშნულზე +0.00
თარიღი		

სტადია	ფურცელი	ფურცლები
პროექტი	001	003

მეორე სართულის ბებმა +3.35 ნიშნულზე მ 1:200

მიშენება


4¹ 3¹ 1¹ 1 2 3 4 5 6 7 8 9 10 11
1040 1700 1990 4730
4,95 4,55 0,40
40100
2780
6,90 6,50 2,60 3,00
ე ე
ბ ბ
ბ' ბ1
ა' ა
ა ა1
ოთახი 17 21.7
ოთახი 18 21.8
ოთახი 19 21.8
ოთახი 20 21.8
ოთახი 21 21.8
ოთახი 22 21.8
მრავალფუნქციური 32.2
ოთახი 10 21.8
ოთახი 11 21.8
ოთახი 12 22.40
ოთახი 13 21.4
ოთახი 14 22.40
ოთახი 15 21.5
ოთახი 16 21.97
ოთახი 9 10.3
სველი წერტილი 5.9
სველი წერტილი 16.85
სველი წერტილი 6.0
სველი წერტილი 2.85
სველი წერტილი 2.85
სველი წერტილი 2.85

მესამე სართულის ბებმა +6.65 ნიშნულზე მ 1:200
დასაშენებელი სართულის ბებმა


4¹ 3¹ 2¹ 1¹ 1 2 3 4 5 6 7 8 9 10 11
ე ბ ბ' ა' ა ბ1
1040 3690 4950 6900 3000 2780
3430 4730 4550 400 6500 2600
1200 1710
სველი წერტილი
სველი წერტილი
სველი წერტილი

სახურავის გეგმა მ 1–200

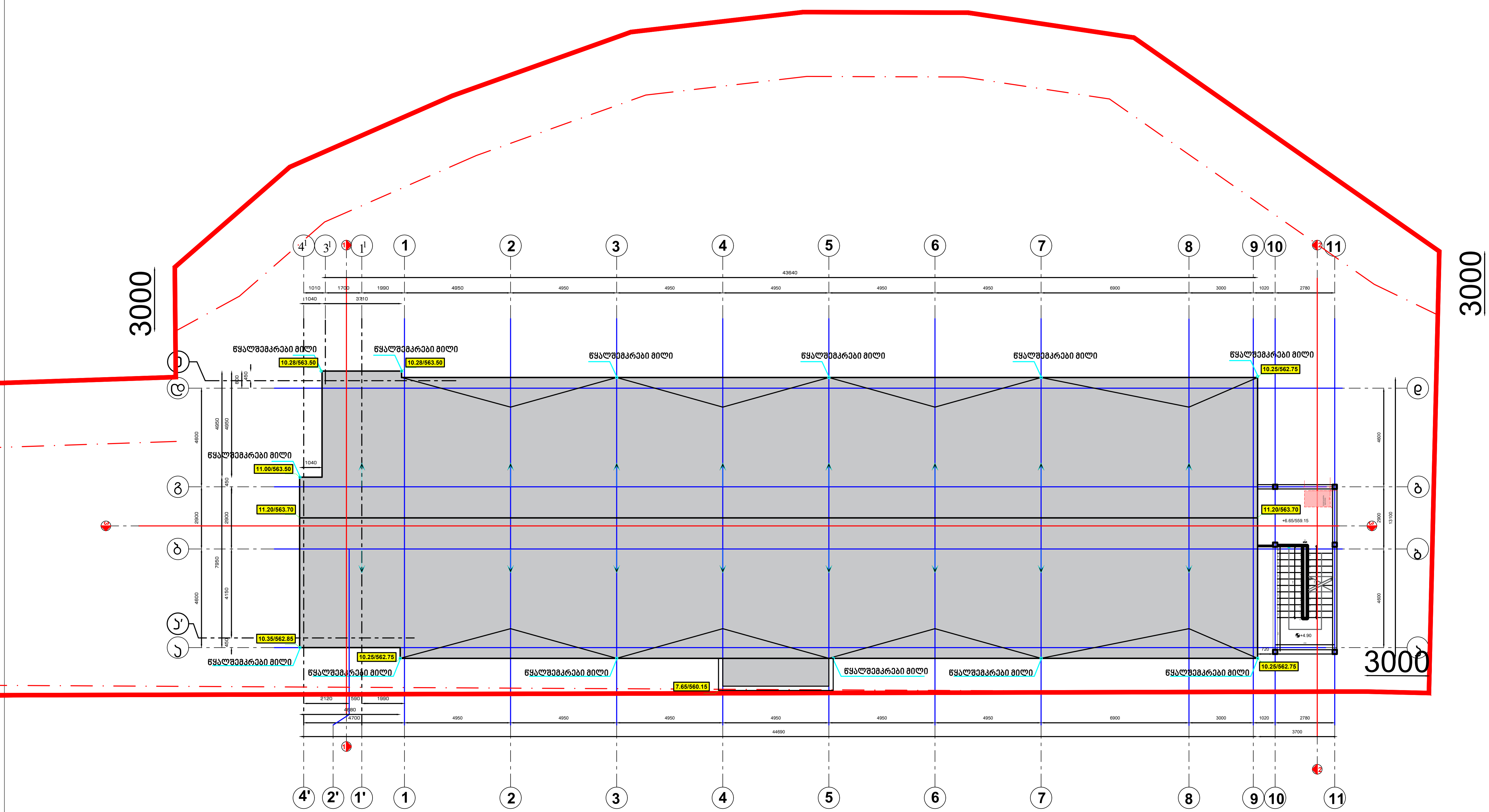

აბსოლიტური ნიშნული ±0.00 შეესაბამება 552.50

ფორმატი ა-3	

შენიშვნები:

ნახაზზე ზომები მოცემულია მეტრებში.

ნახაზის ყველა ცვლილება მშენებლობისას შეთანხმებული უნდა იყოს პროექტის ავტორთან.

შ.პ.ს. "არქ ქრიატიონ"
მისამართი: ქ. თბილისი, წყნეთის გზატკეცილი 52

დამკვეთი : სკოლა კანდიდი

მისამართი
ქ.თბილისი გლდანის ტერიტორია . ომარ ხიზანიშვილის ქ.135 ის მიმდებარედ

პროექტის სახელწოდება
სკოლა

თანამდებობა	გვარი	ხელმოწერა	თარიღი
დირექტორი	ო.ხუხაშვილი		
ავტორი	ო.ხუხაშვილი		
ავტორი	ქ.ხუხაშვილი		

მასშტაბი	1:200	ნახაზი: სახურავის გეგმა
თარიღი		

სტადია	ფურცელი	ფურცლები
პროექტის შეთანხმება	004	004

ლიფტის გამოსაძახებელი ღილაკებისა და ხილული სიგნალების სიმაღლეები

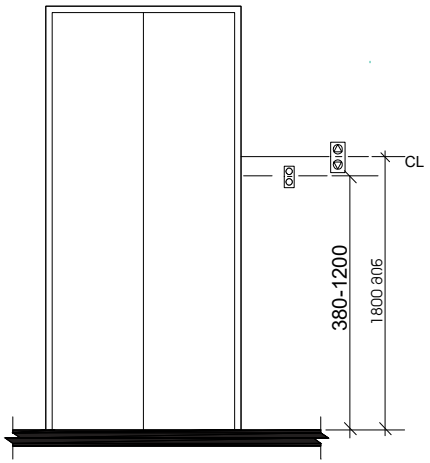

ლიფტის ხილული სიგნალების ზომა

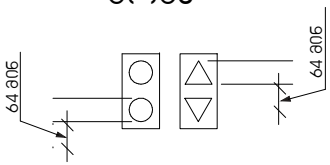

ლიფტის გეგმა

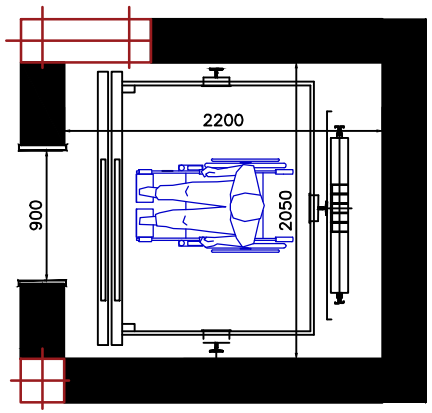

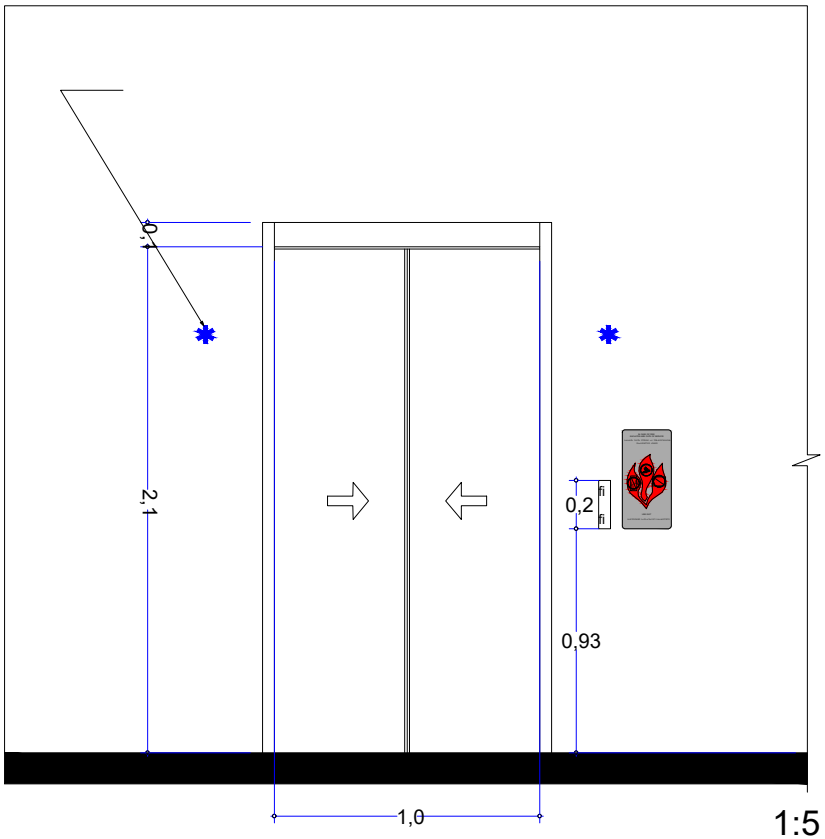

1:5

1:2

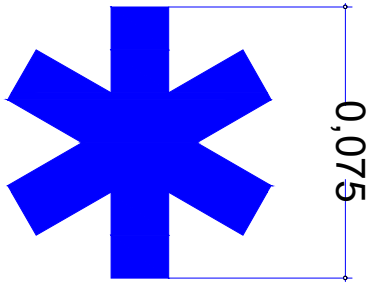

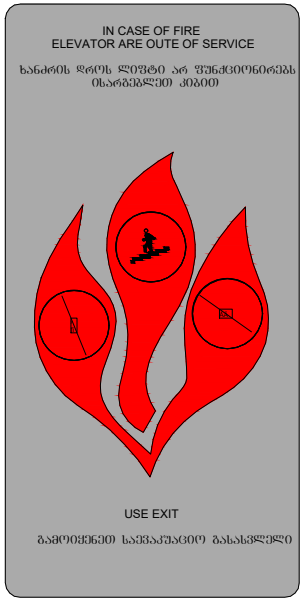

პირველი სართულის გეგმა +0.00 ნიშნულზე მ 1:200

(მისაწვდომობა)



მეორე სართულის გეგმა +3.35 ნიშნულზე მ 1:200

(მისაწვდომობა)

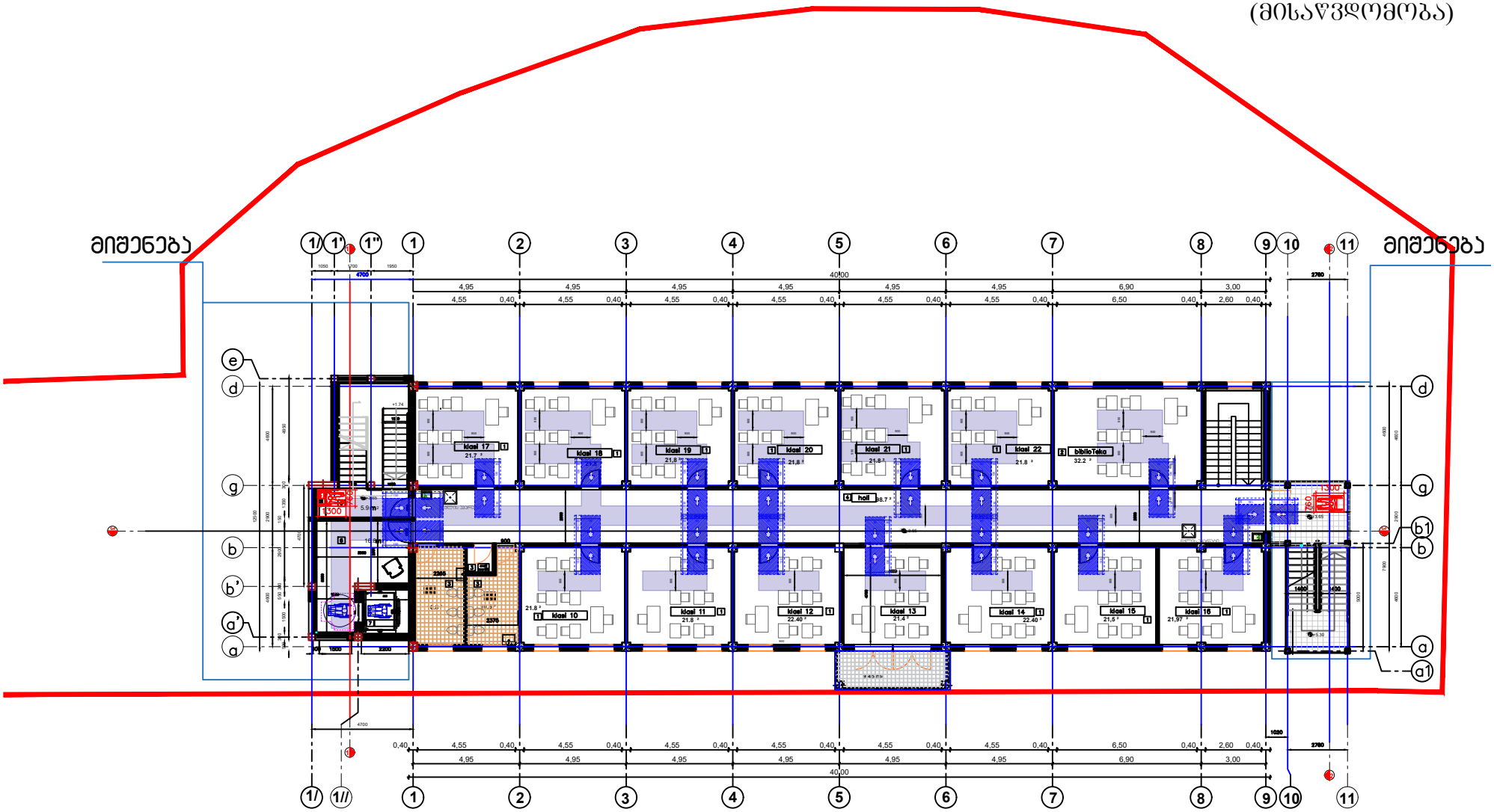

მესამე სართულის გეგმა +6.65 ნიშნულზე მ 1:200

დასაშენებული სართულის გეგმა

(მისაწვდომობა)

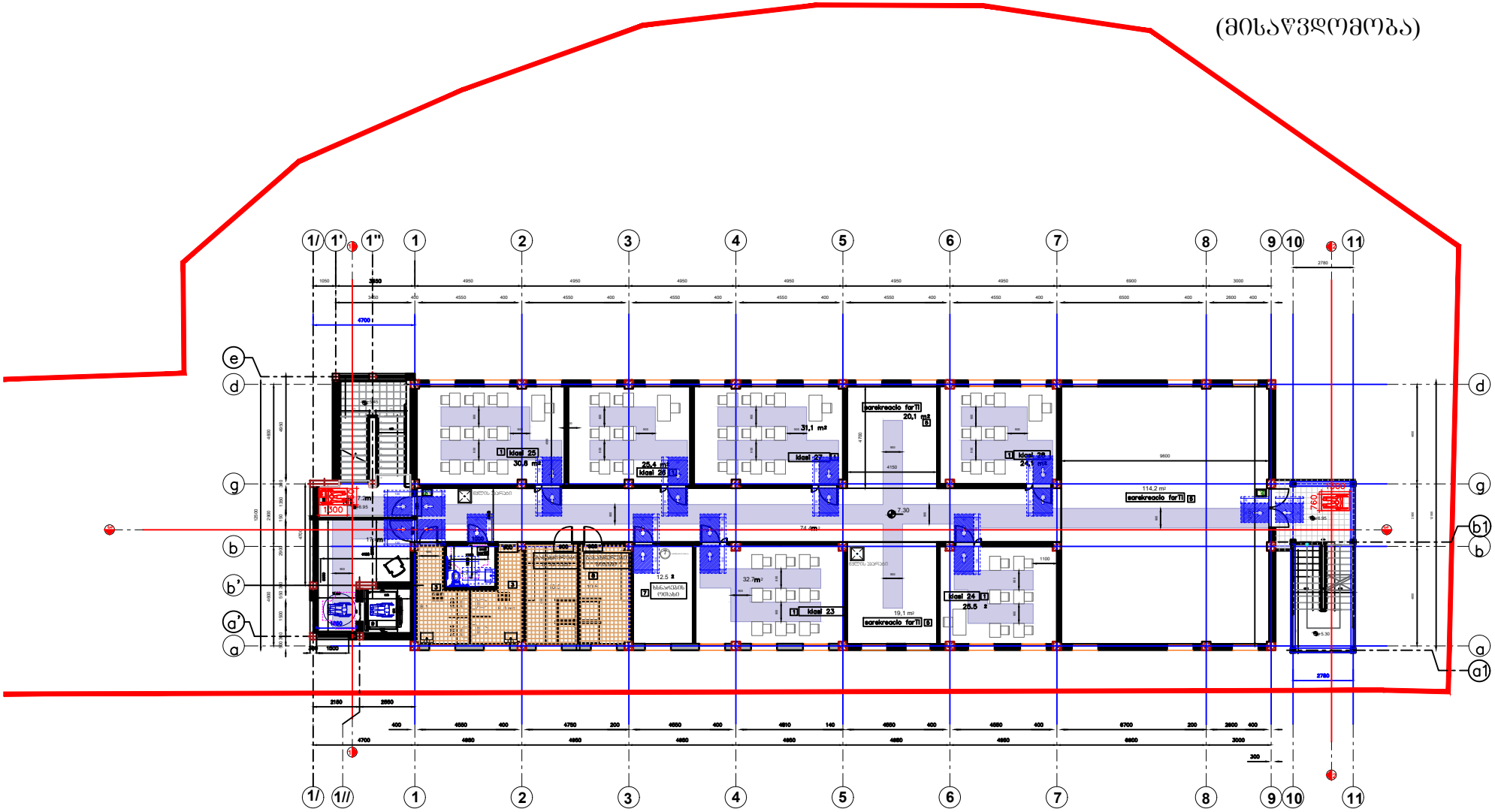

"ა" ტიპის სანკვანძი

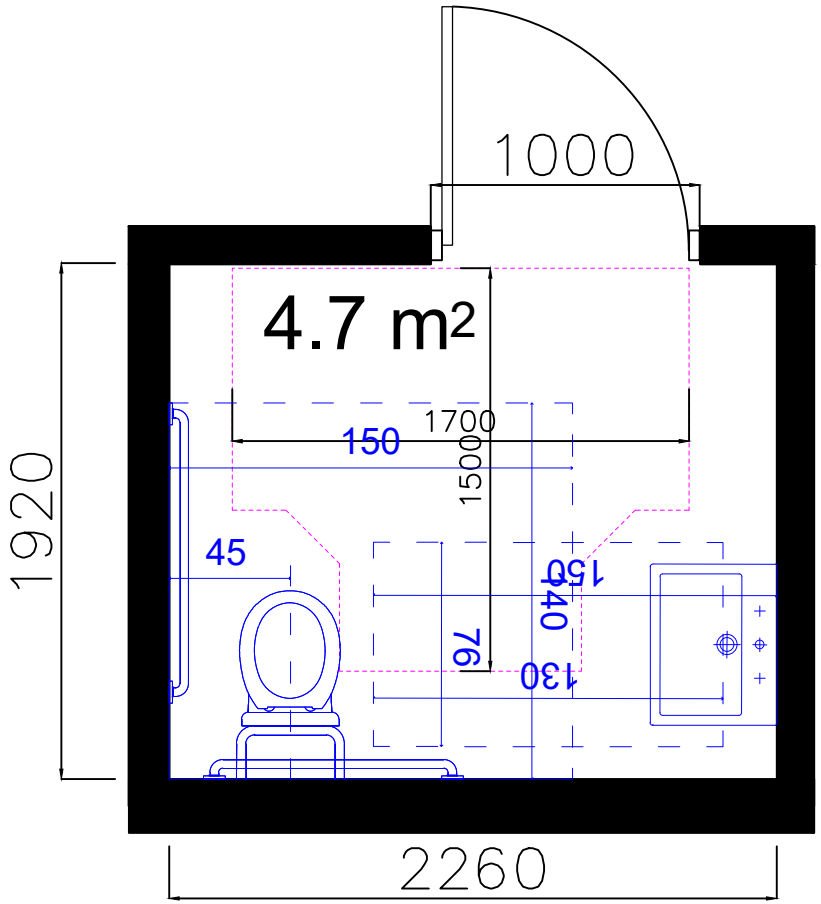

მოსატრიალებელი სივრცე

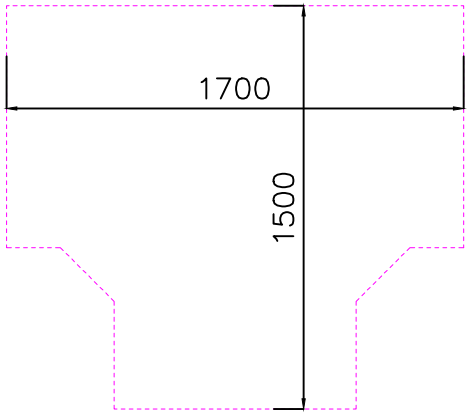

კარის გაბარიტული ზომები

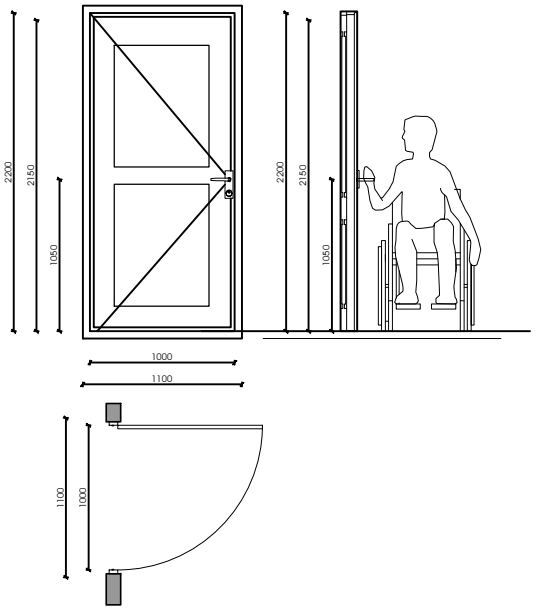

ფანჯარასთან წვდომა "ა" და "ბ" ტიპის ოთახებში

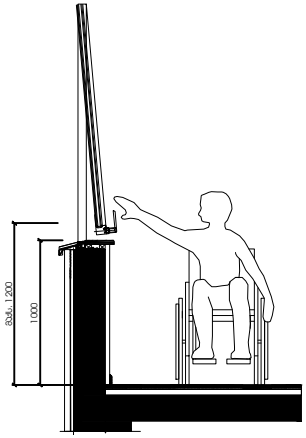

იატაკის თავისუფალი სივრცე

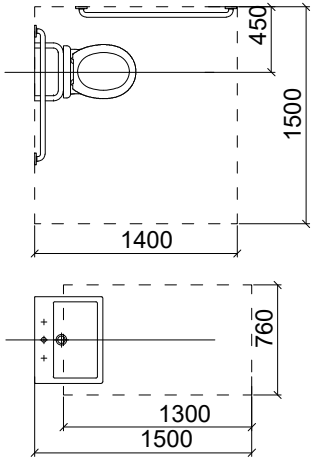

ჭრილი 1
უნიტაზის მდებარეობა

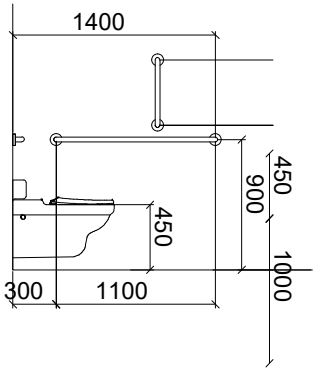

მოსატრიალებელი სივრცე

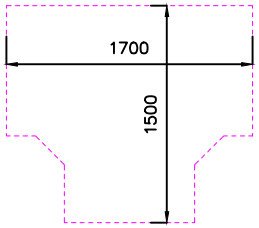

მუხლის სიმაღლემდე სივრცე

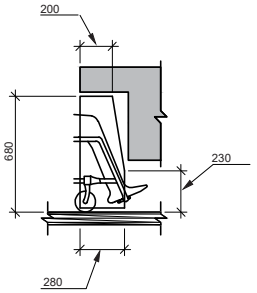

ჭრილი 2
ხელსაბანის მდებარეობა

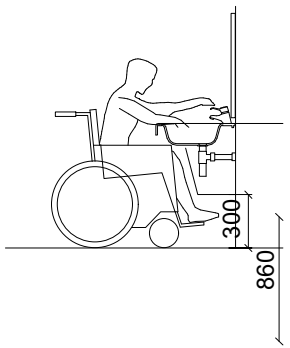

ორმხრივი კავშირის გამოყენების წესები, ნიშანი უნდა გაიკრას თავშესაფრის ფართობებთან

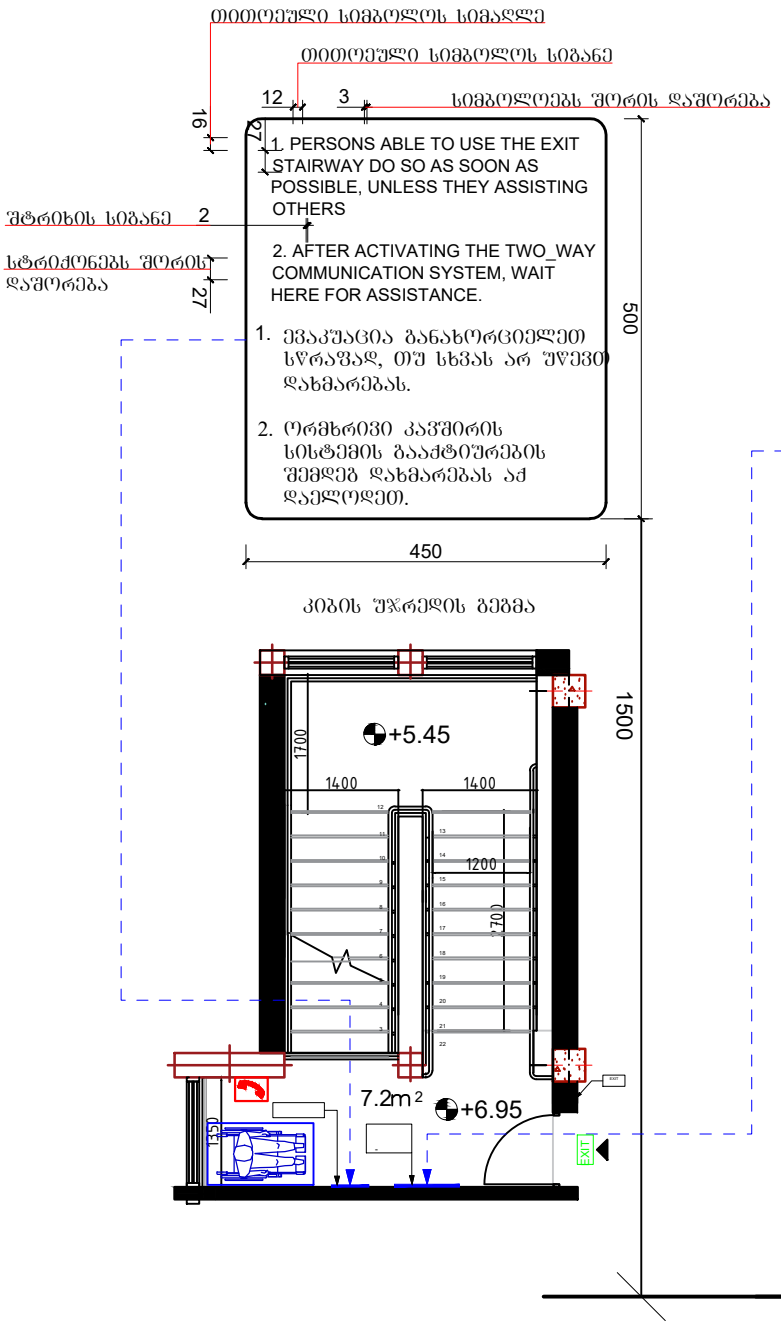

გზა-კიბის ამოსაცნობის ნიშანი, გზა-კიბის საზღვრებში, დერეფანში გამავალი კარის საკეტის მომჭიმნავედ

