შენობა №1-ის
ფასადი 1-5 ღერძებს შორის
მასშ 1:100

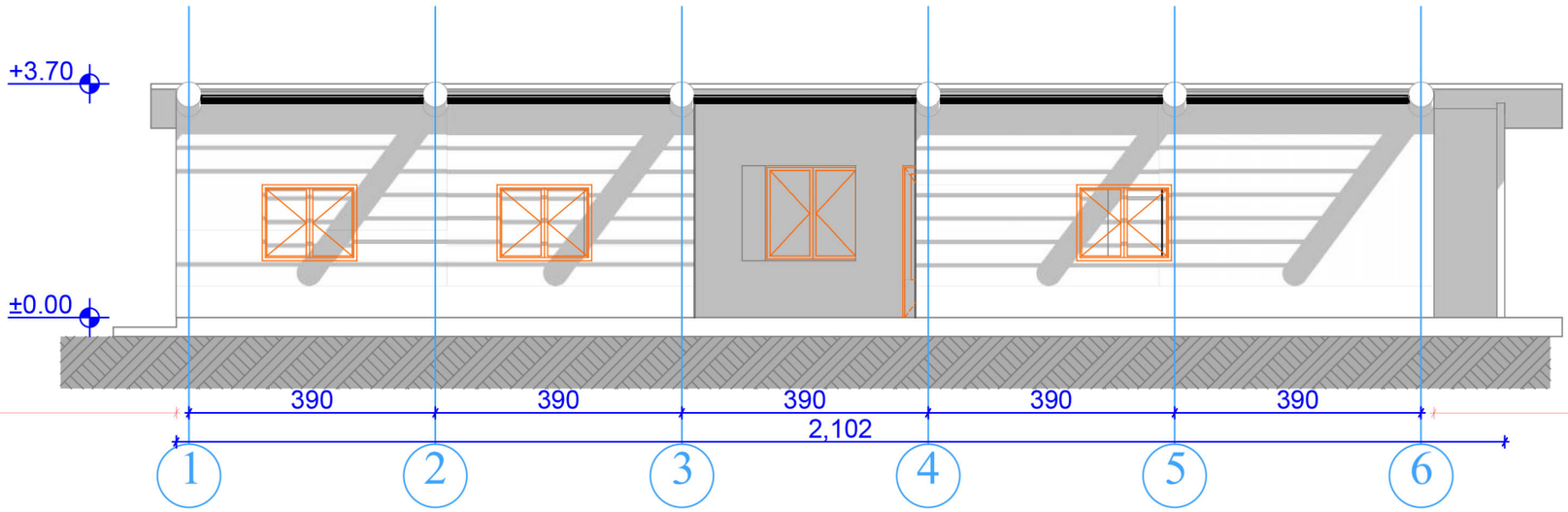

თბილისი
2013 წელი

ადმინისტრაციული შენობა კაფესთვის

ნახაზზე ზომები მოცემულია სანტიმეტრებში

ნახაზზე ყველა ცვლილება შეთანხმებული უნდა იყოს პროექტის ავტორთან

ნაკვეთის საზღვარი

-11.46 არქიტექტურული ნიშნული

თარიღი	28.04.2013
მთავარი არქიტექტორი	მ.ხარაზიშვილი
პროექტის ავტორი	ნ.წულაია მ.ხარაზიშვილი
დაამუშავა	ნ.წულაია მ.ხარაზიშვილი
მასშტაბი	1:100

ობიექტის მის:
ქ. თბილისი, სოფელი გლდანი

WALL ARCHITECTURE
შპს „wall"
ალ. ყაზბეგის №2
ტელ: 593 34 43 90
551 909 904

შენობა ნომერი 1-ის ფასადი ა-ბ ღერძებს შორის მასშ 1:100

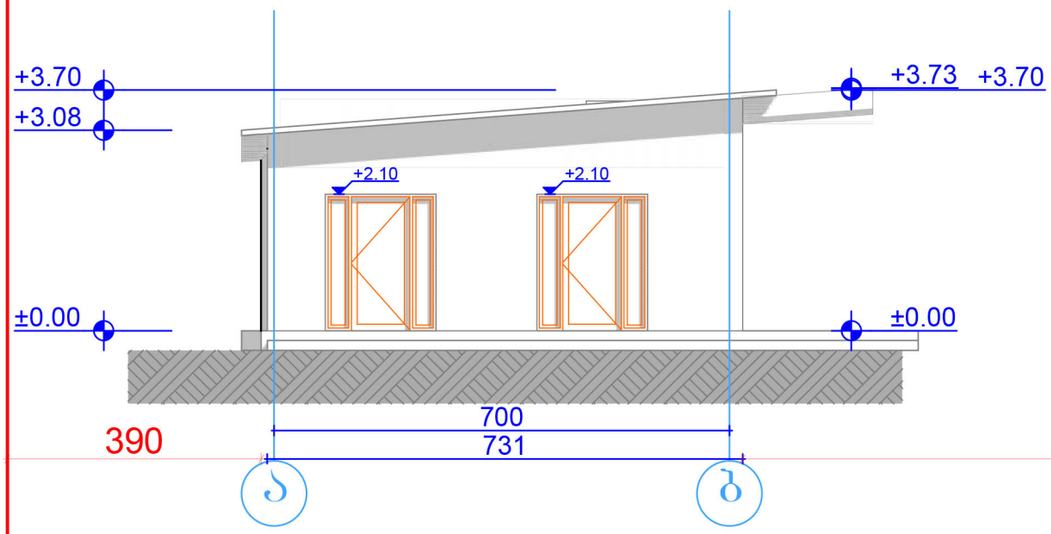

ადმინისტრაციული შენობა კაფესთვის

ობიექტის მის: ქ. თბილისი, სოფელი გლდანი

ნახაზზე ზომები მოცემულია სანტიმეტრებში	
ნახაზზე ყველა ცვლილება შეთანხმებული უნდა იყოს პროექტის ავტორთან	
ნაკვეთის საზღვარი	
-11.75 არქიტექტურული ნიშნული	
თარიღი	28.04.2013
მთავარი არქიტექტორი	მ.ხარაზიშვილი
პროექტის ავტორი	ნ.ფულაია მ.ხარაზიშვილი
დაამუშავა	ნ.ფულაია მ.ხარაზიშვილი
მასშტაბი	1:100

თბილისი 2013 წელი

WALL ARCHITECTURE

შპს „wall"
ალ. ყაზბეგის №2
ტელ: 593 34 43 90
551 909 904

შენობა №1-ის
ფასადი ბ-ა ღერძებს შორის
მასშ 1:100

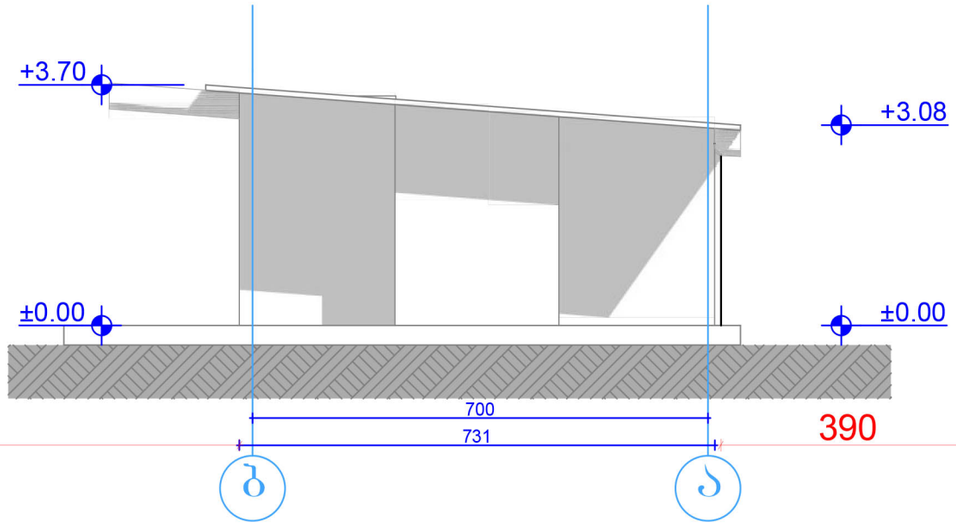

ადმინისტრაციული შენობა
კაფესთვის

ობიექტის მის:
ქ. თბილისი, სოფელი გლდანი

თარიღი	28.04.2013
მთავარი არქიტექტორი	მ.ხარაზიშვილი
პროექტის ავტორი	ნ.წულაია მ.ხარაზიშვილი
დაამუშავა	ნ.წულაია მ.ხარაზიშვილი
მასშტაბი	1:100

ნახაზზე ზომები მოცემულია სანტიმეტრებში
ნახაზზე ყველა ცვლილება შეთანხმებული უნდა იყოს პროექტის ავტორთან

ნაკვეთის საზღვარი

-12.78 არქიტექტურული ნიშნული

თბილისი
2013 წელი

WALL ARCHITECTURE
შპს „wall"
ალ. ყაზბეგის №2
ტელ: 593 34 43 90
551 909 904

შენობა №1-ის
ფასადი 5-1 ღერძებს შორის
მასშ 1:100

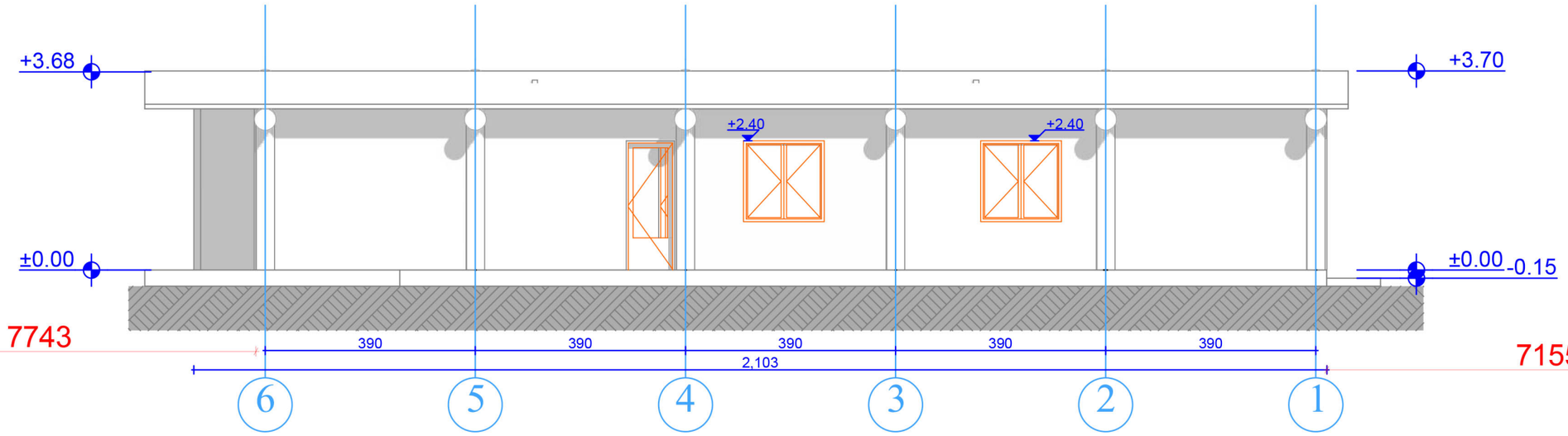

თბილისი 2013 წელი	ადმინისტრაციული შენობა კაფესთვის		ობიექტის მის: ქ. თბილისი, სოფელი გლდანი
	ნახაზზე ზომები მოცემულია სანტიმეტრებში ნახაზზე ყველა ცვლილება შეთანხმებული უნდა იყოს პროექტის ავტორთან	თარიღი	28.04.2013
		მთავარი არქიტექტორი	მ.ხარაზიშვილი
	ნაკვეთის საზღვარი	პროექტის ავტორი	ნ.ფულაია მ.ხარაზიშვილი
	-12.57 არქიტექტურული ნიშნული	დაამუშავა	ნ.ფულაია მ.ხარაზიშვილი
		მასშტაბი	1:100

WALL ARCHITECTURE
შპს „wall"
ალ. ყაზბეგის №2
ტელ: 593 34 43 90
551 909 904

შენობა №2-ის
ფასადი 1-7 ღერძებს შორის
მასშ 1:100

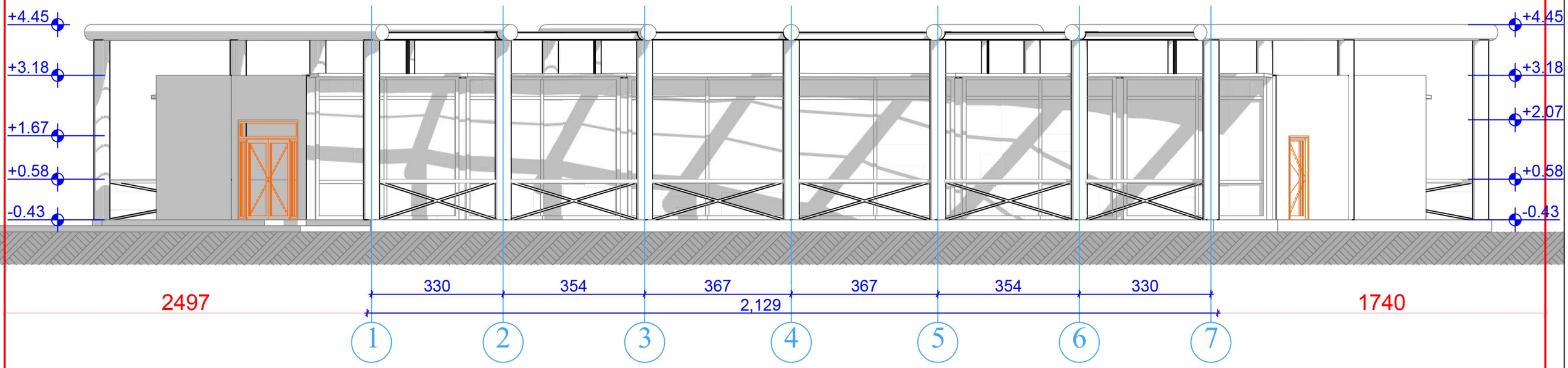

თბილისი 2013 წელი	**კაფე**		ობიექტის მის: ქ. თბილისი, სოფელი გლდანი
	ნახაზზე ზომები მოცემულია სანტიმეტრებში ნახაზზე ყველა ცვლილება შეთანხმებული უნდა იყოს პროექტის ავტორთან	თარიღი	28.04.2013
		მთავარი არქიტექტორი	მ.ხარაზიშვილი
	ნაკვეთის საზღვარი	პროექტის ავტორი	ნ.წულაია მ.ხარაზიშვილი
	-11.23 არქიტექტურული ნიშნული	დაამუშავა	ნ.წულაია მ.ხარაზიშვილი
		მასშტაბი	1:100

WALL ARCHITECTURE
შპს „wall"
ალ. მაზნების №2
ტელ: 593 34 43 90
551 909 904

შენობა №2-ის
ფასადი 7-1 ღერძებს შორის
მასშ 1:100

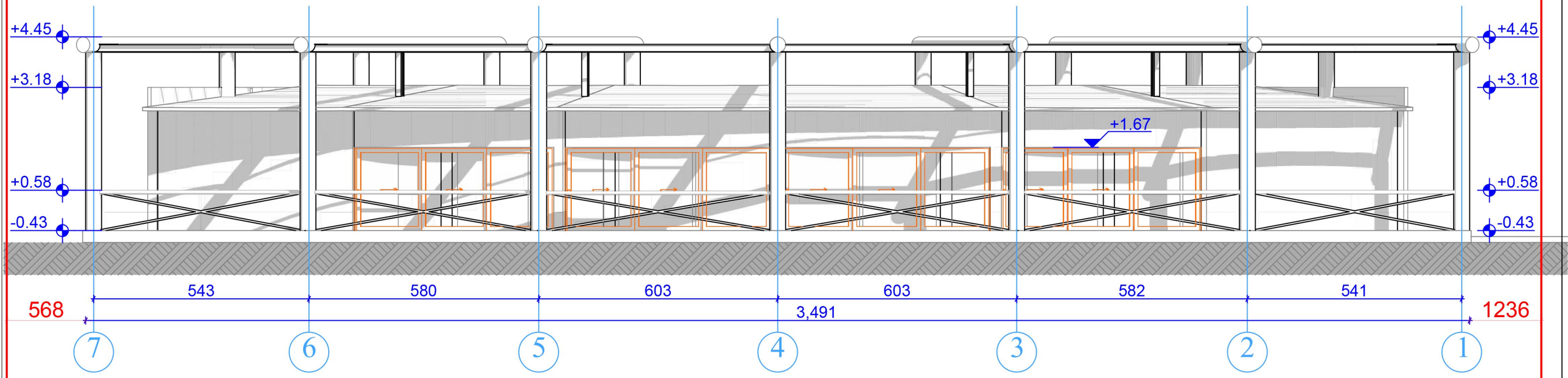

თბილისი 2013 წელი	კაფე		ობიექტის მის: ქ. თბილისი, სოფელი გლდანი
	ნახაზზე ზომები მოცემულია სანტიმეტრებში ნახაზზე ყველა ცვლილება შეთანხმებული უნდა იყოს პროექტის ავტორთან	თარიღი	28.04.2013
		მთავარი არქიტექტორი	მ.ხარაზიშვილი
	ნაკვეთის საზღვარი	პროექტის ავტორი	ნ.ფულაია მ.ხარაზიშვილი
	-11.38 არქიტექტურული ნიშნული	დაამუშავა	ნ.ფულაია მ.ხარაზიშვილი
		მასშტაბი	1:100

WALL ARCHITECTURE
შპს „wall"
ალ. ყაზბეგის №2
ტელ: 593 34 43 90
551 909 904

შენობა №2-ის
ფასადი ა-ე ღერძებს შორის
მასშ 1:100

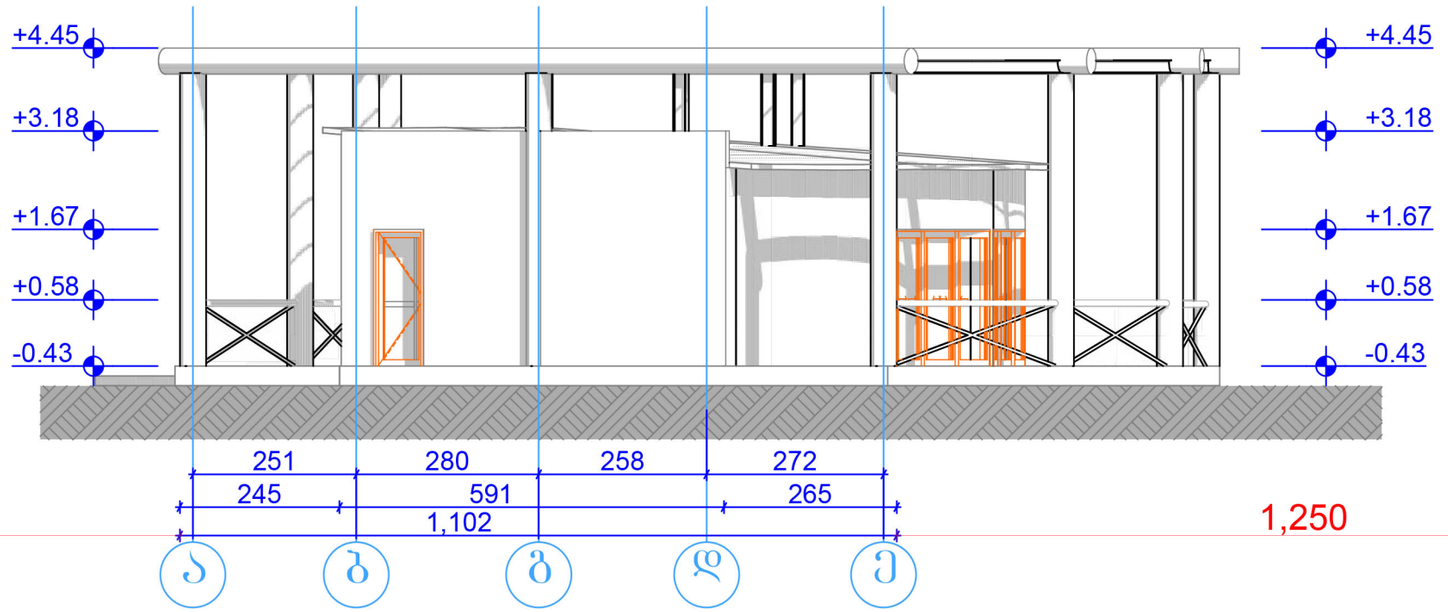

თბილისი 2013 წელი	კაფე		ობიექტის მის: ქ. თბილისი, სოფელი გლდანი
	ნახაზზე ზომები მოცემულია სანტიმეტრებში ნახაზზე ყველა ცვლილება შეთანხმებული უნდა იქნას პროექტის ავტორთან	თარიღი	28.04.2013
		მთავარი არქიტექტორი	მ.ხარაზიშვილი
	ნაკვეთის საზღვარი	პროექტის ავტორი	ნ.ფულაია მ.ხარაზიშვილი
	-11.57 არქიტექტურული ნიშნული	დაამუშავა	ნ.ფულაია მ.ხარაზიშვილი
		მასშტაბი	1:100

WALL ARCHITECTURE
შპს „wall"
ალ. ყაზბეგის №2
ტელ: 593 34 43 90
551 909 904

შენობა №2-ის
ფასადი ე-ა ღერძებს შორის
მასშ 1:100

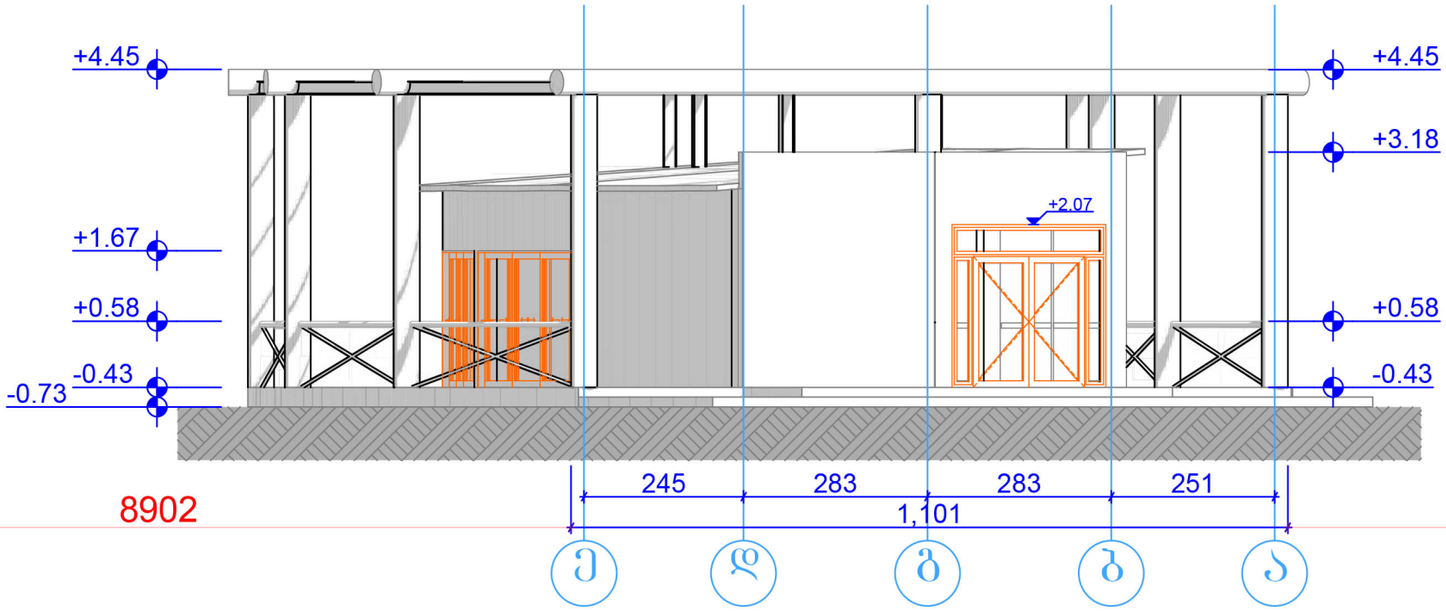

თბილისი 2013 წელი	კაფე		ობიექტის მის: ქ. თბილისი, სოფელი გლდანი
	ნახაზზე ზომები მოცემულია სანტიმეტრებში ნახაზზე ყველა ცვლილება შეთანხმებული უნდა იყოს პროექტის ავტორთან	თარიღი	28.04.2013
		მთავარი არქიტექტორი	მ.ხარაზიშვილი
	ნაკვეთის საზღვარი	პროექტის ავტორი	ნ.წულაია მ.ხარაზიშვილი
	-11.84 არქიტექტურული ნიშნული	დაამუშავა	ნ.წულაია მ.ხარაზიშვილი
		მასშტაბი	1:100

WALL ARCHITECTURE
შპს „wall"
ალ. ყაზბეგის №2
ტელ: 593 34 43 90
551 909 904

შენობა №3-ის
ფასადი 1-5 ღერძებს შორის
მასშ 1:100

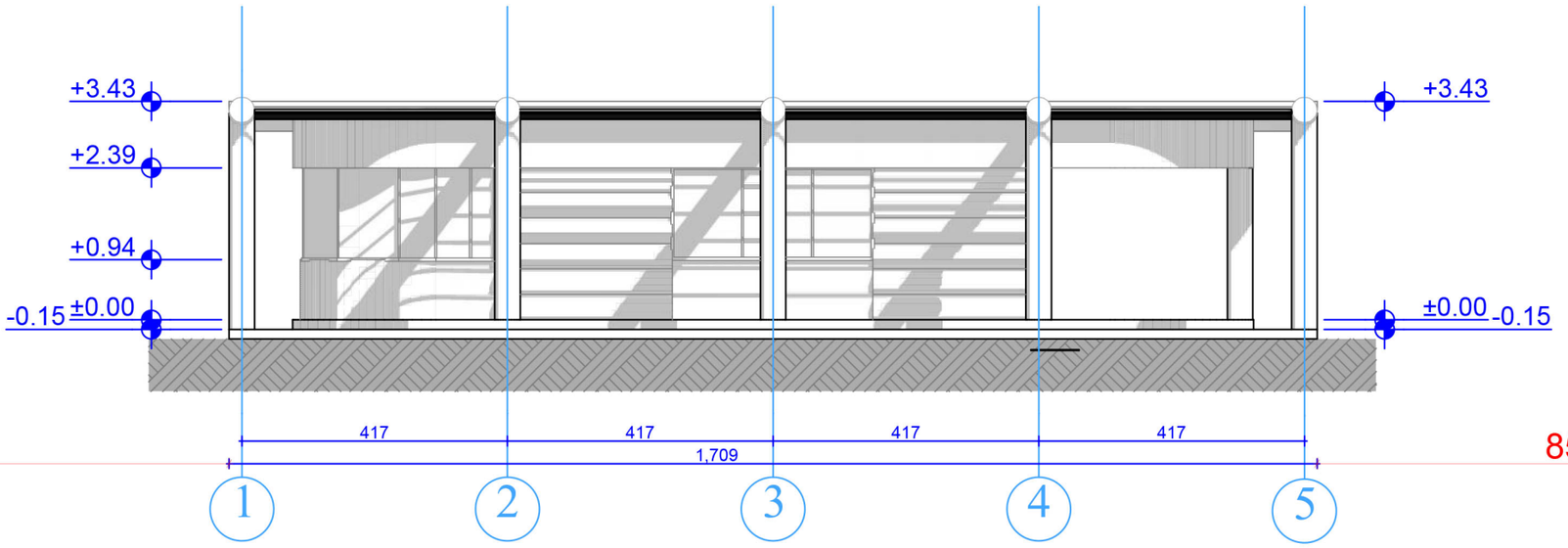

თბილისი 2013 წელი	თონე		ობიექტის მის: ქ. თბილისი, სოფელი გლდანი
	ნახაზზე ზომები მოცემულია სანტიმეტრებში ნახაზზე ყველა ცვლილება შეთანხმებული უნდა იქნეს პროექტის ავტორთან	*თარიღი*	*28.04.2013*
		მთავარი არქიტექტორი	მ.ხარაზიშვილი
	ნაკვეთის საზღვარი	*პროექტის ავტორი*	ნ.ფულაია მ.ხარაზიშვილი
	-11.84 არქიტექტურული ნიშნული	*დაამუშავა*	ნ.ფულაია მ.ხარაზიშვილი
		მასშტაბი	*1:100*

WALL ARCHITECTURE
შპს „wall"
ალ. ყაზბეგის №2
ტელ: 593 34 43 90
551 909 904

შენობა №3-ის
ფასადი 5-1 ღერძებს შორის
მასშ 1:100

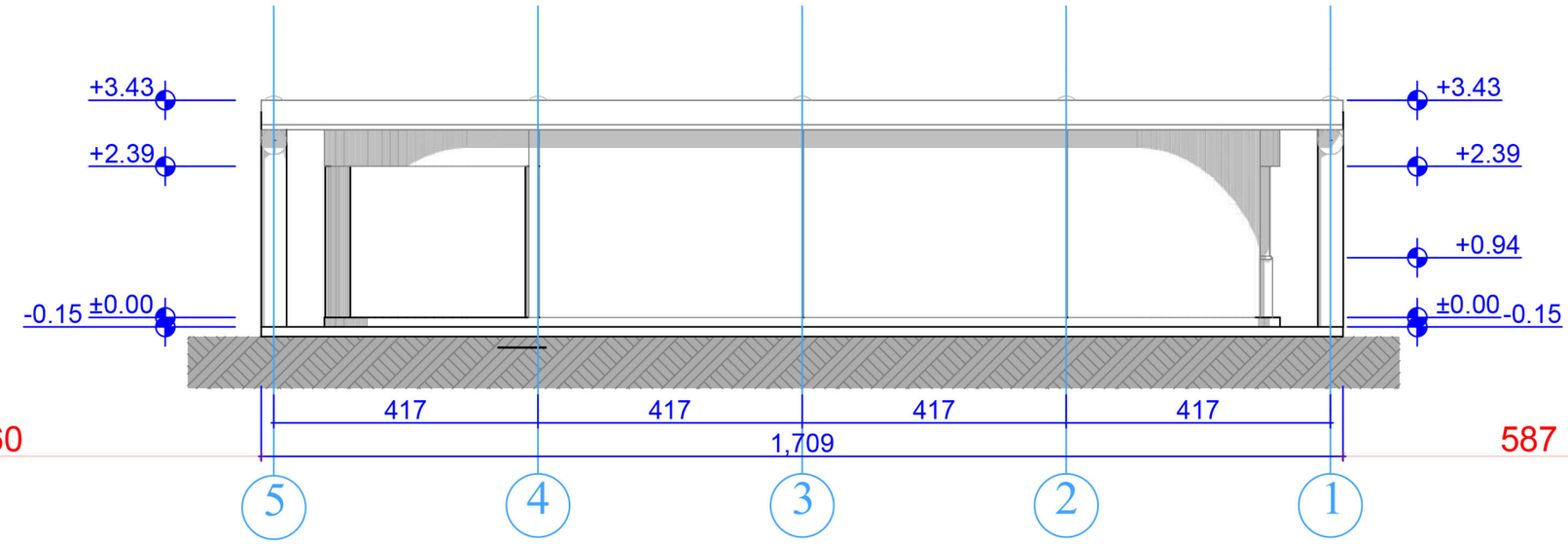

თბილისი
2013 წელი

თონე

ნახაზზე ზომები მოცემულია სანტიმეტრებში
ნახაზზე ყველა ცვლილება შეთანხმებული უნდა იყოს პროექტის ავტორთან

ნაკვეთის საზღვარი

-13.19 არქიტექტურული ნიშნული

თარიღი	28.04.2013
მთავარი არქიტექტორი	მ.ხარაზიშვილი
პროექტის ავტორი	ნ.წულაია მ.ხარაზიშვილი
დაამუშავა	ნ.წულაია მ.ხარაზიშვილი
მასშტაბი	1:100

ობიექტის მის:
ქ. თბილისი, სოფელი გლდანი

WALL ARCHITECTURE
შპს „wall"
ალ. ყაზბეგის №2
ტელ: 593 34 43 90
551 909 904

შენობა №3-ის ფასადი ა-გ ღერძებს შორის მასშ 1:100

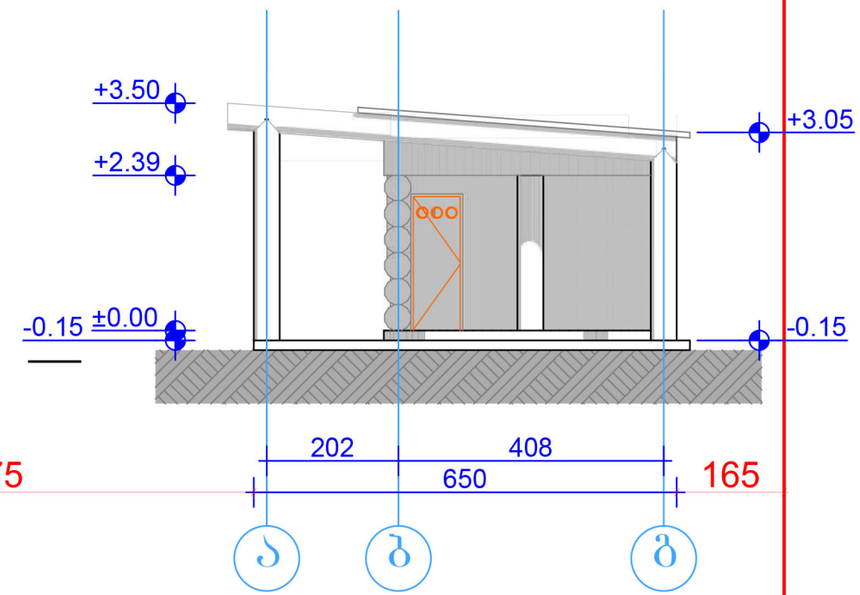

თბილისი 2013 წელი

თონე

ნახაზზე ზომები მოცემულია სანტიმეტრებში

ნახაზზე ყველა ცვლილება შეთანხმებული უნდა იყოს პროექტის ავტორთან

ნაკვეთის საზღვარი

-11.63 არქიტექტურული ნიშნული

თარიღი	28.04.2013
მთავარი არქიტექტორი	მ.ხარაზიშვილი
პროექტის ავტორი	ნ.წულაია მ.ხარაზიშვილი
დაამუშავა	ნ.წულაია მ.ხარაზიშვილი
მასშტაბი	1:100

ობიექტის მის:
ქ. თბილისი, სოფელი გლდანი

WALL ARCHITECTURE
შპს „wall"
ალ. ქაზბეგის №2
ტელ: 593 34 43 90
551 909 904

შენობა №3-ის
ფასადი გ-ა ღერძებს შორის
მასშ 1:100

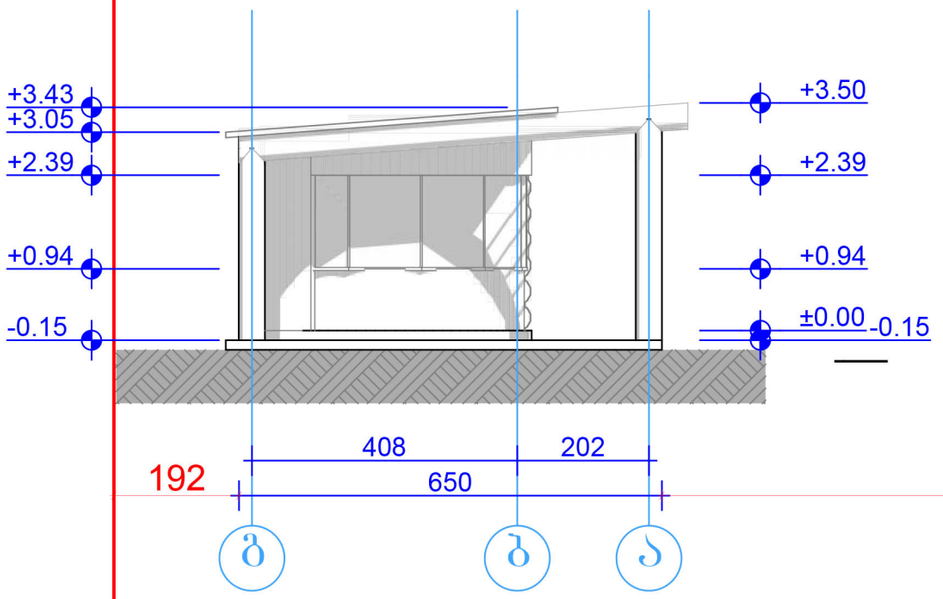

თბილისი 2013 წელი	თონე		ობიექტის მის: ქ. თბილისი, სოფელი გლდანი
	ნახაზზე ზომები მოცემულია სანტიმეტრებში ნახაზზე ყველა ცვლილება შეთანხმებული უნდა იქნას პროექტის ავტორთან	თარიღი	28.04.2013
		მთავარი არქიტექტორი	მ.ხარაზიშვილი
	ნაკვეთის საზღვარი	პროექტის ავტორი	ნ.წულაია მ.ხარაზიშვილი
	-12.13 არქიტექტურული ნიშნული	დაამუშავა	ნ.წულაია მ.ხარაზიშვილი
		მასშტაბი	1:100

WALL ARCHITECTURE
შპს „wall"
ალ. ყაზბეგის №2
ტელ: 593 34 43 90
551 909 904