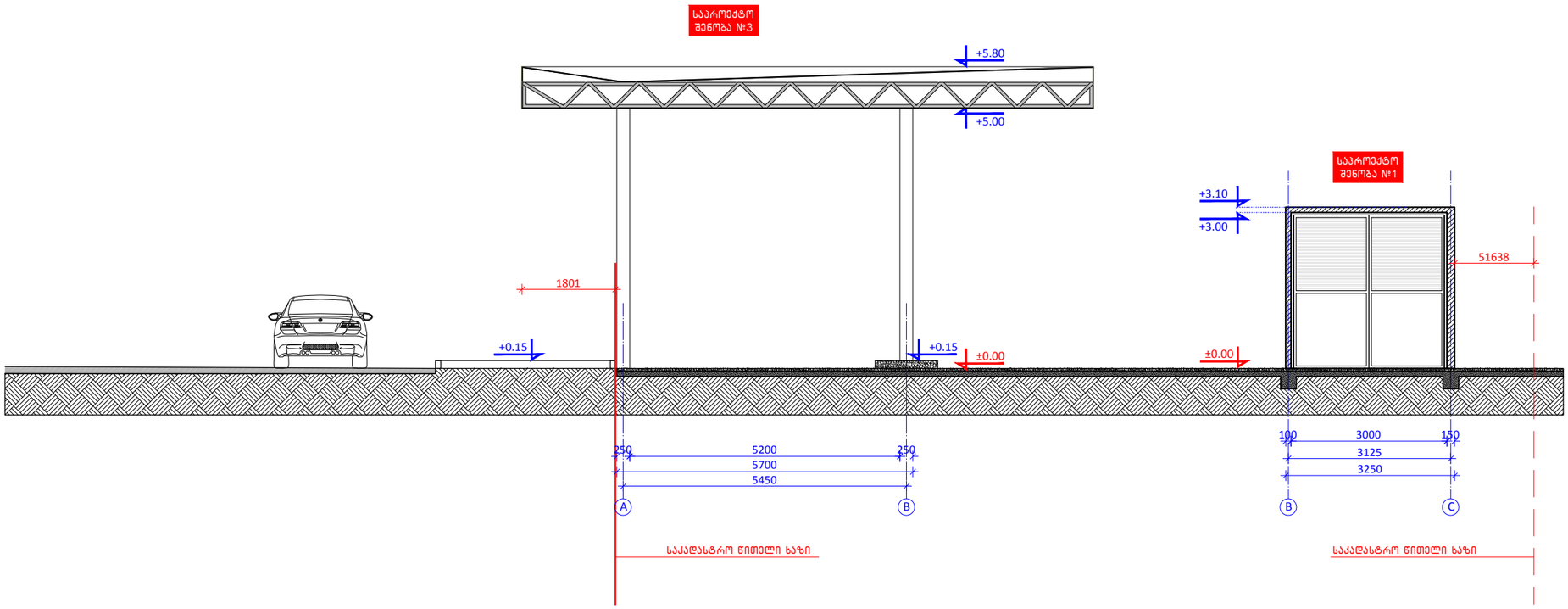

შენიშვნები

საპროექტო ორგანიზაცია

Ab Architectural Bureau

"არქიტექტურული ბიურო"
დ. უზნაძის ქ.95, 0102, თბილისი, საქართველო
ტელ: 995 32 18-36-43 www.arch-bureau.com

პროექტის სახელწოდება და მისამართი

ქ. თბილისში, სამგორის ქ. №9-ის მდებარე
ტერიტორიაზე გაზგასამართი სადგურის პროექტი.

	გვარი	ხელმოწერა
საავტორო ჯგუფი	მ.გალიაშვილი	
	ა.ნაცვლიშვილი	
	თ.ვალიშვილი	
	ო.ხოფერია	
შეასრულა	ა.ზურაბიშვილი	

ნახაზის დასახელება

საპროექტო შენობა №3,№1
ჭრილი 3-3.

მასშტაბი	ფაილი	დაკვეთა	თარიღი
1:100			2013
სტადია	ფორმატი	ფურცელი	ფურცლები
მუშა პროექტი	A 3	არ	

ჭრილი 2-2

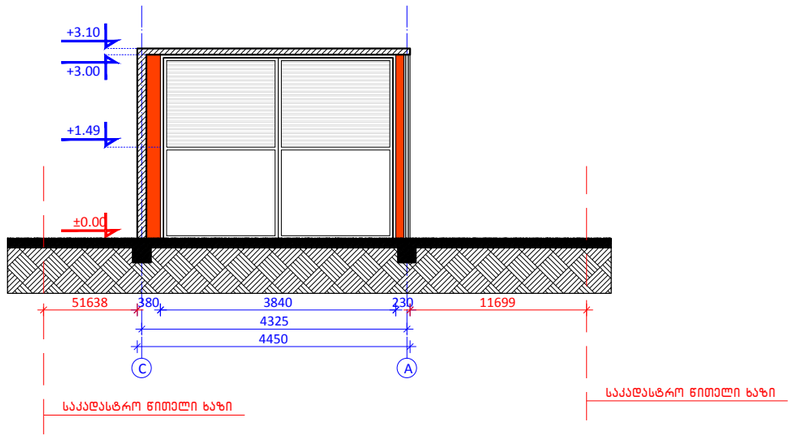

ჭრილი 1-1

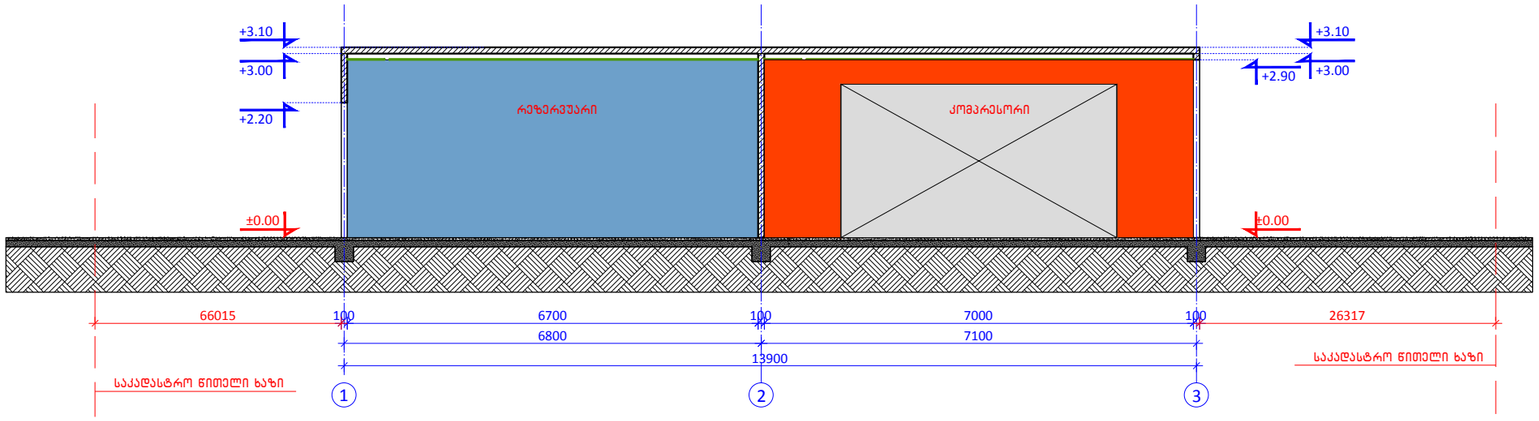

შენიშვნები

საპროექტო ორგანიზაცია

Ab Architectural Bureau

"არქიტექტურული ბიურო"
დ. უზნაძის ქ.95, 0102, თბილისი, საქართველო
ტელ: 995 32 18-36-43 www.arch-bureau.com

პროექტის სახელწოდება და მისამართი

ქ. თბილისში, სამგორის ქ. №9-ის მდებარე ტერიტორიაზე გაზგასამართი სადგურის პროექტი.

	გვარი	ხელმოწერა
საავტორო ჯგუფი	მ.ბალიაშვილი	
	ა.ნაცვლიშვილი	
	თ.ვალიშვილი	
	ო.ხოფერია	
შეასრულა	ა.ზურაბიშვილი	

ნახაზის დასახელება

საპროექტო შენობა №1
ჭრილი 1-1; 2-2.

მასშტაბი	ფაილი	დაკვეთა	თარიღი
1:100			2013
სტადია	ფორმატი	ფურცელი	ფურცლები
მუშა პროექტი	A 3	არ	

ჭრილი 4-4

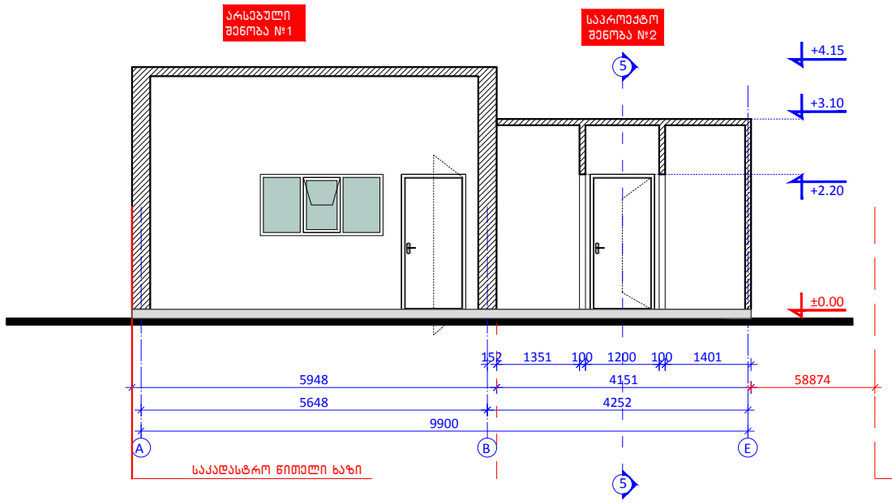

ჭრილი 5-5

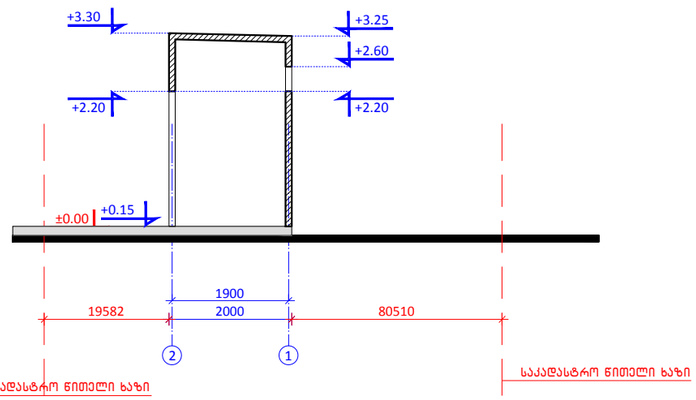

შენიშვნები

საპროექტო ორგანიზაცია

Ab Architectural Bureau

"არქიტექტურული ბიურო"
დ. უზნაძის ქ.95, 0102, თბილისი, საქართველო
ტელ: 995 32 18-36-43 www.arch-bureau.com

პროექტის სახელწოდება და მისამართი

ქ. თბილისში, სამგორის ქ. №9-ის მდებარე ტერიტორიაზე გაზგასამართი სადგურის პროექტი.

	გვარი	ხელმოწერა
საავტორო ჯგუფი	მ.ბალიაშვილი	
	ა.ნაცვლიშვილი	
	თ.ვალიშვილი	
	ო.ხოფერია	
შეასრულა	ა.ზურაბიშვილი	

ნახაზის დასახელება

საპროექტო შენობა №2
ჭრილი 4-4; 5-5

მასშტაბი	ფაილი	დაკვეთა	თარიღი
1:100			2013
სტადია	ფორმატი	ფურცელი	ფურცლები
მუშა პროექტი	A 3	არ	

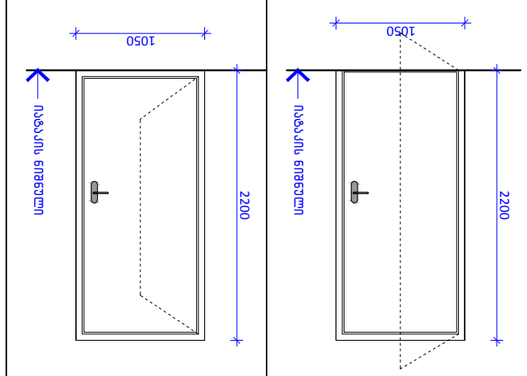

ჯ-4 (1 ცალი)
შპილიანი ალმა ალუმინის პროფილისგან (ცისფერი)
1050X2200 = 1.98 მ²

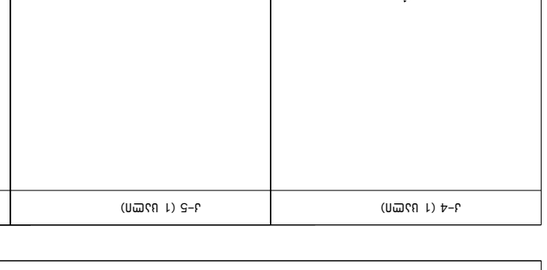

ჯ-5 (1 ცალი)
ლითონის ალმა (ცისფერი)
1050X2200 = 1.98 მ²

ჯ-6 (1 ცალი)
პლასტმასის ალუმინის ალმა (ცისფერი)
800X2200 = 1.76 მ²

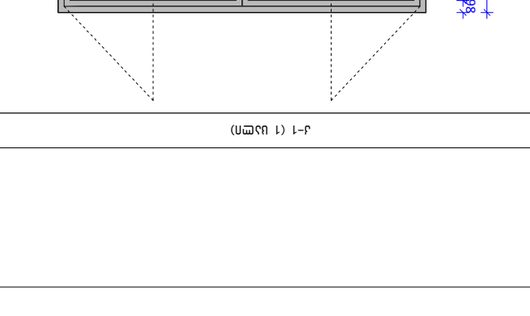

ჯ-7 (1 ცალი)
პლასტმასის ალუმინის ალმა (ცისფერი)
800X2200 = 1.76 მ²

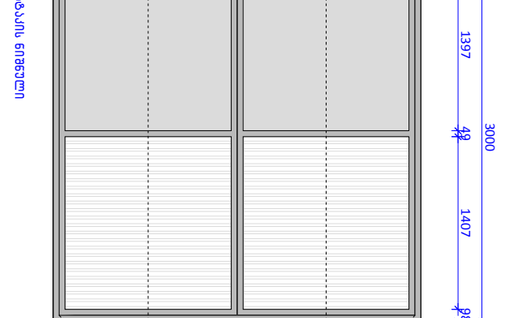

ჯ-8 (1 ცალი)
ლითონის ალმა (ცისფერი)
1000X2200 = 1.76 მ²

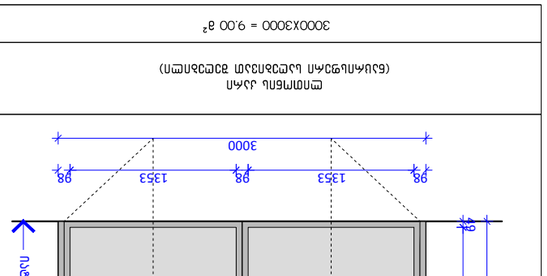

ფ-1 (1 ცალი)
პლასტმასის ალუმინის ფანჯრის ბლოკი ორმაგი მინით (ცისფერი)
2000X1000 = 2.00 მ²

ფ-2 (3 ცალი)
პლასტმასის ალუმინის ფანჯრის ბლოკი ორმაგი მინით (ცისფერი)
400X600 = 0.24 მ²

ჯ-1 (1 ცალი)
ლითონის ალმა (ცისფერი)
3000X3000 = 9.00 მ²

ჯ-2 (1 ცალი)
ლითონის ალმა (ცისფერი)
5000X3000 = 15.00 მ²

ჯ-3 (1 ცალი)
ლითონის ალმა (ცისფერი)
2400X3000 = 7.20 მ²

პროექტის დასახელება		ფურცლების რაოდენობა	ფურცელი
		1:50	2013
		ფურცლების რაოდენობა	ფურცლის ნომერი
		A 3	ა/ფ

პროექტის ავტორები			