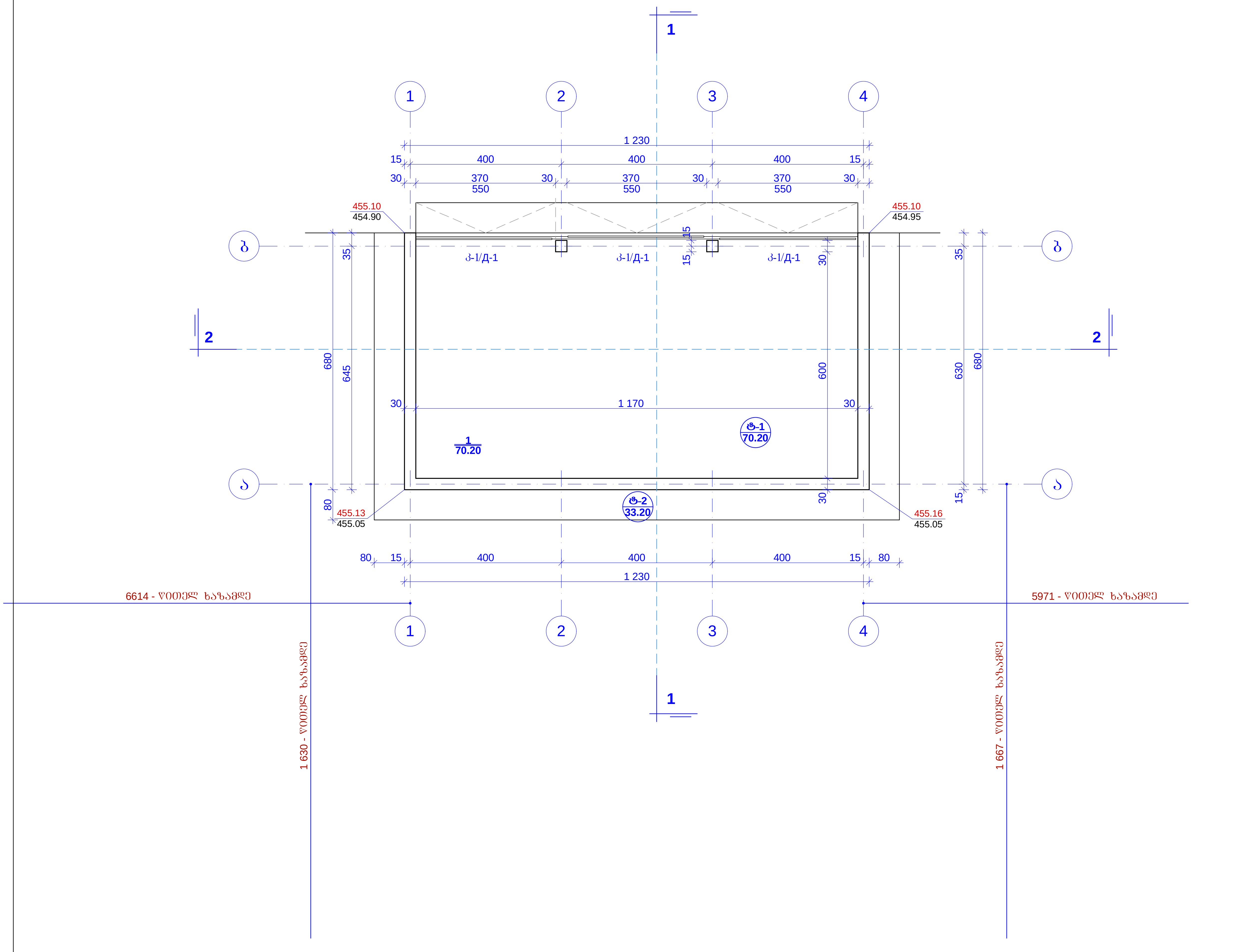

გეგმა 1.50 ნიშნულზე

შენიშვნები:

- იატაკიდან 3.00 მ სიმაღლემდე მოეწყოს რკინაბეტონის მონოთუთური კედელი, 3.00 ნიშნულის ზემოთ კი კარკასული სისტემა წვრილი ბლოკის შევსებით;
- შენობის იატაკი - ბეტონის იატაკი არმირებული;
- შენობა გარედან გაილესოს ქვიცემენტის ხსნარით და შეიღებოს ბექისფრად.

0.00=455.15

შპს „პროექტსერვისი“

თბილისი. ქიზიყის ქ.№17. რეკონსტრუქციის პროექტი - შპს „კნაუფგიპსთბილისი“-წარმოების პროცესში წარმოქმნილი ხმაურის და მტვრისაგან დაცვის პროექტი

შენობა №5 -
ნაგვის ბუნკერი

არქიტექტურული ნაწილი

გეგმა 1.50 ნიშნულზე

დაკვეთა		
დირექტორი		
პრ.მთ.არქიტექტ.		თ.ზანდარაშვილი
დაამუშავა		თ.სხილაძემ
შეამოწმა		თ.ზანდარაშვილმა
სტადია		მ.პ.
ფურცელი		ა-2
ფურც. რაოდ.		
მასშტაბი		1:100
თარიღი		

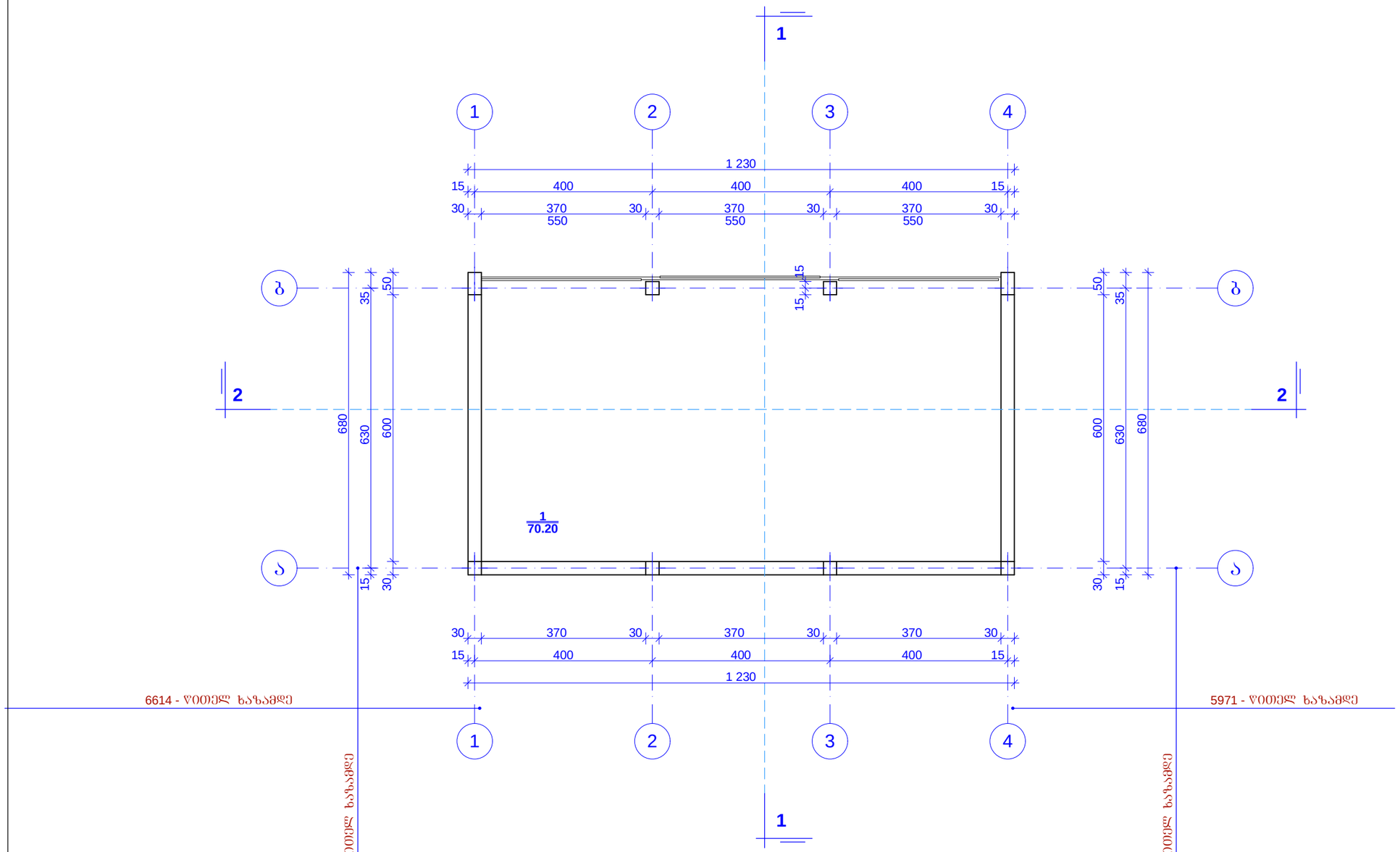

ᲒᲔᲒᲛᲐ 4.50 ᲜᲘᲨᲜᲣᲚᲖᲔ

0.00=455.15

შპს „პროექტსერვისი“

ობილისი. ძიზიყის ქ.№17. რეკონსტრუქციის პროექტი - შპს „კნაუშვილისობილისი“-ს წარმოების პროცესში წარმოქმნილი ხმაურის და მტვრისაგან დაცვის პროექტი

შენობა №5 -
ნაგვის ბუნკერი

არქიტექტურული ნაწილი

გეგმა 4.50 ნიშნულზე

დაკვეთა		
დირექტორი		
პრ.მთ.არქიტექტ.		თ.ზანდარაშვილი
დაამუშავა		თ.სხილაძემ
შეამოწმა		თ.ზანდარაშვილმა
სტადია		მ.პ.
ფურცელი		ა-3
ფურც. რაოდ.		
მასშტაბი		1:100
თარიღი		

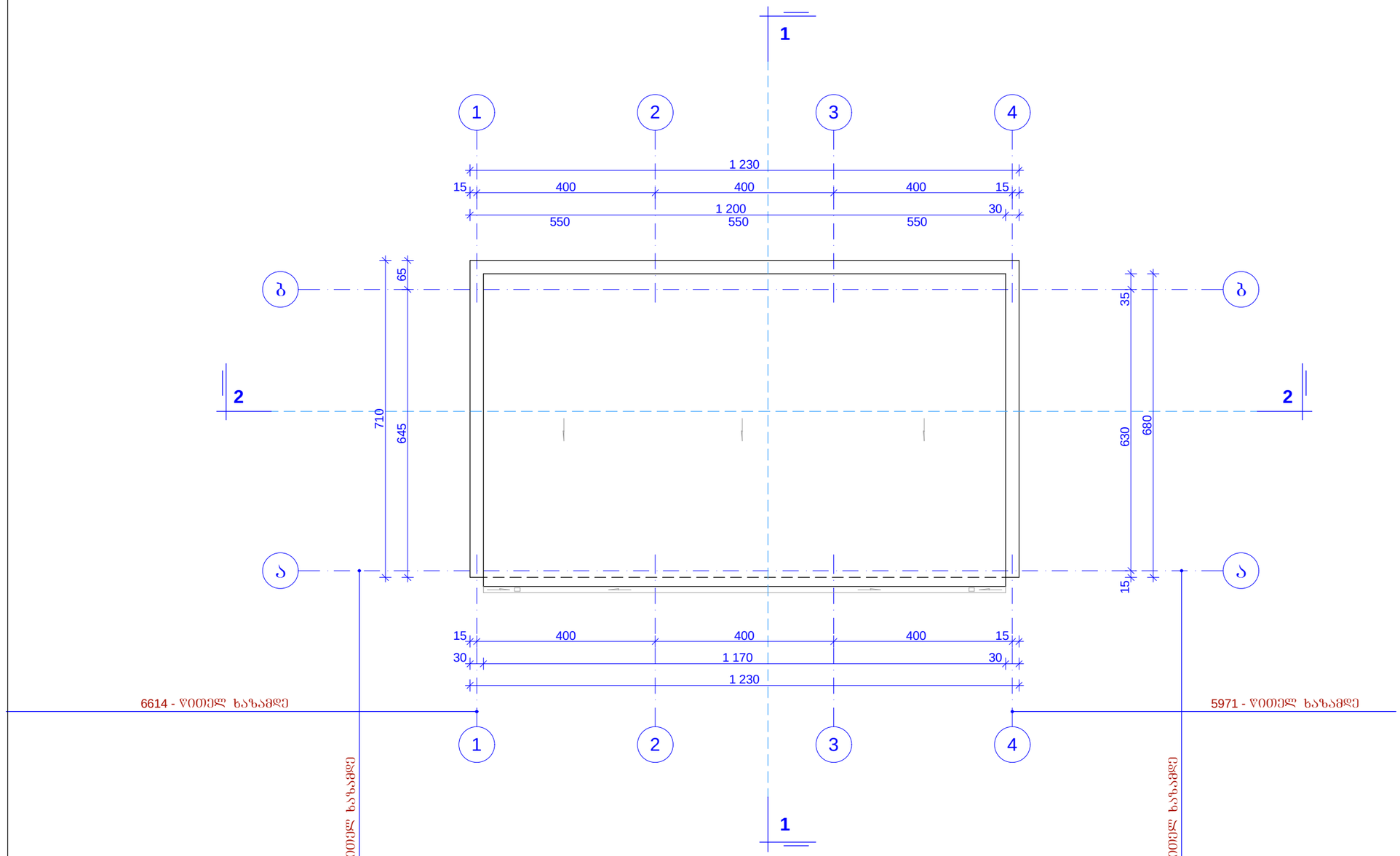

სახურავის გეგმა

0.00=455.15

შპს „პროექტსერვისი“

ობილისი. ქოზიყის ქ.№17. რეკონსტრუქციის პროექტი - შპს „კნაუფბიზნესობილისი“-ს წარმოების პროცესში წარმოქმნილი ხმაურის და მტვრისაგან დაცვის პროექტი

შენობა №5 -
ნაგვის ბუნკერი

არქიტექტურული ნაწილი

სახურავის გეგმა

დაკვეთა		
დირექტორი		
პრ.მთ.არქიტექტ.		თ.ზანდარაშვილი
დაამუშავა		თ.სხილაძემ
შეამოწმა		თ.ზანდარაშვილმა
სტადია		მ.პ.
ფურცელი		ა-4
ფურც. რაოდ.		
მასშტაბი		1:100
თარიღი		