დოცენტის ატესტატი

№ 001143

საქართველოს ტექნიკური უნივერსიტეტის
პროფესორთა საბჭოს გადაწყვეტილებით
(ოქმი № 3 15. 10. 2004;)

გიორგი ცხებაძეს

მიენიჭა

დოცენტის სამეცნიერო-პედაგოგიური წოდება
05. 23. 17; ხაშენებლო მექანიკა;
სპეციალობით

ამ გადაწყვეტილების საფუძველზე ატესტატი გასცა
საქართველოს სწავლულ ექსპერტთა საბჭომ

პროფესორთა საბჭოს
თავმჯდომარე:

სწავლულ ექსპერტთა საბჭოს
თავმჯდომარე:

CERTIFICATE OF A DOCENT

№ 001143

Georgian Technical University

By decision of the Professors' Board
(Protocol № 3 of 15. 10. 2004;)

the scientific-pedagogical title of the Docent
by specialization of 05. 23. 17; Structural Mechanics

WAS CONFERRED ON

Demuri Dabatadze

On the grounds of this decision the certificate has been issued
by the Board of Academic Experts of Georgia

(Seal)

Chairman of the Board of Professors R. Khurodze

Chairman of the Board of Academic Experts G. Kharadze

საქართველოს ეროვნულ და სოციალურ
ურთიერთობათა აკადემია

დიპლომი №248

აკადემიის საერთო კრების 2004 წლის
27 ივნისის გადაწყვეტილებით

ბ-ნი დემურ ტაბატაძე

არჩეულია საქართველოს ეროვნულ და სოციალურ ურთიერთობათა აკადემიის

აკადემიკოსად

აკადემიის პრეზიდენტი
გ.ჯ.ჟვანია

მთავარი სწავლული მდივანი
გ. ძმარაძელია

გაცემის თარიღი: 07.07.2004

АКАДЕМИЯ НАЦИОНАЛЬНЫХ И СОЦИАЛЬНЫХ ОТНОШЕНИЙ ГРУЗИИ

ДИПЛОМ №248

Постановлением собрания Академии нац. и соц. отношений Грузии
(постановление от 27.06.2004)

Г-н Демур Табатадзе

избран действительным членом Академии

АКАДЕМИКОМ

THE ACADEMY OF NATIONAL AND SOCIAL RELATIONS OF GEORGIA

Mr. Demur Tabatadze

ACADEMICIAN

Президент
Г.К. Жвания

Гл.ученый секретарь
В.Кикнадзе

Выдан: 07.07.2004

ДИПЛОМ
КАНДИДАТА НАУК

ТН № 069423

Москва 14 марта 1984 г.

Решением
Совета в Грузинском НИИ энергетики
и гидротехнических сооружений
от 28 октября 1983 г. (протокол № 5)

присуждена ученая степень

Табатадзе Думури Владимировичу

КАНДИДАТА
ТЕХНИЧЕСКИХ НАУК

Председатель совета

Ученый секретарь совета

დიპლომი

ვ № 001063

ეს დიპლომი მიეცა ტაბატაძეს
დემური ვლადიმერის-ძეს
მასზე, რომ იგი 1966 წელს შევიდა ლენინის
სახ. ქართის წითელი დროშის ორდენოსანი
საქართველოს პოლიტექნიკურ ინსტიტუტში
და 1971 წელს დაამთავრა
ლენინგრადის ინსტიტუტის
სრული კურსი სპეციალობით
სამრეწველო და საბოქალაქო
მშენებლობა
სახელმწიფო საგამოცდო კომისიის 1971 წ.
30 - მაისის გადაწყვეტილებით
ტაბატაძეს დ. ვ. მიენიჭა
ინჟინერი-მშენებლის კვალიფიკაცია.
სახელმწიფო საგამოცდო
კომისიის თავმჯდომარე
ბ. პ. რექტორი
მდივანი
ქალაქი თბილისი 1971 წ. 8 ოქტომბერი
სარეგისტრაციო № С-П-300

Грузинский яз.

ДИПЛОМ

№ 001063

Настоящий диплом выдан Табатадзе
Демури Владимировичу
в том, что он в 1966 году поступил
в Грузинский ордена Трудового Красного
Знамени политехнический ин-т им. В. И. Ленина
и в 1971 году окончил полный курс
названного института
по специальности
Промышленное и гражданское
строительство
Решением Государственной экзаменационной
комиссии от 30 июня 1971 г.
Табатадзе Д. В.
присвоена квалификация
Инженера строителя
Председатель Государственной
экзаменационной комиссии
Ректор
Секретарь
М. П.
Город Тбилиси 8 октября 1971 г.
Регистрационный № С-П-300

Московская типография Гознака. 1963.

АТТЕСТАТ
СТАРШЕГО НАУЧНОГО СОТРУДНИКА

СН № 069576

Москва

Решением
Высшей аттестационной комиссии
при Совете Министров СССР

от 15 мая 1991 г. (протокол № 15с/1)

Табатадзе Дмитрию Владимировичу

ПРИСВОЕНО УЧЕНОЕ ЗВАНИЕ

СТАРШЕГО НАУЧНОГО СОТРУДНИКА

ПО СПЕЦИАЛЬНОСТИ

„Строительная механика"

Зам. Председатель
Высшей аттестационной комиссии

Главный ученый секретарь
Высшей аттестационной комиссии

პედაგოგიკური კვლევისა და პროფესიული განვითარების ცენტრი

CENTER of EDUCATIONAL RESEARCH and PROFESSIONAL DEVELOPMENT (CERPD)

ასოციაციასა "სკოლა – ოჯახი – საზოგადოება"
SCHOOL–FAMILY–SOCIETY ASSOCIATION

გრიგოლ რობაქიძის სახელობის უნივერსიტეტი
Grigol Robakidze University

სერტიფიკატი

დემურ ტაბატაძე

შეისწავლა კურსის „უნივერსიტეტის სასწავლო გეგმის შედგენა და განვითარება" გავლისა და საკურსო ნაშრომის წარმატებით შესრულების შედეგად

„კურსი შედგება ერთი ორდღიანი ტრენინგისა და დამოუკიდებელი სამუშაოსგან.

კურსი მოიცავს 15 საათს.

Certificate

Demur Tabatadze

has satisfactorily met all of the requirements of

University Curriculum Development Course

This 15 hour course offers professional development training that promotes outcome-centered curriculum development for critical thinking and active learning. It is designed by the School-Family-Society Association and coordinated by the Center of Educational Research and Professional Development.

მეცნიერული კვლევის და პროფესიული განვითარების ცენტრის დირექტორი

ასოციაციის პრეზიდენტი

CENTER OF EDUCATIONAL RESEARCH AND PROFESSIONAL DEVELOPMENT 205065127

თბილისი, 2006

შპს "საინჟინრო ნაგებობათა პროექტირების, კვლევის და ექსპერტიზის სამეცნიერო ცენტრი"
LTD "THE SCIENTIFIC CENTER OF ENGINEERING BUILDING DESIGNING RESEARCH AND EXPERTISE"
ტელ: 577588218 599179823; (032) 2227704
E-mail: d.tabatadze@gtu.ge

03.04.2022.2022-105

ვამტკიცებ,
დირექტორი:
დემური ტაბატაძე
/სახელი გვარი/

ექსპერტიზის დასკვნა

დამკვეთის იდენტიფიკაცია: შპს "გეოკონი"

დასკვნის შედგენის საფუძველი: **2022 წლის „25" მარტი ხელშეკრულება**

ექსპერტიზის ობიექტი: ქ. თბილისი, დიღომი (ნაკვ. 01.72.14.014.434) მრავალფუნქციური საცხოვრებელი კომპლექსი თერთმეტ სართულიანი ორი დონის სარდაფით პროექტის კონსტრუქციული ნაწილი

ექსპერტიზის ამოცანა: ექსპერტიზის ობიექტის – პროექტის კონსტრუქციული ნაწილის ექსპერტიზა – ნორმატიულ ლიტერატურაში მითითებულ მოთხოვნებთან შესაბამისობის დადგენა

თბილისი
2022 წელი

შემადგენლობა

1. ინსპექტირების შემსრულებელი 3
2. გამოყენებული ნორმატიული დოკუმენტები 3
3. წარმოდგენილი მასალები 3
4. კვლევითი ნაწილი 4
5. დასკვნა 8



ინსპექტირების შემსრულებელი

დემური ტაბატაძე – განათლება უმაღლესი, კვალიფიკაცია: ინჟინერ-მშენებელი, ტექნ. მეცნ. კანდიდატი მშენებლობის დარგში, სამშენებლო მექანიკისა და სეისმომედეგობის კათედრის პროფესორი საქართველოს ტექნიკურ უნივერსიტეტში, საინჟინრო აკადემიიის აკადემიკოსი, მუშაობის სტაჟი – 43 წელი.

გამოყენებული ნორმატიული ლიტერატურა

1. საქართველოს მთავრობის №71 დადგენილება – „საქართველოს ტერიტორიაზე სამშენებლო სფეროს მარეგულირებელი ტექნიკური რეგლამენტები“:
   - ტექნიკური რეგლამენტი – „ბეტონისა და რკინაბეტონის კონსტრუქციები“ (დანართი 1);
   - ტექნიკური რეგლამენტი – „შენობებისა და ნაგებობების ფუძეები“ (დანართი 2);
   - ტექნიკური რეგლამენტი – „სეისმომედეგი მშენებლობა“ (დანართი 3);
   - ტექნიკური რეგლამენტი – „სამშენებლო კლიმატოლოგია“ (დანართი 5).
- СНиП 2.02.01-83 основания зданий и сооружений, 1983 г.;
- Справочник проектировщика. „Основания фундаменты и подземные сооружения“. М. 1985 г;
- СНиП 2.03.01-84* „Бетонные и железобетонные конструкции“. М. 1988 г;
- СНиП II-23-81 „Стальные конструкции. Нормы проектирования“;
- СниП 2.01.07-85 „Нагрузки и воздействия. Нормы проектирования“;
- СниП 3.03.01-87 „Правила производства и приемки работ“;
- СНиП III-4-80 „Техника безопасности строительства“;
- СниП 2.03.11-85 „Зашита строительных конструкции от корозии“;

წარმოდგენილი მასალები

ქ. თბილისი, დიღომი (ნაკვ. 01.72.14.014.434) მრავალფუნქციური კომპლექსის პროექტის კონსტრუქციული ნაწილი
2. პროექტის არქიტექტურული ნაწილი – ელ.ვერსია PDF-ფაილში;

3. ქ. თბილისი, დიღომი (ნაკვ. 01.72.14.014.434) მრავალფუნქციური კომპლექსის სამშენებლო ტერიტორიის საინჟინრო-გეოლოგიური კვლევის ანგარიში – ელ.ვერსია PDF-ფაილში
4. ქ ქ. თბილისი, დიღომი (ნაკვ. 01.72.14.014.434) მრავალფუნქციური საცხოვრებელი კომპლექსის კონსტრუქციული პროექტის, გაანგარიშების შედეგები – ელ.ვერსია PDF-ფაილში;

კვლევითი ნაწილი

შესავალი

ექსპერტის ამოცანას წარმოადგენს:

დამკვეთის მიერ წამოდგენილი ქ. თბილისი, დიღომი (ნაკვ. 01.72.14.014.434) მრავალფუნქციური საცხოვრებელი კომპლექსი თერთმეტ სართულიანი ორი დონის სარდაფით კონსტრუქციული პროექტის ნაწილის ექსპერტიზა – ნორმატიულ ლიტერატურაში მითითებულ მოთხოვნებთან შესაბამისობის დადგენა.

კვლევა

ექსპერტიზაზე წარმოდგენილია შპს "გეოკონი" ის კონსტრუქტორის გია ცომაიას მიერ შესრულებული ქ. თბილისი, დიღომი (ნაკვ. 01.72.14.014.434) მრავალფუნქციური საცხოვრებელი კომპლექსი თერთმეტ სართულიანი ორი დონის სარდაფით პროექტის კონსტრუქციული ნაწილი დამუშავებულია 2022 წელს.

პროექტი წარმოდგენილია PDF-ფაილის ალბომის სახით 98 ფურცელზე კონსტრუქციული მუშა ნახაზები. ნახაზები გრაფიკულად შესრულებულია მაღალ-კვალიფიციურ დონეზე დეტალურად, გამოხაზულია ყველა კონსტრუქციული დეტალის გეგმა, კვანძი, ჭრილი და კვეთი, მათ შორის:
ქვაბულის გეგმა ხიმინჯი, შემკრავი კოჭი საძირკვლის გეგმა საძირკვლის ფილის ქვედა ზონის ძირითადი არმირების გეგმა საძირკვლის ფილის ქვედა ზონის დამატებითI არმირების გეგმა არმირების გეგმა საძირკვლის ზედა ქვედა ზონის დამატებითI არმირების გეგმა საძირკვლის ფილის ვერტიკალური არმირება საძირკვლის ფილის არმირების კვეთი საძირკვლის ფილის ლიფტის თანაორმოს არმირების კვანძისვეტის ამონაშვერი სა-1; სა-2 სვეტის ამონაშვერი სა-3; სა-4 სვეტის ამონაშვერი სა-5; სა-6 სვეტის ამონაშვერი სა-7; სა-8 სვეტის ამონაშვერისა-9; სა-10 სვეტის ამონაშვერი სა-11; სა-12 სვეტის ამონაშვერი სა-13; სა-14 სვეტის ამონაშვერი სა-15; სა-16 სვეტის ამონაშვერი სა-17; მარკირების გეგმა +0.000 ნიშნულის მარკირების გეგმა +4.950 -3.300 +8.250 +11.550 +14.850 +18.150 +21.450 +24.750 +28.050 +31.350 +34.650 +37.950 სვეტებისა და კედლების ღერძებთან მიბმის გეგმა(+0.000 ნიშნულ-ზე)მონოლითური სვეტი ს-1; -დან 50 მდემონოლითური კოჭი კ-1; კ-2 კ-3.გადახურვის ფილის ქვედა ზონისარმირების გეგმადა ზედა ზონის არმირების გეგმა*0.000* ნიშნუ-

ლიდან+40.50 ნიშნულამდე გადახურვის ფილისქვედა ზონის არმირების გეგმამონოლითური კედელი კ-1, კ-2 +4.950, +8.250,+11.550, +14.850, +18.150, +21.450,+24.750,+28.050, +31.350 ნიშნულის მონოლითურიკოჭის კ-1 -ის დამატებითი არმირების გეგმა+34.650, +37.950 ნიშნულის მონოლითური კოჭის კ-1 -ის დამატებითი არმირების გეგმა მონოლითური დიაფრაგმა დ-1 დ-2 დ-3 ლიფტის შახტა ლშ-1 კიბე №1 საყალიბე კვეთი კიბე №2 საყალიბე კვეთი კიბის მარში კმ-1; კმ-2 კმ-3; კმ-4 კმ-5; კმ-6 კმ-7; კმ-8 კმ-9; კმ-10 მასალების საერთო ხარჯი

პროექტით გათვალისწინებულია მრავალფუნქციური კომპლექსი იგი წარმოადგენს გეგმაშიარასწორი Г ფორმის 11სართულიან ნაგებობას აგრეთვე გააჩნია ორი დონის სარდაფიც სიმაღლე 0,000 ნიშნულიდან 37.95 მ, , შენობის დაფუძნება განხორციელდება -6.20 მეტრზე. გეოლოგიური კვლევის გათვალისწინებით შენობის დაფუძნება
გათვალისწინებულია ერთი მეტრის სისქის ხრეშოვან ბალიშზე,
ხრეშოვანი ბალიშის მოწყობა განხორციელდეს 20სმ ფენების
დატკეპნით.ხრეშოვანი ბალიში განლაგებულია: თიხოვან გრუნტზე რომლის
საანგარიშო მახასიათებლებია:
სიმკრივე: 1.75 გრ/კუბ სმ
შიდა ხახუნის კუთხე: 27 გრ
ხვედრითი შეჭიდულობა: 0.48 კგ/კვ სმ
დეფორმაციის მოდული: 210 კგ/კვ სმ
საანგარიშო წინაღობა: 3.0 კგ/კვ სმ
გრუნტის წყლის მაღალი დონის გამო, ქვაბულის დამუშავებისას გასატარებელია შენობის საძირკველი, საინჟინრო-გეოლოგიური კვლევის ანგარიშში ასახული მონაცემების საფუძველზე მიღებულია მონოლითური რკინაბეტონის ფილა სისქით 120სმ.

შენობის კონსტრუქციული გადაწყვეტისათვის აღებულია საპროექტო ტერიტორიაზე გავრცელებული ზემოქმედების მონაცემები:

- თოვლის ნორმატიული დატვირთვა – 0.50 კპა; (დაპროექტების ნორმები „სამშენებლო კლიმატოლოგია“ – პნ 01.05.08)
- ქარის ნორმატიული ჩქაროსნული დატვირთვა – 0.48 კპა; (დაპროექტების ნორმები „სამშენებლო კლიმატოლოგია“ – პნ 01.05.08)
- რაიონის, მოედნის და შენობა – ნაგებობის საანგარიშო სეისმურობა – 8 ბალი. (სამშენებლო ნორმები და წესები „სეისმომედეგი მშენებლობა“ – პნ 01.01.09, უგანზომილებო კოეფიციენტი A=0.14)

მშენებარე შენობის მზიდი კონსტრუქციების ზოგადი აღწერა

წინამდებარე პროექტი დამუშავებულია არქიტექტურული ნახაზების საფუძველზე

.

ნაგებობების გარე კედლები, მცირე ზომის ბეტონის ბლოკების წყობისაა. გარე კედლების წყობა დაარმირდეს 2Ш8А500С მთელ სიგრძეზე, და სიმაღლის ყოველ 60სმ-ში, არმირება დაკავშირდეს შენობის კარკასზე.
მოცემული პროექტი განიხილება არქიტექტურულ პროექტთან ერთად

შენობა კონსტრუქციულად გადაწყვეტილია კარკასულ ვარიანტში.

საძირკველი: მონოლითური რკინაბეტონის ფილა სისქით 120 სმ , ბეტონის დამცავი შრე 25მმ,ბეტონის კლასი B-25, არმატურა A500C.
. შენობების კარკასი - სვეტები 600x600, 500x500, 400x400 და პილონები 400x1000მმ, გადახურვის ფილის კოჭები 400x500მმ, ბეტონის დამცავი შრე 25მმ, ბეტონის კლასი B-25, არმატურა A500C. შენობების დიაფრაგმები და ცოკოლის კედელი 200მმ სისქით, ბეტონის დამცავი შრე 22მმ, ბეტონის კლასი B-25, არმატურა A500C. გადახურვის ფილები 200მმ სისქით, ბეტონის დამცავი შრე 15მმ, ბეტონის კლასი B-25, არმატურა A500C.
ნაგებობების გარე კედლები, მცირე ზომის გაზობეტონის ბლოკების წყობისაა. გარე კედლების წყობა დაარმირდეს 2Ш8A500C მთელ სიგრძეზე, და სიმაღლის ყოველ 60სმ-ში, არმირება დაკავშირდეს შენობის კარკასზე.

საძირკვლის სვეტები: სვეტი- მონოლითონის რკინაბეტონის, განივი კვეთი 60x60 sm. ბეტონის დამცავი შრე 25მმ,ბეტონის კლასი B-25, არმატურა A500C. შენობის ქვაბულის მოსაწყობად გათვალისწინებულია ბურღვით-ნატენი ხიმინჯების ფარდის მოწყობა.
სვეტები: სვეტი-1; სვეტი-2; სვეტი-3; მ.ლ. რკინაბეტონის განივი კვეთი 60X60სმ.50X50 40X40 სმ. ბეტონის დამცავი შრე 25მმ,ბეტონის კლასი B-25, არმატურა A500C.
პილონები 40x100სმ ბეტონის დამცავი შრე 25მმ,ბეტონის კლასი B-25, არმატურა A500C.
კოჭები: გადახურვის ფილის კოჭები 400x500მმ,ბეტონის დამცავი შრე 25მმ, ბეტონის კლასი B-25, არმატურა A500C.
. შენობების დიაფრაგმები და ცოკოლის კედელი და 20სმ სისქით, ბეტონის დამცავი შრე 25მმ, ბეტონის კლასი
B-25, არმატურა A500C.
ფილები: გადახურვის ფილები 20 სმ სისქით, ბეტონის დამცავი შრე 15მმ, ბეტონის კლასი B-25, არმატურა A500C სვეტებში, რიგელებსა და მონოლითურ ფილებში გამოყენებულია ბეტონი მარკით 25.

რკინა ბეტონის კონსტრუქციებში გრძივი არმატურების დაკავშირება შესრულდეს გად-ადებით

ნაგებობების გარე კედლები, ნაგებობების გარე კედლები, მცირე ზომის ბეტონის ბლოკების წყობისაა. გარე კედლების წყობა დაარმირდეს2Ø8A500C მთელ სიგრძეზე, და სიმაღლის ყოველ 60სმ-ში, არმირება დაკავშირდეს შენობის კარკასზე.

მოცემული პროექტი განიხილება არქიტექტურულ პროექტთან ერთად

სახურავი: ბრტყელი მონოლითური ფილა, ბიტუმრუბეროიდის ბურულით

შენობის რკინაბეტონის ელემენტებში გამოყენებულია არმატურა A240 Ø8 მმ დია-მეტრით, A500c – Ø10, Ø12, , Ø16, Ø18, Ø20 Ø22, Ø25, Ø32მმ დიამეტრით. ბეტონი კლასით:

ბეტონის მომზადებისათვის B7.5, მიწის ქვეშ და შეხებაში მყოფ კონსტრუქციულ ელემენტებში B25W4, ხოლო დანარჩენი კონსტრუქციებისათვის B25.

პროექტის განმარტებითი ბარათის თანახმად: შენობის მზიდი კონსტრუქციების, როგორც ერთიანი სივრცული სისტემის გაანგარიშება მუდმივ და დროებით ვერტიკალურ დატვირთვებზე და აგრეთვე ჰორიზონტალურ სეისმურ ზემოქმედებაზე სასრულ ელემენტთა მეთოდით საანგარიშო კომპლექსი „Лира Сапр 2019“-ის (ლიცენზიის ნომერი №1/7165) საშუალებით.

კომპიუტერული საანგარიშო მოდელის აღწერა:

მთლიანად, შენობის როგორც ერთიანი სივრცული კარკასულ-კავშირებიანი სისტემის გაანგარიშება სასრულ ელემენტთა მეთოდით მუდმივ და დროებით ვერტიკალურ დატვირთვებზე, აგრეთვე ჰორიზონტალურ 8 ბალიან სეისმურ ზემოქმედებასა და ქარის პულსაციურ დატვირთვებზე საანგარიშო მოდელში სტატიკური და დინამიკური დატვირთვები წარმოდგენილია შემდეგი დატვირთვების სახით:

სტატიკური მუდმივი. სტატიკური დროებითი ხანგრძლივი.

სტატიკური დროებითი ხანმოკლე. *(სასარგებლო დატვირთვები)*

ქარის სტატიკური დატვირთვა „X„ მიმართულებით.

ქარის სტატიკური დატვირთვა „Y“ მიმართულებით.

შენობის მზიდი ელემენტების ანგარიში შესრულებულია ძალვათა ძირითად და განსაკუთრებულ თანწყობაზე. დინამიური დატვირთვები შეხამების ცხრილში განხილულია როგორც ურთიერთგამომრიცხავი. დინამიური ზემოქმედებისას საანგარიშო მოდელში გათვალისწინებულია რხევის 14 ფორმა.

საექსპერტოდ წარმოდგენილი საანგარიშო მოდელის დაძაბულ-დეფორმირებული მდგომარეობის ანალიზით შედეგები აკმაყოფილებენ ქვეყანაში მოქმედ სამშენებლო და სესმური ნორმების მოთხოვნებს, მაქსიმალური გადაადგილებები და დეფორმაციები დასაშვების ფარგლებშია.

პროექტის კონსტრუქციული ნაწილი შესრულებულია საქართველოში მოქმედი სამშენებლო ნორმებისა და წესების მოთხოვნის გათვალისწინებით.

ცალკეული შენიშვნები ჩვენს მიერ გამოთქმული სამუშაოების მიმართ, ავტორის მიერ მიღებული იქნა და ანგარიშში შეტანილია სათანადო კორექტივები.

კონსტრუქციულ პროექტში მიღებული მზიდი კონსტრუქციების გეომეტრიული პარამეტრები, ბეტონის კლასი და არმირებები შეესაბამება საანგარიშო მოდელის პარამეტრებს. ნახაზები შესრულებულია შესაბამისი სტანდარტების მიხედვით.

ანგარიშით მიღებული შედეგების საფუძველზე შეიძლება გაკეთდეს დასკვნა, რომ ნაგებობა აკმაყოფილებს მდგრადობისა და სიმტკიცის შესაბამისი ნორმატიული დაკუმენტების მოთხოვნებს.

.

დასკვნა

ექსპერტიზაზე წარმოდგენილი: „ ქ. თბილისი, დიღომი (ნაკვ. 01.72.14.014.434) მრავალფუნქციური საცხოვრებელი კომპლექსი თერთმეტ სართულიანი ორი დონის სარდაფით მშენებლობის პროექტის კონსტრუქციული ნაწილი შესრულებულია საქართველოში მოქმედი სამშენებლო ნორმებისა და წესების მოთხოვნების გათვალისწინებით. და ეძლევა დადებითი შეფასება.

კვლევის ანგარიში შეადგინა:

ექსპერტი: /დ. ტაბატაძე/

რეკომენდაციები: მკაცრი კონტროლი მშენებლისა და დამკვეთის მიერ შესასრულებელ სამუშაოებზე და ტექნიკურ უსაფრთხოებაზე

მშენებელმა ორგანიზაციამ უზრუნველყოს მონოლითური რკინაბეტონის კონსტრუქციებში ბეტონის ჩაწყობა უწყვეტად;

რკინაბეტონის ელემენტების დაბეტონებისას კონტროლი უნდა გაეწიოს ბეტონის ჩალაგების ტექნოლოგიას, ბეტონის კლასს, ვიბრირებას, დაბეტონების ხარისხს და შრობის პროცესებს თანახმად ГОСТ10180-78; ГОСТ 18105.0-80; ГОСТ 18105.1-80; ГОСТ 18105.2-80;

რკინაბეტონის კონსტრუქციებში გამოყენებულია A500C და A240 არმატურები ГОСТ 5781-82***. შემოწმებული იქნას არმატურის ხარისხი და შედგენილ იქნას შესაბამისი აქტი;

კარკასის ღეროვან ელემენტებში განივი არმირება შესრულდეს შეკრული არმატურის საკიდების მეშვეობით, რომელთა ბოლოები გადაიღუნოს და ჩაანკერდეს კონსტრუქციის ტანში;

ბეტონის ჩაწყობა მოხდეს ვიბრატორების მეშვეობით. ბეტონის დამზადებისას ყურადღება მიექცეს ცემენტის ხარისხს;

მშენებლობის დროს წარმოქმნილი ყველა სახის ცვლილება შეთანხმებულ იქნას პროექტის ავტორებთან;

მშენებლობის გაჩერების შემთხვევაში საჭირო იქნება კონსერვაციის სამუშაოების ჩატარება. 5

პროექტი დამუშავებულია ქვეყანაში მოქმედი ნორმატიული დოკუმენტების: „სეისმომედეგი მშენებლობა“ პნ 01.01-09; „ბეტონისა და რკინაბეტონის კონსტრუქციები“

(03.01-09); „შენობებისა და ნაგებობების ფუძეები“ (Ან 02.01-08); „სამშენებლო კლიმატოლოგია“ (Ან 01.05-08); СНиП 2.01.07.85 "Нагрузки и воздействия"; СНиП 2.03.11-85 "Зашита строительных конструкции от корозии" მოთხოვნების გათვალისწინებით და შესაბამისად.

ქ. თბილისი, დიღომი (ნაკვ. 01.72.14.014.434)

მრავალფუნქციური კომპლექსი

კონსტრუქციული პროექტი

(მპ)



შ.პ.ს.

გეოპორნი

თბილისი 2022

ნახაზების ჩამონათვალი

№	ნახაზის დასახელება	ნახაზის №
1	თავფურცელი	
2	ქვაბულის გეგმა	ჯ-0.01
3	ხიმინჯი, შემჯრავი ჯოჯი	ჯ-0.02
4	საძირკვლის გეგმა	ჯ-1.01
5	საძირკვლის ფილის ქვედა ზონის ძირითადი არმირების გეგმა	ჯ-1.02
6	საძირკვლის ფილის ქვედა ზონის დამატებითი არმირების გეგმა	ჯ-1.03
7	საძირკვლის ზედა ქვედა ზონის ძირითადი არმირების გეგმა	ჯ-1.04
8	საძირკვლის ზედა ქვედა ზონის დამატებითი არმირების გეგმა	ჯ-1.05
9	საძირკვლის ფილის ვერტიკალური არმირება	ჯ-1.06
10	საძირკვლის ფილის არმირების ჯვეთი	ჯ-1.07
11	საძირკვლის ფილის ლიფტის თანაორმოს არმირების ჯანძი	ჯ-1.08
12	სვეტის ამონაშვერი სა-1; სა-2	ჯ-1.09
13	სვეტის ამონაშვერი სა-3; სა-4	ჯ-1.10
14	სვეტის ამონაშვერი სა-5; სა-6	ჯ-1.11
15	სვეტის ამონაშვერი სა-7; სა-8	ჯ-1.12
16	სვეტის ამონაშვერი სა-9; სა-10	ჯ-1.13
17	სვეტის ამონაშვერი სა-11; სა-12	ჯ-1.14
18	სვეტის ამონაშვერი სა-13; სა-14	ჯ-1.15
19	სვეტის ამონაშვერი სა-15; სა-16	ჯ-1.16
20	სვეტის ამონაშვერი სა-17;	ჯ-1.17
21	+0.000 ნიშნულის მარჯირების გეგმა	ჯ-2.01
22	+4.950 ნიშნულის მარჯირების გეგმა	ჯ-2.02
23	-3.300 ნიშნულის მარჯირების გეგმა	ჯ-2.03
24	+8.250 ნიშნულის მარჯირების გეგმა	ჯ-2.04
25	+11.550 ნიშნულის მარჯირების გეგმა	ჯ-2.05
26	+14.850 ნიშნულის მარჯირების გეგმა	ჯ-2.06
27	+18.150 ნიშნულის მარჯირების გეგმა	ჯ-2.07
28	+21.450 ნიშნულის მარჯირების გეგმა	ჯ-2.08
29	+24.750 ნიშნულის მარჯირების გეგმა	ჯ-2.09
30	+28.050 ნიშნულის მარჯირების გეგმა	ჯ-2.10
31	+31.350 ნიშნულის მარჯირების გეგმა	ჯ-2.11
32	+34.650 ნიშნულის მარჯირების გეგმა	ჯ-2.12
33	+37.950 ნიშნულის მარჯირების გეგმა	ჯ-2.13
34	სვეტებისა და ჯედლების ღერძებთან მიბმის გეგმა (+0.000 ნიშნულზე)	ჯ-2.14
35	განშლა 5 ღერძის გასწვრივ	ჯ-2.15
36	განშლა ა,ბ ღერძების გასწვრივ	ჯ-2.16
37	განშლა გ,დ ღერძების გასწვრივ	ჯ-2.17
38	განშლა ე,ზ ღერძების გასწვრივ	ჯ-2.18
39	მონოლითური სვეტი ს-1; ს-2	ჯ-3.01
40	მონოლითური სვეტი ს-3; ს-4	ჯ-3.02
41	მონოლითური სვეტი ს-5; ს-6	ჯ-3.03
42	მონოლითური სვეტი ს-7; ს-8	ჯ-3.04
43	მონოლითური სვეტი ს-9; ს-10	ჯ-3.05
44	მონოლითური სვეტი ს-11; ს-12	ჯ-3.06
45	მონოლითური სვეტი ს-13; ს-14	ჯ-3.07
46	მონოლითური სვეტი ს-15; ს-16	ჯ-3.08
47	მონოლითური სვეტი ს-17; ს-18	ჯ-3.09
48	მონოლითური სვეტი ს-19; ს-20	ჯ-3.10
49	მონოლითური სვეტი ს-21; ს-22	ჯ-3.11
50	მონოლითური სვეტი ს-23; ს-24	ჯ-3.12
51	მონოლითური სვეტი ს-25; ს-26	ჯ-3.13
52	მონოლითური სვეტი ს-27; ს-28	ჯ-3.14
53	მონოლითური სვეტი ს-29; ს-30	ჯ-3.15
54	მონოლითური სვეტი ს-31; ს-32	ჯ-3.16
55	მონოლითური სვეტი ს-33; ს-34	ჯ-3.17
56	მონოლითური სვეტი ს-35; ს-36	ჯ-3.18
57	მონოლითური სვეტი ს-37; ს-38	ჯ-3.19
58	მონოლითური სვეტი ს-39; ს-40	ჯ-3.20
59	მონოლითური სვეტი ს-41; ს-42	ჯ-3.21
60	მონოლითური სვეტი ს-43; ს-44	ჯ-3.22
61	მონოლითური სვეტი ს-45; ს-46	ჯ-3.23
62	მონოლითური სვეტი ს-47; ს-48	ჯ-3.24
63	მონოლითური სვეტი ს-49; ს-50	ჯ-3.25
64	მონოლითური ჯოჯი ჯ-1; ჯ-2	ჯ-3.26
65	-3.300 ნიშნულის გადახურვის ფილის ქვედა ზონის არმირების გეგმა	ჯ-4.01
66	-3.300 ნიშნულის გადახურვის ფილის ზედა ზონის არმირების გეგმა	ჯ-4.02
67	0.000 ნიშნულის გადახურვის ფილის ქვედა ზონის არმირების გეგმა	ჯ-4.03
68	0.000 ნიშნულის გადახურვის ფილის ზედა ზონის არმირების გეგმა	ჯ-4.04
69	+4.950 ნიშნულის გადახურვის ფილის ქვედა ზონის არმირების გეგმა	ჯ-4.05
70	+4.950 ნიშნულის გადახურვის ფილის ზედა ზონის არმირების გეგმა	ჯ-4.06
71	+8.250 ნიშნულის გადახურვის ფილის ქვედა ზონის არმირების გეგმა	ჯ-4.07
72	+8.250 ნიშნულის გადახურვის ფილის ზედა ზონის არმირების გეგმა	ჯ-4.08
73	+11.550, +14.850, +18.150, +21.450, +24.750,+28.050 ნიშნულის გადახურვის ფილის ქვედა ზონის არმირების გეგმა	ჯ-4.09
74	+11.550, +14.850, +18.150, +21.450, +24.750,+28.050 ნიშნულის გადახურვის ფილის ზედა ზონის არმირების გეგმა	ჯ-4.10
75	+31.350 ნიშნულის გადახურვის ფილის ქვედა ზონის არმირების გეგმა	ჯ-4.11
76	+31.350 ნიშნულის გადახურვის ფილის ზედა ზონის არმირების გეგმა	ჯ-4.12
77	+34.650 ნიშნულის გადახურვის ფილის ქვედა ზონის არმირების გეგმა	ჯ-4.13
78	+34.650 ნიშნულის გადახურვის ფილის ზედა ზონის არმირების გეგმა	ჯ-4.14
79	+37.950 ნიშნულის გადახურვის ფილის ქვედა ზონის არმირების გეგმა	ჯ-4.15
80	+37.950 ნიშნულის გადახურვის ფილის ზედა ზონის არმირების გეგმა	ჯ-4.16
81	+40.50 ნიშნულის გადახურვის ფილის არმირების გეგმა	ჯ-4.17
82	მონოლითური ჯედელი ჯ-1, ჯ-2	ჯ-5.01
83	+4.950, +8.250,+11.550, +14.850, +18.150, +21.450, +24.750,+28.050, +31.350 ნიშნულის მონოლითური ჯოჯის ჯ-1 -ის დამატებითი არმირების გეგმა	ჯ-5.01.01
84	+34.650, +37.950 ნიშნულის მონოლითური ჯოჯის ჯ-1 -ის დამატებითი არმირების გეგმა	ჯ-5.01.02
85	მონოლითური დიაფრაგმა დ-1	ჯ-5.02
86	მონოლითური დიაფრაგმა დ-2	ჯ-5.03
87	მონოლითური დიაფრაგმა დ-3	ჯ-5.04
88	ლიფტის შახტა ლშ-1	ჯ-5.05
89	ლიფტის შახტა ლშ-1 ჯვეთები	ჯ-5.06
90	ლიფტის შახტა ლშ-1 ჯვეთები	ჯ-5.07
91	ჯიბე №1 საჟალიბე ჯვეთი	ჯ-5.08
92	ჯიბე №2 საჟალიბე ჯვეთი	ჯ-5.09
93	ჯიბის მარში ჯმ-1; ჯმ-2	ჯ-5.10
94	ჯიბის მარში ჯმ-3; ჯმ-4	ჯ-5.11
95	ჯიბის მარში ჯმ-5; ჯმ-6	ჯ-5.12
96	ჯიბის მარში ჯმ-7; ჯმ-8	ჯ-5.13
97	ჯიბის მარში ჯმ-9; ჯმ-10	ჯ-5.14
98	მასალების საერთო ხარჯი	ჯ-6.01

განმარტებითი ბარათი

ქ. თბილისი, დიღომი (ნაკვ. 01.72.14.014.434) მრავალფუნქციური კომპლექსის კონსტრუქციული პროექტი დამუშავებულია შპს "გეოკონის" მიერ საქართველოში მოქმედი სამშენებლო ნორმების გათვალისწინებით.

საცხოვრებელი კომპლექსი წარმოადგენს თერთმეტ სართულიან ნაგებობას, პროექტით გათვალისწინებულია ორი დონის სარდაფის მოწყობაც.

შენობების კონსტრუქციული სივრცითი ანგარიშები განხორციელდა საანგარიშო პროგრამის "მონომახ-საპრ"-ის გამოყენებით.

ანგარიშებში გადახურვების დროებითი ნორმატიული დატვირთვები შეადგენს: პარკინგებზე 500კგ/კვ. მ., საცხოვრებელ ფართებში 150 კგ/კვ. მ., კიბის უჯრედებში და დერეფნებში 500კგ/კვ. მ.

საქართველოს სეისმიურ დარაიონების რუკის თანახმად სამშენებლო უბნის სეიმურობა შეადგენს 8 ბალს.

გეოლოგიური კვლევის გათვალისწინების შენობის დაფუძნება გათვალისწინებულია ერთი მეტრის სისქის ხრეშოვან ბალიშზე, ხრეშოვანი ბალიშის მოწყობა განხორციელდეს 20სმ ფენების დატკეპნით.

ხრეშოვანი ბალიში მოეწყობა თიხოვან გრუნტზე რომლის საანგარიშო მახასიათებლებია:

სინკრივე: 1.75 გრ/კუბ სმ

შიდა ხახუნის კუთხე: 27 გრ

ხვედრითი შეჭიდულობა: 0.48 კგ/კვ სმ

დეფორმაციის მოდული: 210 კგ/კვ სმ

საანგარიშო წინაღობა: 3.0 კგ/კვ სმ

შენობის ქვაბულის მოსაწყობად გათვალისწინებულია ბურღვით-ნატენი ხიმინჯების ფარდის მოწყობა.

შენობის საძირკვლები- საძირკვლის ფილა სისქით 120სმ, ბეტონჯ B-25, არმატურე A500C, ბეტონის დამცავი შრე 40მმ

შენობების კარკასი - სვეტები 600x600, 500x500, 400x400 და პილონები 400x1000მმ, გადახურვის ფილის კოჭები 400x500მმ, ბეტონის დამცავი შრე 25მმ, ბეტონის კლასი B-25, არმატურა A500C.

შენობების დიაფრაგმები და ცოკოლის კედელი 200მმ სისქით, ბეტონის დამცავი შრე 22მმ, ბეტონის კლასი B-25, არმატურა A500C.

გადახურვის ფილები 200მმ სისქით, ბეტონის დამცავი შრე 15მმ, ბეტონის კლასი B-25, არმატურა A500C.

ნაგებობების გარე კედლები, მცირე ზომის გაზობეტონის ბლოკების წყობისაა. გარე კედლების წყობა დაარმირდეს 2Ø8A500C მთელ სიგრძეზე, და სიმაღლის ყოველ 60სმ-ში, არმირება დაკავშირდეს შენობის კარკასზე.

მოცემული პროექტი განიხილება არქიტექტურულ პროექტთან ერთად

სამონტაჟო გეგმებზე მოცემულია გადახურვის ფილის ზედაპირის ნიშნული, გადახურვის კოჭების ძირის ნიშნულია და მოცემულ ნიშნულამდე ამოსული ვერტიკალური ელემენტების (სვეტების და დიაფრაგმების) მარკირება.

პროექტის ყველა ცვლილება შეთანხმდეს საპროექტო ორგანიზაციასთან

პროექტის კონსტრუქტორი გ. ცომაია

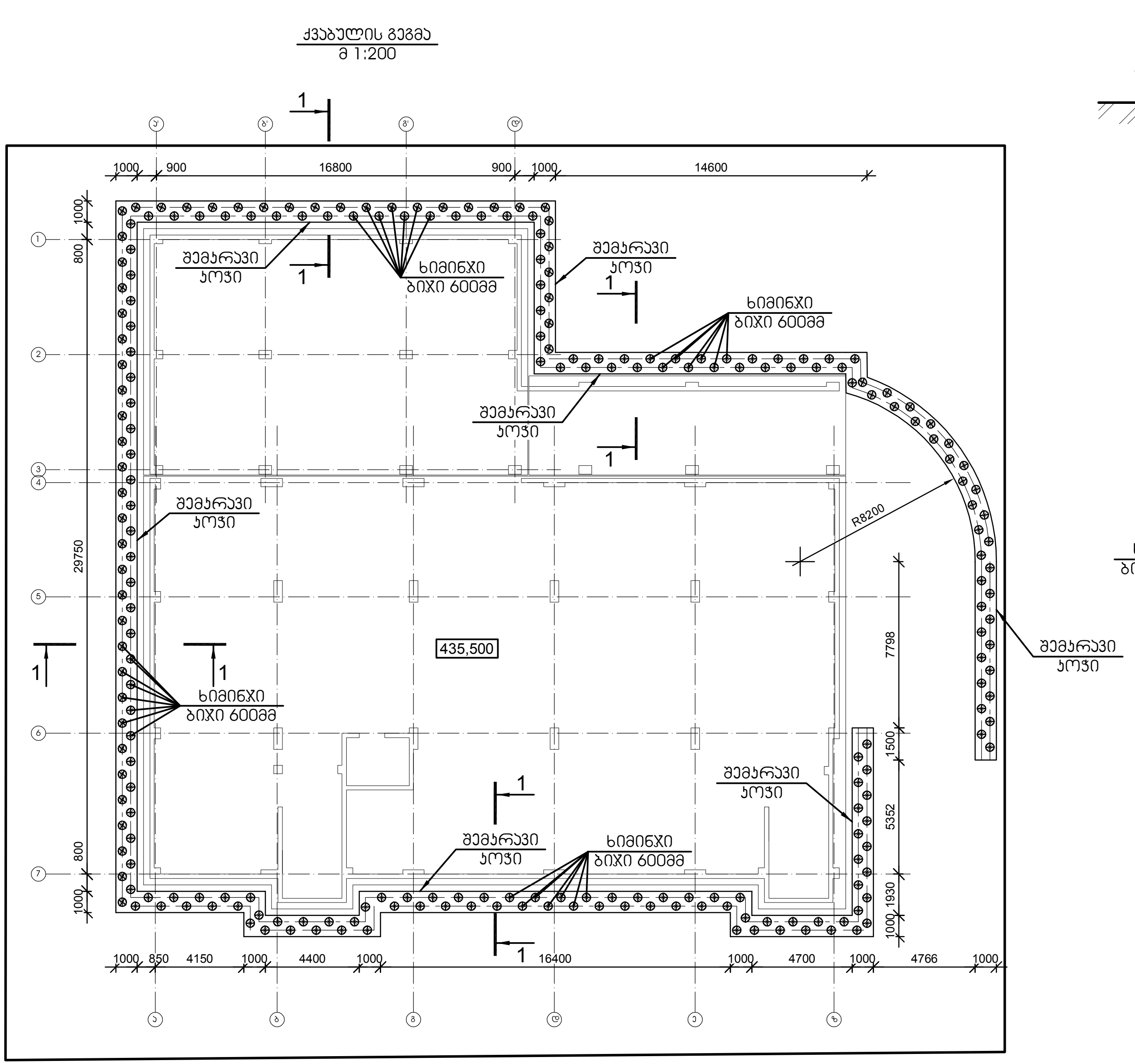

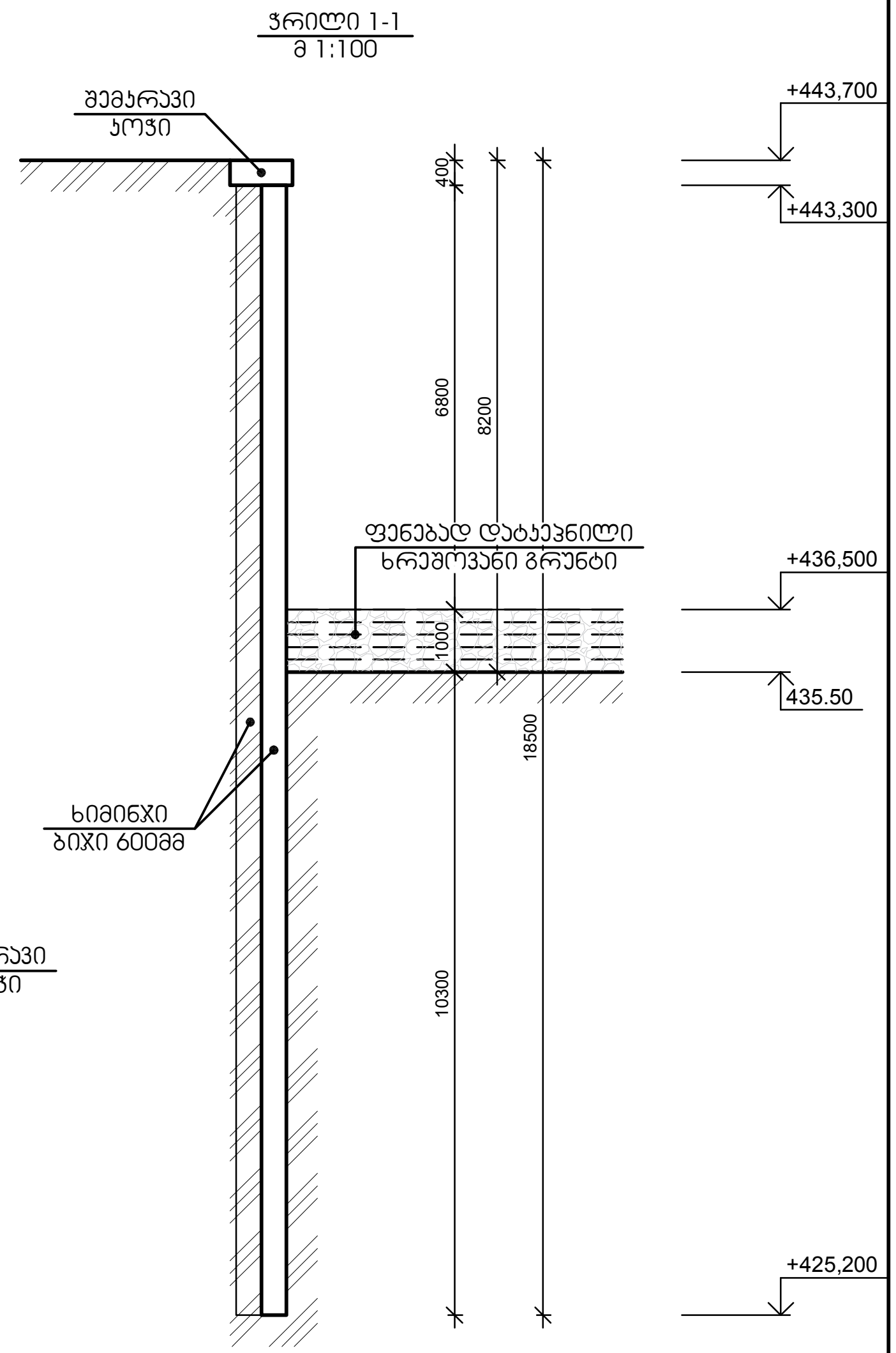

0,000=444,000

ქვაბულის საერთო მოცულობა 8 800 კუბ მ

20სმ ფენებად დატკეპნილი ხრეშოვანი ბალიშის საერთო მოცულობა 270 კუბ მ

დამკვეთი -	ობიექტი -	კონსტრუქციული პროექტი							ნახაზი:	შ.პ.ს.
შპს „დელტა კონსტრაქშენი",	ქ. თბილისი, დიღომი (ნაკვ. 01.72.14.014.434) მრავალფუნქციური კომპლექსი	დაკვეთა	სტადია	ფურცელი	ფურცლები	დირექტორი		გ. ცომაია	ქვაბულის გეგმა	გეოკონი
სა 402182339			მპ	კ-0.01		პრ. მთ. არქ.				თბილისი 2022
						პრ. მთ. ინჟ.		გ. ცომაია		
						დაამუშავა		ა. ცომაია		
						შეამოწმა		გ. ცომაია		

ხიმინჯი
მ 1:25

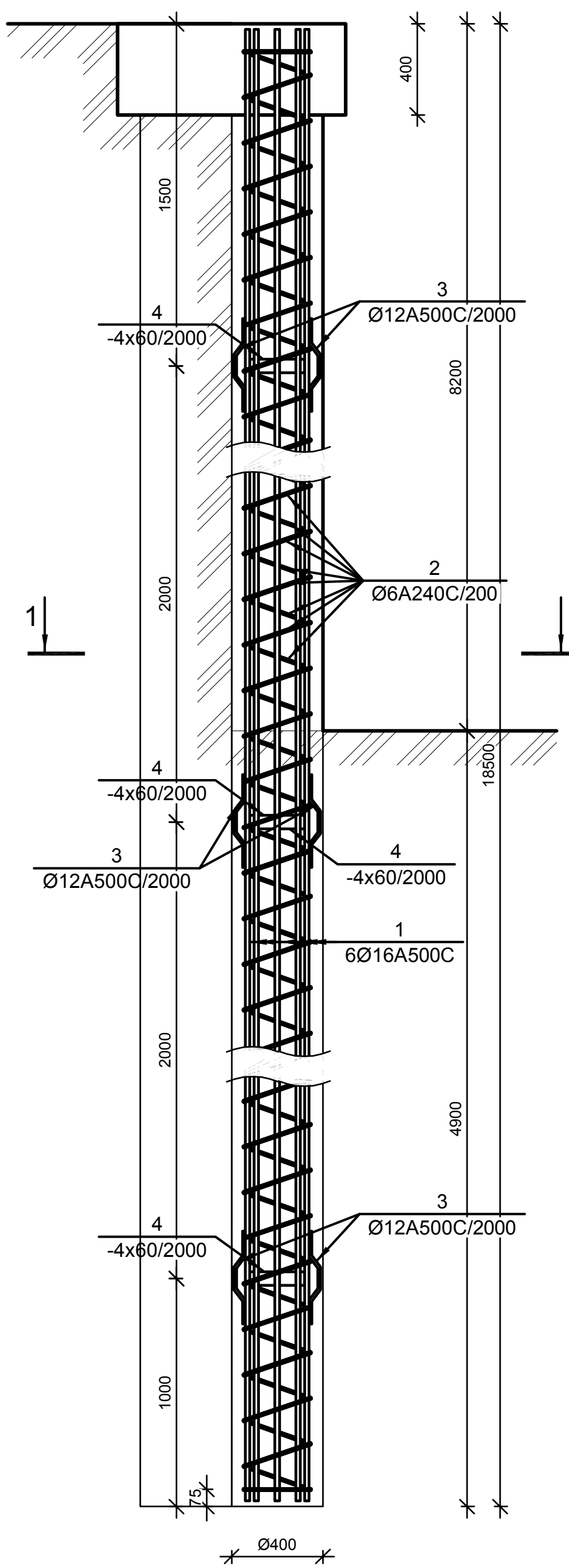

კვეთი 1-1
მ 1:10

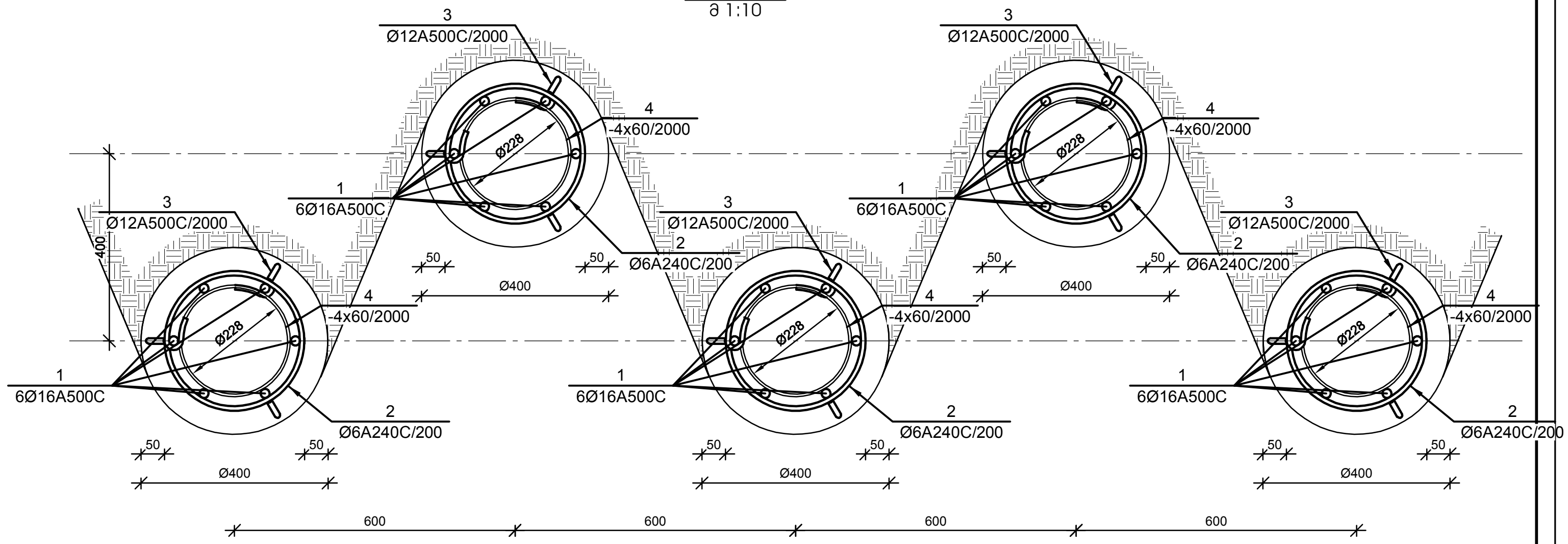

3
Ø12A500C/2000

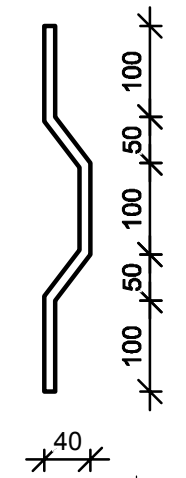

6
Ø6A240C/200

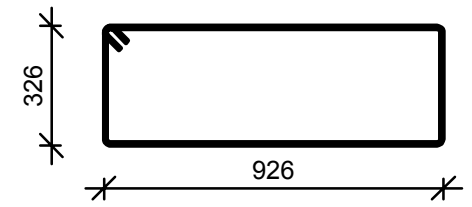

შემკრავი კოჭი
მ 1:10

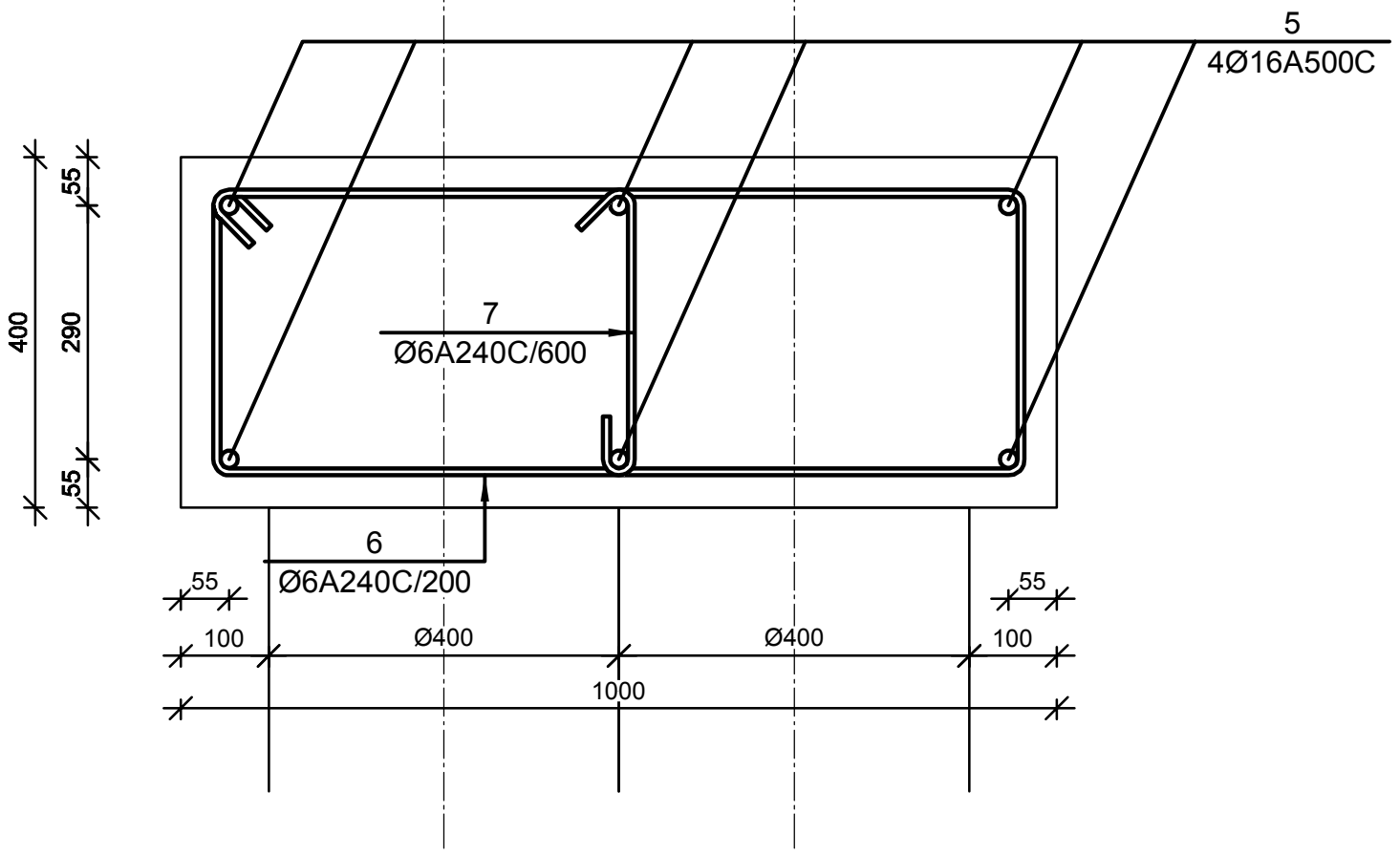

№ პოზ	აღნიშვნა	დასახელება			რაოდ. ელ-ში	წონა, (კგ) ერთის	წონა, (კგ) საერთო	შენიშვნა
ხიმინჯი 235 ცალი								
1		Ø 16 A500C	L= 19500	მმ	6	30.8	185	
2		Ø 6 A240C	L= 87135	მმ	1	19.33	19	
3		Ø 12 A500C	L= 450	მმ	21	0.40	8	
4	ზოლოვანა	-4 x60	L= 716	მმ	7	0.1	0	
		ბეტონი				B-20	2.27	კუბ მ
შემკრავი კოჭი 1 ცალი								
5		Ø 16 A500C	L= 155363	მმ	6	245.1	1471	
6		Ø 6 A240C	L= 2654	მმ	703	0.59	414	
7		Ø 7 A240C	L= 500	მმ	234	0.15	35	
		ბეტონი				B-20	56.24	კუბ მ

დამკვეთი -
შპს „დელტა კონსტრაქშენი",
ს/ა 402182339

ობიექტი -
ქ. თბილისი, დიღომი (ნაკვ. 01.72.14.014.434)
მრავალფუნქციური კომპლექსი

კონსტრუქციული პროექტი

დამკვეთი	სტადია	ფურცელი	ფურცლები
	მპ	კ-0.02	

დირექტორი	გ. ცომაია
პრ. მთ. არქ.	
პრ. მთ. ინჟ.	გ. ცომაია
დაამუშავა	ა. ცომაია
შეამოწმა	გ. ცომაია

ნახაზი:
ხიმინჯი, შემკრავი კოჭი

შ.პ.ს.
გეოკონი
თბილისი 2022

საძირკვლის გეგმა

1 : 100

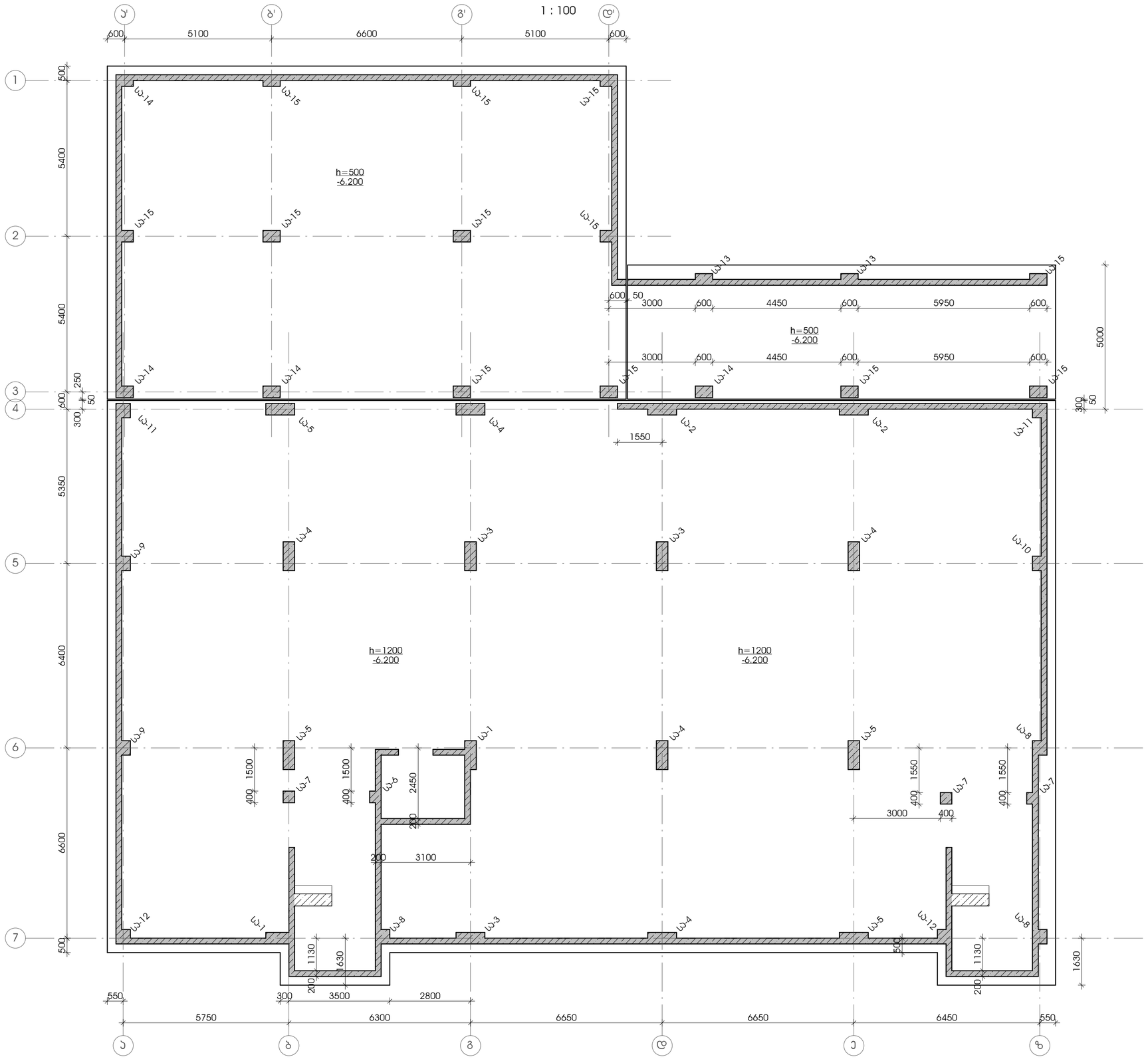

დამკვეთი -	
შპს "დელტა კონსტრაქშენი" ს/კ 402182339	

ობიექტი -	
ქ. თბილისი, დიღომი (ნაკვ. 01.72.14.014.434)	

კონსტრუქციული პროექტი			
დაკვეთა	სტადია	ფურცელი	ფურცლები
	მპ	კ-1.01	

დირექტორი		გ. ცომაია
კონტროლი		
კონტროლი		გ. ცომაია
დამმუშავა		ა. ცომაია
შეამოწმა		გ. ცომაია

ნახაზი:
საძირკვლის გეგმა

მ 1 : 100

შ.პ.ს.
გეოკონი
თბილისი 2022

Ж/К: 0402182339

Възложител:
„Водоснабдяване и канализация" ЕАД
гр. Стара Загора, ул. „Цар Симеон Велики" №6

Проектант:
„ЕМ-ЕЛ ИНЖЕНЕРИНГ" ЕООД
гр. Стара Загора, ул. „Цар Симеон Велики" №6

Консултант:

Проектирал:	инж. Ивайло Стоянов	
Проверил:	инж. Ивайло Стоянов	
Ръководител:	инж. Ивайло Стоянов	
Главен проектант:	инж. Ивайло Стоянов	

Фаза	Лист	Листа
ТП	3	3-1.02

Обект:
Изграждане на ПСОВ и довеждащ колектор за гр. Стара Загора

Име	Подпис	Дата
Изготвил: инж. Ивайло Стоянов		03.2022
Проверил: инж. Ивайло Стоянов		03.2022
Одобрил: инж. Ивайло Стоянов		03.2022

Сградна пречиствателна станция за отпадни води

Разпределение на армировката в основна плоча

М 1:100

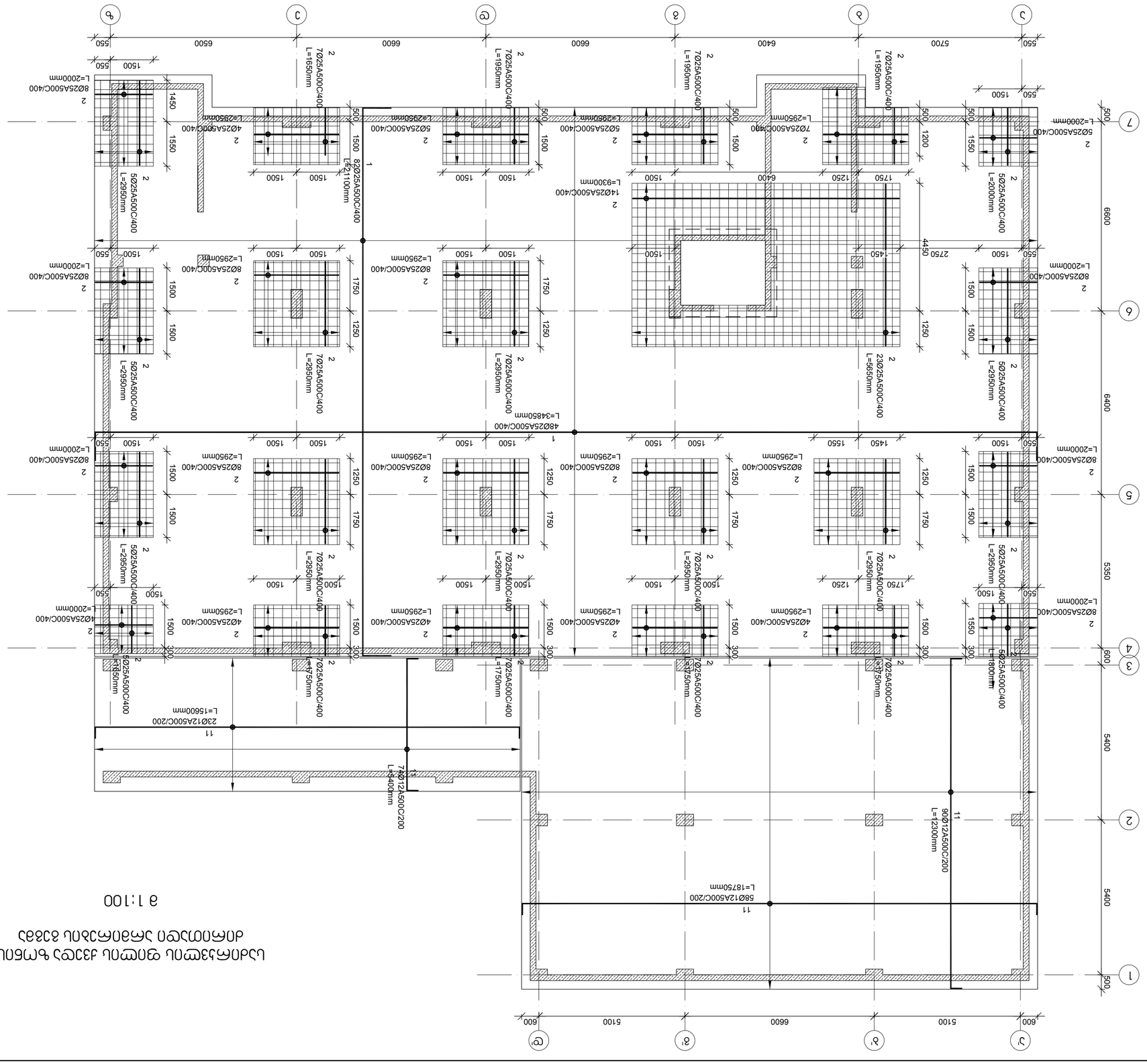
1 2 3 4 5 6 7
А Б В Г Д Е Ж
1 2 3 4 5 6 7 8 9
А' Б' В' Г' Д' Е' Ж'
1 2 3 4 5 6 7 8 9
1 2 3 4 5 6 7 8 9
1 2 3 4 5 6 7 8 9

საძირკვლის ფილის ქვედა ზონის დამატებითი არმირების გეგმა

მ 1:100

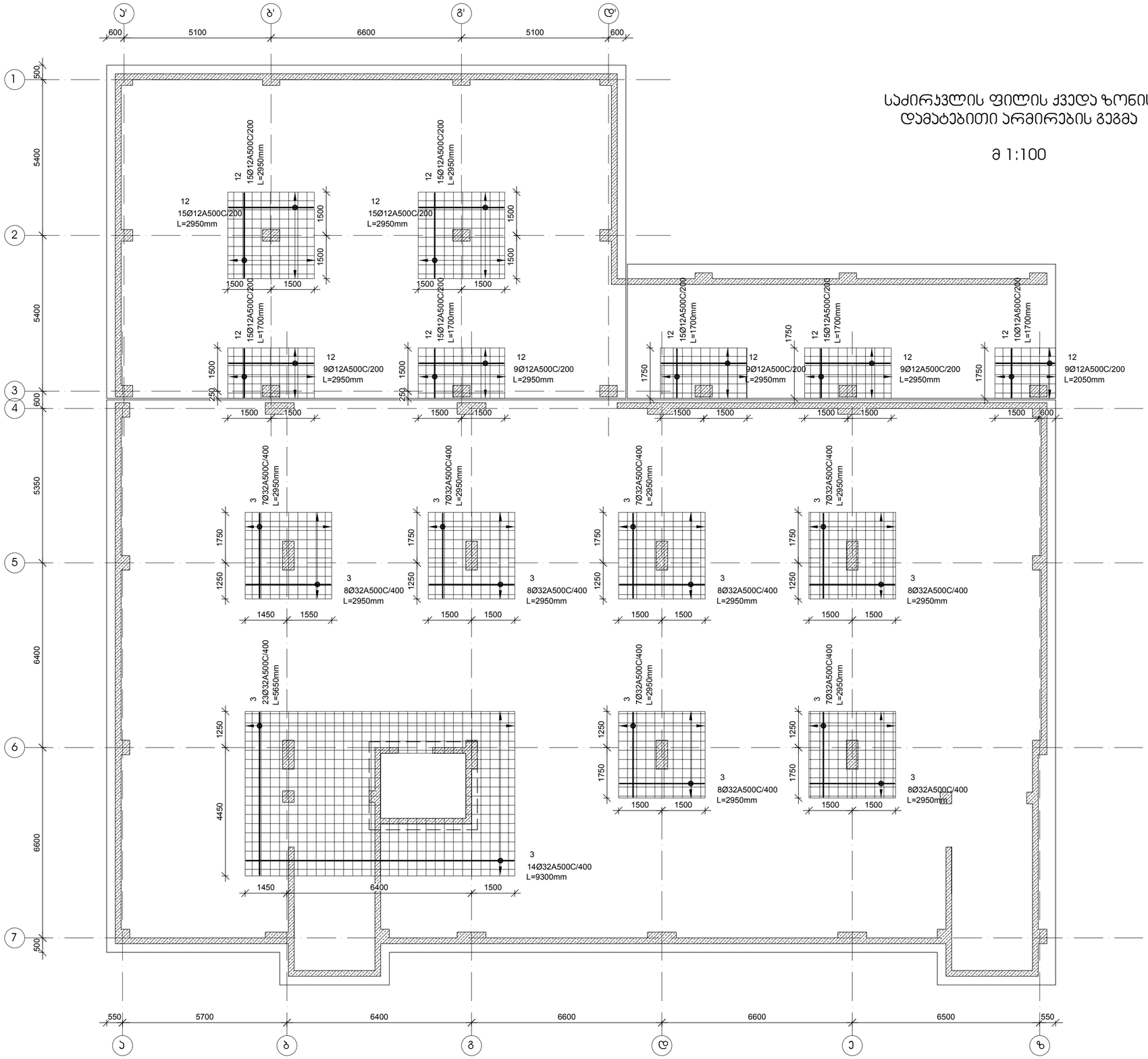

დამკვეთი -

შპს „დელტა კონსტრაქშენი",

ს/კ 402182339

ობიექტი -

ქ. თბილისი, დიღომი (ნაკვ. 01.72.14.014.434) მრავალფუნქციური კომპლექსი

კონსტრუქციული პროექტი

დასკვნა	სტადია	ფორმატი	ფურცლები
	მპ	ა-1.03	

დირექტორი		გ. ცომაია
პრ. მთ. არქ.		
პრ. მთ. ინჟ.		გ. ცომაია
დაამუშავა		ა. ცომაია
შეამოწმა		გ. ცომაია

ნახაზი:

საძირკვლის ფილის ქვედა ზონის დამატებითი არმირების გეგმა

შ.პ.ს.
გეოკონი
თბილისი 2022

საძირკვლის ფილის ზედა ზონის ძირითადი არმირების გეგმა

მ 1:100

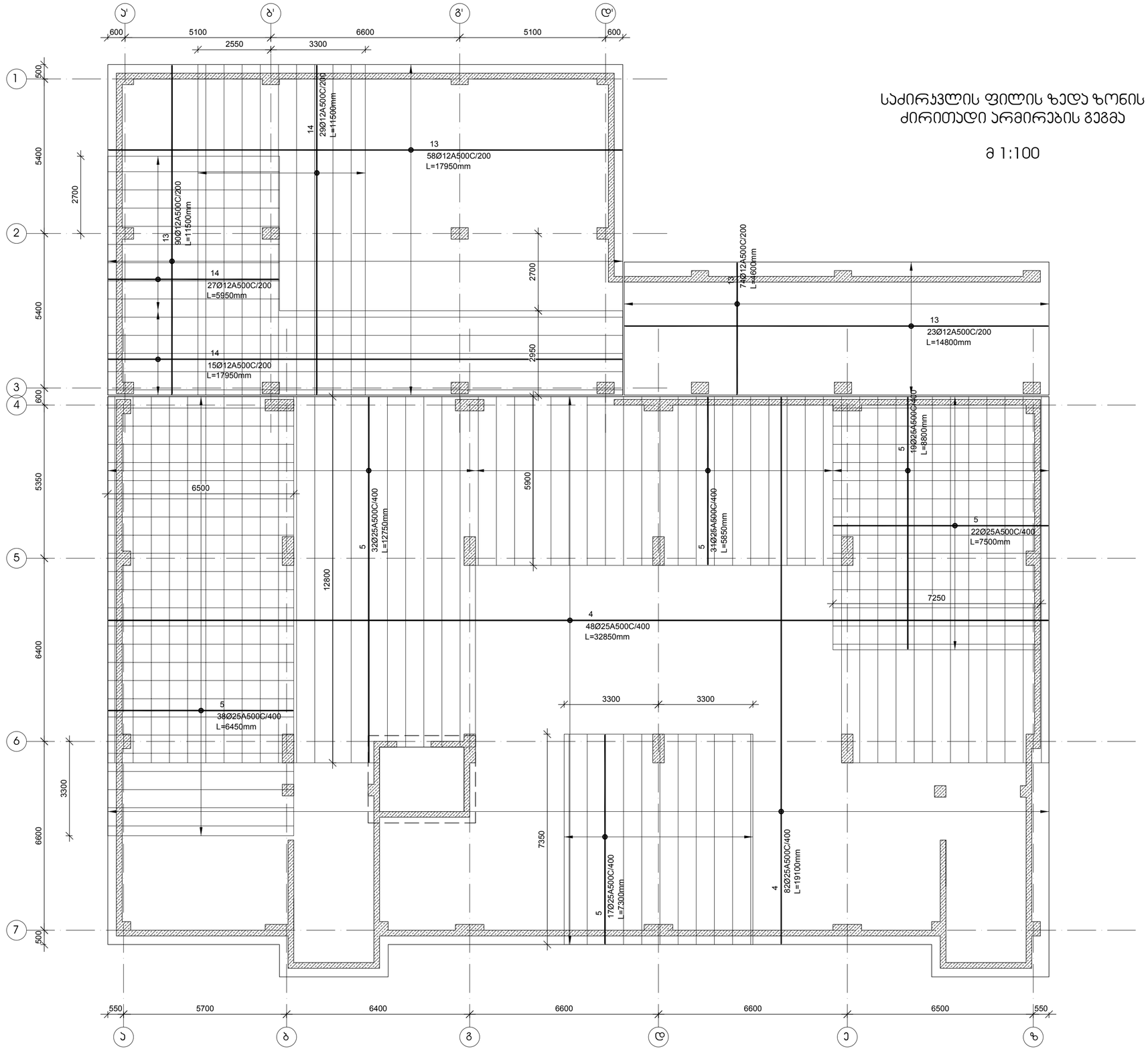

დამკვეთი -

შპს „დელტა კონსტრაქშენი",

ს/კ 402182339

ობიექტი -

ქ. თბილისი, დიღომი (ნაკვ. 01.72.14.014.434)
მრავალფუნქციური კომპლექსი

კონსტრუქციული პროექტი

დასკვნა	სტადია	ფურცელი	ფურცლები
	მპ	კ-1.04	

დირექტორი		გ. ცომაია
პრ. მთ. არქ.		
პრ. მთ. ინჟ.		გ. ცომაია
დაამუშავა		ა. ცომაია
შეამოწმა		გ. ცომაია

ნახაზი:

საძირკვლის ფილის ზედა ზონის ძირითადი არმირების გეგმა

შ.პ.ს.
გეოკონი
თბილისი 2022

საძირკვლის ფილის ვერტიკალური არმირების გეგმა

მ 1:100

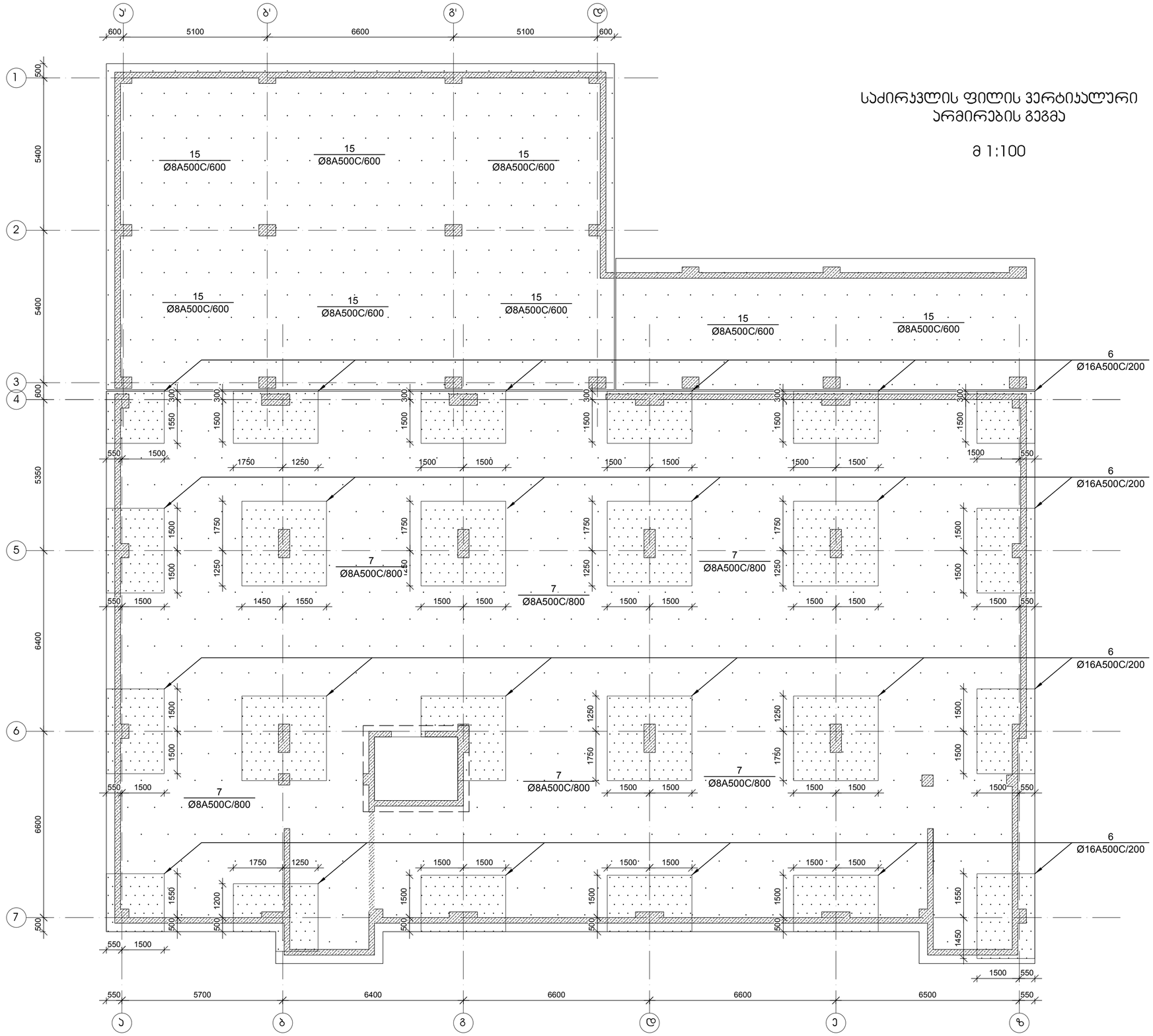

დამკვეთი - შპს „დელტა კონსტრაქშენი", ს/კ 402182339	ობიექტი - ქ. თბილისი, დიღომი (ნაკვ. 01.72.14.014.434) მრავალფუნქციური კომპლექსი	კონსტრუქციული პროექტი	

დასახელება	სტადია	ფურცელი	ფურცლები
	მპ	კ-1.05	

დირექტორი		გ. ცომაია
პრ. მთ. არქ.		
პრ. მთ. ინჟ.		გ. ცომაია
დაამუშავა		ა. ცომაია
შეამოწმა		გ. ცომაია

ნახაზი: საძირკვლის ფილის ვერტიკალური არმირების გეგმა

შ.პ.ს. გეოკონი

თბილისი 2022

საძირკვლის ფილის არმირების ტიპიური კვეთი

მ 1:20

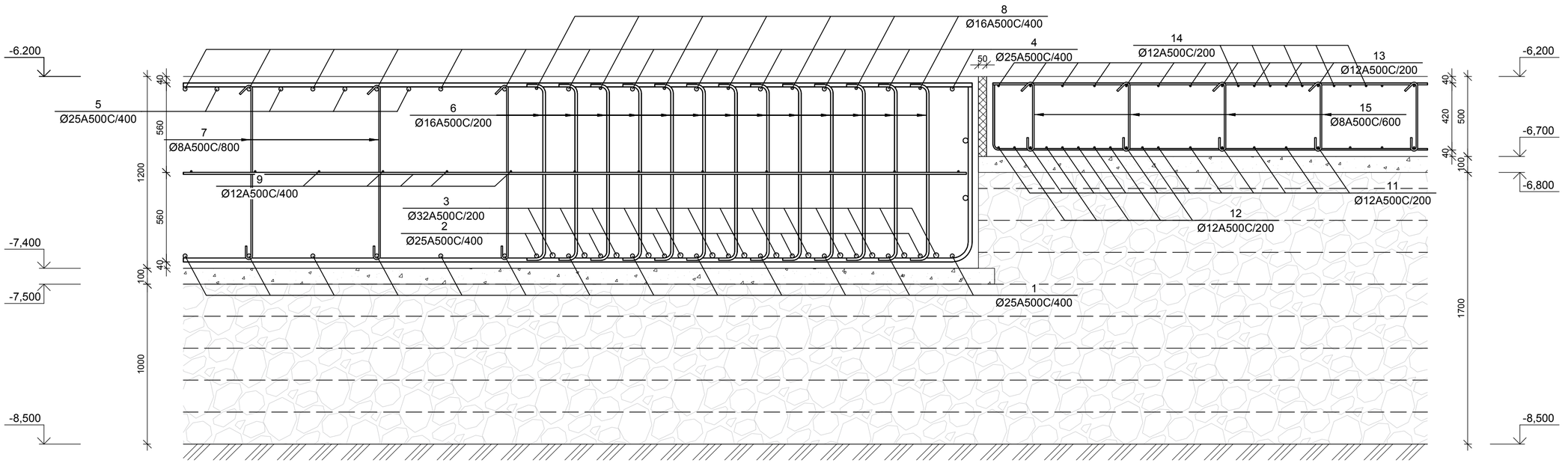

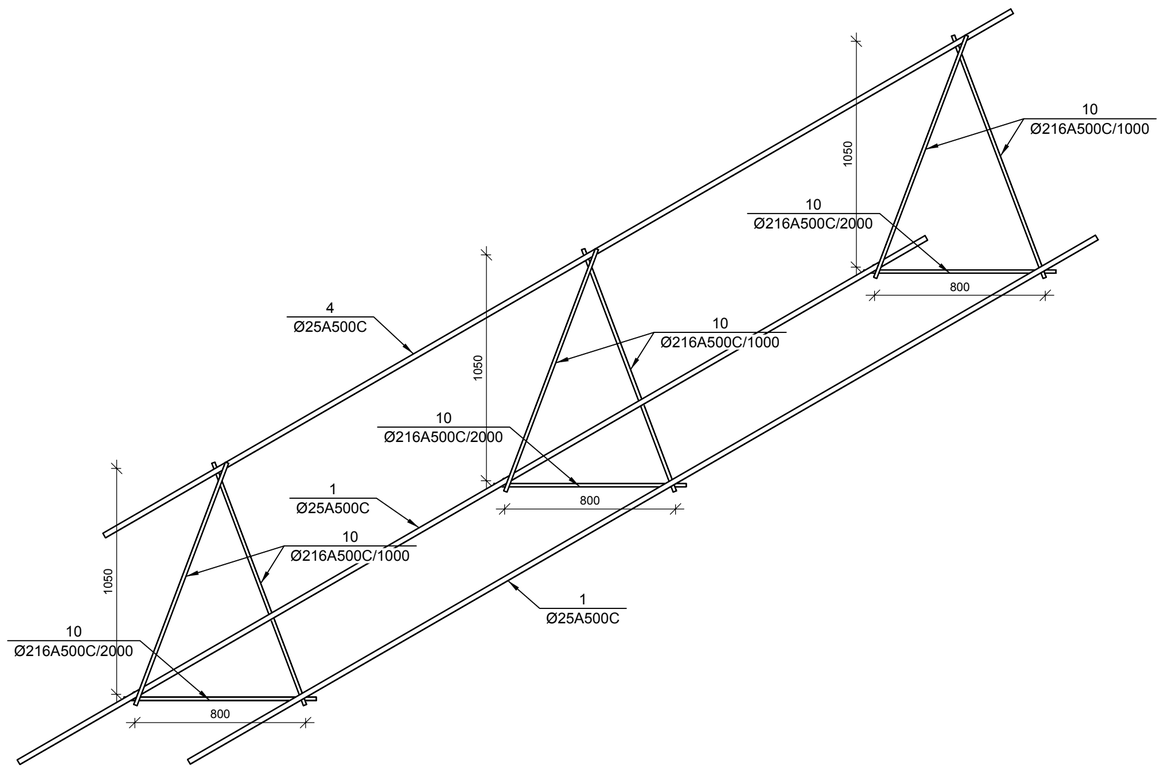

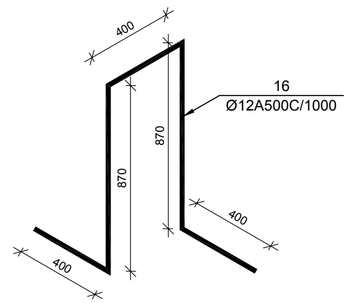

დამკვეთი -	ობიექტი -	კონსტრუქციული პროექტი	
შპს „დელტა კონსტრაქშენი“,	ქ. თბილისი, დიღომი (ნაკვ. 01.72.14.014.434) მრავალფენიანი კომპლექსი	დასკვნა: მპ	სტადია: პ-1.06

დირექტორი		გ. ცომაია
ჯრ. მთ. არქ.		
ჯრ. მთ. ინჟ.		გ. ცომაია
დაამუშავა		ა. ცომაია
შეამოწმა		გ. ცომაია

ნახაზი:

საძირკვლის ფილის არმირების ტიპიური კვეთი

შ.პ.ს. გეოკონი

თბილისი 2022

საძირკვლის ფილის ლიფტის თანაორმოსთან არმირების კვანძი

მ 1:20

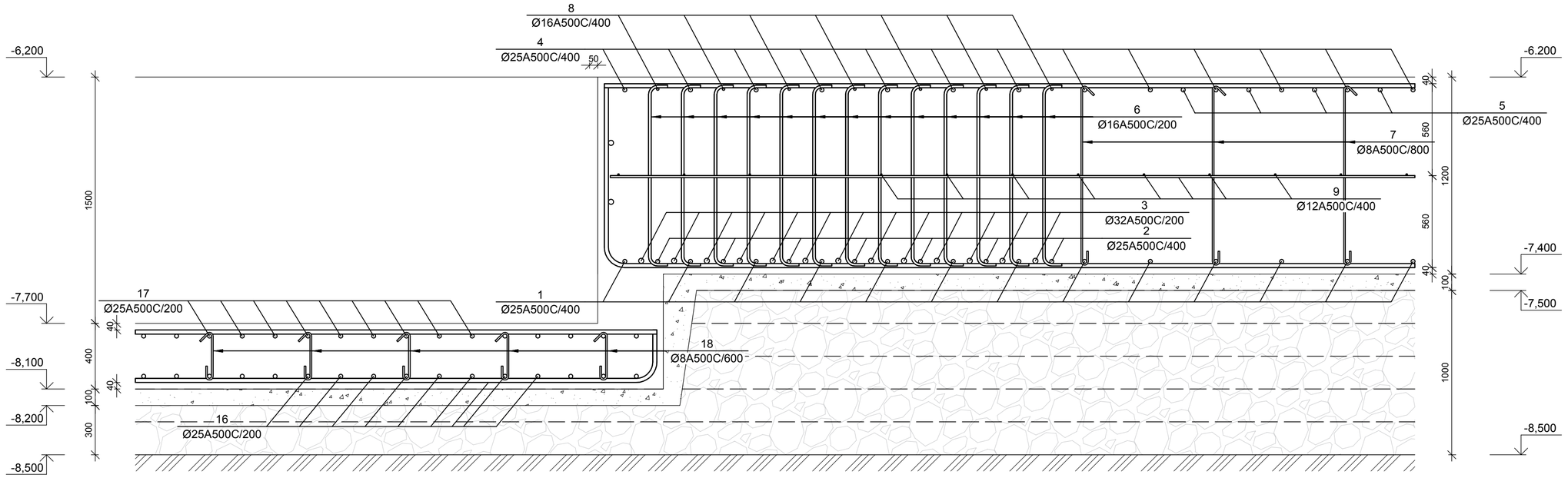

№ პოზ	აღნიშვნა	დასახელება		რაოდ. ელ.-ში	წონა, (კგ)		შენიშვნა
					ერთის	საერთო	
		საძირკვლის ფილა		1 ცალი			
1		Ø 25 A500C	L= 3545189 მმ	1	13654.0	13654	
2		Ø 25 A500C	L= 1077995 მმ	1	4151.79	4152	
3		Ø 32 A500C	L= 1144979 მმ	1	7224.98	7225	
4		Ø 25 A500C	L= 3545189 მმ	1	13654.0	13654	
5		Ø 25 A500C	L= 1128684 მმ	1	4347.02	4347	
6		Ø 16 A500C	L= 1340 მმ	3586	2.11	7579	
7		Ø 8 A500C	L= 1250 მმ	698	0.49	344	
8		Ø 16 A500C	L= 365721 მმ	1	576.94	577	
9		Ø 12 A500C	L= 3545189 მმ	1	3145.87	3146	
10		Ø 16 A500C	L= 3330 მმ	623	5.25	3274	
11		Ø 12 A500C	L= 3132903 მმ	1	2780.02	2780	
12		Ø 12 A500C	L= 471835 მმ	1	418.69	419	
13		Ø 12 A500C	L= 3043391 მმ	1	2700.60	2701	
14		Ø 12 A500C	L= 665321 მმ	1	590.38	590	
15		Ø 8 A500C	L= 765 მმ	765	0.30	231	
16		Ø 25 A500C	L= 130813 მმ	1	503.81	504	
17		Ø 25 A500C	L= 127075 მმ	1	489.42	489	
18		Ø 8 A500C	L= 450 მმ	32	0.18	6	
			ბეტონი		B-25	834.04	კუბ მ

6
Ø16A500C/200

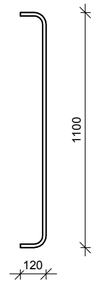

ფილის არმატურის გადაბმის კვანძი მ 1:20

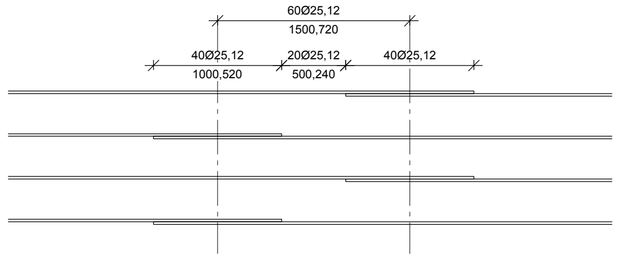

დამკვეთი -

შპს „დელტა კონსტრაქშენი",

ს/კ 402182339

ობიექტი -

ქ. თბილისი, დიღომი (ნაკვ. 01.72.14.014.434) მრავალფუნქციური კომპლექსი

კონსტრუქციული პროექტი

დაკვეთა	სტადია	ფურცელი	ფურცლები
	მპ	კ-1.07	

დირექტორი		გ. ცომაია
ჯრ. მთ. არქ.		
ჯრ. მთ. ინჟ.		გ. ცომაია
დაკმეშავა		ა. ცომაია
შეამოწმა		გ. ცომაია

ნახაზი:

საძირკვლის ფილის ლიფტის თანაორმოსთან არმირების კვანძი

შ.პ.ს. გეოკონი

თბილისი 2022

სვეტის ამონაშვერი სა-1

მ 1:25

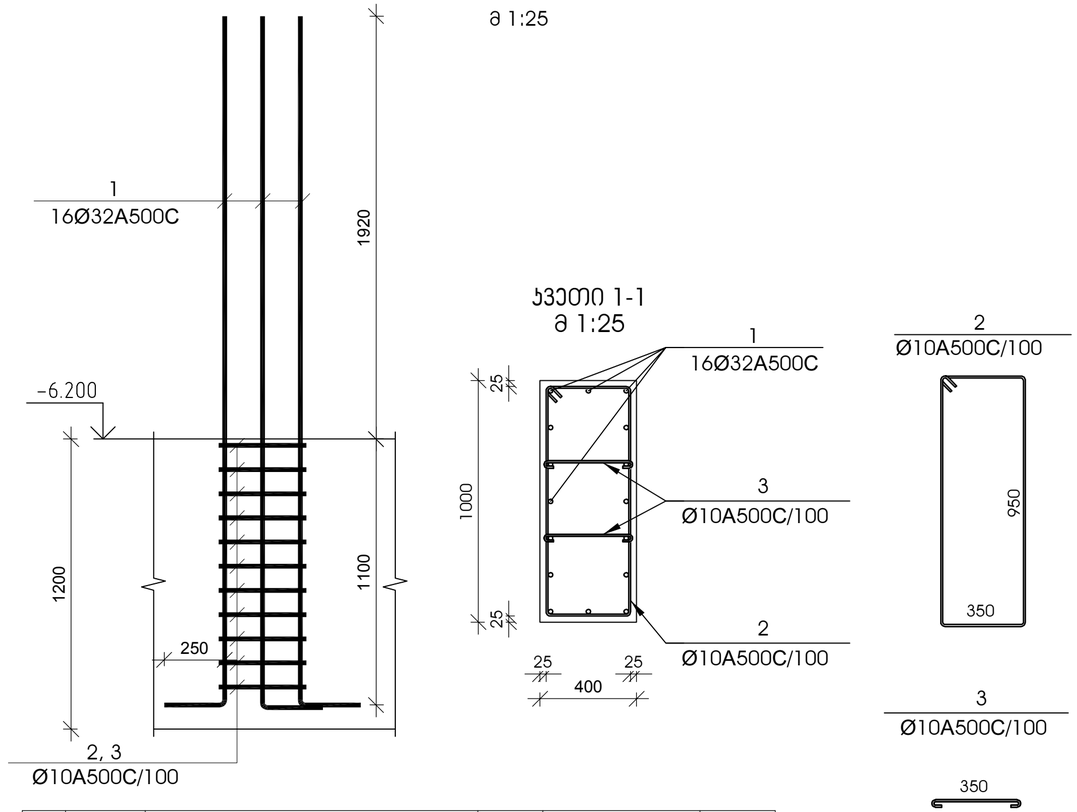

№ პოზ	აღნიშვნა	დასახელება					რაოდ. ელ-ში	წონა, (კგ)		შენიშვნა
								ერთის	საერთო	
სვეტის ამონაშვერი სა-1 2 ცალი										
1		ø	32	A500C	L=	3270 მმ	16	20.63	330	
2		ø	10	A500C	L=	1550 მმ	11	0.96	11	
3		ø	10	A500C	L=	510 მმ	22	0.31	7	
		ბეტონი						B-25		კუბ. მ

სვეტის ამონაშვერი სა-2

მ 1:25

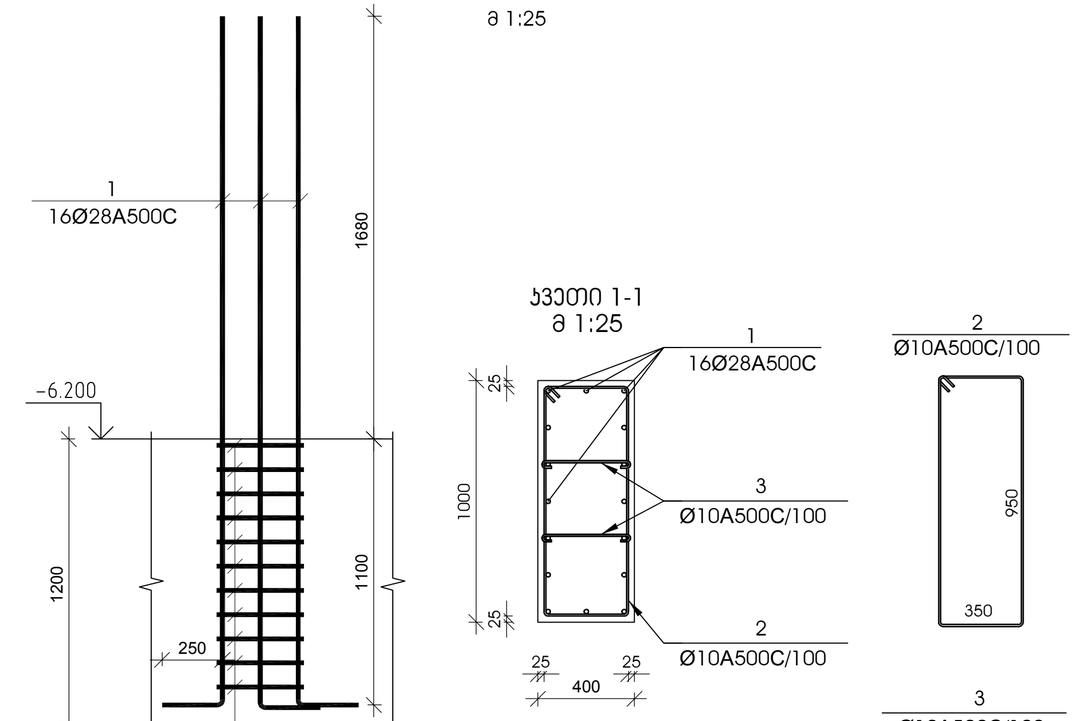

№ პოზ	აღნიშვნა	დასახელება					რაოდ. ელ-ში	წონა, (კგ)		შენიშვნა
								ერთის	საერთო	
სვეტის ამონაშვერი სა-2 2 ცალი										
1		ø	28	A500C	L=	3030 მმ	16	14.64	234	
2		ø	10	A500C	L=	1550 მმ	11	0.96	11	
3		ø	10	A500C	L=	510 მმ	22	0.31	7	
		ბეტონი						B-25		კუბ. მ

დამკვეთი -

შპს „დელტა კონსტრაქშენი",

ს/კ 402182339

ობიექტი -

ქ. თბილისი, დიღომი (ნაკვ. 01.72.14.014.434)
მრავალფუნქციური კომპლექსი

კონსტრუქციული პროექტი

დაკვეთა	სტადია	ფურცელი	ფურცლები
	მპ	ს- 1.09	

დირექტორი		გ. ცომაია
პრ. მთ. არქ.		
პრ. მთ. ინჟ.		გ. ცომაია
დაამუშავა		ა. ცომაია
შეამოწმა		გ. ცომაია

ნახაზი:

სვეტის ამონაშვერი სა-1; სა-2

შ.პ.ს.
გეოკონი
თბილისი 2022

სვეტის ამონაშვერი სა-3

მ 1:25

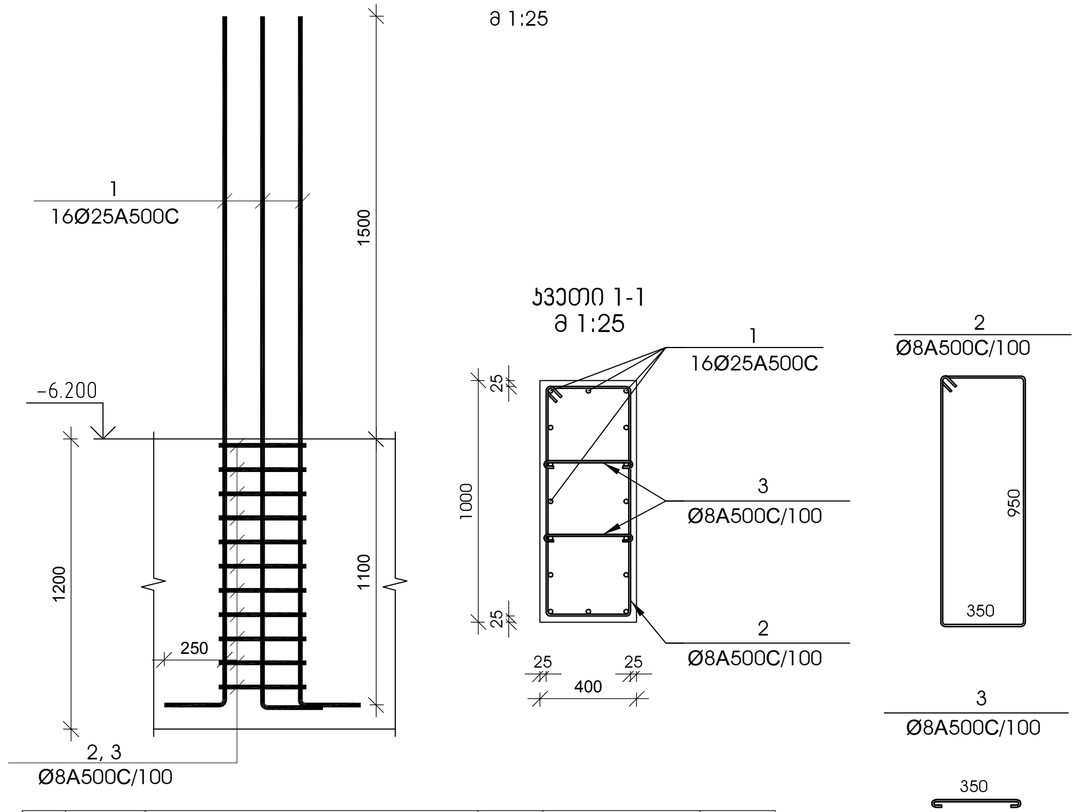

კვეთი 1-1
მ 1:25

№ პოზ	აღნიშვნა	დასახელება	რაოდ. ელ-ში	წონა, (კგ) ერთის	წონა, (კგ) საერთო	შენიშვნა
სვეტის ამონაშვერი სა-3 3 ცალი						
1		Ø 25 A500C L= 2850 მმ	16	10.98	176	
2		Ø 8 A500C L= 1550 მმ	11	0.61	7	
3		Ø 8 A500C L= 510 მმ	22	0.20	4	
		ბეტონი		B-25		კუბ. მ

სვეტის ამონაშვერი სა-4

მ 1:25

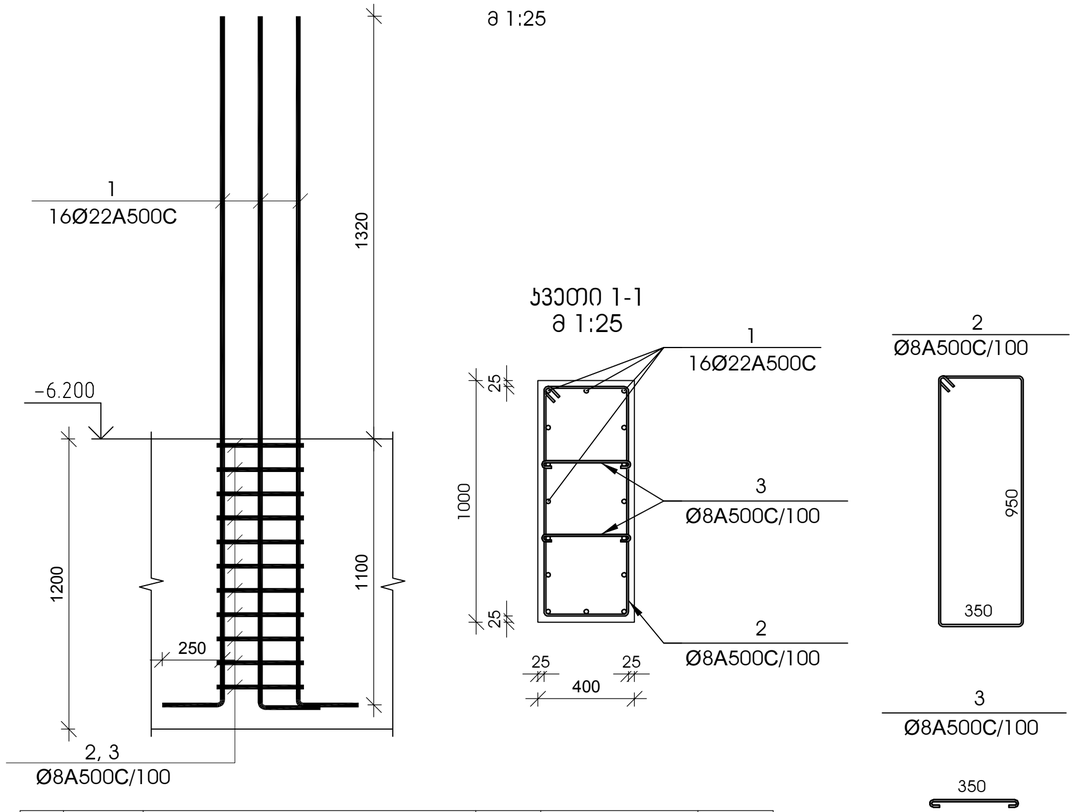

კვეთი 1-1
მ 1:25

№ პოზ	აღნიშვნა	დასახელება	რაოდ. ელ-ში	წონა, (კგ) ერთის	წონა, (კგ) საერთო	შენიშვნა
სვეტის ამონაშვერი სა-4 5 ცალი						
1		Ø 22 A500C L= 2670 მმ	16	7.96	127	
2		Ø 8 A500C L= 1550 მმ	11	0.61	7	
3		Ø 8 A500C L= 510 მმ	22	0.20	4	
		ბეტონი		B-25		კუბ. მ

დამკვეთი -

შპს „დელტა კონსტრაქშენი",

ს/კ 402182339

ობიექტი -

ქ. თბილისი, დიღომი (ნაკვ. 01.72.14.014.434)
მრავალფუნქციური კომპლექსი

კონსტრუქციული პროექტი

დაკვეთა	სტადია	ფურცელი	ფურცლები
	მპ	კ-1.10	

დირექტორი		გ. ცომაია
არ. მთ. არქ.		
არ. მთ. ინჟ.		გ. ცომაია
დაამუშავა		ა. ცომაია
შეამოწმა		გ. ცომაია

ნახაზი:

სვეტის ამონაშვერი სა-1; სა-2

შ.პ.ს.
გეოკონი
თბილისი 2022

სვეტის ამონაშვერი სა-5

მ 1:25

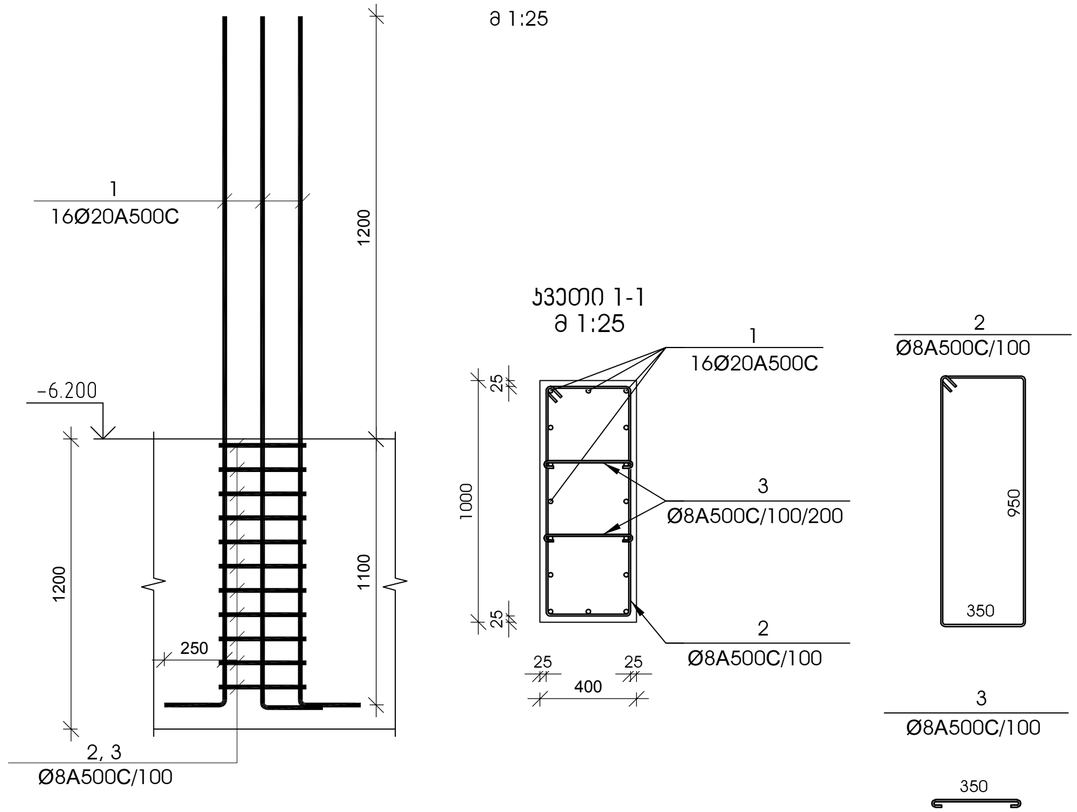

№ პოზ	აღნიშვნა	დასახელება	რაოდ. ელ-ში	წონა, (კგ)		შენიშვნა
				ერთის	საერთო	
		სვეტის ამონაშვერი სა-5 4 ცალი				
1		Ø 20 A500C L= 2550 მმ	16	6.29	101	
2		Ø 8 A500C L= 1550 მმ	11	0.61	7	
3		Ø 8 A500C L= 510 მმ	22	0.20	4	
		ბეტონი		B-25		კუბ. მ

სვეტის ამონაშვერი სა-6

მ 1:25

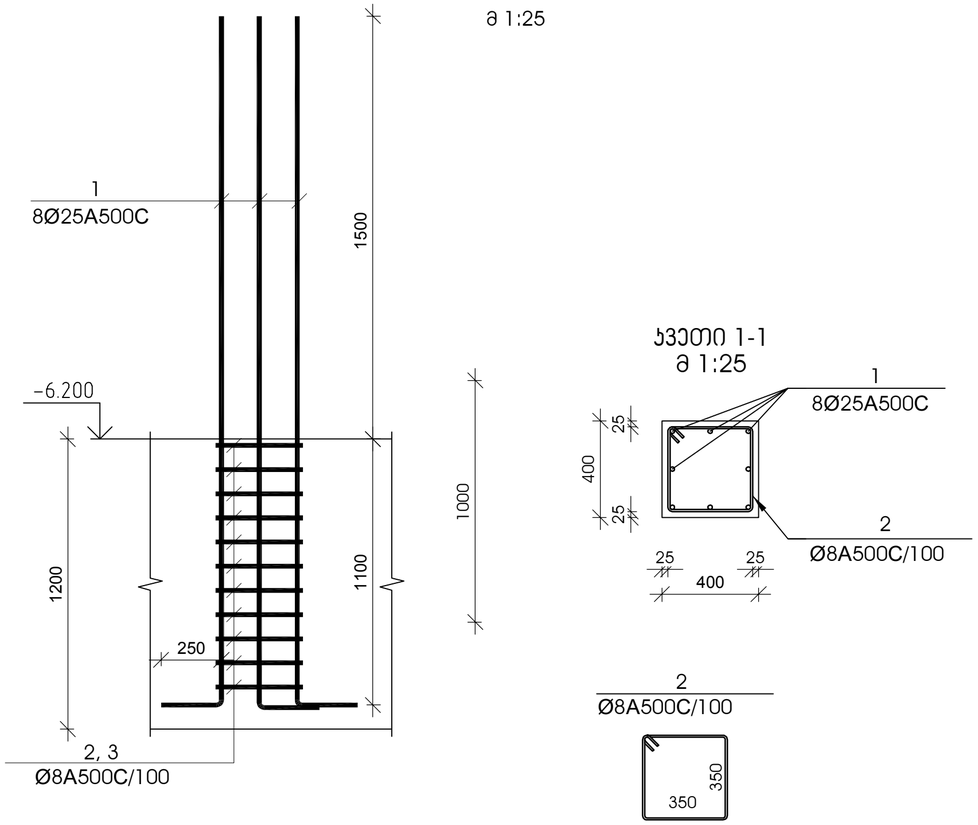

№ პოზ	აღნიშვნა	დასახელება	რაოდ. ელ-ში	წონა, (კგ)		შენიშვნა
				ერთის	საერთო	
		სვეტის ამონაშვერი სა-6 1 ცალი				
1		Ø 25 A500C L= 2850 მმ	8	10.98	88	
2		Ø 8 A500C L= 1550 მმ	11	0.61	7	
		ბეტონი		B-25		კუბ. მ

დამკვეთი -

შპს „დელტა კონსტრაქშენი",

ს/კ 402182339

ობიექტი -

ქ. თბილისი, დიღომი (ნაკვ. 01.72.14.014.434)
მრავალფუნქციური კომპლექსი

კონსტრუქციული პროექტი

დაკვეთა	სტადია	ფურცელი	ფურცლები
	მპ	ს- 1.11	

დირექტორი		გ. ცომაია
პრ. მთ. არქ.		
პრ. მთ. ინჟ.		გ. ცომაია
დაამუშავა		ა. ცომაია
შეამოწმა		გ. ცომაია

ნახაზი:

სვეტის ამონაშვერი სა-1; სა-2

შ.პ.ს.
გეოკონი
თბილისი 2022

სვეტის ამონაშვერი სა-7

მ 1:25

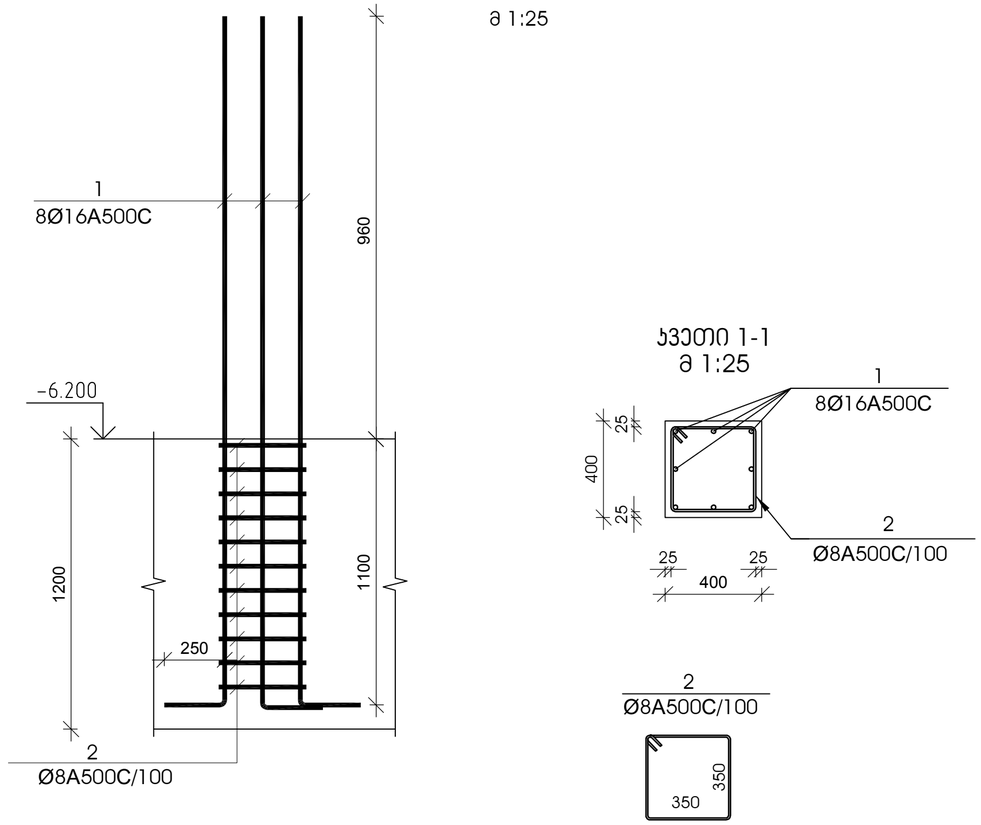

№ პოზ	აღნიშვნა	დასახელება					რაოდ. ელ-ში	წონა, (კგ)		შენიშვნა
								ერთის	საერთო	
სვეტის ამონაშვერი სა-7 3 ცალი										
1		Ø	16	A500C	L=	2310 მმ	8	3.64	29	
2		Ø	8	A500C	L=	1550 მმ	11	0.61	7	
					ბეტონი			B-25		კუბ. მ

სვეტის ამონაშვერი სა-8

მ 1:25

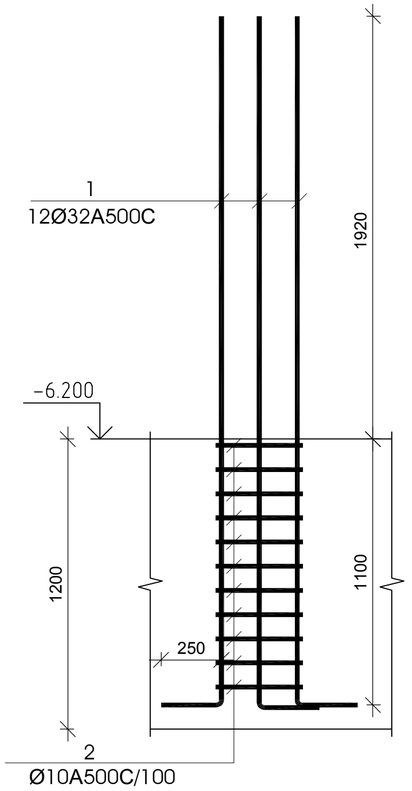

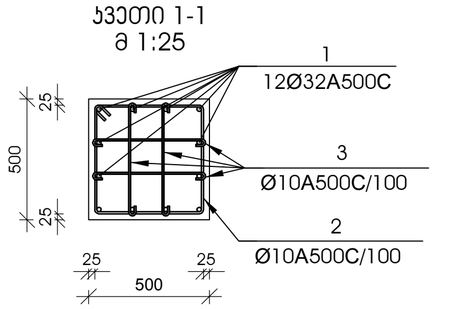

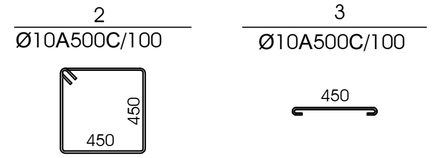

№ პოზ	აღნიშვნა	დასახელება					რაოდ. ელ-ში	წონა, (კგ)		შენიშვნა
								ერთის	საერთო	
სვეტის ამონაშვერი სა-8 3 ცალი										
1		Ø	32	A500C	L=	3270 მმ	12	20.63	248	
2		Ø	10	A500C	L=	1950 მმ	11	1.20	13	
3		Ø	10	A500C	L=	610 მმ	44	0.38	17	
					ბეტონი			B-25		კუბ. მ

დამკვეთი -

შპს „დელტა კონსტრაქშენი",

ს/კ 402182339

ობიექტი -

ქ. თბილისი, დიღომი (ნაკვ. 01.72.14.014.434)
მრავალფუნქციური კომპლექსი

კონსტრუქციული პროექტი

დაკვეთა	სტადია	ფურცელი	ფურცლები
	მპ	კ- 1.12	

დირექტორი		გ. ცომაია
პრ. მთ. არქ.		
პრ. მთ. ინჟ.		გ. ცომაია
დაამუშავა		ა. ცომაია
შეამოწმა		გ. ცომაია

ნახაზი:

სვეტის ამონაშვერი სა-1; სა-2

შ.პ.ს.
გეოკონი
თბილისი 2022

სვეტის ამონაშვერი სა-9

მ 1:25

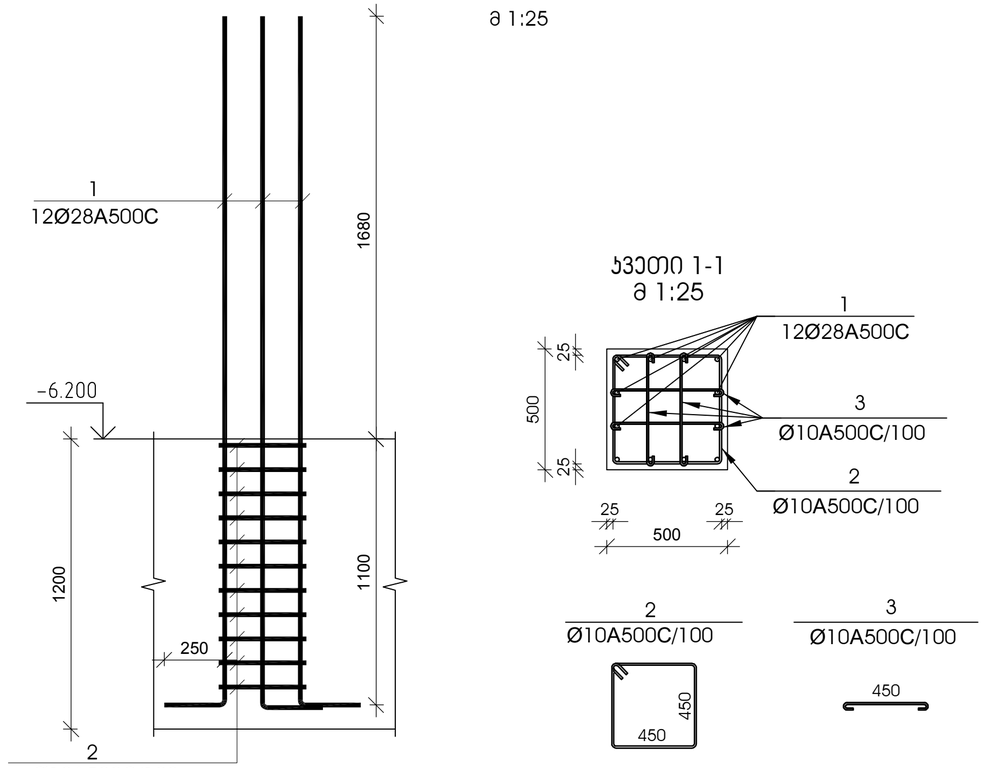

№ პოზ	აღნიშვნა	დასახელება	რაოდ. ელ-ში	წონა, (კგ)		შენიშვნა
				ერთის	საერთო	
სვეტის ამონაშვერი სა-9 2 ცალი						
1		Ø 28 A500C L= 3030 მმ	12	14.64	176	
2		Ø 10 A500C L= 1950 მმ	11	1.20	13	
3		Ø 10 A500C L= 610 მმ	44	0.38	17	
		ბეტონი		B-25		კუბ. მ

სვეტის ამონაშვერი სა-10

მ 1:25

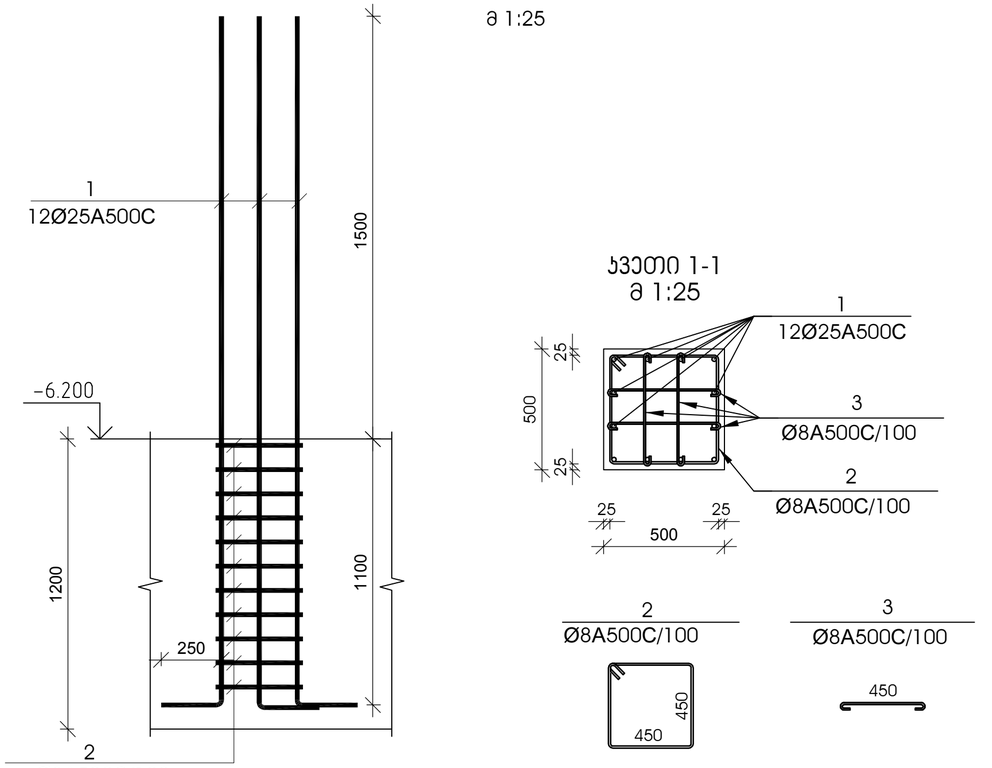

№ პოზ	აღნიშვნა	დასახელება	რაოდ. ელ-ში	წონა, (კგ)		შენიშვნა
				ერთის	საერთო	
სვეტის ამონაშვერი სა-10 1 ცალი						
1		Ø 25 A500C L= 2850 მმ	12	10.98	132	
2		Ø 8 A500C L= 1950 მმ	11	0.77	8	
3		Ø 8 A500C L= 610 მმ	44	0.24	11	
		ბეტონი		B-25		კუბ. მ

დამკვეთი -

შპს „დელტა კონსტრაქშენი",

ს/კ 402182339

ობიექტი -

ქ. თბილისი, დიღომი (ნაკვ. 01.72.14.014.434)
მრავალფუნქციური კომპლექსი

კონსტრუქციული პროექტი

დაკვეთა	სტადია	ფურცელი	ფურცლები
	მპ	კ- 1.13	

დირექტორი		გ. ცომაია
პრ. მთ. არქ.		
პრ. მთ. ინჟ.		გ. ცომაია
დაამუშავა		ა. ცომაია
შეამოწმა		გ. ცომაია

ნახაზი:

სვეტის ამონაშვერი სა-1; სა-2

შ.პ.ს.
გეოკონი
თბილისი 2022

სვეტის ამონაშვერი სა-11

მ 1:25

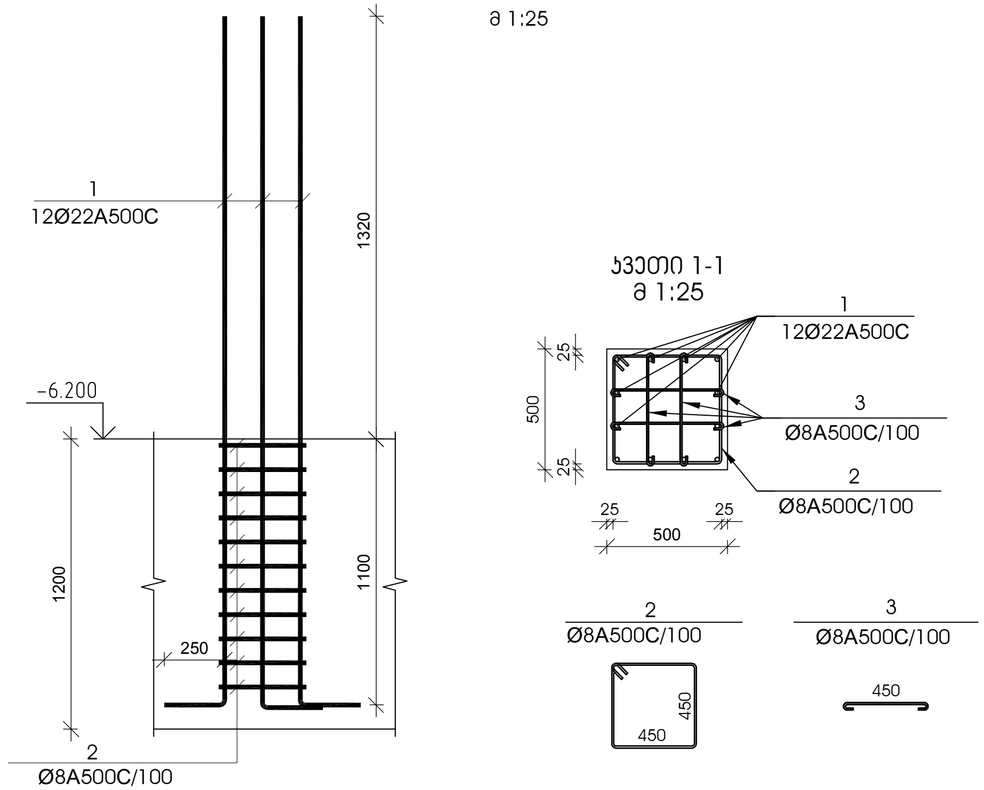

№ პოზ	აღნიშვნა	დასახელება	რაოდ. ელ-ში	წონა, (კგ)		შენიშვნა
				ერთის	საერთო	
სვეტის ამონაშვერი სა-11 2 ცალი						
1		Ø 22 A500C L= 2670 მმ	12	7.96	96	
2		Ø 8 A500C L= 1950 მმ	11	0.77	8	
3		Ø 8 A500C L= 610 მმ	44	0.24	11	
		ბეტონი		B-25		კუბ. მ

სვეტის ამონაშვერი სა-12

მ 1:25

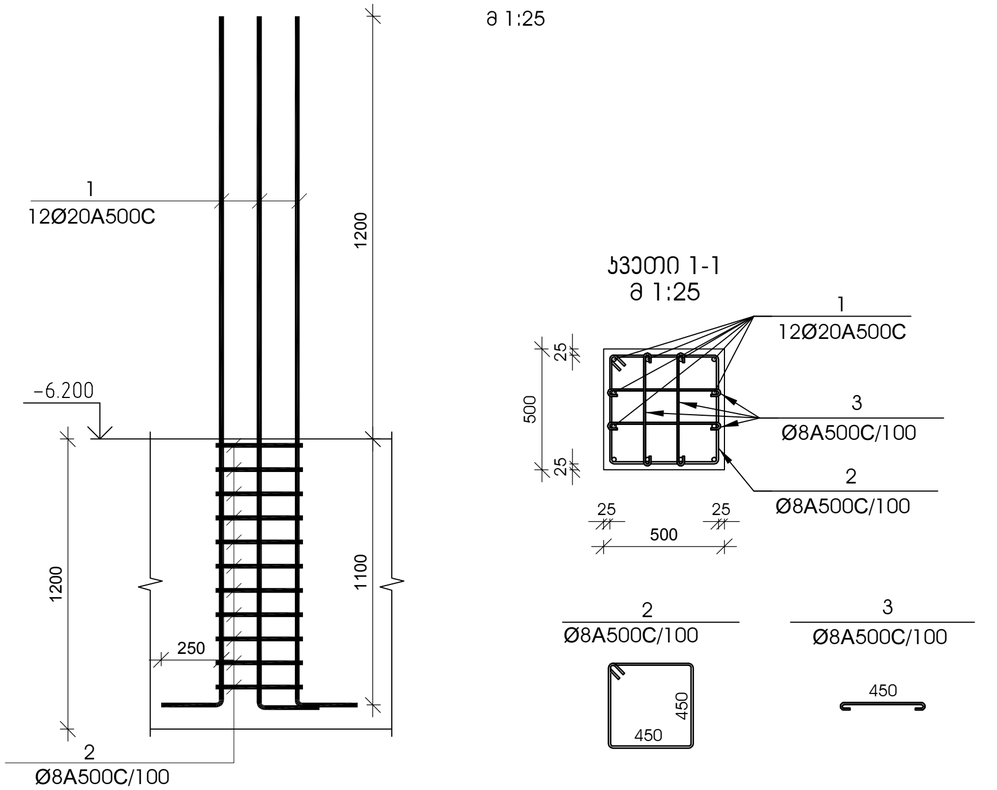

№ პოზ	აღნიშვნა	დასახელება	რაოდ. ელ-ში	წონა, (კგ)		შენიშვნა
				ერთის	საერთო	
სვეტის ამონაშვერი სა-12 2 ცალი						
1		Ø 20 A500C L= 2550 მმ	12	6.29	75	
2		Ø 8 A500C L= 1950 მმ	11	0.77	8	
3		Ø 8 A500C L= 610 მმ	44	0.24	11	
		ბეტონი		B-25		კუბ. მ

დამკვეთი -

შპს „დელტა კონსტრაქშენი",

ს/კ 402182339

ობიექტი -

ქ. თბილისი, დიღომი (ნაკვ. 01.72.14.014.434)
მრავალფუნქციური კომპლექსი

კონსტრუქციული პროექტი

დაკვეთა	სტადია	ფურცელი	ფურცლები
	მპ	ჯ- 1.14	

დირექტორი		გ. ცომაია
არ. მთ. არქ.		
არ. მთ. ინჟ.		გ. ცომაია
დაამუშავა		ა. ცომაია
შეამოწმა		გ. ცომაია

ნახაზი:

სვეტის ამონაშვერი სა-1; სა-2

შ.პ.ს.
გეოკონი
თბილისი 2022

სვეტის ამონაშვერი სა-13

მ 1:25

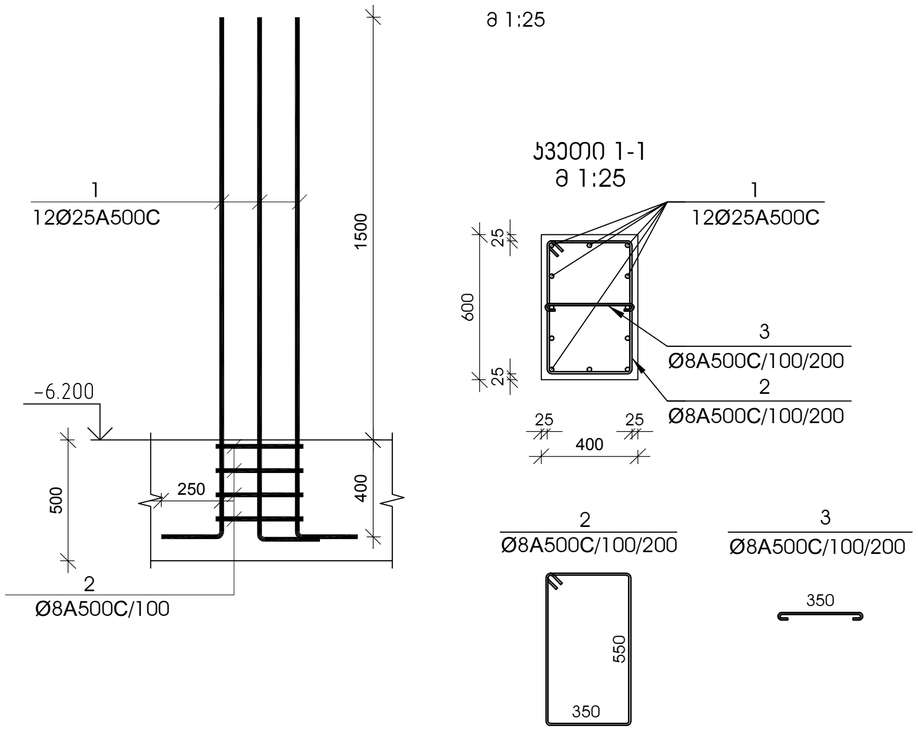

№ პოზ	აღნიშვნა	დასახელება	რაოდ. ელ-ში	წონა, (კგ) ერთის	წონა, (კგ) საერთო	შენიშვნა
სვეტის ამონაშვერი სა-13 2 ცალი						
1		Ø 25 A500C L= 2150 მმ	12	8.28	99	
2		Ø 8 A500C L= 1950 მმ	11	0.77	8	
3		Ø 8 A500C L= 510 მმ	11	0.20	2	
		ბეტონი		B-25		კუბ. მ

სვეტის ამონაშვერი სა-14

მ 1:25

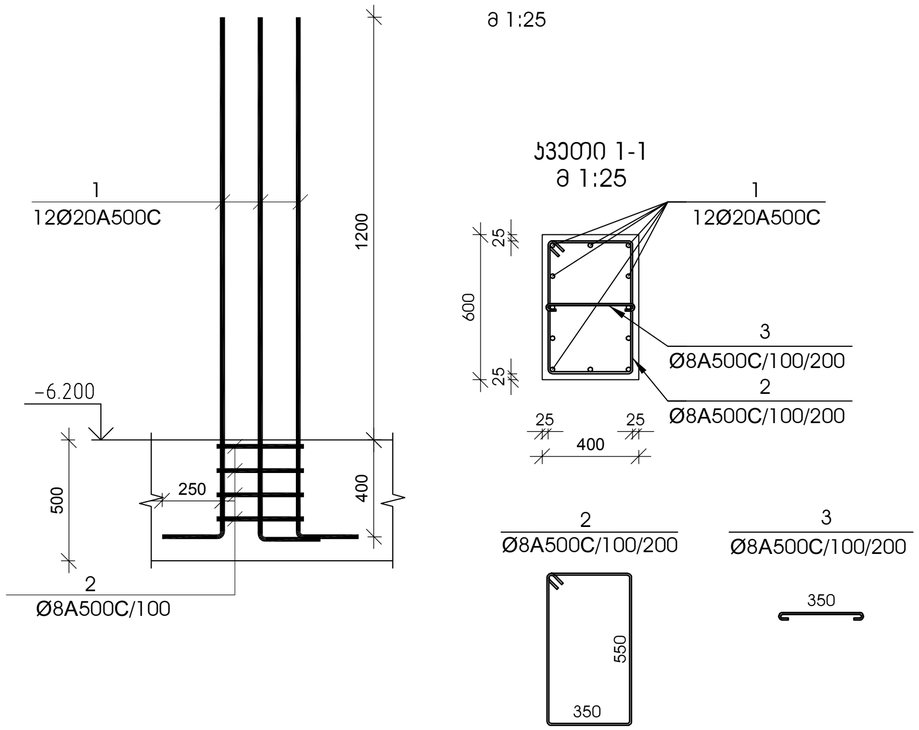

№ პოზ	აღნიშვნა	დასახელება	რაოდ. ელ-ში	წონა, (კგ) ერთის	წონა, (კგ) საერთო	შენიშვნა
სვეტის ამონაშვერი სა-14 4 ცალი						
1		Ø 20 A500C L= 1850 მმ	12	4.56	55	
2		Ø 8 A500C L= 1950 მმ	11	0.77	8	
3		Ø 8 A500C L= 510 მმ	11	0.20	2	
		ბეტონი		B-25		კუბ. მ

დამკვეთი -

შპს „დელტა კონსტრაქშენი",

ს/კ 402182339

ობიექტი -

ქ. თბილისი, დიღომი (ნაკვ. 01.72.14.014.434)
მრავალფუნქციური კომპლექსი

კონსტრუქციული პროექტი

დაკვეთა	სტადია	ფურცელი	ფურცლები
	მპ	ჯ- 1.15	

დირექტორი		გ. ცომაია
პრ. მთ. არქ.		
პრ. მთ. ინჟ.		გ. ცომაია
დაამუშავა		ა. ცომაია
შეამოწმა		გ. ცომაია

ნახაზი:

სვეტის ამონაშვერი სა-1; სა-2

შ.პ.ს.
გეოკონი
თბილისი 2022

სვეტის ამონაშვერი სა-15

მ 1:25

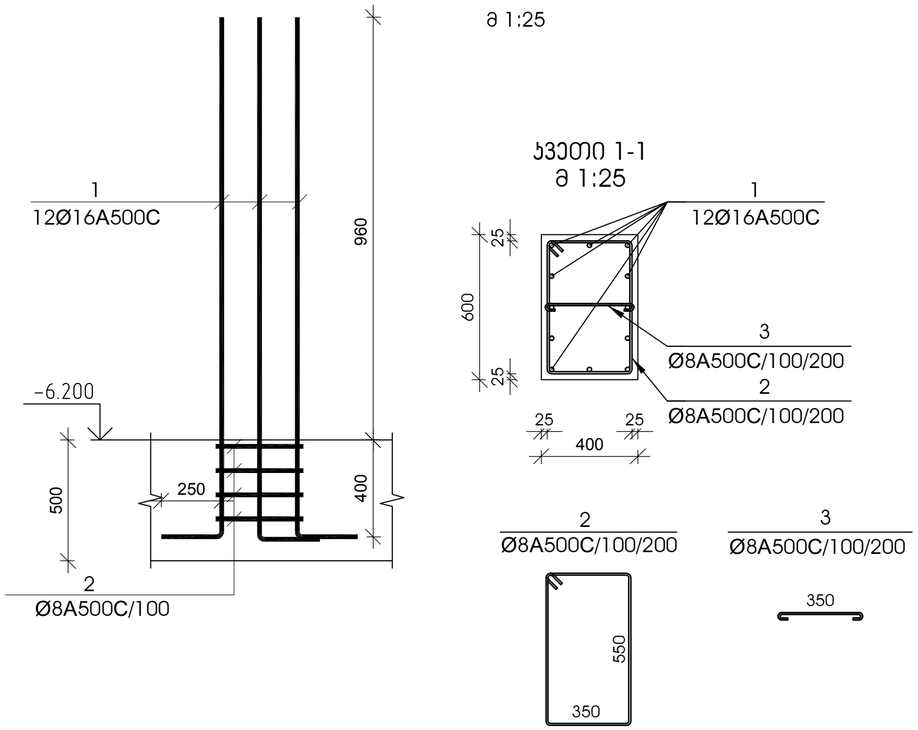

№ პოზ	აღნიშვნა	დასახელება	რაოდ. ელ-ში	წონა, (კგ)		შენიშვნა
				ერთის	საერთო	
		სვეტის ამონაშვერი სა-15 12 ცალი				
1		Ø 16 A500C L= 1610 მმ	12	2.54	30	
2		Ø 8 A500C L= 1950 მმ	11	0.77	8	
3		Ø 8 A500C L= 510 მმ	11	0.20	2	
		ბეტონი		B-25		კუბ. მ

სვეტის ამონაშვერი სა-16

მ 1:25

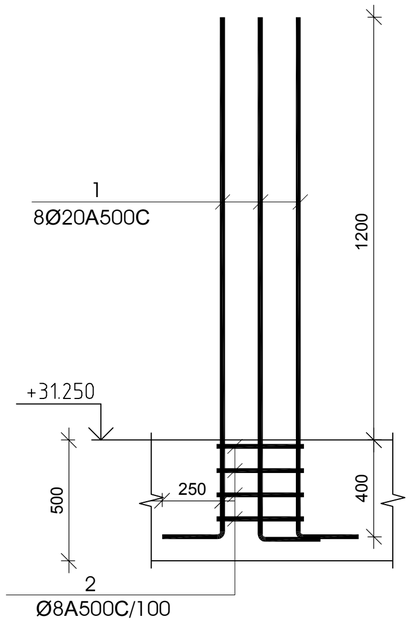

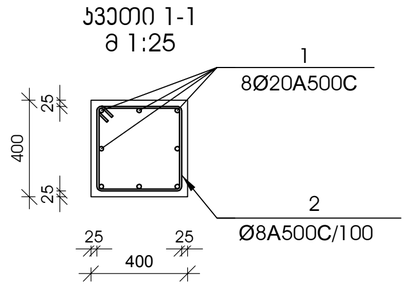

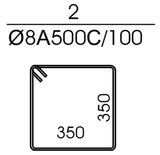

№ პოზ	აღნიშვნა	დასახელება	რაოდ. ელ-ში	წონა, (კგ)		შენიშვნა
				ერთის	საერთო	
		სვეტის ამონაშვერი სა-16 1 ცალი				
1		Ø 20 A500C L= 2550 მმ	8	6.29	50	
2		Ø 8 A500C L= 1550 მმ	11	0.61	7	
		ბეტონი		B-25		კუბ. მ

დამკვეთი -

შპს „დელტა კონსტრაქშენი",

ს/კ 402182339

ობიექტი -

ქ. თბილისი, დიღომი (ნაკვ. 01.72.14.014.434)
მრავალფუნქციური კომპლექსი

კონსტრუქციული პროექტი

დაკვეთა	სტადია	ფურცელი	ფურცლები
	მპ	ჯ- 1.16	

დირექტორი		გ. ცომაია
პრ. მთ. არქ.		
პრ. მთ. ინჟ.		გ. ცომაია
დაამუშავა		ა. ცომაია
შეამოწმა		გ. ცომაია

ნახაზი:

სვეტის ამონაშვერი სა-1; სა-2

შ.პ.ს.
გეოკონი
თბილისი 2022

სვეტის ამონაშვერი სა-17

მ 1:25

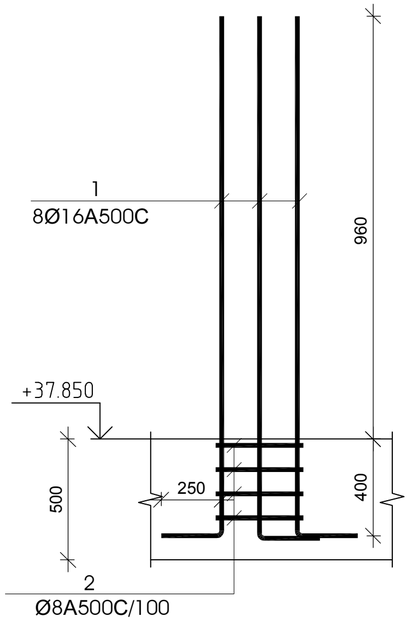

კვეთი 1-1
მ 1:25

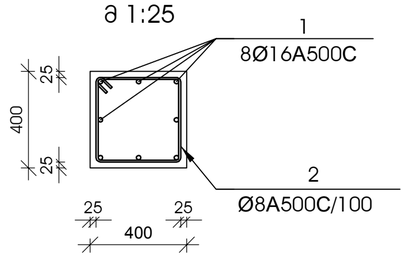

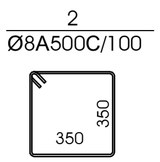

№ პოზ	აღნიშვნა	დასახელება	რაოდ. ელ-მი	წონა, (კგ)		შენიშვნა
				ერთის	საერთო	
		სვეტის ამონაშვერი სა-17 2 ცალი				
1		Ø 16 A500C L= 2310 მმ	8	3.64	29	
2		Ø 8 A500C L= 1550 მმ	11	0.61	7	
		ბეტონი		B-25		კუბ. მ

დამკვეთი -	ობიექტი -	კონსტრუქციული პროექტი
შპს „დელტა კონსტრაქშენი", ს/კ 402182339	ქ. თბილისი, დიღომი (ნაკვ. 01.72.14.014.434) მრავალფუნქციური კომპლექსი	

დაკვეთა	სტადია	ფურცელი	ფურცლები
	მპ	ს- 1.17	

დირექტორი		გ. ცომაია
არ. მთ. არქ.		
არ. მთ. ინჟ.		გ. ცომაია
დაამუშავა		ა. ცომაია
შეამოწმა		გ. ცომაია

ნახაზი:

სვეტის ამონაშვერი სა-1; სა-2

შ.პ.ს.
გეოკონი
თბილისი 2022

-3.300 ნიშნულის მარჯვრების გეგმა

1 : 100

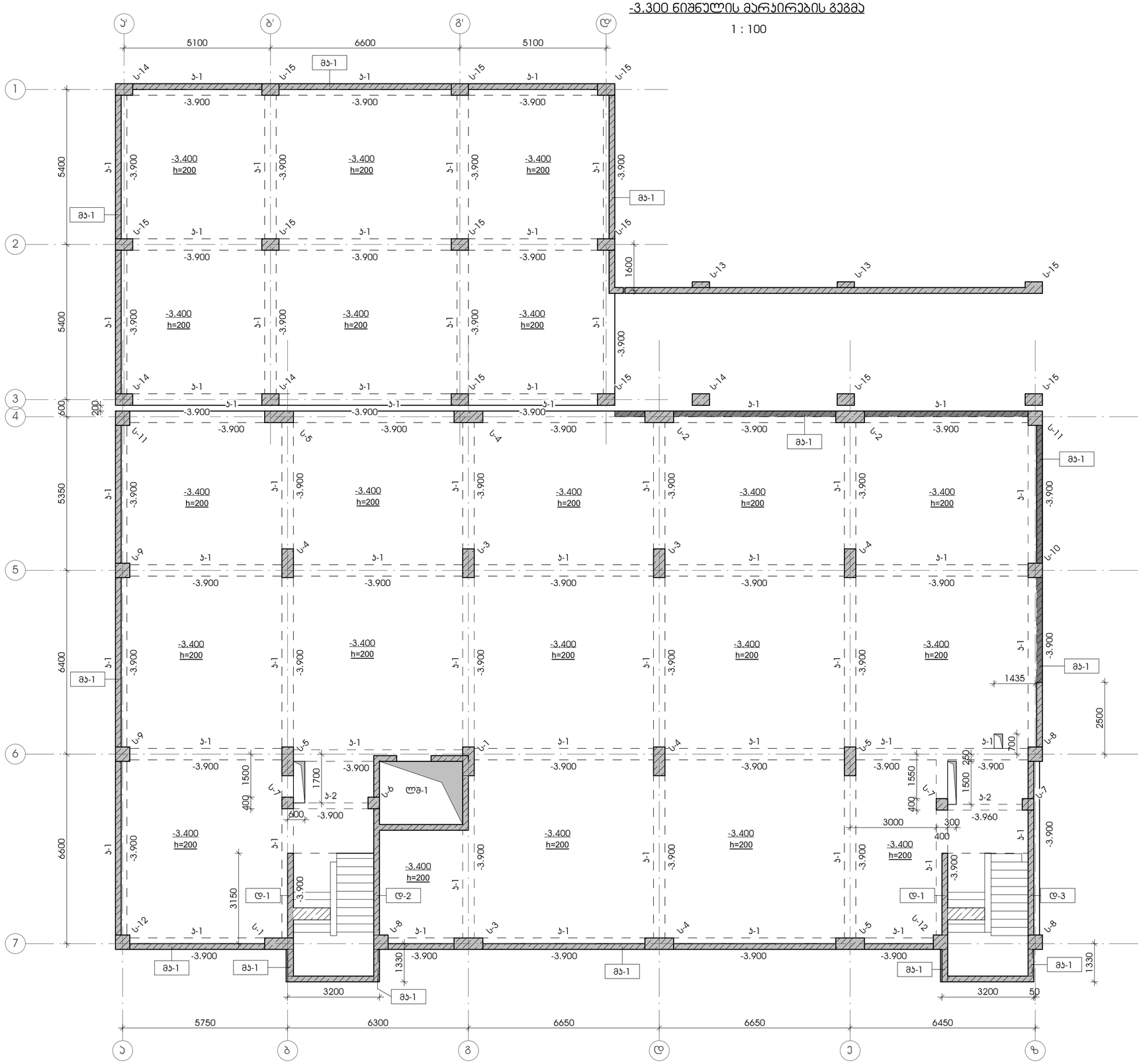

დამკვეთი -	ობიექტი -	კონსტრუქციული პროექტი	
შპს "დელტა კონსტრაქშენი" ს/კ 402182339	ქ. თბილისი, დიღომი (ნაკვ. 01.72.14.014.434)		

დასკვნა	სტადია	ფურცელი	ფურცლები
	მჯ	ჯ-2.01	

დირექტორი		გ. ცომაია
კონტროლი		
კონტროლი		გ. ცომაია
დამმუშავა		ა. ცომაია
შეამოწმა		გ. ცომაია

ნახაზი:
-3.300 ნიშნულის მარჯვრების გეგმა

მ 1 : 100

შ.პ.ს.
გეოკონი
თბილისი 2022

+0.000 ნიშნულის მარჯირების გეგმა

1 : 100

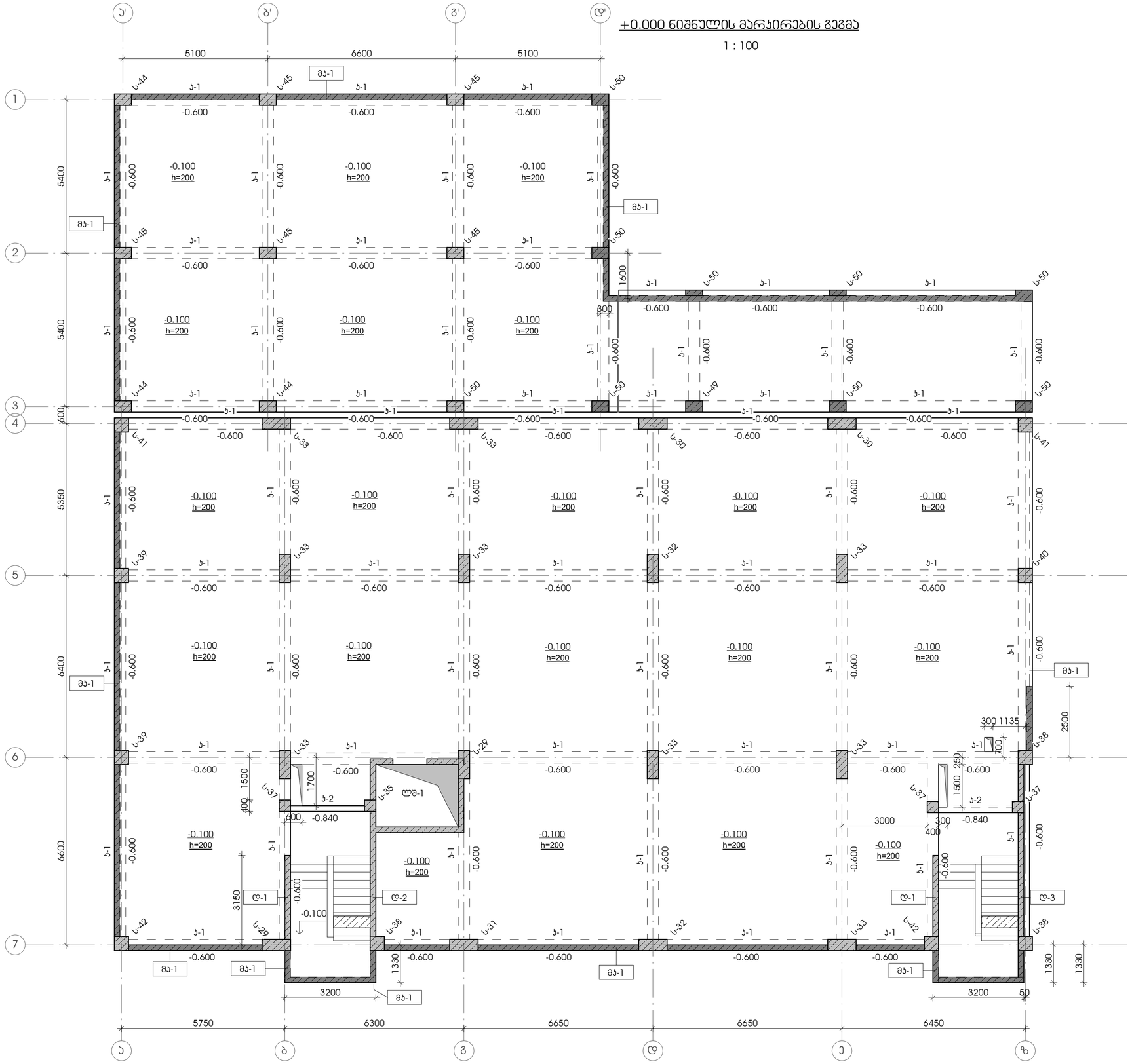

დამკვეთი - შპს "დელტა პონსტრაქშენი" ს/კ 402182339	ობიექტი - ქ. თბილისი, დიღომი (ნაკვ. 01.72.14.014.434)	კონსტრუქციული პროექტი	
		დაკვეთა:	
		სტადია: მჯ	
		ფორმატი: ა-2.02	
		ფორმატები:	

დირექტორი		გ. ცომაია
პრ. მთ. არქ.		
პრ. მთ. ინჟ.		გ. ცომაია
დამმუშავა		ა. ცომაია
შეამოწმა		გ. ცომაია

ნახაზი: +0.000 ნიშნულის მარჯირების გეგმა

მ 1 : 100

შ.პ.ს. გეოპროექტი თბილისი 2022

+4.950 ნიშნულის მარკირების გეგმა

1 : 100

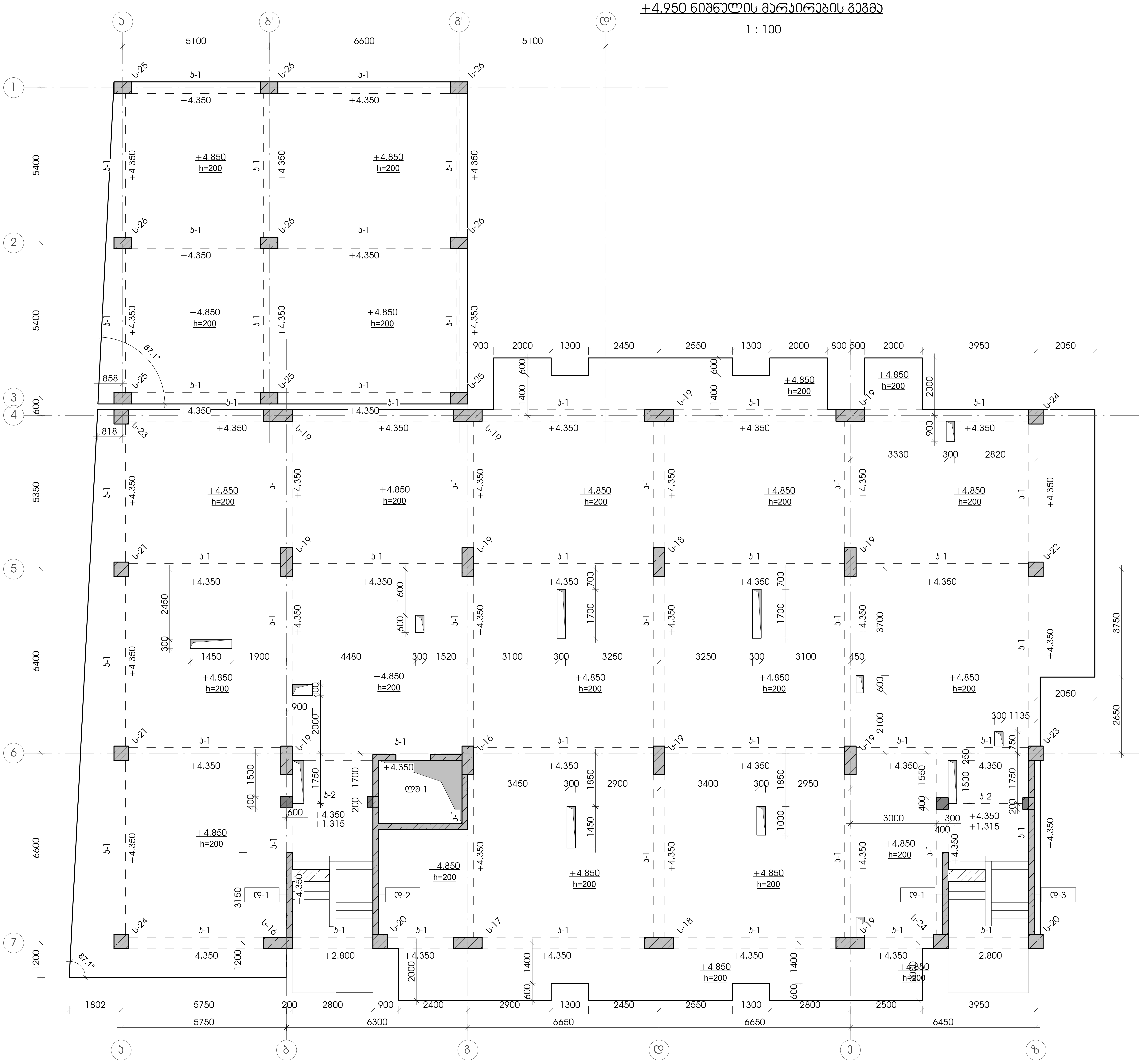

დამკვეთი -	ობიექტი -	კონსტრუქციული პროექტი	
შპს "დელტა კონსტრაქშენი" სა 402182339	ქ. თბილისი, დიღომი (ნაკვ. 01.72.14.014.434)		

დავალება	სტადია	ფურცელი	ფურცლები
	მპ	კ-2.03	

დირექტორი	გ. ცომაია
პრ. მთ. არქ.	
პრ. მთ. ინჟ.	გ. ცომაია
დაამუშავა	ა. ცომაია
შეამოწმა	გ. ცომაია

ნახაზი:
+4.950 ნიშნულის მარკირების გეგმა

მ 1 : 100

შ.პ.ს. გეოკონი

თბილისი 2022

+8.250 ნიშნულის მარკირების გეგმა

1 : 100

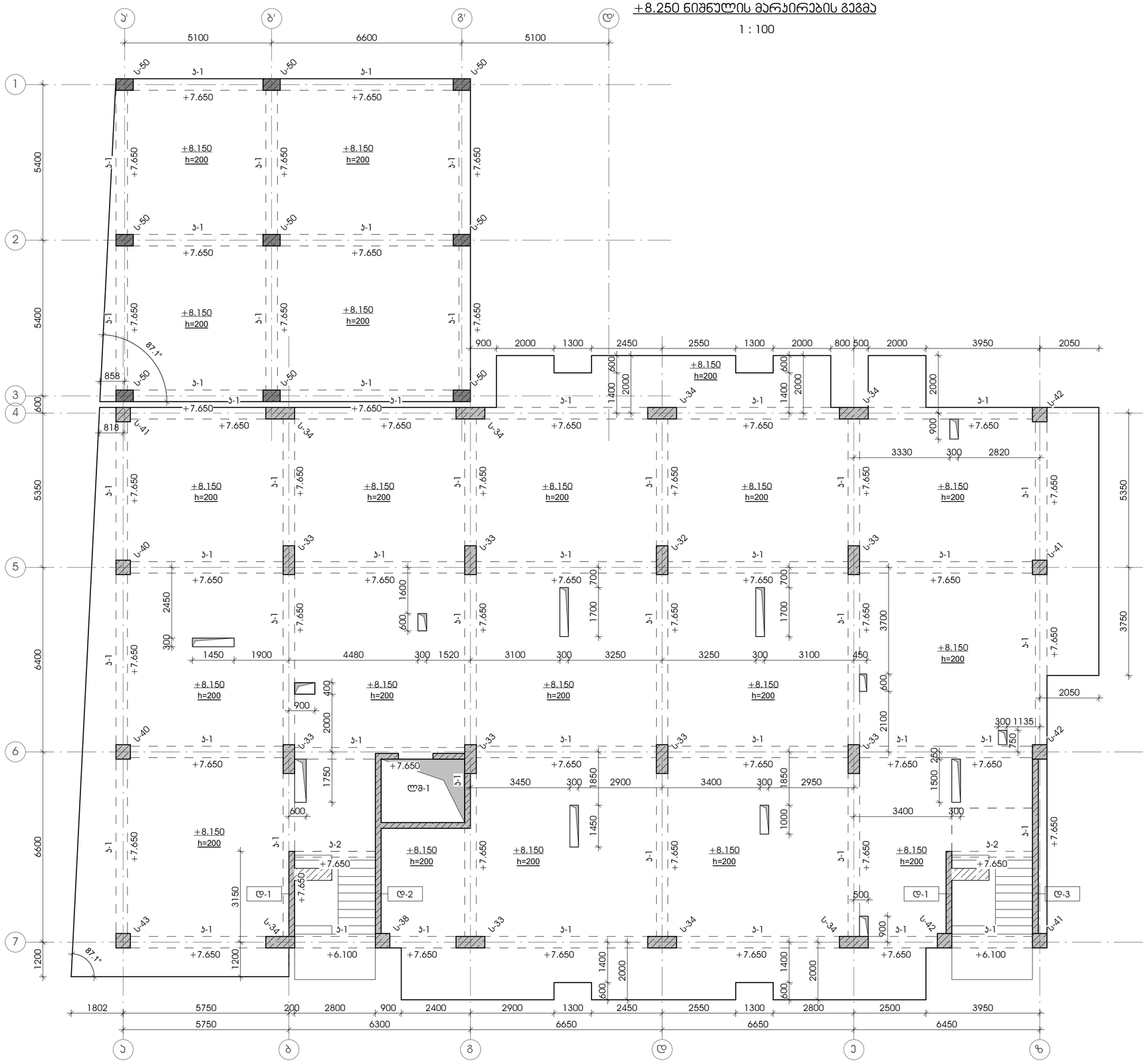

დამკვეთი -	ობიექტი -	პროექტის ეტაპი	
შპს "დელტა პროსტრაქშენი" ს/კ 402182339	ქ. თბილისი, დიდომი (ნაკვ. 01.72.14.014.434)	პროექტი	

დასახელება	სტადია	ფურცელი	ფურცლები
	მპ	ბ-2.04	

დირექტორი		გ. ცომაია
პრ. მთ. არქ.		
პრ. მთ. ინჟ.		გ. ცომაია
დამკვეთი		ა. ცომაია
შემოწმა		გ. ცომაია

ნახაზი:
+8.250 ნიშნულის მარკირების გეგმა

მ 1 : 100

შ.პ.ს.
გეოპრონი
თბილისი 2022

+11.550 ნიშნულის მარკირების გეგმა

1 : 75

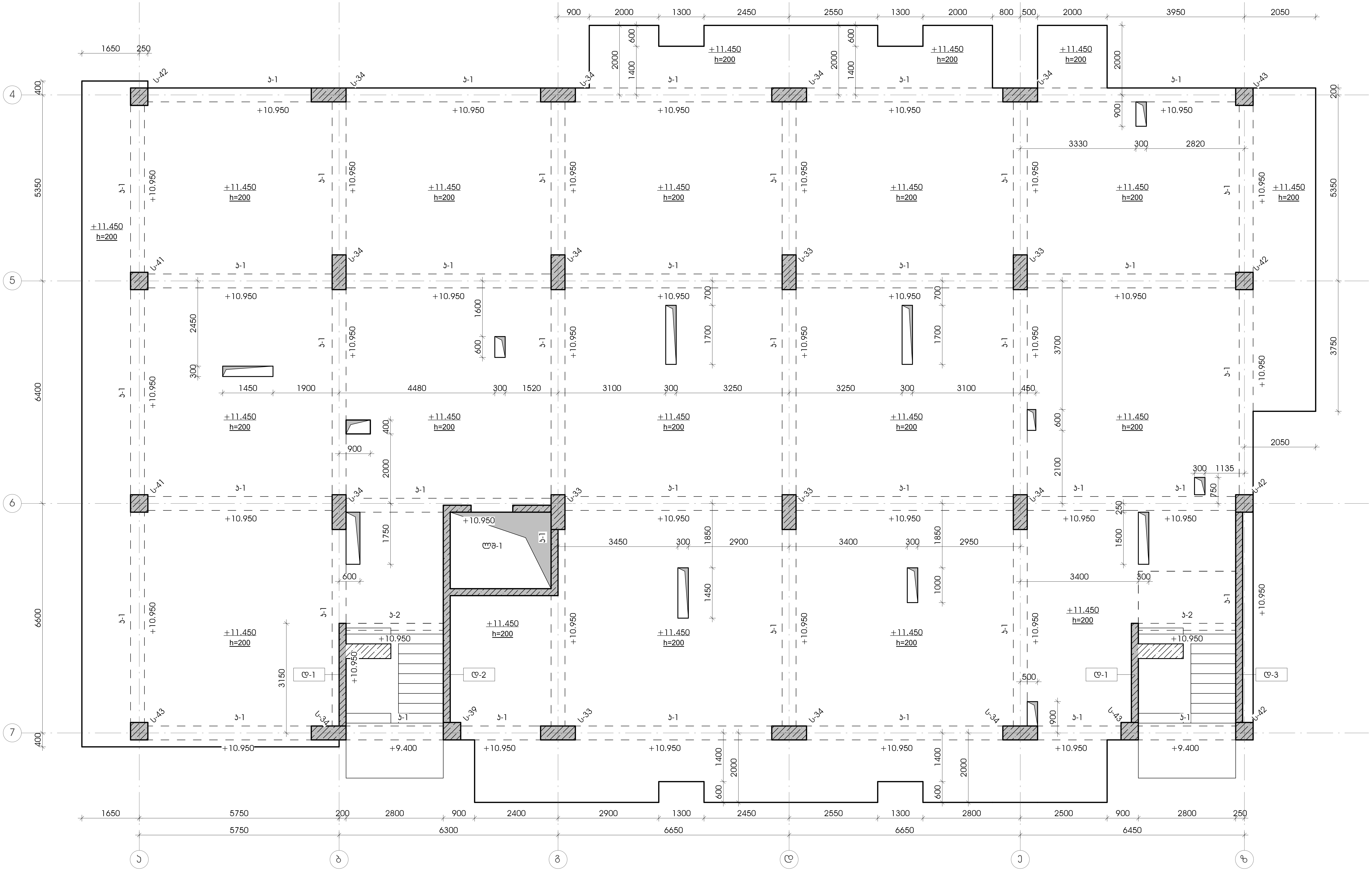

დამკვეთი -	ობიექტი -
შპს "დელტა კონსტრაქშენი" სკ 402182339	ქ. თბილისი, დიღომი (ნაკვ. 01.72.14.014.434)

კონსტრუქციული პროექტი

დაკვეთა	სტადია	ფურცელი	ფურცლები
	მპ	ჯ-2.05	

დირექტორი	გ. ცომაია
პრ. მთ. არქ.	
პრ. მთ. ინჟ.	გ. ცომაია
დაამუშავა	ა. ცომაია
შეამოწმა	გ. ცომაია

ნახაზი:
+11.550 ნიშნულის მარკირების გეგმა

მ 1 : 75

შ.პ.ს.
გეოკონი
თბილისი 2022

+14.850 ნიშნულის მარკირების გეგმა

1 : 75

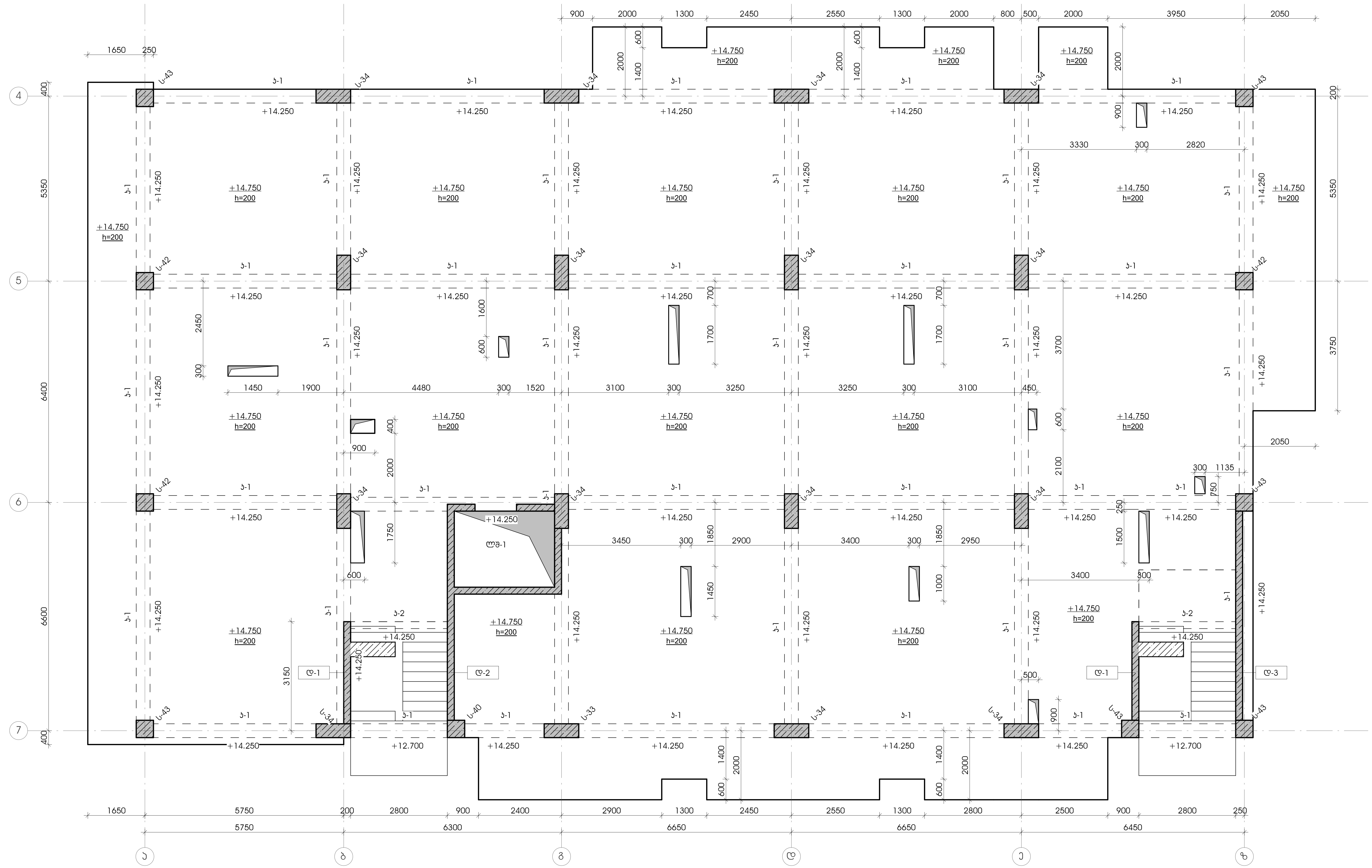

დამკვეთი -
შპს "დელტა კონსტრაქშენი" სა 402182339

ობიექტი -
ქ. თბილისი, დიღომი (ნაკვ. 01.72.14.014.434)

კონსტრუქციული პროექტი

დაკვეთა	სტადია	ფურცელი	ფურცლები
	მპ	კ-2.06	

დირექტორი	გ. ცომაია
პრ. მთ. არქ.	
პრ. მთ. ინჟ.	გ. ცომაია
დაამუშავა	ა. ცომაია
შეამოწმა	გ. ცომაია

ნახაზი:
+14.850 ნიშნულის მარკირების გეგმა
მ 1 : 75

შ.პ.ს.
გეოკონი
თბილისი 2022

+18.150 ნიშნულის მარკირების გეგმა

1 : 75

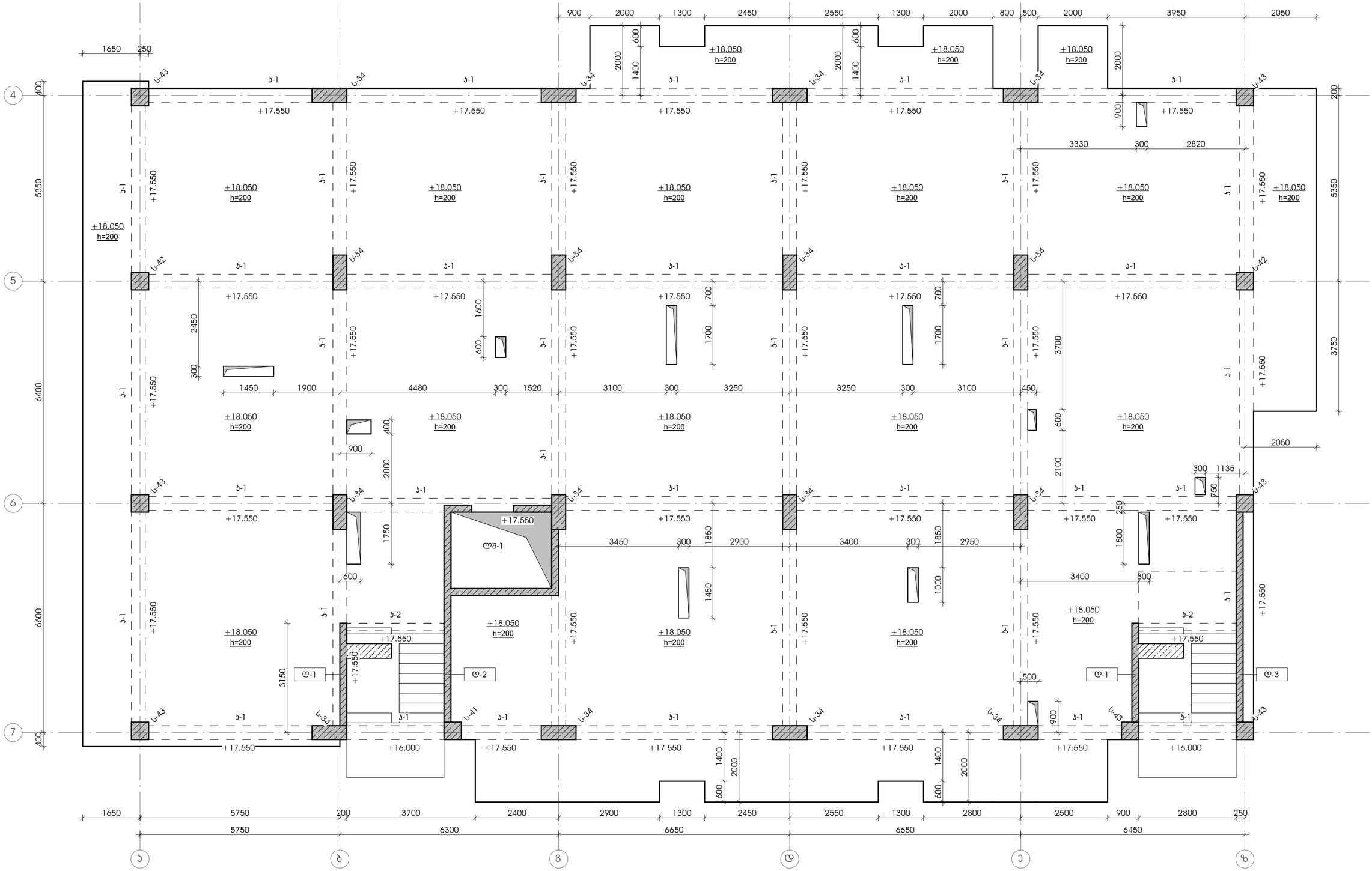

დამკვეთი - შპს "დელტა პროსტრაქშენი" ს/კ 402182339	ობიექტი - ქ. თბილისი, დიღომი (ნაკვ. 01.72.14.014.434)	პროსტრუქციული პროექტი	დირექტორი: გ. ცომაია
			პრ. მთ. არქ.:
			პრ. მთ. ინჟ.: გ. ცომაია
			დამმუშავა: ა. ცომაია
			შეამოწმა: გ. ცომაია

დასახელება	სტადია	ფურცელი	ფურცლები
	მპ	პ-2.07	

ნახაზი:
+18.150 ნიშნულის მარკირების გეგმა

მ 1 : 75

შ.პ.ს. გეოპროექტი
თბილისი 2022

+21.450 ნიშნულის მარკირების გეგმა

1 : 75

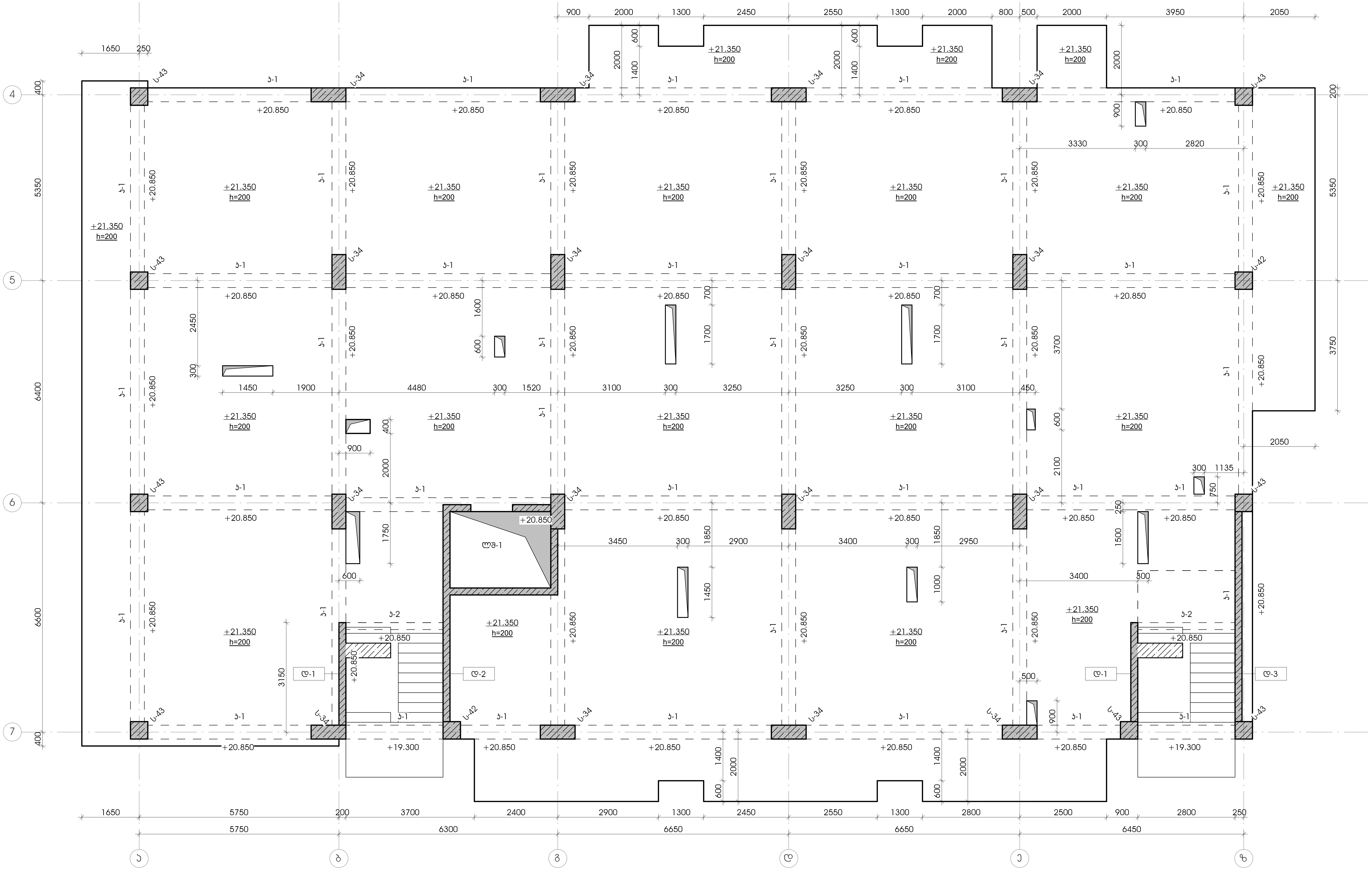

დამკვეთი -
შპს "დელტა კონსტრაქშენი" ს/კ 402182339

ობიექტი -
ქ. თბილისი, დიღომი (ნაკ. 01.72.14.014.434)

კონსტრუქციული პროექტი

დაკვეთა	სტადია	ფურცელი	ფურცლები
	მპ	კ-2.08	

დირექტორი	გ. ცომაია
პრ. მთ. არქ.	
პრ. მთ. ინჟ.	გ. ცომაია
დაამუშავა	ა. ცომაია
შეამოწმა	გ. ცომაია

ნახაზი:
+21.450 ნიშნულის მარკირების გეგმა

მ 1 : 75

შ.პ.ს.
გეოკონი
თბილისი 2022

+24.750 ნიშნულის მარკირების გეგმა

1 : 75

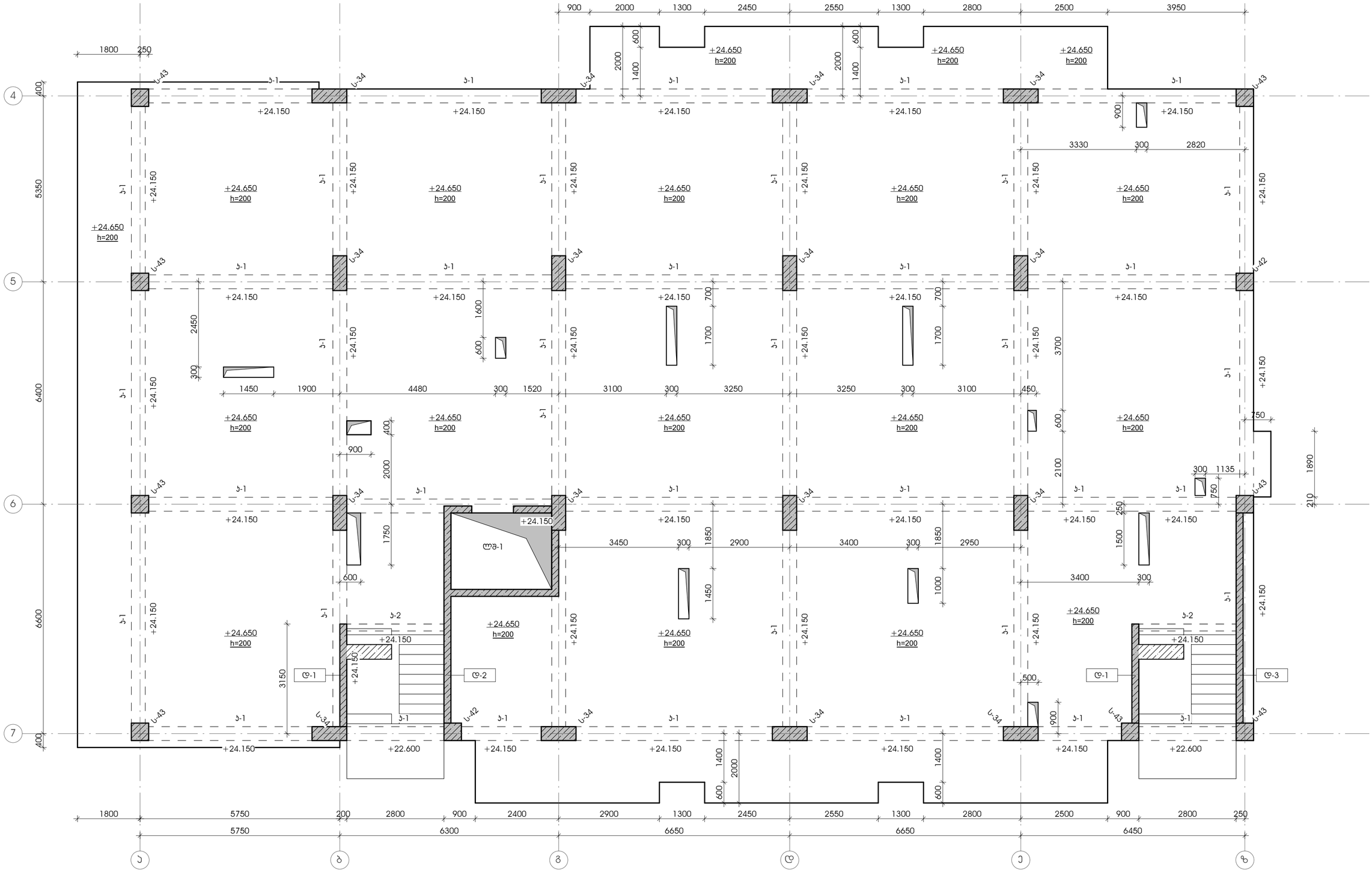

დამკვეთი - შპს "დელტა პროსტრაქშენი" ს/კ 402182339	ობიექტი - ქ. თბილისი, დიღომი (ნაკვ. 01.72.14.014.434)	პროსტრუქციული პროექტი	დირექტორი გ. ცომაია
			პრ. მთ. არქ.
			პრ. მთ. ინჟ. გ. ცომაია
			დამმუშავა ა. ცომაია
			შეამოწმა გ. ცომაია

დასახელება	სტადია	ფურცელი	ფურცლები
	მპ	ბ-2.09	

ნახაზი: +24.750 ნიშნულის მარკირების გეგმა

მ 1 : 75

შ.პ.ს. გეოპროექტი თბილისი 2022

+28.050 ნიშნულის მარკირების გეგმა

1 : 75

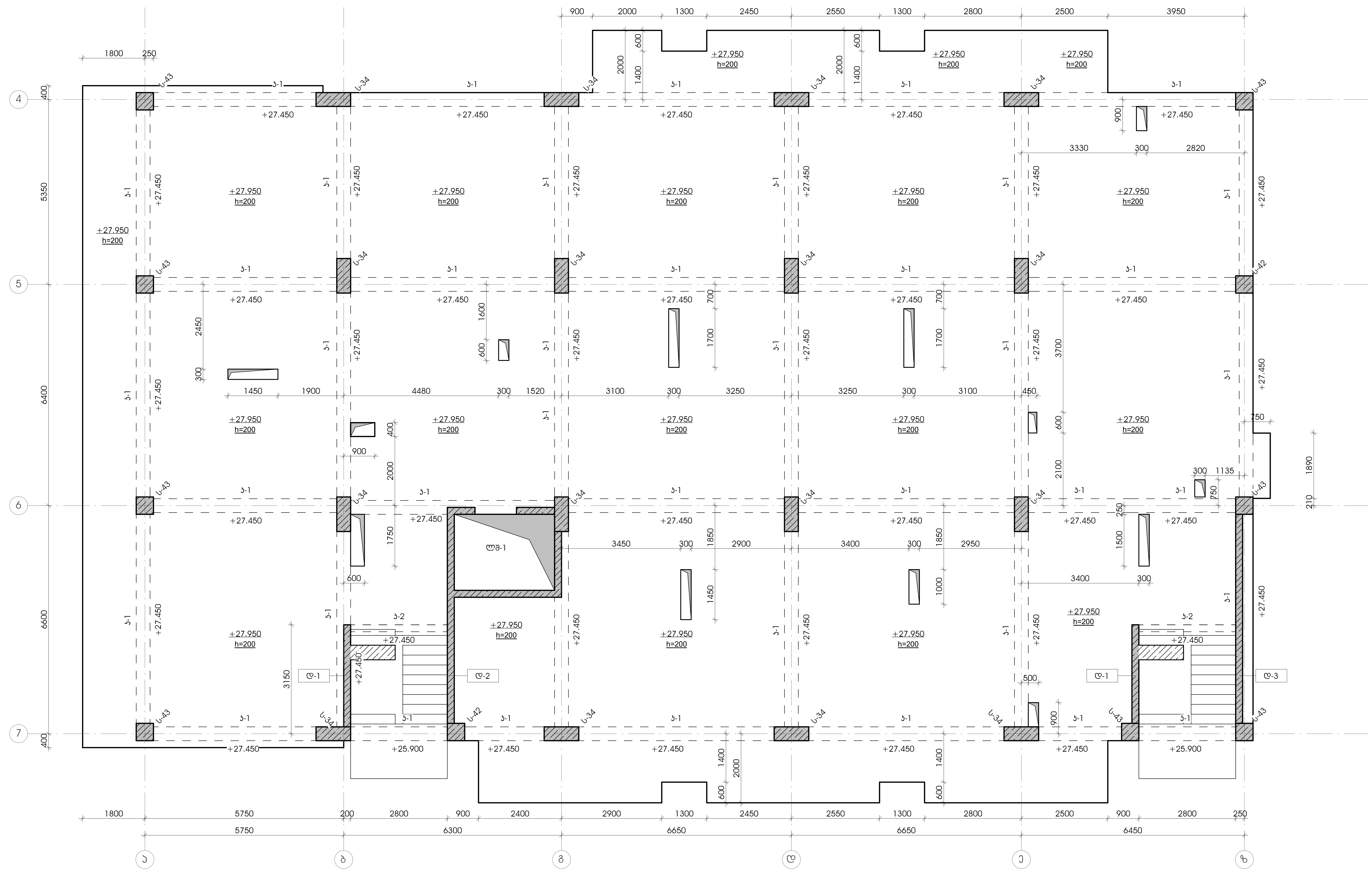

დამკვეთი -	ობიექტი -	კონსტრუქციული პროექტი				დირექტორი	გ. ცომაია	ნახაზი:	შ.პ.ს. გეოკონი
შპს "დელტა კონსტრაქშენი" სკ 402182339	ქ. თბილისი, დიღომი (ნაკ. 01.72.14.014.434)	დაკვეთა	სტადია	ფურცელი	ფურცლები	პრ. მთ. არქ.		+28.050 ნიშნულის მარკირების გეგმა	თბილისი 2022
			მპ	კ-2.10		პრ. მთ. ინჟ.	გ. ცომაია	მ 1 : 75	
						დაამუშავა	ა. ცომაია		
						შეამოწმა	გ. ცომაია		

+31.350 ნიშნულის მარკირების გეგმა

1 : 75

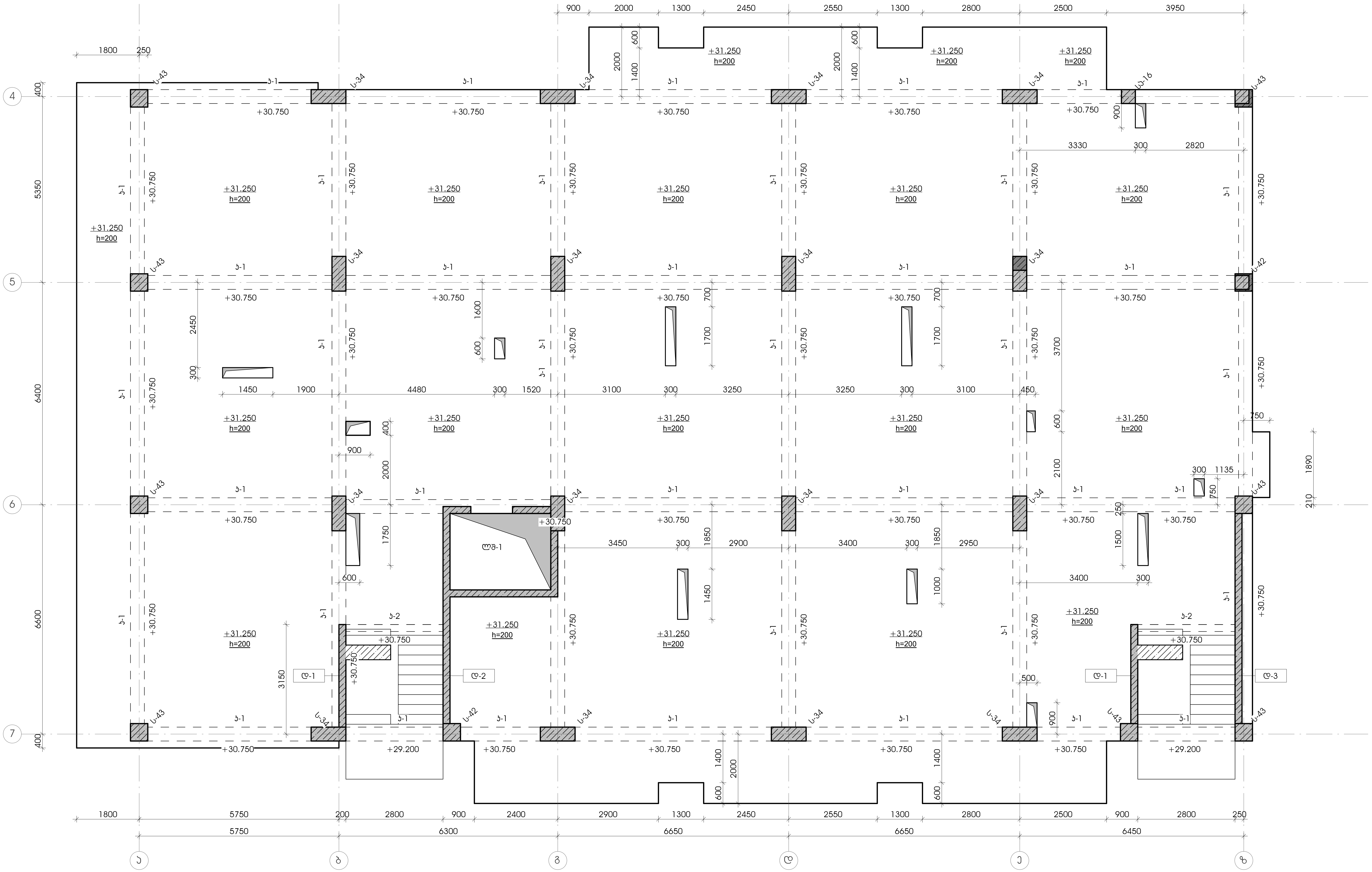

დამკვეთი -
შპს "დელტა კონსტრაქშენი" ს/კ 402182339

ობიექტი -
ქ. თბილისი, დიღომი (ნაკვ. 01.72.14.014.434)

კონსტრუქციული პროექტი

დაკვეთა	სტადია	ფურცელი	ფურცლები
	მპ	კ-2.11	

დირექტორი	გ. ცომაია
პრ. მთ. არქ.	
პრ. მთ. ინჟ.	გ. ცომაია
დაამუშავა	ა. ცომაია
შეამოწმა	გ. ცომაია

ნახაზი:
+31.350 ნიშნულის მარკირების გეგმა
მ 1 : 75

შ.პ.ს.
გეოკონი
თბილისი 2022

+34.650 ნიშნულის მარკირების გეგმა

1 : 75

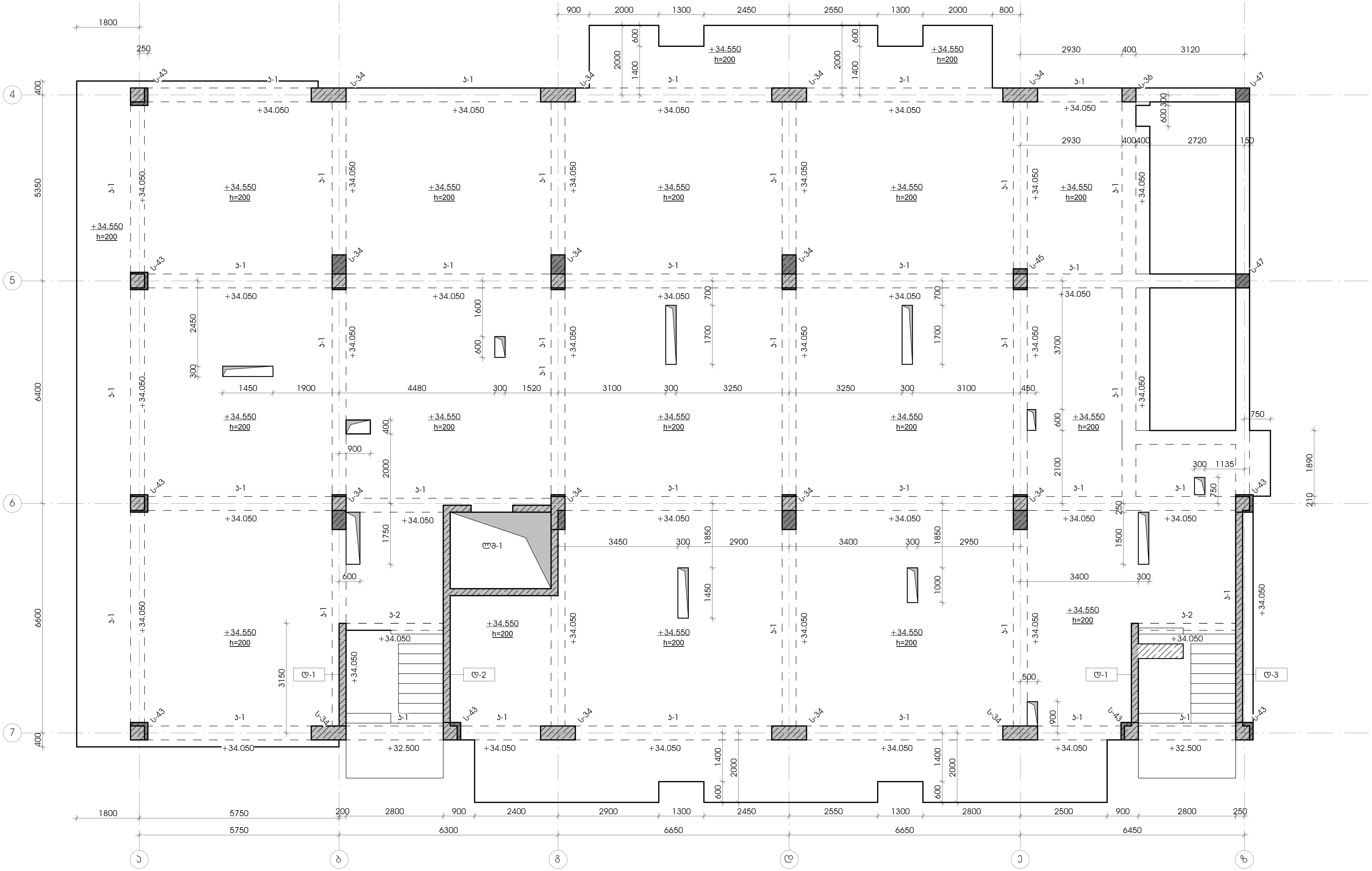

დამკვეთი - შპს "დელტა კონსტრაქშენი" ს/კ 402182339	ობიექტი - ქ. თბილისი, დიღომი (ნაკვ. 01.72.14.014.434)	კონსტრუქციული პროექტი

დაკვეთა	სტადია	ფურცელი	ფურცლები
	მპ	კ-2.12	

დირექტორი	გ. ცომაია
პრ. მთ. არქ.	
პრ. მთ. ინჟ.	გ. ცომაია
დაამუშავა	ა. ცომაია
შეამოწმა	გ. ცომაია

ნახაზი: +34.650 ნიშნულის მარკირების გეგმა

მ 1 : 75

შ.პ.ს. გეოკონი

თბილისი 2022

+37.950 ნიშნულის მარკირების გეგმა

1 : 75

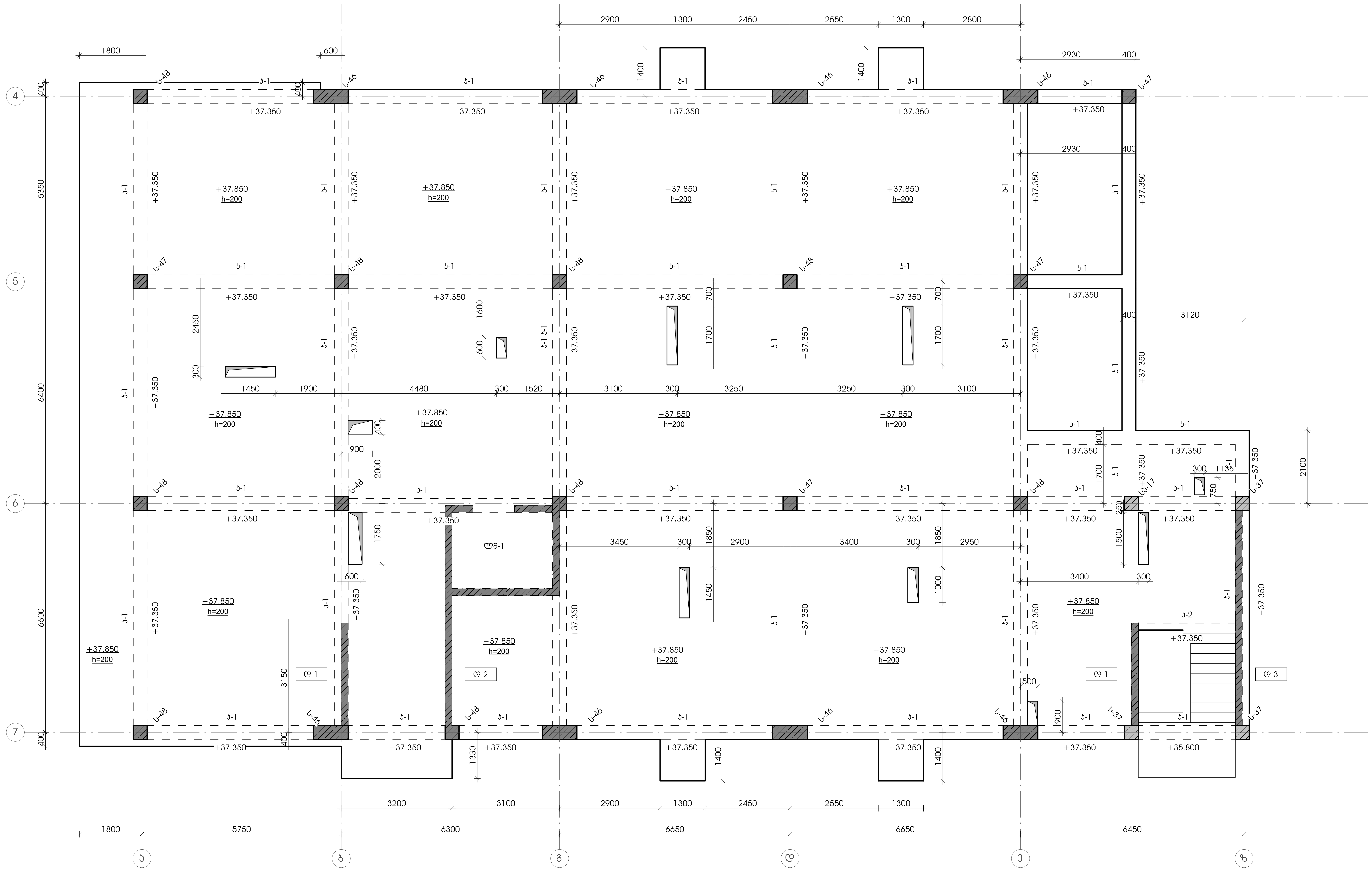

დამკვეთი -
შპს "დელტა კონსტრაქშენი" სკ 402182339

ობიექტი -
ქ. თბილისი, დიღომი (ნაკვ. 01.72.14.014.434)

კონსტრუქციული პროექტი

დაკვეთა	სტადია	ფურცელი	ფურცლები
	მპ	კ-2.13	

დირექტორი	გ. ცომაია
პრ. მთ. არქ.	
პრ. მთ. ინჟ.	გ. ცომაია
დაამუშავა	ა. ცომაია
შეამოწმა	გ. ცომაია

ნახაზი:
+37.950 ნიშნულის მარკირების გეგმა
მ 1 : 75

შ.პ.ს.
გეოკონი
თბილისი 2022

სვეტებისა და კედლების ღერძებთან მიბმის გეგმა (+0.000 ნიშნულზე)

1 : 100

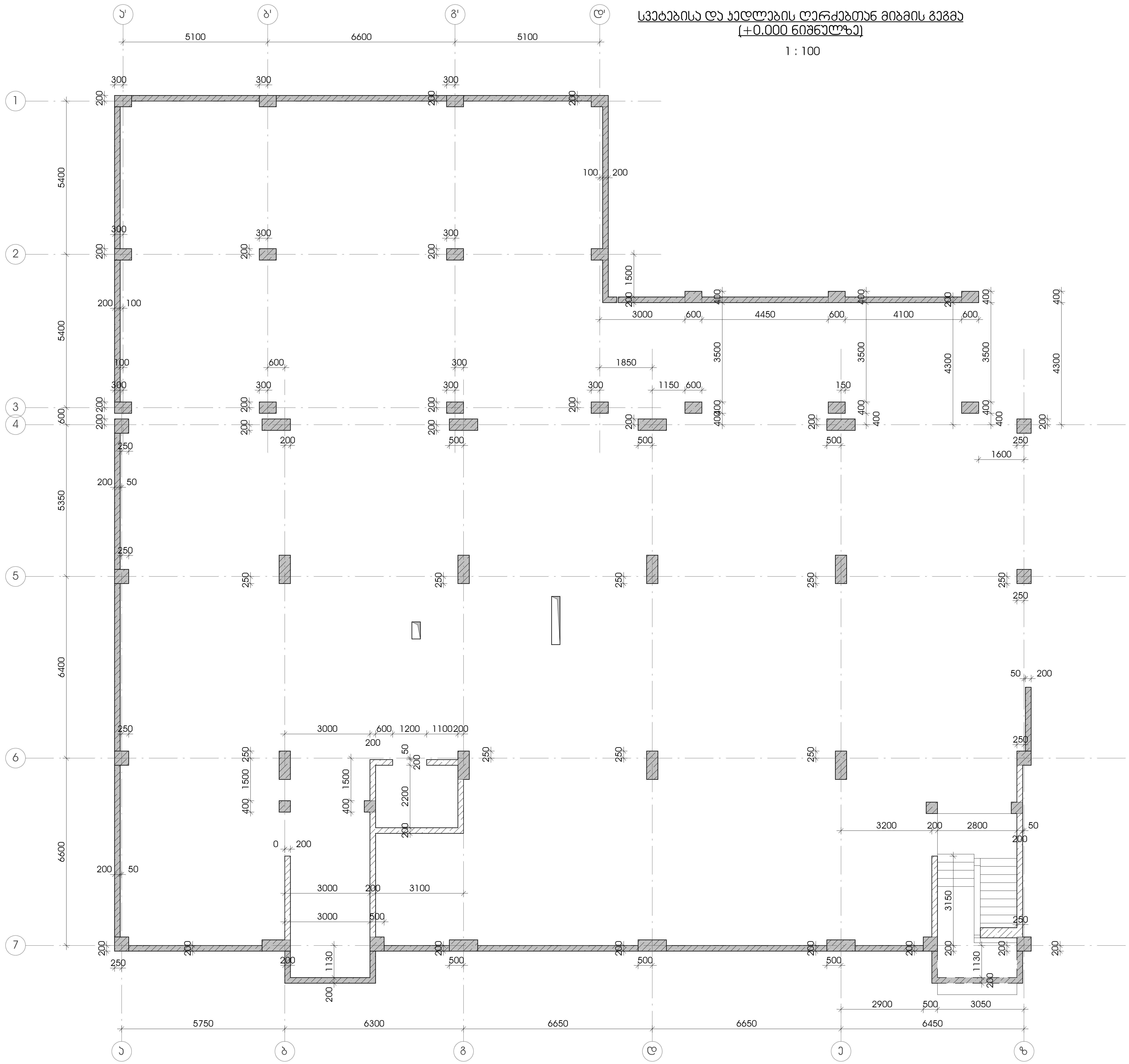

დამკვეთი -	ობიექტი -
შპს "დელტა კონსტრაქშენი" სკ 402182339	ქ. თბილისი, დიღომი (ნაკვ. 01.72.14.014.434)

კონსტრუქციული პროექტი

დაკვეთა	სტადია	ფურცელი	ფურცლები
	მპ	კ-2.14	

დირექტორი	გ. ცომაია
პრ. მთ. არქ.	
პრ. მთ. ინჟ.	გ. ცომაია
დაამუშავა	ა. ცომაია
შეამოწმა	გ. ცომაია

ნახაზი:

სვეტებისა და კედლების ღერძებთან მიბმის გეგმა (+0.000 ნიშნულზე)

მ 1 : 100

შ.პ.ს.
გეოკონი
თბილისი 2022

განშლა 5 ღერძის გასწვრივ

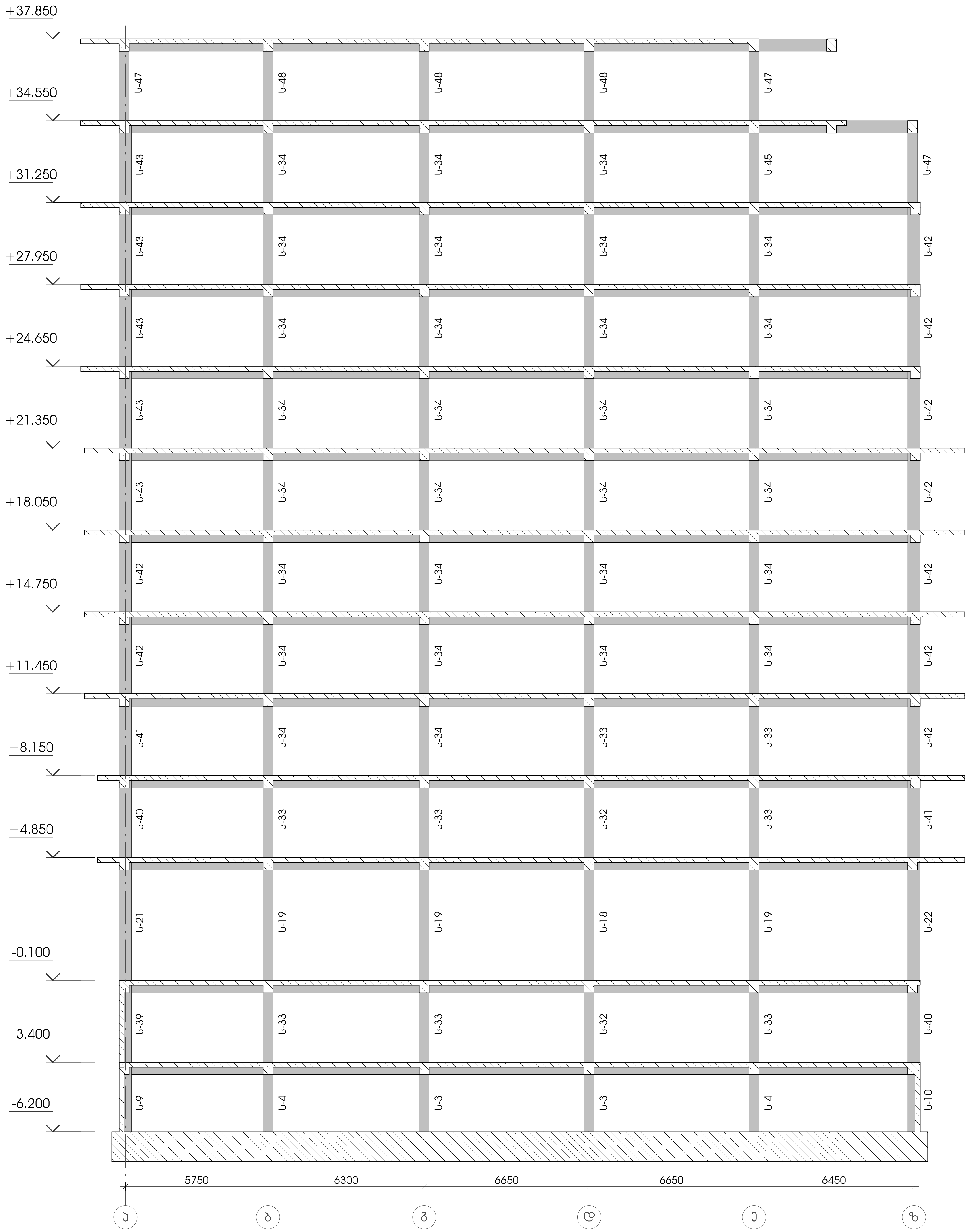

დამკვეთი -	შპს "დელტა კონსტრაქშენი" სკ 402182339
ობიექტი -	ქ. თბილისი, დიღომი (საკ. 01.72.14.014.434)

კონსტრუქციული პროექტი

დაკვეთა	სტადია	ფურცელი	ფურცლები
	მპ	კ-2.15	

დირექტორი	გ. ცომაია
პრ. მთ. არქ.	
პრ. მთ. ინჟ.	გ. ცომაია
დაამუშავა	ა. ცომაია
შეამოწმა	გ. ცომაია

ნახაზი: განშლა 5 ღერძის გასწვრივ

მ 1 : 135

შ.პ.ს. გეოკონი
თბილისი 2022

განშლა ა(ა') ღერძის გასწვრივ

1 : 150

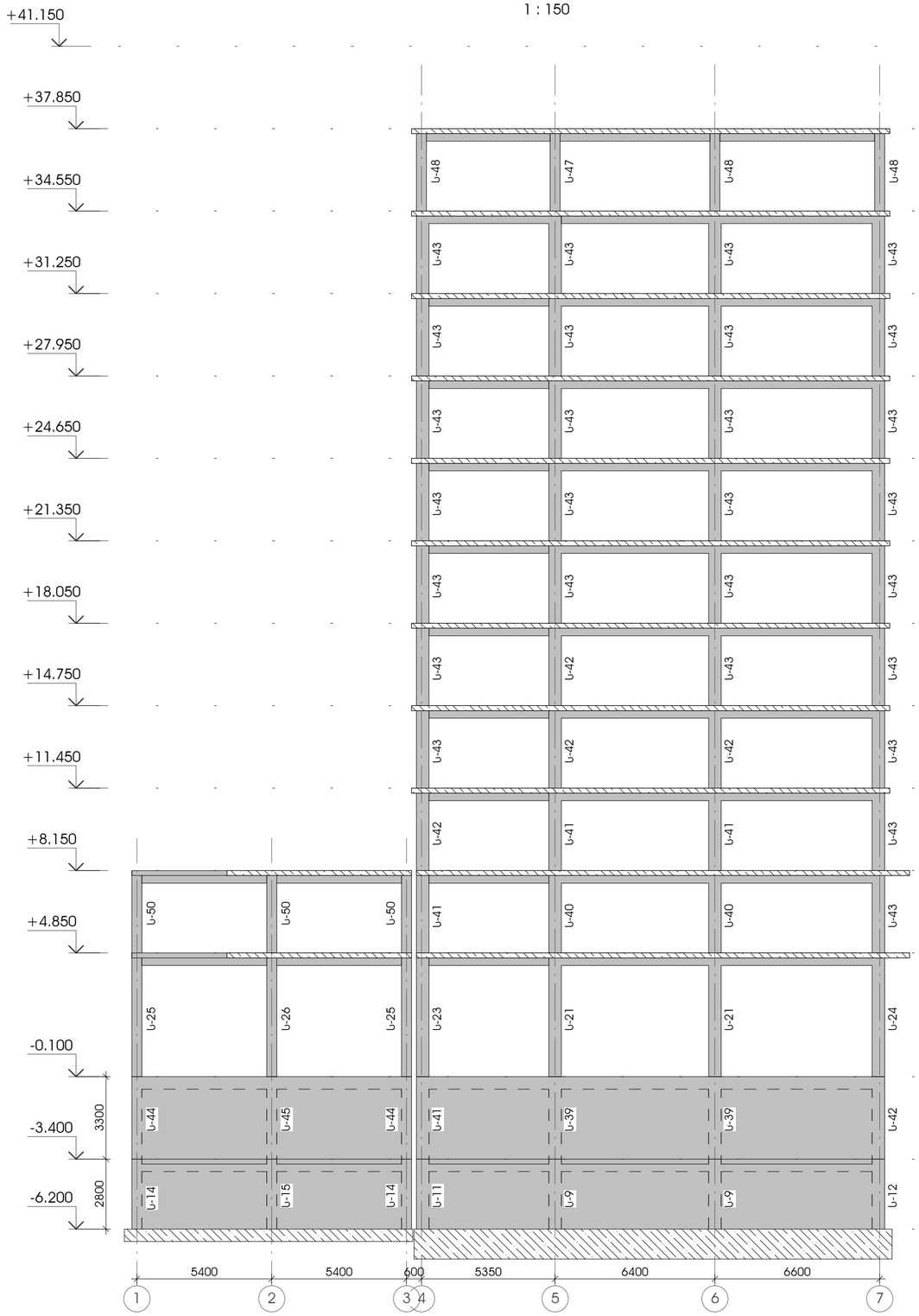

განშლა ბ(ბ') ღერძის გასწვრივ

1 : 150

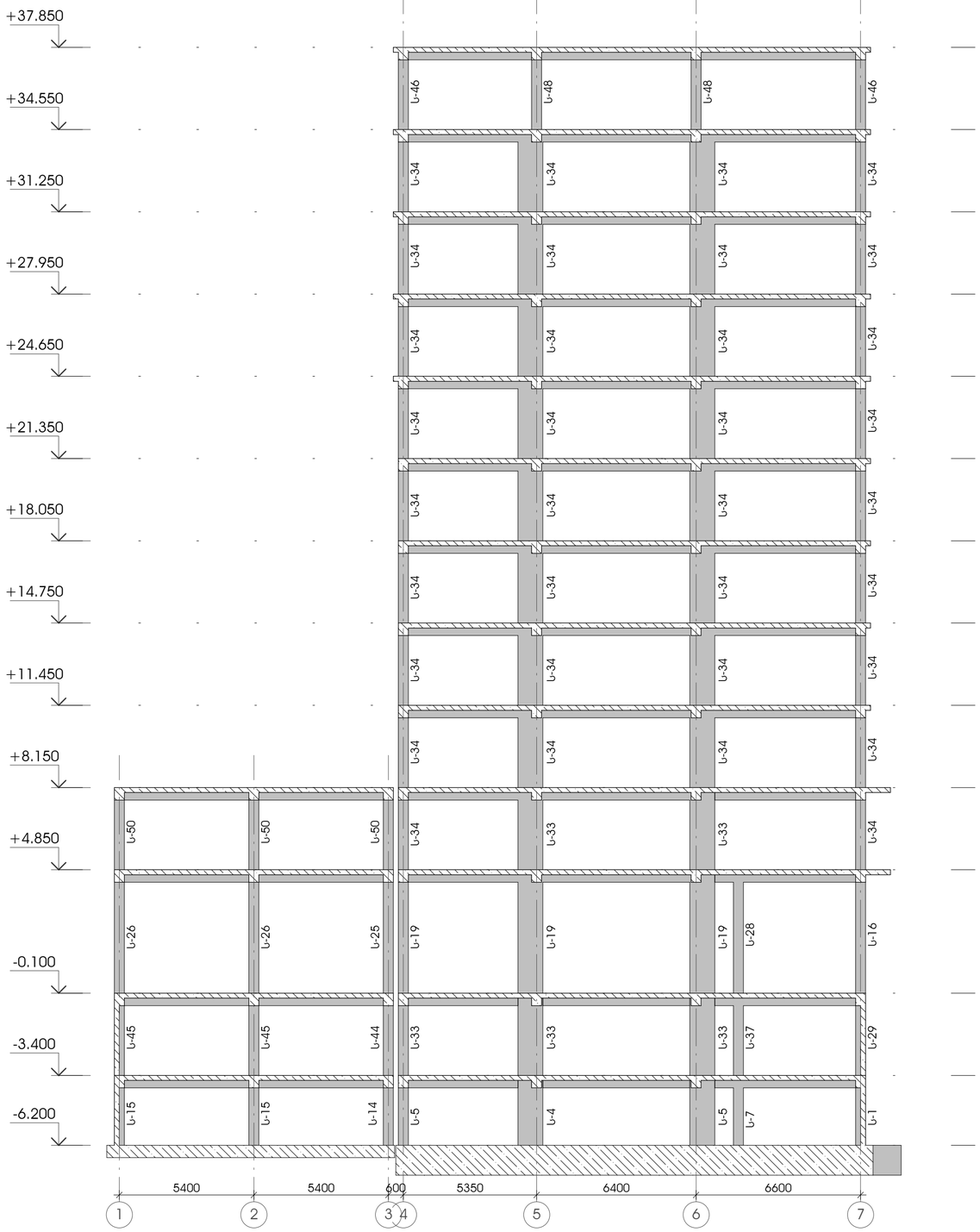

დამკვეთი - შპს "დელტა კონსტრაქშენი" ს/კ 402182339	ობიექტი - ქ. თბილისი, დიღომი (ნაკვ. 01.72.14.014.434)	კონსტრუქციული პროექტი	დირექტორი: გ. ცომაია
			კონტ. მთ. არქ.:
			კონტ. მთ. ინჟ.: გ. ცომაია
			დამკვეთი: ა. ცომაია
			შემმოწმა: გ. ცომაია

დასახელება	სტადია	ფურცელი	ფურცლები
	მპ	ა-2.16	

ნახაზი: განშლა ა,ბ ღერძების გასწვრივ

მ 1 : 150

შ.პ.ს. გეოკონი

თბილისი 2022

განშლა გ(გ') ღერძის გასწვრივ

1 : 150

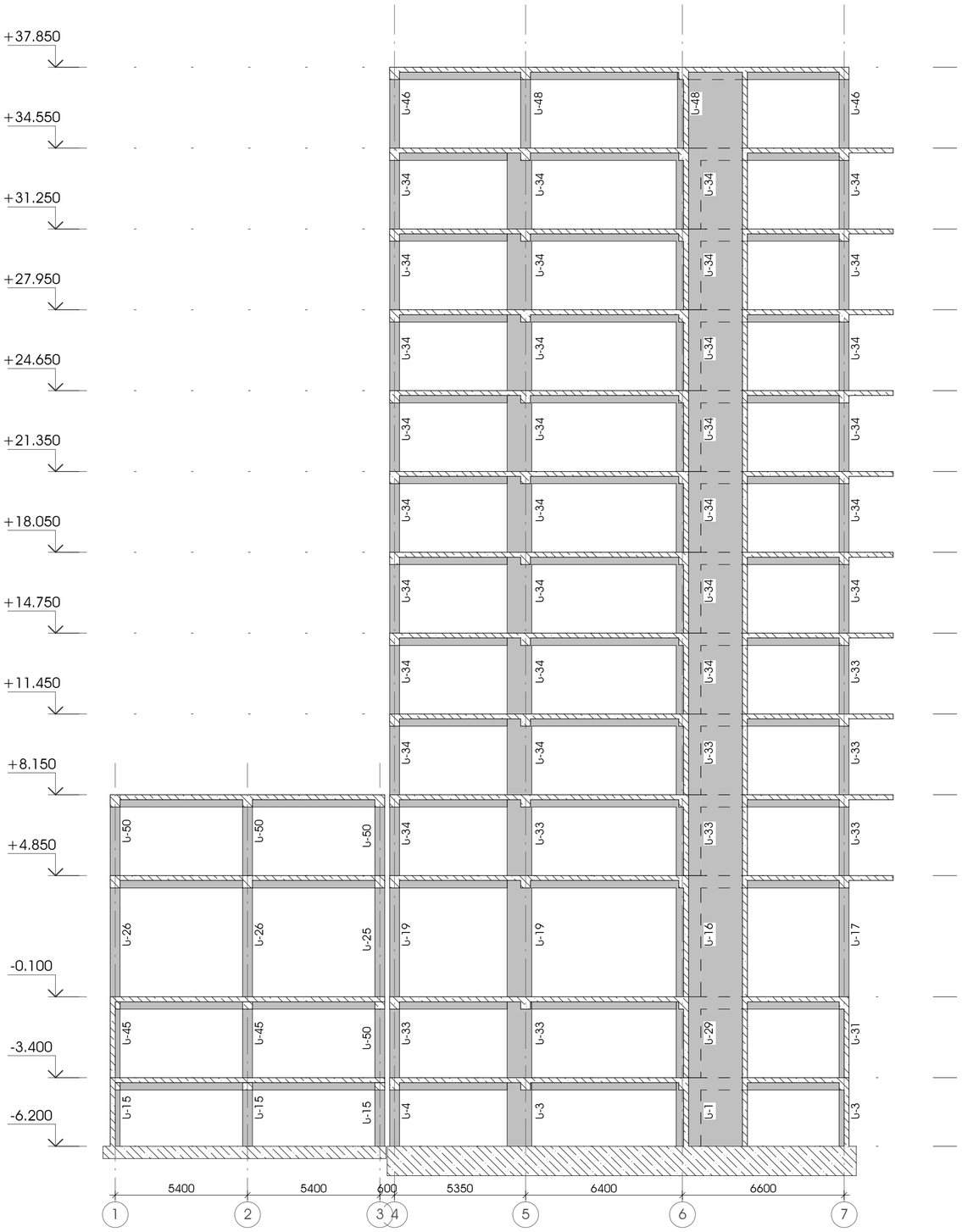

განშლა დ ღერძის გასწვრივ

1 : 150

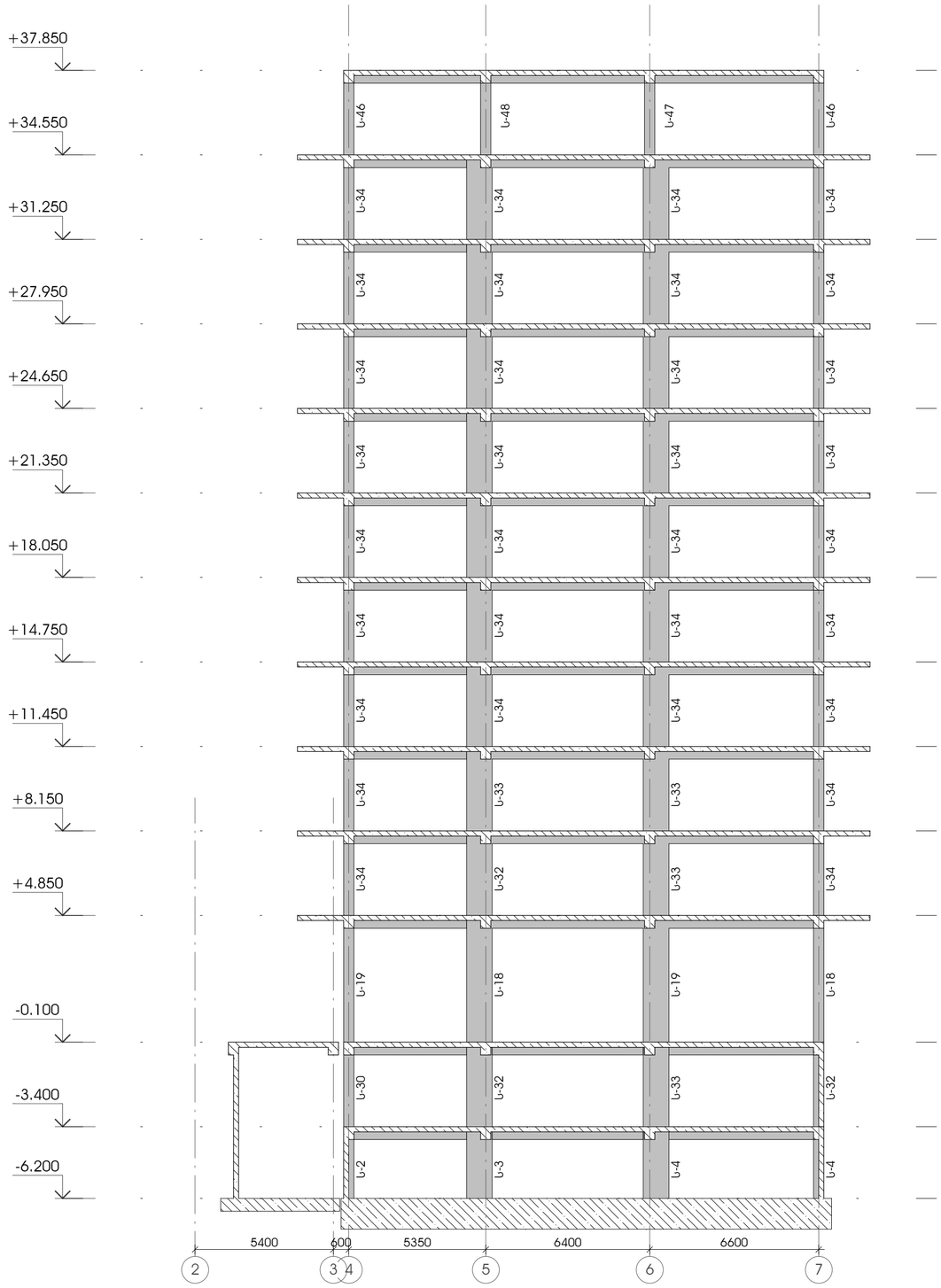

დამკვეთი -
შპს "დელტა კონსტრაქშენი" ს/კ 402182339

ობიექტი -
ქ. თბილისი, დიღომი (ნაკვ. 01.72.14.014.434)

კონსტრუქციული პროექტი

დაკვეთა	სტადია	ფურცელი	ფურცლები
	მპ	ს-2.17	

დირექტორი		გ. ცომაია
პრ. მთ. არქ.		
პრ. მთ. ინჟ.		გ. ცომაია
დამმუშავა		ა. ცომაია
შეამოწმა		გ. ცომაია

ნახაზი:
განშლა გ,დ ღერძების გასწვრივ

მ 1 : 150

შ.პ.ს.
გეოკონი
თბილისი 2022

განშლა ე ღერძის გასწვრივ

1 : 150

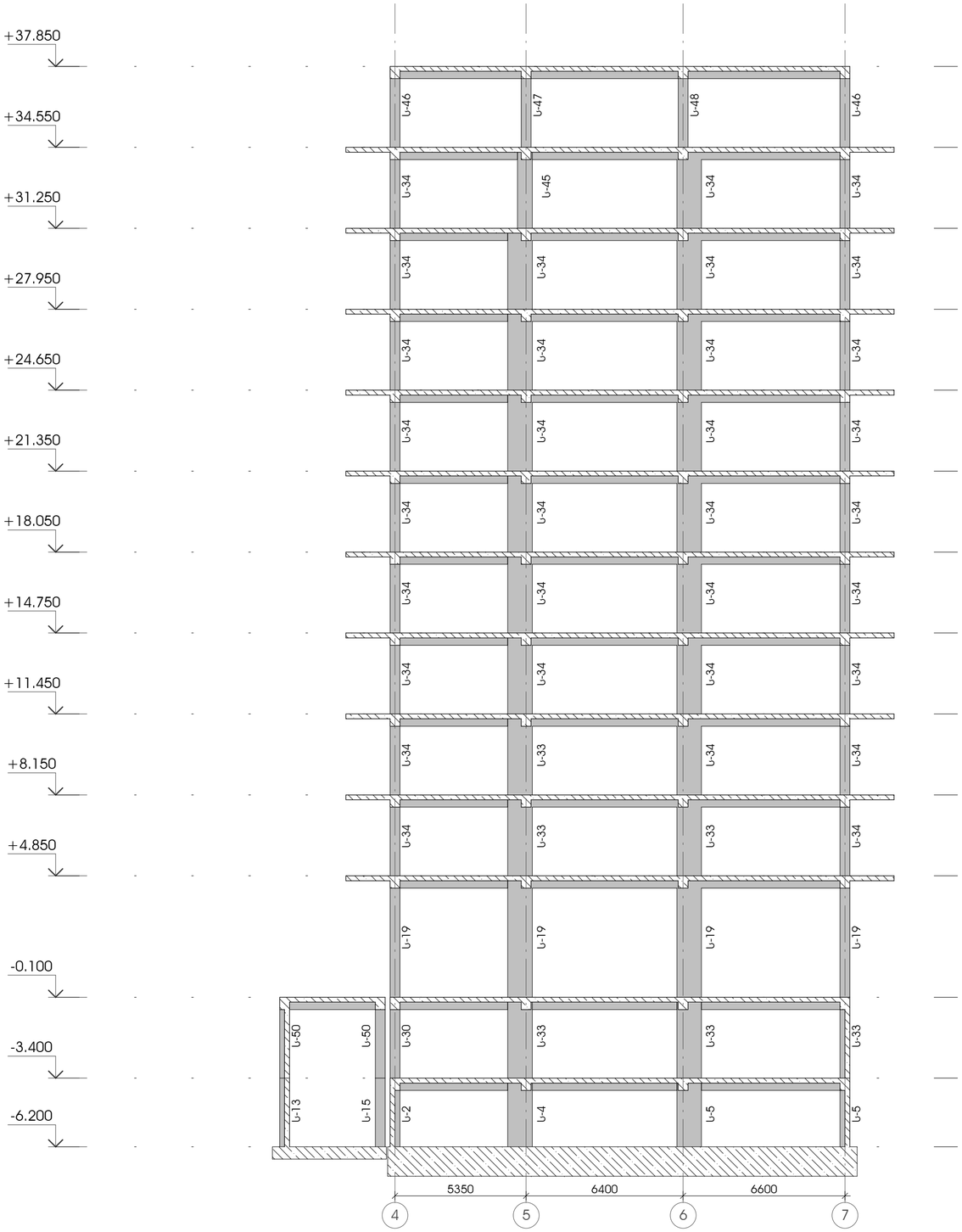

განშლა ზ ღერძის გასწვრივ

1 : 150

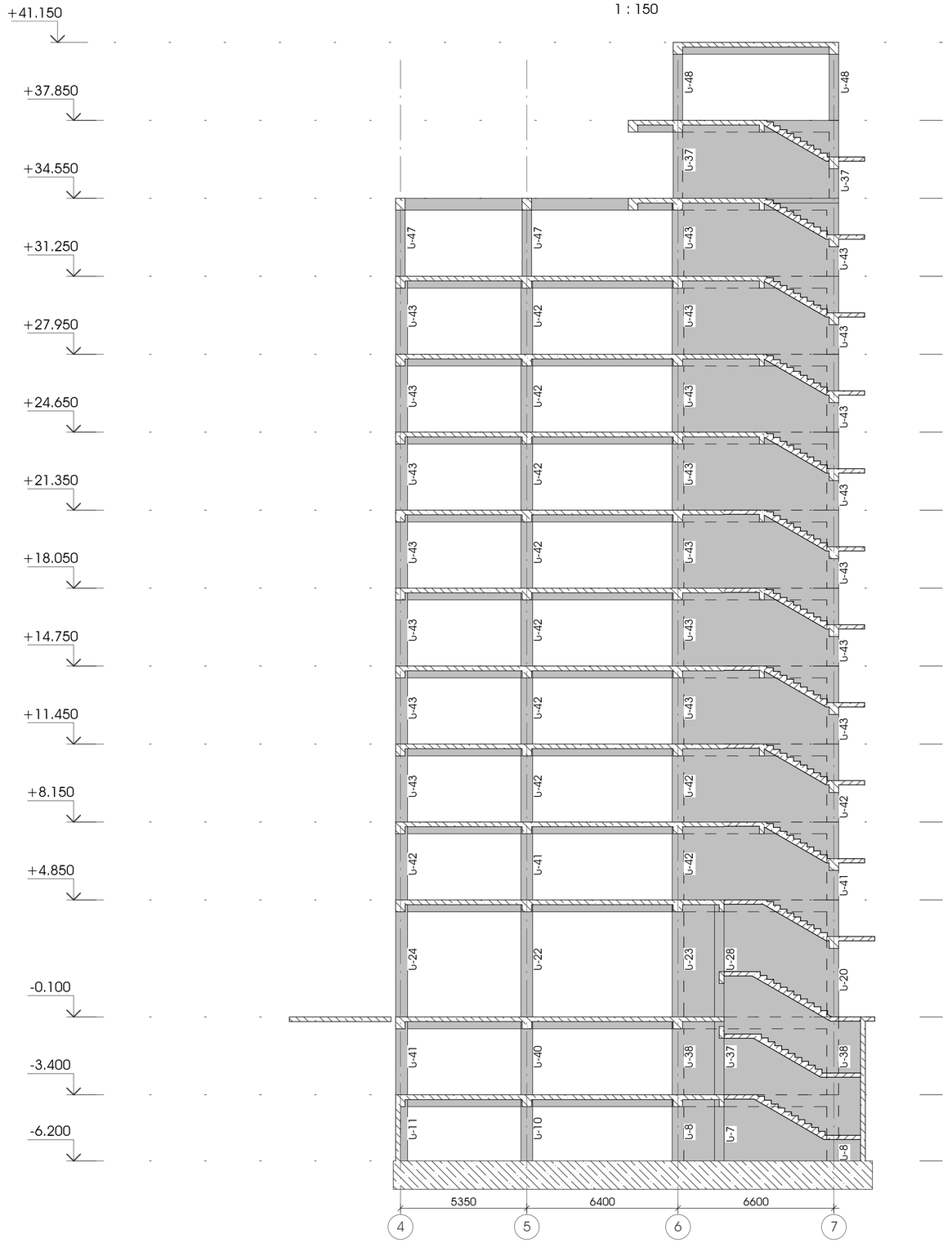

დამკვეთი -
შპს "დელტა კონსტრაქშენი" ს/კ 402182339

ობიექტი -
ქ. თბილისი, დიდრომი (ნაკვ. 01.72.14.014.434)

კონსტრუქციული პროექტი

დასკეთა	სტადია	ფურცელი	ფურცლები
	მპ	კ-2.18	

დირექტორი		გ. ცომაია
არქ. მთ. არქ.		
არქ. მთ. ინჟ.		გ. ცომაია
დამამუშავა		ა. ცომაია
შეამოწმა		გ. ცომაია

ნახაზი:
განშლა ე,ზ ღერძების გასწვრივ

მ 1 : 150

შ.პ.ს.
გეოკონი
თბილისი 2022

მონოლითური სვეტი ს-1

მ 1:25

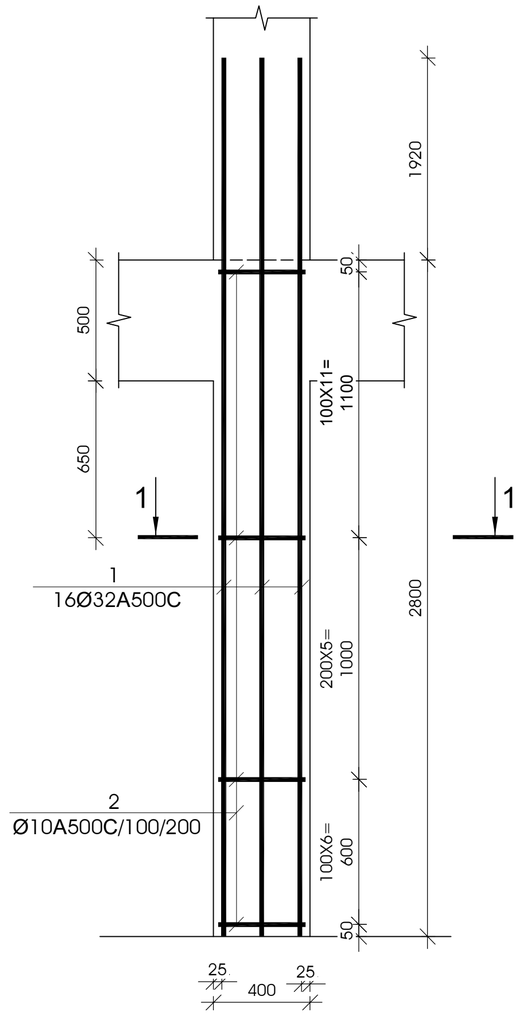

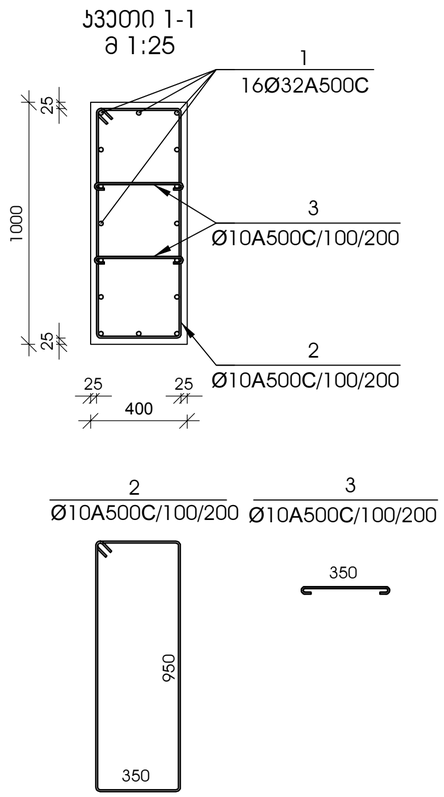

№ პოზ	აღნიშვნა	დასახელება	რაოდ. ელ-ში	წონა, (კგ) ერთის	წონა, (კგ) საერთო	შენიშვნა
		მონოლითური სვეტი ს-1 2 ცალი				
1		Ø 32 A500C L= 4720 მმ	16	29.78	477	
2		Ø 10 A500C L= 1550 მმ	23	0.96	22	
3		Ø 10 A500C L= 510 მმ	46	0.31	14	
		ბეტონი		B-25	1.12	კუბ. მ

მონოლითური სვეტი ს-2

მ 1:25

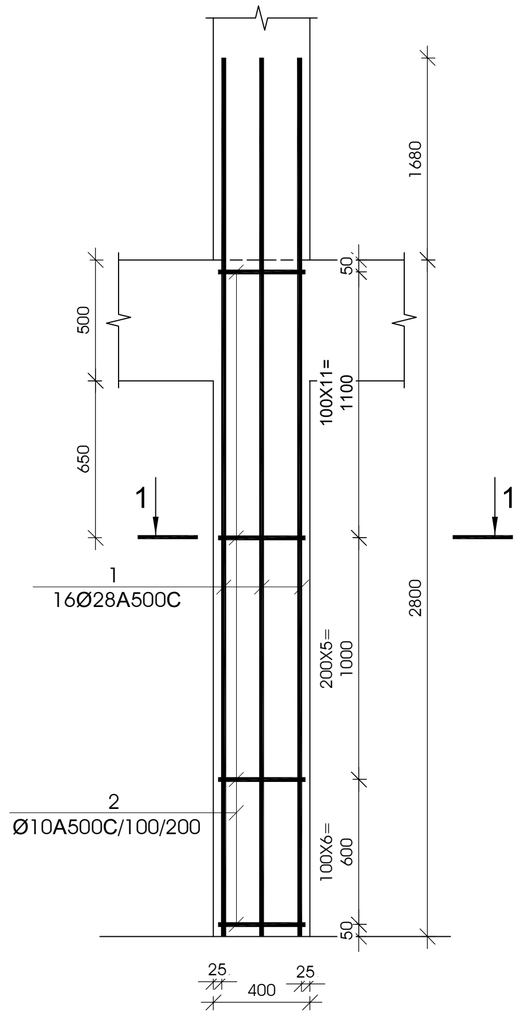

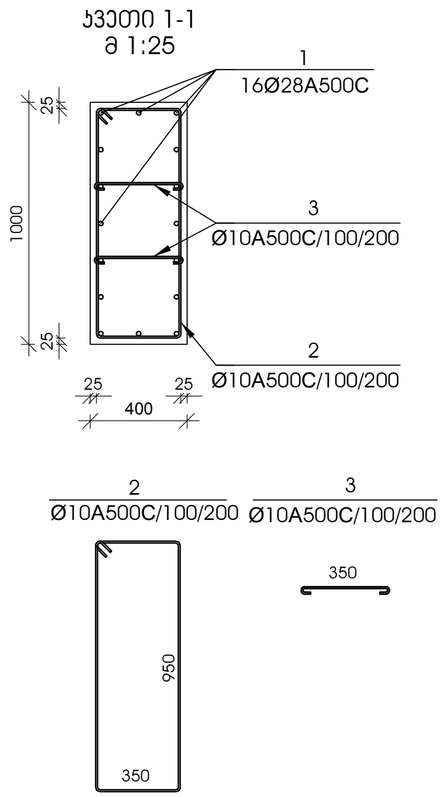

№ პოზ	აღნიშვნა	დასახელება	რაოდ. ელ-ში	წონა, (კგ) ერთის	წონა, (კგ) საერთო	შენიშვნა
		მონოლითური სვეტი ს-2 2 ცალი				
1		Ø 28 A500C L= 4480 მმ	16	21.64	346	
2		Ø 10 A500C L= 1550 მმ	23	0.96	22	
3		Ø 10 A500C L= 510 მმ	46	0.31	14	
		ბეტონი		B-25	1.12	კუბ. მ

დამკვეთი -

შპს „დელტა კონსტრაქშენი",

ს/კ 402182339

ობიექტი -

ქ. თბილისი, დიღომი (ნაკვ. 01.72.14.014.434)
მრავალფუნქციური კომპლექსი

კონსტრუქციული პროექტი

დაკვეთა	სტადია	ფურცელი	ფურცლები
	მპ	კ-3.01	

დირექტორი		გ. ცომაია
პრ. მთ. არქ.		
პრ. მთ. ინჟ.		გ. ცომაია
დაამუშავა		ა. ცომაია
შეამოწმა		გ. ცომაია

ნახაზი:

მონოლითური სვეტი ს- 1

მონოლითური სვეტი ს- 2

შ.პ.ს.
გეოკონი
თბილისი 2022

მონოლითური სვეტი ს-3

მ 1:25

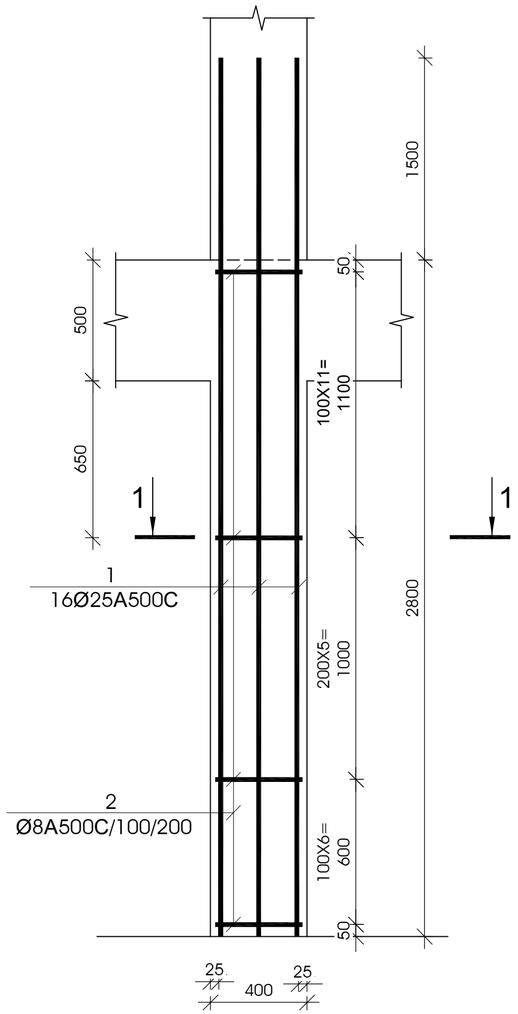

ჯვეთი 1-1

მ 1:25

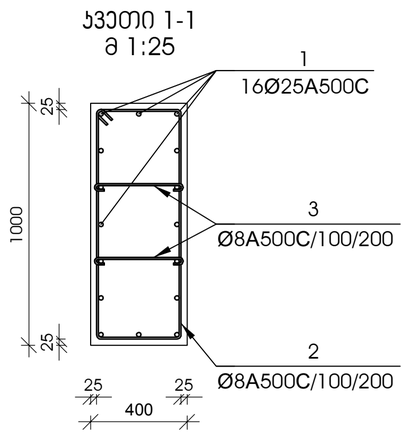

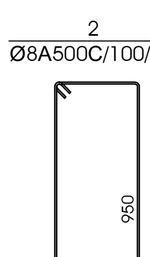

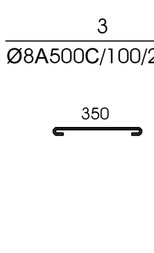

№ პოზ	აღნიშვნა	დასახელება	რაოდ. ელ-ში	წონა, (კგ)		შენიშვნა
				ერთის	საერთო	
		მონოლითური სვეტი ს-3 3 ცალი				
1		Ø 25 A500C L= 4300 მმ	16	16.56	265	
2		Ø 8 A500C L= 1550 მმ	23	0.61	14	
3		Ø 8 A500C L= 510 მმ	46	0.20	9	
		ბეტონი		B-25	1.12	კუბ. მ

მონოლითური სვეტი ს-4

მ 1:25

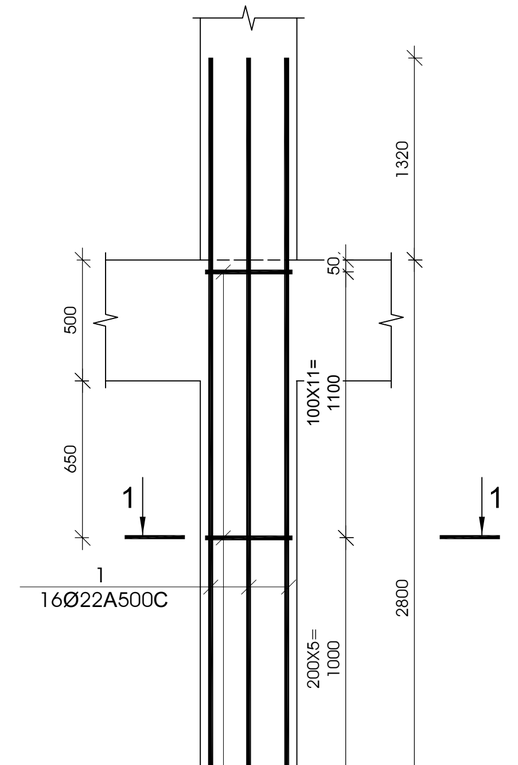

ჯვეთი 1-1

მ 1:25

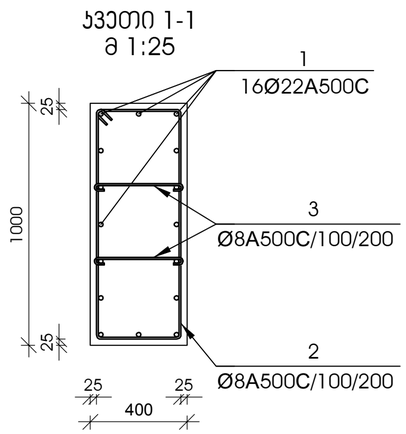

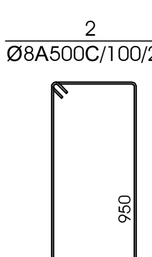

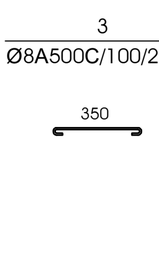

№ პოზ	აღნიშვნა	დასახელება	რაოდ. ელ-ში	წონა, (კგ)		შენიშვნა
				ერთის	საერთო	
		მონოლითური სვეტი ს-4 5 ცალი				
1		Ø 22 A500C L= 4120 მმ	16	12.29	197	
2		Ø 8 A500C L= 1550 მმ	23	0.61	14	
3		Ø 8 A500C L= 510 მმ	46	0.20	9	
		ბეტონი		B-25	1.12	კუბ. მ

დამკვეთი -

შპს „დელტა კონსტრაქშენი",

ს/კ 402182339

ობიექტი -

ქ. თბილისი, დიღომი (ნაკვ. 01.72.14.014.434)
მრავალფუნქციური კომპლექსი

კონსტრუქციული პროექტი

დაკვეთა	სტადია	ფურცელი	ფურცლები
	მპ	კ-3.02	

დირექტორი		გ. ცომაია
პრ. მთ. არქ.		
პრ. მთ. ინჟ.		გ. ცომაია
დაამუშავა		ა. ცომაია
შეამოწმა		გ. ცომაია

ნახაზი:

მონოლითური სვეტი ს- 3

მონოლითური სვეტი ს- 4

შ.პ.ს.
გეოკონი
თბილისი 2022

მონოლითური სვეტი ს-5

მ 1:25

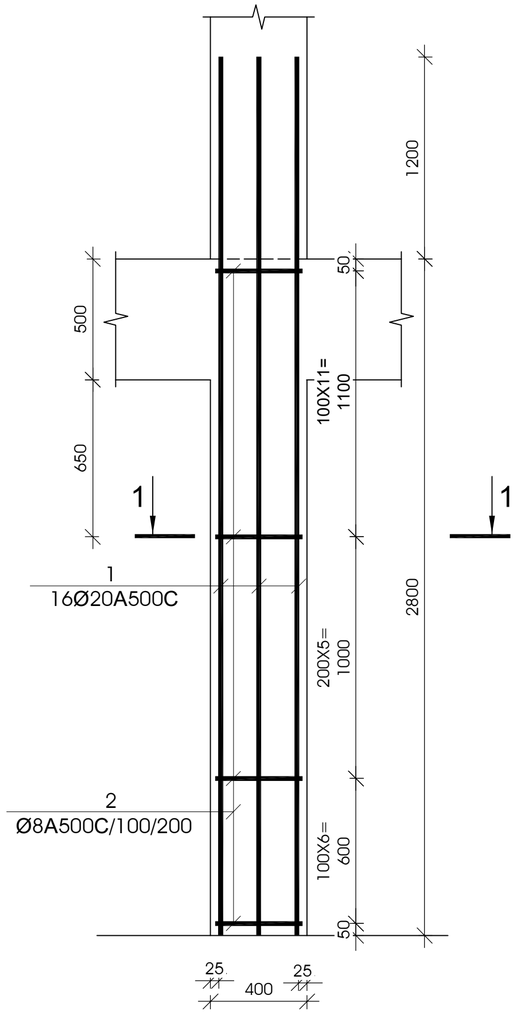

ჯვეთი 1-1

მ 1:25

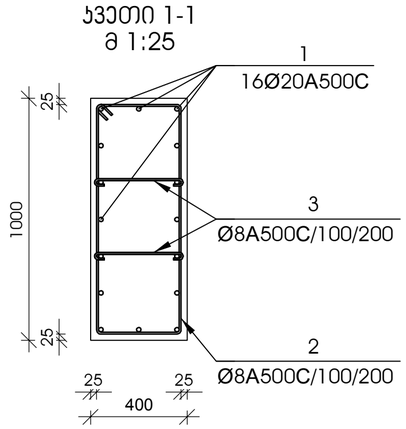

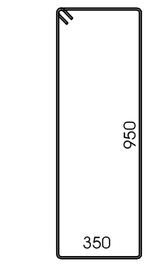

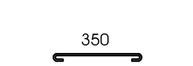

№ პოზ	აღნიშვნა	დასახელება	რაოდ. ელ-ში	წონა, (კგ) ერთის	წონა, (კგ) საერთო	შენიშვნა
მონოლითური სვეტი ს-5 4 ცალი						
1		Ø 20 A500C L= 4000 მმ	16	9.86	158	
2		Ø 8 A500C L= 1550 მმ	23	0.61	14	
3		Ø 8 A500C L= 510 მმ	46	0.20	9	
		ბეტონი		B-25	1.12	კუბ. მ

მონოლითური სვეტი ს-6

მ 1:25

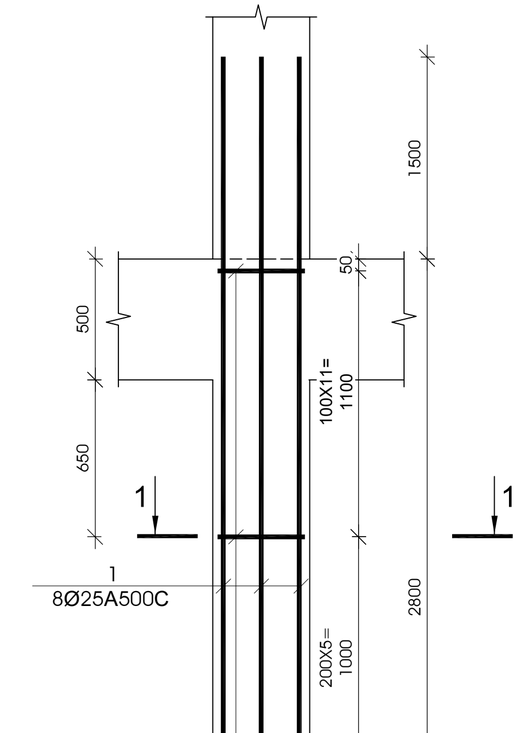

ჯვეთი 1-1

მ 1:25

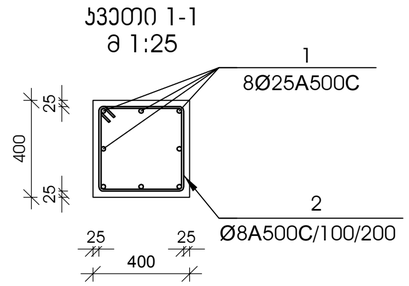

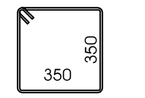

№ პოზ	აღნიშვნა	დასახელება	რაოდ. ელ-ში	წონა, (კგ) ერთის	წონა, (კგ) საერთო	შენიშვნა
მონოლითური სვეტი ს-6 1 ცალი						
1		Ø 25 A500C L= 4300 მმ	8	16.56	132	
2		Ø 8 A500C L= 1550 მმ	23	0.61	14	
		ბეტონი		B-25	0.45	კუბ. მ

დამკვეთი -

შპს „დელტა კონსტრაქშენი",

ს/კ 402182339

ობიექტი -

ქ. თბილისი, დიღომი (ნაკვ. 01.72.14.014.434)
მრავალფუნქციური კომპლექსი

კონსტრუქციული პროექტი

დაკვეთა	სტადია	ფურცელი	ფურცლები
	მპ	კ-3.03	

დირექტორი		გ. ცომაია
პრ. მთ. არქ.		
პრ. მთ. ინჟ.		გ. ცომაია
დაამუშავა		ა. ცომაია
შეამოწმა		გ. ცომაია

ნახაზი:

მონოლითური სვეტი ს- 5

მონოლითური სვეტი ს- 6

შ.პ.ს.
გეოკონი
თბილისი 2022

მონოლითური სვეტი ს-7

მ 1:25

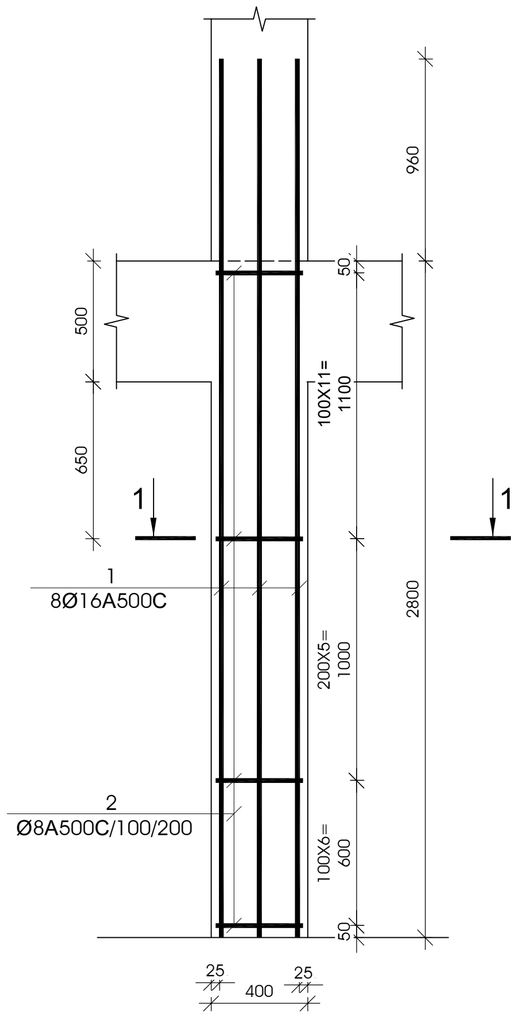

ჯვეთი 1-1

მ 1:25

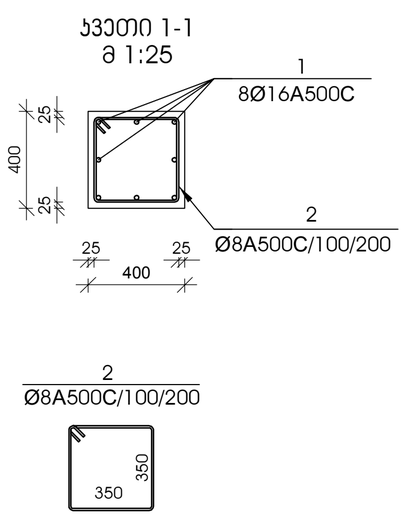

№ პოზ	ალნიშვნა	დასახელება	რაოდ. ელ-ში	წონა, (კგ)		შენიშვნა
				ერთის	საერთო	
		მონოლითური სვეტი ს-7 3 ცალი				
1		Ø 16 A500C L= 3760 მმ	8	5.93	47	
2		Ø 8 A500C L= 1550 მმ	23	0.61	14	
		ბეტონი		B-25	0.45	კუბ. მ

მონოლითური სვეტი ს-8

მ 1:25

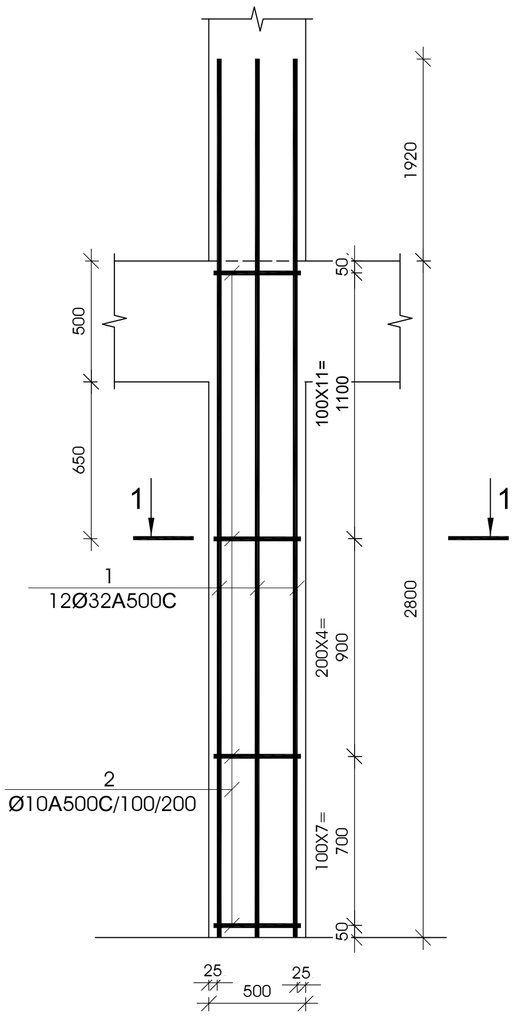

ჯვეთი 1-1

მ 1:25

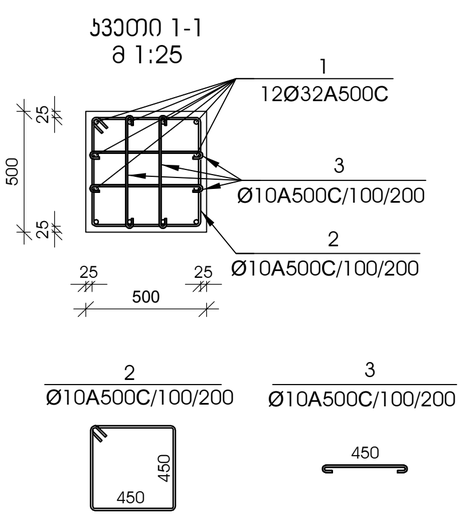

№ პოზ	ალნიშვნა	დასახელება	რაოდ. ელ-ში	წონა, (კგ)		შენიშვნა
				ერთის	საერთო	
		მონოლითური სვეტი ს-8 3 ცალი				
1		Ø 32 A500C L= 4720 მმ	12	29.78	357	
2		Ø 10 A500C L= 1950 მმ	23	1.20	28	
3		Ø 10 A500C L= 510 მმ	94	0.31	30	
		ბეტონი		B-25	0.70	კუბ. მ

დამკვეთი -

შპს „დელტა კონსტრაქშენი",

ს/კ 402182339

ობიექტი -

ქ. თბილისი, დიღომი (ნაკვ. 01.72.14.014.434)
მრავალფუნქციური კომპლექსი

კონსტრუქციული პროექტი

დაკვეთა	სტადია	ფურცელი	ფურცლები
	მპ	კ-3.04	

დირექტორი		გ. ცომაია
პრ. მთ. არქ.		
პრ. მთ. ინჟ.		გ. ცომაია
დაამუშავა		ა. ცომაია
შეამოწმა		გ. ცომაია

ნახაზი:

მონოლითური სვეტი ს- 7

მონოლითური სვეტი ს- 8

შ.პ.ს.
გეოკონი
თბილისი 2022

მონოლითური სვეტი ს-9

მ 1:25

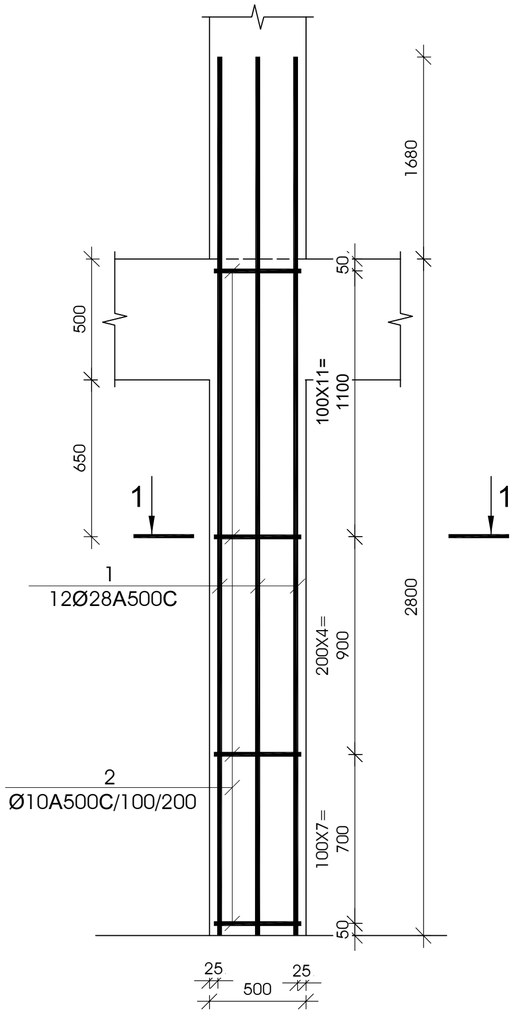

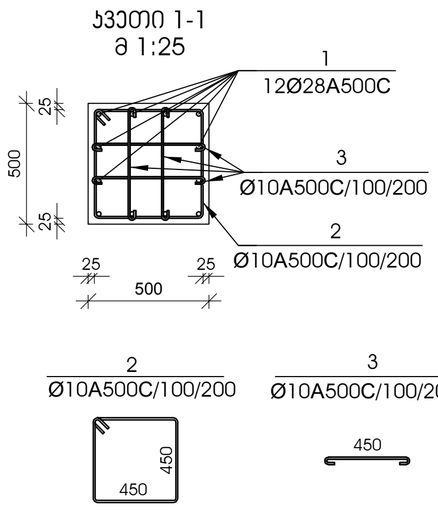

კვეთი 1-1

მ 1:25

2
Ø10A500C/100/200

3
Ø10A500C/100/200

№ პოზ	აღნიშვნა	დასახელება	რაოდ. ელ-მი	წონა, (კგ)		შენიშვნა
				ერთის	საერთო	
მონოლითური სვეტი ს-9 2 ცალი						
1		Ø 28 A500C L= 4480 მმ	12	21.64	260	
2		Ø 10 A500C L= 1950 მმ	23	1.20	28	
3		Ø 10 A500C L= 510 მმ	94	0.31	30	
		ბეტონი		B-25	0.70	კუბ. მ

მონოლითური სვეტი ს-10

მ 1:25

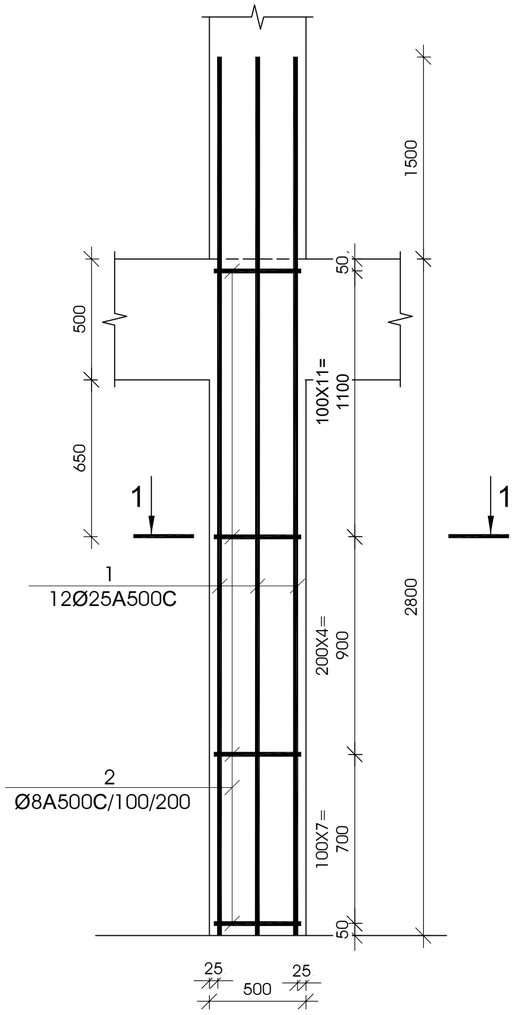

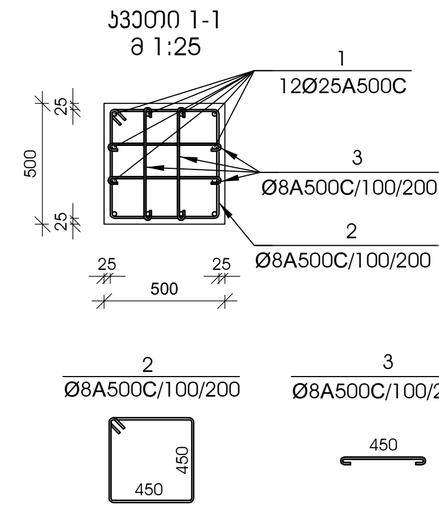

კვეთი 1-1

მ 1:25

2
Ø8A500C/100/200

3
Ø8A500C/100/200

№ პოზ	აღნიშვნა	დასახელება	რაოდ. ელ-მი	წონა, (კგ)		შენიშვნა
				ერთის	საერთო	
მონოლითური სვეტი ს-10 1 ცალი						
1		Ø 25 A500C L= 4300 მმ	12	16.56	199	
2		Ø 8 A500C L= 1950 მმ	23	0.77	18	
3		Ø 8 A500C L= 510 მმ	94	0.20	19	
		ბეტონი		B-25	0.70	კუბ. მ

დამკვეთი -

შპს „დელტა კონსტრაქშენი",

ს/კ 402182339

ობიექტი -

ქ. თბილისი, დიღომი (ნაკვ. 01.72.14.014.434)
მრავალფუნქციური კომპლექსი

კონსტრუქციული პროექტი

დასკვნა	სტადია	ფურცელი	ფურცლები
	მპ	კ-3.05	

დირექტორი		გ. ცომაია
კონტ. მთ. არქ.		
კონტ. მთ. ინჟ.		გ. ცომაია
დაამუშავა		ა. ცომაია
შეამოწმა		გ. ცომაია

ნახაზი:

მონოლითური სვეტი ს- 9

მონოლითური სვეტი ს- 10

შ.პ.ს.
გეოკონი
თბილისი 2022

მონოლითური სვეტი ს-11

მ 1:25

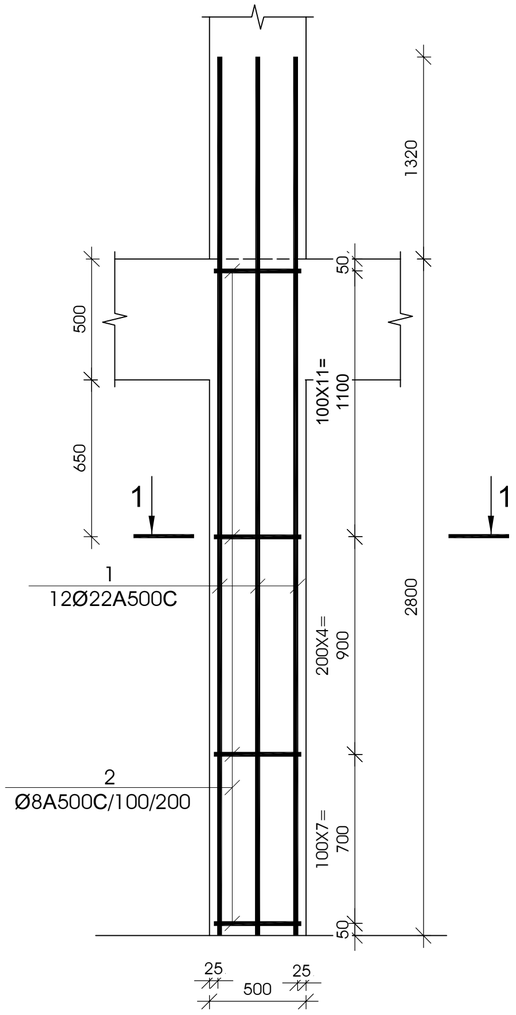

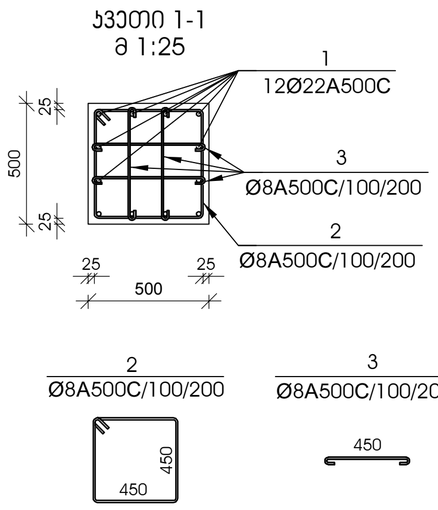

№ პოზ	აღნიშვნა	დასახელება	რაოდ. ელ-მი	წონა, (კგ)		შენიშვნა
				ერთის	საერთო	
		მონოლითური სვეტი ს-11 2 ცალი				
1		Ø 22 A500C L= 4120 მმ	12	12.29	147	
2		Ø 8 A500C L= 1950 მმ	23	0.77	18	
3		Ø 8 A500C L= 510 მმ	94	0.20	19	
		ბეტონი		B-25	0.70	კუბ. მ

მონოლითური სვეტი ს-12

მ 1:25

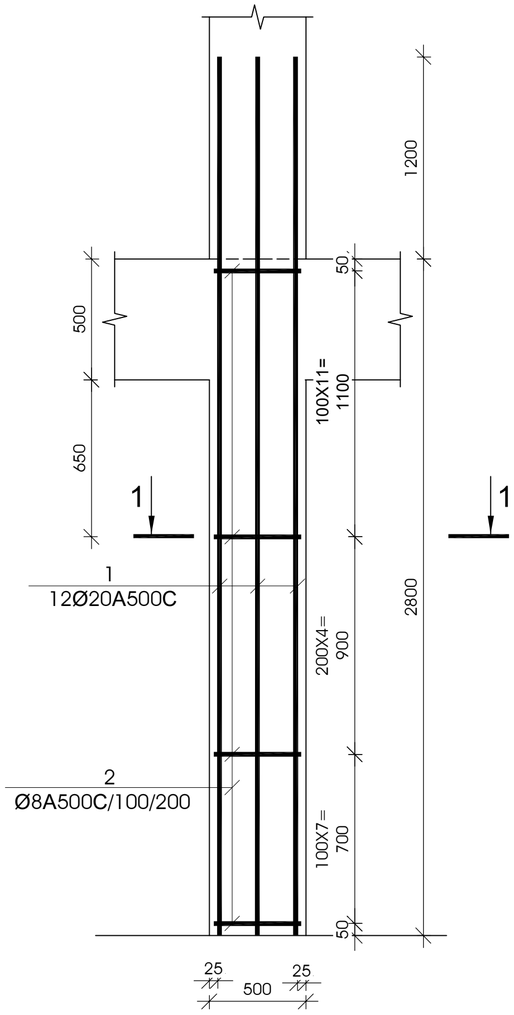

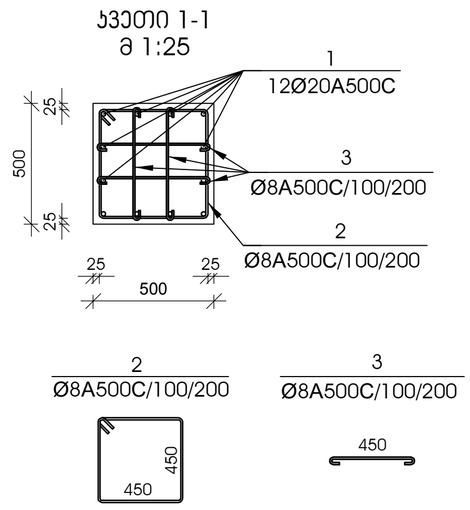

№ პოზ	აღნიშვნა	დასახელება	რაოდ. ელ-მი	წონა, (კგ)		შენიშვნა
				ერთის	საერთო	
		მონოლითური სვეტი ს-12 2 ცალი				
1		Ø 20 A500C L= 4000 მმ	12	9.86	118	
2		Ø 8 A500C L= 1950 მმ	23	0.77	18	
3		Ø 8 A500C L= 510 მმ	94	0.20	19	
		ბეტონი		B-25	0.70	კუბ. მ

დამკვეთი -

შპს „დელტა კონსტრაქშენი",

ს/კ 402182339

ობიექტი -

ქ. თბილისი, დიღომი (ნაკვ. 01.72.14.014.434)
მრავალფუნქციური კომპლექსი

კონსტრუქციული პროექტი

დასკვნა	სტადია	ფურცელი	ფურცლები
	მპ	კ-3.06	

დირექტორი		გ. ცომაია
კონტ. მთ. არქ.		
კონტ. მთ. ინჟ.		გ. ცომაია
დაამუშავა		ა. ცომაია
შეამოწმა		გ. ცომაია

ნახაზი:

მონოლითური სვეტი ს- 11

მონოლითური სვეტი ს- 12

შ.პ.ს.
გეოკონი
თბილისი 2022

მონოლითური სვეტი ს-13

მ 1:25

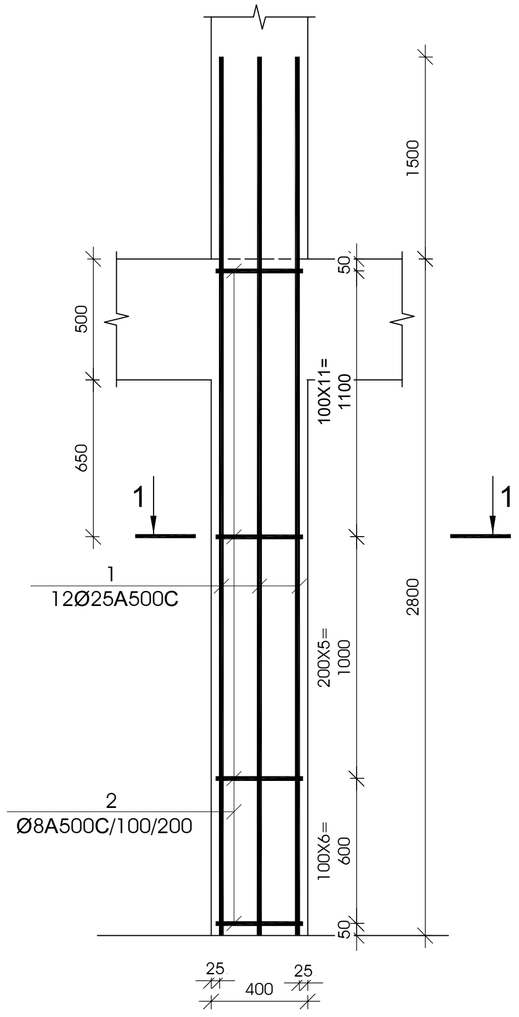

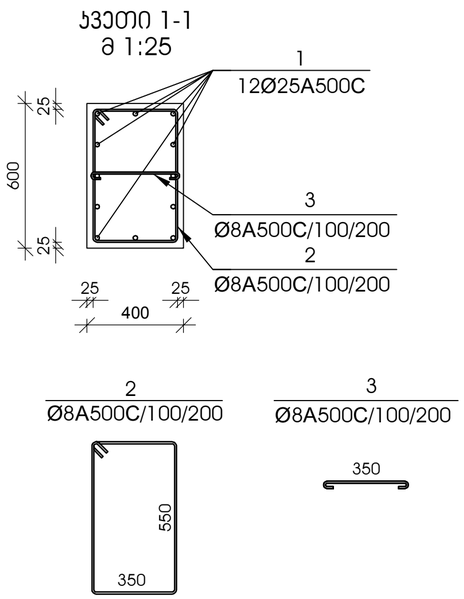

ჯვეთი 1-1
მ 1:25

№ პოზ	ალნიშვნა	დასახელება					რაოდ. ელ-ში	წონა, (კგ)		შენიშვნა
								ერთის	საერთო	
მონოლითური სვეტი ს-13 2 ცალი										
1		Ø	25	A500C	L=	4300 მმ	12	16.56	199	
2		Ø	8	A500C	L=	1550 მმ	23	0.61	14	
3		Ø	8	A500C	L=	510 მმ	23	0.20	5	
		ბეტონი						B-25	0.67	კუბ. მ

მონოლითური სვეტი ს-14

მ 1:25

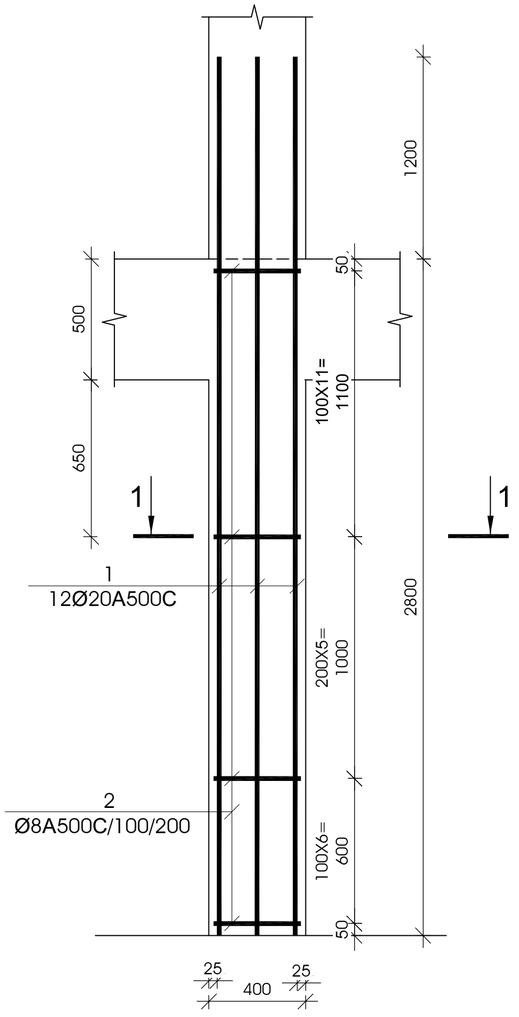

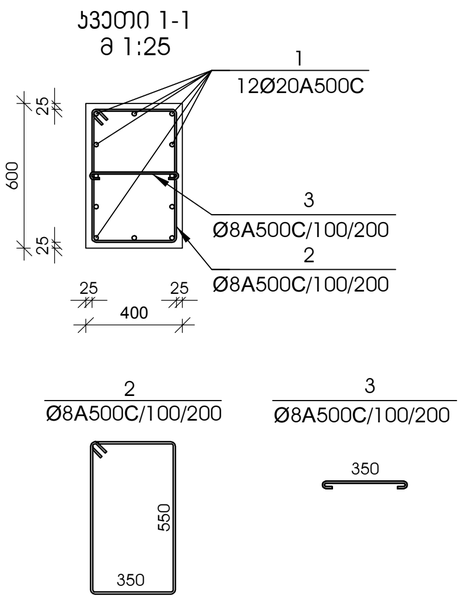

ჯვეთი 1-1
მ 1:25

№ პოზ	ალნიშვნა	დასახელება					რაოდ. ელ-ში	წონა, (კგ)		შენიშვნა
								ერთის	საერთო	
მონოლითური სვეტი ს-14 4 ცალი										
1		Ø	20	A500C	L=	4000 მმ	12	9.86	118	
2		Ø	8	A500C	L=	1550 მმ	23	0.61	14	
3		Ø	8	A500C	L=	510 მმ	23	0.20	5	
		ბეტონი						B-25	0.67	კუბ. მ

დამკვეთი -

შპს „დელტა კონსტრუქშენი",

ს/კ 402182339

ობიექტი -

ქ. თბილისი, დიღომი (ნაკვ. 01.72.14.014.434)
მრავალფუნქციური კომპლექსი

კონსტრუქციული პროექტი

დაკვეთა	სტადია	ფურცელი	ფურცლები
	მპ	კ-3.07	

დირექტორი		გ. ცომაია
პრ. მთ. არქ.		
პრ. მთ. ინჟ.		გ. ცომაია
დაამუშავა		ა. ცომაია
შეამოწმა		გ. ცომაია

ნახაზი:

მონოლითური სვეტი ს- 13

მონოლითური სვეტი ს- 14

შ.პ.ს.
გეოკონი
თბილისი 2022

მონოლითური სვეტი ს-15

მ 1:25

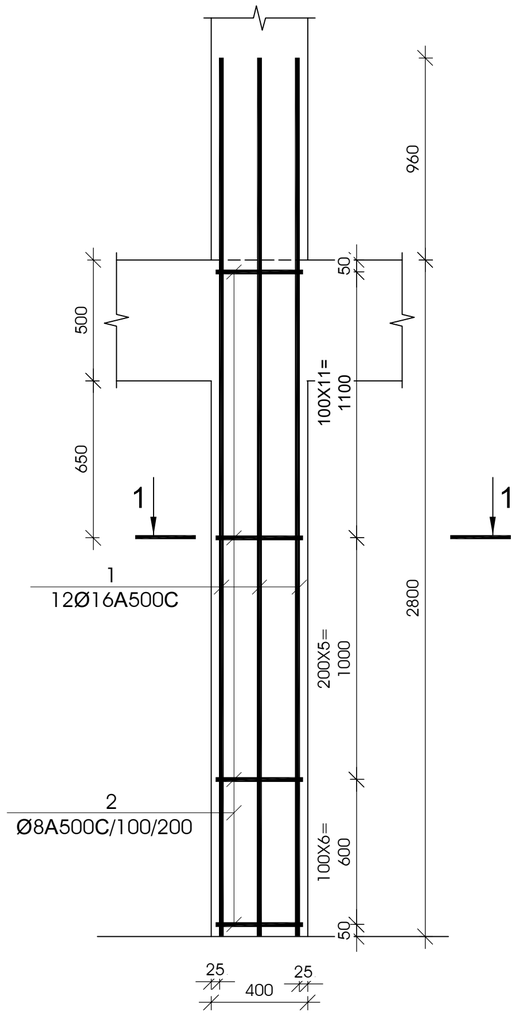

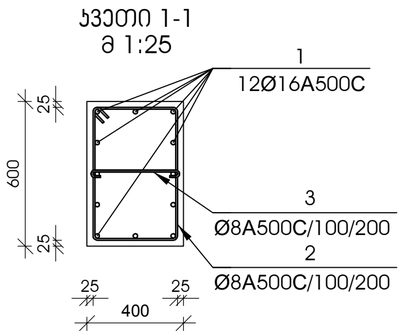

ჯვეთი 1-1

მ 1:25

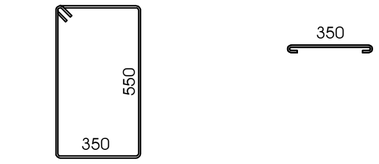

№ პოზ	აღნიშვნა	დასახელება				რაოდ. ელ-ში	წონა, (კგ) ერთის	წონა, (კგ) საერთო	შენიშვნა
მონოლითური სვეტი ს-15 12 ცალი									
1		Ø 16	A500C	L= 3760	მმ	12	5.93	71	
2		Ø 8	A500C	L= 1550	მმ	23	0.61	14	
3		Ø 8	A500C	L= 510	მმ	23	0.20	5	
		ბეტონი					B-25	0.67	კუბ. მ
მონოლითური სვეტი ს-16 2 ცალი									
1		Ø 32	A500C	L= 6870	მმ	16	43.35	694	
2		Ø 10	A500C	L= 1550	მმ	34	0.96	32	
3		Ø 10	A500C	L= 510	მმ	68	0.31	21	
		ბეტონი					B-25	1.98	კუბ. მ

მონოლითური სვეტი ს-16

მ 1:25

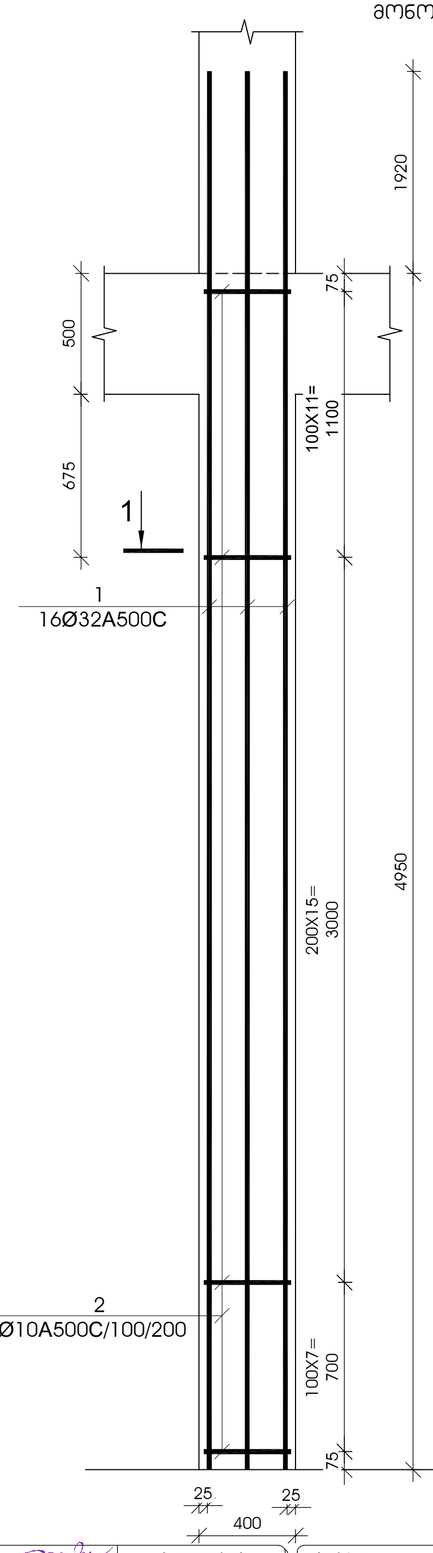

ჯვეთი 1-1

მ 1:25

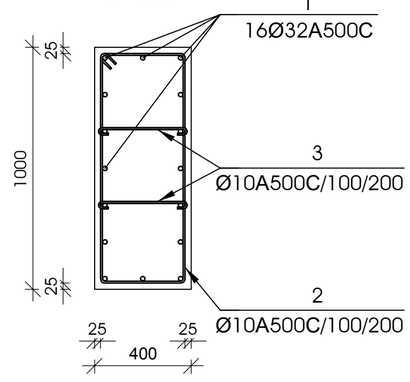

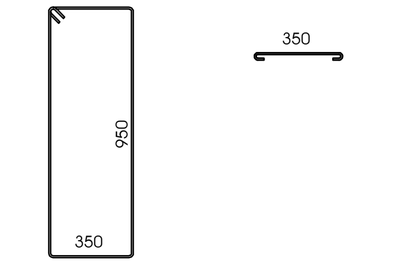

დამკვეთი -

შპს „დელტა კონსტრაქშენი",

ს/კ 402182339

ობიექტი -

ქ. თბილისი, დიღომი (ნაკვ. 01.72.14.014.434)
მრავალფუნქციური კომპლექსი

კონსტრუქციული პროექტი

დაკვეთა	სტადია	ფურცელი	ფურცლები
	მპ	კ-3.08	

დირექტორი		გ. ცომაია
პრ. მთ. არქ.		
პრ. მთ. ინჟ.		გ. ცომაია
დაამუშავა		ა. ცომაია
შეამოწმა		გ. ცომაია

ნახაზი:

მონოლითური სვეტი ს- 15

მონოლითური სვეტი ს- 16

შ.პ.ს.
გეოკონი
თბილისი 2022

მონოლითური სვეტი ს-17

მ 1:25

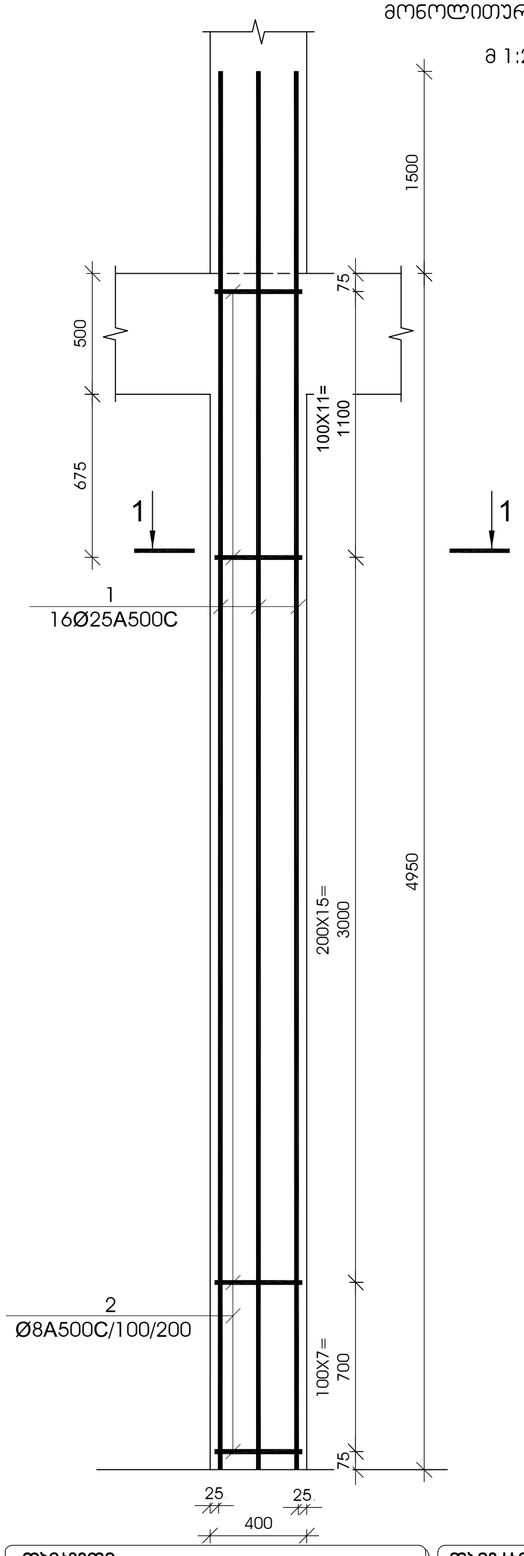

ჯვეთი 1-1

მ 1:25

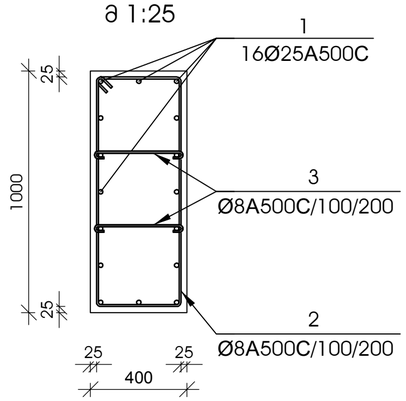

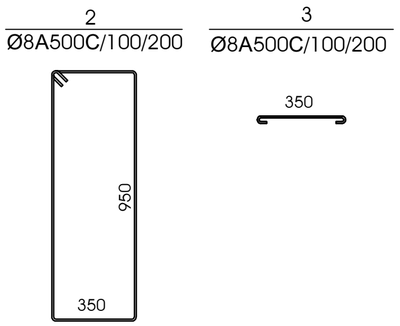

№ პოზ	აღნიშვნა	დასახელება					რაოდ. ელ-ში	წონა, (კგ) ერთ.ის	წონა, (კგ) საერთო	შენიშვნა
მონოლითური სვეტი ს-17 1 ცალი										
1		Ø	25	A500C	L= 6450	მმ	16	24.84	397	
2		Ø	8	A500C	L= 1550	მმ	34	0.61	21	
3		Ø	8	A500C	L= 510	მმ	68	0.20	14	
					ბეტონი			B-25	1.98	კუბ. მ
მონოლითური სვეტი ს-18 2 ცალი										
1		Ø	22	A500C	L= 6270	მმ	16	18.70	299	
2		Ø	8	A500C	L= 1550	მმ	34	0.61	21	
3		Ø	8	A500C	L= 510	მმ	68	0.20	14	
					ბეტონი			B-25	1.98	კუბ. მ

მონოლითური სვეტი ს-18

მ 1:25

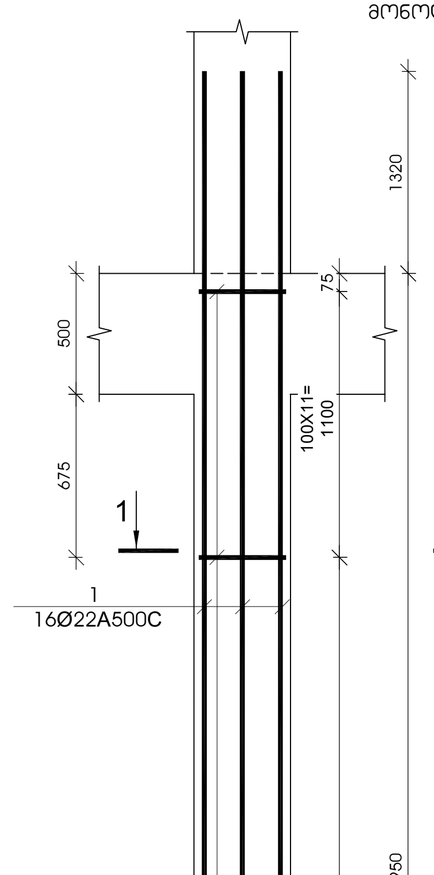

ჯვეთი 1-1

მ 1:25

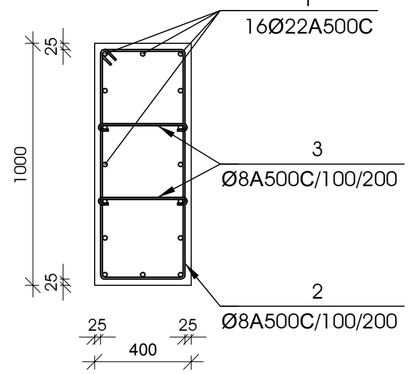

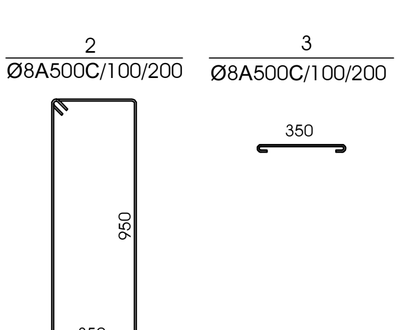

დამკვეთი -	შპს „დელტა კონსტრაქშენი", ს/კ 402182339
ობიექტი -	ქ. თბილისი, დიღომი (ნაკვ. 01.72.14.014.434) მრავალფუნქციური კომპლექსი
კონსტრუქციული პროექტი	

დაკვეთა	სტადია	ფურცელი	ფურცლები
	მპ	კ-3.09	

დირექტორი		გ. ცომაია
პრ. მთ. არქ.		
პრ. მთ. ინჟ.		გ. ცომაია
დაამუშავა		ა. ცომაია
შეამოწმა		გ. ცომაია

ნახაზი:

მონოლითური სვეტი ს- 17

მონოლითური სვეტი ს- 18

შ.პ.ს.
გეოკონი
თბილისი 2022

მონოლითური სვეტი ს-19

მ 1:25

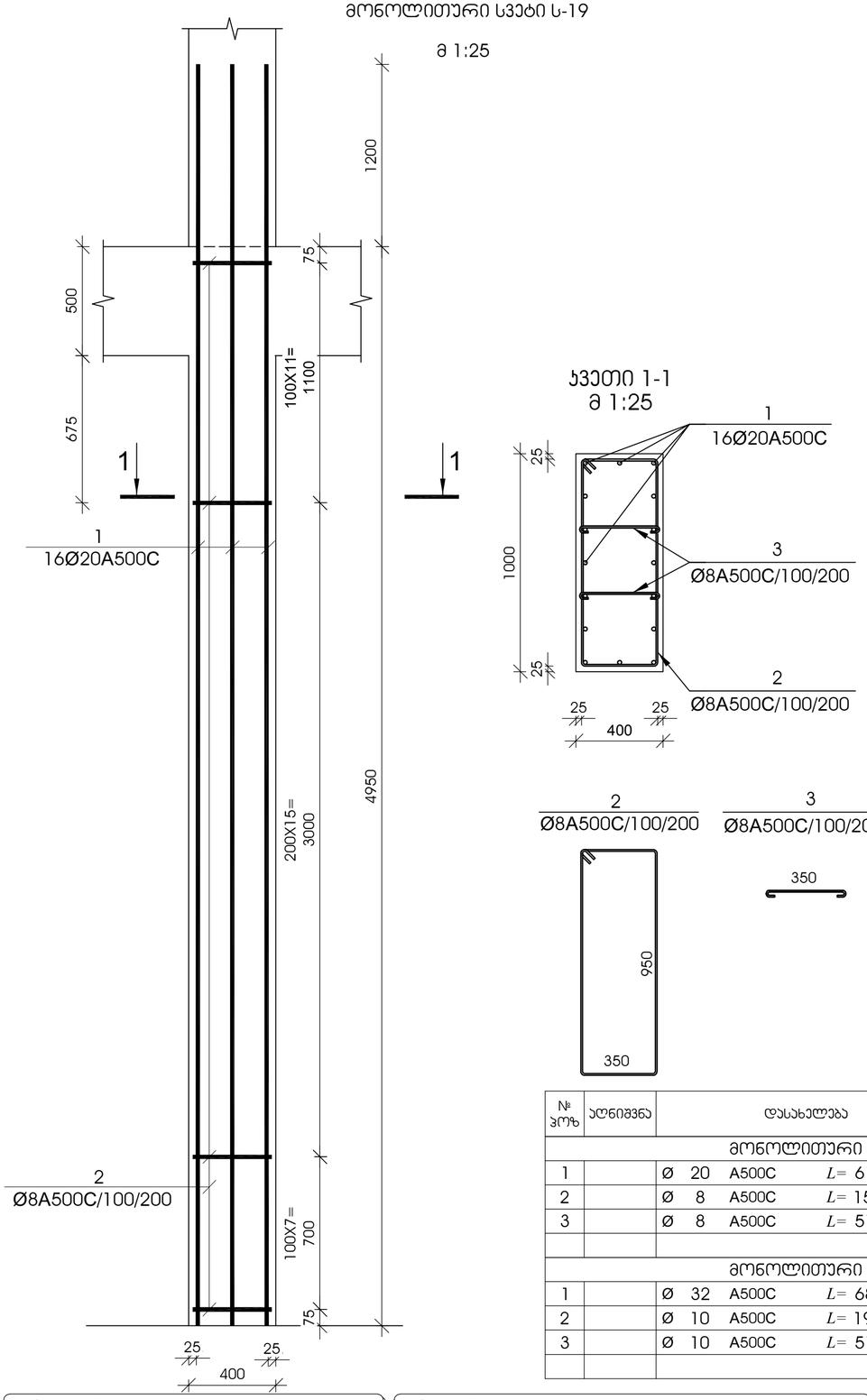

ჯვეთი 1-1

მ 1:25

2
Ø8A500C/100/200

3
Ø8A500C/100/200

მონოლითური სვეტი ს-20

მ 1:25

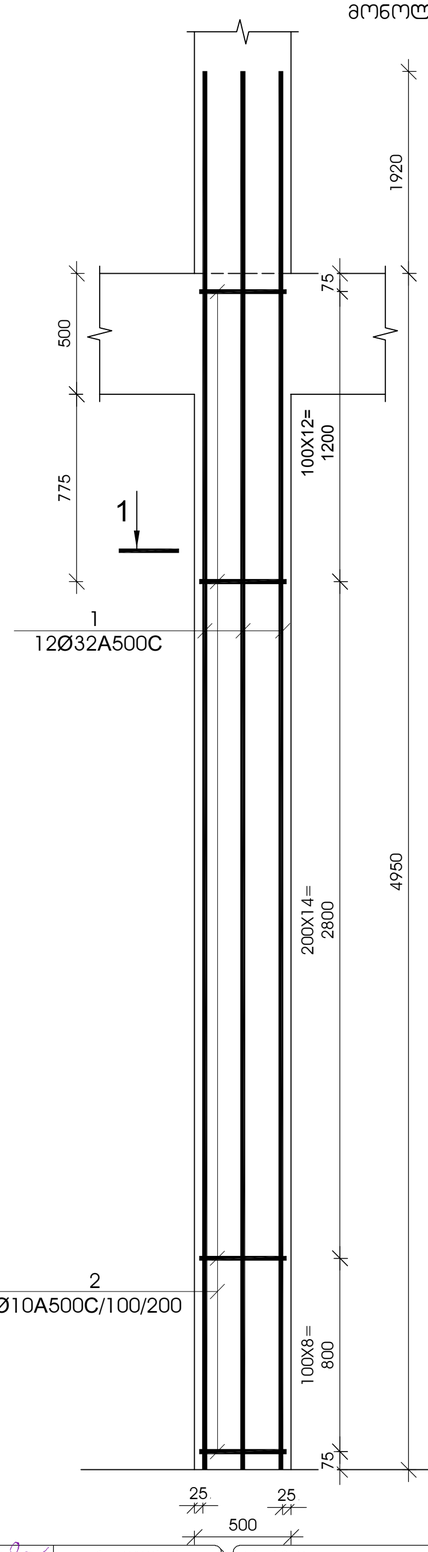

ჯვეთი 1-1

მ 1:25

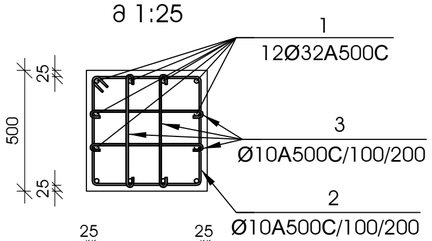

2
Ø10A500C/100/200



3
Ø10A500C/100/200



№ პოზ	აღნიშვნა	დასახელება					რაოდ. ელ-ში	წონა, (კგ) ერთის	წონა, (კგ) საერთო	შენიშვნა
მონოლითური სვეტი ს-19 11 ცალი										
1		Ø	20	A500C	L= 6150	მმ	16	15.16	243	
2		Ø	8	A500C	L= 1550	მმ	34	0.61	21	
3		Ø	8	A500C	L= 510	მმ	68	0.20	14	
					ბეტონი			B-25	1.98	კუბ. მ
მონოლითური სვეტი ს-20 12 ცალი										
1		Ø	32	A500C	L= 6870	მმ	12	43.35	520	
2		Ø	10	A500C	L= 1950	მმ	35	1.20	42	
3		Ø	10	A500C	L= 510	მმ	140	0.31	44	
					ბეტონი			B-25	1.24	კუბ. მ

დამკვეთი -

შპს „დელტა კონსტრაქშენი",

ს/კ 402182339

ობიექტი -

ქ. თბილისი, დიღომი (ნაკვ. 01.72.14.014.434)
მრავალფუნქციური კომპლექსი

კონსტრუქციული პროექტი

დაკვეთა	სტადია	ფურცელი	ფურცლები
	მპ	კ-3.10	

დირექტორი		გ. ცომაია
პრ. მთ. არქ.		
პრ. მთ. ინჟ.		გ. ცომაია
დაამუშავა		ა. ცომაია
შეამოწმა		გ. ცომაია

ნახაზი:

მონოლითური სვეტი ს- 19

მონოლითური სვეტი ს- 20

შ.პ.ს.
გეოკონი
თბილისი 2022

მონოლითური სვეტი ს-21

მ 1:25

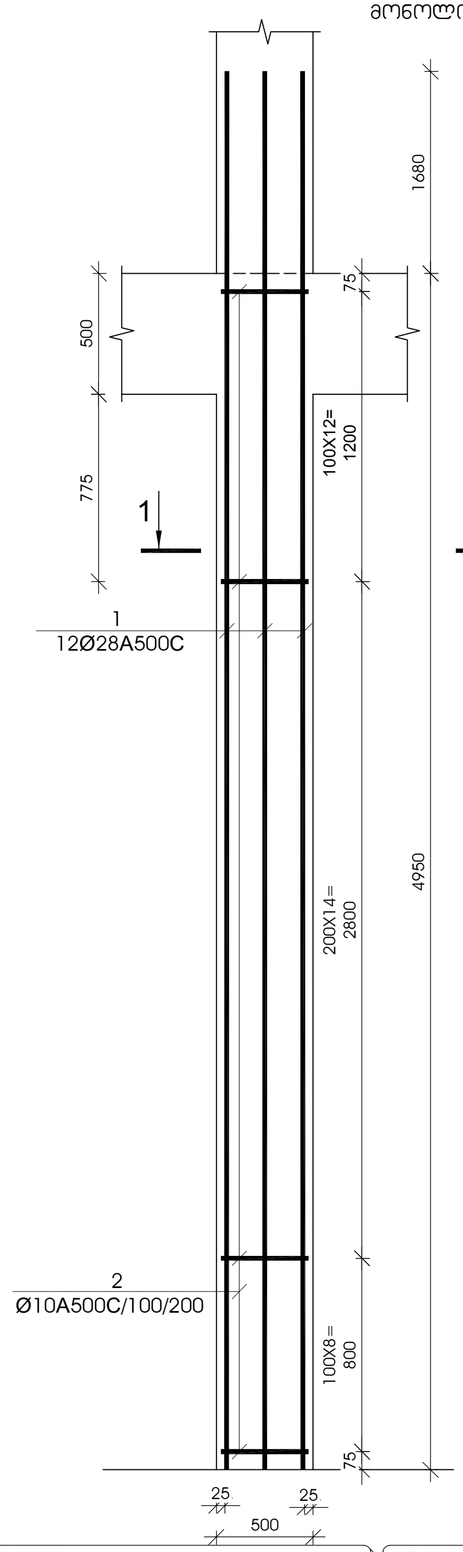

ჯვეთი 1-1

მ 1:25

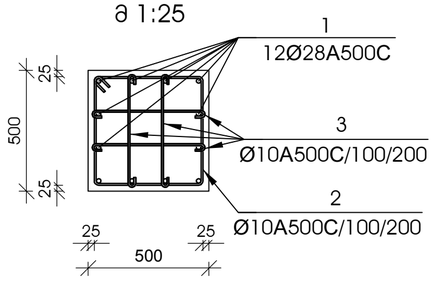

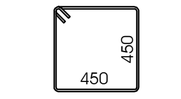



მონოლითური სვეტი ს-22

მ 1:25

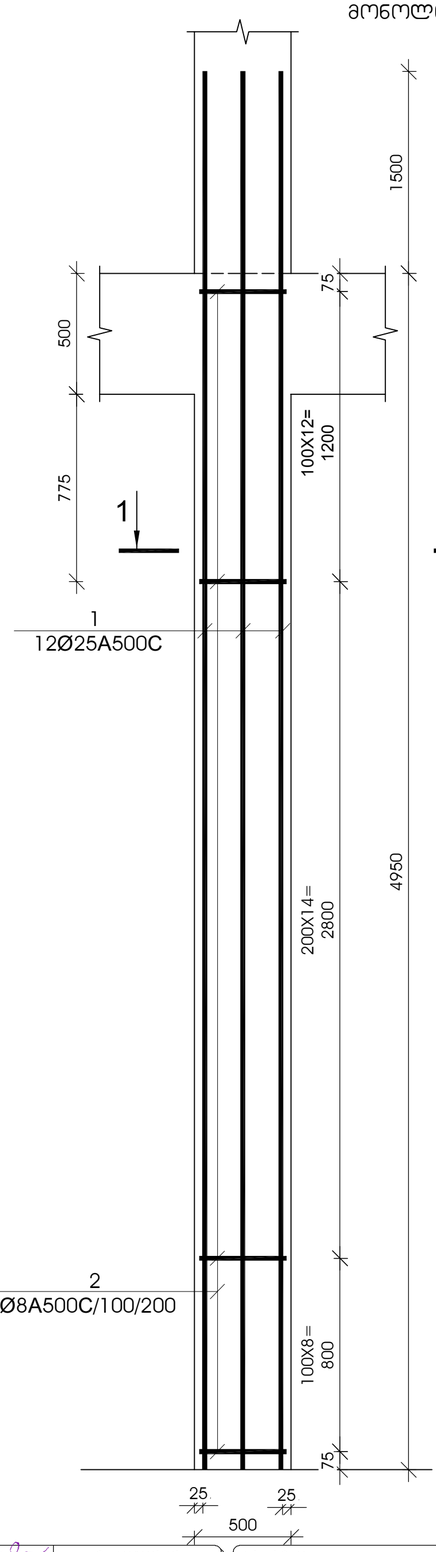

ჯვეთი 1-1

მ 1:25

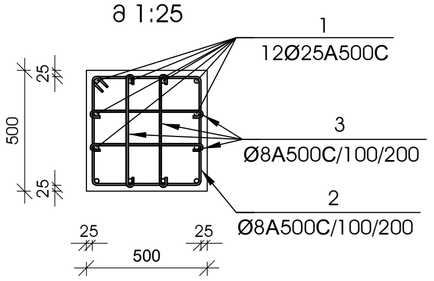





№ პოზ	აღნიშვნა	დასახელება	რაოდ. ელ-ში	წონა, (კგ) ერთის	წონა, (კგ) საერთო	შენიშვნა
მონოლითური სვეტი ს-21 2 ცალი						
1		Ø 28 A500C L= 6630 მმ	12	32.03	384	
2		Ø 10 A500C L= 1950 მმ	35	1.20	42	
3		Ø 10 A500C L= 510 მმ	140	0.31	44	
		ბეტონი		B-25	1.24	კუბ. მ
მონოლითური სვეტი ს-22 1 ცალი						
1		Ø 25 A500C L= 6450 მმ	12	24.84	298	
2		Ø 8 A500C L= 1950 მმ	35	0.77	27	
3		Ø 8 A500C L= 510 მმ	140	0.20	28	
		ბეტონი		B-25	1.24	კუბ. მ

დამკვეთი -

შპს „დელტა კონსტრაქშენი",

ს/კ 402182339

ობიექტი -

ქ. თბილისი, დიღომი (ნაკვ. 01.72.14.014.434)
მრავალფუნქციური კომპლექსი

კონსტრუქციული პროექტი

დაკვეთა	სტადია	ფურცელი	ფურცლები
	მპ	კ-3.11	

დირექტორი		გ. ცომაია
პრ. მთ. არქ.		
პრ. მთ. ინჟ.		გ. ცომაია
დაამუშავა		ა. ცომაია
შეამოწმა		გ. ცომაია

ნახაზი:

მონოლითური სვეტი ს- 21

მონოლითური სვეტი ს- 22

შ.პ.ს.
გეოკონი
თბილისი 2022

მონოლითური სვეტი ს-23

მ 1:25

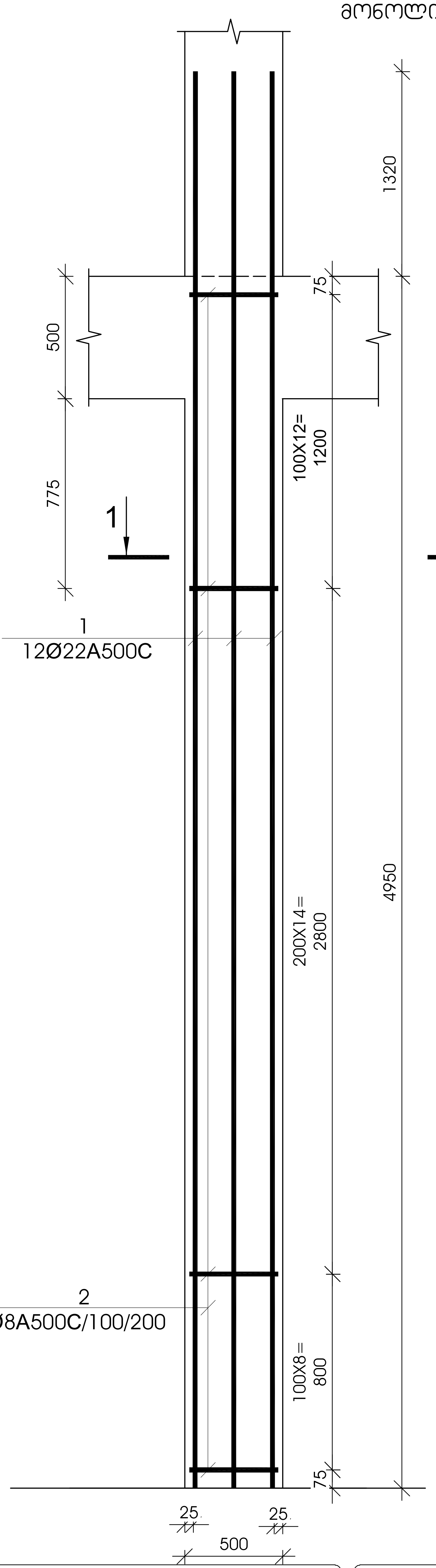

კვეთი 1-1
მ 1:25

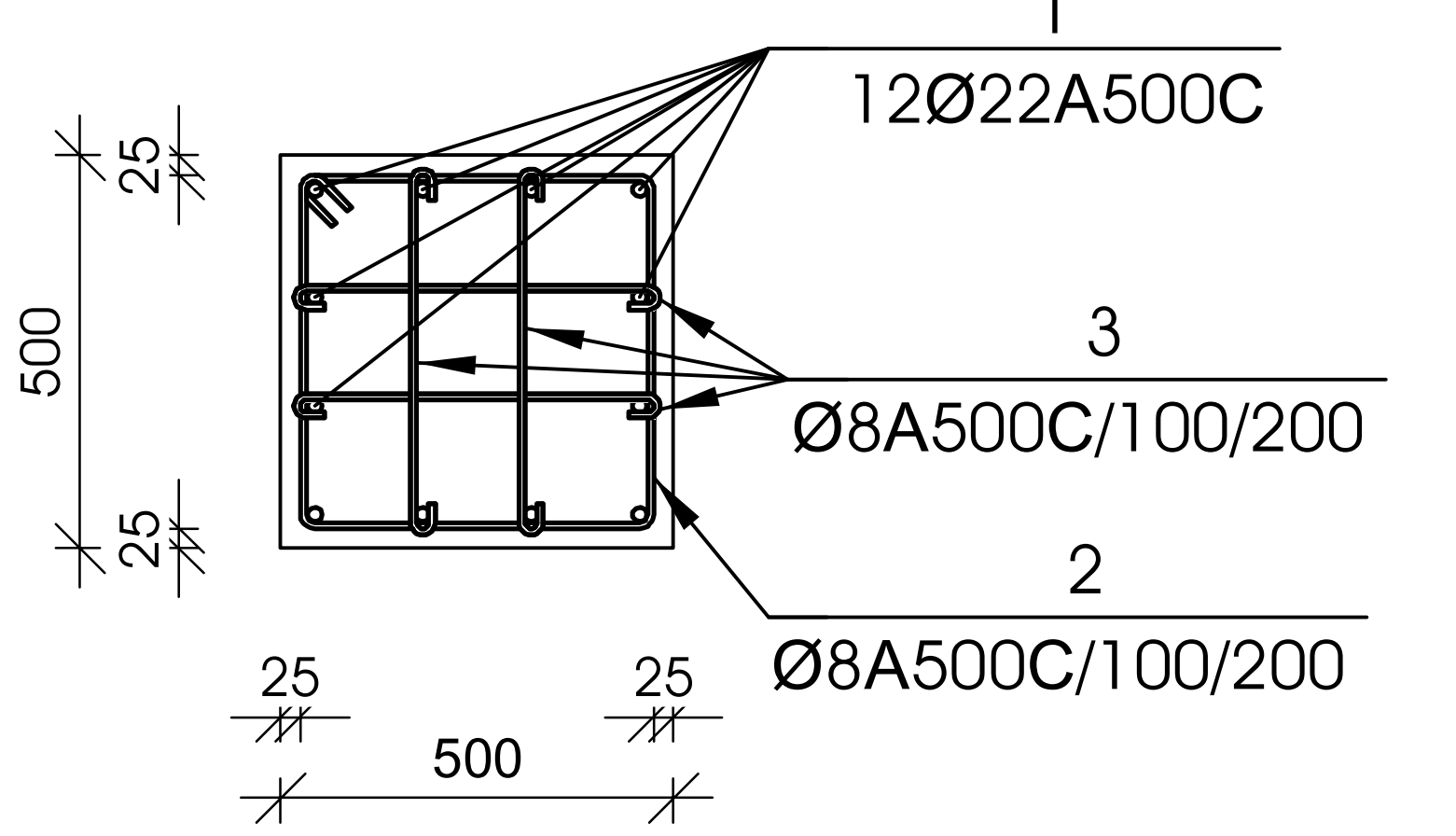

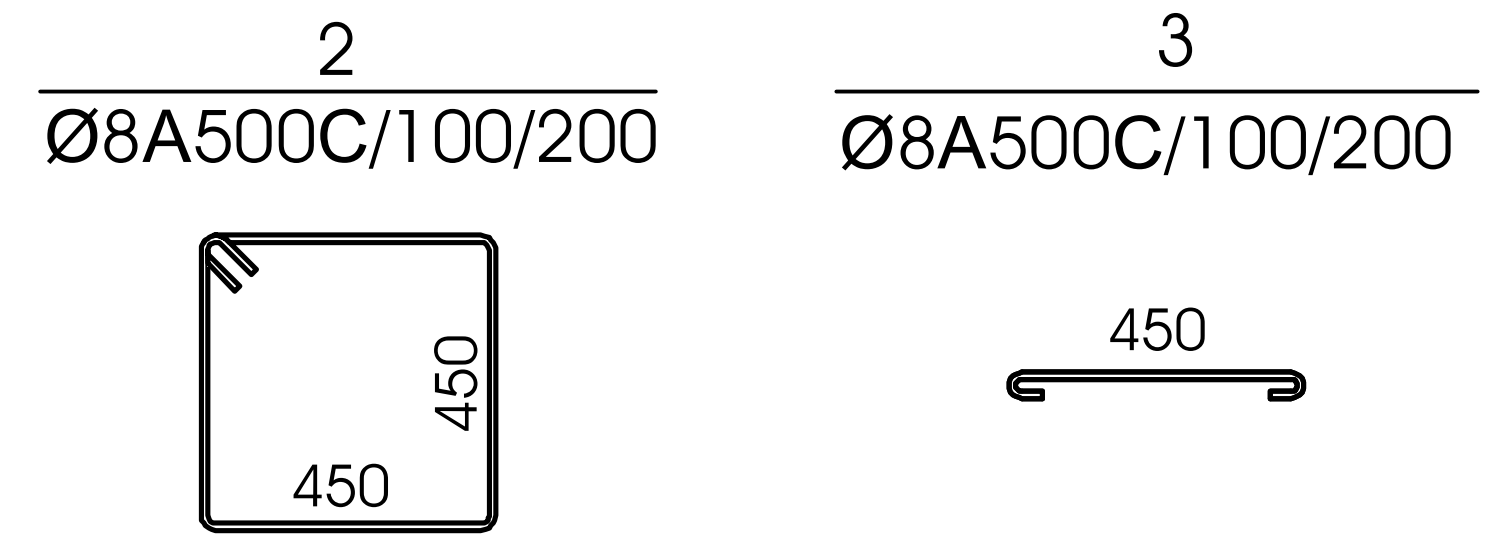

მონოლითური სვეტი ს-24

მ 1:25

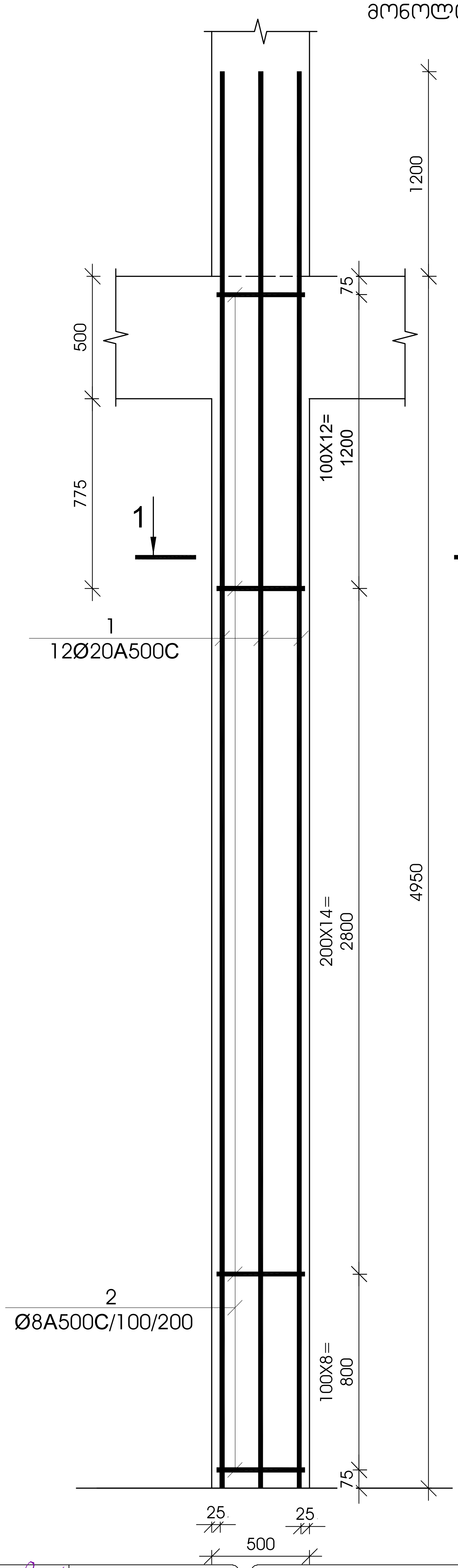

კვეთი 1-1
მ 1:25

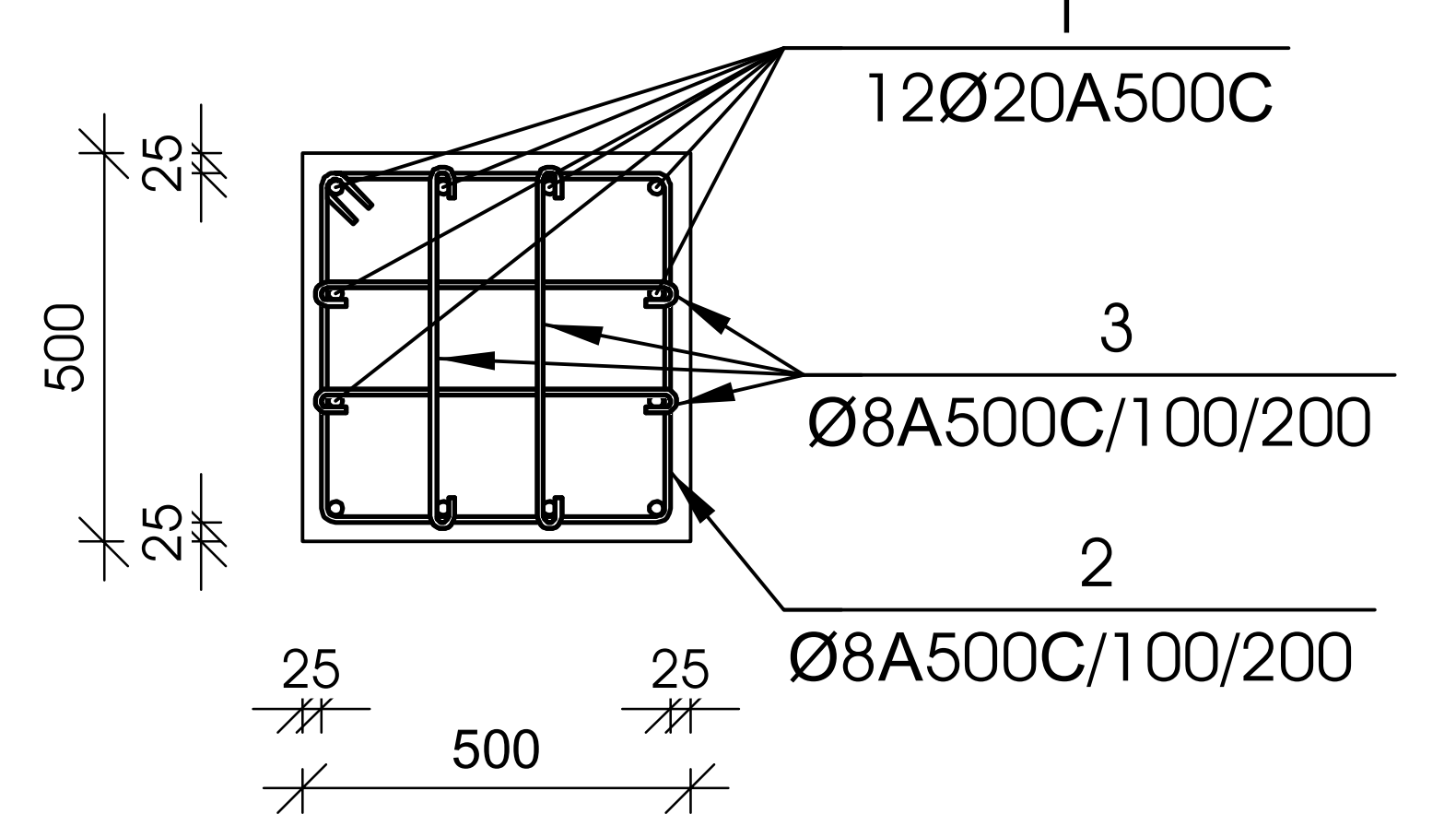

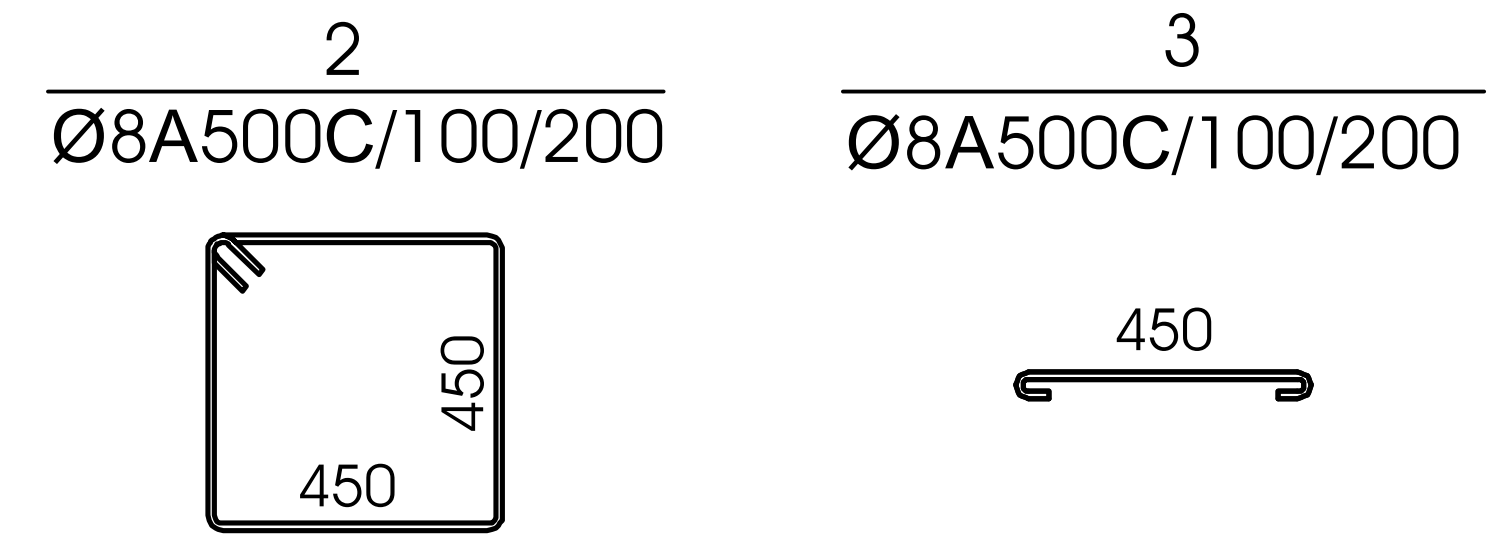

№ პოზ	აღნიშვნა	დასახელება				რაოდ. ელ-ში	წონა, (კგ)		შენიშვნა
							ერთის	საერთო	
მონოლითური სვეტი ს-23 2 ცალი									
1		Ø 22	A500C	L= 6270	მმ	12	18.70	224	
2		Ø 8	A500C	L= 1950	მმ	35	0.77	27	
3		Ø 8	A500C	L= 510	მმ	140	0.20	28	
		ბეტონი					B-25	1.24	კუბ. მ
მონოლითური სვეტი ს-24 3 ცალი									
1		Ø 20	A500C	L= 6150	მმ	12	15.16	182	
2		Ø 8	A500C	L= 1950	მმ	35	0.77	27	
3		Ø 8	A500C	L= 510	მმ	140	0.20	28	
		ბეტონი					B-25	1.24	კუბ. მ

დამკვეთი -

შპს „დელტა კონსტრაქშენი",

ს/კ 402182339

ობიექტი -

ქ. თბილისი, დიღომი (ნაკვ. 01.72.14.014.434)
მრავალფუნქციური კომპლექსი

კონსტრუქციული პროექტი

დაკვეთა	სტადია	ფურცელი	ფურცლები
	მპ	კ-3.12	

დირექტორი	გ. ცომაია
პრ. მთ. არქ.	
პრ. მთ. ინჟ.	გ. ცომაია
დაამუშავა	ა. ცომაია
შეამოწმა	გ. ცომაია

ნახაზი:

მონოლითური სვეტი ს- 23

მონოლითური სვეტი ს- 24

შ.პ.ს.
გეოკონი

თბილისი 2022

მონოლითური სვეტი ს-25

მ 1:25

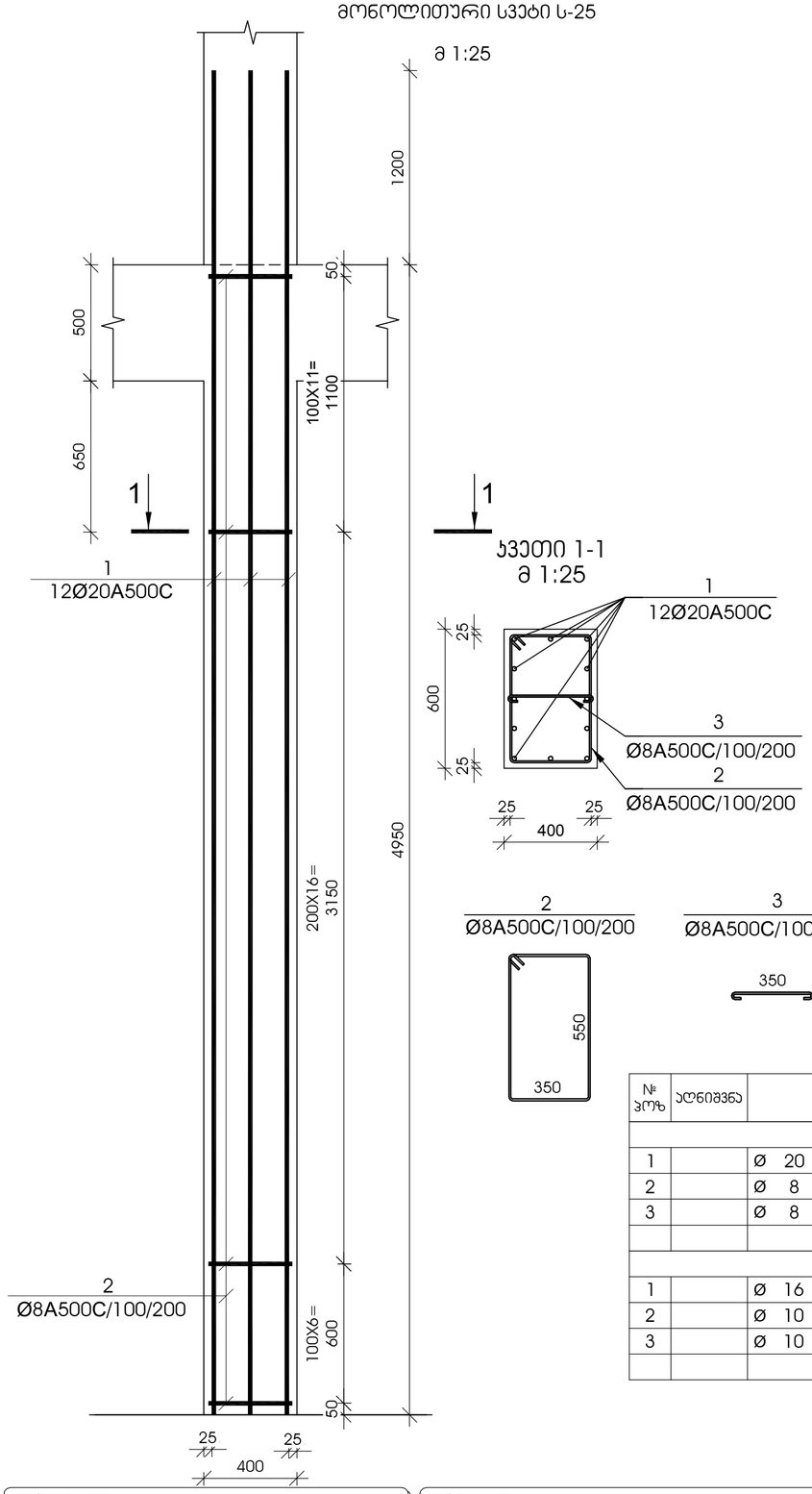

ჯვეთი 1-1

მ 1:25

№ ჯოზ	აღნიშვნა	დასახელება					რაოდ. ელ-მი	წონა, (კგ) ერთ.ის	წონა, (კგ) საერთო	შენიშვნა
მონოლითური სვეტი ს-25 4 ცალი										
1		Ø	20	A500C	L= 6150	მმ	12	15.16	182	
2		Ø	8	A500C	L= 1550	მმ	34	0.61	21	
3		Ø	8	A500C	L= 510	მმ	34	0.20	7	
					ბეტონი			B-25	1.19	კუბ. მ
მონოლითური სვეტი ს-26 5 ცალი										
1		Ø	16	A500C	L= 5910	მმ	12	9.32	112	
2		Ø	10	A500C	L= 1950	მმ	35	1.20	42	
3		Ø	10	A500C	L= 510	მმ	141	0.31	44	
					ბეტონი			B-25	1.24	კუბ. მ

მონოლითური სვეტი ს-26

მ 1:25

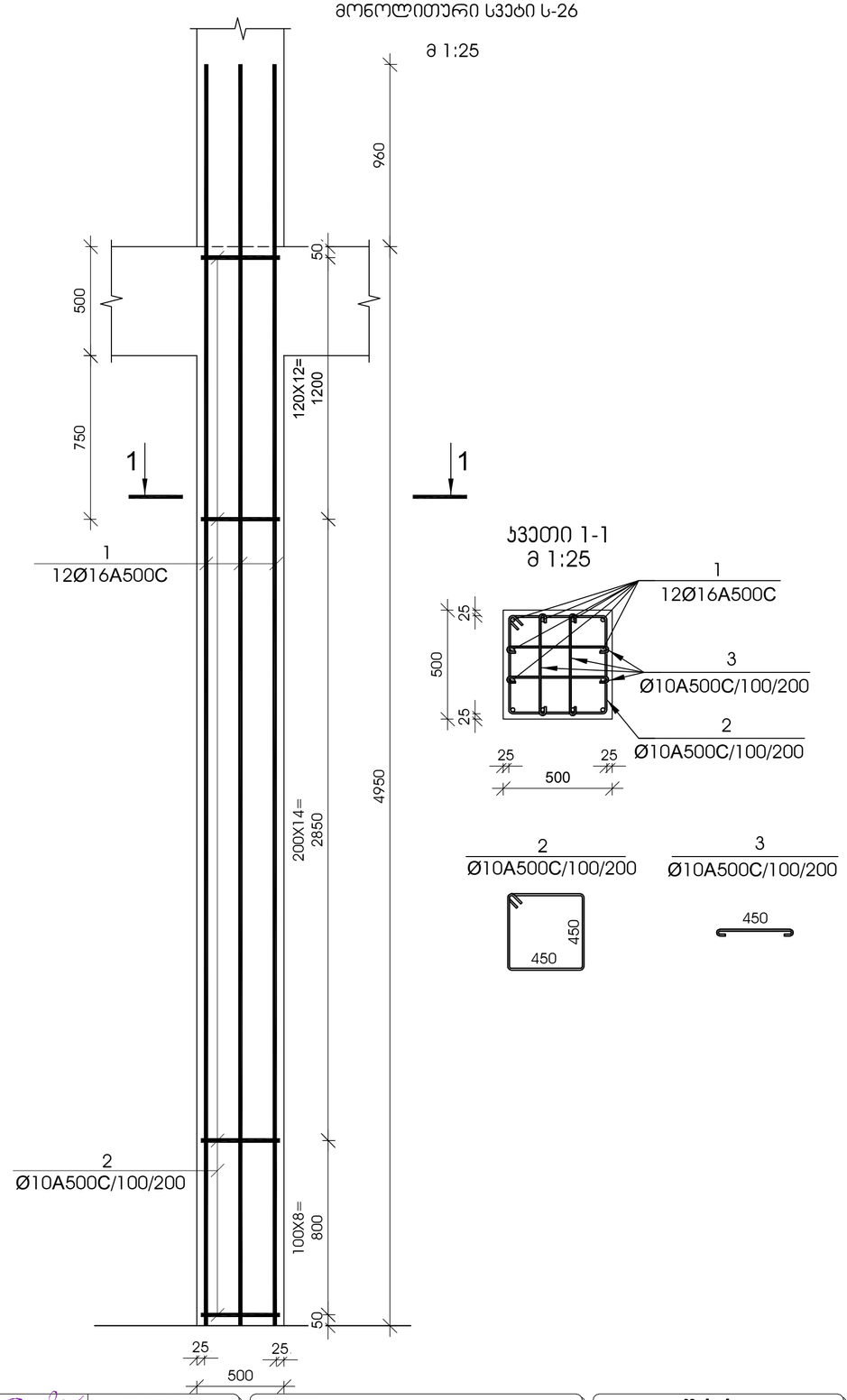

ჯვეთი 1-1

მ 1:25

დამკვეთი -

შპს „დელტა კონსტრაქშენი",

ს/კ 402182339

ობიექტი -

ქ. თბილისი, დიღომი (ნაკვ. 01.72.14.014.434)
მრავალფუნქციური კომპლექსი

კონსტრუქციული პროექტი

დაკვეთა	სტადია	ფურცელი	ფურცლები
	მპ	კ-3.13	

დირექტორი		გ. ცომაია
კონსტრ. მთ. არქ.		
კონსტრ. მთ. ინჟ.		გ. ცომაია
დაამუშავა		ა. ცომაია
შეამოწმა		გ. ცომაია

ნახაზი:

მონოლითური სვეტი ს- 25

მონოლითური სვეტი ს- 26

შ.პ.ს.
გეოკონი
თბილისი 2022

მონოლითური სვეტი ს-27

მ 1:25

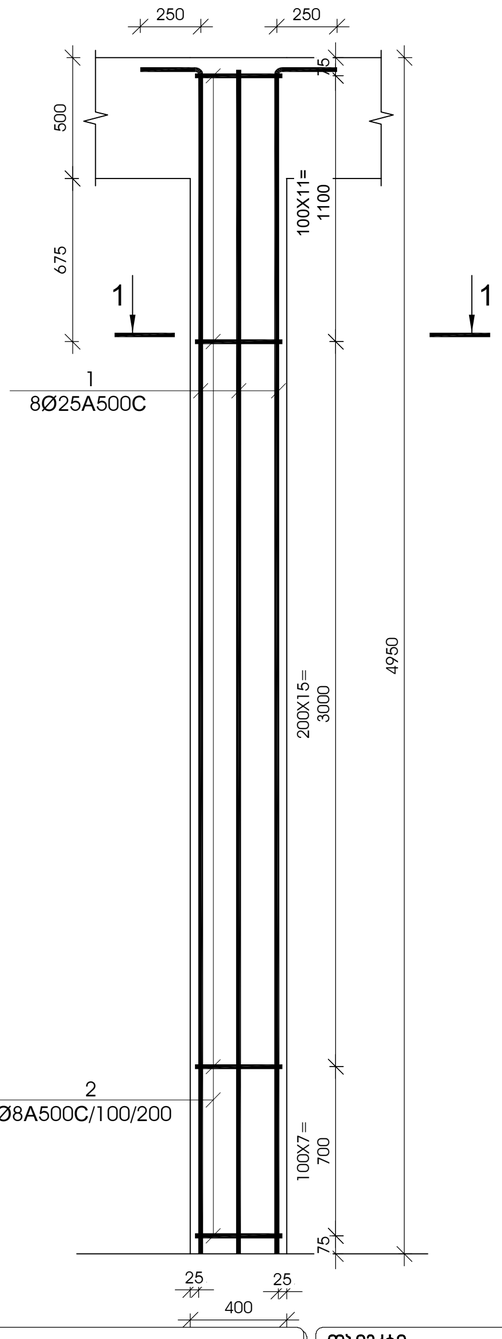

ჯვეთი 1-1

მ 1:25

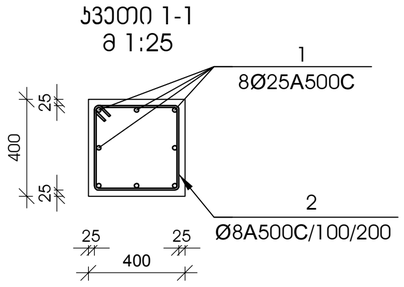



№ პოზ	აღნიშვნა	დასახელება						რაოდ. ელ-ში	წონა, (კგ) ერთ.ის	წონა, (კგ) საერთო	შენიშვნა
მონოლითური სვეტი ს-27 1 ცალი											
1		Ø	25	A500C	L=	5200	მმ	8	20.03	160	
2		Ø	8	A500C	L=	1550	მმ	34	0.61	21	
						ბეტონი			B-25	0.79	კუბ. მ
მონოლითური სვეტი ს-28 3 ცალი											
1		Ø	16	A500C	L=	5200	მმ	8	8.20	66	
2		Ø	8	A500C	L=	1550	მმ	34	0.61	21	
						ბეტონი			B-25	0.79	კუბ. მ

მონოლითური სვეტი ს-28

მ 1:25

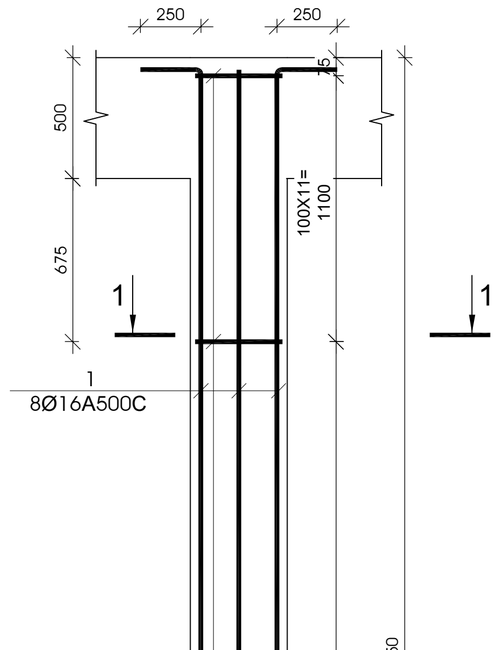

ჯვეთი 1-1

მ 1:25

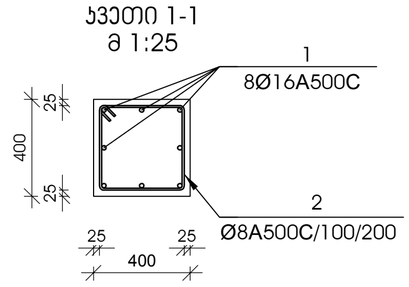

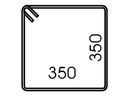

დამკვეთი -	ობიექტი -	კონსტრუქციული პროექტი
შპს „დელტა კონსტრაქშენი",	ქ. თბილისი, დიღომი (ნაკვ. 01.72.14.014.434)	
ს/კ 402182339	მრავალფუნქციური კომპლექსი	

დაკვეთა	სტადია	ფურცელი	ფურცლები
	მპ	ჯ-3.14	

დირექტორი		გ. ცომაია
პრ. მთ. არქ.		
პრ. მთ. ინჟ.		გ. ცომაია
დაამუშავა		ა. ცომაია
შეამოწმა		გ. ცომაია

ნახაზი:

მონოლითური სვეტი ს- 27

მონოლითური სვეტი ს- 28

შ.პ.ს.

გეოკონი

თბილისი 2022

მონოლითური სვეტი ს-29

მ 1:25

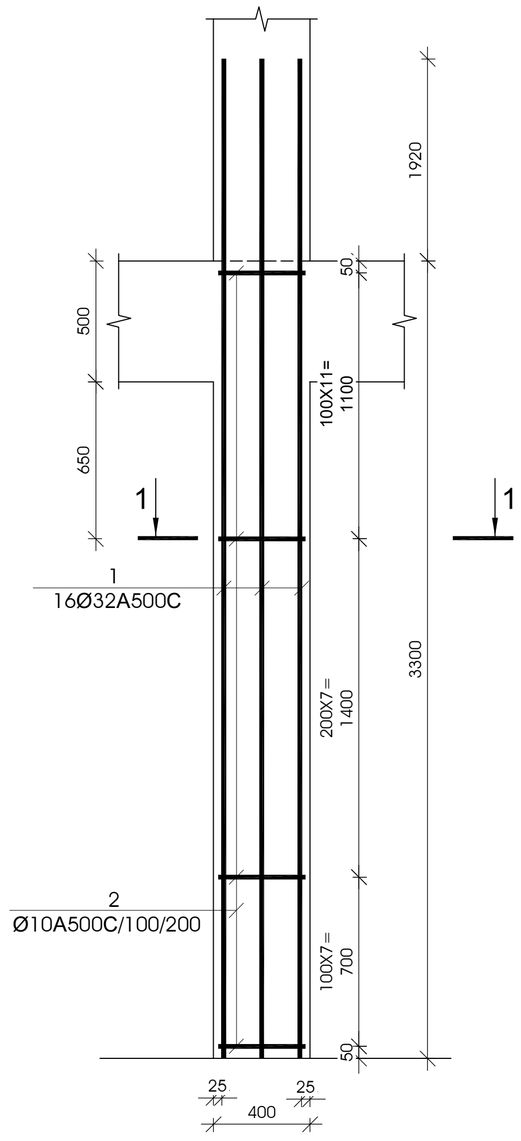

ჯვეთი 1-1

მ 1:25

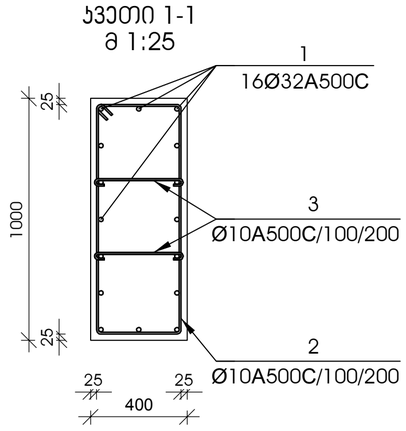

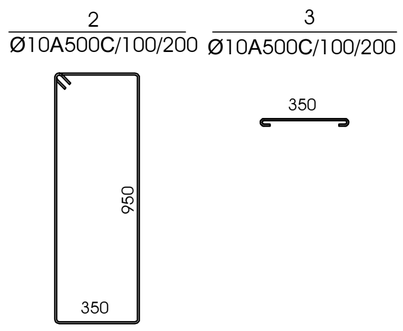

№ პოზ	აღნიშვნა	დასახელება	რაოდ. ელ-ში	წონა, (კგ) ერთ.	წონა, (კგ) საერთო	შენიშვნა
მონოლითური სვეტი ს-29 2 ცალი						
1		Ø 32 A500C L= 5220 მმ	16	32.94	527	
2		Ø 10 A500C L= 1550 მმ	26	0.96	25	
3		Ø 10 A500C L= 510 მმ	52	0.31	16	
		ბეტონი		B-25	1.32	კუბ. მ

მონოლითური სვეტი ს-30

მ 1:25

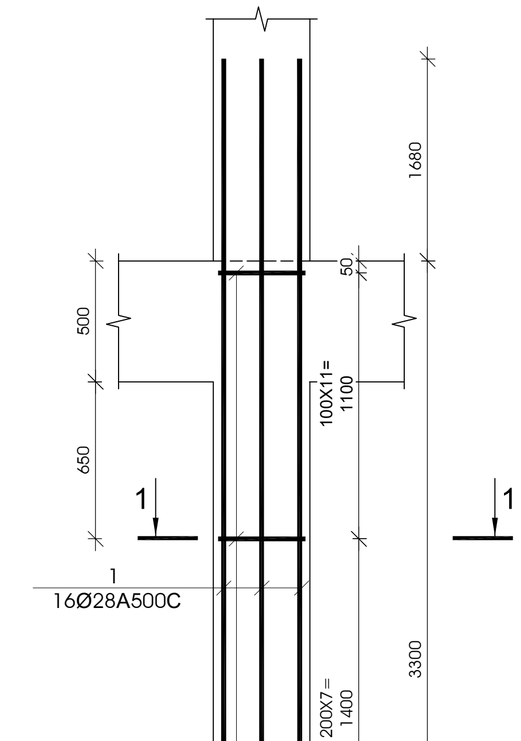

ჯვეთი 1-1

მ 1:25

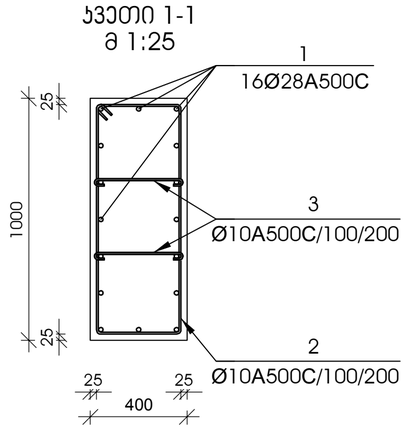

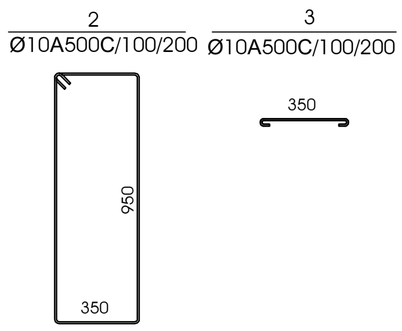

№ პოზ	აღნიშვნა	დასახელება	რაოდ. ელ-ში	წონა, (კგ) ერთ.	წონა, (კგ) საერთო	შენიშვნა
მონოლითური სვეტი ს-30 2 ცალი						
1		Ø 28 A500C L= 4980 მმ	16	24.06	385	
2		Ø 10 A500C L= 1550 მმ	26	0.96	25	
3		Ø 10 A500C L= 510 მმ	52	0.31	16	
		ბეტონი		B-25	1.32	კუბ. მ

დამკვეთი -

შპს „დელტა კონსტრაქშენი",

ს/კ 402182339

ობიექტი -

ქ. თბილისი, დიღომი (ნაკვ. 01.72.14.014.434)
მრავალფუნქციური კომპლექსი

კონსტრუქციული პროექტი

დასკვნა	სტადია	ფურცელი	ფურცლები
	მპ	ჯ-3.15	

დირექტორი		გ. ცომაია
პრ. მთ. არქ.		
პრ. მთ. ინჟ.		გ. ცომაია
დაამუშავა		ა. ცომაია
შეამოწმა		გ. ცომაია

ნახაზი:

მონოლითური სვეტი ს- 29

მონოლითური სვეტი ს- 30

შ.პ.ს.
გეოკონი
თბილისი 2022

მონოლითური სვეტი ს-31

მ 1:25

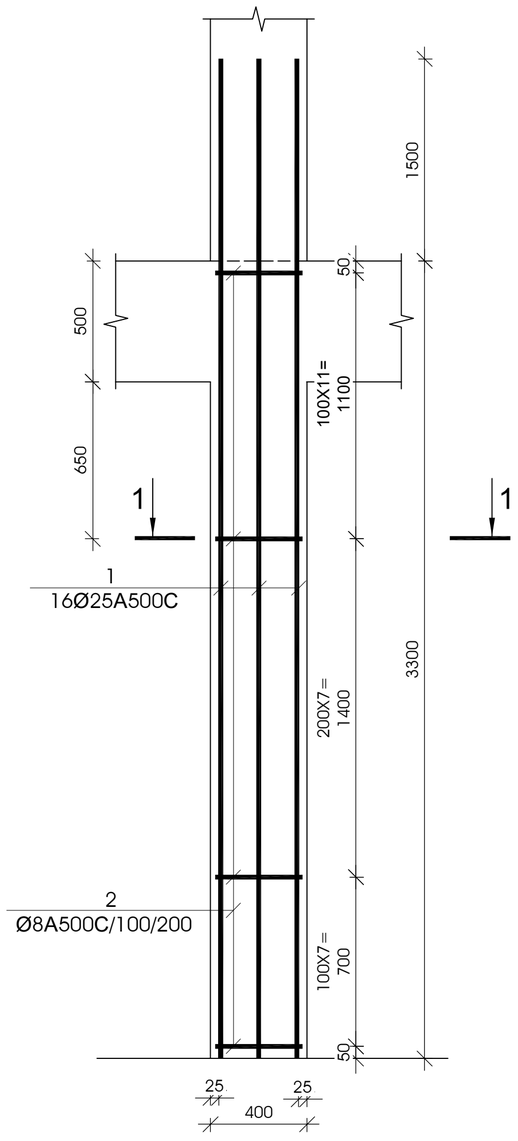

ჯვეთი 1-1

მ 1:25

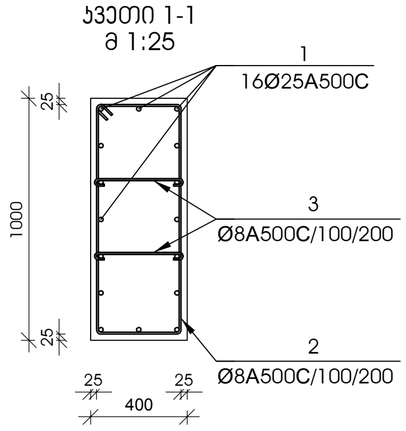

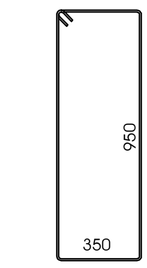



№ პოზ	აღნიშვნა	დასახელება	რაოდ. ელ-ში	წონა, (კგ) ერთ.	წონა, (კგ) საერთო	შენიშვნა
მონოლითური სვეტი ს-31 1 ცალი						
1		Ø 25 A500C L= 4800 მმ	16	18.49	296	
2		Ø 8 A500C L= 1550 მმ	26	0.61	16	
3		Ø 8 A500C L= 510 მმ	52	0.20	10	
		ბეტონი		B-25	1.32	კუბ. მ

მონოლითური სვეტი ს-32

მ 1:25

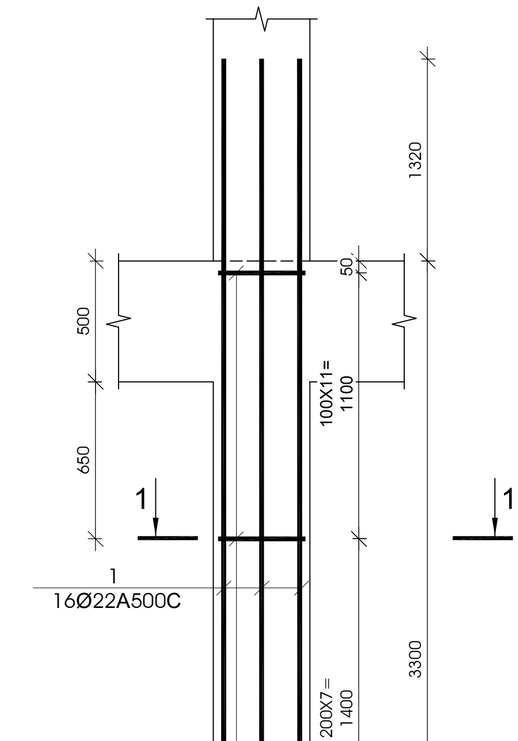

ჯვეთი 1-1

მ 1:25

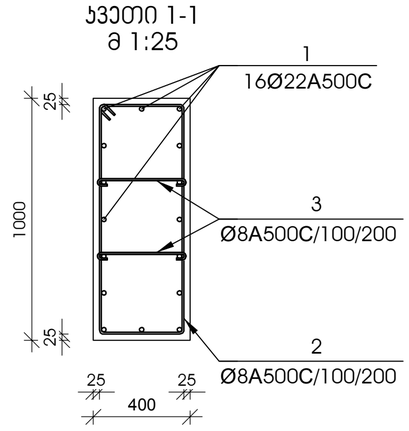

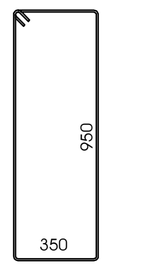



№ პოზ	აღნიშვნა	დასახელება	რაოდ. ელ-ში	წონა, (კგ) ერთ.	წონა, (კგ) საერთო	შენიშვნა
მონოლითური სვეტი ს-32 3 ცალი						
1		Ø 22 A500C L= 4620 მმ	16	13.78	220	
2		Ø 8 A500C L= 1550 მმ	26	0.61	16	
3		Ø 8 A500C L= 510 მმ	52	0.20	10	
		ბეტონი		B-25	1.32	კუბ. მ

დამკვეთი -

შპს „დელტა კონსტრაქშენი",

ს/კ 402182339

ობიექტი -

ქ. თბილისი, დიღომი (ნაკვ. 01.72.14.014.434)
მრავალფუნქციური კომპლექსი

კონსტრუქციული პროექტი

დასკვნა	სტადია	ფურცელი	ფურცლები
	მპ	ჯ-3.16	

დირექტორი		გ. ცომაია
პრ. მთ. არქ.		
პრ. მთ. ინჟ.		გ. ცომაია
დაამუშავა		ა. ცომაია
შეამოწმა		გ. ცომაია

ნახაზი:

მონოლითური სვეტი ს- 31

მონოლითური სვეტი ს- 32

შ.პ.ს.
გეოკონი
თბილისი 2022

მონოლითური სვეტი ს-33

მ 1:25

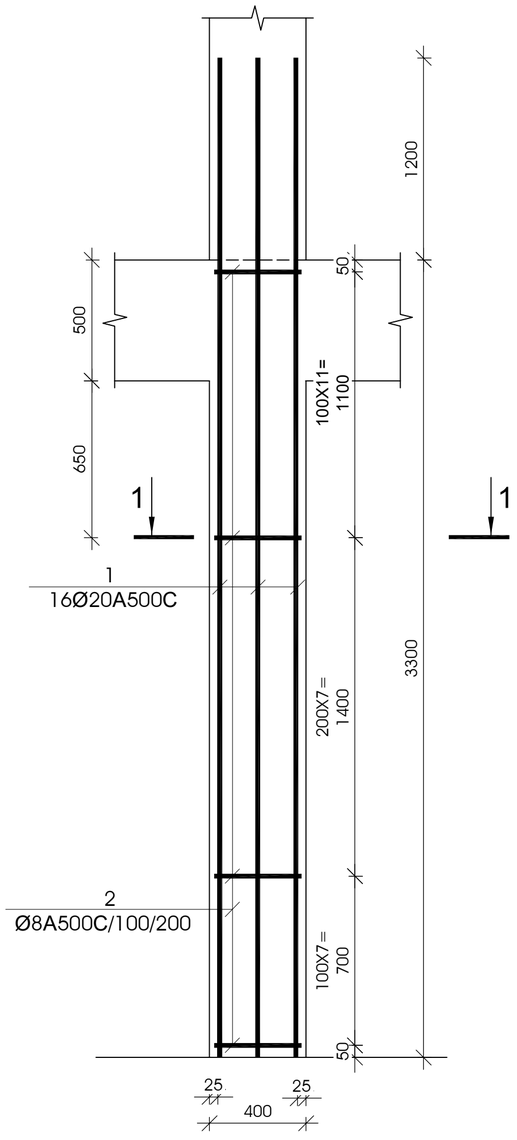

ჯვეთი 1-1

მ 1:25

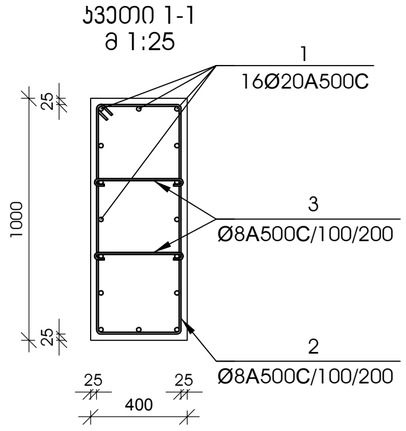

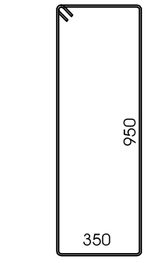

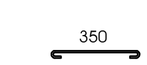

№ პოზ	აღნიშვნა	დასახელება	რაოდ. ელ-ში	წონა, (კგ) ერთ.	წონა, (კგ) საერთო	შენიშვნა
მონოლითური სვეტი ს-33 23 ცალი						
1		Ø 20 A500C L= 4500 მმ	16	11.09	177	
2		Ø 8 A500C L= 1550 მმ	26	0.61	16	
3		Ø 8 A500C L= 510 მმ	52	0.20	10	
		ბეტონი		B-25	1.32	კუბ. მ

მონოლითური სვეტი ს-34

მ 1:25

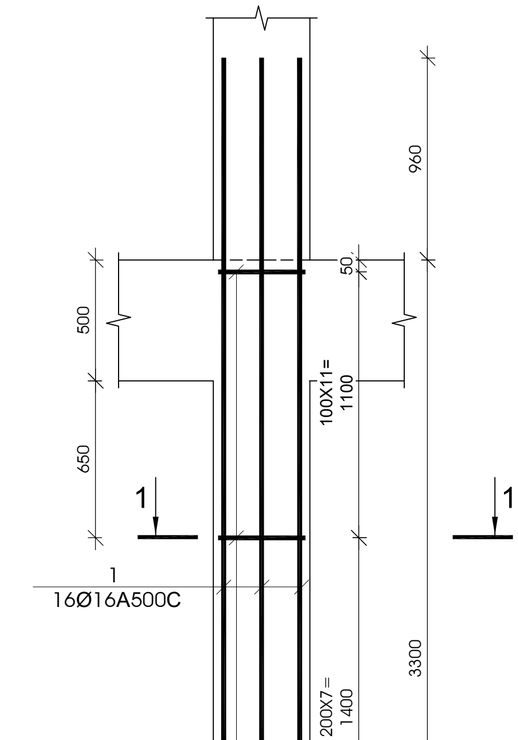

ჯვეთი 1-1

მ 1:25

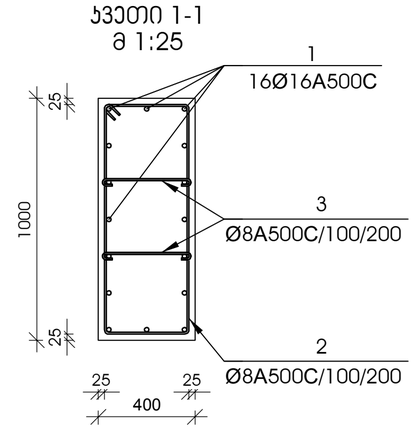

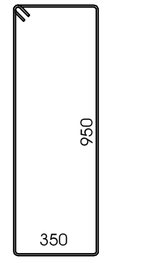

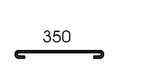

№ პოზ	აღნიშვნა	დასახელება	რაოდ. ელ-ში	წონა, (კგ) ერთ.	წონა, (კგ) საერთო	შენიშვნა
მონოლითური სვეტი ს-34 128 ცალი						
1		Ø 16 A500C L= 4260 მმ	16	6.72	108	
2		Ø 8 A500C L= 1550 მმ	26	0.61	16	
3		Ø 8 A500C L= 510 მმ	52	0.20	10	
		ბეტონი		B-25	1.32	კუბ. მ

დამკვეთი -

შპს „დელტა კონსტრაქშენი",

ს/კ 402182339

ობიექტი -

ქ. თბილისი, დიღომი (ნაკვ. 01.72.14.014.434)
მრავალფუნქციური კომპლექსი

კონსტრუქციული პროექტი

დასკვნა	სტადია	ფურცელი	ფურცლები
	მპ	კ-3.17	

დირექტორი		გ. ცომაია
პრ. მთ. არქ.		
პრ. მთ. ინჟ.		გ. ცომაია
დაამუშავა		ა. ცომაია
შეამოწმა		გ. ცომაია

ნახაზი:

მონოლითური სვეტი ს- 33

მონოლითური სვეტი ს- 34

შ.პ.ს.
გეოკონი
თბილისი 2022

მონოლითური სვეტი ს-35

მ 1:25

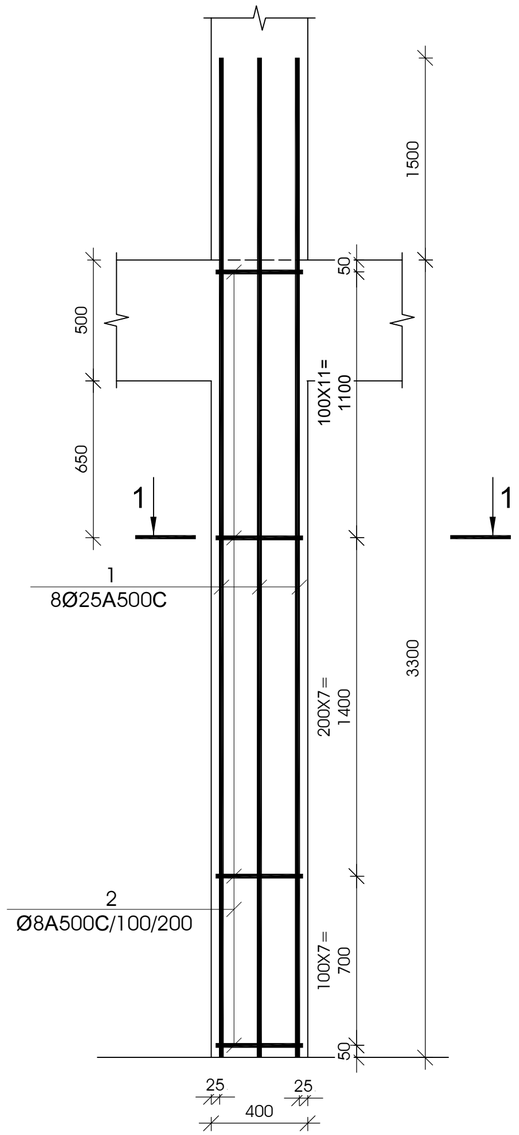

კვეთი 1-1

მ 1:25

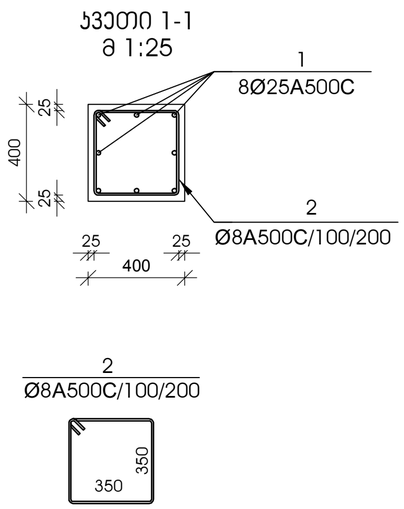

№ პოზ	ალნიშვნა	დასახელება				რაოდ. ელ-ში	წონა, (კგ)		შენიშვნა
							ერთის	საერთო	
მონოლითური სვეტი ს-35 1 ცალი									
1		Ø 25	A500C	L= 4800	მმ	8	18.49	148	
2		Ø 8	A500C	L= 1550	მმ	26	0.61	16	
				ბეტონი			B-25	0.53	კუბ. მ

მონოლითური სვეტი ს-36

მ 1:25

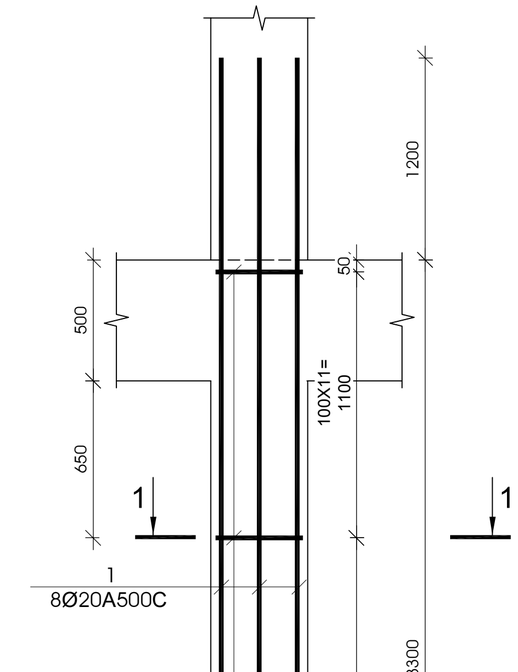

კვეთი 1-1

მ 1:25

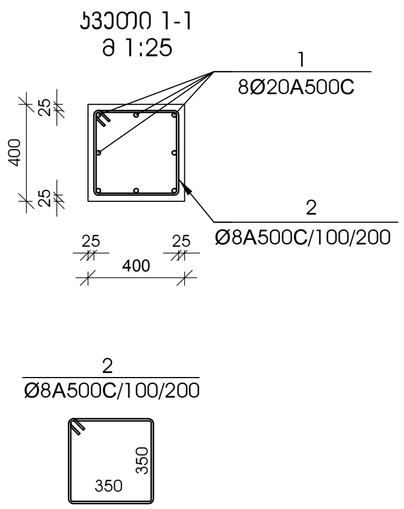

№ პოზ	ალნიშვნა	დასახელება				რაოდ. ელ-ში	წონა, (კგ)		შენიშვნა
							ერთის	საერთო	
მონოლითური სვეტი ს-36 3 ცალი									
1		Ø 20	A500C	L= 4500	მმ	8	11.09	89	
2		Ø 8	A500C	L= 1550	მმ	26	0.61	16	
				ბეტონი			B-25	0.53	კუბ. მ

დამკვეთი -

შპს „დელტა კონსტრაქშენი",

ს/კ 402182339

ობიექტი -

ქ. თბილისი, დიღომი (ნაკვ. 01.72.14.014.434)
მრავალფუნქციური კომპლექსი

კონსტრუქციული პროექტი

დაკვეთა	სტადია	ფურცელი	ფურცლები
	მპ	კ-3.18	

დირექტორი		გ. ცომაია
პრ. მთ. არქ.		
პრ. მთ. ინჟ.		გ. ცომაია
დაამუშავა		ა. ცომაია
შეამოწმა		გ. ცომაია

ნახაზი:

მონოლითური სვეტი ს- 35

მონოლითური სვეტი ს- 36

შ.პ.ს.
გეოკონი
თბილისი 2022

მონოლითური სვეტი ს-37

მ 1:25

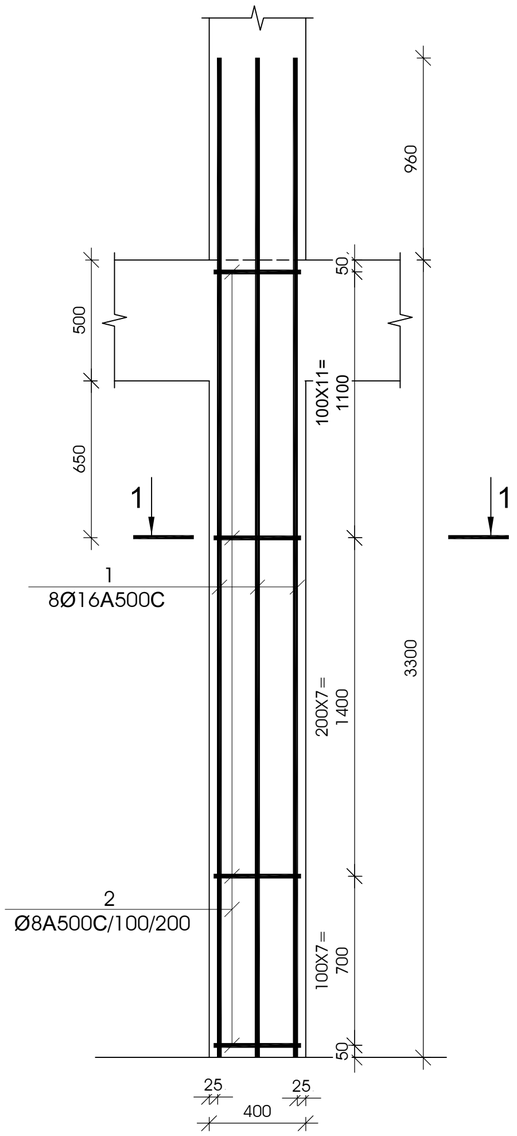

ჯვეთი 1-1

მ 1:25

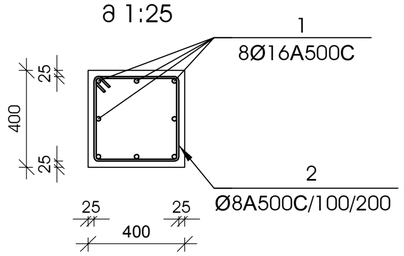

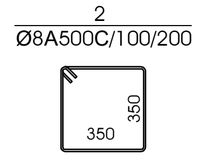

№ პოზ	აღნიშვნა	დასახელება	რაოდ. ელ-ში	წონა, (კგ) ერთის	წონა, (კგ) საერთო	შენიშვნა
მონოლითური სვეტი ს-37 6 ცალი						
1		Ø 16 A500C L= 4260 მმ	8	6.72	54	
2		Ø 8 A500C L= 1550 მმ	26	0.61	16	
		ბეტონი		B-25	0.53	კუბ. მ

მონოლითური სვეტი ს-38

მ 1:25

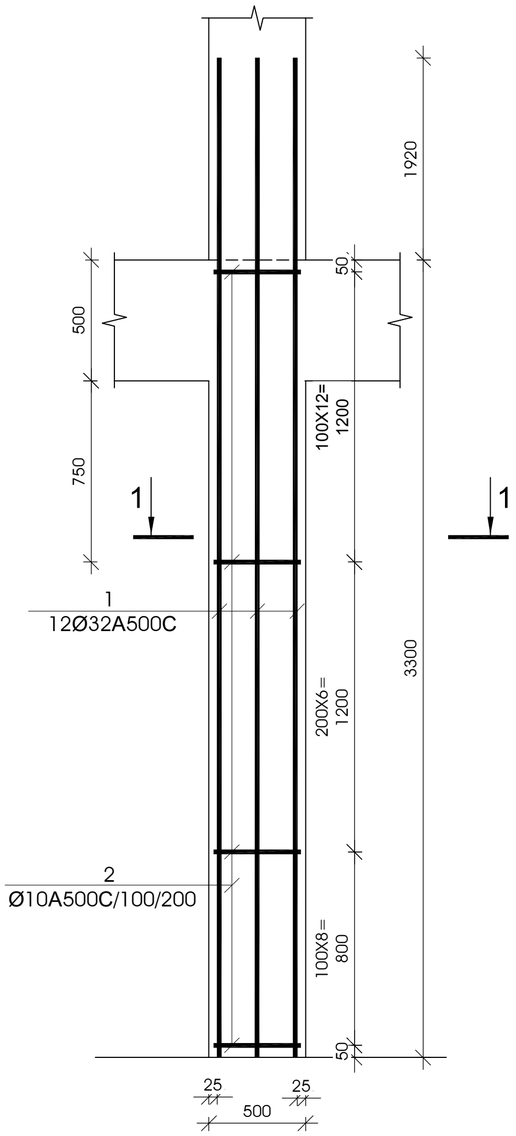

ჯვეთი 1-1

მ 1:25

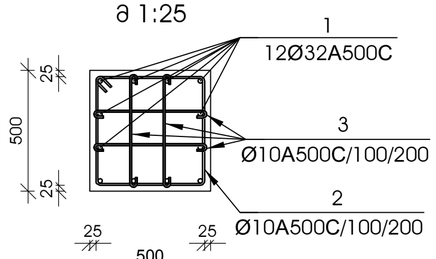

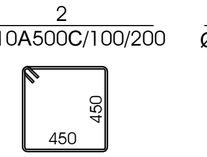

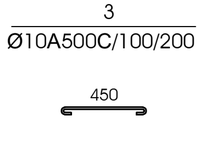

№ პოზ	აღნიშვნა	დასახელება	რაოდ. ელ-ში	წონა, (კგ) ერთის	წონა, (კგ) საერთო	შენიშვნა
მონოლითური სვეტი ს-38 4 ცალი						
1		Ø 32 A500C L= 5220 მმ	12	32.94	395	
2		Ø 10 A500C L= 1950 მმ	27	1.20	32	
3		Ø 10 A500C L= 510 მმ	108	0.31	34	
		ბეტონი	e	B-25	0.82	კუბ. მ

დამკვეთი -

შპს „დელტა კონსტრაქშენი",

ს/კ 402182339

ობიექტი -

ქ. თბილისი, დიღომი (ნაკვ. 01.72.14.014.434)
მრავალფუნქციური კომპლექსი

კონსტრუქციული პროექტი

დაკვეთა	სტადია	ფურცელი	ფურცლები
	მპ	კ-3.19	

დირექტორი		გ. ცომაია
პრ. მთ. არქ.		
პრ. მთ. ინჟ.		გ. ცომაია
დაამუშავა		ა. ცომაია
შეამოწმა		გ. ცომაია

ნახაზი:

მონოლითური სვეტი ს- 37

მონოლითური სვეტი ს- 38

შ.პ.ს.
გეოკონი
თბილისი 2022

მონოლითური სვეტი ს-39

მ 1:25

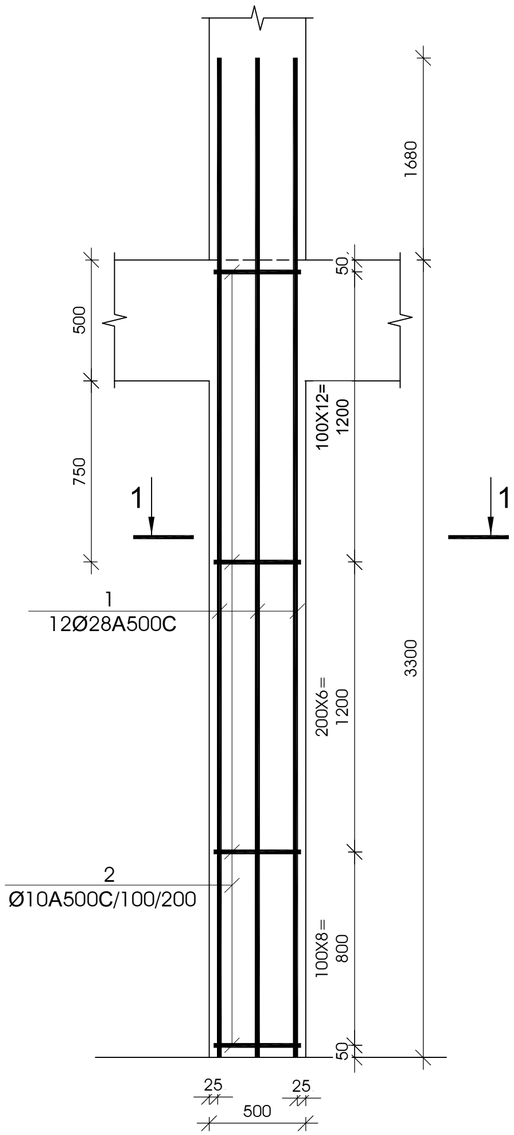

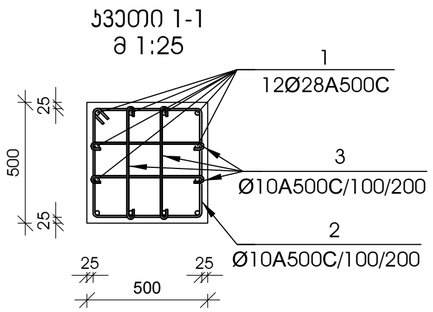

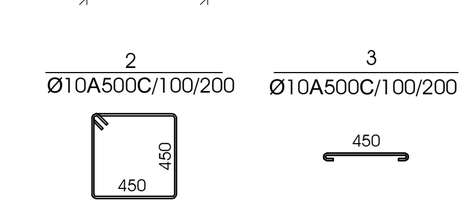

№ პოზ	აღნიშვნა	დასახელება	რაოდ. ელ-ში	წონა, (კგ) ერთის	წონა, (კგ) საერთო	შენიშვნა
მონოლითური სვეტი ს-39 3 ცალი						
1		Ø 28 A500C L= 4980 მმ	12	24.06	289	
2		Ø 10 A500C L= 1950 მმ	27	1.20	32	
3		Ø 10 A500C L= 510 მმ	108	0.31	34	
		ბეტონი		B-25	0.82	კუბ. მ

მონოლითური სვეტი ს-40

მ 1:25

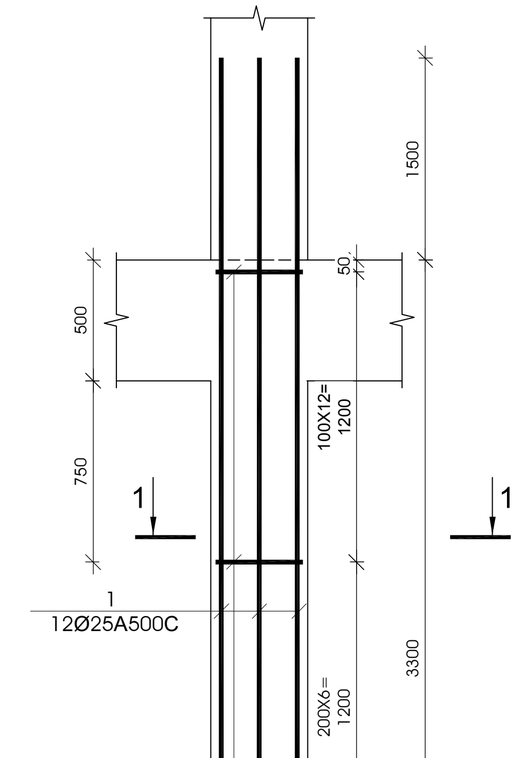

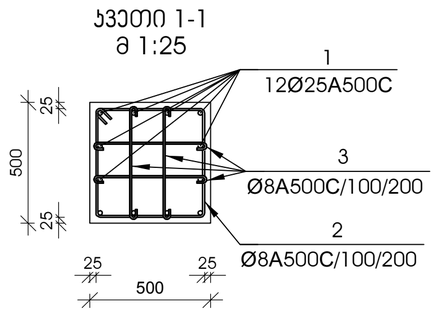

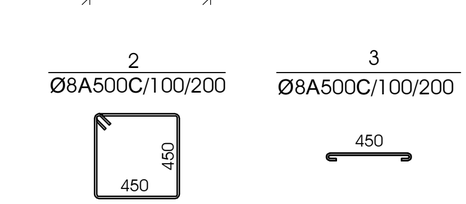

№ პოზ	აღნიშვნა	დასახელება	რაოდ. ელ-ში	წონა, (კგ) ერთის	წონა, (კგ) საერთო	შენიშვნა
მონოლითური სვეტი ს-40 4 ცალი						
1		Ø 25 A500C L= 4800 მმ	12	18.49	222	
2		Ø 8 A500C L= 1950 მმ	27	0.77	21	
3		Ø 8 A500C L= 510 მმ	108	0.20	22	
		ბეტონი		B-25	0.82	კუბ. მ

დამკვეთი -

შპს „დელტა კონსტრაქშენი",

ს/კ 402182339

ობიექტი -

ქ. თბილისი, დიღომი (ნაკვ. 01.72.14.014.434)
მრავალფუნქციური კომპლექსი

კონსტრუქციული პროექტი

დაკვეთა	სტადია	ფურცელი	ფურცლები
	მპ	კ-3.20	

დირექტორი		გ. ცომაია
პრ. მთ. არქ.		
პრ. მთ. ინჟ.		გ. ცომაია
დაამუშავა		ა. ცომაია
შეამოწმა		გ. ცომაია

ნახაზი:

მონოლითური სვეტი ს- 39

მონოლითური სვეტი ს- 40

შ.პ.ს.
გეოკონი
თბილისი 2022

მონოლითური სვეტი ს-41

მ 1:25

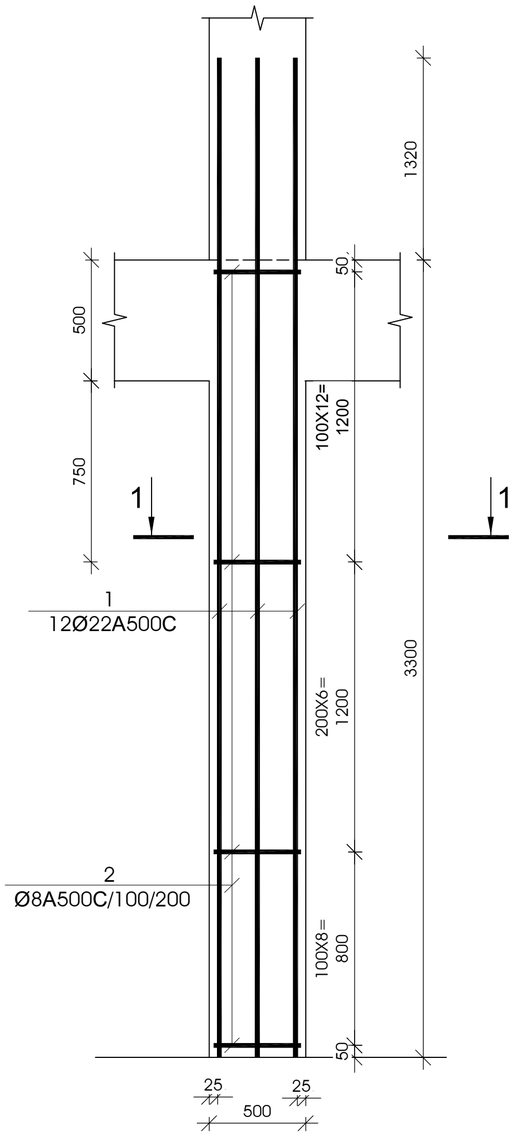

ჯვეთი 1-1

მ 1:25

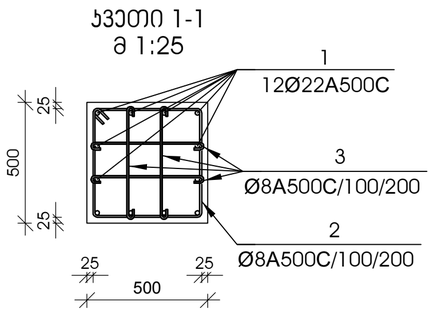

2
Ø8A500C/100/200



3
Ø8A500C/100/200



№ პოზ	აღნიშვნა	დასახელება					რაოდ. ელ-ში	წონა, (კგ) ერთის	წონა, (კგ) საერთო	შენიშვნა
მონოლითური სვეტი ს-41 8 ცალი										
1		Ø	22	A500C	L=	4620	მმ	12	13.78	165	
2		Ø	8	A500C	L=	1950	მმ	27	0.77	21	
3		Ø	8	A500C	L=	510	მმ	108	0.20	22	
		ბეტონი							B-25	0.82	კუბ. მ

მონოლითური სვეტი ს-42

მ 1:25

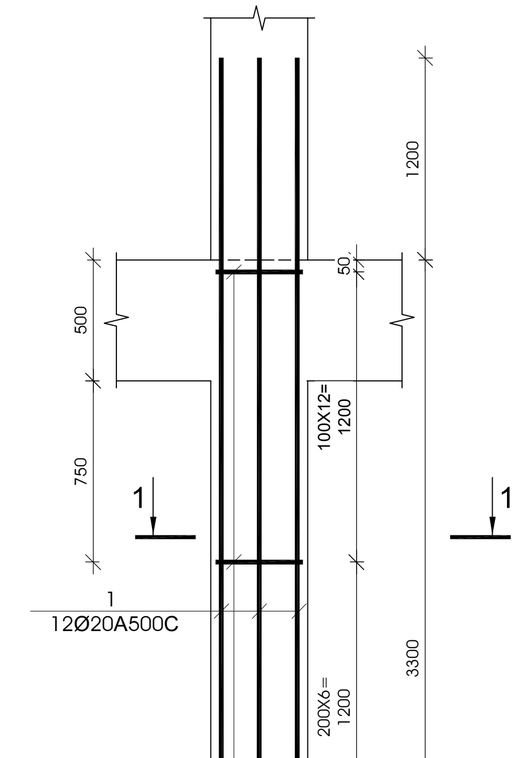

ჯვეთი 1-1

მ 1:25

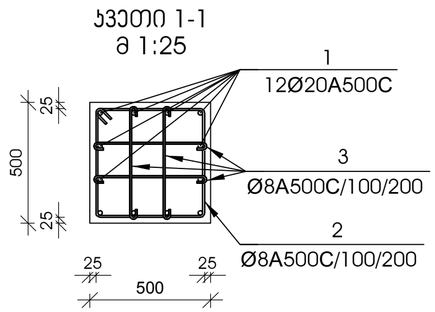

2
Ø8A500C/100/200

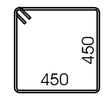

3
Ø8A500C/100/200

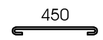

№ პოზ	აღნიშვნა	დასახელება					რაოდ. ელ-ში	წონა, (კგ) ერთის	წონა, (კგ) საერთო	შენიშვნა
მონოლითური სვეტი ს-42 22 ცალი										
1		Ø	20	A500C	L=	4500	მმ	12	11.09	133	
2		Ø	8	A500C	L=	1950	მმ	27	0.77	21	
3		Ø	8	A500C	L=	510	მმ	108	0.20	22	
		ბეტონი							B-25	0.82	კუბ. მ

დამკვეთი -

შპს „დელტა კონსტრაქშენი",

ს/კ 402182339

ობიექტი -

ქ. თბილისი, დიღომი (ნაკვ. 01.72.14.014.434)
მრავალფუნქციური კომპლექსი

კონსტრუქციული პროექტი

დაკვეთა	სტადია	ფურცელი	ფურცლები
	მპ	კ-3.21	

დირექტორი		გ. ცომაია
პრ. მთ. არქ.		
პრ. მთ. ინჟ.		გ. ცომაია
დაამუშავა		ა. ცომაია
შეამოწმა		გ. ცომაია

ნახაზი:

მონოლითური სვეტი ს- 41

მონოლითური სვეტი ს- 42

შ.პ.ს.
გეოკონი
თბილისი 2022

მონოლითური სვეტი ს-43

მ 1:25

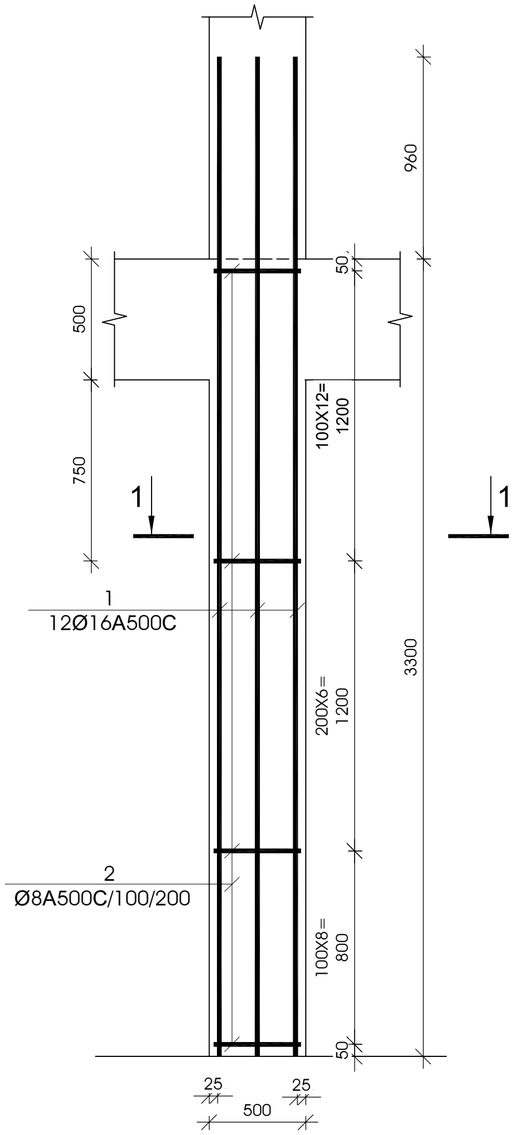

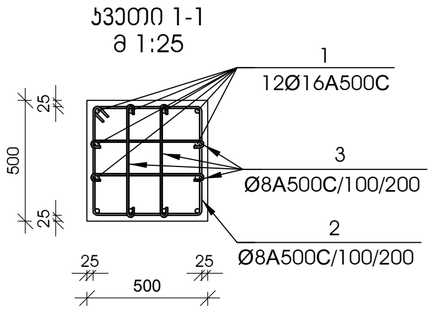

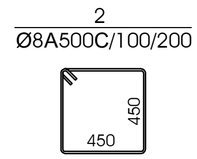

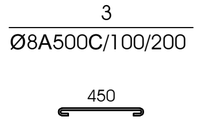

№ პოზ	აღნიშვნა	დასახელება	რაოდ. ელ-ში	წონა, (კგ) ერთის	წონა, (კგ) საერთო	შენიშვნა
მონოლითური სვეტი ს-43 57 ცალი						
1		Ø 16 A500C L= 4260 მმ	12	6.72	81	
2		Ø 8 A500C L= 1950 მმ	27	0.77	21	
3		Ø 8 A500C L= 510 მმ	108	0.20	22	
		ბეტონი		B-25	0.82	კუბ. მ

მონოლითური სვეტი ს-44

მ 1:25

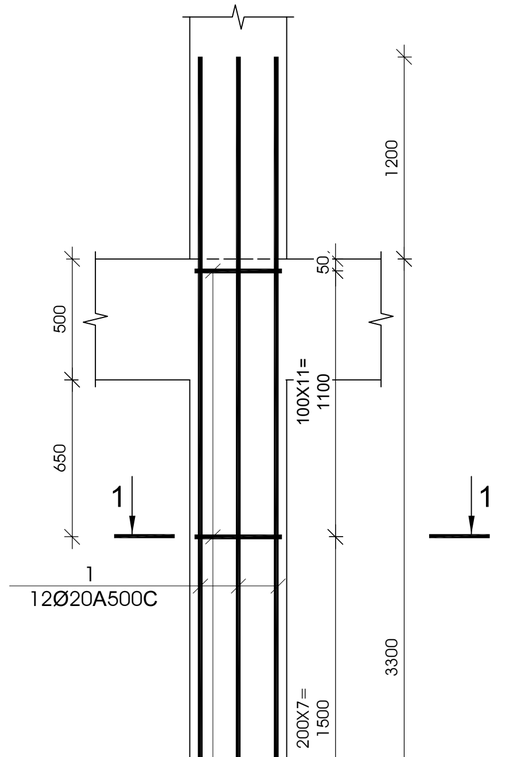

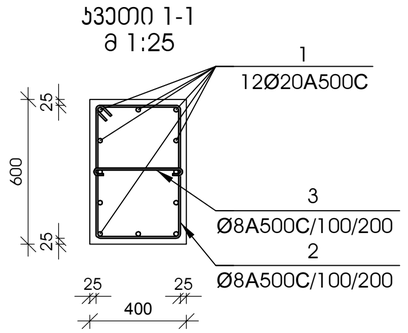

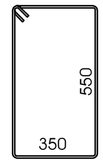



№ პოზ	აღნიშვნა	დასახელება	რაოდ. ელ-ში	წონა, (კგ) ერთის	წონა, (კგ) საერთო	შენიშვნა
მონოლითური სვეტი ს-44 3 ცალი						
1		Ø 20 A500C L= 4500 მმ	12	11.09	133	
2		Ø 8 A500C L= 1550 მმ	25	0.61	16	
3		Ø 8 A500C L= 510 მმ	25	0.20	5	
		ბეტონი		B-25	0.79	კუბ. მ

დამკვეთი -

შპს „დელტა კონსტრაქშენი",

ს/კ 402182339

ობიექტი -

ქ. თბილისი, დიღომი (ნაკვ. 01.72.14.014.434)
მრავალფუნქციური კომპლექსი

კონსტრუქციული პროექტი

დაკვეთა	სტადია	ფურცელი	ფურცლები
	მპ	კ-3.22	

დირექტორი		გ. ცომაია
პრ. მთ. არქ.		
პრ. მთ. ინჟ.		გ. ცომაია
დაამუშავა		ა. ცომაია
შეამოწმა		გ. ცომაია

ნახაზი:

მონოლითური სვეტი ს- 43

მონოლითური სვეტი ს- 44

შ.პ.ს.
გეოკონი
თბილისი 2022

მონოლითური სვეტი ს-45

მ 1:25

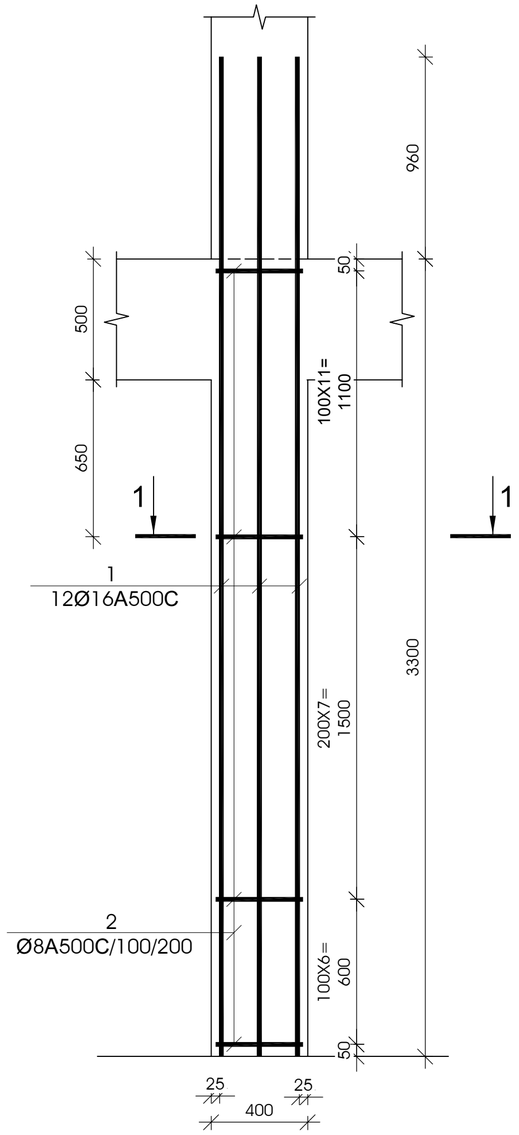

ჯვეთი 1-1

მ 1:25

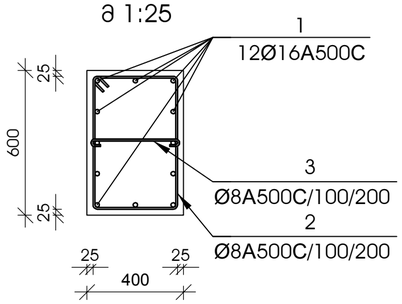

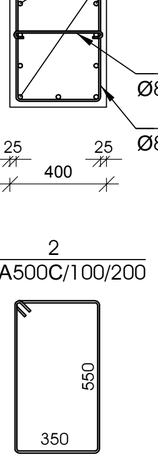

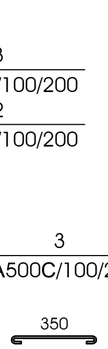

№ პოზ	აღნიშვნა	დასახელება	რაოდ. ელ-ში	წონა, (კგ) ერთის	წონა, (კგ) საერთო	შენიშვნა
მონოლითური სვეტი ს-45 6 ცალი						
1		Ø 16 A500C L= 4260 მმ	12	6.72	81	
2		Ø 8 A500C L= 1550 მმ	25	0.61	16	
3		Ø 8 A500C L= 510 მმ	25	0.20	5	
		ბეტონი		B-25	0.79	კუბ. მ

მონოლითური სვეტი ს-46

მ 1:25

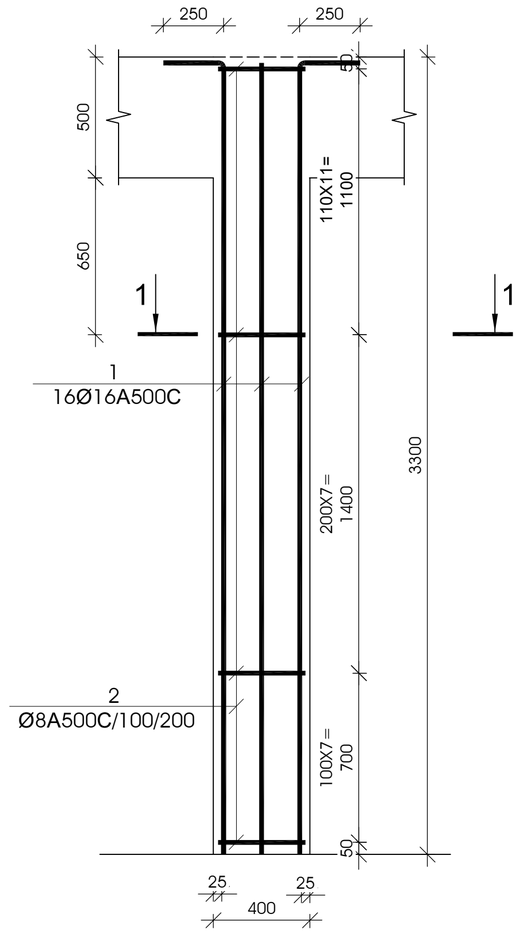

ჯვეთი 1-1

მ 1:25

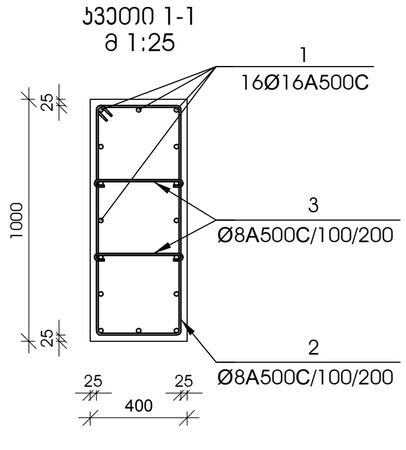

№ პოზ	აღნიშვნა	დასახელება	რაოდ. ელ-ში	წონა, (კგ) ერთის	წონა, (კგ) საერთო	შენიშვნა
მონოლითური სვეტი ს-46 8 ცალი						
1		Ø 16 A500C L= 3550 მმ	16	5.60	90	
2		Ø 8 A500C L= 1550 მმ	26	0.61	16	
3		Ø 8 A500C L= 510 მმ	52	0.20	10	
		ბეტონი		B-25	1.32	კუბ. მ

დამკვეთი -

შპს „დელტა კონსტრაქშენი",

ს/კ 402182339

ობიექტი -

ქ. თბილისი, დიღომი (ნაკვ. 01.72.14.014.434)
მრავალფუნქციური კომპლექსი

კონსტრუქციული პროექტი

დაკვეთა	სტადია	ფურცელი	ფურცლები
	მპ	კ-3.23	

დირექტორი		გ. ცომაია
პრ. მთ. არქ.		
პრ. მთ. ინჟ.		გ. ცომაია
დაამუშავა		ა. ცომაია
შეამოწმა		გ. ცომაია

ნახაზი:

მონოლითური სვეტი ს- 45

მონოლითური სვეტი ს- 46

შ.პ.ს.
გეოკონი
თბილისი 2022

მონოლითური სვეტი ს-47

მ 1:25

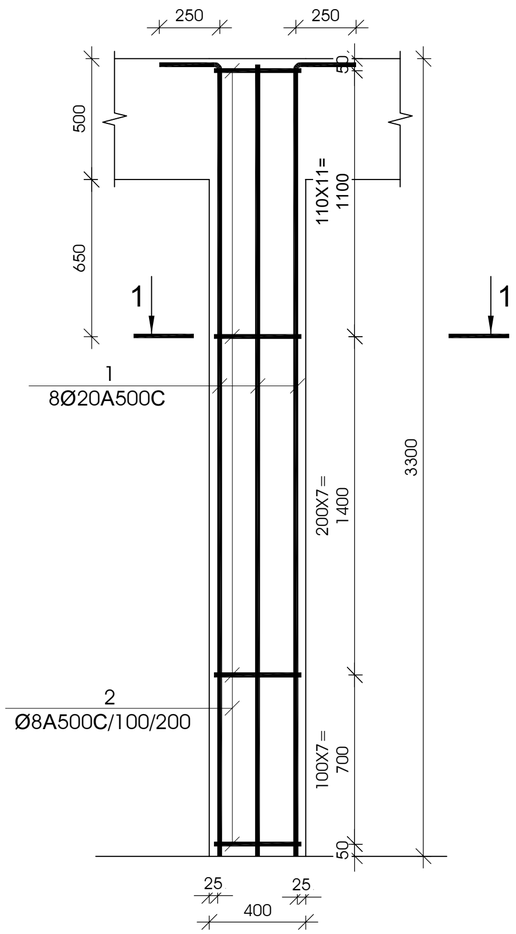

კვეთი 1-1

მ 1:25

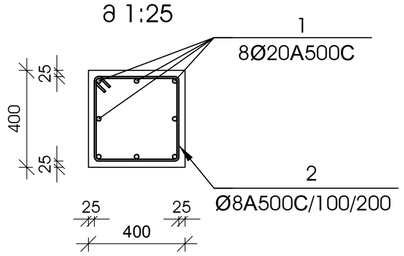

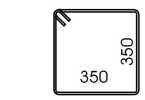

№ პოზ	აღნიშვნა	დასახელება	რაოდ. ელ-ში	წონა, (კგ)		შენიშვნა
				ერთის	საერთო	
მონოლითური სვეტი ს-47 6 ცალი						
1		Ø 20 A500C L= 3550 მმ	8	8.75	70	
2		Ø 8 A500C L= 1550 მმ	26	0.61	16	
		ბეტონი		B-25	0.53	კუბ. მ

მონოლითური სვეტი ს-48

მ 1:25

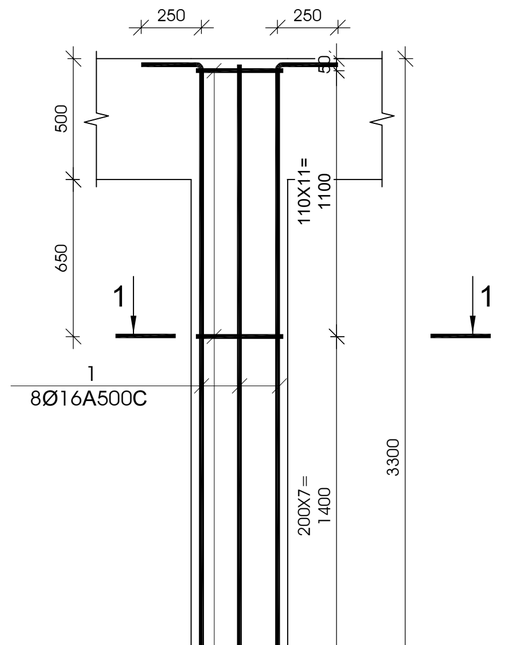

კვეთი 1-1

მ 1:25

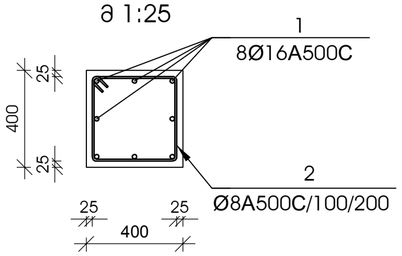

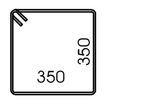

№ პოზ	აღნიშვნა	დასახელება	რაოდ. ელ-ში	წონა, (კგ)		შენიშვნა
				ერთის	საერთო	
მონოლითური სვეტი ს-48 14 ცალი						
1		Ø 16 A500C L= 3550 მმ	8	5.60	45	
2		Ø 8 A500C L= 1550 მმ	26	0.61	16	
		ბეტონი		B-25	0.53	კუბ. მ

დამკვეთი -

შპს „დელტა კონსტრაქშენი",

ს/კ 402182339

ობიექტი -

ქ. თბილისი, დიღომი (ნაკვ. 01.72.14.014.434)
მრავალფუნქციური კომპლექსი

კონსტრუქციული პროექტი

დაკვეთა	სტადია	ფურცელი	ფურცლები
	მპ	კ-3.24	

დირექტორი		გ. ცომაია
კონსტრ. არქ.		
კონსტრ. ინჟ.		გ. ცომაია
დაამუშავა		ა. ცომაია
შეამოწმა		გ. ცომაია

ნახაზი:

მონოლითური სვეტი ს- 47

მონოლითური სვეტი ს- 48

შ.პ.ს.
გეოკონი
თბილისი 2022

მონოლითური სვეტი ს-49

მ 1:25

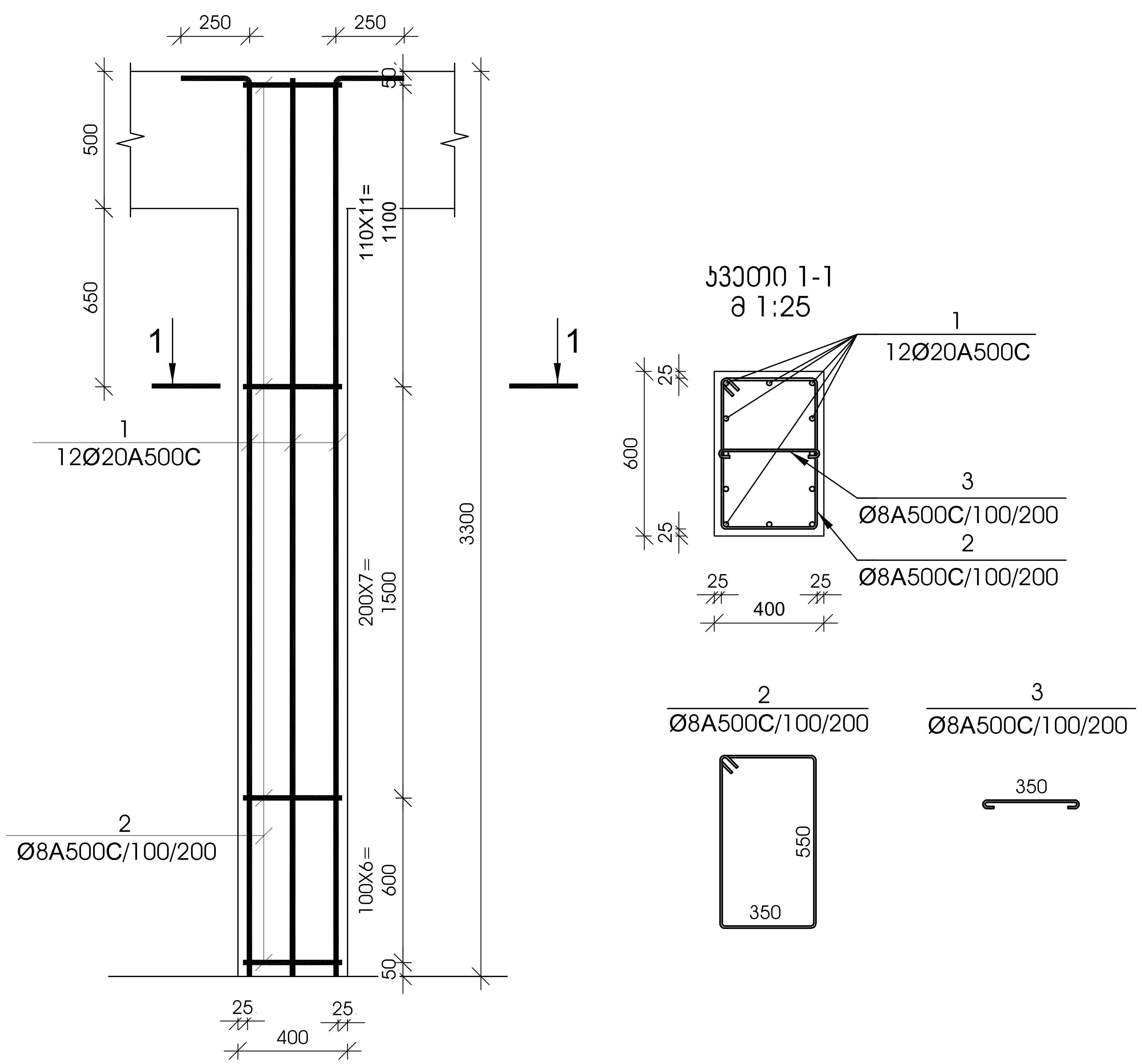

მონოლითური სვეტი ს-50

მ 1:25

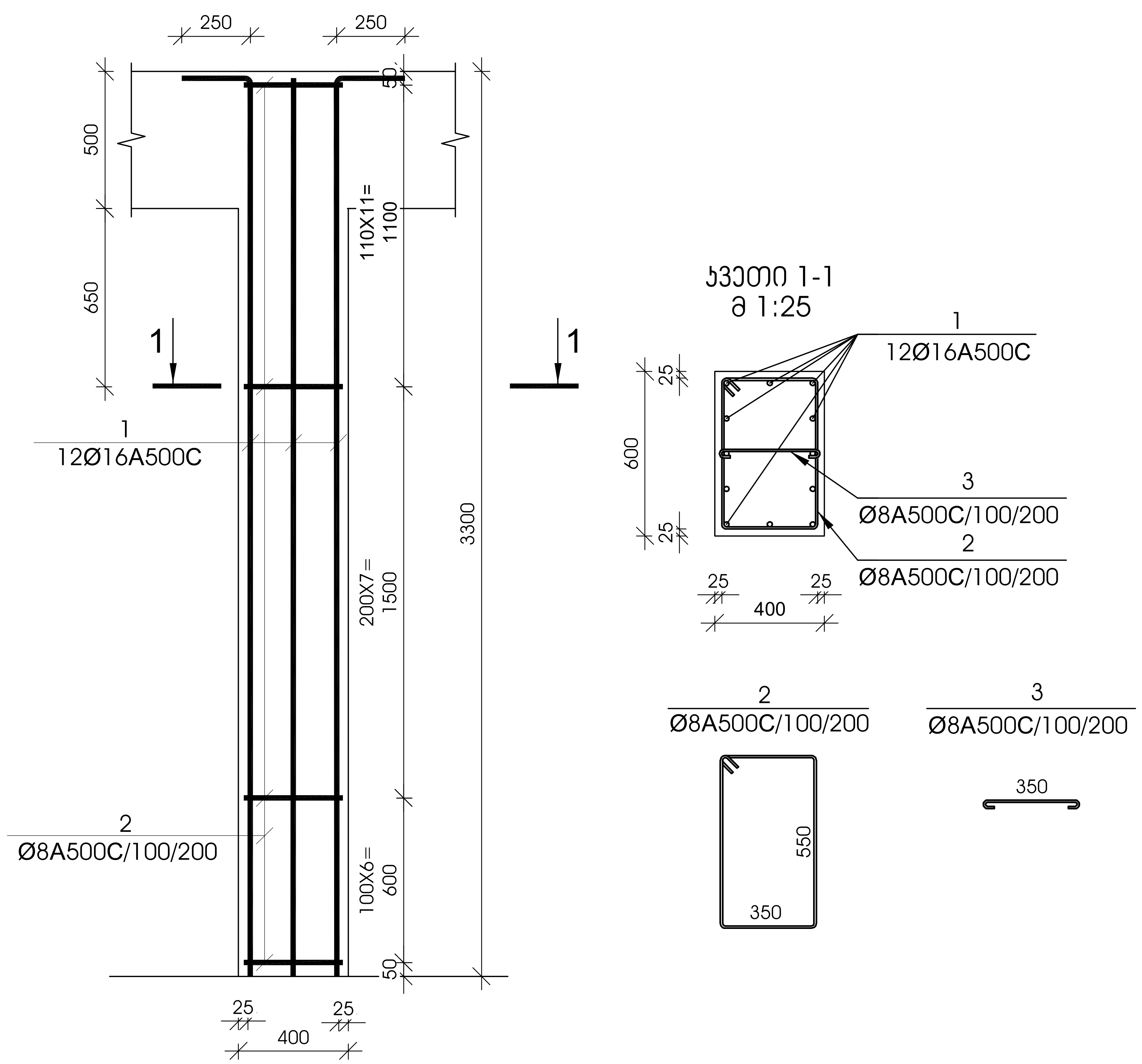

№ პოზ	აღნიშვნა	დასახელება					რაოდ. ცალ-ში	წონა, (კგ)		შენიშვნა
								ერთის	საერთო	
მონოლითური სვეტი ს-49 1 ცალი										
1		Ø 20	A500C	$L=$	3550	მმ	12	8.75	105	
2		Ø 8	A500C	$L=$	1550	მმ	25	0.61	16	
3		Ø 8	A500C	$L=$	510	მმ	25	0.20	5	
		ბეტონი						B-25	0.79	კუბ. მ

№ პოზ	აღნიშვნა	დასახელება					რაოდ. ცალ-ში	წონა, (კგ)		შენიშვნა
								ერთის	საერთო	
მონოლითური სვეტი ს-50 18 ცალი										
1		Ø 16	A500C	$L=$	3550	მმ	12	5.60	67	
2		Ø 8	A500C	$L=$	1550	მმ	25	0.61	16	
3		Ø 8	A500C	$L=$	510	მმ	25	0.20	5	
		ბეტონი						B-25	0.79	კუბ. მ

დამკვეთი -

შპს „დელტა კონსტრაქშენი",

ს/ნ 402182339

ობიექტი -

ქ. თბილისი, დიღომი (ნაკვ. 01.72.14.014.434) მრავალფუნქციური კომპლექსი

კონსტრუქციული პროექტი

დაკვეთა	სტადია	ფურცელი	ფურცლები
	მპ	კ-3.25	

დირექტორი	გ. ცომაია
პრ. მთ. არქ.	
პრ. მთ. ინჟ.	გ. ცომაია
დაამუშავა	ა. ცომაია
შეამოწმა	გ. ცომაია

ნახაზი:

მონოლითური სვეტი ს- 49

მონოლითური სვეტი ს- 50

შ.პ.ს.

გეოკონი

თბილისი 2022

monoliTuri koWi sarmireba m 1:25

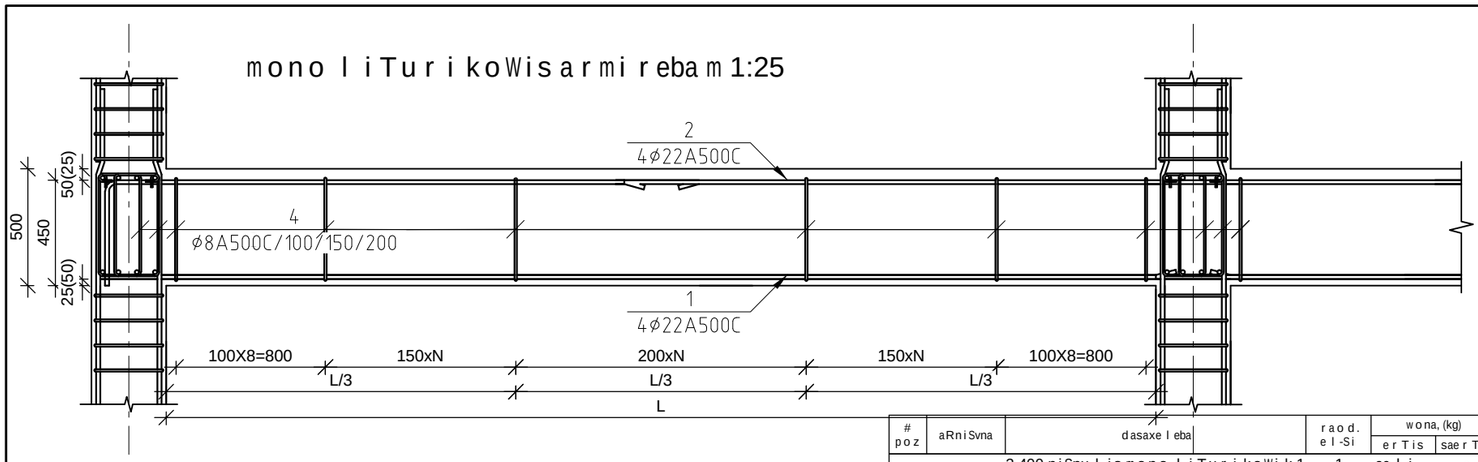

monoliTuri koWis muSa armaturi s gadabmis sqema m 1:10

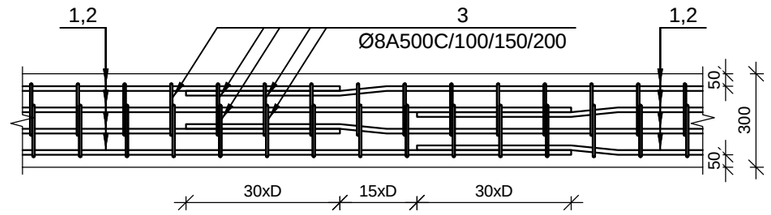

muSa armaturebis Seer Teba ganxorcielebs 30 diametris gadadebiT, qveda - sayrdenebze, zeda - mali s SuamesamedSi Wadraku li wesiT

monoliTuri koWi k-1

m 1:10

monoliTuri koWi k-2

m 1:10

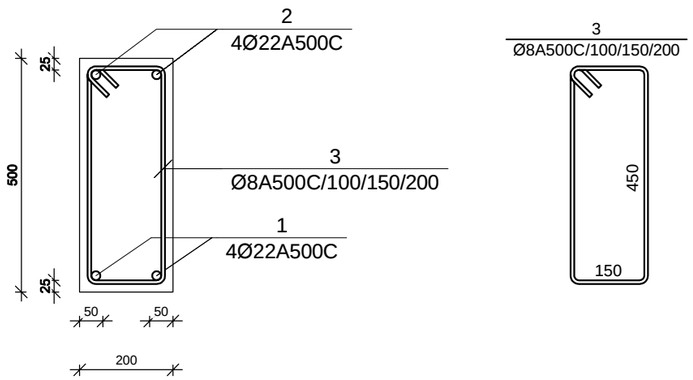

# poz	aRniSvna	dasaxeleba	raod. el-Si	wona, (kg) erTis	wona, (kg) saerTo	SeniSvna
-3.400 niSnulis monoliTuri koWi k-1			1	cali	-	-
1		Ø 22 A500C L= 397200 mm	4	1184.66	4739	
2		Ø 22 A500C L= 347550 mm	4	1036.58	4146	
3		Ø 8 A500C L= 1420 mm	3289	0.56	1842	
		betoni		B-25	59.20	kub. m
-0.100 niSnulis monoliTuri koWi k-1			1	cali	-	-
1		Ø 22 A500C L= 463200 mm	4	1381.51	5526	
2		Ø 22 A500C L= 405300 mm	4	1208.82	4835	
3		Ø 8 A500C L= 1420 mm	3822	0.56	2141	
		betoni		B-25	68.80	kub. m
+4.850 niSnulis monoliTuri koWi k-1			1	cali	-	-
1		Ø 22 A500C L= 374400 mm	4	1116.66	4467	
2		Ø 22 A500C L= 327600 mm	4	977.08	3908	
3		Ø 8 A500C L= 1420 mm	3089	0.56	1730	
		betoni		B-25	55.60	kub. m
+8.150 niSnulis monoliTuri koWi k-1			1	cali	-	-
1		Ø 22 A500C L= 366000 mm	4	1091.61	4366	
2		Ø 22 A500C L= 320250 mm	4	955.15	3821	
3		Ø 8 A500C L= 1420 mm	3022	0.56	1693	
		betoni		B-25	54.40	kub. m
+11.450 niSnulis monoliTuri koWi k-1			1	cali	-	-
1		Ø 22 A500C L= 285600 mm	4	851.81	3407	
2		Ø 22 A500C L= 249900 mm	4	745.33	2981	
3		Ø 8 A500C L= 1420 mm	2344	0.56	1313	
		betoni		B-25	42.20	kub. m
+14.750 <> +31.250 niSnulebis monoliTuri koWi k-1			6	cali	-	-
1		Ø 22 A500C L= 289200 mm	4	862.55	3450	
2		Ø 22 A500C L= 253050 mm	4	754.73	3019	
3		Ø 8 A500C L= 1420 mm	2378	0.56	1332	
		betoni		B-25	42.80	kub. m
+34.550 niSnulis monoliTuri koWi k-1			1	cali	-	-
1		Ø 22 A500C L= 302400 mm	4	901.92	3608	
2		Ø 22 A500C L= 264600 mm	4	789.18	3157	
3		Ø 8 A500C L= 1420 mm	2500	0.56	1400	
		betoni		B-25	45.00	kub. m
+37.850 niSnulis monoliTuri koWi k-1			1	cali	-	-
1		Ø 22 A500C L= 286800 mm	4	855.39	3422	
2		Ø 22 A500C L= 250950 mm	4	748.47	2994	
3		Ø 8 A500C L= 1420 mm	2433	0.56	1363	
		betoni		B-25	43.80	kub. m
+40.350 niSnulis monoliTuri koWi k-1			1	cali	-	-
1		Ø 22 A500C L= 23520 mm	4	70.15	281	
2		Ø 22 A500C L= 20580 mm	4	61.38	246	
3		Ø 8 A500C L= 1420 mm	200	0.56	112	
		betoni		B-25	3.60	kub. m

# poz	aRniSvna	dasaxeleba	raod. el-Si	wona, (kg) erTis	wona, (kg) saerTo	SeniSvna
-0.100 da +34.050 niSnulebis monoliTuri koWi k-2			10	cali	-	-
1		Ø 22 A500C L= 7200 mm	2	21.47	43	
2		Ø 22 A500C L= 6300 mm	2	18.79	38	
3		Ø 8 A500C L= 1420 mm	62	0.56	35	
		betoni		B-25	0.56	kub. m
+37.850 niSnulis monoliTuri koWi k-2			1	cali	-	-
1		Ø 22 A500C L= 3600 mm	2	10.74	21	
2		Ø 22 A500C L= 3150 mm	2	9.39	19	
3		Ø 8 A500C L= 1420 mm	31	0.56	17	
		betoni		B-25	0.28	kub. m

დამკვეთი -

შპს „დელტა კონსტრაქშენი",

ს/კ 402182339

ობიექტი -

ქ. თბილისი, დიდომი (ნაკვ. 01.72.14.014.434) მრავალფუნქციური კომპლექსი

კონსტრუქციული პროექტი

დაკვეთა	სტადია	ფურცელი	ფურცლები
	მპ	კ-3.26	

დირექტორი		გ. ცომაია
პრ. მთ. არქ.		
პრ. მთ. ინჟ.		გ. ცომაია
დაამუშავა		ა. ცომაია
შეამოწმა		გ. ცომაია

ნახაზი:

monoliTuri koWi k-1; k-2

შ.პ.ს. გეოკონი

თბილისი 2022

Възложител – Столична община, район „Средец", ул. „Дякон Игнатий" № 2

Проектант – „Архитектурно ателие Стоянов" ЕООД, гр. София, ул. „Цар Иван Шишман" № 43, тел. 0888 123 456

Обект: Ремонт на покрив и фасади на сграда, находяща се в УПИ XIII-1234, кв. 56, по плана на гр. София, м. „Център"

Фаза	Дата	Мащаб
Работен проект	05.2025 г.	1:100

Част	Име	Подпис
Архитектурна	инж. Мария Стоянова	
Конструктивна	инж. Петър Димитров	
Технологична	инж. Елена Василева	
Електрическа	инж. Георги Христов	
ВиК	инж. Николай Тодоров	
Пожарна безопасност	инж. Анна Колева	

Одобрил: арх. Стоянов

Фасада 3–6 и разрези

Фасада 3–6 и разрези 1–1, 2–2, 3–3, 4–4 и 5–5

Мащаб 1:100

Детайли: 1. Стоманобетонов парапет – 1.20 м. 2. Ламаринена обшивка – RAL 7016. 3. Улей – PVC, Ø 150 mm. 4. Водосточна тръба – Ø 100 mm. 5. Цокъл – гранитна облицовка, h = 0.60 м. 6. Мазилка – варо-циментова, 2 слоя. 7. Боя – силикатна, 2 ръки.

Забележка: Всички размери са в милиметри, освен ако е посочено друго. Котите са спрямо нулева кота ±0.00 = 102.50 м н.в.

Ревизия	Описание	Дата
1	Корекция на ос 4	12.05.2025
2	Допълнение на детайл 3	19.05.2025
3	Финална редакция	26.05.2025

Проект № 2025-14 | Лист 3 от 12

-3.300 ნიშნულის გადახურვის ფილის ზედა ზონის არმირების გეგმა

მ 1:100

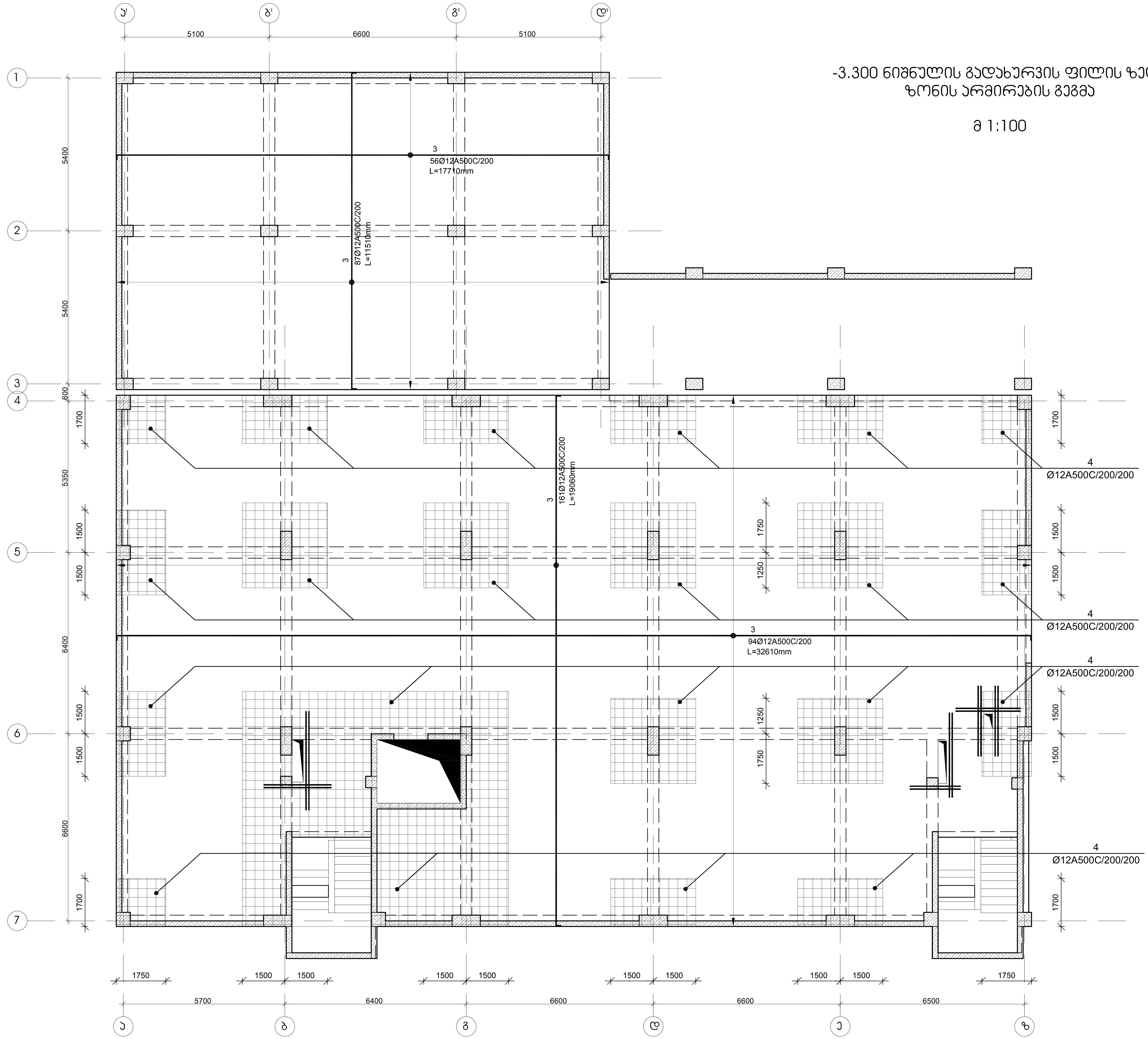

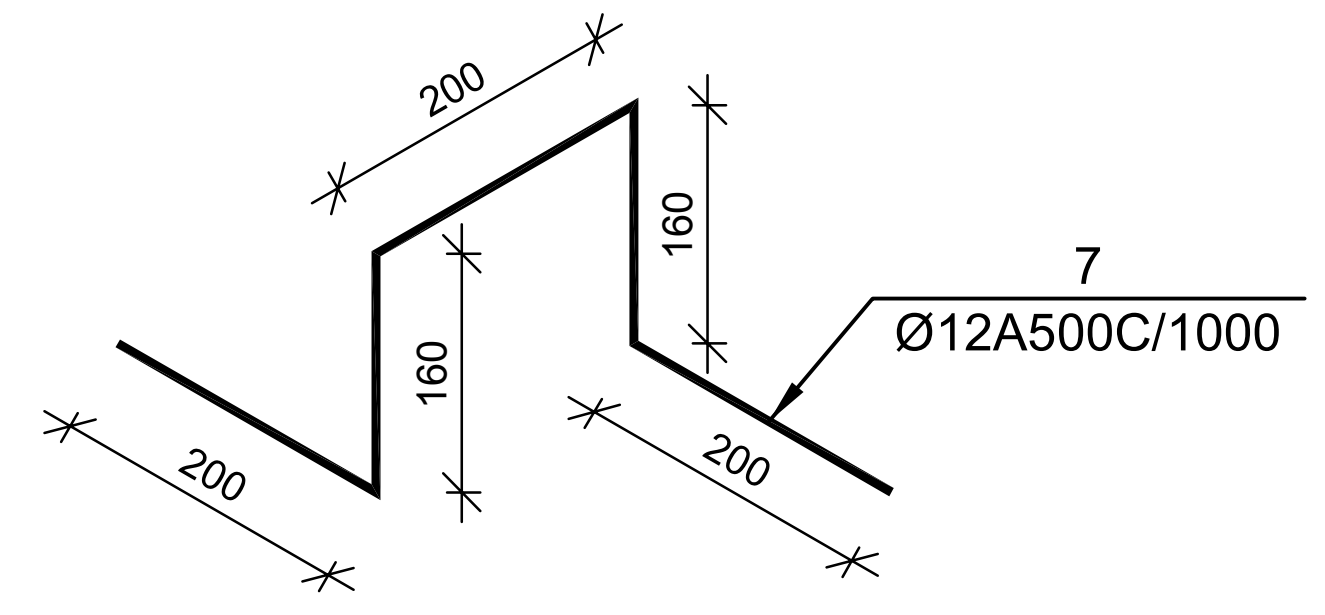

№ პოზ	აღნიშვნა	დასახელება		რაოდ. ელ-ში	წონა, (კგ)		შენიშვნა
					ერთის	საერთო	
-3.300 ნიშნულის გადახურვის ფილა			1 ცალი				
1		Ø 12 A500C	L= 8577010 მმ	1	7610.9	7611	
2		Ø 12 A500C	L= 1587775 მმ	1	1408.93	1409	
3		Ø 12 A500C	L= 8829275 მმ	1	7834.78	7835	
4		Ø 12 A500C	L= 1949220 მმ	1	1729.7	1730	
5		Ø 8 A500C	L= 330 მმ	1778	0.13	231	
6		Ø 16 A500C	L= 18000 მმ	4	28.40	114	
7		Ø 12 A500C	L= 920 მმ	640	0.82	523	
			ბეტონი		B-25	128.03	კუბ მ

დამკვეთი -
შპს „დელტა კონსტრაქშენი",
ს/კ 402182339

ობიექტი -
ქ. თბილისი, დიღომი (ნაკ. 01.72.14.014.434)
მრავალფუნქციური კომპლექსი

კონსტრუქციული პროექტი

დამკვეთი	სტადია	ფურცელი	ფურცლები
	მპ	კ-4.02	

დირექტორი	გ. ცომაია
პრ. მთ. არქ.	
პრ. მთ. ინჟ.	გ. ცომაია
დაამუშავა	ა. ცომაია
შეამოწმა	გ. ცომაია

ნახაზი:
-3.300 ნიშნულის გადახურვის ფილის ზედა ზონის არმირების გეგმა

შ.პ.ს.
გეოკონი
თბილისი 2022

Възложител:	„Общинска администрация Ловеч“, ул. „Търговска“ №6, 4021823399
Проектант:	Инж. Пламен Георгиев (6333. 01.72.14.01.4.434) Инженерно-строителна камара
Проектна фаза	Работен проект
Мащаб	1:100
Дата	3-4.03
Фаза	33
Проектирал:	инж. Пламен Георгиев
Проверил:	инж. Пламен Георгиев
Чертал:	инж. Пламен Георгиев
Одобрил:	инж. Пламен Георгиев
Консултанти:	
Обект:	0.000 благоустрояване около административна сграда в УПИ I-3, кв.33 по плана на гр. Ловеч
Заглавие:	Разрез 3-4, Детайли
Дата:	3.3.г. 2022

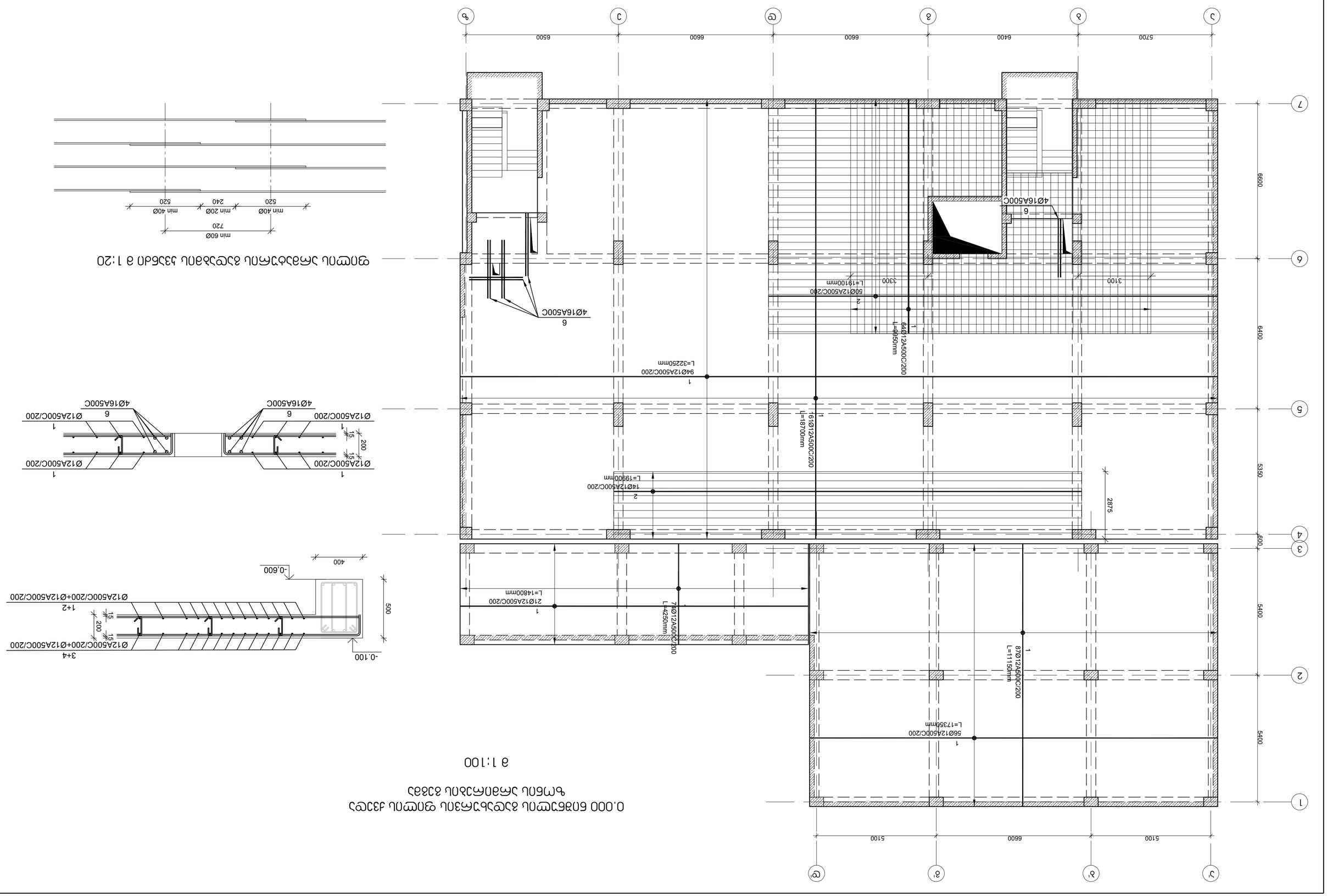

Детайли на армировка на стоманобетонни елементи в 0.000 благоустрояване около административна сграда в УПИ I-3, кв.33 по плана на гр. Ловеч

Разрез 3-4 в 1:20

Детайли в 1:100

0.000 ნიშნულის მონოლითური ჯდომის ფილის არმატურის ნახაზი

მასშტაბი 1:100

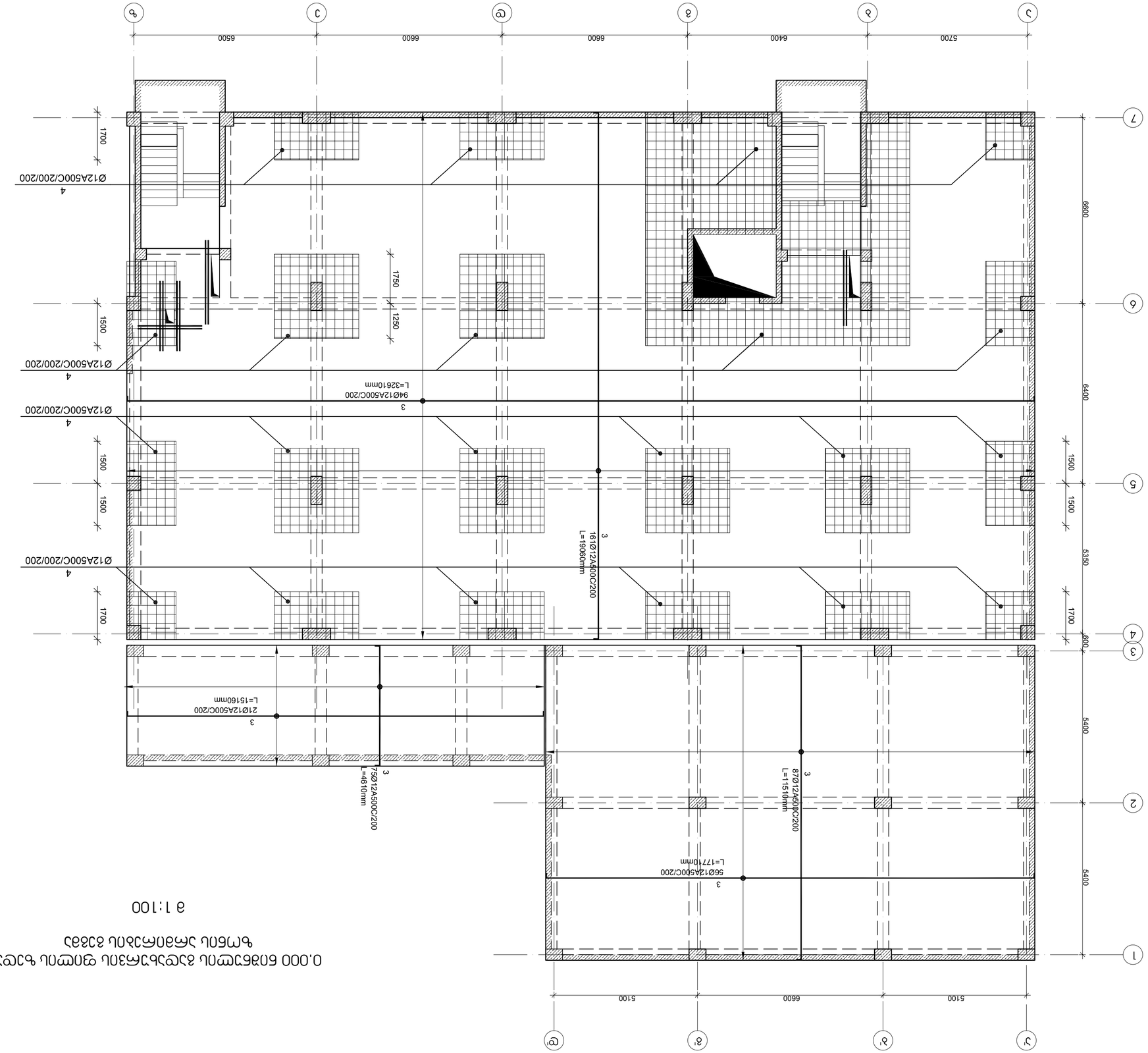

| № | ესკიზი | ღერძები | ფორმა, მმ | | |

+4.950 და +8.350 ნიშნულის გადახურვის ფილის ქვედა ზონის არმირების გეგმა

მ 1:100

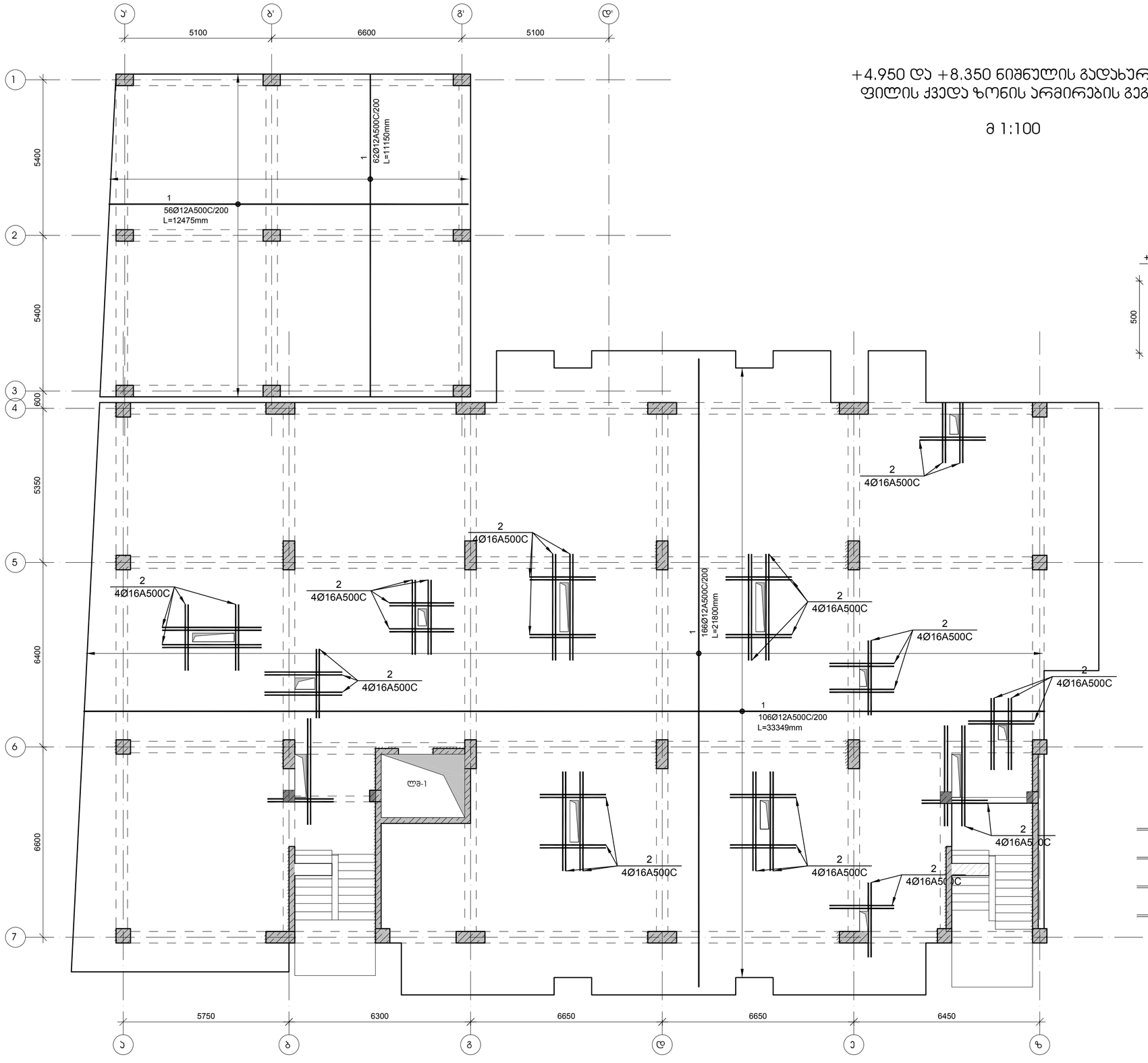

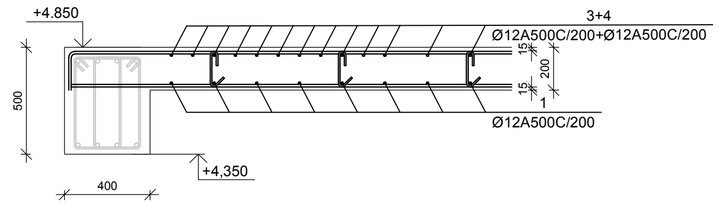

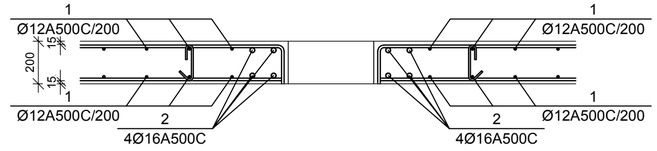

ფილის არმატურის გადაბმის ჯვანძი მ 1:20

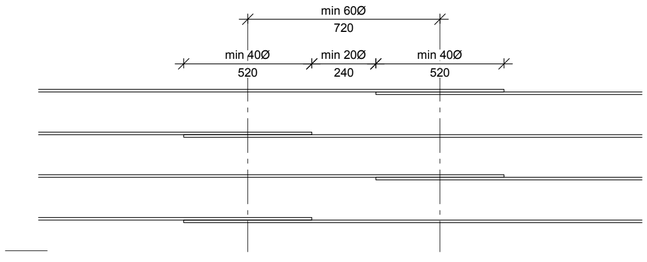

დამკვეთი -

შპს „დელტა კონსტრაქშენი",

ს/კ 402182339

ობიექტი -

ქ. თბილისი, დიღომი (ნაკვ. 01.72.14.014.434)
მრავალფუნქციური კომპლექსი

კონსტრუქციული პროექტი

დასკვნა	სტადია	ფურცელი	ფურცლები
	მპ	კ-4.05	

დირექტორი		გ. ცომაია
პრ. მთ. არქ.		
პრ. მთ. ინჟ.		გ. ცომაია
დაამუშავა		ა. ცომაია
შეამოწმა		გ. ცომაია

ნახაზი:

+4.950 და +8.350 ნიშნულის გადახურვის ფილის ქვედა ზონის არმირების გეგმა

შ.პ.ს.
გეოკონი
თბილისი 2022

+4.950 და +8.350 ნიშნულის გადახურვის ფილის ზედა ზონის არმირების გეგმა

მ 1:100

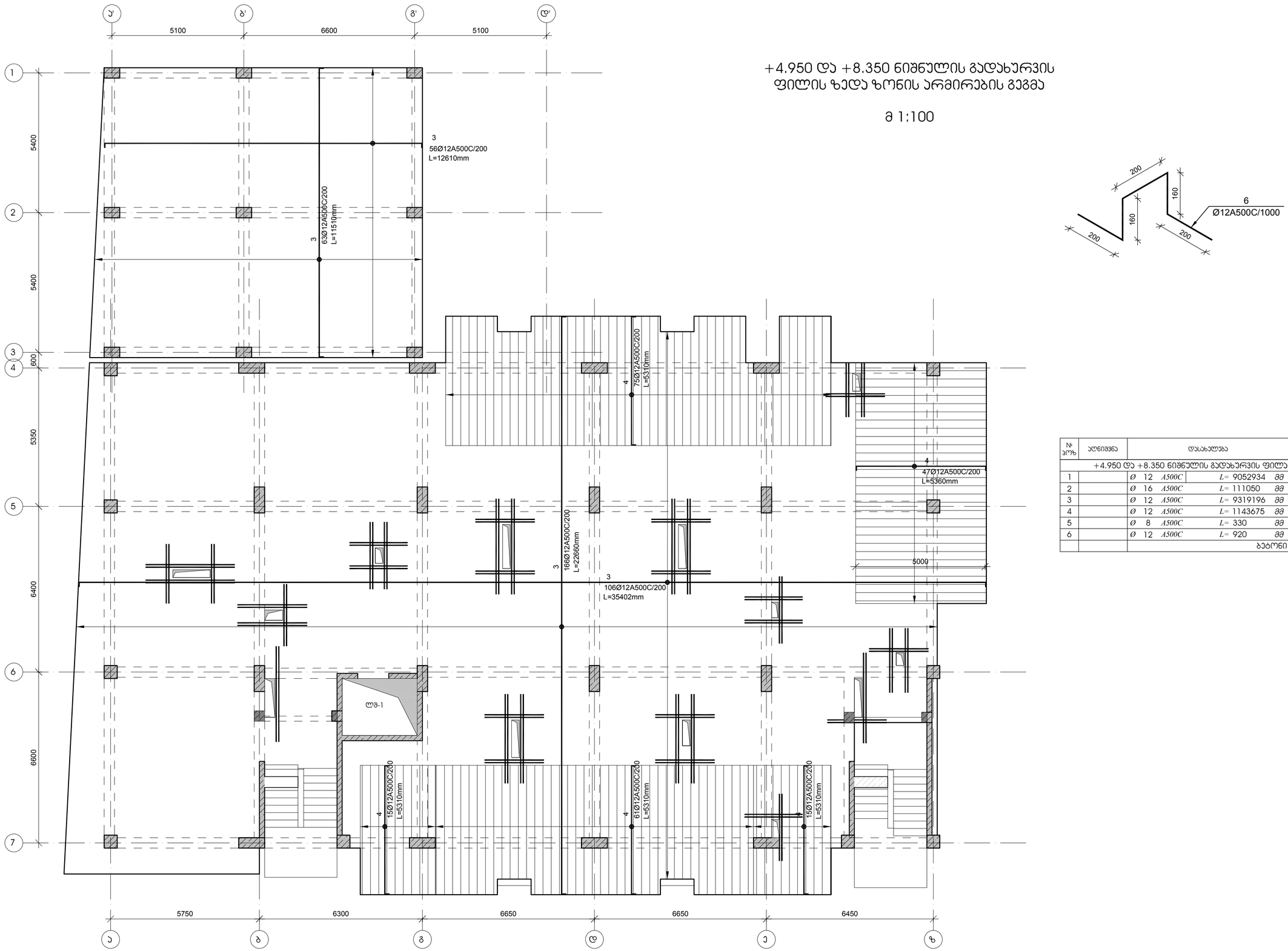

№ პოზ	აღნიშვნა	დასახელება		რაოდ. ელ-ში	წონა, (კგ) ერთის	წონა, (კგ) საერთო	შენიშვნა
+4.950 და +8.350 ნიშნულის გადახურვის ფილა				2 ცალი			
1		Ø 12 A500C	L= 9052934 მმ	1	8033.2	8033	
2		Ø 16 A500C	L= 111050 მმ	4	175.19	701	
3		Ø 12 A500C	L= 9319196 მმ	1	8269.52	8270	
4		Ø 12 A500C	L= 1143675 მმ	1	1014.9	1015	
5		Ø 8 A500C	L= 330 მმ	1750	0.13	228	
6		Ø 12 A500C	L= 920 მმ	630	0.82	514	
		ბეტონი			B-25	126.00	ჯამ მ

დამკვეთი -

შპს „დელტა პონსტრაქშენი",

ს/კ 402182339

ობიექტი -

ქ. თბილისი, დიღომი (ნაკვ. 01.72.14.014.434)
მრავალფენქციური კომპლექსი

კონსტრუქციული პროექტი

დასკვნა	სტადია	ფურცელი	ფურცლები
	მპ	ს-4.06	

დირექტორი		გ. ცომაია
პრ. მთ. არქ.		
პრ. მთ. ინჟ.		გ. ცომაია
დაამუშავა		ა. ცომაია
შეამოწმა		გ. ცომაია

ნახაზი:

+4.950 და +8.350 ნიშნულის გადახურვის ფილის ზედა ზონის არმირების გეგმა

შ.პ.ს. გეოპონი

თბილისი 2022

+11.550, +14.850, +18.150, +21.450, +24.750,+28.050, 31.350 ნიშნულის გადახურვის ფილის ქვედა ზონის არმირების გეგმა
მ 1:100

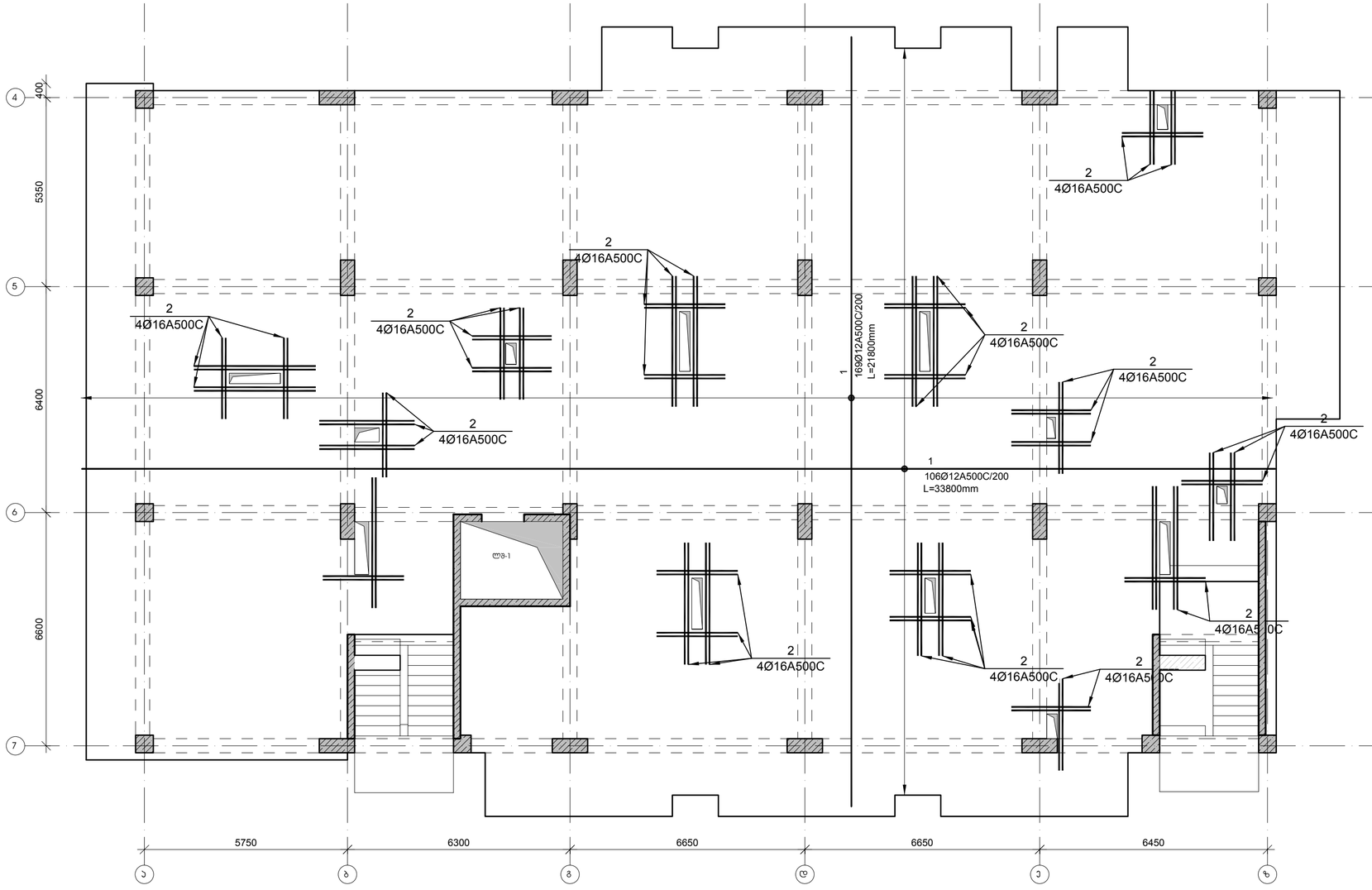

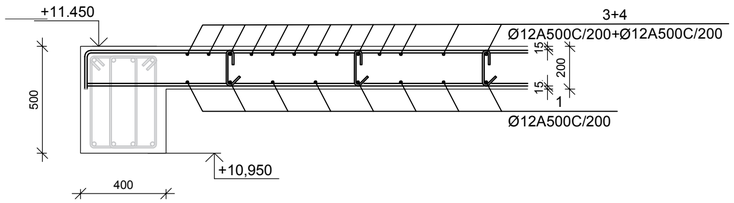

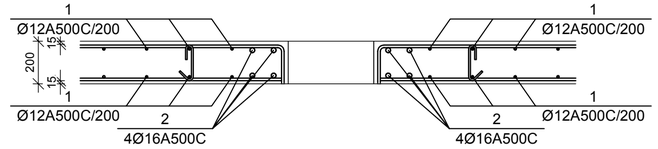

ფილის არმატურის გადაბმის ჯვანძი მ 1:20

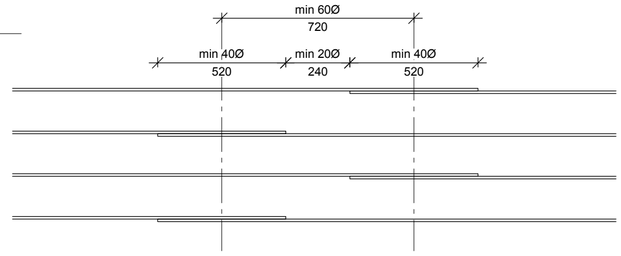

დამკვეთი -	შპს „დელტა კონსტრაქშენი", ს/კ 402182339
ობიექტი -	ქ. თბილისი, დიღომი (ნაკვ. 01.72.14.014.434) მრავალფუნქციური კომპლექსი
კონსტრუქციული პროექტი	

დასკვნა	სტადია	ფურცელი	ფურცლები
	მპ	ს-4.09	

დირექტორი		გ. ცომაია
ჯარ. მთ. არქ.		
ჯარ. მთ. ინჟ.		გ. ცომაია
დაამუშავა		ა. ცომაია
შეამოწმა		გ. ცომაია

ნახაზი:
+11.550, +14.850, +18.150, +21.450, +24.750,+28.050, 31.350 ნიშნულის გადახურვის ფილის ქვედა ზონის არმირების გეგმა

შ.პ.ს. გეოკონი
თბილისი 2022

+11.550, +14.850, +18.150, +21.450, +24.750,+28.050, 31.350 ნიშნულის გადახურვის ფილის ზედა ზონის არმირების გეგმა

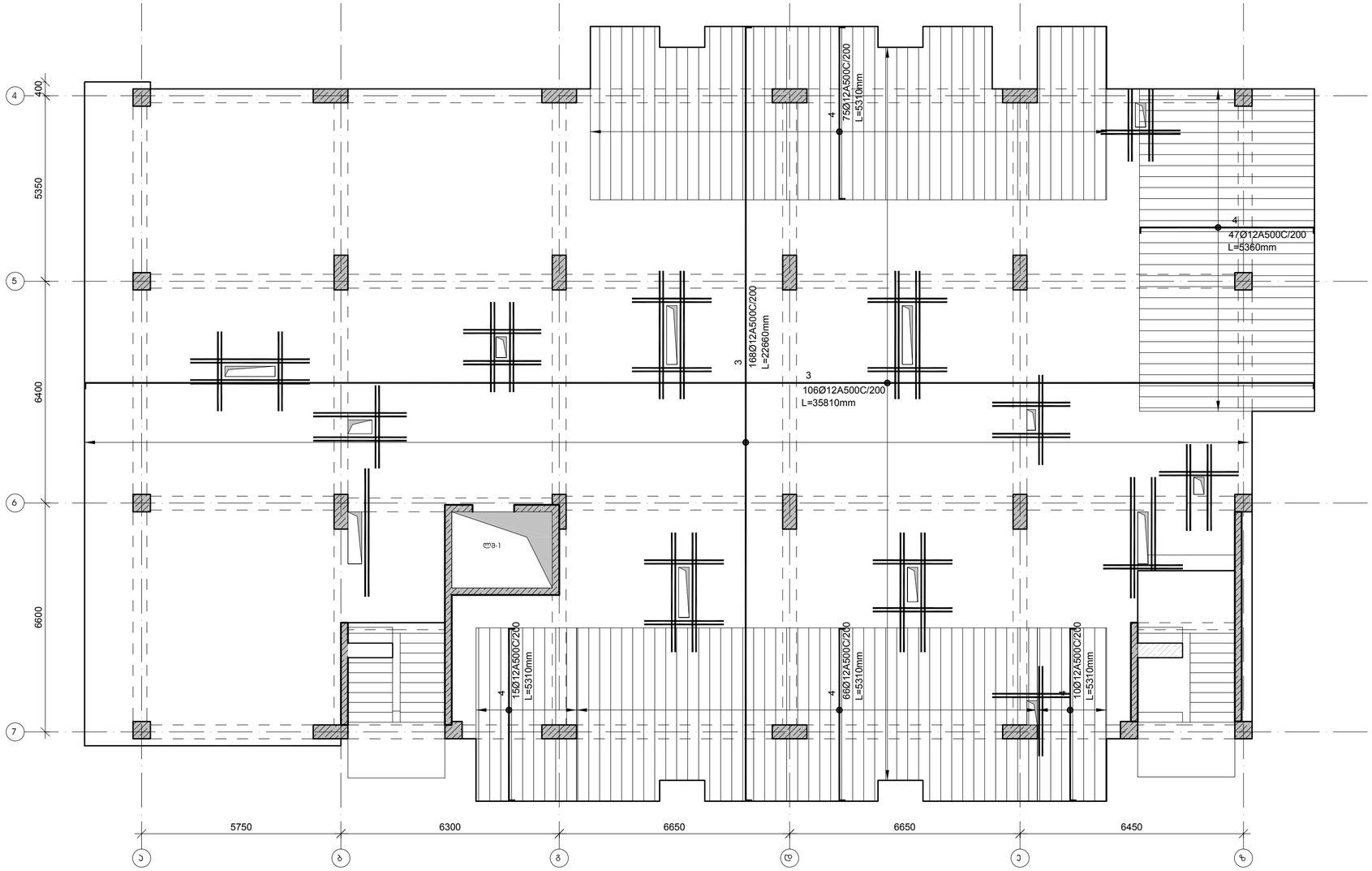

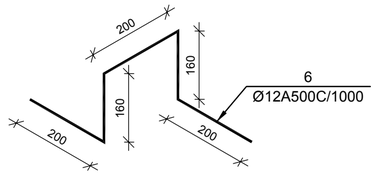

№ პოზ	პოზიცია	დასახელება		რაოდ. ელ-ში	წონა, (კგ) ერთის	წონა, (კგ) საერთო	შენიშვნა
+11.550, +14.850, +18.150, +21.450, +24.750,+28.050, 31.350 ნიშნულის გადახურვის ფილა				7 ცალი			
1		Ø 12 A500C	L= 7458750 მმ	1	6618.6	6619	
2		Ø 16 A500C	L= 117050 მმ	4	184.65	739	
3		Ø 12 A500C	L= 7678125 მმ	1	6813.29	6813	
4		Ø 12 A500C	L= 1146438 მმ	1	1017.3	1017	
5		Ø 8 A500C	L= 330 მმ	1528	0.13	199	
6		Ø 12 A500C	L= 920 მმ	550	0.82	449	
		ბეტონი			B-25	110.01	ჯამ მ

დამკვეთი -

შპს „დელტა კონსტრაქშენი",

ს/კ 402182339

ობიექტი -

ქ. თბილისი, დიღომი (ნაკვ. 01.72.14.014.434)
მრავალფენქციური კომპლექსი

კონსტრუქციული პროექტი			
დასვეთა	სტადია	ფურცელი	ფურცლები
	მპ	ს-4.10	

დირექტორი		გ. ცომაია
ჯრ. მთ. არქ.		
ჯრ. მთ. ინჟ.		გ. ცომაია
დაამუშავა		ა. ცომაია
შეამოწმა		გ. ცომაია

ნახაზი:

+11.550, +14.850, +18.150, +21.450, +24.750,+28.050, 31.350 ნიშნულის გადახურვის ფილის ზედა ზონის არმირების გეგმა

შ.პ.ს.
გეოკონი
თბილისი 2022

+34.650 ნიშნულის გადახურვის ფილის ქვედა ზონის არმირების გეგმა

მ 1:100

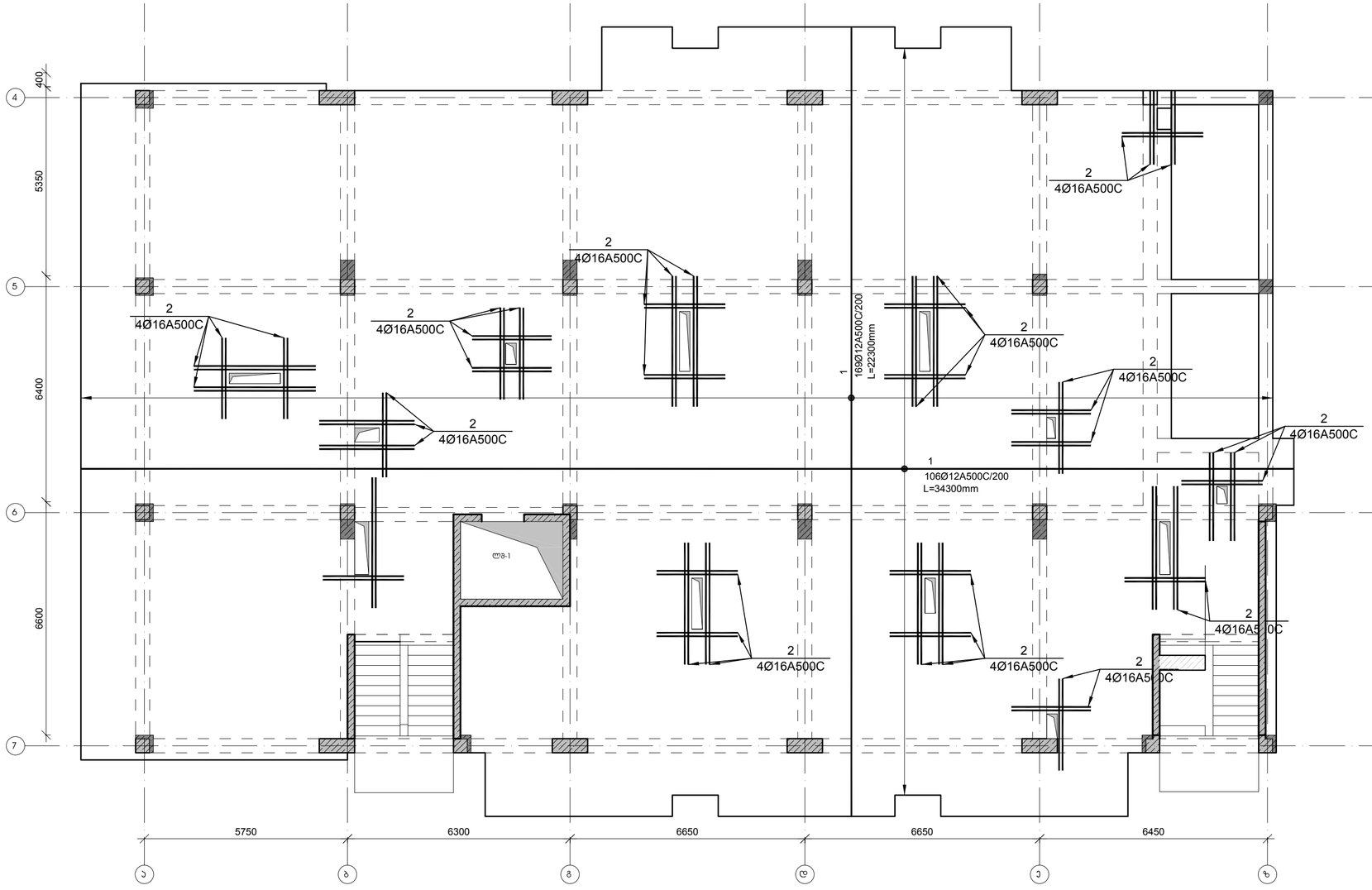

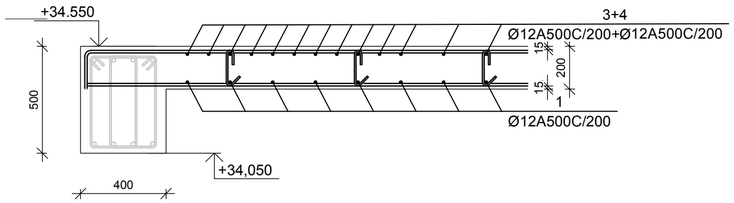

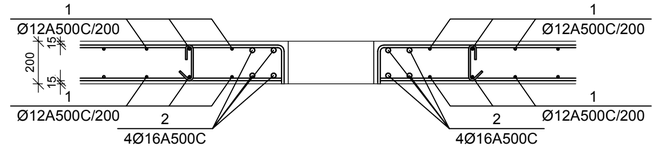

ფილის არმატურის გადაბმის ჯვანძი მ 1:20

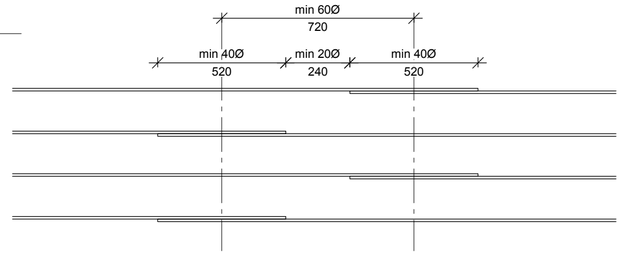

დამკვეთი -	შპს „დელტა კონსტრაქშენი", ს/კ 402182339
ობიექტი -	ქ. თბილისი, დიღომი (ნაკვ. 01.72.14.014.434) მრავალფუნქციური კომპლექსი
კონსტრუქციული პროექტი	

დასკვნა	სტადია	ფურცელი	ფურცლები
	მპ	ს-4.13	

დირექტორი		გ. ცომაია
ჯრ. მთ. არქ.		
ჯრ. მთ. ინჟ.		გ. ცომაია
დაამუშავა		ა. ცომაია
შეამოწმა		გ. ცომაია

ნახაზი:

+34.650 ნიშნულის გადახურვის ფილის ქვედა ზონის არმირების გეგმა

შ.პ.ს. გეოკონი

თბილისი 2022

+34.650 ნიშნულის გადახურვის ფილის ზედა ზონის არმირების გეგმა

მ 1:100

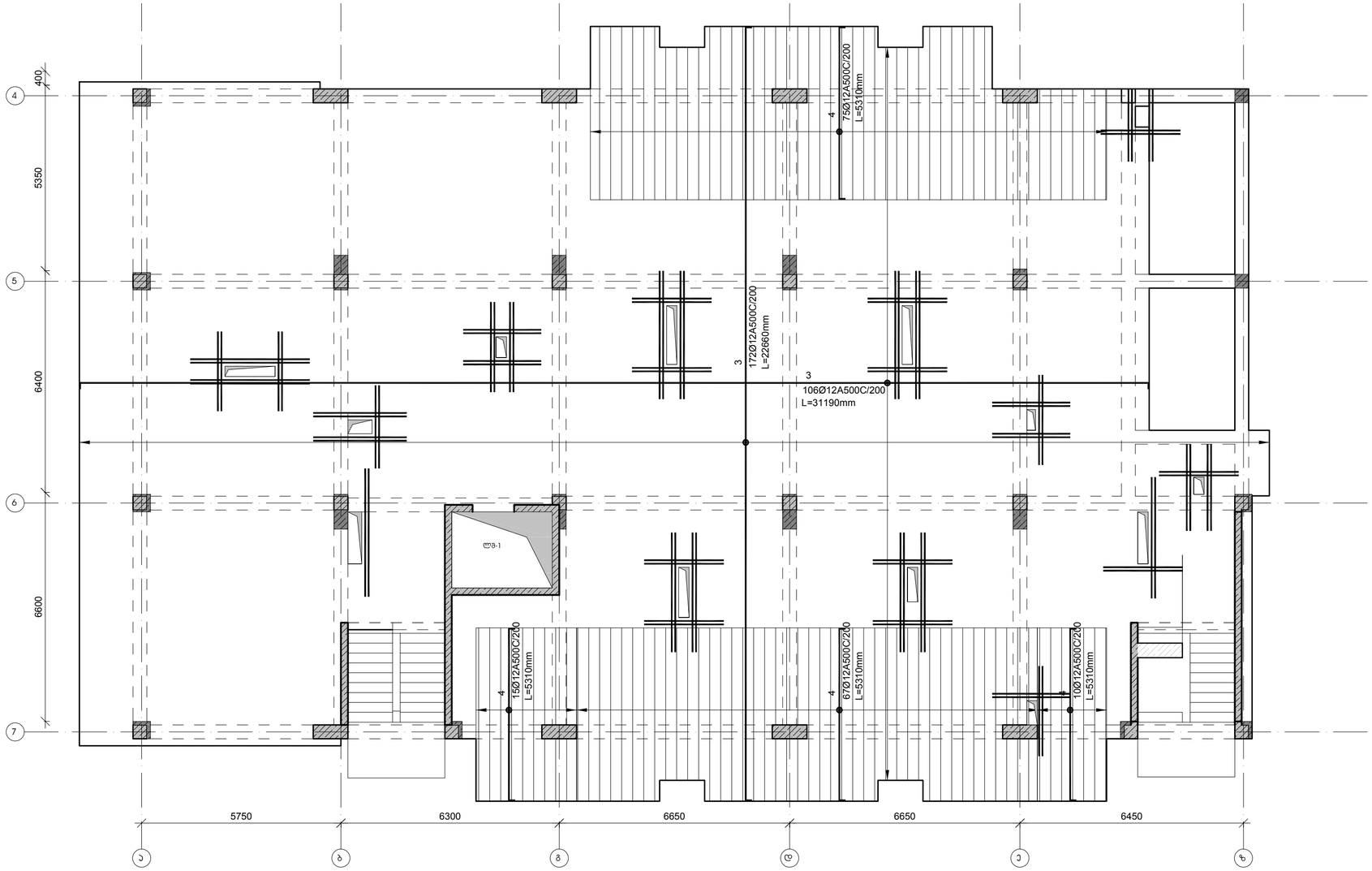

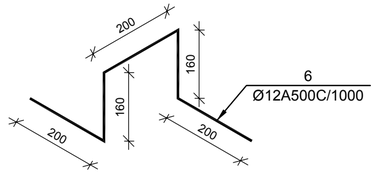

№ პოზ	ასონიშვნა	დასახელება	რაოდ. ელ-ში	წონა, (კგ) ერთის	წონა, (კგ) საერთო	შენიშვნა
		+34.650 ნიშნულის გადახურვის ფილა 1 ცალი				
1		Ø 12 A500C L= 6961500 მმ	1	6177.4	6177	
2		Ø 16 A500C L= 110550 მმ	4	174.40	698	
3		Ø 12 A500C L= 7166250 მმ	1	6359.07	6359	
4		Ø 12 A500C L= 864663 მმ	1	767.3	767	
5		Ø 8 A500C L= 330 მმ	1494	0.13	194	
6		Ø 12 A500C L= 920 მმ	538	0.82	439	
		ბეტონი		B-25	107.54	ჯაბ მ

დამკვეთი -

შპს „დელტა კონსტრაქშენი",

ს/კ 402182339

ობიექტი -

ქ. თბილისი, დიღომი (ნაკვ. 01.72.14.014.434)
მრავალფუნქციური კომპლექსი

კონსტრუქციული პროექტი			
დაკვეთა	სტადია	ფურცელი	ფურცლები
	მპ	ს-4.14	

დირექტორი		გ. ცომაია
ჯრ. მთ. არქ.		
ჯრ. მთ. ინჟ.		გ. ცომაია
დაამუშავა		ა. ცომაია
შეამოწმა		გ. ცომაია

ნახაზი:

+34.650 ნიშნულის გადახურვის ფილის ზედა ზონის არმირების გეგმა

შ.პ.ს.
გეოკონი
თბილისი 2022

+37.950 ნიშნულის გადახურვის ფილის ქვედა ზონის არმირების გეგმა

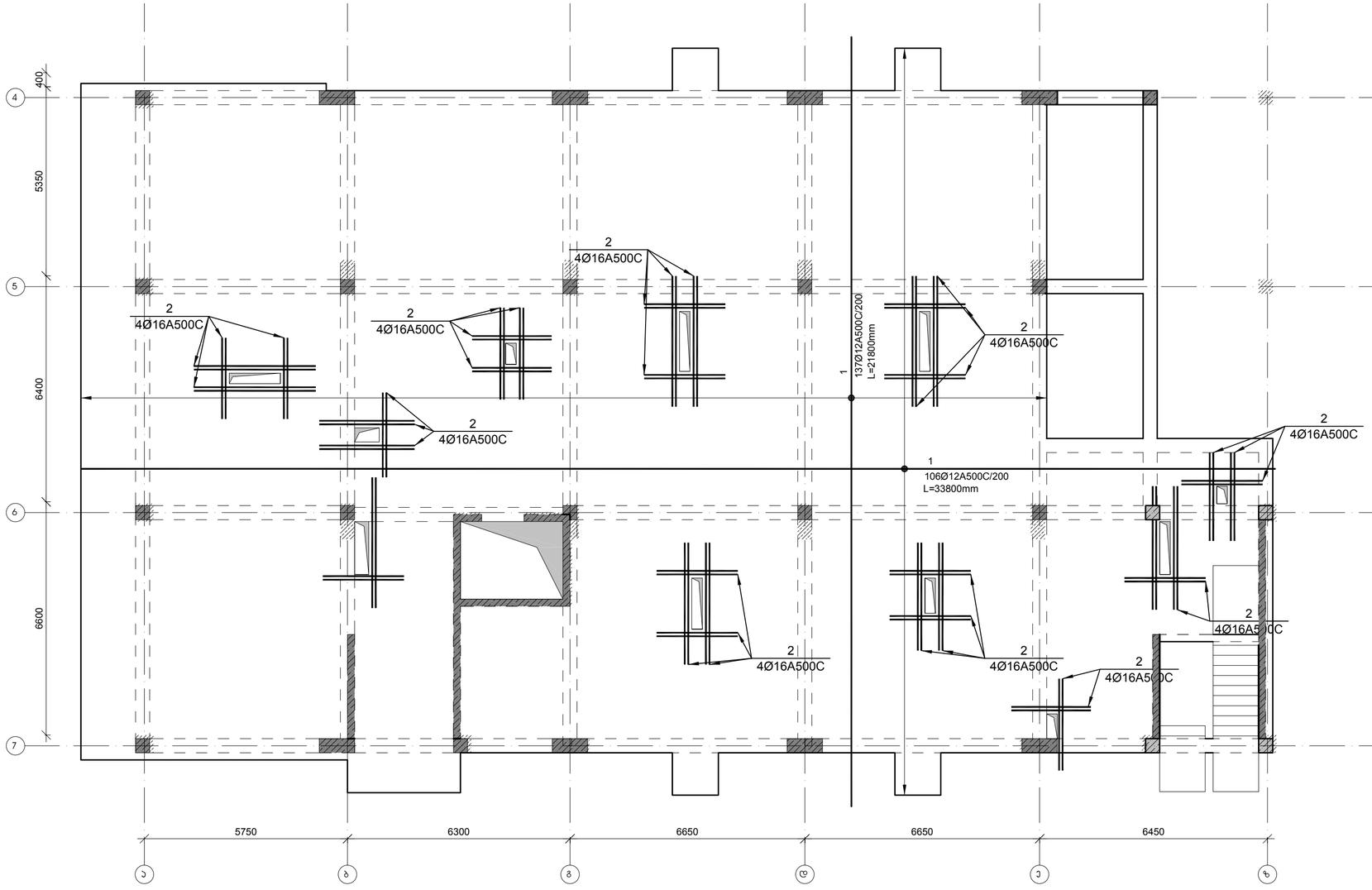

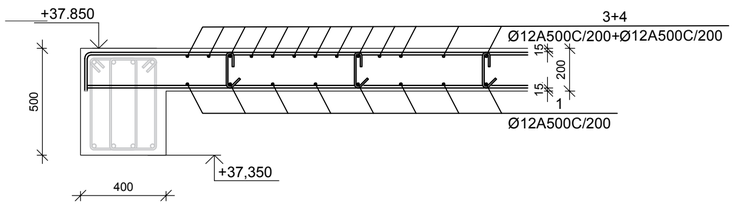

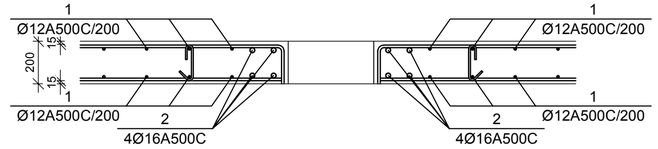

ფილის არმატურის გადაბმის ჯვანძი მ 1:20

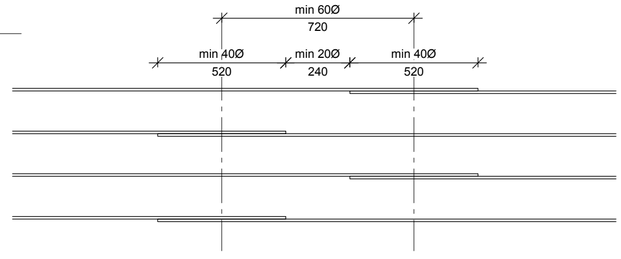

დამკვეთი -	ობიექტი -	კონსტრუქციული პროექტი	
შპს „დელტა კონსტრაქშენი",	ქ. თბილისი, დიღომი (ნაკვ. 01.72.14.014.434) მრავალფუნქციური კომპლექსი		
ს/კ 402182339			

დასკვნა	სტადია	ფურცელი	ფურცლები
	მპ	ს-4.15	

დირექტორი		გ. ცომაია
ჯრ. მთ. არქ.		
ჯრ. მთ. ინჟ.		გ. ცომაია
დაამუშავა		ა. ცომაია
შეამოწმა		გ. ცომაია

ნახაზი:

+37.950 ნიშნულის გადახურვის ფილის ქვედა ზონის არმირების გეგმა

შ.პ.ს. გეოკონი

თბილისი 2022

+37.950 ნიშნულის გადახურვის ფილის ზედა ზონის არმირების გეგმა

მ 1:100

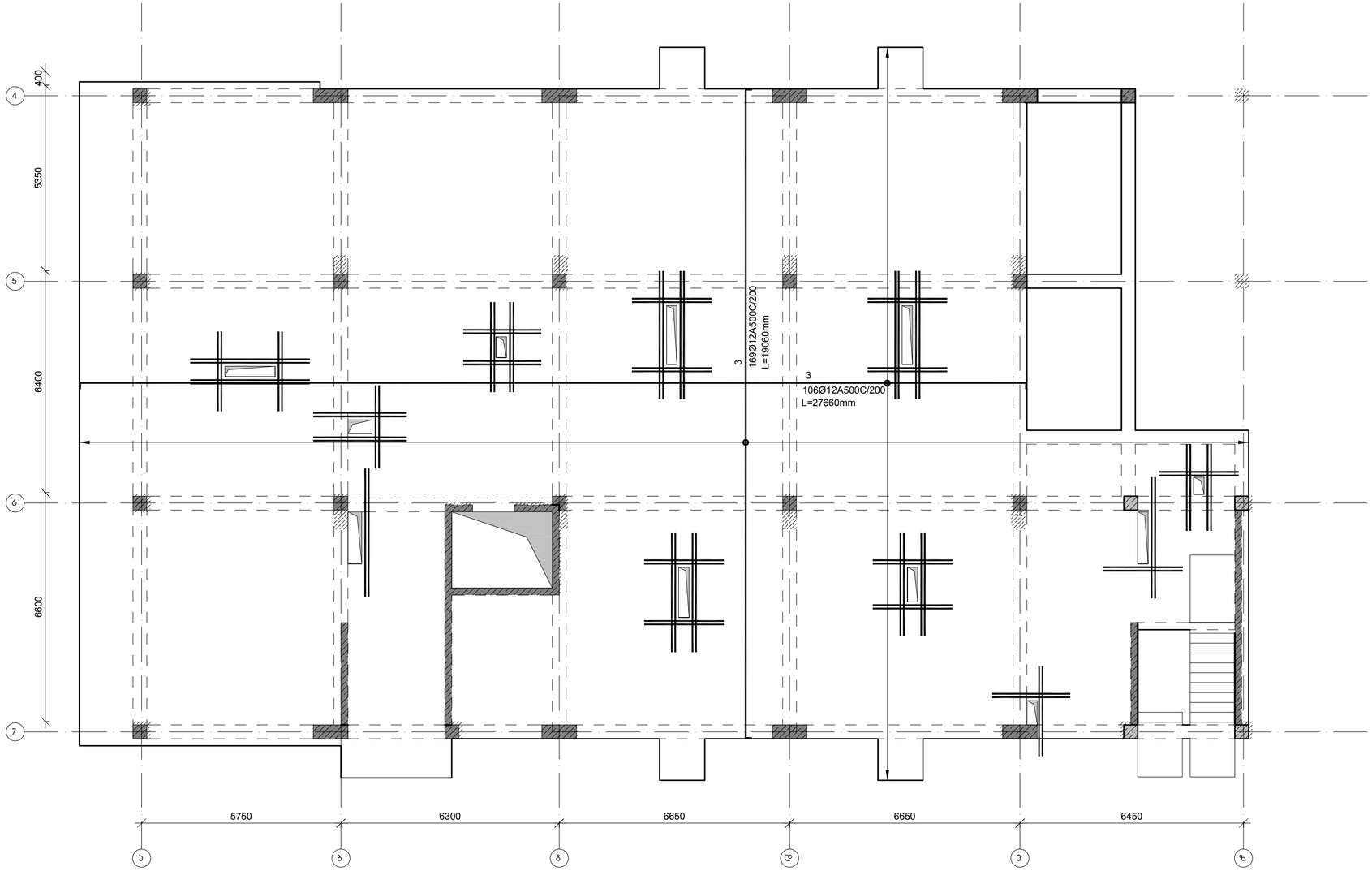

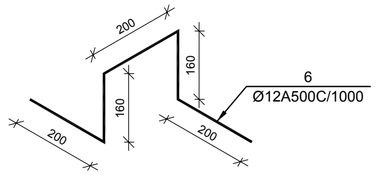

№ პოზ	აღნიშვნა	დასახელება	რაოდ. ელ-ში	წონა, (კგ) ერთის	წონა, (კგ) საერთო	შენიშვნა
		+37.950 ნიშნულის გადახურვის ფილა 1 ცალი				
1		Ø 12 A500C L= 7204821 მმ	1	6393.3	6393	
2		Ø 16 A500C L= 103450 მმ	4	163.20	653	
3		Ø 12 A500C L= 6392978 მმ	1	5672.90	5673	
5		Ø 8 A500C L= 330 მმ	1315	0.13	171	
6		Ø 12 A500C L= 920 მმ	474	0.82	387	
		ბეტონი		B-25	94.70	ხუბ მ

დამკვეთი -

შპს „დელტა კონსტრაქშენი",

ს/კ 402182339

ობიექტი -

ქ. თბილისი, დიღომი (ნაკვ. 01.72.14.014.434)
მრავალფუნქციური კომპლექსი

კონსტრუქციული პროექტი

დაკვეთა	სტადია	ფურცელი	ფურცლები
	მპ	კ-4.16	

დირექტორი		გ. ცომაია
ჯრ. მთ. არქ.		
ჯრ. მთ. ინჟ.		გ. ცომაია
დაამუშავა		ა. ცომაია
შეამოწმა		გ. ცომაია

ნახაზი:

+37.950 ნიშნულის გადახურვის ფილის ზედა ზონის არმირების გეგმა

შ.პ.ს. გეოკონი

თბილისი 2022

+40.350 ნიშნულის გადახურვის ფილის ქვედა ზონის არმირების გეგმა

მ 1:100

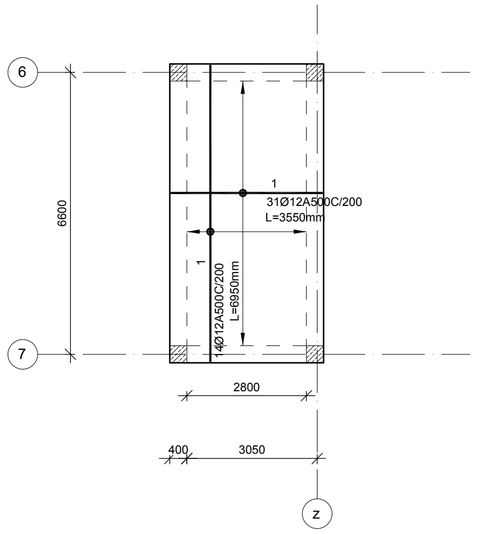

+40.350 ნიშნულის გადახურვის ფილის ქვედა ზონის არმირების გეგმა

მ 1:100

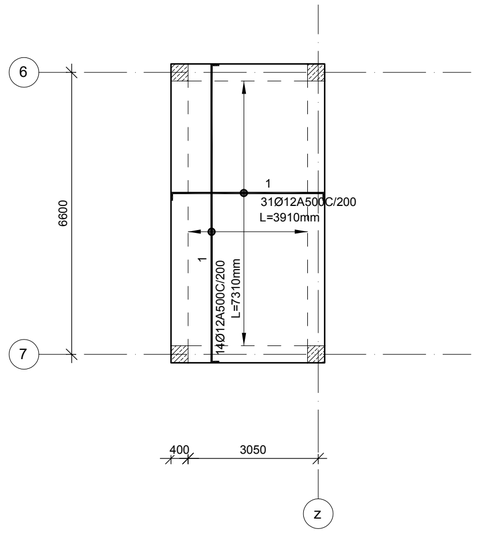

ფილის არმატურის გადაბმის ჯვანძი მ 1:20

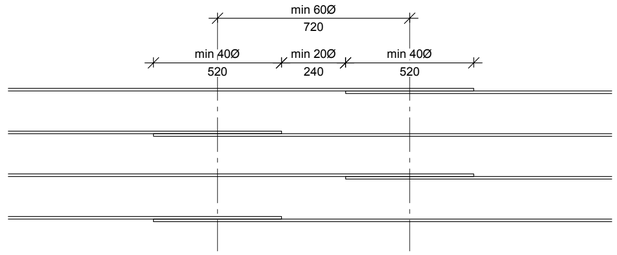

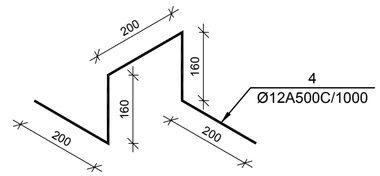

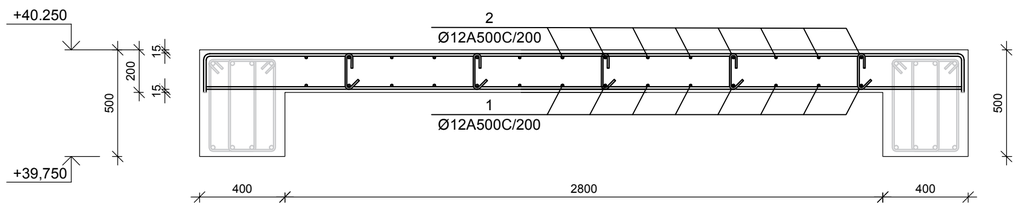

№ პოზ	აღნიშვნა	დასახელება		რაოდ. ელ-ში	წონა, (კგ)		შენიშვნა
					ერთის	საერთო	
+40.350 ნიშნულის გადახურვის ფილა 1 ცალი							
1		Ø 12 A500C	L= 3550 მმ	31	3.2	98	
1		Ø 12 A500C	L= 6950 მმ	14	6.17	86	
2		Ø 12 A500C	L= 3910 მმ	31	3.47	108	
2		Ø 13 A500C	L= 7310 მმ	14	7.61	107	
3		Ø 8 A500C	L= 330 მმ	48	0.13	6	
4		Ø 12 A500C	L= 920 მმ	17	0.82	14	
			ბეტონი		B-25	3.47	ჯამ მ

დამკვეთი -

შპს „დელტა კონსტრაქშენი",

ს/კ 402182339

ობიექტი -

ქ. თბილისი, დიღომი (ნაკვ. 01.72.14.014.434) მრავალფუნქციური კომპლექსი

კონსტრუქციული პროექტი

დასკვნა	სტადია	ფურცელი	ფურცლები
	მპ	ს-4.18	

დირექტორი		გ. ცომაია
ჯრ. მთ. არქ.		
ჯრ. მთ. ინჟ.		გ. ცომაია
დაამუშავა		ა. ცომაია
შეამოწმა		გ. ცომაია

ნახაზი:

+40.50 ნიშნულის გადახურვის ფილის არმირების გეგმა

შ.პ.ს. გეოკონი

თბილისი 2022

+4.950, +8.250,+11.550, +14.850, +18.150, +21.450, +24.750,+28.050 ნიშნულის მონოლითური ჯოჯის ჯ-1 -ის დამატებითი არმირების გეგმა

მ 1:200

ქვედა ზონა

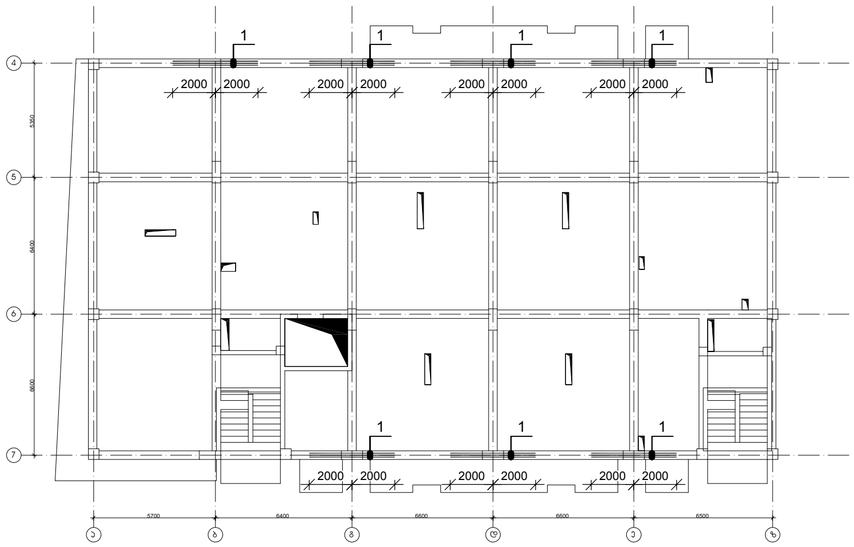

ზედა ზონა

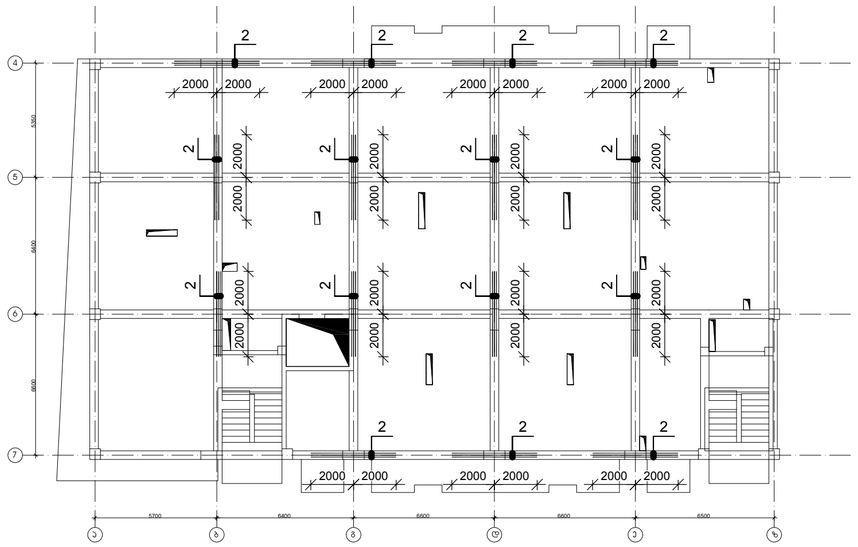

+31.350 ნიშნულის მონოლითური ჯოჯის ჯ-1 -ის დამატებითი არმირების გეგმა

მ 1:200

ქვედა ზონა

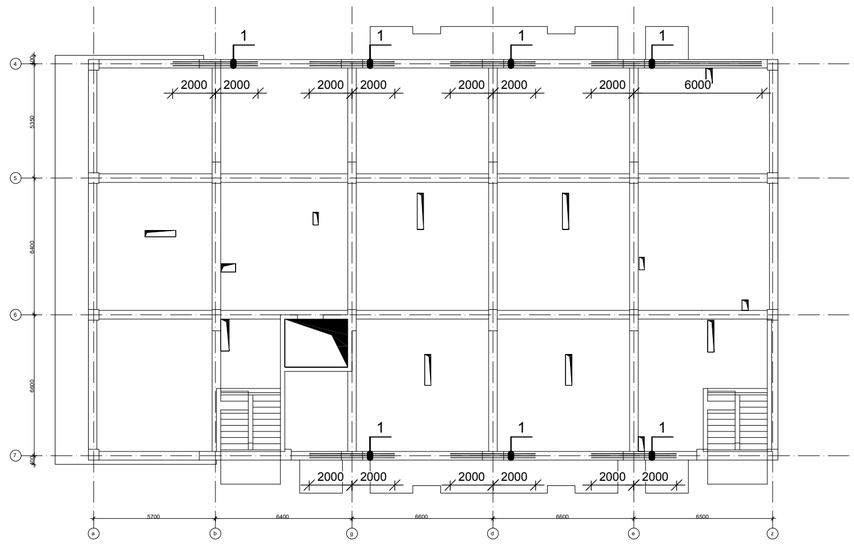

ზედა ზონა

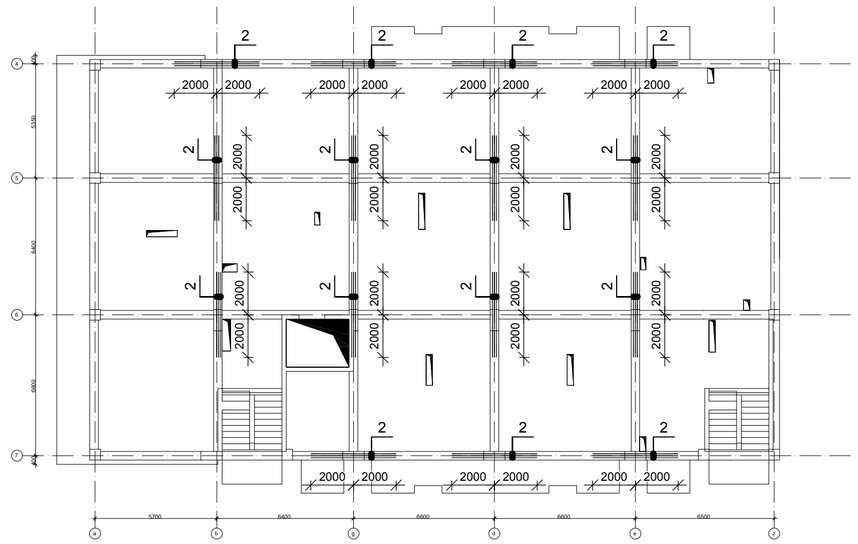

დამკვეთი -

შპს „დელტა კონსტრაქშენი",

ს/კ 402182339

ობიექტი -

ქ. თბილისი, დიღომი (ნაკვ. 01.72.14.014.434) მრავალფუნქციური კომპლექსი

კონსტრუქციული პროექტი

დაკვეთა	სტადია	ფორმული	ფორმულები
	მპ ჯ-5.01.01		

დირექტორი		გ. ცომაია
პრ. მთ. არქ.		
პრ. მთ. ინჟ.		გ. ცომაია
დაამუშავა		ა. ცომაია
შეამოწმა		გ. ცომაია

ნახაზი:
+4.950, +8.250,+11.550, +14.850, +18.150, +21.450, +24.750,+28.050, +31.350 ნიშნულის მონოლითური ჯოჯის ჯ-1 -ის დამატებითი არმირების გეგმა

შ.პ.ს. გეოკონი

თბილისი 2022

+34.650 бл36ъшлл змбємшлллл змбємшлллл змбємшллл

მონოლითური კედელი მკ-1 (-3.400 ნიშნულზე)

მ 1:25

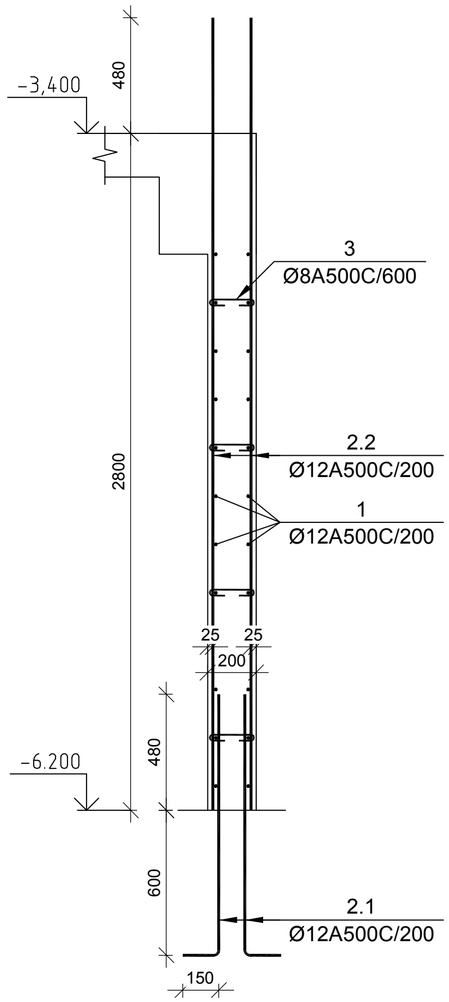

№ ჰეშ	აღნიშვნა	დასახელება					რაოდ. ელ-მი	წონა, (კგ) ერთის	წონა, (კგ) საერთო	შენიშვნა
მონოლითური კედელი -3.400 ნიშნულზე							1	ცალი		
1		Ø	12	A500C	L= 144100	მმ	24	127.87	3069	
2.1		Ø	16	A500C	L= 1230	მმ	1310	1.94	2542	
2.2		Ø	16	A500C	L= 3280	მმ	1310	5.17	6778	
3		Ø	8	A500C	L= 320	მმ	837	0.13	106	
		ბეტონი						B-25	60.26	კუბ. მ
მონოლითური კედელი -0.100 ნიშნულზე							1	ცალი	.	.
1		Ø	12	A500C	L= 127600	მმ	28	113.23	3170	
2.1		Ø	16	A500C	L= 1230	მმ	1160	1.94	2251	
2.2		Ø	16	A500C	L= 3275	მმ	1160	5.17	5993	
3		Ø	8	A500C	L= 320	მმ	902	0.13	114	
		ბეტონი						B-25	64.96	კუბ. მ

მონოლითური კედელი მკ-1 (-0.100 ნიშნულზე)

მ 1:25

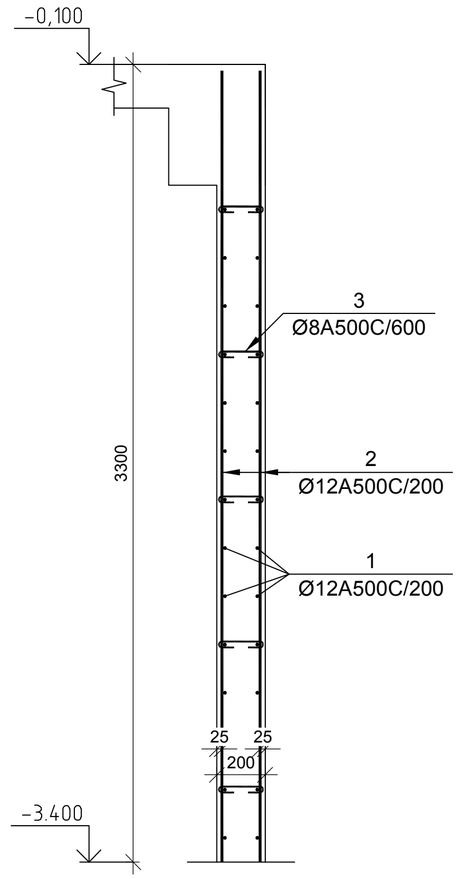

დამკვეთი -

შპს „დელტა კონსტრაქშენი",

ს/კ 402182339

ობიექტი -

ქ. თბილისი, დიღომი (ნაკვ. 01.72.14.014.434)
მრავალფუნქციური კომპლექსი

კონსტრუქციული პროექტი

დაკვეთა	სტადია	ფურცელი	ფურცლები
	მპ	კ-5.01	

დირექტორი		გ. ცომაია
პრ. მთ. არქ.		
პრ. მთ. ინჟ.		გ. ცომაია
დაამუშავა		ა. ცომაია
შეამოწმა		გ. ცომაია

ნახაზი:

მონოლითური კედელი მკ-1

შ.პ.ს.
გეოკონი
თბილისი 2022

მონოლითური დიაფრაგმა დ-1

მ 1:25

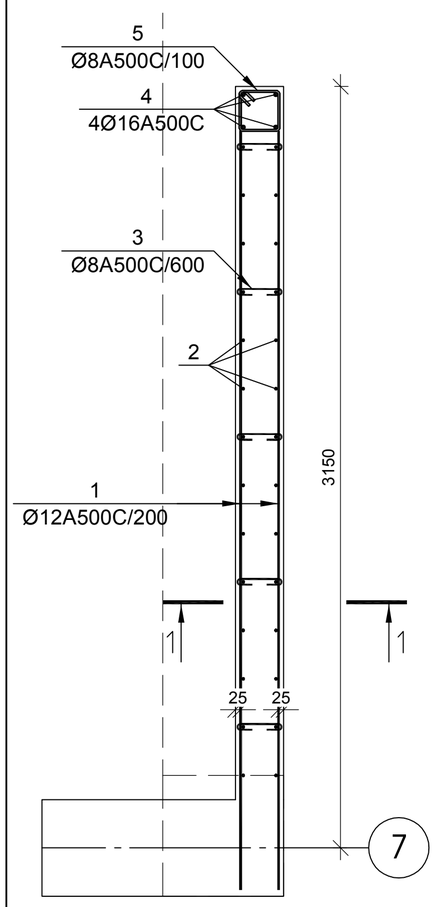

კვეთი 1-1 (-3.400 ნიშნულზე)

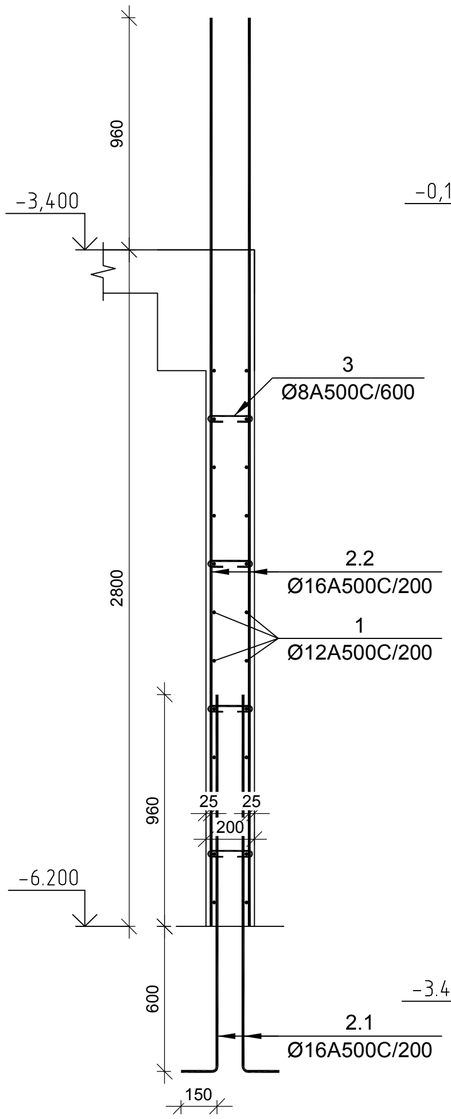

კვეთი 1-1 (-0.100 ნიშნულზე)

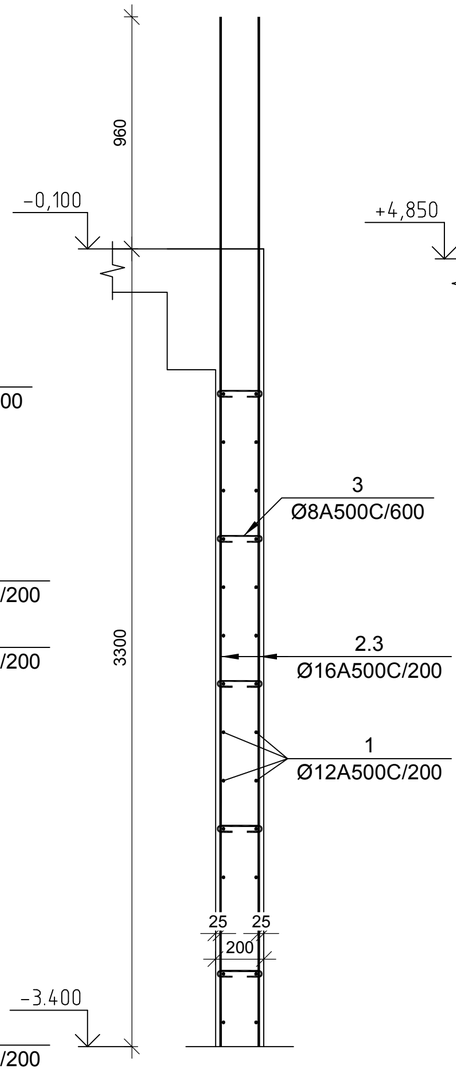

კვეთი 1-1 (+4.850 ნიშნულზე)

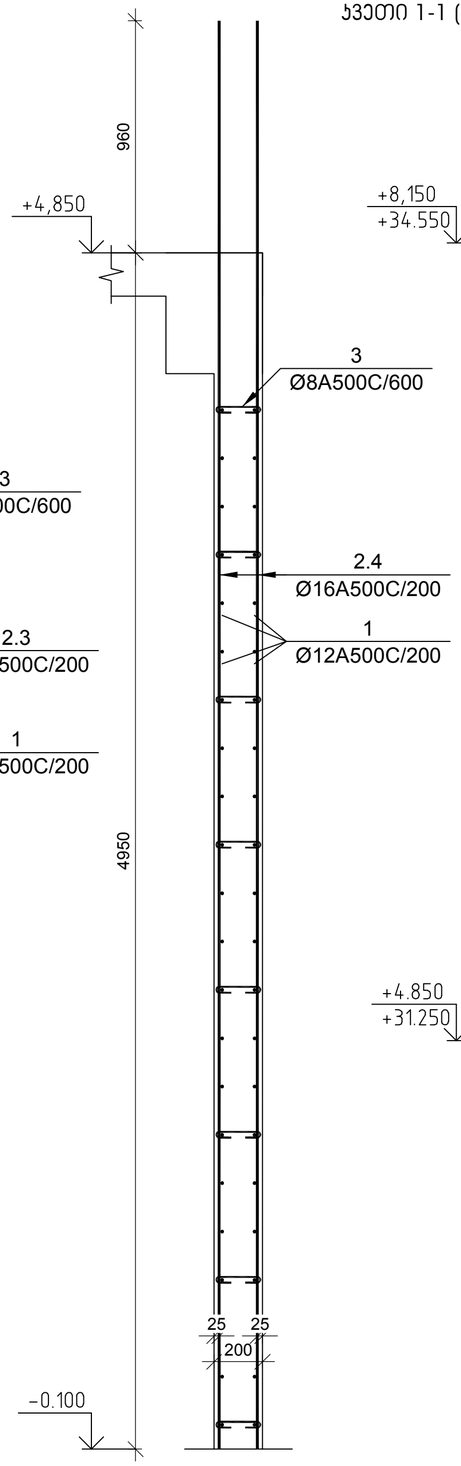

კვეთი 1-1 (ტიპიური სართულები ნიშნულზე)

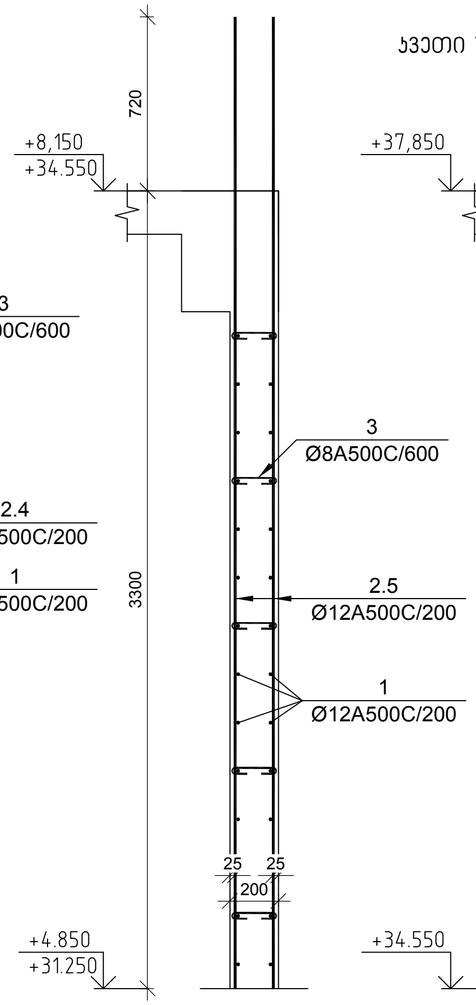

კვეთი 1-1 (+37.850 ნიშნულზე)

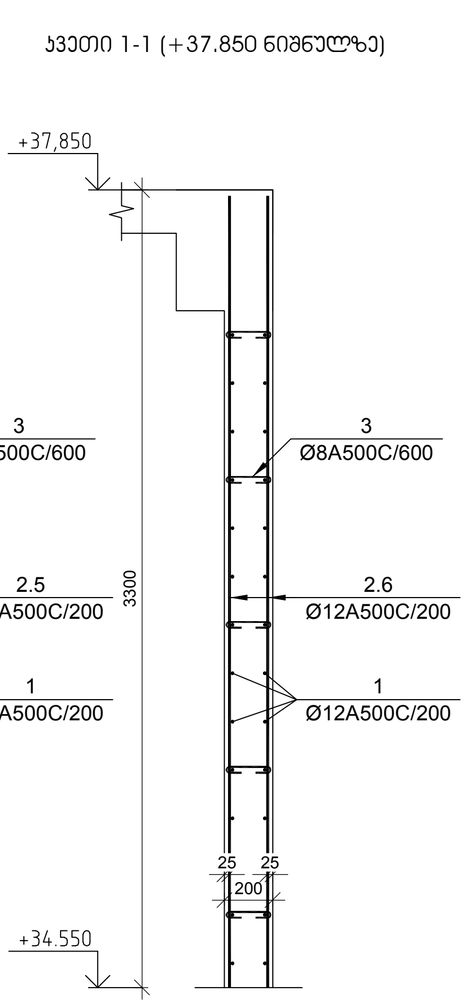

№ პოზ	აღნიშვნა	დასახელება	რაოდ. ელ-ში	წონა, (კგ)		შენიშვნა
				ერთის	საერთო	
		მონოლითური დიაფრაგმა დ-1	2	ცალი		
1		Ø 12 A500C L= 6600 მმ	376	5.86	2202	
2.1		Ø 16 A500C L= 1710 მმ	14	2.70	38	
2.2		Ø 16 A500C L= 3760 მმ	14	5.93	83	
2.3		Ø 16 A500C L= 4260 მმ	14	6.72	94	
2.4		Ø 16 A500C L= 5910 მმ	14	9.32	131	
2.5		Ø 12 A500C L= 4020 მმ	14	3.57	50	
2.6		Ø 12 A500C L= 3275 მმ	14	2.91	41	
3		Ø 8 A500C L= 320 მმ	308	0.13	39	
4		Ø 16 A500C L= 48455 მმ	4	76.44	306	
5		Ø 8 A500C L= 760 მმ	376	0.30	113	
		ბეტონი		B-25	22.15	პუბ. მ

დამკვეთი -

შპს „დელტა კონსტრაქშენი",

ს/კ 402182339

ობიექტი -

ქ. თბილისი, დიღომი (ნაკვ. 01.72.14.014.434)
მრავალფუნქციური კომპლექსი

კონსტრუქციული პროექტი

დაკვეთა	სტადია	ფურცელი	ფურცლები
	მპ	კ-5.02	

დირექტორი		გ. ცომაია
პრ. მთ. არქ.		
პრ. მთ. ინჟ.		გ. ცომაია
დაამუშავა		ა. ცომაია
შეამოწმა		გ. ცომაია

ნახაზი:

მონოლითური დიაფრაგმა დ-1

შ.პ.ს.
გეოკონი
თბილისი 2022

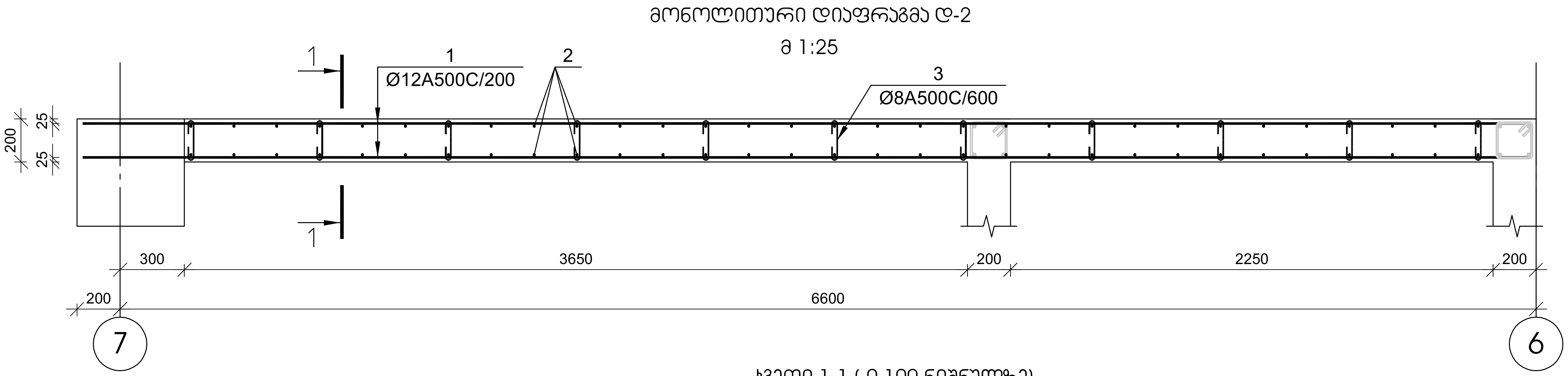

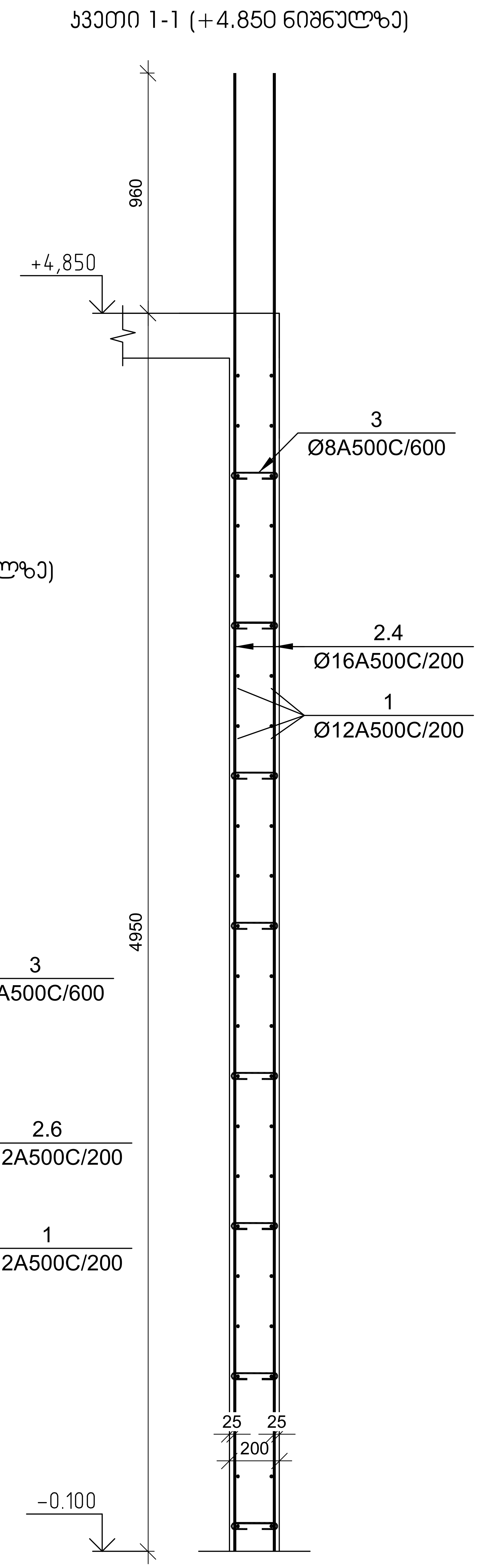

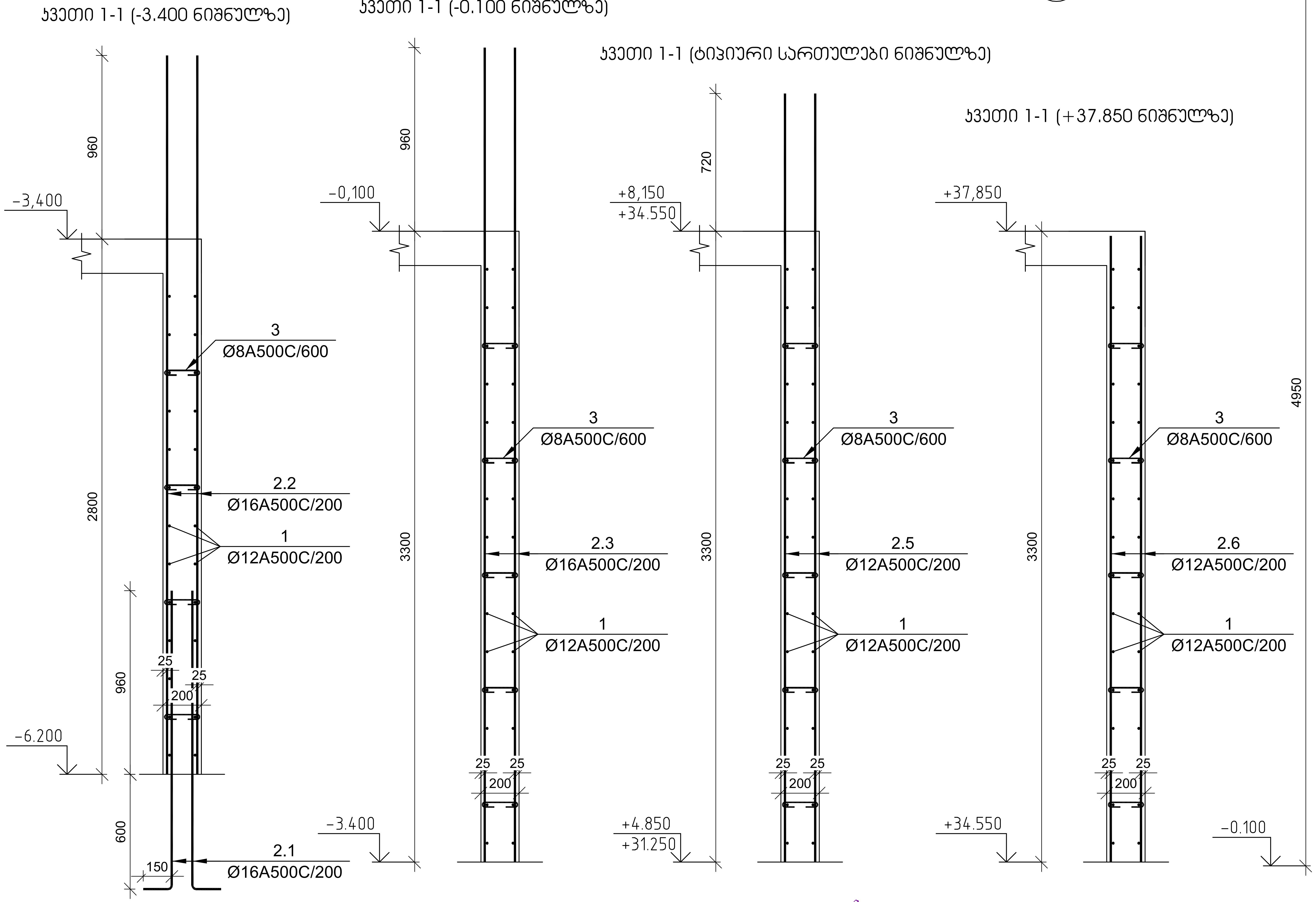

№ პოზ	აღნიშვნა	დასახელება				რაოდ. ელ-ბი	წონა, (კგ) ერთის	წონა, (კგ) საერთო	შენიშვნა
		მონოლითური დიაფრაგმა დ-2				1	ცალი		
1		Ø 12	A500C	L= 6750	მმ	418	5.99	2504	
2.1		Ø 16	A500C	L= 1710	მმ	31	2.70	84	
2.2		Ø 16	A500C	L= 3760	მმ	31	5.93	184	
2.3		Ø 16	A500C	L= 4260	მმ	31	6.72	208	
2.4		Ø 16	A500C	L= 5910	მმ	31	9.32	289	
2.5		Ø 12	A500C	L= 4020	მმ	31	3.57	111	
2.6		Ø 12	A500C	L= 3275	მმ	31	2.91	90	
3		Ø 8	A500C	L= 320	მმ	707	0.13	89	
		ბეტონი					B-25	50.89	კუბ. მ

დამკვეთი -	შპს „დელტა კონსტრაქშენი", ს/კ 402182339
ობიექტი -	ქ. თბილისი, დიღომი (ნაკვ. 01.72.14.014.434) მრავალფუნქციური კომპლექსი
კონსტრუქციული პროექტი	
დანაყოფი	
სტადია	მპ
ფურცელი	კ-5.03
ფურცლები	
დირექტორი	გ. ცომაია
პრ. მთ. არქ.	
პრ. მთ. ინჟ.	გ. ცომაია
დაამუშავა	ა. ცომაია
შეამოწმა	გ. ცომაია
ნახაზი:	მონოლითური დიაფრაგმა დ-2

შ.პ.ს. გეოკონი

თბილისი 2022

მონოლითური დიაფრაგმა დ-3

მ 1:25

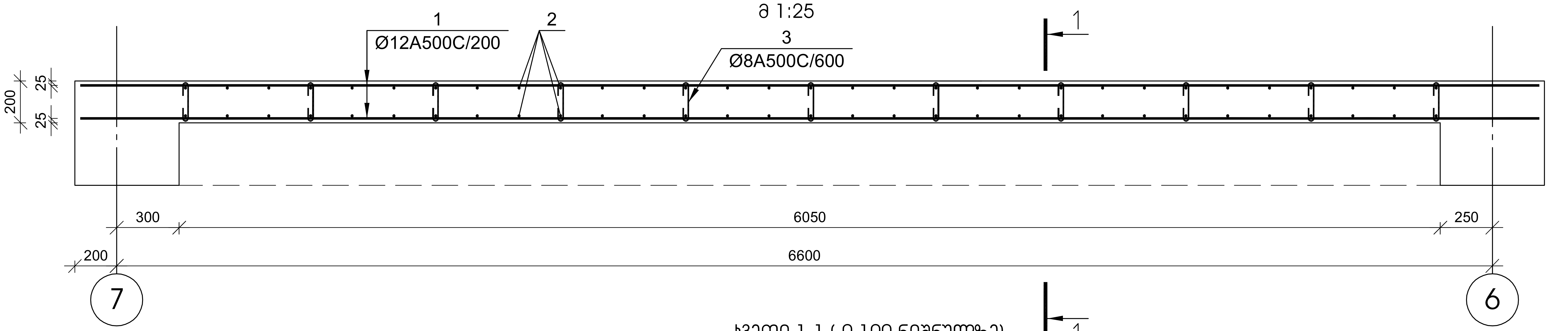

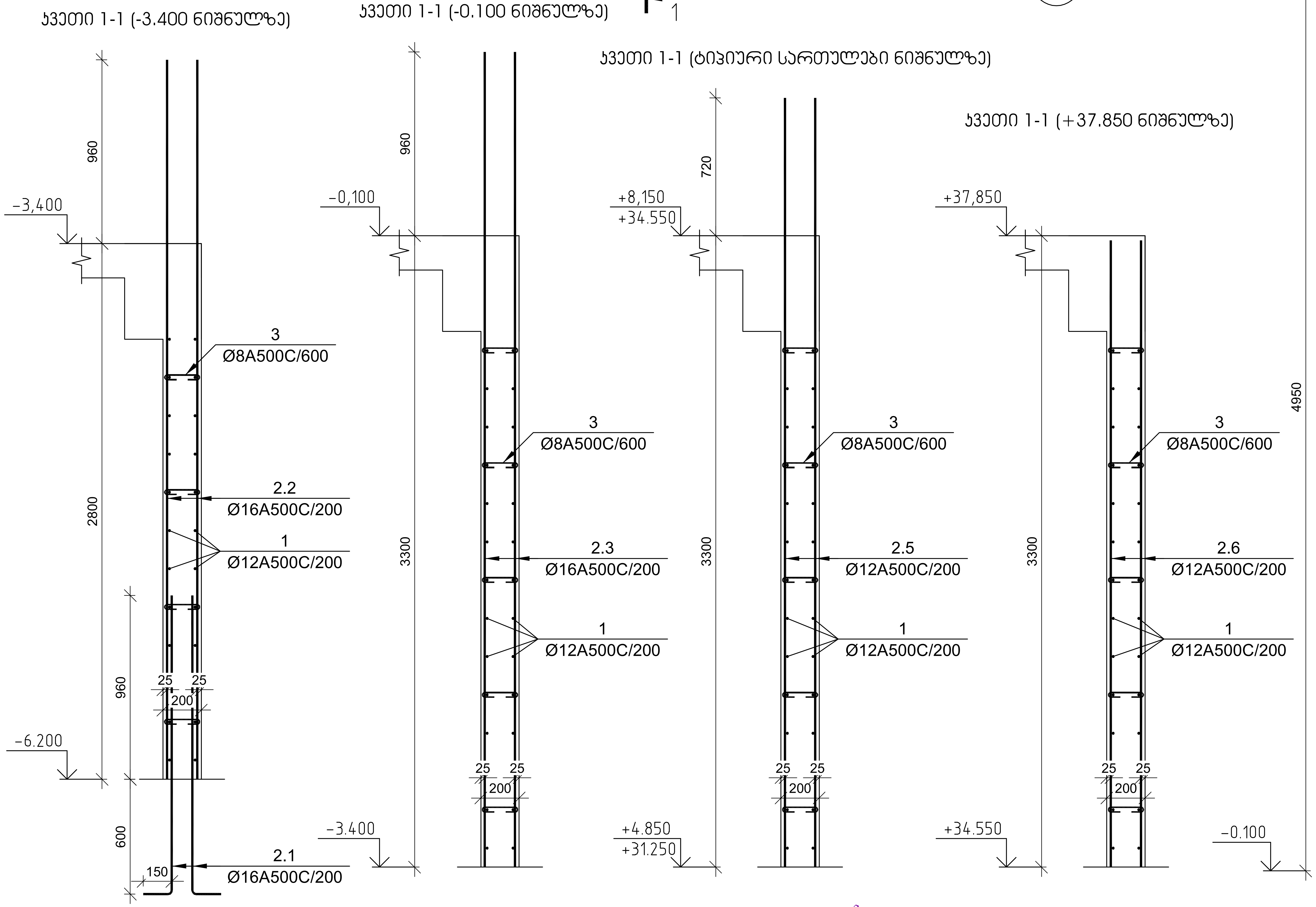

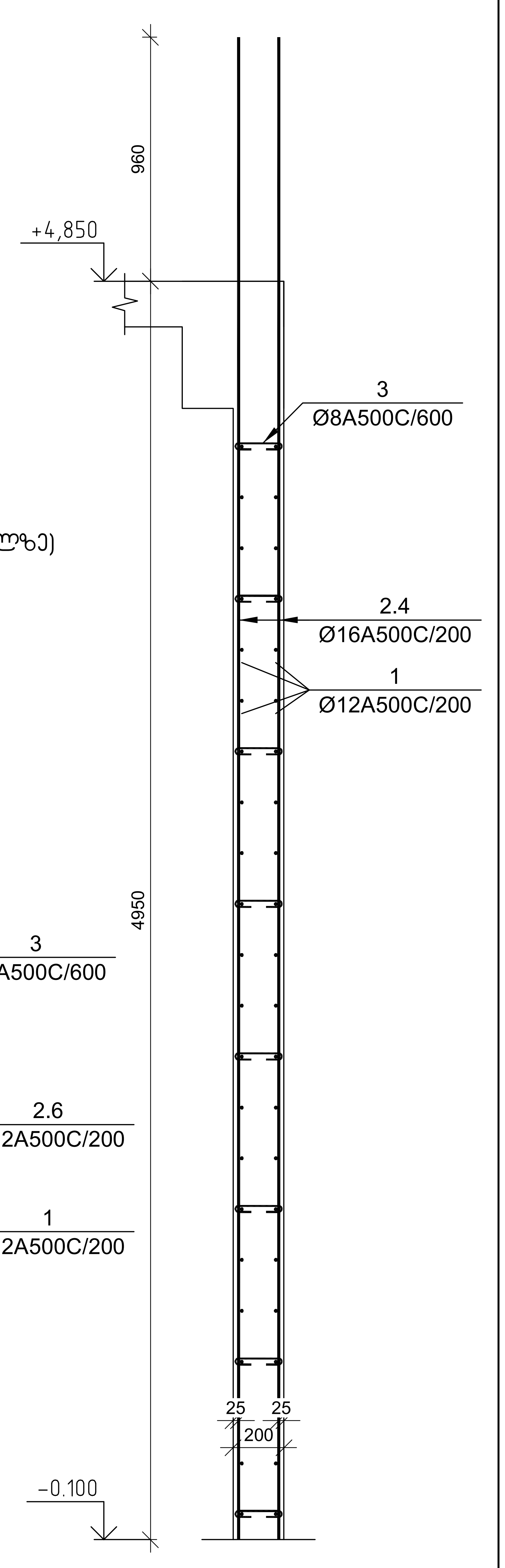

№ პოზ.	აღნიშვნა	დასახელება					რაოდ. ელ-ში	წონა, (კგ) ერთის	წონა, (კგ) საერთო	შენიშვნა
		მონოლითური დიაფრაგმა დ-3					1	ცალი		
1		Ø	12	A500C	L= 7000	მმ	376	6.21	2336	
2.1		Ø	16	A500C	L= 1710	მმ	31	2.70	84	
2.2		Ø	16	A500C	L= 3760	მმ	31	5.93	184	
2.3		Ø	16	A500C	L= 4260	მმ	31	6.72	208	
2.4		Ø	16	A500C	L= 5910	მმ	31	9.32	289	
2.5		Ø	12	A500C	L= 4020	მმ	31	3.57	111	
2.6		Ø	12	A500C	L= 3275	მმ	31	2.91	90	
3		Ø	8	A500C	L= 320	მმ	631	0.13	80	
		ბეტონი						B-25	45.44	კუბ. მ

დამკვეთი -

შპს „დელტა კონსტრაქშენი",

სკ 402182339

ობიექტი -

ქ. თბილისი, დიღომი (ნაკვ. 01.72.14.014.434)
მრავალფუნქციური კომპლექსი

კონსტრუქციული პროექტი

დაკვეთა	სტადია	ფურცელი	ფურცლები
	მპ	კ-5.04	

დირექტორი	გ. ცომაია
პრ. მთ. არქ.	
პრ. მთ. ინჟ.	გ. ცომაია
დაამუშავა	ა. ცომაია
შეამოწმა	გ. ცომაია

ნახაზი:

მონოლითური დიაფრაგმა დ-3

შ.პ.ს.
გეოკონი

თბილისი 2022

ლიფტის შახტა ლშ-1

მ 1:25

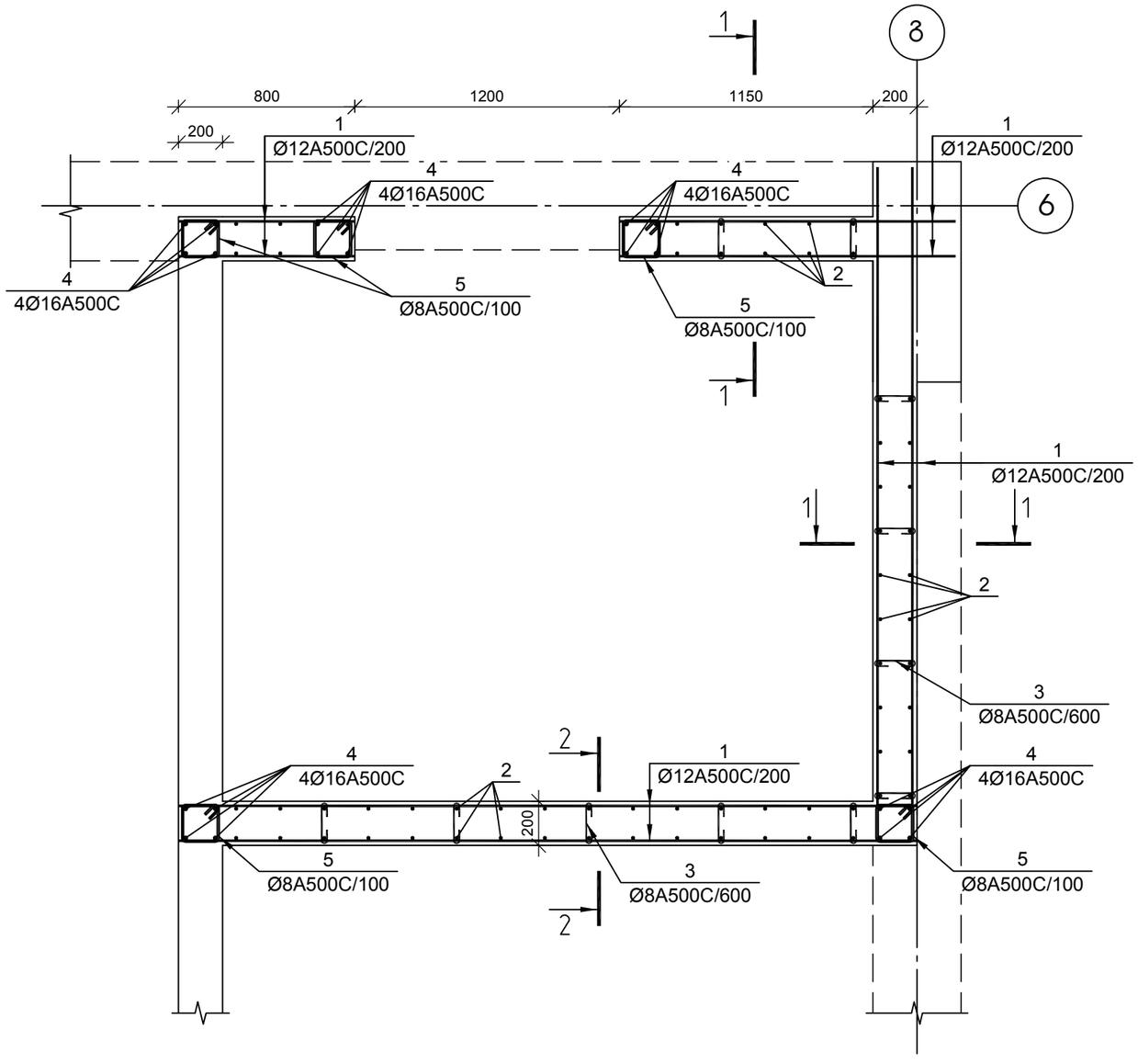

კვეთი 1-1 (-3.400 ნიშნულზე)

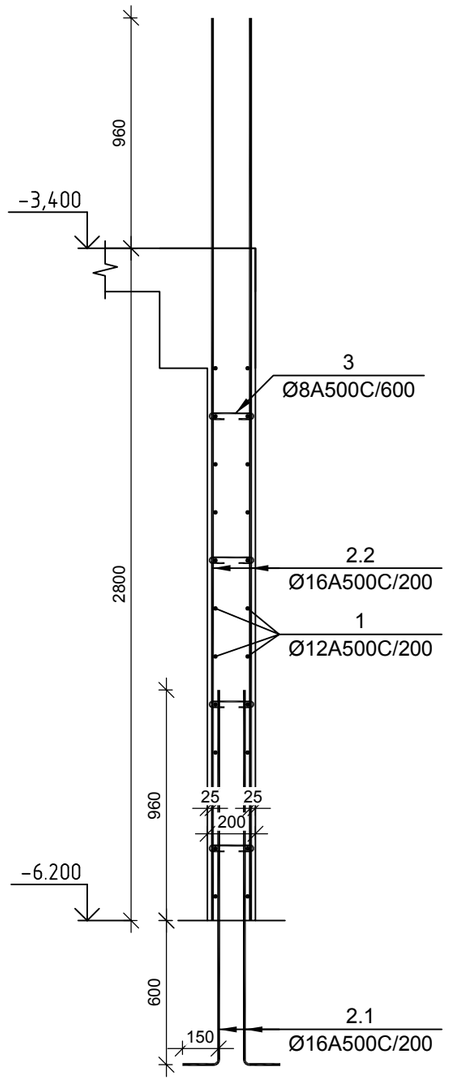

კვეთი 2-2 (-3.400 ნიშნულზე)

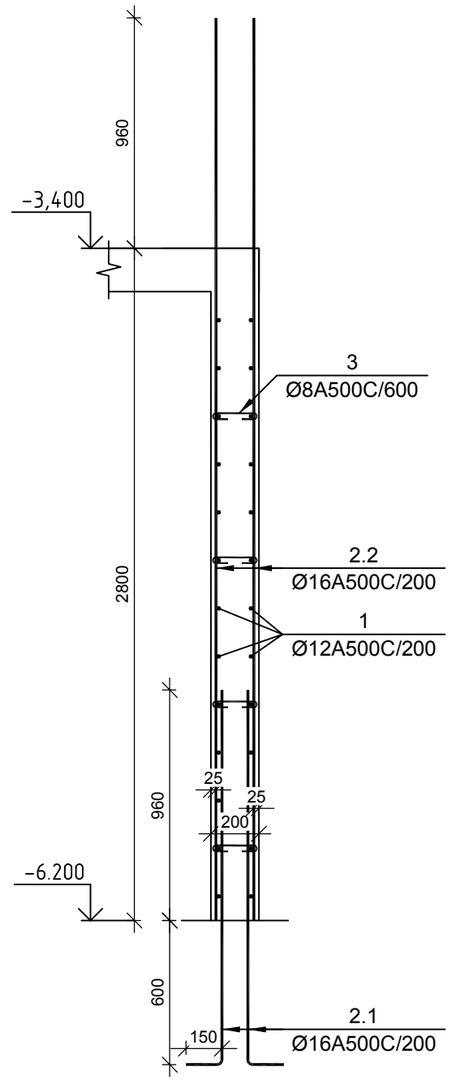

დამკვეთი -	ობიექტი -	პროექტი	ნახაზი:
შპს „დელტა პროექტრაშენი",	ქ. თბილისი, დიღომი (ნაკვ. 01.72.14.014.434) მრავალფუნქციური კომპლექსი	პროექტი	ლიფტის შახტა ლშ-1
ს/კ 402182339			

დაკვეთა	სტადია	ფურცელი	ფურცლები
	მპ	ა-5.05	

დირექტორი		გ. ცომაია
პრ. მთ. არქ.		
პრ. მთ. ინჟ.		გ. ცომაია
დაამუშავა		ა. ცომაია
შეამოწმა		გ. ცომაია

შ.პ.ს.
გეოპროექტი
თბილისი 2022

კვეთი 1-1 (-0.100 ნიშნულზე)

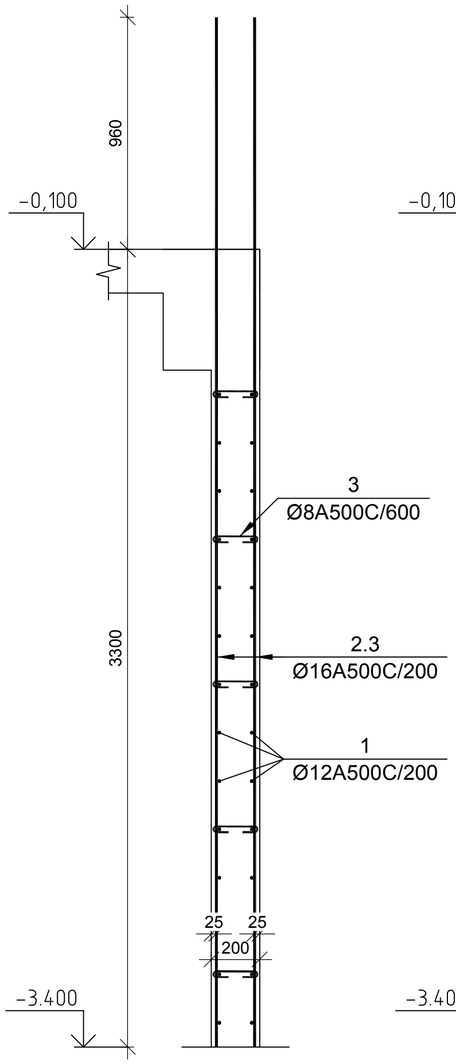

კვეთი 2-2 (-0.100 ნიშნულზე)

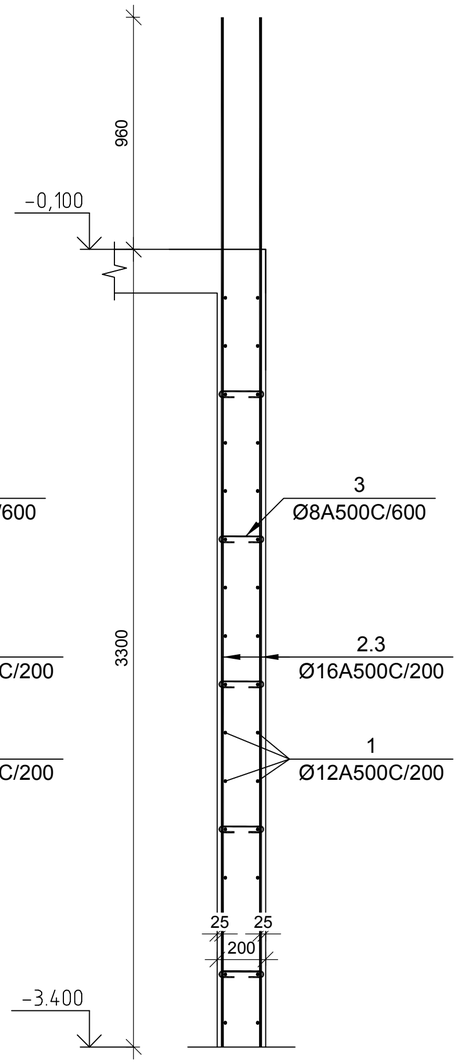

კვეთი 1-1 (+4.850 ნიშნულზე)

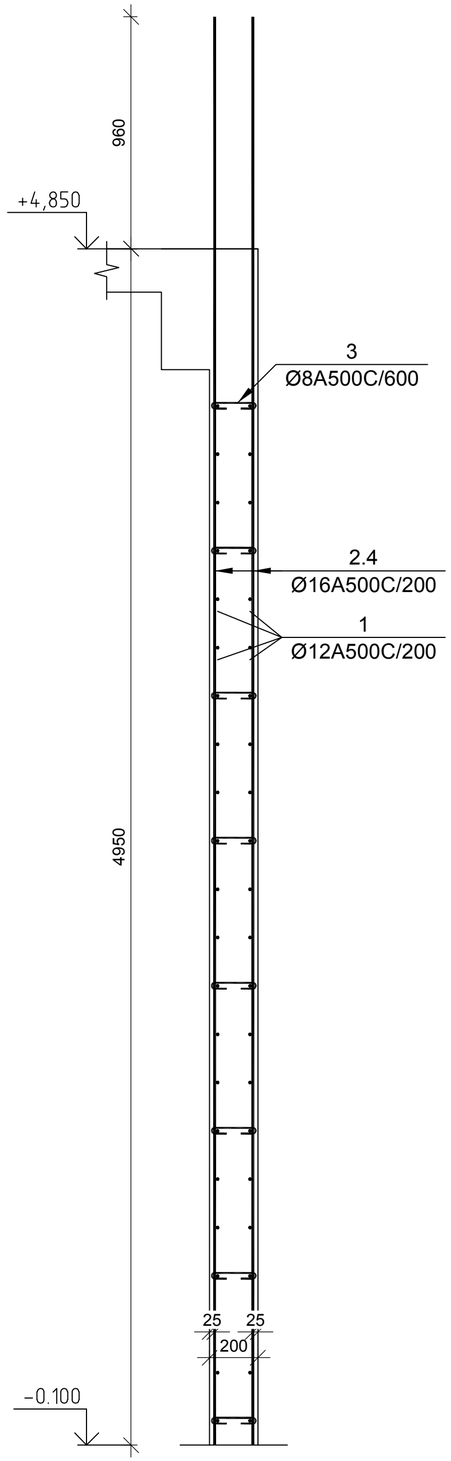

კვეთი 2-2 (+4.850 ნიშნულზე)

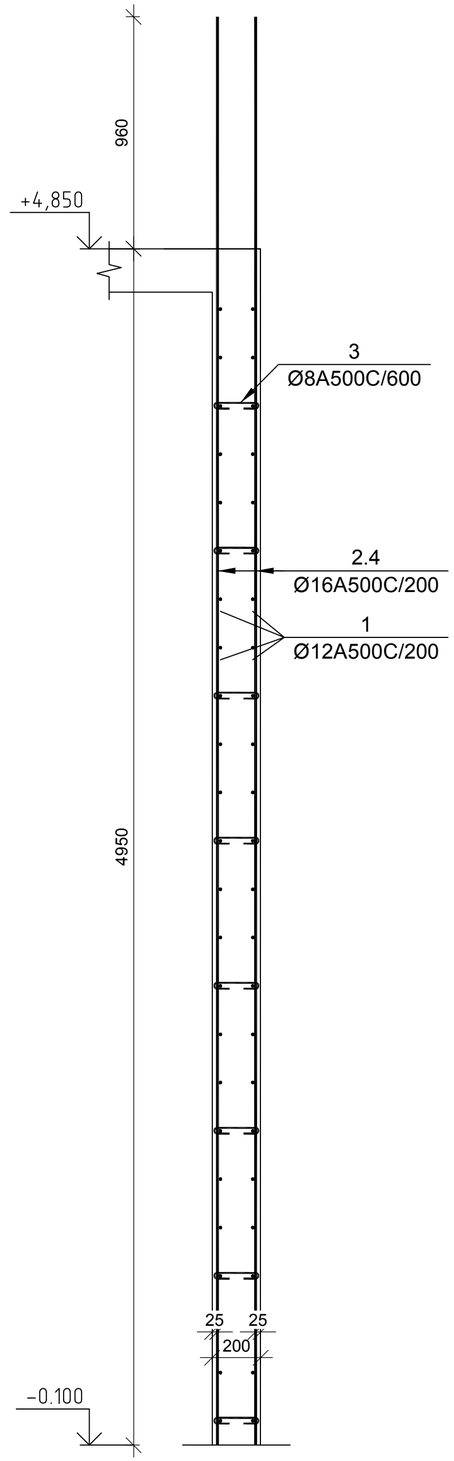

დამკვეთი -

შპს „დელტა კონსტრაქშენი",

ს/კ 402182339

ობიექტი -

ქ. თბილისი, დიღომი (ნაკვ. 01.72.14.014.434)
მრავალფუნქციური კომპლექსი

კონსტრუქციული პროექტი

დაკვეთა	სტადია	ფურცელი	ფურცლები
	მპ	კ-5.06	

დირექტორი		გ. ცომაია
არ. მთ. არქ.		
არ. მთ. ინჟ.		გ. ცომაია
დაამუშავა		ა. ცომაია
შეამოწმა		გ. ცომაია

ნახაზი:

ლიფტის შახტა ლშ-1 კვეთები

შ.პ.ს.
გეოკონი
თბილისი 2022

კვეთი 1-1 (ტიპიური სართულები ნიშნულზე)

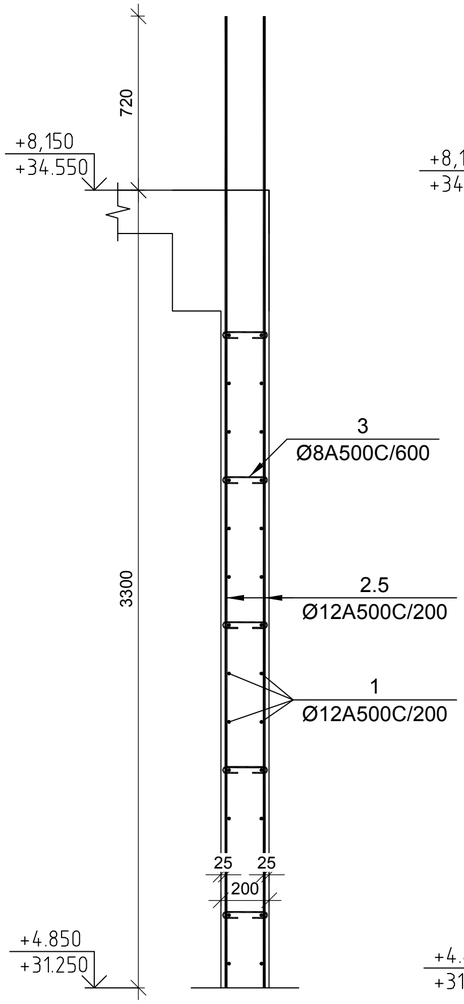

კვეთი 2-2 (ტიპიური სართულები ნიშნულზე)

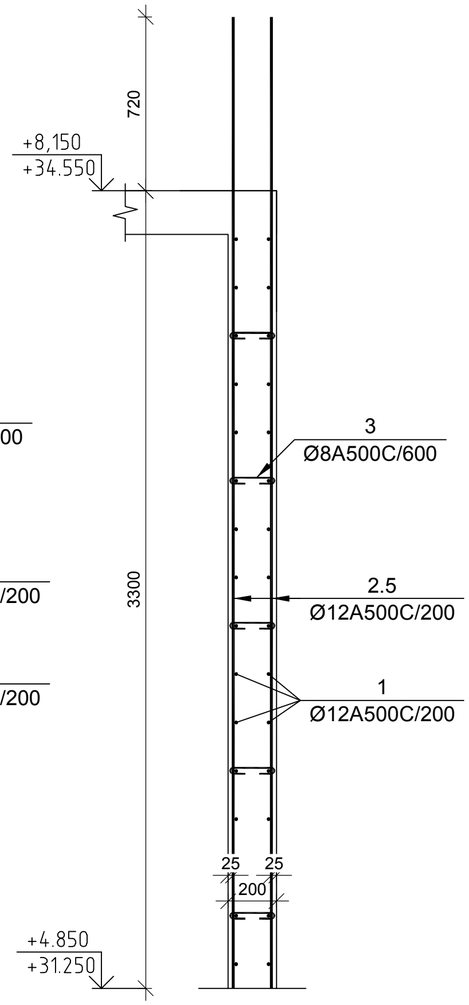

კვეთი 1-1 (+37.850 ნიშნულზე)

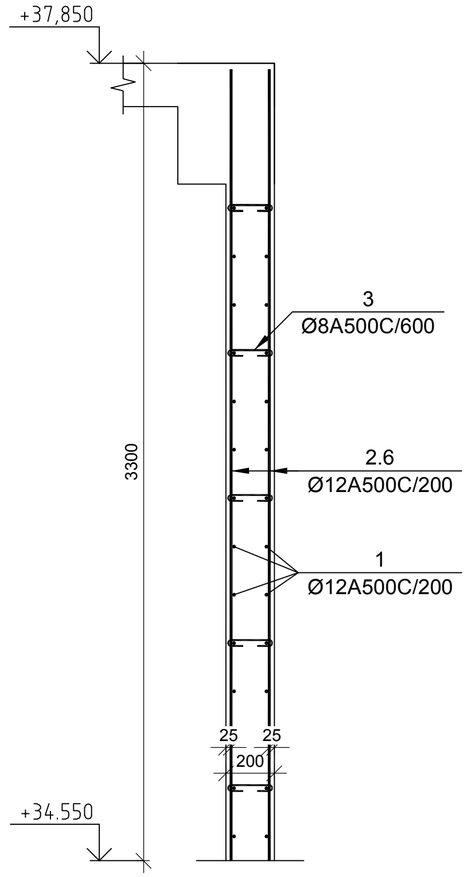

კვეთი 2-2 (+37.850 ნიშნულზე)

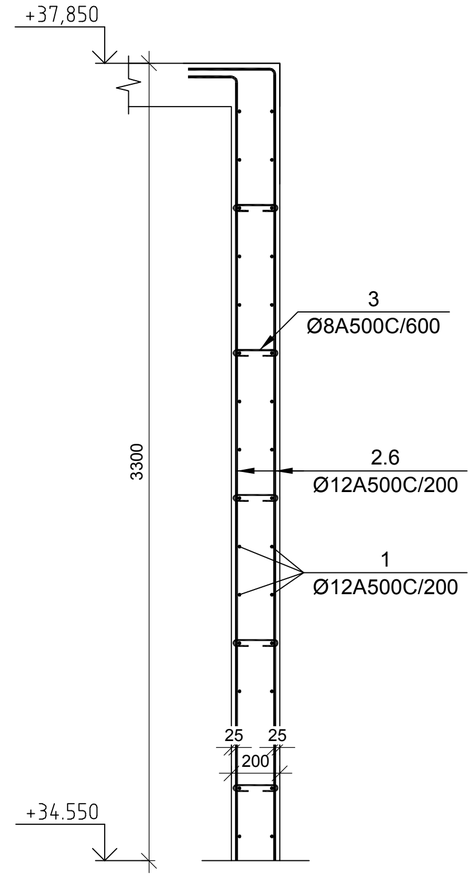

№ პოზ	აღნიშვნა	დასახელება	რაოდ. ელ-ში	წონა, (კგ) ერთის	წონა, (კგ) საერთო	შენიშვნა
		ლიფტის შახტა ლშ-1	1	ცალი		
1		Ø 12 A500C L= 8725 მმ	298	7.74	2307	
2.1		Ø 16 A500C L= 1710 მმ	14	2.70	38	
2.2		Ø 16 A500C L= 3760 მმ	14	5.93	83	
2.3		Ø 16 A500C L= 4260 მმ	14	6.72	94	
2.4		Ø 16 A500C L= 5910 მმ	14	9.32	131	
2.5		Ø 12 A500C L= 4020 მმ	14	3.57	50	
2.6		Ø 12 A500C L= 3275 მმ	14	2.91	41	
3		Ø 8 A500C L= 320 მმ	325	0.13	41	
4		Ø 16 A500C L= 48455 მმ	20	76.44	1529	
5		Ø 8 A500C L= 760 მმ	1490	0.30	447	
		ბეტონი		B-25	23.38	კუბ. მ

დამკვეთი -

შპს „დელტა კონსტრაქშენი",

ს/კ 402182339

ობიექტი -

ქ. თბილისი, დიღომი (ნაკვ. 01.72.14.014.434)
მრავალფუნქციური კომპლექსი

კონსტრუქციული პროექტი

დაკვეთა	სტადია	ფურცელი	ფურცლები
	მპ	ჯ-5.07	

დირექტორი		გ. ცომაია
პრ. მთ. არქ.		
პრ. მთ. ინჟ.		გ. ცომაია
დაამუშავა		ა. ცომაია
შეამოწმა		გ. ცომაია

ნახაზი:

ლიფტის შახტა ლშ-1 კვეთები

შ.პ.ს.
გეოკონი
თბილისი 2022

სიბე №1 საყალიბე კვეთი

მ 1:50

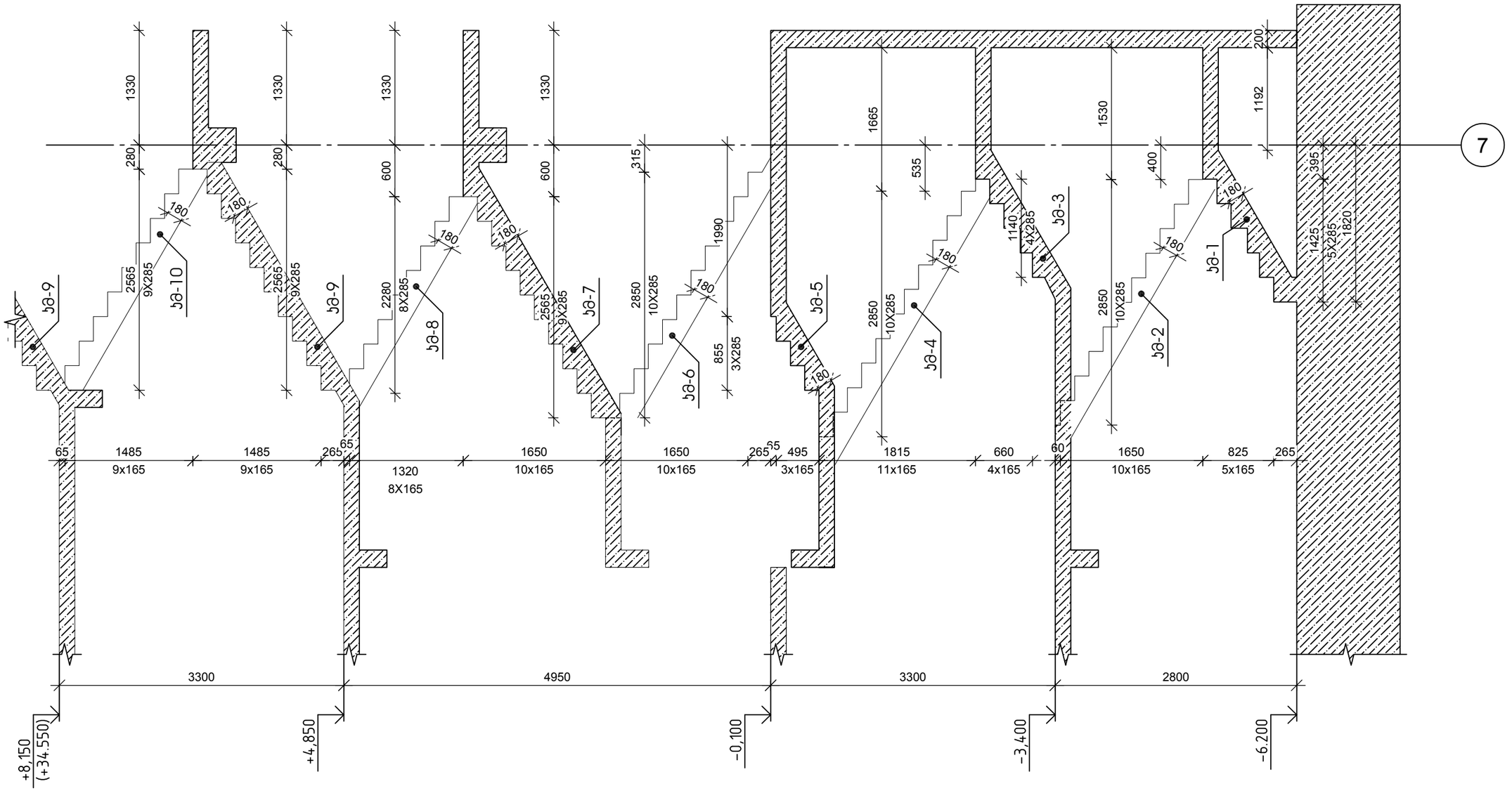

დამკვეთი - შპს „დელტა კონსტრაქშენი", ს/კ 402182339	ობიექტი - ქ. თბილისი, დიღომი (ნაკვ. 01.72.14.014.434) მრავალფუნქციური კომპლექსი	პროექტი: კონსტრუქციული პროექტი	ნახაზი: სიბე №1 საყალიბე კვეთი

დაკვეთა	სტადია	ფურცელი	ფურცლები
	მპ	კ-5.08	

დირექტორი		გ. ცომაია
პრ. მთ. არქ.		
პრ. მთ. ინჟ.		გ. ცომაია
დაამუშავა		ა. ცომაია
შეამოწმა		გ. ცომაია

შ.პ.ს. გეოკონი
თბილისი 2022

კიბე №2 საყალიბე ჯვეთი

მ 1:50

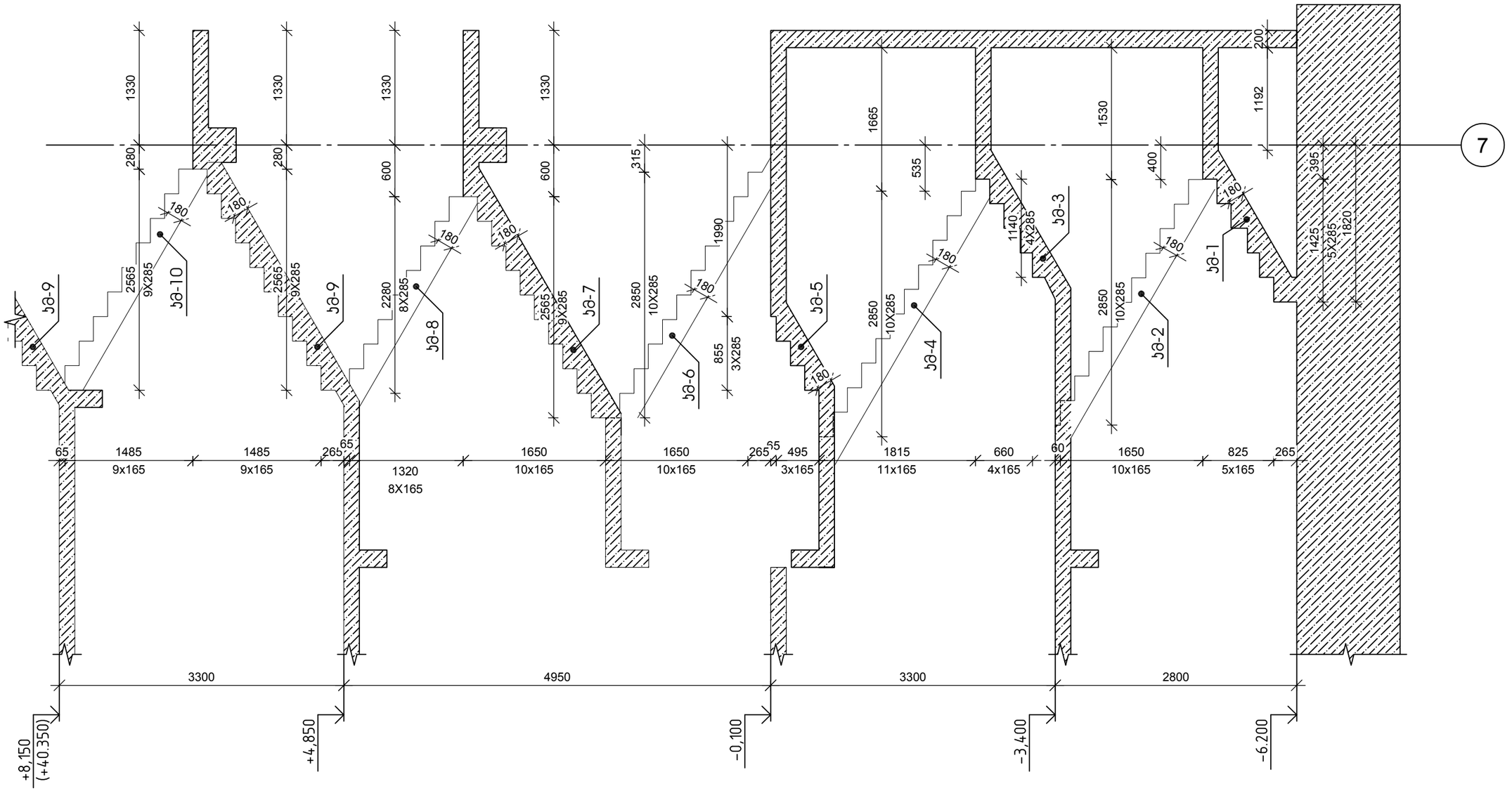

დამკვეთი - შპს „დელტა პონსტრაქშენი", ს/კ 402182339	ობიექტი - ქ. თბილისი, დიღომი (ნაკვ. 01.72.14.014.434) მრავალფუნქციური კომპლექსი	პონსტრუქციული პროექტი	ნახაზი: კიბე №2 საყალიბე ჯვეთი

დაკვეთა	სტადია	ფურცელი	ფურცლები
	მპ	პ-5.09	

დირექტორი		გ. ცომაია
პრ. მთ. არქ.		
პრ. მთ. ინჟ.		გ. ცომაია
დაამუშავა		ა. ცომაია
შეამოწმა		გ. ცომაია

შ.პ.ს. გეოპონი
თბილისი 2022

ᲙᲘᲑᲘᲡ ᲛᲐᲠᲨᲘ ᲙᲛ-1

მ 1:25

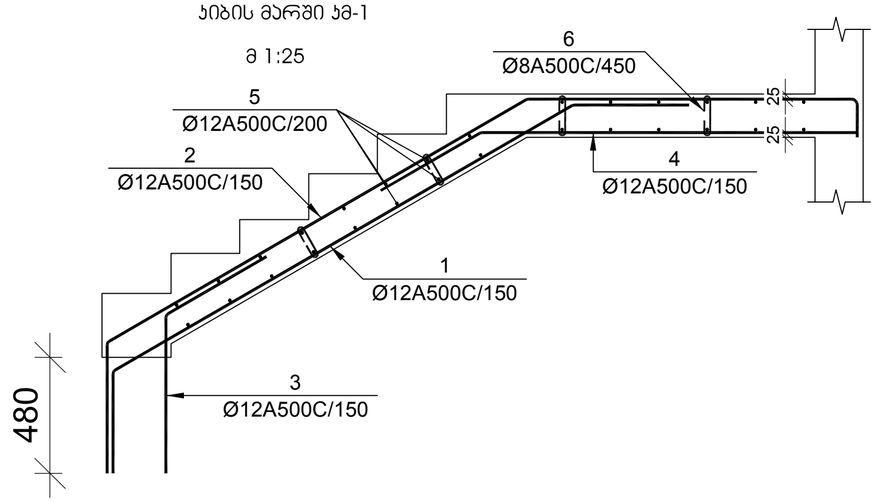

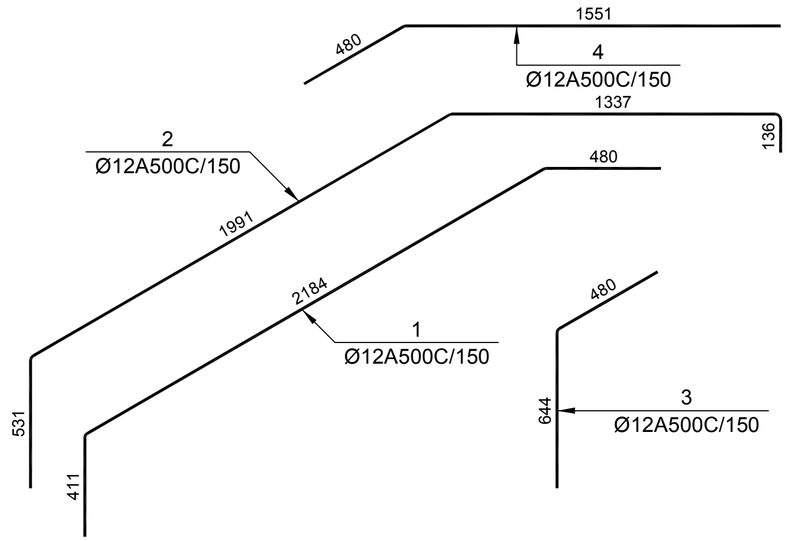

№ პოზ	აღნიშვნა	დასახელება					რაოდ. ელ-ში	წონა, (კგ)		შენიშვნა
								ერთის	საერთო	
		ᲙᲘᲑᲘᲡ ᲛᲐᲠᲨᲘ ᲙᲛ-1				2 ᲪᲐᲚᲘ				
1		Ø	12	A500C	L= 3101	მმ	9	2.75	25	
2		Ø	12	A500C	L= 4064	მმ	9	3.61	32	
3		Ø	12	A500C	L= 1135	მმ	9	1.01	9	
4		Ø	12	A500C	L= 2037	მმ	9	1.81	16	
5		Ø	12	A500C	L= 1240	მმ	28	1.10	31	
6		Ø	8	A500C	L= 510	მმ	25	0.20	5	
					ᲑᲔᲢᲝᲜᲘ			B-25	0.90	ᲙᲣᲑ. მ

ᲙᲘᲑᲘᲡ ᲛᲐᲠᲨᲘ ᲙᲛ-2

მ 1:25

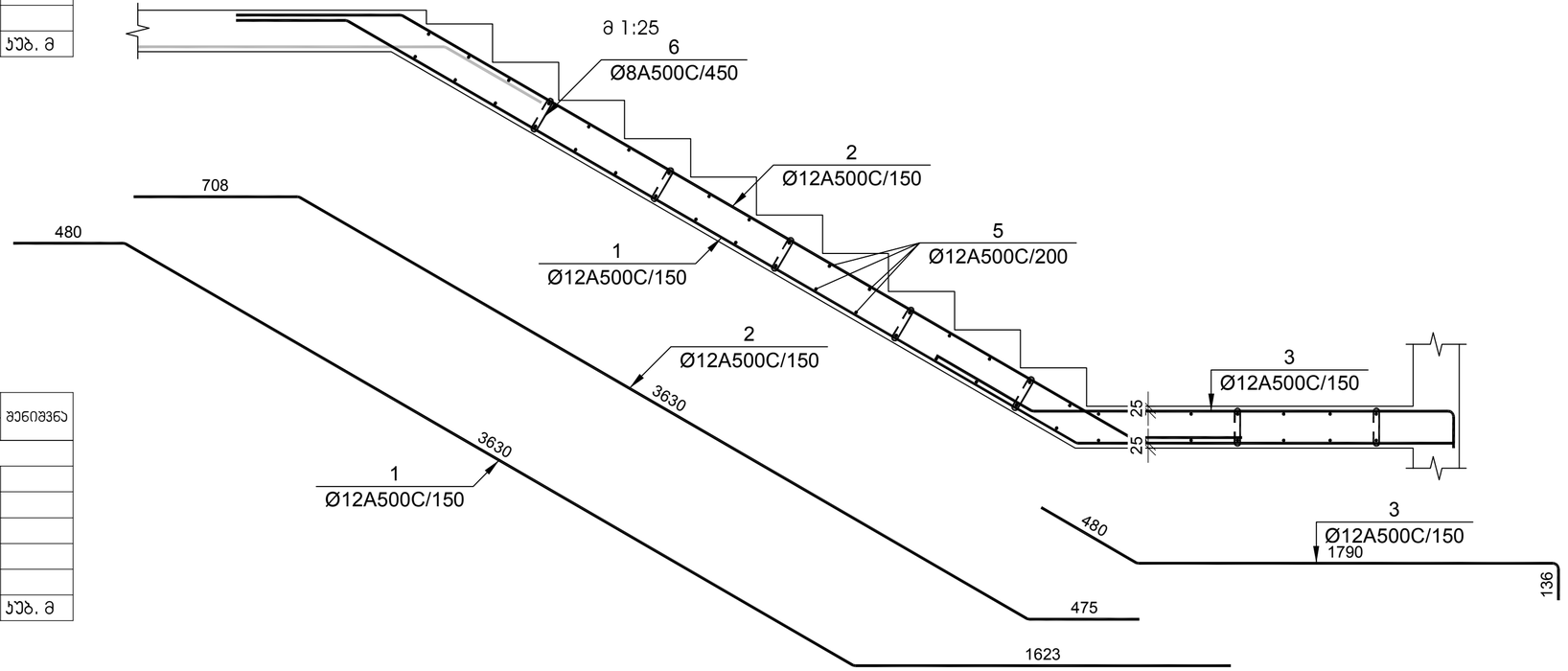

№ პოზ	აღნიშვნა	დასახელება					რაოდ. ელ-ში	წონა, (კგ)		შენიშვნა
								ერთის	საერთო	
		ᲙᲘᲑᲘᲡ ᲛᲐᲠᲨᲘ ᲙᲛ-2				2 ᲪᲐᲚᲘ				
1		Ø	12	A500C	L= 5748	მმ	9	5.10	46	
2		Ø	12	A500C	L= 4834	მმ	9	4.29	39	
3		Ø	12	A500C	L= 2447	მმ	9	2.17	20	
5		Ø	12	A500C	L= 1240	მმ	48	1.10	53	
6		Ø	8	A500C	L= 510	მმ	39	0.20	8	
					ᲑᲔᲢᲝᲜᲘ			B-25	1.42	ᲙᲣᲑ. მ

ᲓᲐᲛᲙᲕᲔᲗᲘ -

შპს „ᲓᲔᲚᲢᲐ ᲙᲝᲜᲡᲢᲠᲐᲥᲨᲔᲜᲘ",

ს/კ 402182339

ᲝᲑᲘᲔᲥᲢᲘ -

ქ. თბილისი, დიღომი (ნაკვ. 01.72.14.014.434) მრავალფუნქციური კომპლექსი

ᲙᲝᲜᲡᲢᲠᲣᲥᲪᲘᲣᲚᲘ ᲞᲠᲝᲔᲥᲢᲘ

დაკვეთა	სტადია	ფურცელი	ფურცლები
	მპ	კ-5.10	

დირექტორი		გ. ცომაია
არ. მთ. არქ.		
არ. მთ. ინჟ.		გ. ცომაია
დაამუშავა		ა. ცომაია
შეამოწმა		გ. ცომაია

ᲜᲐᲮᲐᲖᲘ:

ᲙᲘᲑᲘᲡ ᲛᲐᲠᲨᲘ ᲙᲛ-1; ᲙᲛ-2

შ.პ.ს.

გეოპონი

თბილისი 2022

კიბის მარში კმ-3

მ 1:25

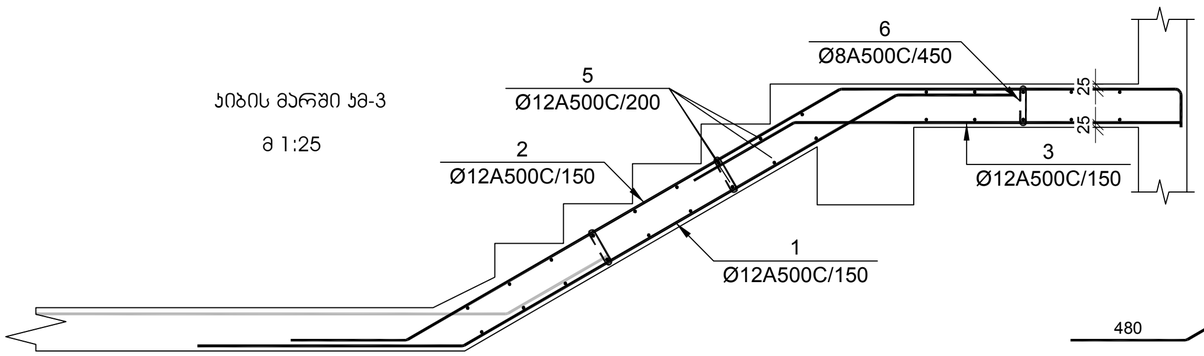

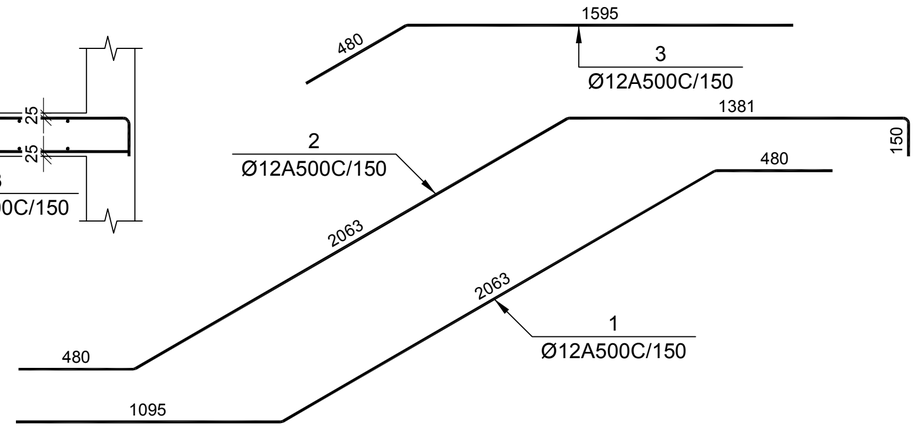

№ ჯგუფ	ალნიშვნა	დასახელება	რაოდ. ელ-ში	წონა, (კგ)		შენიშვნა
				ერთის	საერთო	
		კიბის მარში კმ-3 2 ცალი				
1		Ø 12 A500C L= 3659 მმ	9	3.25	29	
2		Ø 12 A500C L= 4112 მმ	9	3.65	33	
3		Ø 12 A500C L= 2080 მმ	9	1.85	17	
5		Ø 12 A500C L= 1240 მმ	28	1.10	31	
6		Ø 8 A500C L= 510 მმ	25	0.20	5	
		ბეტონი		B-25	0.90	კუბ. მ

კიბის მარში კმ-4

მ 1:25

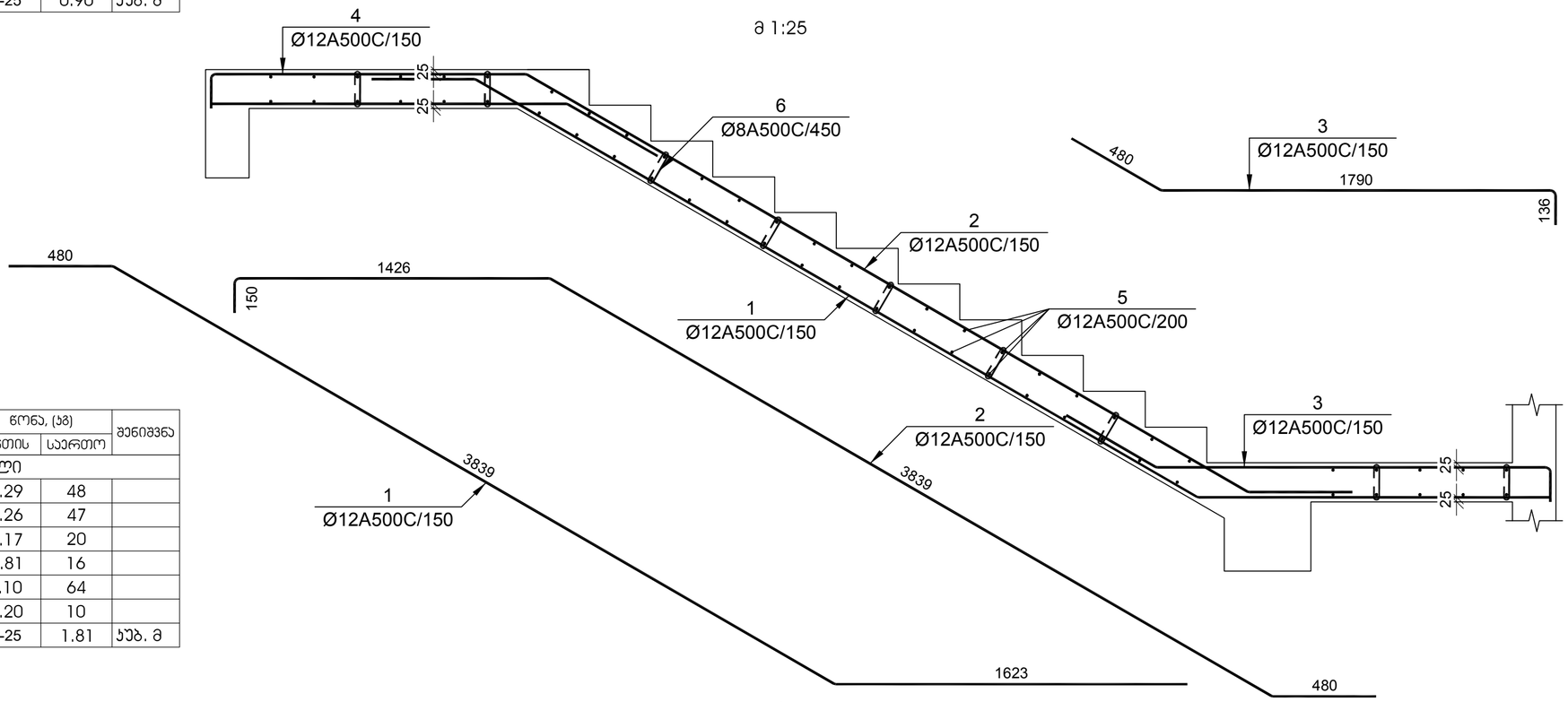

№ ჯგუფ	ალნიშვნა	დასახელება	რაოდ. ელ-ში	წონა, (კგ)		შენიშვნა
				ერთის	საერთო	
		კიბის მარში კმ-4 2 ცალი				
1		Ø 12 A500C L= 5958 მმ	9	5.29	48	
2		Ø 12 A500C L= 5933 მმ	9	5.26	47	
3		Ø 12 A500C L= 2447 მმ	9	2.17	20	
4		Ø 12 A500C L= 2037 მმ	9	1.81	16	
5		Ø 12 A500C L= 1240 მმ	58	1.10	64	
6		Ø 8 A500C L= 510 მმ	50	0.20	10	
		ბეტონი		B-25	1.81	კუბ. მ

დამკვეთი -

შპს „დელტა კონსტრაქშენი",

ს/კ 402182339

ობიექტი -

ქ. თბილისი, დიღომი (ნაკვ. 01.72.14.014.434)
მრავალფუნქციური კომპლექსი

კონსტრუქციული პროექტი

დაკვეთა	სტადია	ფურცელი	ფურცლები
	მპ	კ-5.11	

დირექტორი		გ. ცომაია
პრ. მთ. არქ.		
პრ. მთ. ინჟ.		გ. ცომაია
დაამუშავა		ა. ცომაია
შეამოწმა		გ. ცომაია

ნახაზი:

კიბის მარში კმ-3; კმ-4

შ.პ.ს.
გეოკონი
თბილისი 2022

კიბის მარში კმ-5

მ 1:25

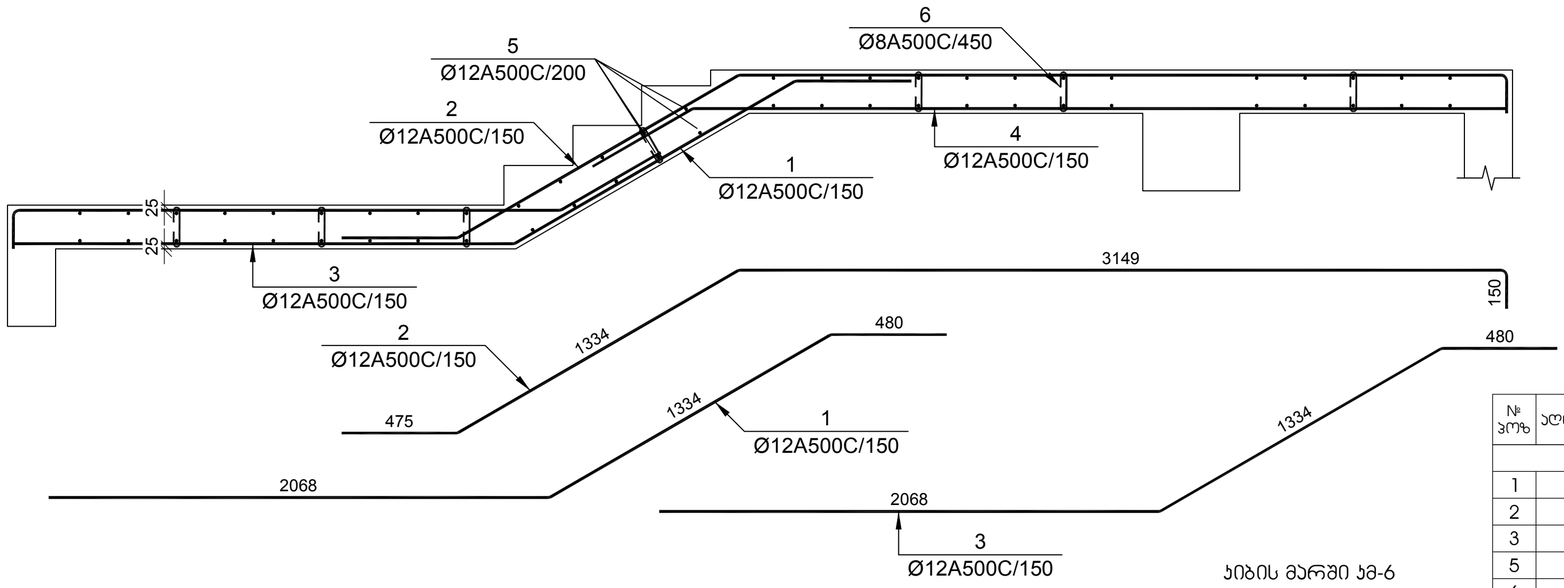

№ პოზ	აღნიშვნა	დასახელება	რაოდ. ელ-ში	წონა, (კგ) ერთის	წონა, (კგ) საერთო	შენიშვნა
		კიბის მარში კმ-5 2 ცალი				
1		Ø 12 A500C L= 3898 მმ	9	3.46	31	
2		Ø 12 A500C L= 5151 მმ	9	4.57	41	
3		Ø 12 A500C L= 3898 მმ	9	3.46	31	
5		Ø 12 A500C L= 1240 მმ	54	1.10	59	
6		Ø 8 A500C L= 510 მმ	42	0.20	8	
		ბეტონი		B-25	1.52	კუბ. მ

კიბის მარში კმ-6

მ 1:25

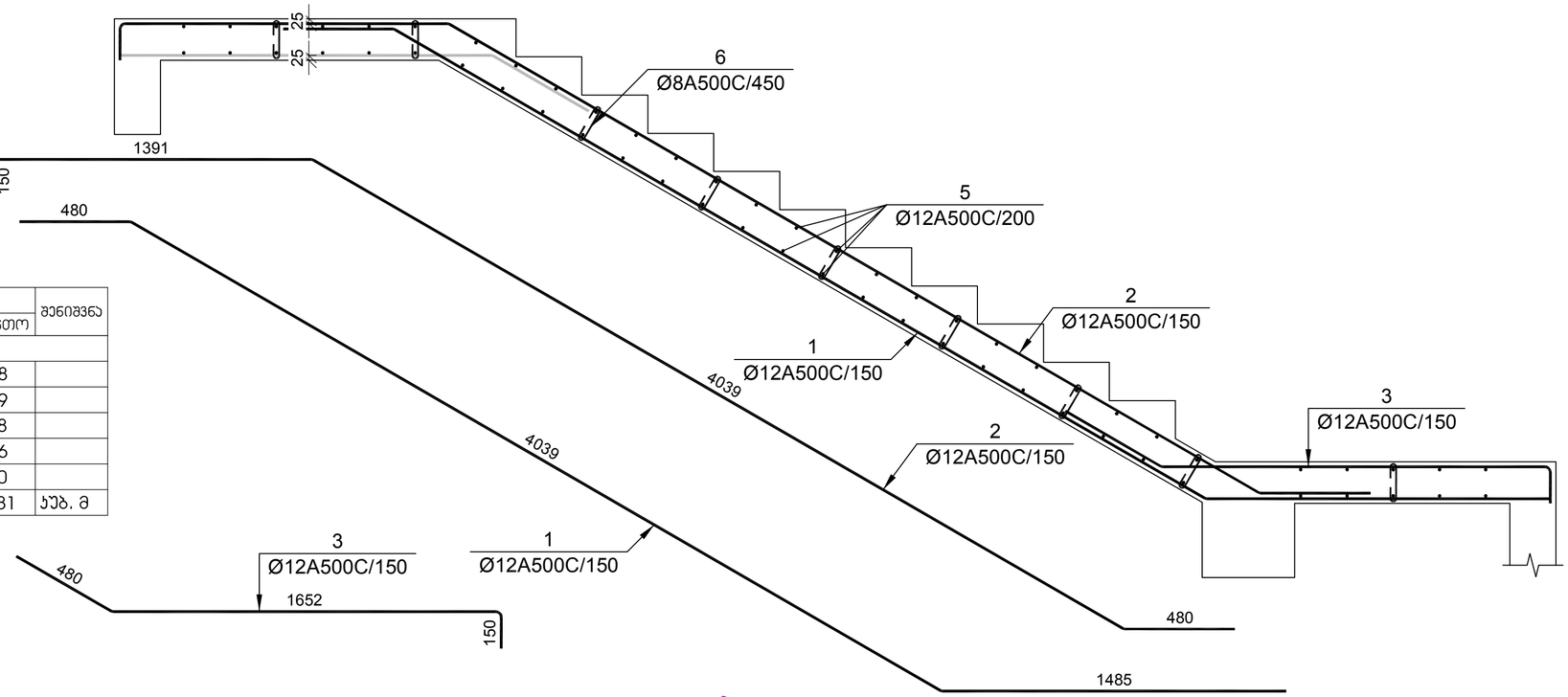

№ პოზ	აღნიშვნა	დასახელება	რაოდ. ელ-ში	წონა, (კგ) ერთის	წონა, (კგ) საერთო	შენიშვნა
		კიბის მარში კმ-6 2 ცალი				
1		Ø 12 A500C L= 6020 მმ	9	5.34	48	
2		Ø 12 A500C L= 6098 მმ	9	5.41	49	
3		Ø 12 A500C L= 2310 მმ	9	2.05	18	
5		Ø 12 A500C L= 1240 მმ	60	1.10	66	
6		Ø 8 A500C L= 510 მმ	50	0.20	10	
		ბეტონი		B-25	1.81	კუბ. მ

დამკვეთი -

შპს „დელტა კონსტრაქშენი",

ს/კ 402182339

ობიექტი -

ქ. თბილისი, დიღომი (ნაკვ. 01.72.14.014.434)
მრავალფუნქციური კომპლექსი

კონსტრუქციული პროექტი

დაკვეთა	სტადია	ფურცელი	ფურცლები
	მპ	კ-5.12	

დირექტორი		გ. ცომაია
პრ. მთ. არქ.		
პრ. მთ. ინჟ.		გ. ცომაია
დაამუშავა		ა. ცომაია
შეამოწმა		გ. ცომაია

ნახაზი:

კიბის მარში კმ-5; კმ-6

შ.პ.ს.
გეოკონი
თბილისი 2022

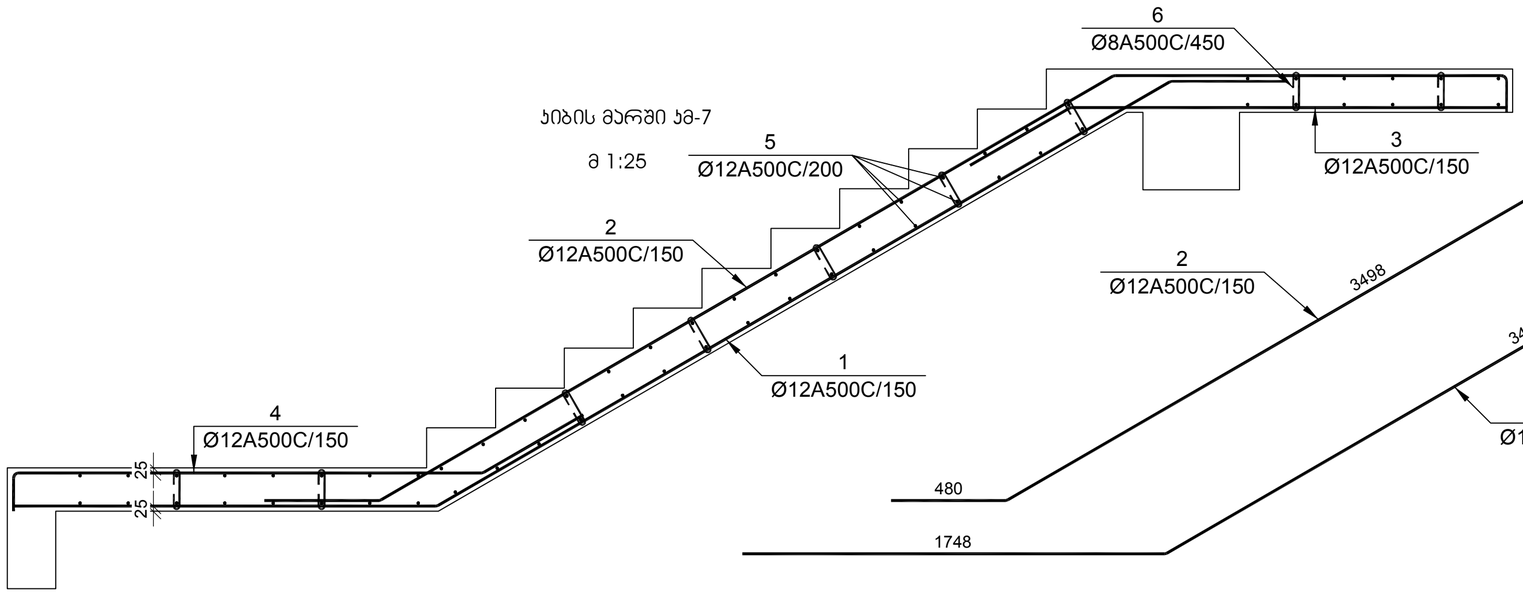

№ ჯოზ	აღნიშვნა	დასახელება					რაოდ. ელ-ში	წონა, (კგ)		შენიშვნა
								ერთის	საერთო	
		ჯიბის მარში ჯმ-7					2 ცალი			
1		Ø	12	A500C	L=	5741 მმ	9	5.09	46	
2		Ø	12	A500C	L=	5756 მმ	9	5.11	46	
3		Ø	12	A500C	L=	2285 მმ	9	2.03	18	
4		Ø	12	A500C	L=	2572 მმ	9	2.28	21	
5		Ø	12	A500C	L=	1240 მმ	60	1.10	66	
6		Ø	8	A500C	L=	510 მმ	50	0.20	10	
				ბეტონი				B-25	1.81	კუბ. მ

ჯიბის მარში ჯმ-8

მ 1:25

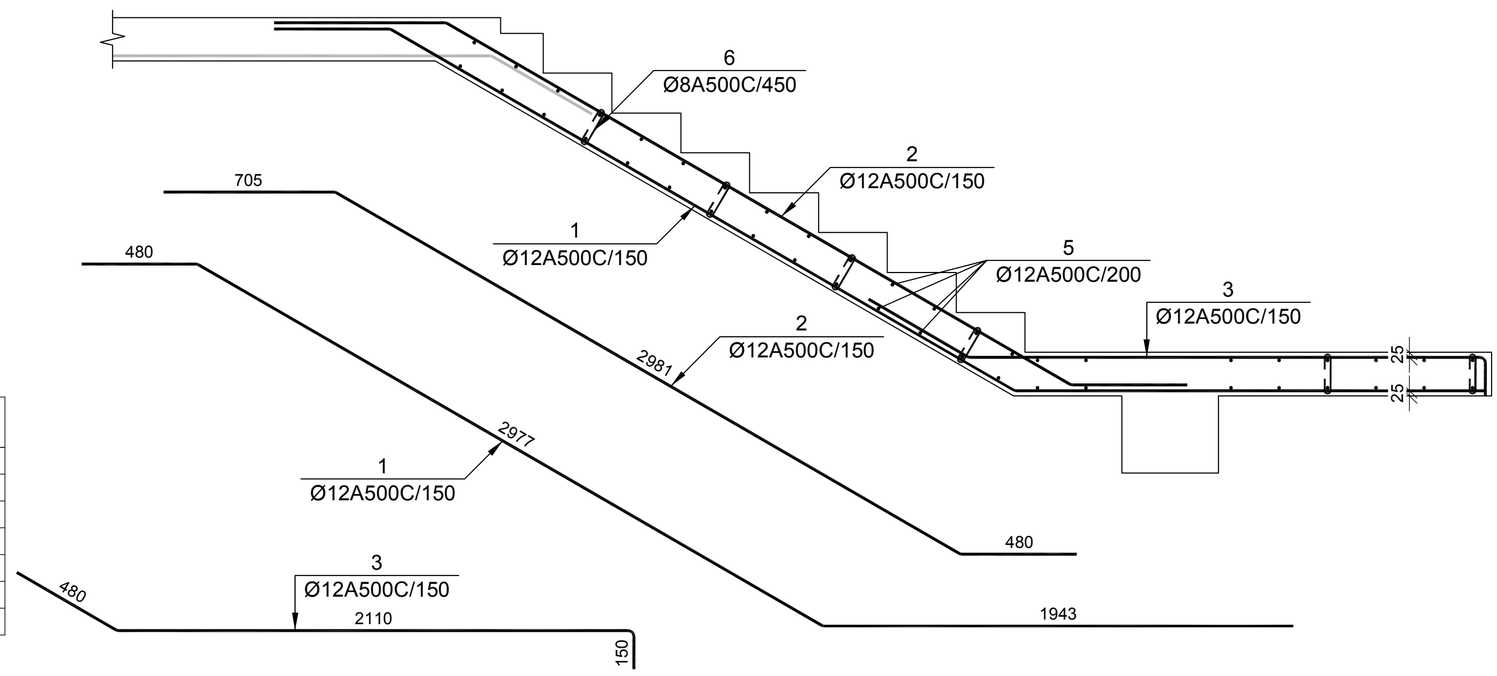

№ ჯოზ	აღნიშვნა	დასახელება					რაოდ. ელ-ში	წონა, (კგ)		შენიშვნა
								ერთის	საერთო	
		ჯიბის მარში ჯმ-8					2 ცალი			
1		Ø	12	A500C	L=	5416 მმ	9	4.81	43	
2		Ø	12	A500C	L=	4182 მმ	9	3.71	33	
3		Ø	12	A500C	L=	2767 მმ	9	2.46	22	
5		Ø	12	A500C	L=	1240 მმ	44	1.10	48	
6		Ø	8	A500C	L=	510 მმ	36	0.20	7	
				ბეტონი				B-25	1.33	კუბ. მ

დამკვეთი -

შპს „დელტა კონსტრაქშენი",

ს/კ 402182339

ობიექტი -

ქ. თბილისი, დიღომი (ნაკვ. 01.72.14.014.434)
მრავალფუნქციური კომპლექსი

კონსტრუქციული პროექტი

დაკვეთა	სტადია	ფურცელი	ფურცლები
	მპ	ჯ-5.13	

დირექტორი		გ. ცომაია
პრ. მთ. არქ.		
პრ. მთ. ინჟ.		გ. ცომაია
დაამუშავა		ა. ცომაია
შეამოწმა		გ. ცომაია

ნახაზი:

ჯიბის მარში ჯმ-7; ჯმ-8

შ.პ.ს.
გეოკონი
თბილისი 2022

მონოლითური კონსტრუქციების კრებსითთიო სპეციფიკაცია

№	ელემენტის დასახელება	რაოდენობა	მასალების ხარჯი ერთ ელემენტზე												მასალების საერთო ხარჯი											
			Ø6A240C	Ø8A500C	Ø10A500C	Ø12A500C	Ø16A500C	Ø20A500C	Ø22A500C	Ø25A500C	Ø28A500C	Ø32A500C	ბეტონის მარკა	ბეტონის მოცულობა, კუბ მ	Ø6A240C	Ø8A500C	Ø10A500C	Ø12A500C	Ø16A500C	Ø20A500C	Ø22A500C	Ø25A500C	Ø28A500C	Ø32A500C	ბეტონის მარკა	ბეტონის მოცულობა, კუბ მ
1	ხიმინჯი	235	19			8				185			B-20	2.27	4465			1880				43475			B-20	533.45
2	შემარჯვი ჯოჯი	1	414				1471						B-20	56.24	414				1471						B-20	56.24
3	ბეტონის მომზადება	1											B-7.5	9.31											B-7.5	9.31
4	საძირკვლის ფილა	1		581		9636	11430			36800		7225	B-25	834.04		581		9636	11430			36800		7225	B-25	834.04
5	-3.300 ნიშნულის გადახურვის ფილა	1		231		19108	114						B-25	128.03		231		19108	114						B-25	128.03
6	0.000 ნიშნულის გადახურვის ფილა	1		249		20417	79						B-25	137.59		249		20417	79						B-25	137.59
7	+4.950 და +8.350 ნიშნულის გადახურვის ფილა	2		228		17832	701						B-25	126.00		456		35664	1402						B-25	252.00
8	+11.550, +14.850, +18.150, +21.450, +24.750,+28.050, 31.350 ნიშნულის გადახურვის ფილა	7		199		14898	739						B-25	110.01		1393		104286	5173						B-25	770.07
9	+34.650 ნიშნულის გადახურვის ფილა	1		194		13742	698						B-25	107.54		194		13742	698						B-25	107.54
10	+37.950 ნიშნულის გადახურვის ფილა	1		171		12453	653						B-25	94.70		171		12453	653						B-25	94.70
11	+40.350 ნიშნულის გადახურვის ფილა	1		6		306							B-25	3.47		6		306							B-25	3.47
12	სვეტის ამონაშვერი სა-1	2			18							330	B-25				36							660	B-25	
13	სვეტის ამონაშვერი სა-2	2			18						234		B-25				36						468		B-25	
14	სვეტის ამონაშვერი სა-3	3		11						176			B-25			33						528			B-25	
15	სვეტის ამონაშვერი სა-4	5		11					127				B-25			55					635				B-25	
16	სვეტის ამონაშვერი სა-5	4		11				101					B-25			44				404					B-25	
17	სვეტის ამონაშვერი სა-6	1		7						88			B-25			7						88			B-25	
18	სვეტის ამონაშვერი სა-7	3		7			29						B-25			21			87						B-25	
19	სვეტის ამონაშვერი სა-8	3			30							248	B-25				90							744	B-25	
20	სვეტის ამონაშვერი სა-9	2			30						176		B-25				60						352		B-25	
21	სვეტის ამონაშვერი სა-10	1		19						132			B-25			19						132			B-25	
22	სვეტის ამონაშვერი სა-11	2		19					96				B-25			38					192				B-25	
23	სვეტის ამონაშვერი სა-12	2		19				75					B-25			38				150					B-25	
24	სვეტის ამონაშვერი სა-13	2		10						99			B-25			20						198			B-25	
25	სვეტის ამონაშვერი სა-14	4		10				55					B-25			40				220					B-25	
26	სვეტის ამონაშვერი სა-15	12		10			30						B-25			120			360						B-25	
27	სვეტის ამონაშვერი სა-16	1		7				50					B-25			7				50					B-25	
28	სვეტის ამონაშვერი სა-17	2		7			29						B-25			14			58						B-25	
29	მონოლითური სვეტი ს-1	2			36							477	B-25	1.12			72							954	B-25	2.24
30	მონოლითური სვეტი ს-2	2			36						346		B-25	1.12			72						692		B-25	2.24
31	მონოლითური სვეტი ს-3	3		23						265			B-25	1.12		69						795			B-25	3.36
32	მონოლითური სვეტი ს-4	5		23					197				B-25	1.12		115					985				B-25	5.60
33	მონოლითური სვეტი ს-5	4		23				158					B-25	1.12		92				632					B-25	4.48
34	მონოლითური სვეტი ს-6	1		14						132			B-25	0.45		14						132			B-25	0.45
35	მონოლითური სვეტი ს-7	3		14			47						B-25	0.45		42			141						B-25	1.35
36	მონოლითური სვეტი ს-8	3			58							357	B-25	0.70			174							1071	B-25	2.10
37	მონოლითური სვეტი ს-9	2			58						260		B-25	0.70			116						520		B-25	1.40
38	მონოლითური სვეტი ს-10	1		37						199			B-25	0.70		37						199			B-25	0.70
39	მონოლითური სვეტი ს-11	2		37					147				B-25	0.70		74					294				B-25	1.40
40	მონოლითური სვეტი ს-12	2		37				118					B-25	0.70		74				236					B-25	1.40
41	მონოლითური სვეტი ს-13	2		19						199			B-25	0.67		38						398			B-25	1.34
42	მონოლითური სვეტი ს-14	4		19				118					B-25	0.67		76				472					B-25	2.68
43	მონოლითური სვეტი ს-15	12		19			71						B-25	0.67		228			852						B-25	8.04
44	მონოლითური სვეტი ს-16	2			53							694	B-25	1.98			106							1388	B-25	3.96
45	მონოლითური სვეტი ს-17	1		35						397			B-25	1.98		35						397			B-25	1.98
46	მონოლითური სვეტი ს-18	2		35					299				B-25	1.98		70					598				B-25	3.96
47	მონოლითური სვეტი ს-19	11		35				243					B-25	1.98		385				2673					B-25	21.78
48	მონოლითური სვეტი ს-20	12			86							520	B-25	1.24			1032							6240	B-25	14.88
49	მონოლითური სვეტი ს-21	2			86						384		B-25	1.24			172						768		B-25	2.48
50	მონოლითური სვეტი ს-22	1		55						298			B-25	1.24		55						298			B-25	1.24
51	მონოლითური სვეტი ს-23	2		55					224				B-25	1.24		110					448				B-25	2.48
52	მონოლითური სვეტი ს-24	3		55				182					B-25	1.24		165				546					B-25	3.72
53	მონოლითური სვეტი ს-25	4		28				182					B-25	1.19		112				728					B-25	4.76
54	მონოლითური სვეტი ს-26	5			86		112						B-25	1.24			430		560						B-25	6.20
55	მონოლითური სვეტი ს-27	1		21						160			B-25	0.79		21						160			B-25	0.79
56	მონოლითური სვეტი ს-28	3		21			66						B-25	0.79		63			198						B-25	2.37
57	მონოლითური სვეტი ს-29	2			41							527	B-25	1.32			82							1054	B-25	2.64
58	მონოლითური სვეტი ს-30	2			41						385		B-25	1.32			82						770		B-25	2.64
59	მონოლითური სვეტი ს-31	1		26						296			B-25	1.32		26						296			B-25	1.32
60	მონოლითური სვეტი ს-32	3		26					220				B-25	1.32		78					660				B-25	3.96
61	მონოლითური სვეტი ს-33	23		26				177					B-25	1.32		598				4071					B-25	30.36
62	მონოლითური სვეტი ს-34	128		26			108						B-25	1.32		3328			13824						B-25	168.96
63	მონოლითური სვეტი ს-35	1		16						148			B-25	0.53		16						148			B-25	0.53
64	მონოლითური სვეტი ს-36	3		16				89					B-25	0.53		48				267					B-25	1.59
65	მონოლითური სვეტი ს-37	6		16			54						B-25	0.53		96			324						B-25	3.18

მონოლითური კონსტრუქციების კრებსითთიო სპეციფიკაცია

№	ელემენტის დასახელება	რაოდენობა	მასალების ხარჯი ერთ ელემენტზე												მასალების საერთო ხარჯი											
			Ø6A240C	Ø8A500C	Ø10A500C	Ø12A500C	Ø16A500C	Ø20A500C	Ø22A500C	Ø25A500C	Ø28A500C	Ø32A500C	ბეტონის მარკა	ბეტონის მოცულობა, კუბ მ	Ø6A240C	Ø8A500C	Ø10A500C	Ø12A500C	Ø16A500C	Ø20A500C	Ø22A500C	Ø25A500C	Ø28A500C	Ø32A500C	ბეტონის მარკა	ბეტონის მოცულობა, კუბ მ
66	მონოლითური სვეტი ს-38	4			66							395	B-25	0.82			264							1580	B-25	3.28
67	მონოლითური სვეტი ს-39	3			66						289		B-25	0.82			198						867		B-25	2.46
68	მონოლითური სვეტი ს-40	4		43						222			B-25	0.82		172						888			B-25	3.28
69	მონოლითური სვეტი ს-41	8		43					165				B-25	0.82		344					1320				B-25	6.56
70	მონოლითური სვეტი ს-42	22		43				133					B-25	0.82		946				2926					B-25	18.04
71	მონოლითური სვეტი ს-43	57		43			81						B-25	0.82		2451			4617						B-25	46.74
72	მონოლითური სვეტი ს-44	3		21				133					B-25	0.79		63				399					B-25	2.37
73	მონოლითური სვეტი ს-45	6		21			81						B-25	0.79		126			486						B-25	4.74
74	მონოლითური სვეტი ს-46	8		26			90						B-25	1.32		208			720						B-25	10.56
75	მონოლითური სვეტი ს-47	6		16				70					B-25	0.53		96				420					B-25	3.18
76	მონოლითური სვეტი ს-48	14		16			45						B-25	0.53		224			630						B-25	7.42
77	მონოლითური სვეტი ს-49	1		21				105					B-25	0.79		21				105					B-25	0.79
78	მონოლითური სვეტი ს-50	18		21			67						B-25	0.79		378			1206						B-25	14.22
79	-3.400 ნიშნულის მონოლითური ჯოხი ჯ-1	1		1842					8885				B-25	59.20		1842					8885				B-25	59.20
80	-0.100 ნიშნულის მონოლითური ჯოხი ჯ-1	1		2141					10361				B-25	68.80		2141					10361				B-25	68.80
81	+4.850 ნიშნულის მონოლითური ჯოხი ჯ-1	1		1693					8375				B-25	55.60		1693					8375				B-25	55.60
82	+8.150 ნიშნულის მონოლითური ჯოხი ჯ-1	1		1693					8187				B-25	54.40		1693					8187				B-25	54.40
83	+11.450 ნიშნულის მონოლითური ჯოხი ჯ-1	1		1313					6388				B-25	42.20		1313					6388				B-25	42.20
84	+14.750 <> +31.250 ნიშნულების მონოლითური ჯოხი ჯ-1	6		1332					6469				B-25	42.80		7992					38814				B-25	256.80
85	+34.550 ნიშნულების მონოლითური ჯოხი ჯ-1	1		1400					6765				B-25	42.80		1400					6765				B-25	42.80
86	+37.850 ნიშნულის მონოლითური ჯოხი ჯ-1	1		1574					7247				B-25	45.00		1574					7247				B-25	45.00
87	+40.350 ნიშნულის მონოლითური ჯოხი ჯ-1	1		112					527				B-25	3.60		112					527				B-25	3.60
88	-0.100 და +34.050 ნიშნულების მონოლითური ჯოხი ჯ-2	10		35					81				B-25	0.56		350					810				B-25	5.60
89	+37.850 ნიშნულის მონოლითური ჯოხი ჯ-2	1		17					40				B-25	0.28		17					40				B-25	0.28
90	+4.950, +8.250,+11.550, +14.850, +18.150, +21.450, +24.750,+28.050 ნიშნულის მონოლითური ჯოხის ჯ-1 -ის დამატებითი არმირება	8							788												6304					
91	+31.350 ნიშნულის მონოლითური ჯოხის ჯ-1 -ის დამატებითი არმირება	1							823												823					
92	+34.650 ნიშნულის მონოლითური ჯოხის ჯ-1 -ის დამატებითი არმირება	1							859												859					
93	+37.950 ნიშნულის მონოლითური ჯოხის ჯ-1 -ის დამატებითი არმირება	1							36												36					
94	მონოლითური კედელი -3.400 ნიშნულზე	1		106		3069	9320						B-25	60.26		106		3069	9320						B-25	60.26
95	მონოლითური კედელი -0.100 ნიშნულზე	1		114		3170	8244						B-25	64.96		114		3170	8244						B-25	64.96
96	მონოლითური დიაფრაგმა დ-1	2		152		2293	652						B-25	22.15		304		4586	1304						B-25	44.30
97	მონოლითური დიაფრაგმა დ-2	1		89		2705	765						B-25	50.89		89		2705	765						B-25	50.89
98	მონოლითური დიაფრაგმა დ-3	1		80		2537	765						B-25	45.44		80		2537	765						B-25	45.44
99	ლიფტის შახტა ლშ-1	1		488		2398	1875						B-25	23.38		488		2398	1875						B-25	23.38
100	ჯიბის მარში ჯმ-1	2		5		113							B-25	0.90		10		226							B-25	1.80
101	ჯიბის მარში ჯმ-2	2		8		158							B-25	1.42		16		316							B-25	2.84
102	ჯიბის მარში ჯმ-3	2		5		110							B-25	0.90		10		220							B-25	1.80
103	ჯიბის მარში ჯმ-4	2		10		195							B-25	1.81		20		390							B-25	3.62
104	ჯიბის მარში ჯმ-5	2		8		162							B-25	1.52		16		324							B-25	3.04
105	ჯიბის მარში ჯმ-6	2		10		181							B-25	1.81		20		362							B-25	3.62
106	ჯიბის მარში ჯმ-7	2		10		197							B-25	1.81		20		394							B-25	3.62
107	ჯიბის მარში ჯმ-8	2		7		146							B-25	1.33		14		292							B-25	2.66
108	ჯიბის მარში ჯმ-9	19		10		148							B-25	1.81		190		2812							B-25	34.39
109	ჯიბის მარში ჯმ-10	19		8		143							B-25	1.38		152		2717							B-25	26.22
				ჯამი:											**4879**	**36607**	**3022**	**244010**	**67356**	**14299**	**109553**	**84932**	**4437**	**20916**		**4381.8**
														სულ ჯამში:	**590011**											

ექსპერტი დემური ტაბატაძეს

დეკლარაცია

ჩემს მიერ წარმოდგენილი ინფორმაცია პროფესიული საქმიანობის შესახებ არის სწორი, რასაც ვადასტურებ ხელის მოწერით.

/დ. ტაბატაძე/



სრული პროფესორი დემური ტაბატაძე

(CV)

სტუ-ს საინჟინრო მექანიკისა და ტექნიკური ექსპერტიზის დეპარტამენტი

საქართველოს ტექნიკური უნივერსიტეტი	კოსტავას ქ. № 68, სტუ-ს I სასწავლო კორპუსი, IV სართული, ოთახი ბ-430
ეროვნება	ქართველი
დაბადების თარიღი, პ/№	1949 წლის 23 ივლისი, პ/ნ01009021555
ოჯახური მდგომარეობა	ცოლშვილიანი

საკონტაქტო ინფორმაცია

ქვეყანა, ქალაქი		საქართველო, ქ. თბილისი
მისამართი		ქ. თბილისი, აბაშიძის 41.ბინა17
PHONE/FAX	სამ.	60-30 36-35-06
	ბინა	+(99532) **2227704**
	მობ.	599 179823
E-mail:		demuritabatadze@yahoo.com; demuri 10@ mail.ru.

კვალიფიკაცია

- ტექნიკის მეცნიერებათა კანდიდატი, „სამშენებლო მექანიკა“, მოსკოვის სამშენებლო საინინრო ინსტიტუტი 1983 წ. 28ოქტომბერი დისერტაცია „მილსადენების დინამიკური ანგარიში საყრდენებზე მშრალი ხახუნის გათვალისწინებით“. ხელმძღვანელი პროფესორი მ. სობოლევი.
- ინჟინერ მშენებელი, ვ.ი. ლენინის სახელობის საქართველოს პოლიტექნიკური ინსტიტუტი. 1971 წლის ივნისი. თემა: „ლითონის კონსტრუქციებისგნ შედგენილი სტრუქტურული გადახურვის ანგარიში“. ხელმძღვანელი პროფ. კ. რაზმაძე.

განათლება

- 1974-1978 წწ. ასპირანტურა, მოსკოვის ვ.ვ. კუიბიშევის სახელობის სამშენებლო საინჟინრო ინსტიტუტი. სამშენებლო მექანიკის კათედრა.
- 1966-1971 წწ. ვ.ი. ლენინის სახ. საქართველოს პოლიტექნიკური ინსტიტუტი, სამშენებლო ფაკულტეტი. წარჩინებით.

პედაგოგიური აქტივობა: (სალექციო კურსები)

- სამშენებლო მექანიკა (ბაკალავრიატი),
- სეისმომედეგობა (ბაკალავრიატი).
- თხელკედლიანი სივრცითი სისტემები (ბაკალავრიატი, მაგისტრატურა)
- სამშენებლო მექანიკის სპეცკურსი (მაგისტრატურა).

სამეცნიერო აქტივობა:

- ფილებისა და გარსების ოპტიმალური დაგეგმარება.
- დრეკად-პლასტიკური სისტემების და ანაკრები კონსტრუქციების ზიდვის უნარის საკითხები.
- ფილებისა და გარსების გაანგარიშების საკითხები მათი გეომეტრიული და ფიზიკური მახასიათებლების ნახტომისებური ცვლილებების გათვალისწინებით.
- სამფენოვანი ფირფიტებისა და გარსების გაანგარიშება მასალის დრეკად-პლასტიკური თვისებების გათვალისწინებით.
- შენობების, როგორც დისკრეტულ-კონტინუალური სისტემების გამოკვლევა, მიწისძვრისას აღძრული იმპულსურ ზემოქმედებაში.

საზოგადოებრივი საქმიანობა

- პროფბიუროს მდივანი.
- ფაკულტეტის სასწავლო-მეთოდური კომისიის წევრი.
- ფაკულტეტის საბჭოს წევრი,
- ფაკულტეტის დიპლომების დაცვის სახელმწიფო კომისიის წევრი.
- დისერტაციის დაცვის კომისიის წევრი.
- საქართველოს სოციალურ ურთიერთობათა აკადემიის ნამდვილი წევრი.
- საქართველოს საინჟინრო აკადემიის წევრ კორესპოდენტი

სამუშაო გამოცდილება

1971-75 – საქართველოს მეცნიერებათა აკადემიის ა. რაზმაძის სახ. მათემატიკის ინსტიტუტი ინჟინერი.

1975-83 – საქართველოს მეცნიერებათა აკადემიის ა. რაზმაძის სახ. მათემატიკის ინსტიტუტი ტექნიკური სექტორის ხელმძღვანელი.

1992-2009 – ს.ს.ი.პ კირიაკ ზავრიევის სამშენებლო მექანიკის და სეისმომედეგობის ინსტიტუტი უფროსი მეცნიერ თანამშრომელი

2009 – ს.ს.ი.პ კირიაკ ზავრიევის სამშენებლო მექანიკის და სეისმომედეგობის ინსტიტუტი უფროსი მეცნიერ თანამშრომელი.

1992-2006 – საქართველოს ტექნიკური უნივერსიტეტის სამშენებლო ფაკულტეტის სამ-შენებლო და სეისმომედეგობის კათედრის დოცენტი.

2006-2013 – საქართველოს ტექნიკური უნივერსიტეტის სამშენებლო ფაკულტეტის სამშე-ნებლო და სეისმომედეგობის მიმართულების ასოცირებული პროფესორი.

2008-დღემდე – შპს „მშენ-ექსპერტი“

გამოცდილება	პროექტი 249. საქართველოს ეროვნული სამეცნიერო ფონდის გრანტი. თემა „მიწისძვრისას კარკასულ შენობების სვეტებში დარტყმის ეფექტის გათვალისწინება“ 2007-2008 წ. ძირითადი შემსრულებელი. პროექტი 5526. „ნავთობის ნათელი ფრაქციების გამოსავლიანობის გაზრდა და მათი გაკეთილშობილება“. 2.1. თეორიული მკვლევარი. გაგზავნილია МНТЦ. პროექტი 5486. „მინერალური ზეთების წარმოება და ნამუშევარი მოტორული ზეთის რეგენერაცია“. თეორიული მკვლევარი. გაგზავნილია МНТЦ. პროექტი 5464. „ექსტრემალური ჰიდროდინამიკური მოქმედებების პროგნოზირება ჰიდროსისტემებში და გარემის დაცვა“. თეორიული მკვლევარი. გაგზავნილია МНТЦ. 2002-2013 წლების განმავლობაში მრავალი შენობა-ნაგებობის ექსპერტიზა.მდგრადობის გამოკვლევა, ნაგებობათა ურთიერთ გავლენის გამოკვლევა მშენებლობის პროცესში.
ენები	ქართული – მშობლიური რუსული – კარგად ინგლისური – ლექსიკონის დახმარებით
კომპიუტერული პროგრამები	Windows Ms Word Ms Excel Internet Explorer AutoCAD Лира.

ცნობა

ბოლო 5 წლის მანძილზე პროფესორ დემური ტაბატაძის საექსპერტო საქმიანობის თაობაზე, სამშენებლო კონსტრუქციების ტექნიკური მდგომარეობის გამოკვლევასა და ექსპერტიზაში

№	სამუშაოს დასახელება	წელი	დამკვეთი
1	*2*	*3*	*4*
1	ქ. თბილისში კაიროს ქ. №38-ში მდებარე სამრეწველო შენობა-ნაგებობების ტექნიკური მდგომარეობის გამოკვლევა და დასკვნის მომზადება.	2009	შპს „ორდი“
	ქ. თბილისში სანდრო ეულის ქ. №5ა-ში მდებარე „რუსთავი 2“-ის კუთვნილი შენობის ე.წ. სტუდიური ნაწილის ტექნიკური მდგომარეობის გამოკვლევა და დასკვნის მომზადება.	2009	შპს სამაუწყებლო კომპანია „რუსთავი 2“
	ქ. თბილისში ი. ჭავჭავაძის გამზირის I ჩიხის №2^{2ა} მრავალსართულიანი საცხოვრებელი სახლის საინჟინრო-გეოლოგიური დასკვნის და კონსტრუქციულ ნაწილზე საექსპერო დასკვნის მომზადება.	2009	მოქალაქე ვასილ სოხაძე
	ქ. რუსთავში მშვიდობის ქ. №12 ქიმბოჭკოს ტერიტორიაზე ტყავის წარმოების საამქროების და ადმინისტრაციული შენობის ტექნიკური მდგომარეობის გამოკვლევა და დასკვნის მომზადება.	2009	შპს „ფილიმასკა.ჯი“
	ქ. მარნეულში 26 მაისის ქუჩაზე მდებარე ავტოგასა-მართი სადგურის და ავტოსახელოსნოების ნაგებობე-ბის ტექნიკური მდგომარეობის შესახებ;	2009	–
	ქ. თბილისში, გურამიშვილის გამზირის №33ბ-ში მდე-ბარე რვასართულიან ორ სადარბაზოიანი შენობაზე განხორციელებული მინაშენის მზიდი კონსტრუქციების ტექნიკური მდგომარეობის შესახებ ვიზუალური დათ-ვალიერებით	2009	ბმა ამხანაგობა
	ქ. თბილისში შეშელიძის ქ. №41-ში მდებარე ნაკვეთის და ნაკვეთში აშენებული შენობის ტექნიკური ექსპერ-ტიზა;	2009	მოქალაქე ზაურ ბიწაძე
	ქ. რუსთავში XIV მკ/რ-ში მდებარე შპს „იკორთა-2007“-ის კუთვნილი 54 ბინიან 9 სართულიან მსხვილ	2009	შპს „იკორთა 2007“

1	*2*	*3*	*4*
	ბლოკოვან სახლზე სართულის დაშენების პროექტის ექსპერტიზა;		
	ქ. თბილისში კაიროს ქ. №38-ში მდებარე შენობა-ნაგებობების ტექნიკური მდგომარეობის გამოკვლევა;	2009	–
	ქ. თბილისში პეკინის ქ. №23, II სართ. ბ.2-ის მიშენების ტექნიკურ მდგომარეობის გამოკვლევა;	2009	მოქალაქე ვ. შარაბიძე
	ქ. თბილისში წყნეთის ქ. №14-ში მდებარე კორპუსის, I სადარბაზოს ბ. №2-ზე მიშენებული აივნის კონსტრუქციის ტექნიკური მდგომარეობის გამოკვლევა	2009	მოქალაქე თ. მაჭავარიანი
	ქ. თბილისში წყნეთის ქ. №14-ში მდებარე კორპუსის, I სადარბაზოს ბ. №6-ზე მიშენებული აივნის კონსტრუქციის ტექნიკური მდგომარეობის გამოკვლევა;	2009	მოქალაქე გ. მაისურაძე
	შპს სამაუწყებლო კომპანია „რუსთავი 2“-ის ტერიტორიაზე (სანდრო ეულის ქ. №5ა) მდებარე შენობის გამოკვლევა, ექსპერტიზა	2010	შპს სამაუწყებლო კომპანია „რუსთავი 2“
	მოსკოვის გამზირზე №1-ში მდებარე კორპუსის II სადარბაზოს I სართულის ღია ნაწილის კონსტრუქციების მდგომარეობის გამოკვლევს და დასკვნის მომზადება;	2010	–
	ქაიროს ქუჩა №13ა-ში მდებარე სამაცივრო-სასაწყობო ნაგებობის ექსპერტიზა;	2010	–
	ქ. თილისში, საბურთალოს ქ. №43-ში მრავალბინიანი საცხოვრებელი სახლის მზიდი კონსტრუქციების ექსპერტიზა;	2010	
	შპს „რემონტალი“-ს კუთვნილის შენობის მზიდი კონსტრუქციების ექსპერტიზა;	2010	შპს „რემონტალი“
	შპს „ინფინიტი“-ს კუთვნილის ქ. თბილისში ალ. ყაზბეგის გამზირი №26/3ბ-ში მდებარე მრავალბინიანი საცხოვრებელი სახლის საპროექტო დოკუმენტაციის კონსტრუქციული ნაწილის ექსპერტიზა;	2010	შპს „ინფინიტი“
	ქ. თბილისის ისანი-სამგორის რაიონში კახეთის გზატკეცილზე შპს „ელსავაკო“-ს კუთვნილ ტერიტორიაზე ბიზნეს ცენტრის ნაგებობის რკინაბეტონის მზიდი კონსტრუქციების სიმტკიცის შემოწმება;	2010	შპს „ელსავაკო“
	ქ. მარნეულში, გიორგაძის ქ. №3ა-ში მდებარე, მოქალაქე ლელა ხარშილაძის სარგებლობაში	2010	მოქალაქე ლელა ხარშილაძე

1	2	3	4
	არსებულ ბინა №9-ზე განხორციელებული მიშენების მდგრადობის შემოწმება;		
	ქ. მარნეული, გამსახურდიას ქ. №3-ში მდებარე ერთ-სართულიანი საზოგადოებრივი დანიშნულების შენობის ტექნიკური მდგომარეობის გამოკვლევა მისი შემდგომი უსაფრთხო ექსპლუატაციის მიზნით;	2010	
	შპს სამაუწყებლო კომპანია „რუსთავი 2“-ის ტერიტორიაზე (სანდრო ეულის ქ. №5ა) მიმდინარე მშენებლობის ტექნიკური ზედამხედველობა;	2010	შპს სამაუწყებლო კომპანია „რუსთავი 2“
	ფსიქიკური დაწესებულებების რეაბილიტაცია-რეკონსტრუქციისათვის შერჩეული შენობა-ნაგებობების ტექნიკური და კონსტრუქციული მდგრადობის შესწავლა: – ქ. თბილისი სს „აკად. ო. ღუდუშაურის სახ. ეროვნული სამედიცინო ცენტრი“ ქ. თბილისი, ლუბლიანას ქ. №18/20 მარცხენა ფლიგელის დამხმარე შენობა; – ქ. რუსთავში, წმ. ნინოს ქ. №5, ამბულატორიული მეთვალყურეობისა და კრიზისული ინტერვენციის ცენტრის შენობა; – ქ. თბილისში, ქავთარაძის ქ. №21ა, არსებული კომპლექსის 5 სართულიანი შენობა;	2011	–
	ბილაინის ანძების ტექნიკური ზედამხედველობა;	2012	შპს „გ და თ სერვისი“
	ქ. თბილისში უნივერსიტეტის ქ. №2-ში მდებარე სს „თიბისი ბანკი“-ს კუთვნილი შენობა-ნაგებობების გამოკვლევა;	2012	სს „თიბისი ბანკი“
	ქ. თბილისში, მიცკევიის ქ. №9-ში მდებარე შენობა-ნაგებობის (ყოფილი პროფესიულ-ტექნიკური სასწავლებლის შენობა) ტექნიკური მდგომარეობის გამოკვლევა;	2012	შპს „ბეგი/ჯორჯია“
	შპს „რუსთავის ფოლადი“-ს კუთვნილი ობიექტების (ქ. რუსთავი, გაგარინის 12, ფასონური სხმულების საამქრო; ბლუმსებისა და სლიაბების საწყობის მიშენება 48 გრძ.მ-ზე 15 ტ. რკალური ღუმელის განთავსებისათვის) 15700 მ2 საწარმოო ფართის კარკასისა და	2012	შპს „რუსთავის ფოლადი“

1	2	3	4
	კონსტრუქციული ელემენტების სრული ინსტრუმენტული გამოკვლევა;		
	შპს „რუსმეტალი“-ს კუთვნილი საწარმოო შენობის გამოკვლევა;	2012	შპს „რუსმეტალი
	ქ. თბილისში, შატბერაშვილის და კეკელიძის ქუჩების მიმდებარედ მრავალბინიანი საცხოვრებელი კომპლექსის რკინაბეტონის კონსტრუქციების სიმტკიცის განსაზღვრა და საპროექტოსთან შესაბამისობის დადგენა;	2012	შპს „პაულ შულერ უნდ ირაო გრუპ“
	ქ. თბილისში, ყიფშიძის ქ. №2-ში მდებარე მრავალფუნქციური შენობის ავტოფარეხის ოთხი სართულის ტორსებზე ღიობების გამოღების და პანდუსის მოხსნის მიზნით გაძლიერების პროექტის მომზადება;	2012	შპს „ინ-სი“
	ქ. თბილისში, ყოფილი ბალნეოლოგიური კურორტის, რეაბილიტაციის ეროვნული სამეცნიერო ცენტრის შენობის მზიდი კონსტრუქციების და საძირკვლის გამოკვლევა;	2012	შპს „მარინა ბიჩ ქლაბ ბათუმი“
	ქ. რუსთავში მდებარე შპს „რუსმეტალი“-ს კუთვნილი ერთმალიანი საამქროს სახურავის წიბოვანი ფილების გამოკვლევა;	2012	შპს „რუსმეტალი“
	ქ. თბილისი, ალექსანდრე გობრონიძის №27-ში მდებარე სამკურნალო პროფილაქტიკური ცენტრის შენობის ტექნიკური მდგომარეობის გამოკვლევა, დაშლა-დემონტაჟის სამუშაოების პროექტის და კიბის, პანდუსის და გადახურვის მოწყობის კონსრუქციული პროექტის მომზადება;	2012	შპს „№2 სამკურნალო პროფილაქტიკური ცენტრი“
	ქ. თბილისი, ვაჟა-ფშაველაზე მდებარე სამკურნალო პროფილაქტიკური ცენტრის შენობის ტექნიკური მდგომარეობის გამოკვლევა, დაშლა-დემონტაჟის სამუშაოების პროექტის და კიბის, პანდუსის და გადახურვის მოწყობის კონსრუქციული პროექტის მომზადება;	2012	შპს „თბილისის №1 სამკურნალო პროფილაქტიკური ცენტრი“
	შპს „რუსთავის ფოლადი“-ს კუთვნილი ობიექტების (ორი რკინაბეტონის ხიდის: წიდასაყარის მიმდებარე ტერიტორიის მარის არხის ხიდი; დამკვეთის ცენტრალური ადმინისტრაციის შენობის მიმდებარე ტერიტორიაზე არსებული ხიდის) გამოკვლევა;	2012	შპს „რუსთავის ფოლადი“

1	2	3	4
	შპს „რუსთავის ფოლადი“-ს კუთვნილი ფოლადსადნობი საამქროს კარკასის ინსტრუმენტალური გამოკვლევა 45-87 ღერძებში, ი-კ-ლ მალები, საერთო ფართობით 15120 მ^2;	2012	შპს „რუსთავის ფოლადი“
	ქ. თბილისში, ბოგდან ხმელნიცკის ქ. №48-ში კორპუსი №10-ის მიმდებარედ ერთსართულიანი ნაგებობის შიდა წყლის მილების ხანდაზმულობის დადგენა;	2012	შპს „ჯორჯიან უოთერ ენდ ფაუერი“
	დუშეთის რაიონში, სოფელ სეთურებში მდებარე მიწის ნაკვეთზე (ს/კ №71.35.47.024) მშენებარე 9-სართულიანი საცხოვრებელი კორპუსის სახურავის ტექნიკური მდგომარეობის გამოკვლევა მისი პროექტთან შესაბამისობისა და მდგრადობის დადგენის მიზნით;	2013	შპს „Green Wall Development“
	- შპს „რუსთავის ფოლადი“-ს კუთვნილი ფართების სრული ინსტრუმენტალური გამოკვლევა;	2013	შპს „რუსთავის ფოლადი“
	- ხონში არსებული ტერიტორიის შემოღობვის შესრულებული სამუშაოების ექსპერტიზა;	2013	შპს „LAV-TRAVEL“
	ბმ ამხანაგობა „აისი“-ს კუთვნილი ობიექტის, მდებარე ქ. თბილისი, აღმაშენებლის 151-ის კორპუსის სადარბაზოს რემონტის შესრულებული სამუშაოების (ფორმა №2) ექსპერტიზა;	2014	შპს „ჯეოგარანტი“
	ქარელის მუნიციპალიტეტში (სოფლები ავლევი, ბრეძა, თამარაშენი, კოდა, რუისი) ამბულატორიების საძირკვლის მოწყობის შესრულებული სამუშაოების (ფორმა №2) ექსპერტიზა;	2015	შპს „სმ ბილდინგ კომპანი“
	ქ. თბილისი, ლიხაურის შესახვევი №9-ში შესრულებული სამუშაოების მოცულობების ექსპერტიზა;	2015	ბინათმშენებლობის ამხანაგობა „მეცნიერება-2005“
	ქ. თბილისი, გლდანი (ნაკვეთი 074, კვარტალი 12, სექტორი 13, ზონა 72), მშენებარე ინდივიდუალური საცხოვრებელი სახლის ექსპერტიზა პროექტთან შესაბამისობის დადგენის, მისი პროექტთან შესაბამისობაში მოყვანის ხარჯების დადგენისა და დარჩენილი სამუშაოების შესრულების ხარჯთაღრიცხვის შედგენის მიზნით;	2015	მოქალაქე მარინა ნიქაბაძე
	ბმ ამხანაგობა „ელექტროტრანსპორტი“-ს ობიექტის, მდებარე ქ. თბილისი, დიღმის მასივი, მე-3 კვარტალი,	2015	იმ „ვახტანგ ხინიკაძე“

1	*2*	*3*	*4*
	კორპუსი №33 I, II, III, IV სადარბაზოების შესრულებული შიდა სარემონტო სამუშაოების მოცულობების ექსპერტიზა;		