მრავალფუნქციური კომპლექსი/შენობა			
#	ფურცლის #	ფაილის დასახელება	მასშტაბი
A-000			
1	A-001	ფურცლების ჩამონათვალი	
2	A-002	პირობითი აღნიშვნები	
3	A-003	დაგეგმარების მიზნის აღწერა	
4	A-004	შენობა-ნაგებობების უსაფრთხოების წესებთან შესაბამისობის ანალიზი	
5	A-005	სიტუაციური გეგმა	1:1000
6	A-006	მიწის ნაკვეთის გეგმა	1:200
A-100		არქიტექტურული გეგმები	
7	A-101	გენერალური გეგმა	1:500
8	A-102	ავტოსადგომის გეგმა -3,00 ნიშნულზე	1:200
9	A-103	სართულის გეგმა ±0,00 ნიშნულზე	1:200
10	A-104	სართულის გეგმა +3,60 ნიშნულზე	1:200
11	A-105	სართულის გეგმა +6,80 ნიშნულზე	1:200
12	A-106	სართულის გეგმა +10,00 ნიშნულზე	1:200
13	A-107	სართულის გეგმა +13,20 ნიშნულზე	1:200
14	A-108	სართულის გეგმა +16,40 ნიშნულზე	1:200
15	A-109	სართულის გეგმა +19,60 ნიშნულზე	1:200
16	A-110	სართულის გეგმა +22,80 ნიშნულზე	1:200
17	A-111	სართულის გეგმა +26,00 ნიშნულზე	1:200
18	A-112	სართულის გეგმა +29,20 ნიშნულზე	1:200
19	A-113	სართულის გეგმა +34,40 ნიშნულზე	1:200
20	A-114	სართულის გეგმა +35,60 ნიშნულზე	1:200
21	A-115	სართულის გეგმა +38,80 ნიშნულზე	1:200
22	A-116	სახურავის გეგმა +40,80 ნიშნულზე	1:200
A-200		ჭრილები	
23	A-201	ჭრილი 1-1	1:200
24	A-202	ჭრილი 2-2	1:200
25	A-203	სიმაღლის განსაზღვრის გეგმა	1:200
A-300		ფასადები	
26	A-301	ფასადი ღერძებში "1-7"	1:200
27	A-302	ფასადი ღერძებში "7-1"	1:200
28	A-303	ფასადი ღერძებში "ა-ზ"	1:200
29	A-304	ფასადი ღერძებში "ზ-ა"	1:200

#	ფურცლის #	ფაილის დასახელება	მასშტაბი
A-400		ფრაგმენტები; ჭრილები და დეტალები	
30	A-401	გზა კიბე #1; 3; 5; ჭრილები დეტალები	1:100; 1:20
31	A-402	გზა კიბე #2; 4; 6; ჭრილები დეტალები	1:100; 1:20
A-500		ვიზუალიზაცია	
32	A-501	სამგანზომილებიანი გამოსახულება	
33	A-502	სამგანზომილებიანი გამოსახულება	
34	A-503	სამგანზომილებიანი გამოსახულება	
35	A-503	სამგანზომილებიანი გამოსახულება	
36	A-503	ფოტომონტაჟი	

ფორმატი	დაკვეთა №	ფაილის სახელი
A-3		

ექსპლიკაცია:

შენიშვნები:

ზომები მოცემულია მეტრებში

+0.00=434.80 (აბს. ნიშნული)

პროექტის სახელწოდება:

ქ. თბილისში, მცხეთის გზის მიმდებარედ (ნაკვ. №01.72.14.034.968) შ.პ.ს. "თორის" კუთვნილ მიწის ნაკვეთზე მრავალფუნქციური კომპლექსი/შენობის არქიტექტურული პროექტი

	გვარი	ხელმოწერა
დირექტორი:	ნ. კარანაძე	
მთ. არქიტ.:	თ. დათეშაშვილი	
არქიტექტორი:	გ. დათეშაშვილი	
შესრულა:	გ. გვანცელაძე	

მისამართი

შპს "NDN.GROUP"

მასშტაბი	1:200	ფურცლების ჩამონათვალი
თარიღი	2018	

სტადია	ფურცელი	ფურცლები
ა.პ.	A-001	36

გამოყენებული პირობითი აღნიშვნები

საკადასტრო საზღვარი

±0.000 ნიშნული გებმაზე

1 პარკინგის ნუმერაცია

ჭრილის ხაზი

კედლის ცეცხლმედეგობის ხარისხი 1 საათი

კედლის ცეცხლმედეგობის ხარისხი 2 საათი

გასასვლელამდე სავალი მანძილი

მისაწვდომი სვლაგეზი

ნიშნული ჭრილზე, ფასადზე

გაძლიერებული ბეტონის სტრუქტურული ელემენტები 3 სთ-იანი ხანძარმედეგობით (სვეტი, კოჭი, დიაფრაგმა, იატაკისა და სახურავის ანაწყობი)

ბეტონის კედელი / ბლოკის კედელი

სავენტილაციო შახტა

1 ღერძის ხაზი

სახანძრო მილდგარებთან მისადგომი სავალი მანძილი

თავშეყრის ჯგუფი (თჯ-2)

საცხოვრებელი ჯგუფი (სც-1)

საცხოვრებელი ჯგუფი (სც-2)

საძმიანი ჯგუფი (სძ)

სავაჭრო ჯგუფი (სვ)

დამხმარე ჯგუფი (დს)

სასაწყობო ჯგუფი (სწ-2)

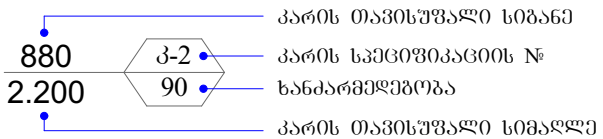

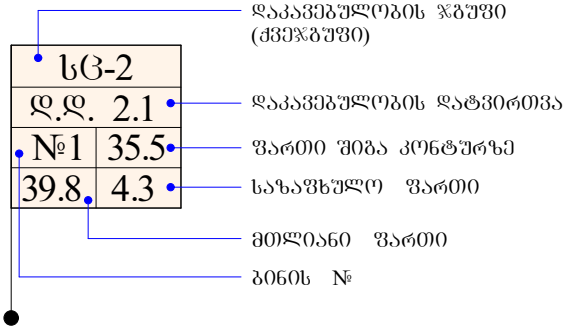

	სიმბოლოს სახელწოდება
	სახანძრო მილდგარი
	სახანძრო-სამაშველო სამსახურის მიერ გამოსაყენებელი მისაერთებელი - ჰიდრანტი
	ხელის ცეცხლსაქრობი
	სახანძრო განგაშის ხელით სამართავი კოლოფი
	კვამლის ავტომატური აღმომჩენი
	კვამლზე მორეაგირე მაუწყებელი
	ავტოსაშხეფი
	საევაკუაციო გასასვლელის მაჩვენებელი

დამგეგმარებელი DESIGNER IDENTIFICATION BLOCK	პროექტის დასახელება PROJECT NAME	დამკვეთი CLIENT	ეტაპი STAGE	ფორმატი PAPER SIZE	ფურცლის № SHEET #
				A-4	A-002

დაგეგმარების საფუძველი და მიზნის აღწერა:

პროექტის მიზანს წარმოადგენს 12 სართულიანი მრავალფუნქციური შენობის დაგეგმარება მიწის ქვეშა ავტოსადგომით. თანამედროვე გეგმარებითი პრინციპების და შენობა-ნაგებობების უსაფრთხობის ნორმების გამოყენებით.

მიწის ნაკვეთის მდებარეობის აღწერა:

საპროექტო მრავალფუნქციური შენობა დაპროექტებულია ქ.თბილისში, თბილისი-მცხეთის გზის მიმდებარედ (საკ კოდი 01.72,14,034,968) ტერიტორიას სამხრეთით ესაზღვრება საზოგადოებრივი სივრცე ლ.ანდრონიკაშვილის ქ. დანარჩენ სამ მხარეს მომიჯნავე საკადასტრო ერთეულებია. არსებული რელიეფი თითქმის სწორია, ნიშნულებს შორის სხვაობა +434.70-დან +434.95-მდე მერყეობს. აბსოლუტური ნიშნული ±0.00 შეესაბამება +434.80-ს.

პროექტის კონცეფცია, იდეა:

პროექტის კონცეფცია სივრცით-მოცულობითი გადაწყვეტისას განპირობებულია მრავალფუნქციური შენობის თავისებურებიდან გამომდინარე.

პროექტის შინაარსობრივი აღწერა:

ტერიტორიის საერთო ფართობი შეადგენს 1500,0 კვმ-ს სადაც გათვალისწინებულია, მრავალფუნქციური კომპლექსის-შენობის მშენებლობა. აღნიშნულ საკადასტრო ერთეულზე გაცემულია აგდ-ბრძანება #3987256 29/05/2018წ. რომლის მიხედვით განსაზღვრულია ფუნქციური დანიშნულება: სავაჭრო, საოფისე, სასტუმრო, საცხოვრებელი, (საცხოვრებელი ფუნქციის ფართობი, როგორც არადომინირებული სახეობა შეადგენს შენობის საერთო ფართობის 25%-ს) წარმოდგენილი პროექტით შენობა 12 სართულიანია, მიწისქვეშა ავტოსადგომით. პირველ სართულზე გათვალისწინებულია კომერციული ფართების, სადარბაზოს, სასტუმროს ჰოლის, კიბის ორი უჯრედის, სანკვანძების და ლიფტების განთავსება. შენობის მეორე სართულზე განაწილებულია საოფისე ფართები. მესამე სრთულიდან მერვე სართულის ჩათვლით სასტურო ნომრების . შემდეგ სართულებზე საცხოვრებელი ბინები. მეცხრე და მე-12 სართულებზე გათვალისწინებული სამი ტერასის გამოყენება ტექნიკური დანადგარების (გაგრილება გათბობის-სისტემები, სატელიტური დანადგარების განთავსების მიზნით.+26.00 ნიშნულზე სასტურო და კომერციული ფართობებისთვის, ხოლო ორი ტერასა +35.60 ნიშნულზე "ბ"-"ვ"ღერძებს შორის, საცხოვრებელი და საოფისე ფართობებისთვის) აგდ-ს მიხედვით გათვალისწინებულია ყოველ სახვორებლი სამყოფის 150 კვმ-ზე ერთი მანქანის განთავსება.

პროექტის ძირითადი სტრუქტურული სისტემის აღწერა:

შენობის ძირითადი სტრქუქტურული სისტემა წარმოადგენს რკინაბეტონის კარკასს, მონოლითური რკინაბეტონის გადახურვის ფილებით და პემზო-ბლოკის შევსებით. შენობის საძირკველი მონოლითური რკინაბეტონის ფილაა, სახურავი არის პარაპეტში მოქცეული მცირე ქანობიანი მრავალშრიანი გადახურვა. შენობის კონსტრუქციის ტიპი, მისი სიმაღლისა და ფართობებიდან გამომდინარე, სახანძრო უსაფრთხოების წესების შესაბამისად I-B ტიპისაა.

შენობის დაგეგმარებისას გამოყენებული კანონმდებლობის აღწერა:

მრავალფუნქციური შენობის და საპროექტო მიწის ნაკვეთის დაგეგმარებისათვის გამოყენებულია საქართველოს მთავრობის #41 დადგენილება, ტექნიკური რეგლამენტი "შენობა-ნაგებობების უსაფრთხოების წესები".

დამგეგმარებელი DESIGNER IDENTIFICATION BLOCK	პროექტი დასახელება PROJECT NAME	დამკვეთი CLIENT	ეტაპი STAGE	ფორმატი PAPER SIZE	ფურცლის № SHEET #
				A-4	A-003

შენობა-ნაგებობის უსაფრთხოების წესებთან შესაბამისობის ანალიზი

გამოყენებული წესები - **„შენობა-ნაგებობის უსაფრთხოების წესები“**

ჩამოთვალეთ შენობის დაკავებულებები და აღწერეთ თითოეული გამოყენება
დამხმარე ჯგუფი - **დს** დამხმარე სათავსები, მოწყობილობების ოთახები. მიწის დონის ქვედა 1 სართული, მიწისპირა სართული და მიწის დონის ზედა მე-12-ე სართული (+35.60 ნიშნ.)
სასაწყობო ჯგუფი - **სწ-2** (მიწისქვეშა ავტოსადგომი) მიწის დონის ქვედა 1 სართული
სავაჭრო ჯგუფი - **სვ** (სავაჭრო ფართი, მაღაზია) მიწისპირა სართული
საქმიანი ჯგუფი - **სქ** (ოფისი) მიწის დონის ზედა 1 სართული, (შენობის მეორე სართულზე +3,60 ნიშნ)
თავშეყრის ჯგუფი- **თვ-2** (კაფე) მე-3-ე სართული, (+6,80 ნიშნ.)
საცხოვრებელი ჯგუფი - **სც-1** (სასტუმრო ნომრები (აპარტამენტები)) მიწის დონის ზედა 4 სართული (შენობის მე-3 სართულიდან მე-6-ეს ჩათვლით +6,80; +10,00; +13,20; +16,40).
საცხოვრებელი ჯგუფი - **სც-2** (მრავალბინიანი საცხოვრებელი სახლი) მიწის დონის ზედა 6 სართული (შენობის მე-7-ე სართულიდან მე-12-ეს ჩათვლით).

კონსტრუქციის ტიპი:	
განსაზღვრეთ კონსტრუქციის არსებული შენობისთვის: მაგალითი: II-A, II-B, V-A, V-B	
განსაზღვრეთ კონსტრუქციის ტიპი ახალი შენობისთვის: მაგალითი: II-A, II-B, V-A, V-B	I-B - მიწის დონის ქვედა 1 სართული I-B - მიწის დონის ზემოთ 12 სართული
შერეული კონსტრუქციის შემთხვევაში მიუთითეთ ტიპები, რომელიც გამოყენებული იქნება, განსაზღვრეთ ტიპები და მათი მდებარეობა:	

სიმაღლის შეზღუდვები ცხრილი 503 -ის მიხედვით		
დაკავებულობები	**დასაშვები სართულიანობა**	**შემოთავაზებული სართულიანობა**
დამხმარე დაკავებულობა - **დს**	**5**	1 მიწის დონის ქვედა სართული 2მიწის ზედა სართული
სასაწყობო დაკავებულობა - **სწ-2**	**11**	1 მიწის დონის ქვედა სართული
სავაჭრო დაკავებულობა - **სვ**	**11**	1 მიწის დონის ზედა სართული

საქმიანი ჯგუფი - **სქ**	**11**	1 მიწის დონის ზედა სართული
თავშეყრის ჯგუფი- **თვ-2**	**11**	1 მიწის დონის ზედა სართული
საცხოვრებელი ჯგუფი - **სც-1**	**11**	4 მიწის დონის ზედა სართული
საცხოვრებელი ჯგუფი - **სც-2**	**11**	6 მიწის დონის ზედა სართული
	დასაშვები სიმაღლე	**შემოთავაზებული სიმაღლე**
საერთო სიმაღლე =	**48.8 მ**	**33,50**
მიწის ზემოთ სართულის რაოდენობა =	**12**	

ფართობის შეზღუდვები ცხრილი 503 -ის მიხედვით		
დაკავებულობები	**დასაშვები ფართობი**	**შემოთავაზებული ფართობი**
დამხმარე დაკავებულობა - **დს** დამხმარე სათავსები, მოწყობილობების ოთახები. მიწის დონის ქვედა 1 სართული, და მიწის დონის ზედა 2 სართული	3300	90.8
სასაწყობო დაკავებულობა - **სწ-2** (მიწისქვეშა ავტოსადგომი) მიწის დონის ქვედა 1 სართული	7340	664,3
სავაჭრო დაკავებულობა - **სვ** (სავაჭრო ფართი, მაღაზია) მიწისპირა სართული	შეუზღუდავი	461,2
საქმიანი დაკავებულობა - **სქ** (ოფისი) მიწის დონის ზედა 1 სართული, (შენობის მეორე სართულზე)	შეუზღუდავი	643.6
თავშეყრის ჯგუფი- **თვ-2** (კაფე)დონის ზედა 1 სართული, (შენობის მესამე სართულზე)	შეუზღუდავი	144.5
საცხოვრებელი ჯგუფი - **სც-1** (სასტუმრო ნომრები (აპარტამენტები)) მიწის დონის ზედა 4 სართული (შენობის მე-3 სართულიდან მე-6-ეს ჩათვლით +6,80; +10,00; +13,20; +16,40).	შეუზღუდავი	461.8
საცხოვრებელი ჯგუფი - **სც-2** (მრავალბინიანი საცხოვრებელი სახლი) მიწის დონის ზედა 6 სართული (შენობის მე-7-ე სართულიდან მე-12-ეს ჩათვლით)	შეუზღუდავი	459.2
იატაკის საერთო ფართობი =	**6116.0**	
იატაკების რაოდენობა =	**1 მიწის ქვედა სართული, 12 მიწის ზედა სართული / სულ 13**	
შენობის საერთო ფართობი =	**7507,5**	

გარე კედლის ცეცხლმედეგობისა და ღიობისადმი მოთხოვნები ცხრილების 602-ის და 705.8 -ის მიხედვით									
გარე კედელი	**ხანძარსაწინააღმდეგო მანძილი** (მეტრი)	**ცეცხლმედეგობის ხარისხი** (საათი)		**კედლის ღიობების ფართობი** (კედლის %)					
		მოთხოვნილი	**გათვალისწინებული**	**დასაშვები**			**გათვალისწინებული**		
				დაცული	**დაუცველი საშხეფებით**	**დაუცველი**	**დაცული**	**დაუცველი საშხეფებით**	**დაუცველი**
(1-4 ღეძებში)	9 >	0	1	შეუზღუდავი	შეუზღუდავი	შეუზღუდავი	-	-	27%
(4-5 ღეძებში)	5.45	1	3	75%	75%	25%	-	-	0%
(5-7 ღეძებში)	9 >	0	1	შეუზღუდავი	შეუზღუდავი	შეუზღუდავი	-	-	27%
(7-1 ღერძებში)	9 >	0	1/3	შეუზღუდავი	შეუზღუდავი	შეუზღუდავი	-	-	20 %
(ა-გ ღერძებში) 0,00 ნიშნ.-დან 7,80 ნიშნ.-მდე	5,43	1	1	75%	75%	25%	-	-	24-%
(ა-ზ ღერძებში)	9 >	0	1	შეუზღუდავი	შეუზღუდავი	შეუზღუდავი	-	-	15-%
(ზ-ა ღერძებში) -3.00;+0.00;+3.60; +6.80	0	2	2	დაუშვებელია	დაუშვებელია	დაუშვებელია	-	-	4-%
(ზ-ე ღერძებში)	5,02	1	1	75%	75%	25%	-	-	4-%
(ე-გ ღერძებში)	9 >	0	1	შეუზღუდავი	შეუზღუდავი	შეუზღუდავი	-	-	4-%
(გ-ა ღერძებში)	0	1	1	დაუშვებელია	დაუშვებელია	დაუშვებელია	-	-	4-%

	ხანძრისაგან დაცვის სისტემებისადმი მოთხოვნები							
დაკავებულობები/სივრცეები/გასასვლელი საშუალებები	**ავტოსაშხეფი სისტემა**	**ალტერნატიული ავტომატური ცეცხლსაქრობი სისტემები**	**კვამლის და სითბოს აღმომჩენები**	**სახანძრო განგაშისა და ცეცხლაღმომჩენი სისტემები**	**სახანძრო მილდგარეების სისტემები**	**კვამლის საკონტროლო სისტემები**	**ხელის ცეცხლმაქრები**	**საავარიო განგაშის სისტემები**
დამხმარე დაკავებულობა - **დს** დამხმარე სათავსები, მოწყობილობების ოთახები. მიწის დონის ქვედა 1 სართული, და მიწის დონის ზედა 2 სართული	**არა**	არა	**კი**	არა	**არა**	კი	არა	არა
სასაწყობო დაკავებულობა - **სწ-2** (მიწისქვეშა ავტოსადგომი) მიწის დონის ქვედა 1 სართული	**კი**	არა	**კი**	არა	**კი**	**კი**	არა	არა
სავაჭრო დაკავებულობა - **სვ** (სავაჭრო ფართი, მაღაზია) მიწისპირა სართული	არა	არა	**კი**		**არა**	კი	კი	არა
საქმიანი დაკავებულობა - **სქ** (ოფისი) მიწის დონის ზედა 1 სართული, (შენობის მეორე სართულზე)	**კი**	არა	**კი**		**კი**	კი	კი	არა
საცხოვრებელი ჯგუფი - **სც-1** (სასტუმრო ნომრები (აპარტამენტები)) მიწის დონის ზედა 4 სართული (შენობის მე-3 სართულიდან მე-6-ეს ჩათვლით +6,80; +10,00; +13,20; +16,40).								

საცხოვრებელი ჯგუფი - **სც-2** (მრავალბინიანი საცხოვრებელი სახლი) მიწის დონის ზედა 6 სართული (შენობის მე-7-ე სართულიდან მე-12-ეს ჩათვლით)	არა	არა	**კი**		**კი**	კი	არა	არა
კიბის უჯრედები	არა	არა	**კი**	არა	**კი**	არა	არა	არა
დერეფნები	კი	არა	**კი**	**კი**	არა	კი	**კი**	არა
ლიფტი	არა	არა	**არა**	**არა**	არა	დაწნევა	**არა**	არა

განიავებისადმი მოთხოვნები		
დაკავებულობები/სივრცეები/გასასვლელი საშუალებები	**ბუნებრივი განიავება**	**ხელოვნური განიავება**
დამხმარე ჯგუფი **დს**	**კი**	**კი**
სასაწყობო დაკავებულობა - **სწ-2**	-	**კი**
სავაჭრო დაკავებულობა - **სვ**	**კი**	**კი**
საქმიანი ჯგუფი **სქ**	**კი**	**კი**
საცხოვრებელი ჯგუფი - **სც-1**	**კი**	**კი**
საცხოვრებელი ჯგუფი - **სც-2**	**კი**	**კი**
კიბის უჯრედი	-	**კი**
დერეფანი	-	**კი**

თითოეული სართულიდან გასასვლელი საშუალება									
სართულები	**დაკავებულობა და დაკავებულობის დატვირთვის ჯამური მაჩვენებელი**	**მოთხოვნილი გასასვლელების/გასასვლელთან მისადგომის რაოდენობა**	**გათვალისწინებული გასასვლელების/გასასვლელთან მისადგომის რაოდენობა და ტიპი**	**გასასვლელი საშუალებების სიგანე**					
				გზა-კიბეები		**დერაფანი,**		**გასასვლელის გზა-კარი**	
				მოთხოვნილი	**გათვალისწინებული**	**მოთხოვნილი**	**გათვალისწინებული**	**მოთხოვნილი**	**გათვალისწინებული**
სასაწყობო დაკავებულობა - **სწ-2** (მიწისქვეშა ავტოსადგომი) მიწის	**სწ-2 - დ.დ.36**	**2**	**2 გზა კიბე**	**1,1**	**1,1**	-	-	**0,82**	**0,88**

დონის ქვედა 1 სართული									
დამხმარე დაკავებულობა - **დს**	**დს - დ.დ.3**	**1**	1 **გზა კარი**					**0,82**	**0,88**
სავაჭრო დაკავებულობა - **სვ** (სავაჭრო ფართი, მაღაზია) მიწისპირა სართული	**სვ - დ.დ.88**	**2**	2 **გზა კარი**	-	-	-	-	**0,82**	**0,9**
სავაჭრო დაკავებულობა - **სვ** (სავაჭრო ფართი, მაღაზია) მიწისპირა სართული	**სვ - დ.დ.76**	**2**	2 **გზა კარი**	-	-	-	-	**0,82**	**0,9**
საქმიანი დაკავებულობა - **სქ** (ოფისი) მიწის დონის ზედა 1 სართული, (შენობის მეორე სართულზე)	**სქ - დ.დ.70**	**2**	**2 გზა კიბე**	**1,1**	**1,1**	**1,2**	**1,6**	**0,82**	**0,88**
თავშეყრის ჯგუფი - **თვ-2** კაფე) მიწის ზედა სართული ნიშ.+6,80	**თვ - 2 დ.დ.103**	**2 /** **2**	2 **გზა კარი /** **2 გზა კიბე**	**1,1**	**1,1**	**1.2**	**1,6**	**0,82**	**0,88**
საცხოვრებელი ჯგუფი - **სც-1** (სასტუმრო - აპარტოტელი) მიწის დონის	**სც1 - დ.დ.43**	**2**	**2 გზა კიბე**	**1,1**	**1,1**	**1,2**	**1,2**	**0,82**	**0,88**

ზედა 4 სართული (შენობის მე-3 სართულიდან მე-6-ს ჩათვლით).									
საცხოვრებელი ჯგუფი - **სც-2** (მრავალბინიანი საცხოვრებელი სახლი) მიწის დონის ზედა 6 სართული (შენობის მე-7 სართულიდან მე-12-ს ჩათვლით).	**სც2 - დ.დ.25**	**2**	**2 გზა კიბე**	**1,1**	**1,1**	**1,2**	**1,2**	**0,82**	**0,88**

წყალსადენი სისტემის ფიქსირებული მოწყობილობების რაოდენობა ცხრილი 1602.1-ის მიხედვით													
სართულები	**დაკავებულობა და დაკავებულობის დატვირთვის ჯამური მაჩვენებელი**	**ფიქსირებული მოწყობილობები**											
		უნიტაზი		**ტუალეტის ხელსაბანები**		**აბაზანა/შხაპი**		**სასმელი წყლის ფანტანი**		**სამომსახურეო ნიჟარა**		**სამზარეულოს ნიჟარა**	
		მოთხოვნილი	გათვალისწინებული	მოთხოვნილი	გათვალისწინებული	მოთხოვნილი	გათვალისწინებული	მოთხოვნილი	გათვალისწინებული	მოთხოვნილი	გათვალისწინებული	მოთხოვნილი	გათვალისწინებული
სასაწყობო დაკავებულობა - **სწ-2** (მიწისქვეშა ავტოსადგომი) მიწის დონის ქვედა 1 სართული	**სწ-2 და დს - დ.დ.36**	-	-	-	-	-	-	-	-	-	-	-	-

დამხმარე დაკავებულობა - **დს**	**დს - დ.დ.3**	-	-	-	-	-	-	-	-	-	-	-	-
სავაჭრო დაკავებულობა - **სვ** (სავაჭრო ფართი, მაღაზია) მიწისპირა სართული	**სვ - დ.დ.88**	1	1	1	1	-	-	1	1	1	1	-	-
სავაჭრო დაკავებულობა - **სვ** (სავაჭრო ფართი, მაღაზია) მიწისპირა სართული	**სვ - დ.დ.76**	1	1	1	1	-	-	1	1	1	1	-	-
საქმიანი დაკავებულობა - **სქ** (ოფისი) მიწის დონის ზედა 1 სართული, (შენობის მეორე სართულზე)	**სქ - დ.დ.68**	3	6	2	6	-	-	1	1	1	1	-	-
თავშეყრის ჯგუფი - **თვ-2** კაფე) მიწის ზედა სართული ნიშ.+6,80	**თვ - 2 დ.დ.103**	2	3	2	3	-	-	1	1	1	1	-	-
საცხოვრებელი ჯგუფი - **სც-1** (სასტუმრო - აპარტ ოტელი) მიწის დონის ზედა 4 სართული (შენობის მე-3 სართულიდან მე-6-ს	**სც1 - დ.დ.43** **სულ 29 ნომერი**	29	29	29	29	29	29	-	-	-	-	29	29

ჩათვლით).													
საცხოვრებელი ჯგუფი - **სც-2** (მრავალბინიანი საცხოვრებელი სახლი) მიწის დონის ზედა 6 სართული (შენობის მე-7 სართულიდან მე-12-ს ჩათვლით).	**სც2 - დ.დ.25** **სულ 38 ბინა**	**38**	**38**	**38**	**38**	**38**	**38**	-	-	-	-	**38**	**38**

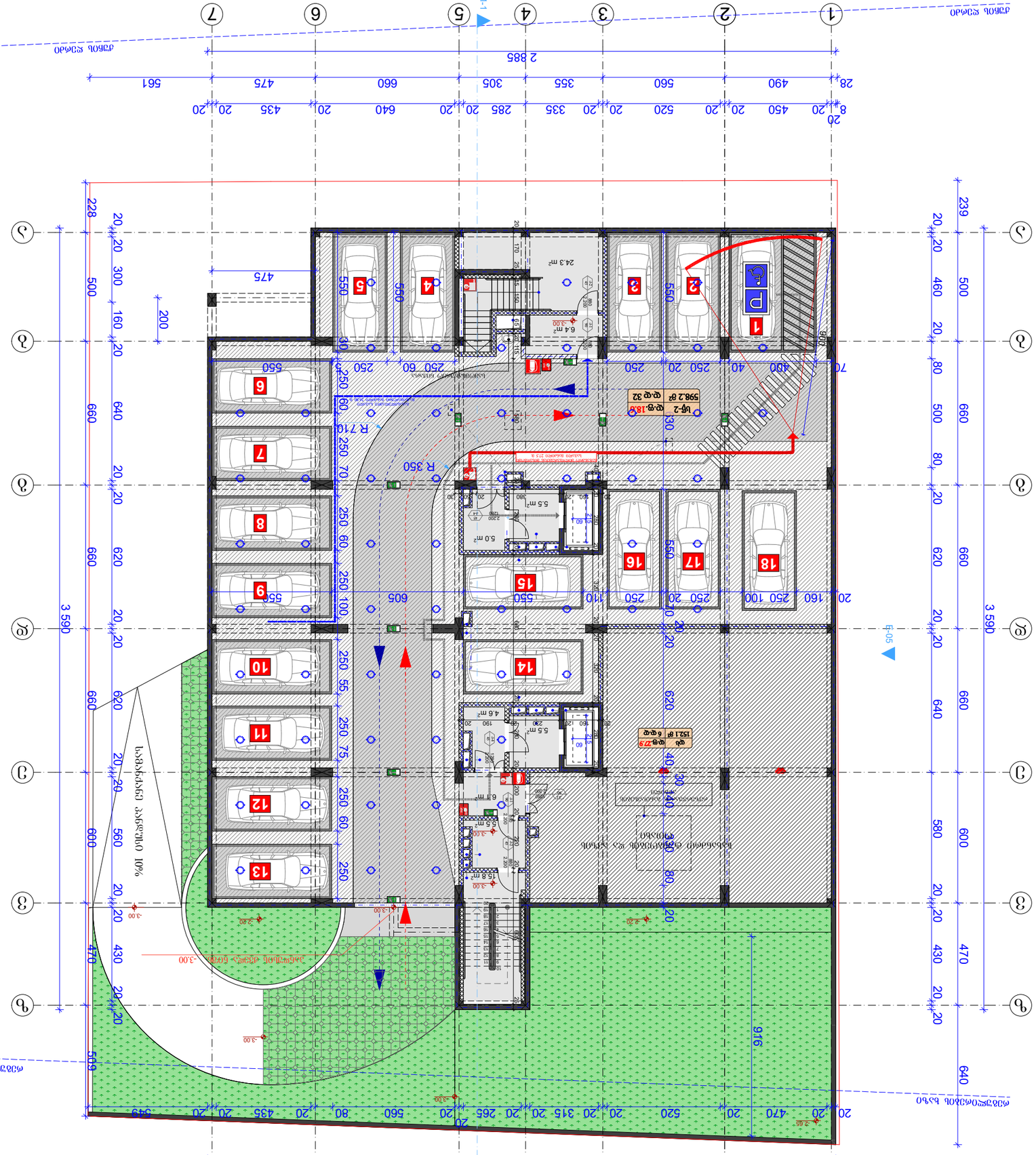
1-1
1-1
Ef-05
Ef-05
1
2
3
4
5
6
7
А
Б
В
Г
Д
Е
2 885
3 590
916
1 521 ft² 6 ч.-ш.
598.2 ft² ч.-ш. 32
ЦТП-2 ч.-ш. 18.6
172.6 ft² ч.-ш. 9
Автомобильная дорога с асфальтобетонным покрытием
Тротуар с асфальтобетонным покрытием
Газон
Пешеходная дорожка с асфальтобетонным покрытием
Проезд с асфальтобетонным покрытием

ბინის "JD studio"

ბინის ფართი	33.5 მ²
ოთახის ფართი	115.0 მ²
ლოჯიის ფართი	579.7 მ²

მასშტაბი	1:200
თარიღი	2020

ბინის ინდივიდუალური გეგმა
ანტიკორუფციული ბიუროს ადგილი
±0.00 ნიშნულზე

ტექ. პასპორტი:	ტ. ჯაფარიძე
არქიტექტორი:	ნ. ჯაფარიძე
ხელმძღვანელი:	ტ. ჯაფარიძე
დამკვეთი:	ტ. ჯაფარიძე

ცვლილების ნომერი	თარიღი	ხელმოწერა

ფილიალი

ბინის ინდივიდუალური გეგმა

ქ. თბილისი, მუხიანის მე-9 მასივი "ომონია"
(ნაკვ. №01.72.14034968) ვ.კ.ს. "ომონია"
კუთვნილი მიწის ნაკვეთის ფარგლებში მდებარე
მრავალფუნქციური კომპლექსის
პირველი ეტაპის საცხოვრებელი კორპუსის
პირველ სართულზე

ბინის ინდივიდუალური გეგმა

±0.00=435.30 (აბს. 60მ57სმ)

ბინის ინდივიდუალური ნომერი

ბინის ნომერი	172.6 მ²
ოთახების რაოდენობა	2
საერთო ფართი (ჯამური)	
ბინის ფართი	
საერთო სარგებლობის ფართი	

ბინის ინდივიდუალური ნომერი

ბინის ნომერი	№2-ლ-18.6
ბინის ფართი	
საერთო სარგებლობის ფართი	
ჯამური ფართი (ჯამური)	

ბინის ინდივიდუალური ნომერი

ბინის ნომერი	№1-ლ-28
ბინის ფართი	131 მ.კ.
საერთო სარგებლობის ფართი	365.7 მ²
ჯამური ფართი (ჯამური)	

ბინის ინდივიდუალური ნომერი

ბინის ნომერი	№2-ლ-28
ბინის ფართი	76 მ.კ.
საერთო სარგებლობის ფართი	214.0 მ²
ჯამური ფართი (ჯამური)	

ბინის ინდივიდუალური ნომერი

ბინის ნომერი	№1-ლ-29
ბინის ფართი	1 მ.კ.
საერთო სარგებლობის ფართი	335 მ²
ჯამური ფართი (ჯამური)	

ბინის ინდივიდუალური ნომერი

ბინის ნომერი	№1-ლ-30
ბინის ფართი	
საერთო სარგებლობის ფართი	
ჯამური ფართი (ჯამური)	

ბინის ინდივიდუალური ნომერი

ბინის ნომერი	№1-ლ-31
ბინის ფართი	
საერთო სარგებლობის ფართი	
ჯამური ფართი (ჯამური)	

ბინის ინდივიდუალური ნომერი

ბინის ნომერი	№1-ლ-32
ბინის ფართი	
საერთო სარგებლობის ფართი	
ჯამური ფართი (ჯამური)	

ბინის ინდივიდუალური ნომერი

ბინის ნომერი	№1-ლ-33
ბინის ფართი	
საერთო სარგებლობის ფართი	
ჯამური ფართი (ჯამური)	

ბინის ინდივიდუალური ნომერი

ბინის ნომერი	№1-ლ-34
ბინის ფართი	
საერთო სარგებლობის ფართი	
ჯამური ფართი (ჯამური)	

ბინის ინდივიდუალური ნომერი

ბინის ნომერი	№1-ლ-35
ბინის ფართი	
საერთო სარგებლობის ფართი	
ჯამური ფართი (ჯამური)	

ბინის ინდივიდუალური ნომერი

ბინის ნომერი	№1-ლ-36
ბინის ფართი	
საერთო სარგებლობის ფართი	
ჯამური ფართი (ჯამური)	

ბინის ინდივიდუალური ნომერი

ბინის ნომერი	№1-ლ-37
ბინის ფართი	
საერთო სარგებლობის ფართი	
ჯამური ფართი (ჯამური)	

ბინის ინდივიდუალური ნომერი

ბინის ნომერი	№1-ლ-38
ბინის ფართი	
საერთო სარგებლობის ფართი	
ჯამური ფართი (ჯამური)	

ბინის ინდივიდუალური ნომერი

ბინის ნომერი	№1-ლ-39
ბინის ფართი	
საერთო სარგებლობის ფართი	
ჯამური ფართი (ჯამური)	

ბინის ინდივიდუალური ნომერი

ბინის ნომერი	№1-ლ-40
ბინის ფართი	
საერთო სარგებლობის ფართი	
ჯამური ფართი (ჯამური)	

ბინის ინდივიდუალური ნომერი

ბინის ნომერი	№1-ლ-41
ბინის ფართი	
საერთო სარგებლობის ფართი	
ჯამური ფართი (ჯამური)	

ბინის ინდივიდუალური ნომერი

ბინის ნომერი	№1-ლ-42
ბინის ფართი	
საერთო სარგებლობის ფართი	
ჯამური ფართი (ჯამური)	

ბინის ინდივიდუალური ნომერი

ბინის ნომერი	№1-ლ-43
ბინის ფართი	
საერთო სარგებლობის ფართი	
ჯამური ფართი (ჯამური)	

ბინის ინდივიდუალური ნომერი

ბინის ნომერი	№1-ლ-44
ბინის ფართი	
საერთო სარგებლობის ფართი	
ჯამური ფართი (ჯამური)	

ბინის ინდივიდუალური ნომერი

ბინის ნომერი	№1-ლ-45
ბინის ფართი	
საერთო სარგებლობის ფართი	
ჯამური ფართი (ჯამური)	

ბინის ინდივიდუალური ნომერი

ბინის ნომერი	№1-ლ-46
ბინის ფართი	
საერთო სარგებლობის ფართი	
ჯამური ფართი (ჯამური)	

ბინის ინდივიდუალური ნომერი

ბინის ნომერი	№1-ლ-47
ბინის ფართი	
საერთო სარგებლობის ფართი	
ჯამური ფართი (ჯამური)	

ბინის ინდივიდუალური ნომერი

ბინის ნომერი	№1-ლ-48
ბინის ფართი	
საერთო სარგებლობის ფართი	
ჯამური ფართი (ჯამური)	

ბინის ინდივიდუალური ნომერი

ბინის ნომერი	№1-ლ-49
ბინის ფართი	
საერთო სარგებლობის ფართი	
ჯამური ფართი (ჯამური)	

ბინის ინდივიდუალური ნომერი

ბინის ნომერი	№1-ლ-50
ბინის ფართი	
საერთო სარგებლობის ფართი	
ჯამური ფართი (ჯამური)	

ბინის ინდივიდუალური ნომერი

ბინის ნომერი	№1-ლ-51
ბინის ფართი	
საერთო სარგებლობის ფართი	
ჯამური ფართი (ჯამური)	

ბინის ინდივიდუალური ნომერი

ბინის ნომერი	№1-ლ-52
ბინის ფართი	
საერთო სარგებლობის ფართი	
ჯამური ფართი (ჯამური)	

ბინის ინდივიდუალური ნომერი

ბინის ნომერი	№1-ლ-53
ბინის ფართი	
საერთო სარგებლობის ფართი	
ჯამური ფართი (ჯამური)	

ბინის ინდივიდუალური ნომერი

ბინის ნომერი	№1-ლ-54
ბინის ფართი	
საერთო სარგებლობის ფართი	
ჯამური ფართი (ჯამური)	

ბინის ინდივიდუალური ნომერი

ბინის ნომერი	№1-ლ-55
ბინის ფართი	
საერთო სარგებლობის ფართი	
ჯამური ფართი (ჯამური)	

ბინის ინდივიდუალური ნომერი

ბინის ნომერი	№1-ლ-56
ბინის ფართი	
საერთო სარგებლობის ფართი	
ჯამური ფართი (ჯამური)	

ბინის ინდივიდუალური ნომერი

ბინის ნომერი	№1-ლ-57
ბინის ფართი	
საერთო სარგებლობის ფართი	
ჯამური ფართი (ჯამური)	

ბინის ინდივიდუალური ნომერი

ბინის ნომერი	№1-ლ-58
ბინის ფართი	
საერთო სარგებლობის ფართი	
ჯამური ფართი (ჯამური)	

ბინის ინდივიდუალური ნომერი

ბინის ნომერი	№1-ლ-59
ბინის ფართი	
საერთო სარგებლობის ფართი	
ჯამური ფართი (ჯამური)	

ბინის ინდივიდუალური ნომერი

ბინის ნომერი	№1-ლ-60
ბინის ფართი	
საერთო სარგებლობის ფართი	
ჯამური ფართი (ჯამური)	

ბინის ინდივიდუალური ნომერი

ბინის ნომერი	№1-ლ-61
ბინის ფართი	
საერთო სარგებლობის ფართი	
ჯამური ფართი (ჯამური)	

ბინის ინდივიდუალური ნომერი

ბინის ნომერი	№1-ლ-62
ბინის ფართი	
საერთო სარგებლობის ფართი	
ჯამური ფართი (ჯამური)	

ბინის ინდივიდუალური ნომერი

ბინის ნომერი	№1-ლ-63
ბინის ფართი	
საერთო სარგებლობის ფართი	
ჯამური ფართი (ჯამური)	

ბინის ინდივიდუალური ნომერი

ბინის ნომერი	№1-ლ-64
ბინის ფართი	
საერთო სარგებლობის ფართი	
ჯამური ფართი (ჯამური)	

ბინის ინდივიდუალური ნომერი

ბინის ნომერი	№1-ლ-65
ბინის ფართი	
საერთო სარგებლობის ფართი	
ჯამური ფართი (ჯამური)	

ბინის ინდივიდუალური ნომერი

ბინის ნომერი	№1-ლ-66
ბინის ფართი	
საერთო სარგებლობის ფართი	
ჯამური ფართი (ჯამური)	

ბინის ინდივიდუალური ნომერი

ბინის ნომერი	№1-ლ-67
ბინის ფართი	
საერთო სარგებლობის ფართი	
ჯამური ფართი (ჯამური)	

ბინის ინდივიდუალური ნომერი

ბინის ნომერი	№1-ლ-68
ბინის ფართი	
საერთო სარგებლობის ფართი	
ჯამური ფართი (ჯამური)	

ბინის ინდივიდუალური ნომერი

ბინის ნომერი	№1-ლ-69
ბინის ფართი	
საერთო სარგებლობის ფართი	
ჯამური ფართი (ჯამური)	

ბინის ინდივიდუალური ნომერი

ბინის ნომერი	№1-ლ-70
ბინის ფართი	
საერთო სარგებლობის ფართი	
ჯამური ფართი (ჯამური)	

ბინის ინდივიდუალური ნომერი

ბინის ნომერი	№1-ლ-71
ბინის ფართი	
საერთო სარგებლობის ფართი	
ჯამური ფართი (ჯამური)	

ბინის ინდივიდუალური ნომერი

ბინის ნომერი	№1-ლ-72
ბინის ფართი	
საერთო სარგებლობის ფართი	
ჯამური ფართი (ჯამური)	

ბინის ინდივიდუალური ნომერი

ბინის ნომერი	№1-ლ-73
ბინის ფართი	
საერთო სარგებლობის ფართი	
ჯამური ფართი (ჯამური)	

ბინის ინდივიდუალური ნომერი

ბინის ნომერი	№1-ლ-74
ბინის ფართი	
საერთო სარგებლობის ფართი	
ჯამური ფართი (ჯამური)	

ბინის ინდივიდუალური ნომერი

ბინის ნომერი	№1-ლ-75
ბინის ფართი	
საერთო სარგებლობის ფართი	
ჯამური ფართი (ჯამური)	

ბინის ინდივიდუალური ნომერი

ბინის ნომერი	№1-ლ-76
ბინის ფართი	
საერთო სარგებლობის ფართი	
ჯამური ფართი (ჯამური)	

ბინის ინდივიდუალური ნომერი

ბინის ნომერი	№1-ლ-77
ბინის ფართი	
საერთო სარგებლობის ფართი	
ჯამური ფართი (ჯამური)	

ბინის ინდივიდუალური ნომერი

ბინის ნომერი	№1-ლ-78
ბინის ფართი	
საერთო სარგებლობის ფართი	
ჯამური ფართი (ჯამური)	

ბინის ინდივიდუალური ნომერი

ბინის ნომერი	№1-ლ-79
ბინის ფართი	
საერთო სარგებლობის ფართი	
ჯამური ფართი (ჯამური)	

ბინის ინდივიდუალური ნომერი

ბინის ნომერი	№1-ლ-80
ბინის ფართი	
საერთო სარგებლობის ფართი	
ჯამური ფართი (ჯამური)	

ბინის ინდივიდუალური ნომერი

ბინის ნომერი	№1-ლ-81
ბინის ფართი	
საერთო სარგებლობის ფართი	
ჯამური ფართი (ჯამური)	

ბინის ინდივიდუალური ნომერი

ბინის ნომერი	№1-ლ-82
ბინის ფართი	
საერთო სარგებლობის ფართი	
ჯამური ფართი (ჯამური)	

ბინის ინდივიდუალური ნომერი

ბინის ნომერი	№1-ლ-83
ბინის ფართი	
საერთო სარგებლობის ფართი	
ჯამური ფართი (ჯამური)	

ბინის ინდივიდუალური ნომერი

ბინის ნომერი	№1-ლ-84
ბინის ფართი	
საერთო სარგებლობის ფართი	
ჯამური ფართი (ჯამური)	

ბინის ინდივიდუალური ნომერი

ბინის ნომერი	№1-ლ-85
ბინის ფართი	
საერთო სარგებლობის ფართი	
ჯამური ფართი (ჯამური)	

ბინის ინდივიდუალური ნომერი

ბინის ნომერი	№1-ლ-86
ბინის ფართი	
საერთო სარგებლობის ფართი	
ჯამური ფართი (ჯამური)	

ბინის ინდივიდუალური ნომერი

ბინის ნომერი	№1-ლ-87
ბინის ფართი	
საერთო სარგებლობის ფართი	
ჯამური ფართი (ჯამური)	

ბინის ინდივიდუალური ნომერი

ბინის ნომერი	№1-ლ-88
ბინის ფართი	
საერთო სარგებლობის ფართი	
ჯამური ფართი (ჯამური)	

ბინის ინდივიდუალური ნომერი

ბინის ნომერი	№1-ლ-89
ბინის ფართი	
საერთო სარგებლობის ფართი	
ჯამური ფართი (ჯამური)	

ბინის ინდივიდუალური ნომერი

ბინის ნომერი	№1-ლ-90
ბინის ფართი	
საერთო სარგებლობის ფართი	
ჯამური ფართი (ჯამური)	

ბინის ინდივიდუალური ნომერი

ბინის ნომერი	№1-ლ-91
ბინის ფართი	
საერთო სარგებლობის ფართი	
ჯამური ფართი (ჯამური)	

ბინის ინდივიდუალური ნომერი

ბინის ნომერი	№1-ლ-92
ბინის ფართი	
საერთო სარგებლობის ფართი	
ჯამური ფართი (ჯამური)	

ბინის ინდივიდუალური ნომერი

ბინის ნომერი	№1-ლ-93
ბინის ფართი	
საერთო სარგებლობის ფართი	
ჯამური ფართი (ჯამური)	

ბინის ინდივიდუალური ნომერი

ბინის ნომერი	№1-ლ-94
ბინის ფართი	
საერთო სარგებლობის ფართი	
ჯამური ფართი (ჯამური)	

ბინის ინდივიდუალური ნომერი

ბინის ნომერი	№1-ლ-95
ბინის ფართი	
საერთო სარგებლობის ფართი	
ჯამური ფართი (ჯამური)	

ბინის ინდივიდუალური ნომერი

ბინის ნომერი	№1-ლ-96
ბინის ფართი	
საერთო სარგებლობის ფართი	
ჯამური ფართი (ჯამური)	

ბინის ინდივიდუალური ნომერი

ბინის ნომერი	№1-ლ-97
ბინის ფართი	
საერთო სარგებლობის ფართი	
ჯამური ფართი (ჯამური)	

ბინის ინდივიდუალური ნომერი

ბინის ნომერი	№1-ლ-98
ბინის ფართი	
საერთო სარგებლობის ფართი	
ჯამური ფართი (ჯამური)	

ბინის ინდივიდუალური ნომერი

ბინის ნომერი	№1-ლ-99
ბინის ფართი	
საერთო სარგებლობის ფართი	
ჯამური ფართი (ჯამური)	

ბინის ინდივიდუალური ნომერი

ბინის ნომერი	№1-ლ-100
ბინის ფართი	
საერთო სარგებლობის ფართი	
ჯამური ფართი (ჯამური)	

ბინის ინდივიდუალური ნომერი

ბინის ნომერი	№1-ლ-101
ბინის ფართი	
საერთო სარგებლობის ფართი	
ჯამური ფართი (ჯამური)	

ბინის ინდივიდუალური ნომერი

ბინის ნომერი	№1-ლ-102
ბინის ფართი	
საერთო სარგებლობის ფართი	
ჯამური ფართი (ჯამური)	

ბინის ინდივიდუალური ნომერი

ბინის ნომერი	№1-ლ-103
ბინის ფართი	
საერთო სარგებლობის ფართი	
ჯამური ფართი (ჯამური)	

ბინის ინდივიდუალური ნომერი

ბინის ნომერი	№1-ლ-104
ბინის ფართი	
საერთო სარგებლობის ფართი	
ჯამური ფართი (ჯამური)	

ბინის ინდივიდუალური ნომერი

ბინის ნომერი	№1-ლ-105
ბინის ფართი	
საერთო სარგებლობის ფართი	
ჯამური ფართი (ჯამური)	

ბინის ინდივიდუალური ნომერი

ბინის ნომერი	№1-ლ-106
ბინის ფართი	
საერთო სარგებლობის ფართი	
ჯამური ფართი (ჯამური)	

ბინის ინდივიდუალური ნომერი

ბინის ნომერი	№1-ლ-107
ბინის ფართი	
საერთო სარგებლობის ფართი	
ჯამური ფართი (ჯამური)	

ბინის ინდივიდუალური ნომერი

ბინის ნომერი	№1-ლ-108
ბინის ფართი	
საერთო სარგებლობის ფართი	
ჯამური ფართი (ჯამური)	

ბინის ინდივიდუალური ნომერი

ბინის ნომერი	№1-ლ-109
ბინის ფართი	
საერთო სარგებლობის ფართი	
ჯამური ფართი (ჯამური)	

ბინის ინდივიდუალური ნომერი

ბინის ნომერი	№1-ლ-110
ბინის ფართი	
საერთო სარგებლობის ფართი	
ჯამური ფართი (ჯამური)	

ბინის ინდივიდუალური ნომერი

ბინის ნომერი	№1-ლ-111
ბინის ფართი	
საერთო სარგებლობის ფართი	
ჯამური ფართი (ჯამური)	

ბინის ინდივიდუალური ნომერი

ბინის ნომერი	№1-ლ-112
ბინის ფართი	
საერთო სარგებლობის ფართი	
ჯამური ფართი (ჯამური)	

ბინის ინდივიდუალური ნომერი

ბინის ნომერი	№1-ლ-113
ბინის ფართი	
საერთო სარგებლობის ფართი	
ჯამური ფართი (ჯამური)	

ბინის ინდივიდუალური ნომერი

ბინის ნომერი	№1-ლ-114
ბინის ფართი	
საერთო სარგებლობის ფართი	
ჯამური ფართი (ჯამური)	

ბინის ინდივიდუალური ნომერი

ბინის ნომერი	№1-ლ-115
ბინის ფართი	
საერთო სარგებლობის ფართი	
ჯამური ფართი (ჯამური)	

ბინის ინდივიდუალური ნომერი

ბინის ნომერი	№1-ლ-116
ბინის ფართი	
საერთო სარგებლობის ფართი	
ჯამური ფართი (ჯამური)	

ბინის ინდივიდუალური ნომერი

ბინის ნომერი	№1-ლ-117
ბინის ფართი	
საერთო სარგებლობის ფართი	
ჯამური ფართი (ჯამური)	

ბინის ინდივიდუალური ნომერი

ბინის ნომერი	№1-ლ-118
ბინის ფართი	
საერთო სარგებლობის ფართი	
ჯამური ფართი (ჯამური)	

ბინის ინდივიდუალური ნომერი

ბინის ნომერი	№1-ლ-119
ბინის ფართი	
საერთო სარგებლობის ფართი	
ჯამური ფართი (ჯამური)	

ბინის ინდივიდუალური ნომერი

ბინის ნომერი	№1-ლ-120
ბინის ფართი	
საერთო სარგებლობის ფართი	
ჯამური ფართი (ჯამური)	

ბინის ინდივიდუალური ნომერი

ბინის ნომერი	№1-ლ-121
ბინის ფართი	
საერთო სარგებლობის ფართი	
ჯამური ფართი (ჯამური)	

ბინის ინდივიდუალური ნომერი

ბინის ნომერი	№1-ლ-122
ბინის ფართი	
საერთო სარგებლობის ფართი	
ჯამური ფართი (ჯამური)	

ბინის ინდივიდუალური ნომერი

ბინის ნომერი	№1-ლ-123
ბინის ფართი	
საერთო სარგებლობის ფართი	
ჯამური ფართი (ჯამური)	

ბინის ინდივიდუალური ნომერი

ბინის ნომერი	№1-ლ-124
ბინის ფართი	
საერთო სარგებლობის ფართი	
ჯამური ფართი (ჯამური)	

ბინის ინდივიდუალური ნომერი

ბინის ნომერი	№1-ლ-125
ბინის ფართი	
საერთო სარგებლობის ფართი	
ჯამური ფართი (ჯამური)	

ბინის ინდივიდუალური ნომერი

ბინის ნომერი	№1-ლ-126
ბინის ფართი	
საერთო სარგებლობის ფართი	
ჯამური ფართი (ჯამური)	

ბინის ინდივიდუალური ნომერი

ბინის ნომერი	№1-ლ-127
ბინის ფართი	
საერთო სარგებლობის ფართი	
ჯამური ფართი (ჯამური)	

ბინის ინდივიდუალური ნომერი

ბინის ნომერი	№1-ლ-128
ბინის ფართი	
საერთო სარგებლობის ფართი	
ჯამური ფართი (ჯამური)	

ბინის ინდივიდუალური ნომერი

ბინის ნომერი	№1-ლ-129
ბინის ფართი	
საერთო სარგებლობის ფართი	
ჯამური ფართი (ჯამური)	

ბინის ინდივიდუალური ნომერი

ბინის ნომერი	№1-ლ-130
ბინის ფართი	
საერთო სარგებლობის ფართი	
ჯამური ფართი (ჯამური)	

ბინის ინდივიდუალური ნომერი

ბინის ნომერი	№1-ლ-131
ბინის ფართი	
საერთო სარგებლობის ფართი	
ჯამური ფართი (ჯამური)	

ბინის ინდივიდუალური ნომერი

ბინის ნომერი	№1-ლ-132
ბინის ფართი	
საერთო სარგებლობის ფართი	
ჯამური ფართი (ჯამური)	

ბინის ინდივიდუალური ნომერი

ბინის ნომერი	№1-ლ-133
ბინის ფართი	
საერთო სარგებლობის ფართი	
ჯამური ფართი (ჯამური)	

ბინის ინდივიდუალური ნომერი

ბინის ნომერი	№1-ლ-134
ბინის ფართი	
საერთო სარგებლობის ფართი	
ჯამური ფართი (ჯამური)	

ბინის ინდივიდუალური ნომერი

ბინის ნომერი	№1-ლ-135
ბინის ფართი	
საერთო სარგებლობის ფართი	
ჯამური ფართი (ჯამური)	

ბინის ინდივიდუალური ნომერი

ბინის ნომერი	№1-ლ-136
ბინის ფართი	
საერთო სარგებლობის ფართი	
ჯამური ფართი (ჯამური)	

ბინის ინდივიდუალური ნომერი

ბინის ნომერი	№1-ლ-137
ბინის ფართი	
საერთო სარგებლობის ფართი	
ჯამური ფართი (ჯამური)	

ბინის ინდივიდუალური ნომერი

ბინის ნომერი	№1-ლ-138
ბინის ფართი	
საერთო სარგებლობის ფართი	
ჯამური ფართი (ჯამური)	

ბინის ინდივიდუალური ნომერი

ბინის ნომერი	№1-ლ-139
ბინის ფართი	
საერთო სარგებლობის ფართი	
ჯამური ფართი (ჯამური)	

ბინის ინდივიდუალური ნომერი

ბინის ნომერი	№1-ლ-140
ბინის ფართი	
საერთო სარგებლობის ფართი	
ჯამური ფართი (ჯამური)	

ბინის ინდივიდუალური ნომერი

ბინის ნომერი	№1-ლ-141
ბინის ფართი	
საერთო სარგებლობის ფართი	
ჯამური ფართი (ჯამური)	

ბინის ინდივიდუალური ნომერი

ბინის ნომერი	№1-ლ-142
ბინის ფართი	
საერთო სარგებლობის ფართი	
ჯამური ფართი (ჯამური)	

ბინის ინდივიდუალური ნომერი

ბინის ნომერი	№1-ლ-143
ბინის ფართი	
საერთო სარგებლობის ფართი	
ჯამური ფართი (ჯამური)	

ბინის ინდივიდუალური ნომერი

ბინის ნომერი	№1-ლ-144
ბინის ფართი	
საერთო სარგებლობის ფართი	
ჯამური ფართი (ჯამური)	

ბინის ინდივიდუალური ნომერი

ბინის ნომერი	№1-ლ-145
ბინის ფართი	
საერთო სარგებლობის ფართი	
ჯამური ფართი (ჯამური)	

ბინის ინდივიდუალური ნომერი

ბინის ნომერი	№1-ლ-146
ბინის ფართი	
საერთო სარგებლობის ფართი	
ჯამური ფართი (ჯამური)	

ბინის ინდივიდუალური ნომერი

ბინის ნომერი	№1-ლ-147
ბინის ფართი	
საერთო სარგებლობის ფართი	
ჯამური ფართი (ჯამური)	

ბინის ინდივიდუალური ნომერი

ბინის ნომერი	№1-ლ-148
ბინის ფართი	
საერთო სარგებლობის ფართი	
ჯამური ფართი (ჯამური)	

ბინის ინდივიდუალური ნომერი

ბინის ნომერი	№1-ლ-149
ბინის ფართი	
საერთო სარგებლობის ფართი	
ჯამური ფართი (ჯამური)	

ბინის ინდივიდუალური ნომერი

ბინის ნომერი	№1-ლ-150
ბინის ფართი	
საერთო სარგებლობის ფართი	
ჯამური ფართი (ჯამური)	

ბინის ინდივიდუალური ნომერი

ბინის ნომერი	№1-ლ-151
ბინის ფართი	
საერთო სარგებლობის ფართი	
ჯამური ფართი (ჯამური)	

ბინის ინდივიდუალური ნომერი

ბინის ნომერი	№1-ლ-152
ბინის ფართი	
საერთო სარგებლობის ფართი	
ჯამური ფართი (ჯამური)	

ბინის ინდივიდუალური ნომერი

ბინის ნომერი	№1-ლ-153
ბინის ფართი	
საერთო სარგებლობის ფართი	
ჯამური ფართი (ჯამური)	

ბინის ინდივიდუალური ნომერი

ბინის ნომერი	№1-ლ-154
ბინის ფართი	
საერთო სარგებლობის ფართი	
ჯამური ფართი (ჯამური)	

ბინის ინდივიდუალური ნომერი

ბინის ნომერი	№1-ლ-155
ბინის ფართი	
საერთო სარგებლობის ფართი	
ჯამური ფართი (ჯამური)	

ბინის ინდივიდუალური ნომერი

ბინის ნომერი	№1-ლ-156
ბინის ფართი	
საერთო სარგებლობის ფართი	
ჯამური ფართი (ჯამური)	

ბინის ინდივიდუალური ნომერი

ბინის ნომერი	№1-ლ-157
ბინის ფართი	
საერთო სარგებლობის ფართი	
ჯამური ფართი (ჯამური)	

ბინის ინდივიდუალური ნომერი

ბინის ნომერი	№1-ლ-158
ბინის ფართი	
საერთო სარგებლობის ფართი	
ჯამური ფართი (ჯამური)	

ბინის ინდივიდუალური ნომერი

ბინის ნომერი	№1-ლ-159
ბინის ფართი	
საერთო სარგებლობის ფართი	
ჯამური ფართი (ჯამური)	

ბინის ინდივიდუალური ნომერი

ბინის ნომერი	№1-ლ-160
ბინის ფართი	
საერთო სარგებლობის ფართი	
ჯამური ფართი (ჯამური)	

ბინის ინდივიდუალური ნომერი

ბინის ნომერი	№1-ლ-161
ბინის ფართი	
საერთო სარგებლობის ფართი	
ჯამური ფართი (ჯამური)	

ბინის ინდივიდუალური ნომერი

ბინის ნომერი	№1-ლ-162
ბინის ფართი	
საერთო სარგებლობის ფართი	
ჯამური ფართი (ჯამური)	

ბინის ინდივიდუალური ნომერი

ბინის ნომერი	№1-ლ-163
ბინის ფართი	
საერთო სარგებლობის ფართი	
ჯამური ფართი (ჯამური)	

ბინის ინდივიდუალური ნომერი

ბინის ნომერი	№1-ლ-164
ბინის ფართი	
საერთო სარგებლობის ფართი	
ჯამური ფართი (ჯამური)	

ბინის ინდივიდუალური ნომერი

ბინის ნომერი	№1-ლ-165
ბინის ფართი	
საერთო სარგებლობის ფართი	
ჯამური ფართი (ჯამური)	

ბინის ინდივიდუალური ნომერი

ბინის ნომერი	№1-ლ-166
ბინის ფართი	
საერთო სარგებლობის ფართი	
ჯამური ფართი (ჯამური)	

ბინის ინდივიდუალური ნომერი

ბინის ნომერი	№1-ლ-167
ბინის ფართი	
საერთო სარგებლობის ფართი	
ჯამური ფართი (ჯამური)	

ბინის ინდივიდუალური ნომერი

ბინის ნომერი	№1-ლ-168
ბინის ფართი	
საერთო სარგებლობის ფართი	
ჯამური ფართი (ჯამური)	

ბინის ინდივიდუალური ნომერი

ბინის ნომერი	№1-ლ-169
ბინის ფართი	
საერთო სარგებლობის ფართი	
ჯამური ფართი (ჯამური)	

ბინის ინდივიდუალური ნომერი

ბინის ნომერი	№1-ლ-170
ბინის ფართი	
საერთო სარგებლობის ფართი	
ჯამური ფართი (ჯამური)	

ბინის ინდივიდუალური ნომერი

ბინის ნომერი	№1-ლ-171
ბინის ფართი	
საერთო სარგებლობის ფართი	
ჯამური ფართი (ჯამური)	

ბინის ინდივიდუალური ნომერი

ბინის ნომერი	№1-ლ-172
ბინის ფართი	
საერთო სარგებლობის ფართი	
ჯამური ფართი (ჯამური)	

ბინის ინდივიდუალური ნომერი

ბინის ნომერი	№1-ლ-173
ბინის ფართი	
საერთო სარგებლობის ფართი	
ჯამური ფართი (ჯამური)	

ბინის

სამუშაო ნახაზები

ს. ორპირი, ბენეფიციარის ბაზის მშენებლობა

(ნაკვ. №01.72.14034968) შპს. "ორპირი"

ქონების ფლობის, გამოყენების და განკარგვის უფლებამოსილების მქონე პირის ხელმოწერა

ხელმოწერის ნახაზის ავტორი:

	ინჟინერი	ნ. ჯაფარიძე
	მთავარი ინჟინერი	ლ. ჯაფარიძე
	მთავარი ინჟინერი	ნ. ჯაფარიძე
	ხელმძღვანელი	ნ. ჯაფარიძე

ობიექტის დასახელება	ს. ორპირი, ბენეფიციარის ბაზის მშენებლობა
ნაგებობის დასახელება	ადმინისტრაციული შენობა
სამუშაოების სტადია	ტექნიკური პროექტი
ნახაზის დასახელება	გენერალური გეგმა
ნახაზის ნომერი	A-104
ფორმატი	A3
მასშტაბი	1:200
თარიღი	2026

ნახაზების ნუსხა

A-101	ზედა ხედი	1:100
A-102	ფასადი 1-1	1:100
A-103	ფასადი 2-2	1:100
A-104	გენერალური გეგმა	1:200
A-105	ექსპლიკაცია და ტექნიკური მაჩვენებლები	1:100
A-106	ინსოლაციის სქემა	1:200
A-107	ხანძარსაწინააღმდეგო ღონისძიებების სქემა	1:100
A-108	ევაკუაციის სქემა	1:100
A-109	ფანჯრების ტიპები	1:50
A-110	კარების ტიპები	1:50
A-111	ფასადის ფრაგმენტი	1:50
A-112	ჭრილი 1-1	1:50
A-113	ჭრილი 2-2	1:50
A-114	ფუნდამენტის გეგმა	1:100
A-115	სახურავის გეგმა	1:100
A-116	ინსოლაციის ანალიზი	1:200
A-117	ნაგებობის ხედები	1:100
A-118	ნაგებობის ხედები	1:100
A-119	ნაგებობის ხედები	1:100
A-120	ნაგებობის ხედები	1:100
A-121	ნაგებობის ხედები	1:100
A-122	ნაგებობის ხედები	1:100
A-123	ნაგებობის ხედები	1:100
A-124	ნაგებობის ხედები	1:100
A-125	ნაგებობის ხედები	1:100
A-126	ნაგებობის ხედები	1:100
A-127	ნაგებობის ხედები	1:100
A-128	ნაგებობის ხედები	1:100
A-129	ნაგებობის ხედები	1:100
A-130	ნაგებობის ხედები	1:100
A-131	ნაგებობის ხედები	1:100
A-132	ნაგებობის ხედები	1:100
A-133	ნაგებობის ხედები	1:100
A-134	ნაგებობის ხედები	1:100
A-135	ნაგებობის ხედები	1:100
A-136	ნაგებობის ხედები	1:100
A-137	ნაგებობის ხედები	1:100
A-138	ნაგებობის ხედები	1:100
A-139	ნაგებობის ხედები	1:100
A-140	ნაგებობის ხედები	1:100
A-141	ნაგებობის ხედები	1:100
A-142	ნაგებობის ხედები	1:100
A-143	ნაგებობის ხედები	1:100
A-144	ნაგებობის ხედები	1:100
A-145	ნაგებობის ხედები	1:100
A-146	ნაგებობის ხედები	1:100
A-147	ნაგებობის ხედები	1:100
A-148	ნაგებობის ხედები	1:100
A-149	ნაგებობის ხედები	1:100
A-150	ნაგებობის ხედები	1:100

შპს "JD studio"

ობიექტის მისამართი	ს. ორპირი, ბენეფიციარის ბაზა
ნაგებობის ტიპი	ადმინისტრაციული შენობა
სართულების რაოდენობა	+3.60 (2 სართული)
ფართობი	608.9 მ²
ნაგებობის სიმაღლე	9.80 მ
ნაგებობის მოცულობა	2 140 მ³
ფუნდამენტის ფართობი	612.4 მ²
სახურავის ფართობი	648.0 მ²
ინსოლაციის ხანგრძლივობა	3 სთ 15 წთ
ევაკუაციის დრო	2 წთ 40 წმ
ხანძარსაწინააღმდეგო ავზის მოცულობა	36 მ³
ხანძარსაწინააღმდეგო ტუმბოს სიმძლავრე	12 ლ/წმ
ხანძარსაწინააღმდეგო ჰიდრანტების რაოდენობა	2 ც.
ევაკუაციის გასასვლელების რაოდენობა	4 ც.
ევაკუაციის გასასვლელების სიგანე	1.20 მ
ევაკუაციის კიბის სიგანე	1.20 მ
ევაკუაციის კიბის საფეხურის სიმაღლე	0.15 მ
ევაკუაციის კიბის საფეხურის სიგანე	0.30 მ
ევაკუაციის კიბის საფეხურების რაოდენობა	24 ც.
ევაკუაციის კიბის საფეხურების ჯამური სიგანე	7.20 მ
ევაკუაციის კიბის საფეხურების ჯამური სიმაღლე	3.60 მ
ევაკუაციის კიბის საფეხურების ჯამური სიგრძე	7.20 მ
ევაკუაციის კიბის საფეხურების ჯამური სიგანე	1.20 მ
ევაკუაციის კიბის საფეხურების ჯამური სიმაღლე	0.15 მ
ევაკუაციის კიბის საფეხურების ჯამური სიგრძე	0.30 მ
ევაკუაციის კიბის საფეხურების ჯამური სიგანე	24 ც.
ევაკუაციის კიბის საფეხურების ჯამური სიმაღლე	7.20 მ
ევაკუაციის კიბის საფეხურების ჯამური სიგრძე	3.60

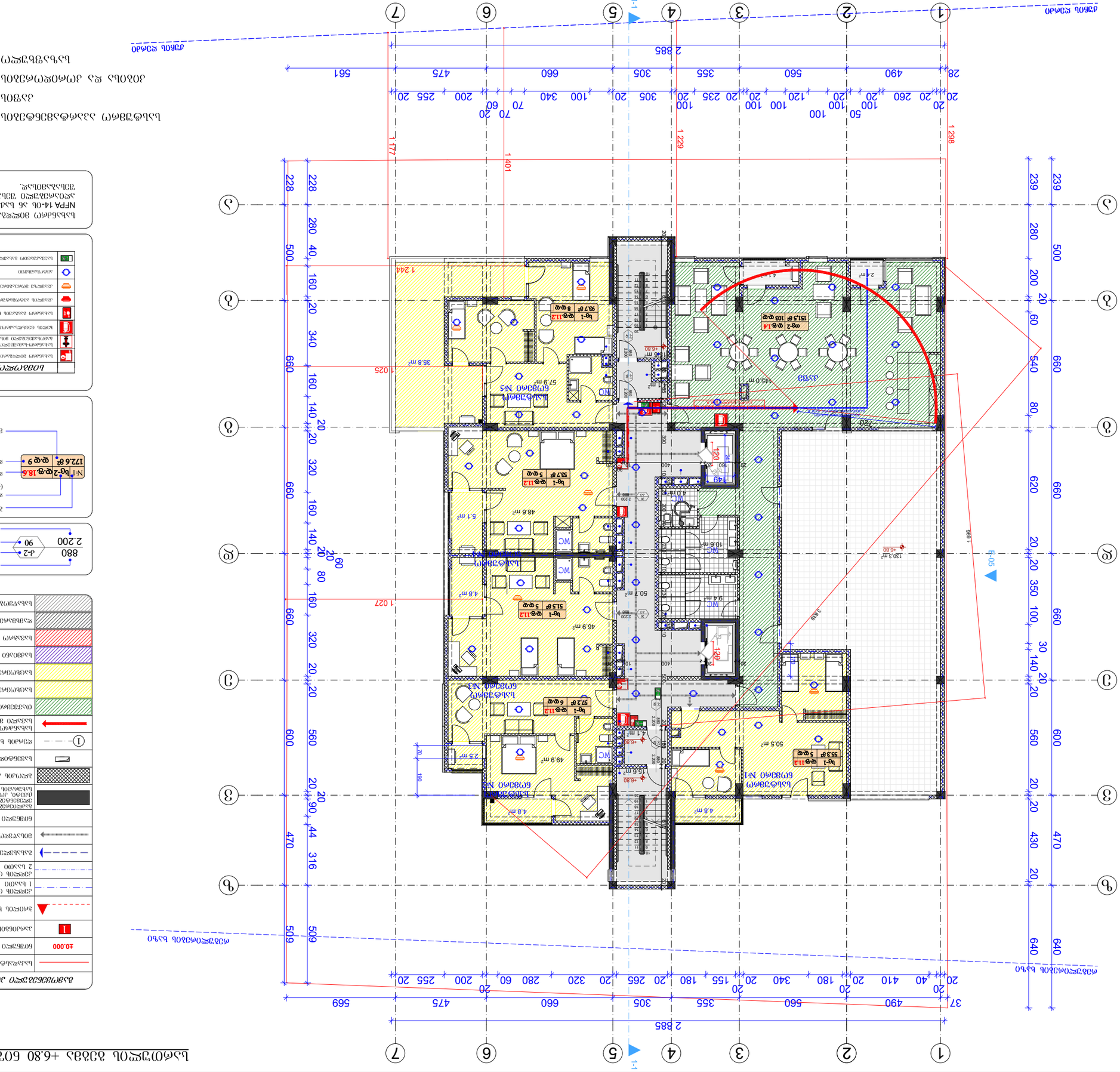

Дом "JD studio"

Площадь застройки	194.6 м²
Площадь здания по наружному обмеру	90.1 м²
Общая площадь здания	145.0 м²
Площадь земельного участка	233.8 м²

Площадь земельного участка определена в соответствии с NFPA 14-ОБ № Ls2040/03/ЭТ/ГЗО "Экспертиза проектной документации".

	Пожарный кран
	Пожарный ручной извещатель (кнопка)
	Пожарный автоматический дымовой оптико-электронный извещатель
	Пожарный автоматический тепловой максимально-дифференциальный извещатель
	Пожарный автоматический газовый извещатель
	Пожарный автоматический пламенный извещатель
	Пожарный автоматический комбинированный извещатель

Пожарный кран

Ø16мм брандспойт

рукав напорный Ø51мм L=20м

рукав напорный Ø51мм L=20м

Nº1 Ug-2 ⌀g.18.6 172.6 ft ⌀g.9

вентиль муфтовый Ø51мм

Ø80мм ствол

Ø80мм ствол

	Граница земельного участка
	Красная линия
	Здание, сооружение
	Проектируемое здание, сооружение
	Существующее здание, сооружение
	Проектируемое здание, сооружение, подлежащее сносу
	Временное здание, сооружение
	Ограждение
	Проектируемое ограждение (ОГ-1)
	Проектируемое ограждение (ОГ-2)
	Автомобильная дорога (АД)
	Тротуар (ТР)
	Площадка (пл)
	Газон (Г-2)

Площадь земельного участка 2533.8 м²

Площадь здания (по наружному обмеру) 194.6 м²

Площадь здания 145.0 м²

Площадь застройки 90.1 м²

Площадь здания по наружному обмеру 194.6 м²

Масштаб	1:200
Год	2020

Площадь здания 233.8 м²
+6.80 благоустройство территории

Разработал	Ф.И.	подпись
Проверил	Ф.И.	подпись
Н. контроль	Ф.И.	подпись
ГИП	Ф.И.	подпись

Дом "JD studio"

Стадия	Лист	Листов
Р	1	1

ООО "Архитектурное бюро "Ромашка"
(Св. №01.72.143249.68) г.Ш.Ш. "Промышленный"
ул.Ленина, дом 1, офис 1
Архитектурное бюро "Ромашка"
Главный архитектор проекта

Ф.И.О.

Ситуационный план
М 1:2000

A_1=598.5 м²

Изм.	Кол.уч.	Подпись
Н.контр.		
ГИП		

Дом "JD studio"

Ситуационный план

Стадия	Лист	Листов
Р	2	2

ООО "Архитектурное бюро "Ромашка"
(Св. №01.72.143249.68) г.Ш.Ш. "Промышленный"
ул.Ленина, дом 1, офис 1
Архитектурное бюро "Ромашка"
Главный архитектор проекта

Ф.И.О.

Благоустройство территории. Ситуационный план
М 1:200 +6.80 благоустройство территории

Формат	№ документа	Изм.
А-3		

Согласовано

Инв. № подл. | Подпись и дата | Взам. инв. №

Копировал

Формат А-3

სართულის გეგმა +10.00 ნიშნულზე მ. 1:200

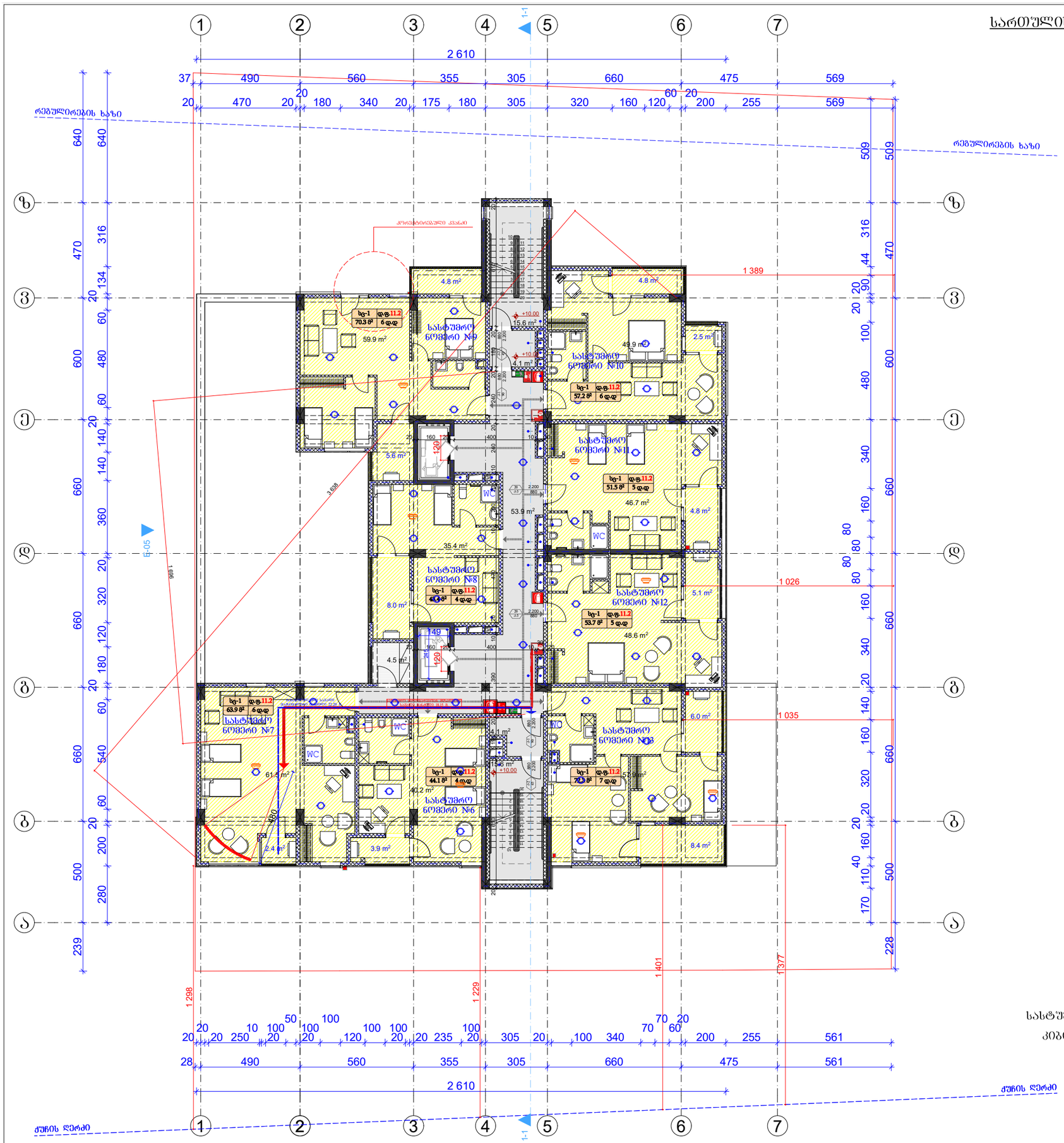

გამოყენებული პიქტოგრამების აღნიშვნები

	საკადასტრო საზღვარი
±0.000	ნიშნული გეგმაზე
1	პარკინგის ნუმერაცია
	ჭრილის ხაზი
	კედლის ცეცხლმედეგობის ხარისხი 1 საათი
	კედლის ცეცხლმედეგობის ხარისხი 2 საათი
	გასახვლელამდე საევალო მანძილი
	მისაწვდომი სვლაგზა
	ნიშნული ჭრილზე, ფასადზე
	გაძლიერებული ბეტონის სტრუქტურული ელემენტები 2 სმ-ზე მეტი ხანძარმედეგობის (ცხაურა, კოშკი, ფუნჯოვანა, ღიობები და სახეარის ანალოგი)
	გლუვის კედელი
	საკონტროლაციო შახტა
1	ღერძის ხაზი
	სახანძრო მოწყობარებთან მისაღწევი საევალო მანძილი
	თაკვეთის ზონა (თზ-2)
	საცხოვრებელი ზონა (სც-1)
	საცხოვრებელი ზონა (სც-2)
	საძმიანი ზონა (სძ)
	საევაჭრო ზონა (სვ)
	დამხმარე ზონა (სზ)
	სასაწყობო ზონა (სწ-2)

880 / 2.200	კარის თავისუფალი სიგანე / სიმაღლე
ქ-2 / 90	კარის სპეციფიკაციის № / ხანძარმედეგობა
	ბეტონის ნოშარი
	დაკაკებულობის ზონა (ძველ-ბეტონი)
№1 / სც-2 დ.ფ.18.6 / 172.6 მ² დ.ფ 9	დაკაკებულობის ფაქტორი / დაკაკებულობის დატვირთვა
	მეხლიანი ფარეი

სიმბოლოს სახელწოდება

	სახანძრო მილსადენი
	სახანძრო-სასიცოცხლო სამოსახურის მქონე ავტომატიკური მწყობარედებელი - კონტროლერი
	ხელის ცეცხლსაქრობი
	სახანძრო ბანაკის ხელით სამოქმედო კონტროლი
	კვამლის ავტომატური აღმოჩენი
	კვამლის მოძრავარე მაუწყებელი
	ავტომატიკა
	სატელეფონო მანაკილების ფანქნებელი

სახანძრო მილსადენები განთავსდება NFPA 14-ის ან საქართველოში ალიარებული შესაბამისი სტანდარტის შესაბამისად.

სასტუმრო აპარტამენტების ფართი	400.1	მ²
კიბისა და კორიდორების ფართი	93.3	მ²
სახაფხულო ფართი	60.8	მ²

ფორმატი	დაკვეთა №	ფაილის სახელი
A-3		

ექსპლიკაცია:

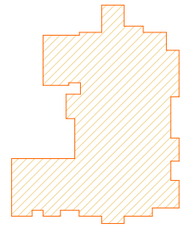

$ა_2$=589.3 მ²

შენიშვნები:

ზომები მოცემულია მეტრებში

+0.00=435.30 (აბს. ნიშნული)

პროექტის სახელწოდება:

ქ. ობილისში, მცხეთის გზის მიმდებარედ (ნაკვ. №01.72.14.034.968) შ.პ.ს. "თორის" კუთვნილ მიწის ნაკვეთზე მრავალფუნქციური კომპლექსი/შენობის არქიტექტურული კორექტირებული პროექტი

	გვარი	ხელმოწერა
დირექტორი:	ბ. დაითაშვილი	
მთ. არქიტ.:	თ. დაითაშვილი	
არქიტექტორი:	ბ. დაითაშვილი	
შემსრულა:	ბ. მჭანგლაძე	

მესაკართი

შპს "JD studio"

მასშტაბი	1:200	სართულის გეგმა +10.00 ნიშნულზე
თარიღი	2020	

სტადია	ფურცელი	ფურცლები
ა.პ.	A-106	36

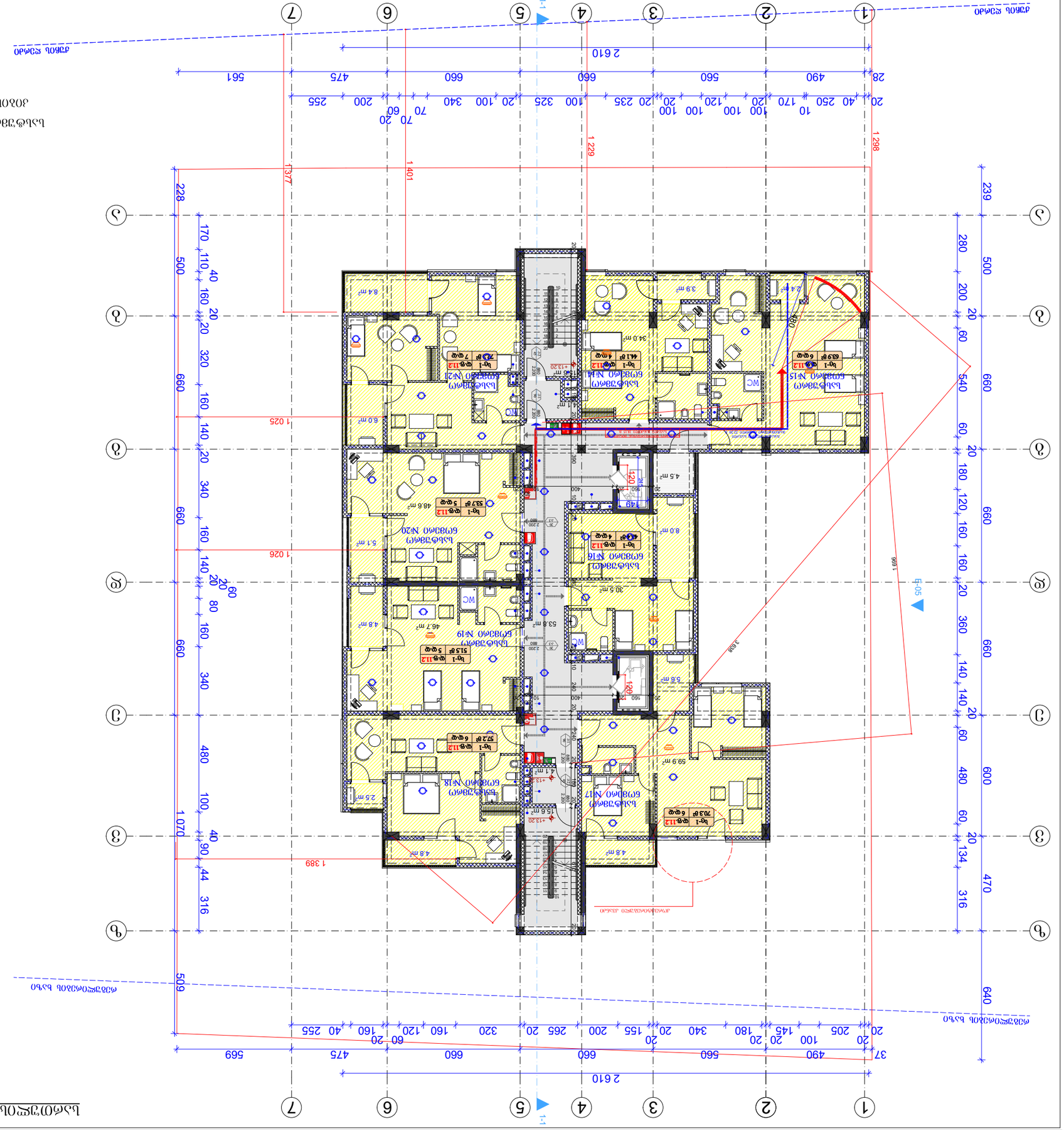

ბსკმთ ფსმმ

ბსკმთ ფსმმ 1:200 +13.20 ნთნმკ ბმ ნთნმკ 3. ბსკმთ ფსმმ

ფმკმნმ	A-3
ფკმკმნმ №:	ფკმკმნმ ბსკმთ

ნმკმნმ ნთნმკ

ნმკმნმ ნთნმკ

ნმკმნმ ნთნმკ

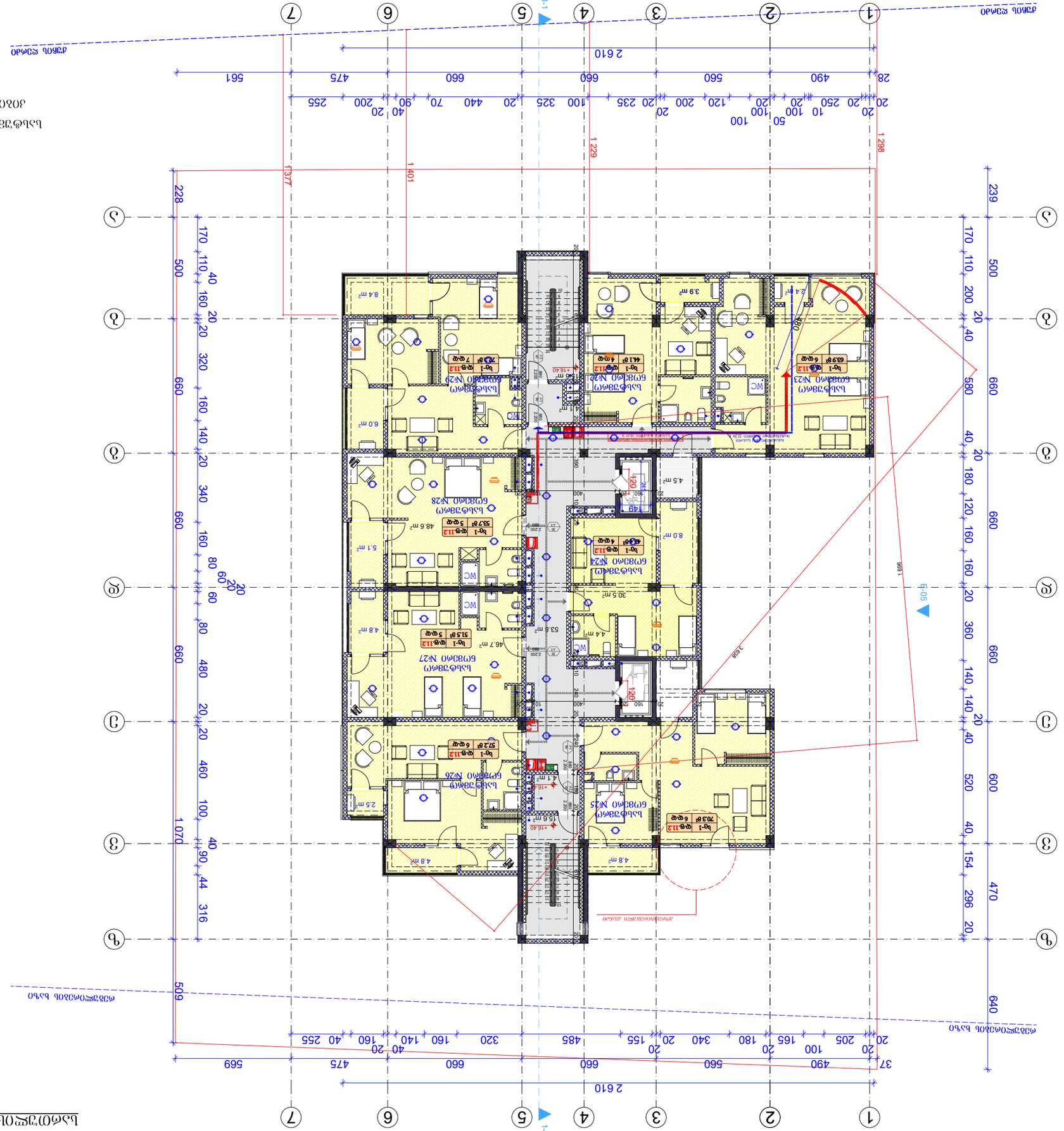
1-1
1-1
1
2
3
4
5
6
7
А
Б
В
Г
Д
Е
Ж
2 610
561
475
660
560
490
28
1 298
1 229
1 401
1 377
1 070
509
640
470
600
520
360
180
37
569
660
485
320
160
140
155
340
180
165
100
205
20
255
200
120
100
50
10
250
20
235
20
100
325
20
440
70
90
40
200
255
20
1 669
3 698
3 900
3 900
3 900

სართულის გეგმა +19.60 ნიშნულზე მ. 1:200

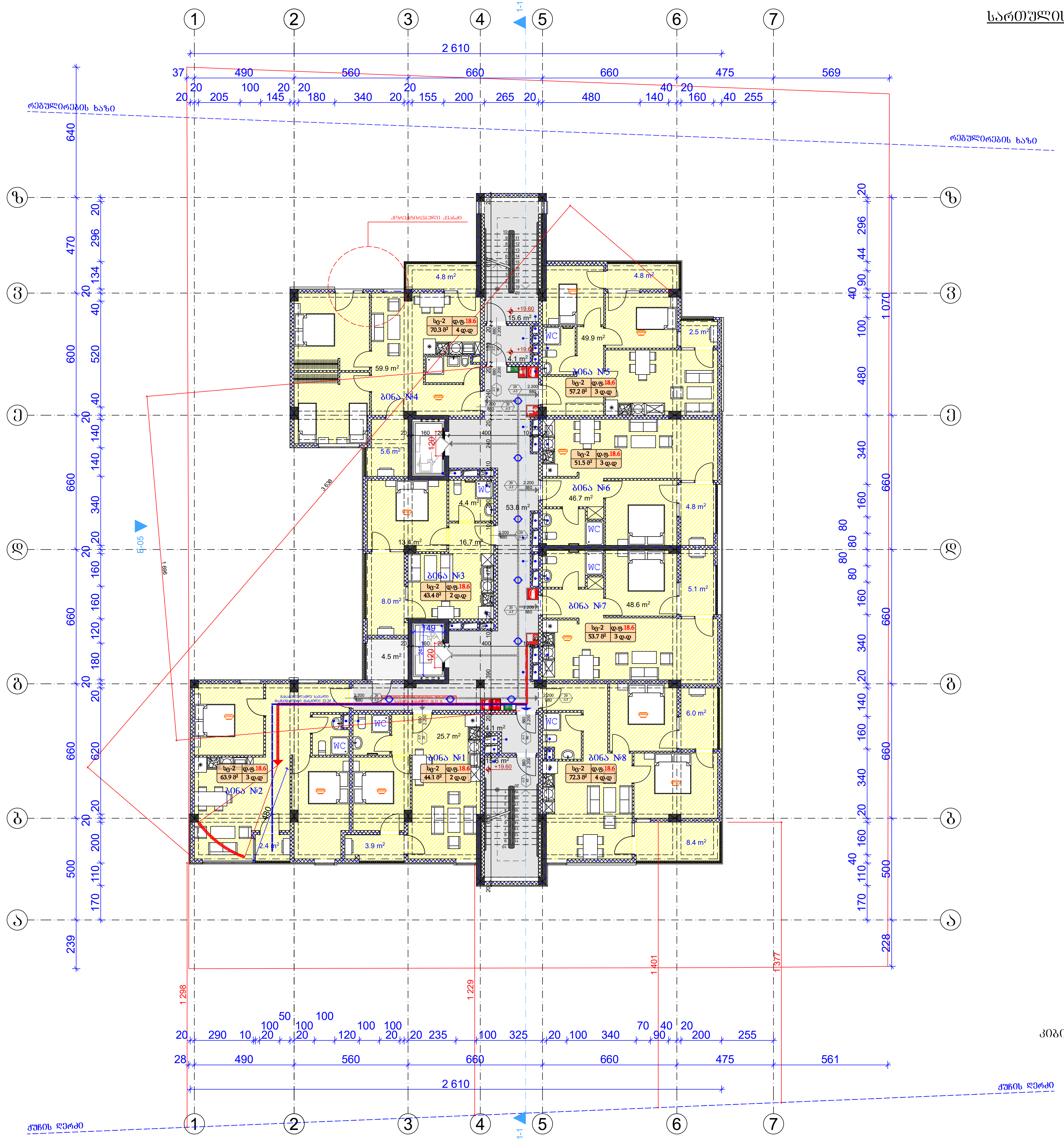

გამოყენებული პირობითი აღნიშვნები	
	საკადასტრო საზღვარი
±0.000	ნიშნული გეგმაზე
1	პარკინგის ნუმერაცია
	ჭრილის ხაზი
	კედლის ცეცხლმედეგობის ხარისხი 1 საათი
	კედლის ცეცხლმედეგობის ხარისხი 2 საათი
	გასასვლელამდე სავალი მანძილი
	მისაღწევი სვლაგეზი
	ნიშნული ჭრილზე, ფასადზე
	გაძლიერებული ბეტონის სტრუქტურული ელემენტები 2 სთ-ზე მეტი ხანძარმედეგობის (სვეტი, კოჭი, დიაფრაგმა, იატაკისა და სახურავის ანაწყობი)
	ბლოკის კედელი
	სავენტილაციო შახტა
1	ღერძის ხაზი
	სახანძრო მილდგარებთან მისადგომი სავალი მანძილი
	თავშეყრის ჯგუფი (თშ-2)
	საცხოვრებელი ჯგუფი (სც-1)
	საცხოვრებელი ჯგუფი (სც-2)
	საქმიანი ჯგუფი (სქ)
	სავაჭრო ჯგუფი (სვ)
	დამხმარე ჯგუფი (დს)
	სასაწყობო ჯგუფი (სწ-2)

880 / 2.200 — კარის თავისუფალი სიგანე; კარის თავისუფალი სიმაღლე
კ-2 — კარის სპეციფიკაციის №
90 — ხანძარმედეგობა

№1 | სც-2 | დ.ფ.18.6 | 172.6 მ² | დ.დ 9
- ბინის ნომერი
- დაკავებულობის ჯგუფი (ქვეჯგუფი)
- დაკავებულობის ფაქტორი
- დაკავებულობის დატვირთვა
- მთლიანი ფართი

	სიმბოლოს სახელწოდება
	სახანძრო მილდგარი
	სახანძრო-სამაშველო სამსახურის მიერ გამოსაყენებელი მისაერთებელი - ჰიდრანტი
	ხელის ცეცხლსაქრობი
	სახანძრო განგაშის ხელით სამართავი კოლოფი
	კვამლის ავტომატური აღმომჩენი
	კვამლზე მორეაგირე მაუწყებელი
	ავტოსპრინკლერი
	საევაკუაციო გასასვლელის მანიშნებელი

სახანძრო მილდგარები განთავსდება NFPA 14-ის ან საქართველოში აღიარებული შესაბამისი სტანდარტის შესაბამისად.

საცხოვრებელი ფართი	400.1	მ²
კიბისა და კორიდორების ფართი	93.2	მ²
საზაფხულო ფართი	60.8	მ²

ფორმატი	დაკვეთა №	ფაილის სახელი
A-3		

ექსპლიკაცია:

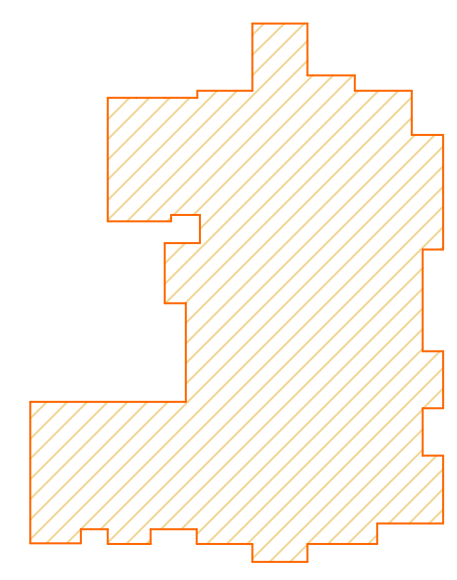

$კ_2$=589.3 მ²

შენიშვნები:

ზომები მოცემულია მეტრებში

+0.00=435.30 (აბს. ნიშნული)

პროექტის სახელწოდება:

ქ. თბილისში, მცხეთის გზის მიმდებარედ (ნაკვ. №01.72.14.034.968) შ.პ.ს. "თორის" კუთვნილ მიწის ნაკვეთზე მრავალფუნქციური კომპლექსი/შენობის არქიტექტურული კორექტირებული პროექტი

	გვარი	ხელმოწერა
დირექტორი:	გ. დათეშაშვილი	[signature]
მთ. არქიტ.:	თ. დათეშაშვილი	[signature]
არქიტექტორი:	გ. დათეშაშვილი	[signature]
შეასრულა:	გ. გვანცელაძე	[signature]

მისამართი

შპს "JD studio"

მასშტაბი	1:200	სართულის გეგმა +19.60 ნიშნულზე
თარიღი	2020	

სტადია	ფურცელი	ფურცლები
ა.პ.	A-109	36

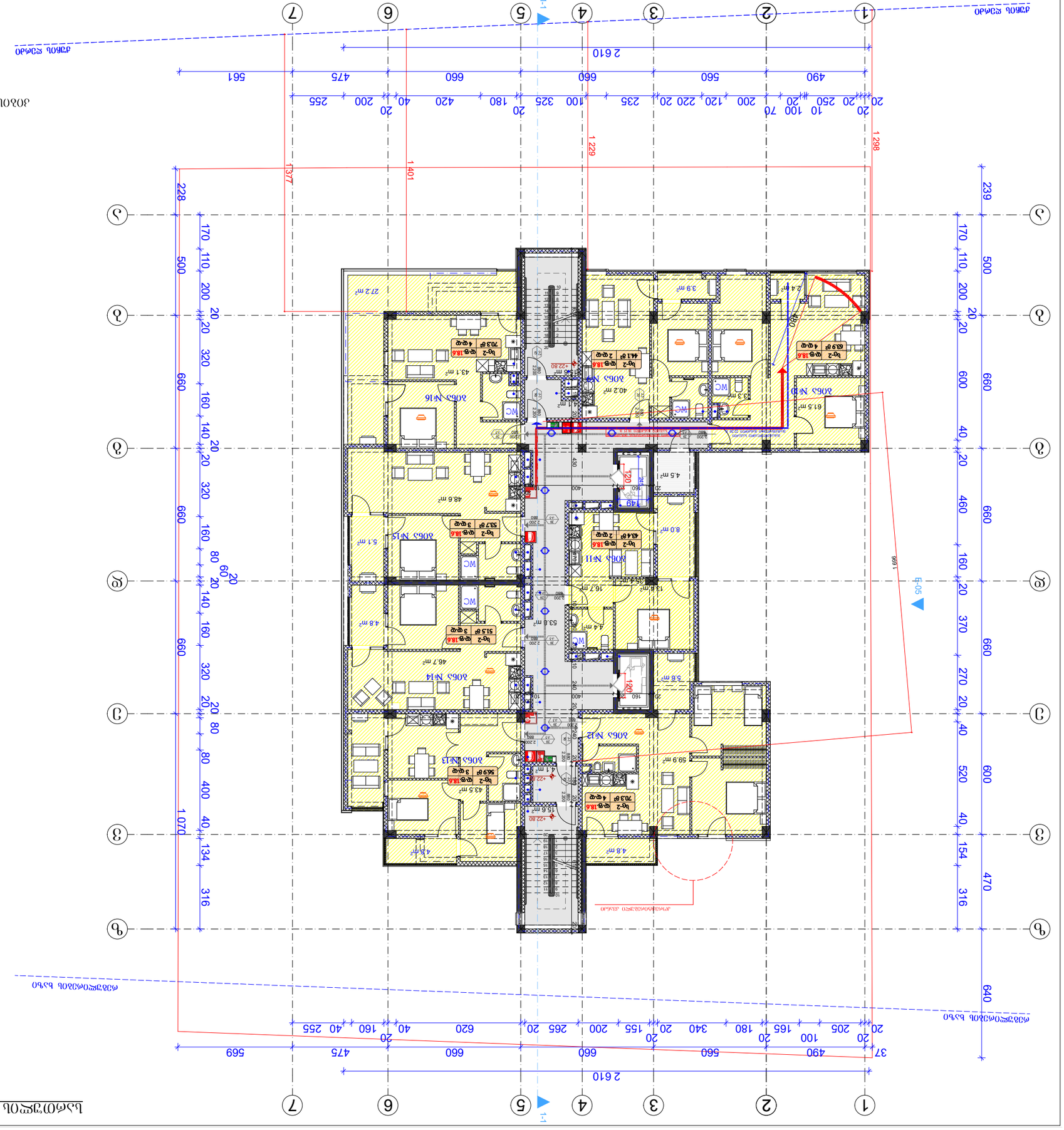
1-1
1-1
1 298
1 229
1 401
1377
2 610
561
569
1 669
1 070
1 298
1 229
1 401
1377
2 610
569
561
1-05
1-05
1-05

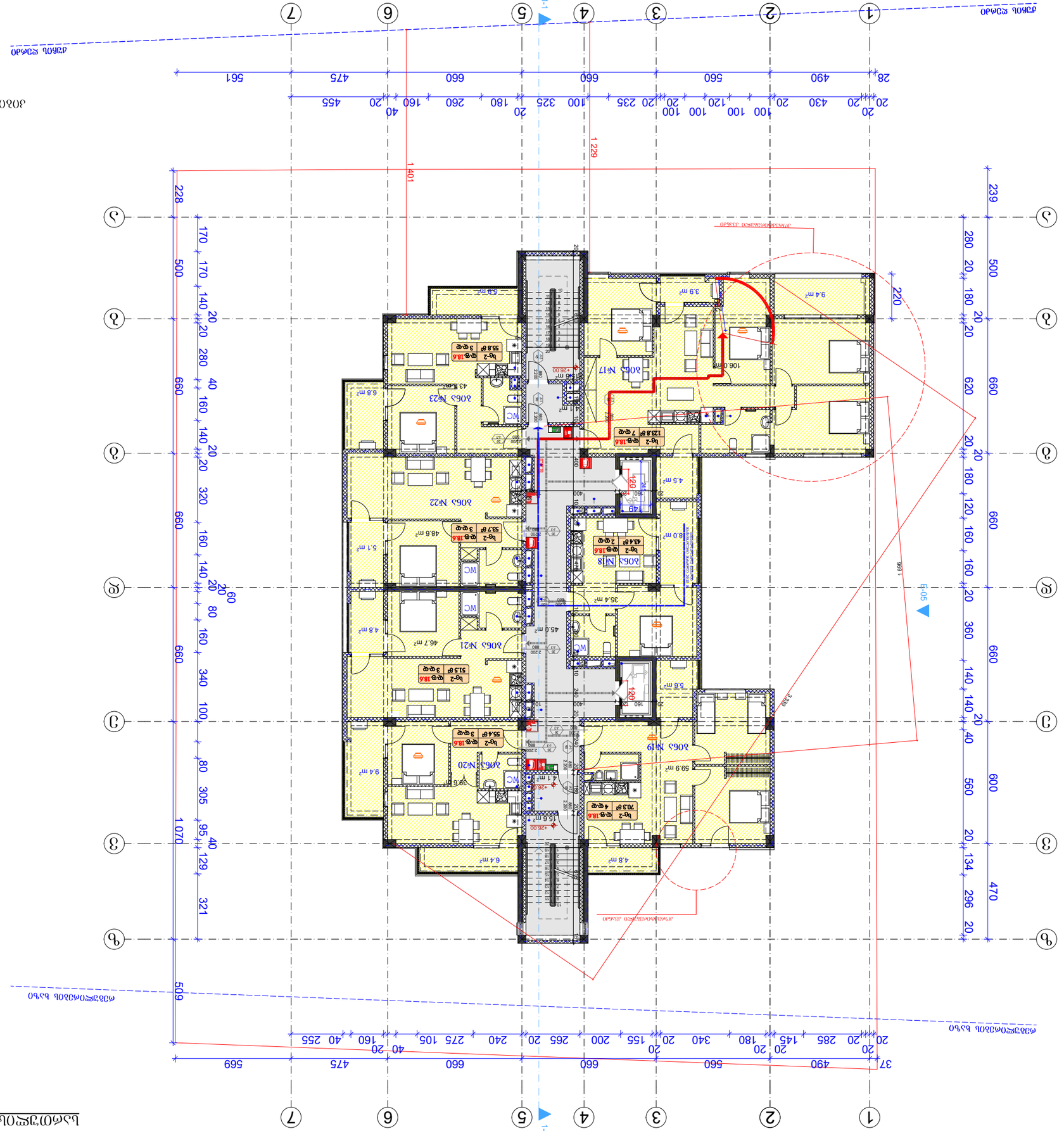
1-1
1-1
1 401
1 229
1 070
509
569
561
660
475
490
560
660
660
475
455
490
560
660
660
569
37
1
2
3
4
5
6
7
А
Б
В
Г
Д
Е
Ж
З
106.0 m²
9.4 m²
3.9 m²
5.9 m²
6.8 m²
43
Зона № 17
Зона № 23
Зона № 22
Зона № 18
Зона № 21
Зона № 19
Зона № 20
WC
4.5 m²
48.6 m²
5.1 m²
35.4 m²
46.7 m²
45.0 m²
4.8 m²
5.6 m²
59.9 m²
9.4 m²
4.1 m²
15.6 m²
64 m²
4.8 m²
Ну-2 55.8 ₽ 3 кв. 18.6
Ну-2 128.8 ₽ 7 кв. 18.6
Ну-2 53.7 ₽ 3 кв. 18.6
Ну-2 43.4 ₽ 2 кв. 18.6
Ну-2 51.3 ₽ 3 кв. 18.6
Ну-2 55.4 ₽ 3 кв. 18.6
Ну-2 70.3 ₽ 4 кв. 18.6
+26.00
+28.00
Ось симметрии лестницы
Ось симметрии лестницы
Ось симметрии лестницы

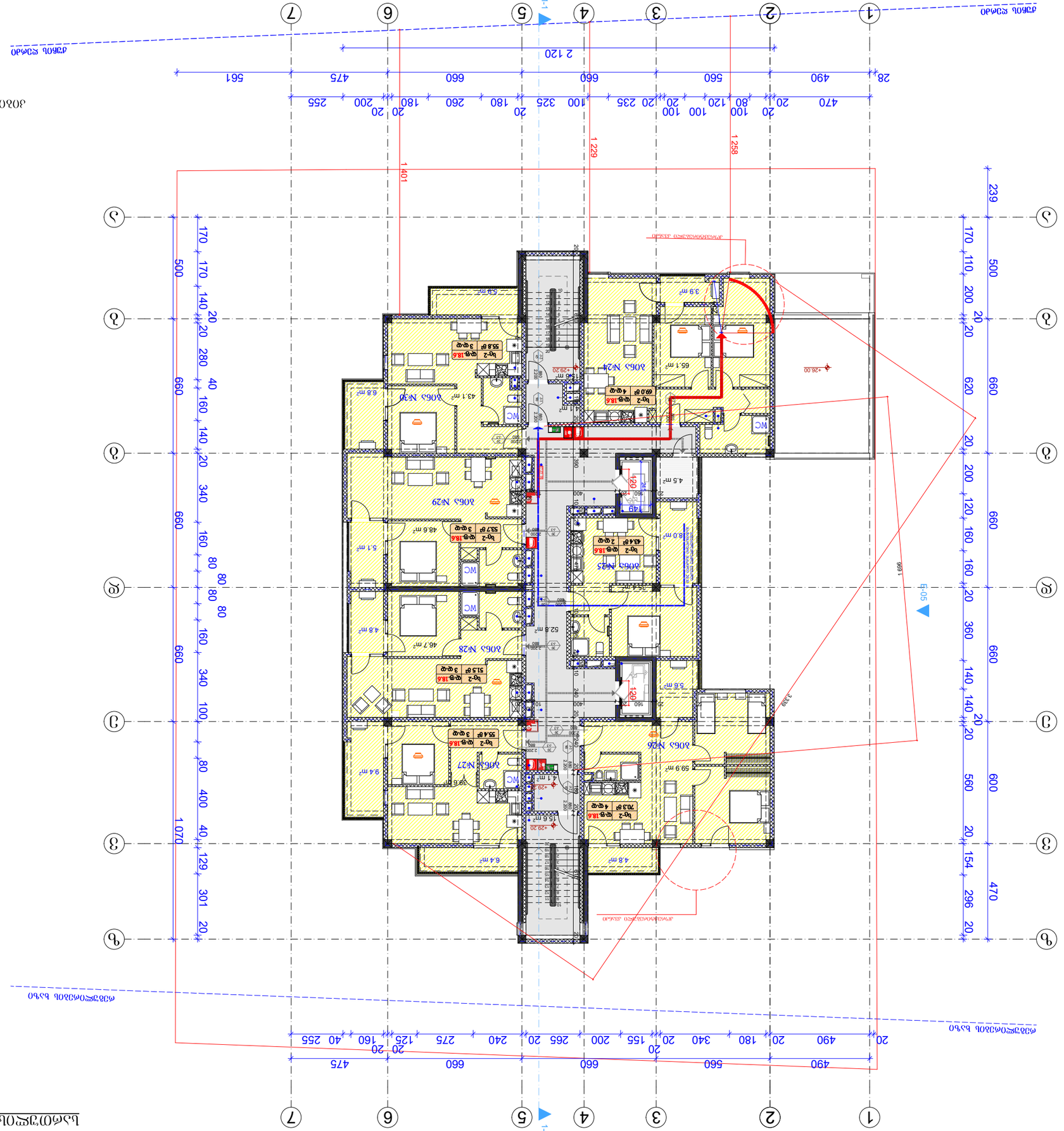
1-1
1-1
1 401
1 070
1 229
1 258
1 691
+28.00
+28.20
+29.20
E-05
1
2
3
4
5
6
7
А
Б
В
Г
Д
Е
Ж
28
561
475
660
560
490
2 120
20
100
80
120
100
100
20
235
20
325
100
180
260
180
20
200
20
255
239
500
170
110
200
20
20
620
660
20
200
120
160
20
360
140
140
20
560
600
20
154
296
20
470
660
20
40
280
20
140
170
500
660
20
340
160
80
80
160
340
100
80
400
40
129
301
20
1 070
660
20
180
340
20
155
200
265
20
240
275
125
20
160
40
255
490
560
660
475
20
490
20
180
340
20
155
200
265
20
240
275
125
20
160
40
255
306А №24
306А №25
306А №26
306А №27
306А №28
306А №29
306А №30
65.1 m²
59.9 m²
46.7 m²
48.6 m²
43.1 m²
3.9 m²
5.6 m²
4.5 m²
8.0 m²
5.1 m²
6.8 m²
9.4 m²
4.8 m²
64 m²
52.8 m²
4.8 m²
15.6 m²
4.1 m²
59 m²
WC
WC
WC
WC
WC
WC
WC
Hg-2
18.6
7Ш.3 ⛽
4 кв
Hg-2
18.6
55.4 ⛽
3 кв
Hg-2
18.6
51.5 ⛽
3 кв
Hg-2
18.6
53.7 ⛽
3 кв
Hg-2
18.6
49.4 ⛽
2 кв
Hg-2
18.6
55.8 ⛽
3 кв
Hg-2
18.6
49.0 ⛽
4 кв
749
120
120
160
120
3 369
1 560
1 560
1 560

სართულის გეგმა +32.40 ნიშნულზე მ. 1:200

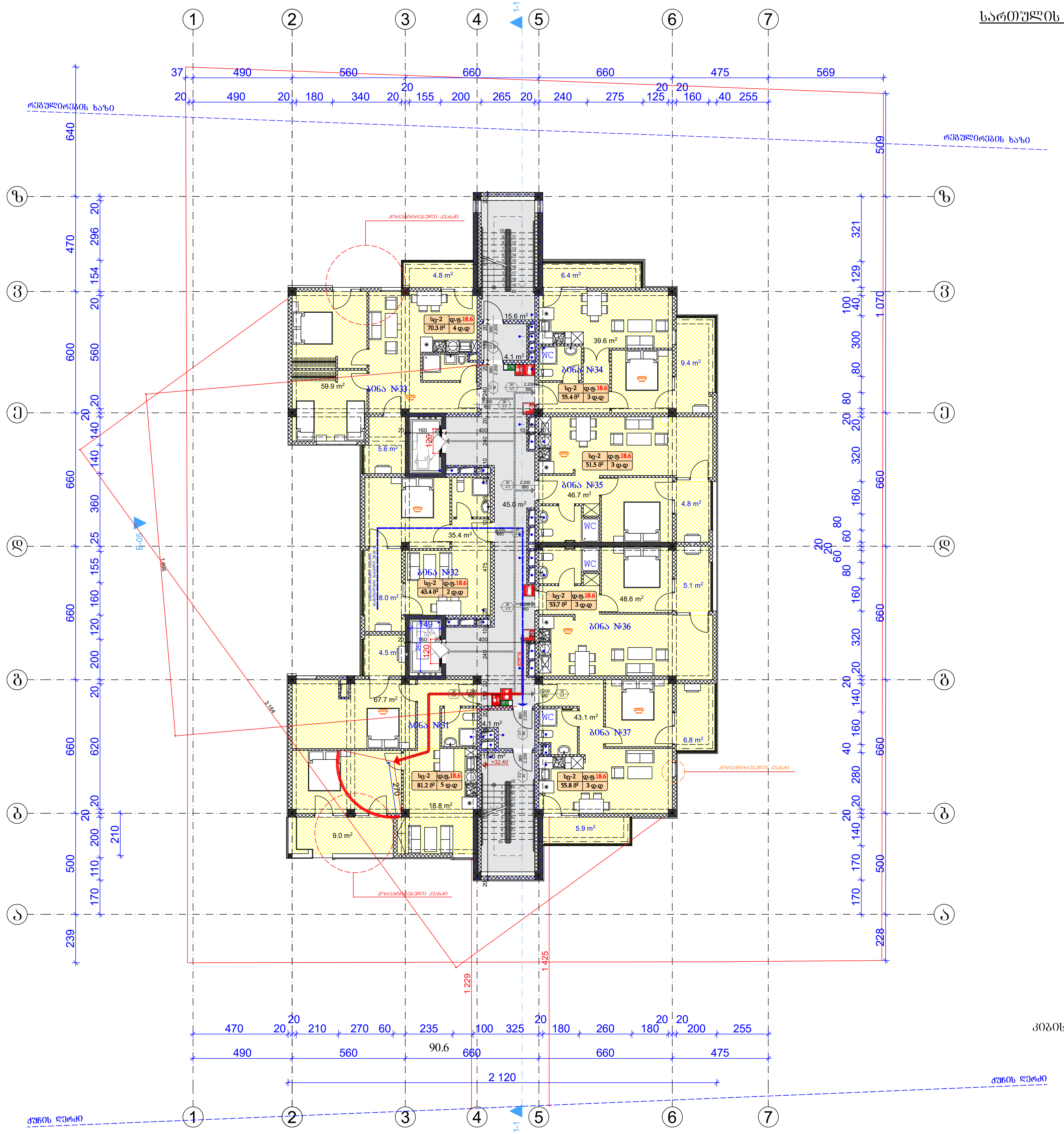

გამოყენებული პირობითი აღნიშვნები	
	საკადასტრო საზღვარი
±0.000	ნიშნული გეგმაზე
1	პარკინგის ნუმერაცია
	ჭრილის ხაზი
	კედლის ცეცხლმედეგობის ხარისხი 1 საათი
	კედლის ცეცხლმედეგობის ხარისხი 2 საათი
	გასასვლელამდე სავალი მანძილი
	მისაწვდომი სვლაგეზი
	ნიშნული ჭრილზე, ფასადზე
	გაძლიერებული ბეტონის სტრუქტურული ელემენტები 2 სთ-ზე მეტი ხანძარმედეგობის (სვეტი, კოჭი, დიაფრაგმა, იატაკისა და სახურავის ანაწყობი)
	ბლოკის კედელი
	სავენტილაციო შახტა
1	ღერძის ხაზი
	სახანძრო მილდგარებთან მისადგომი სავალი მანძილი
	თავშეყრის ზონა (თ3-2)
	საცხოვრებელი ზონა (სც-1)
	საცხოვრებელი ზონა (სც-2)
	საქმიანი ზონა (სქ)
	სავაჭრო ზონა (სვ)
	დამხმარე ზონა (დს)
	სასაწყობო ზონა (სწ-2)

880 / 2.200 — კარის თავისუფალი სიგანე / კარის თავისუფალი სიმაღლე; კ-2 — კარის სპეციფიკაციის №; 90 — ხანძარმედეგობა

№1 სც-2 დ.ფ.18.6 172.6 მ² დ.დ 9 — ბინის ნომერი; დაკავებულობის ჯგუფი (ქვეჯგუფი); დაკავებულობის ფაქტორი; დაკავებულობის დატვირთვა; მთლიანი ფართი

სიმბოლოს სახელწოდება	
	სახანძრო მილდგარი
	სახანძრო-სამაშველო სამსახურის მიერ გამოსაყენებელი მისაერთებელი - ჰიდრანტი
	ხელის ცეცხლსაქრობი
	სახანძრო განგაშის ხელით სამართავი ღილაკი
	კვამლის ავტომატური აღმომჩენი
	კვამლზე მორეაგირე მაუწყებელი
	ავტოსაქრევი
	საევაკუაციო გასასვლელის მაჩვენებელი

სახანძრო მილდგარები განთავსდება NFPA 14-ის ან საქართველოში აღიარებული შესაბამისი სტანდარტის შესაბამისად.

საცხოვრებელი ფართი	341.0	მ²
კიბისა და კორიდორების ფართი	84.4	მ²
საზაფხულო ფართი	70.3	მ²

ფორმატი	დაკვეთა №	ფაილის სახელი
A-3		

ექსპლიკაცია:

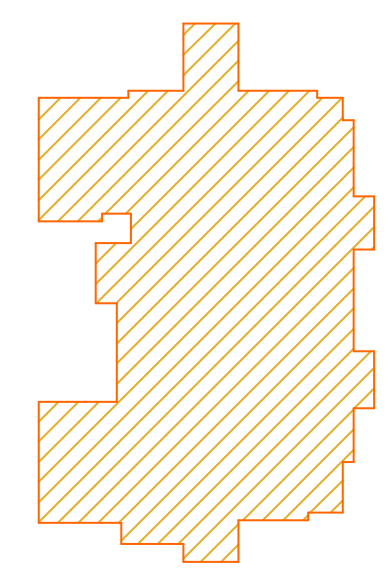

$კ_2$=517.8 მ²

შენიშვნები:

ზომები მოცემულია მეტრებში

+0.00=435.30 (აბს. ნიშნული)

პროექტის სახელწოდება:

ქ. თბილისში, მცხეთის გზის მიმდებარედ (ნაკვ. №01.72.14.034.968) შ.პ.ს. "თორის" კუთვნილ მიწის ნაკვეთზე მრავალფუნქციური კომპლექსი/შენობის არქიტექტურული კორექტირებული პროექტი

	გვარი	ხელმოწერა
დირექტორი:	გ. დათეგაშვილი	
მთ. არქიტ.:	თ. დათეგაშვილი	
არქიტექტორი:	გ. დათეგაშვილი	
შეასრულა:	გ. გვანცელაძე	

მისამართი

შპს "JD studio"

მასშტაბი	1:200	სართულის გეგმა +32.40 ნიშნულზე
თარიღი	2020	

სტადია	ფურცელი	ფურცლები
ა.პ.	A-113	36

სართულის გეგმა +35.60 ნიშნულზე მ. 1:200

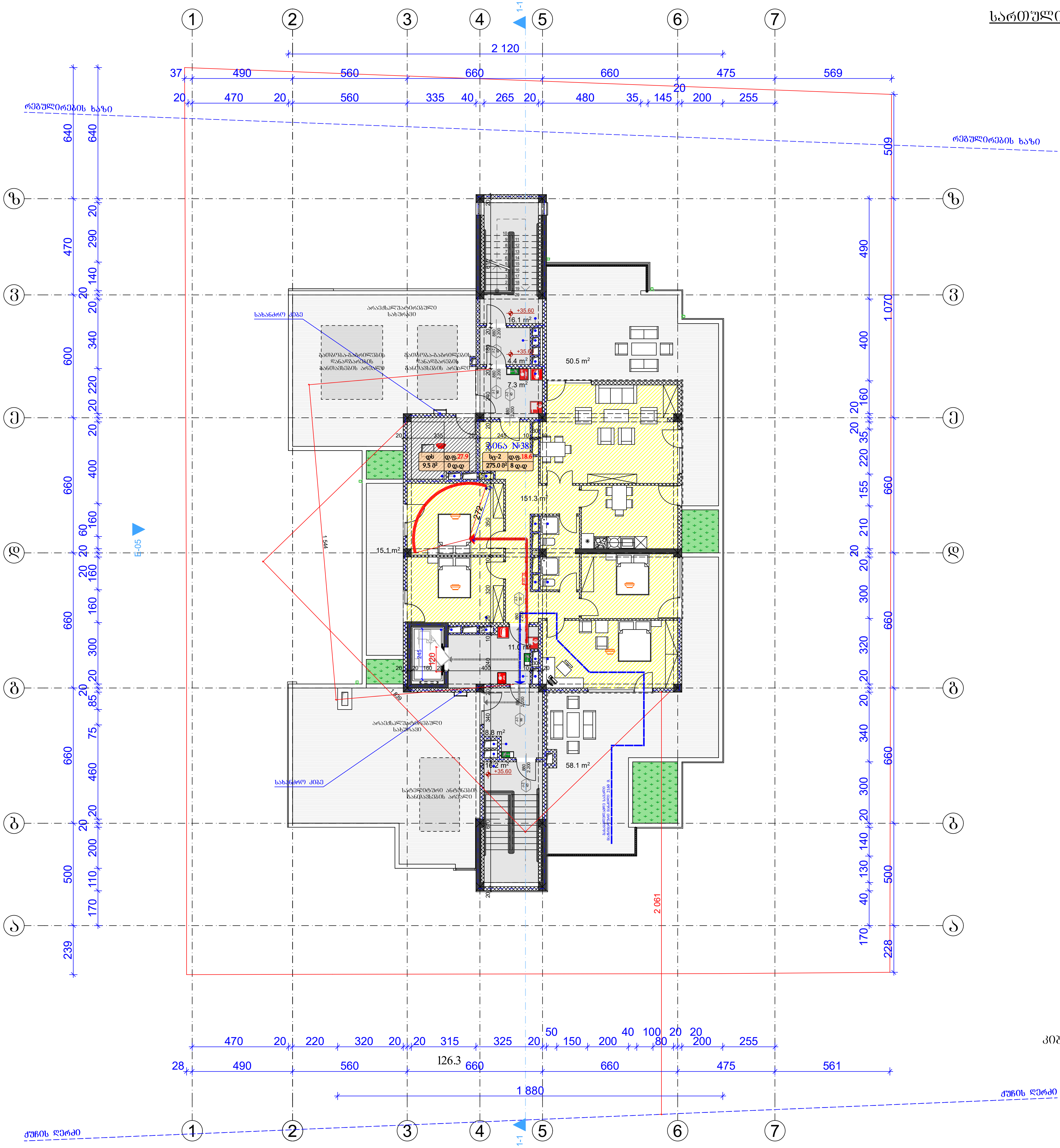

გამოყენებული პირობითი აღნიშვნები	
	საკადასტრო საზღვარი
±0.000	ნიშნული გეგმაზე
1	პარკინგის ნუმერაცია
	ჭრილის ხაზი
	კედლის ცეცხლმედეგობის ხარისხი 1 საათი
	კედლის ცეცხლმედეგობის ხარისხი 2 საათი
	გასასვლელამდე სავალი მანძილი
	მისაწვდომი სვლაგეზი
	ნიშნული ჭრილზე, ფასადზე
	გაძლიერებული ბეტონის სტრუქტურული ელემენტები 2 სთ-ზე მეტი ხანძარმედეგობის (სვეტი, კოჭი, დიაფრაგმა, იატაკისა და სახურავის ანაწყობი)
	ბლოკის კედელი
	სავენტილაციო შახტა
1	ღერძის ხაზი
	სახანძრო მილდგარებთან მისადგომი სავალი მანძილი
	თავშესაფრის ჯგუფი (თშ-2)
	საცხოვრებელი ჯგუფი (სც-1)
	საცხოვრებელი ჯგუფი (სც-2)
	საქმიანი ჯგუფი (სქ)
	სავაჭრო ჯგუფი (სვ)
	დამხმარე ჯგუფი (დს)
	სასაწყობო ჯგუფი (სწ-2)

880 / 2.200 — კარის თავისუფალი სიგანე; კ-2 — კარის სპეციფიკაციის №; 90 — ხანძარმედეგობა; კარის თავისუფალი სიმაღლე

№1 | სც-2 | დ.ფ. 18.6 | 172.6 მ² | დ.დ 9 — ბინის ნომერი; დაკავებულობის ჯგუფი (ქვეჯგუფი); დაკავებულობის ფაქტორი; დაკავებულობის დატვირთვა; მთლიანი ფართი

	სიმბოლოს სახელწოდება
	სახანძრო მილდგარი
	სახანძრო-სამაშველო სამსახურის მიერ გამოსაყენებელი მისაერთებელი - ჰიდრანტი
	ხელის ცეცხლსაქრობი
	სახანძრო განგაშის ხელით სამართავი კოლოფი
	კვამლის ავტომატური აღმომჩენი
	კვამლზე მორეაგირე მაუწყებელი
	ავტოსაწრწი
	საევაკუაციო გასასვლელის მაჩვენებელი

სახანძრო მილდგარები განთავსდება NFPA 14-ის ან საქართველოში აღიარებული შესაბამისი სტანდარტის შესაბამისად.

საცხოვრებელი ფართი	151.3	მ²
კიბისა და კორიდორების ფართი	63.2	მ²
საზაფხულო ფართი	123.7	მ²
დამხმარე ფართი	9.5	მ²

ფორმატი	დაკვეთა №	ფაილის სახელი
A-3		

ექსპლიკაცია:

$კ_2$=265.9 მ²

შენიშვნები:

ზომები მოცემულია მეტრებში

+0.00=435.30 (აბს. ნიშნული)

პროექტის სახელწოდება:

ქ. თბილისში, მცხეთის გზის მიმდებარედ (ნაკვ. №01.72.14.034.968) შ.პ.ს. "თორის" კუთვნილ მიწის ნაკვეთზე მრავალფუნქციური კომპლექსი/შენობის არქიტექტურული კორექტირებული პროექტი

	გვარი	ხელმოწერა
დირექტორი:	გ. დათებაშვილი	
მთ. არქიტ.:	თ. დათებაშვილი	
არქიტექტორი:	გ. დათებაშვილი	
შეასრულა:	გ. გვანცელაძე	

მისამართი

შპს "JD studio"

მასშტაბი	1:200	სართულის გეგმა +35.60 ნიშნულზე
თარიღი	2020	

სტადია	ფურცელი	ფურცლები
ა.პ.	A-114	36

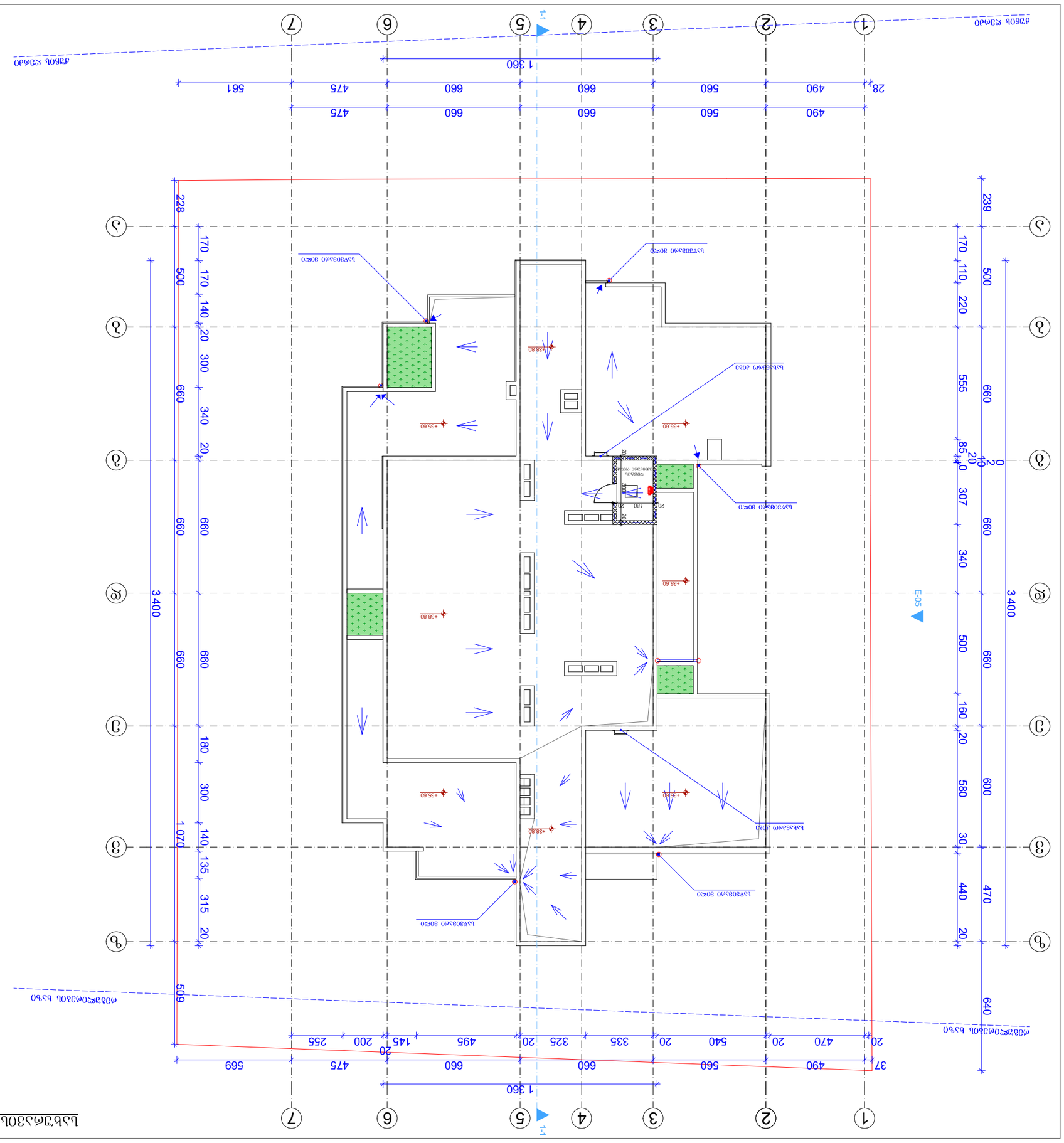
1-1
1-1
1 360
1 360
1 070
3 400
3 400
509
640
37
28
1
2
3
4
5
6
7
А
Б
В
Г
Д
Е
Ж
З
И
К
Л
М
Н
О
П
Р
С
Т
У
Ф
Х
Ц
Ч
Ш
Щ
Э
Ю
Я
+35.60
+38.80
Ь5Ъ3Ъ8Ь5Ъ0 8Ъ5Ъ0

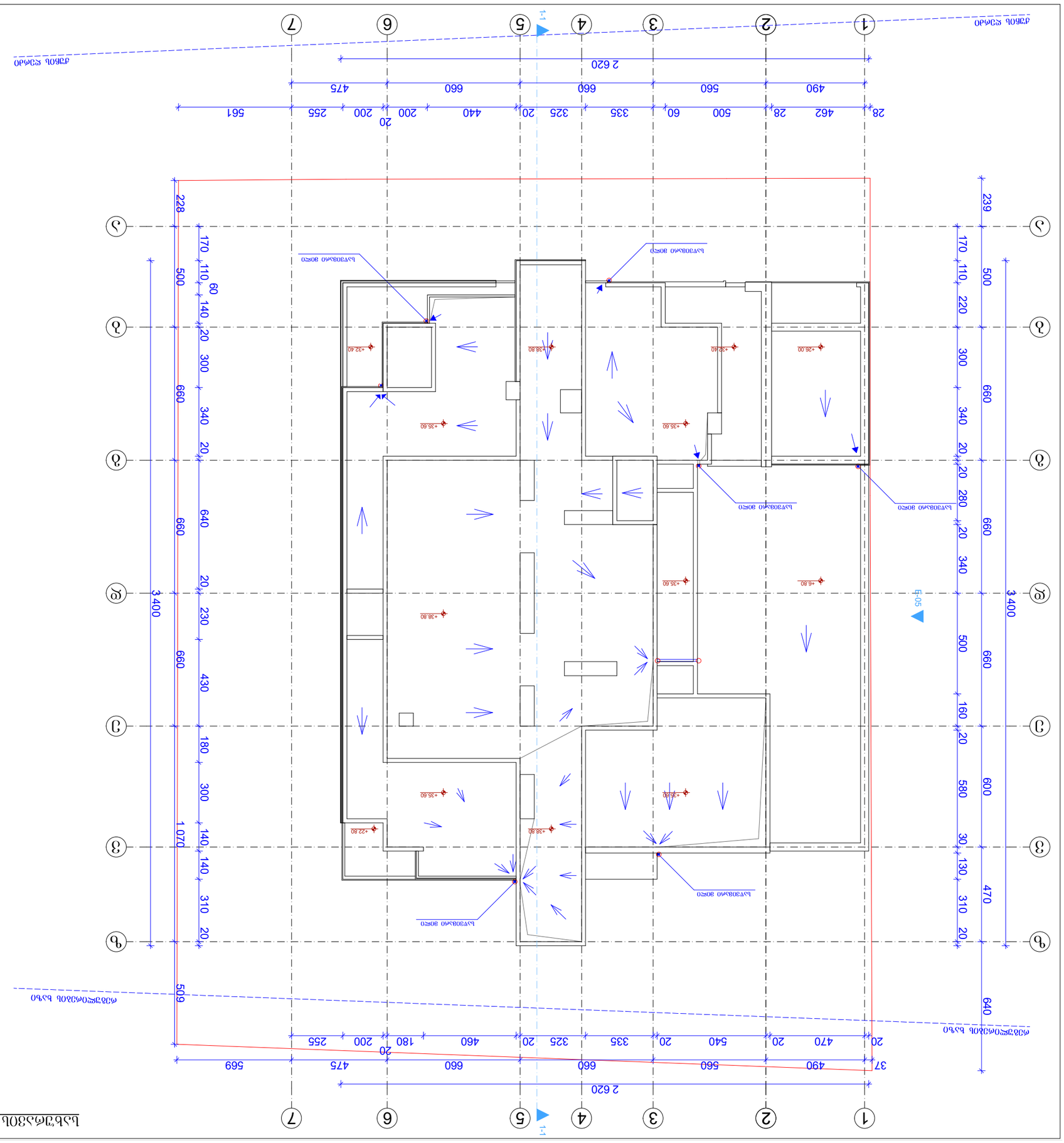
1-1
1-1
1-05
1
2
3
4
5
6
7
А
Б
В
Г
Д
Е
Ж
28
462
28
500
60
335
20
325
20
440
200
200
255
561
490
560
660
660
475
2 620
20
470
20
540
20
335
20
325
20
460
180
200
255
569
37
490
560
660
660
475
2 620
239
170
110
220
300
340
20
20
280
20
340
660
500
3 400
228
170
110
60
140
20
300
340
20
640
660
500
509
1 070
3 400
20
230
430
180
300
140
140
310
20
+32.40
+38.80
+26.00
+35.60
+35.60
+38.80
+35.60
+6.80
+38.80
+22.80
+35.60
+35.60
Ы-2
880
2.200
90
Ы-2
18.6
кв.м
172.6 кв.м
9
кв.м
Ы-2
Ы-1
Ы-1
Ы-1

Разрез 1-1 в. 1:100

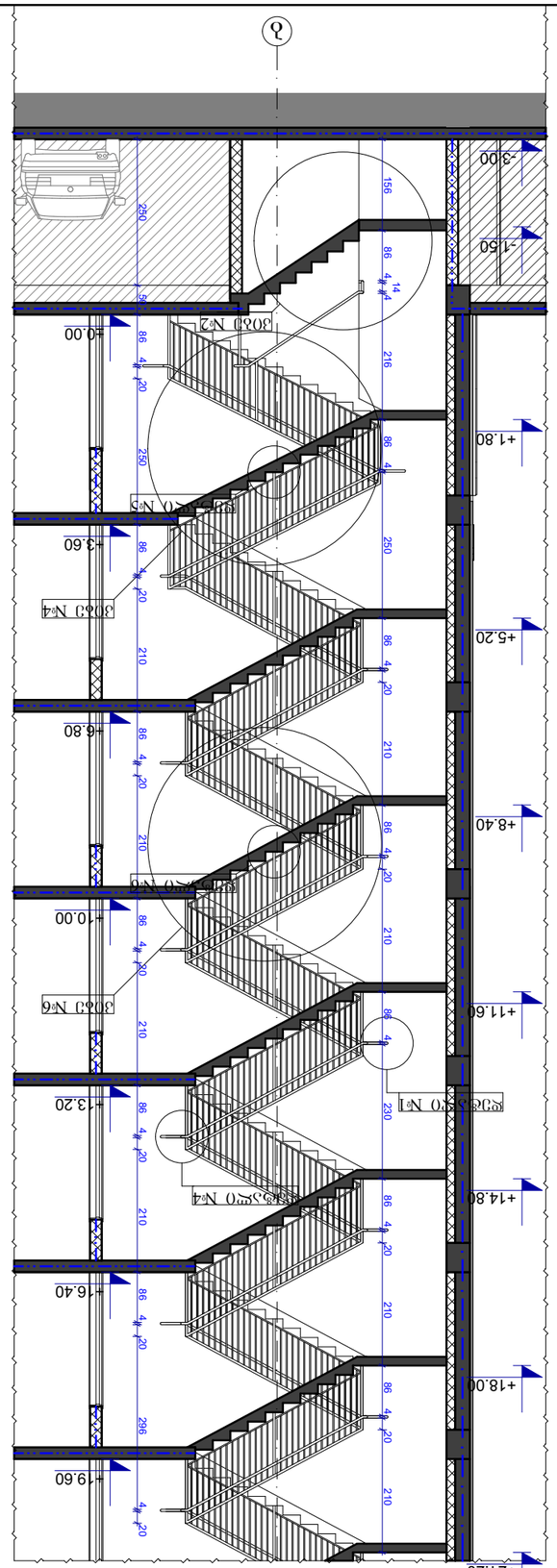

Зона №2 в. 1:100

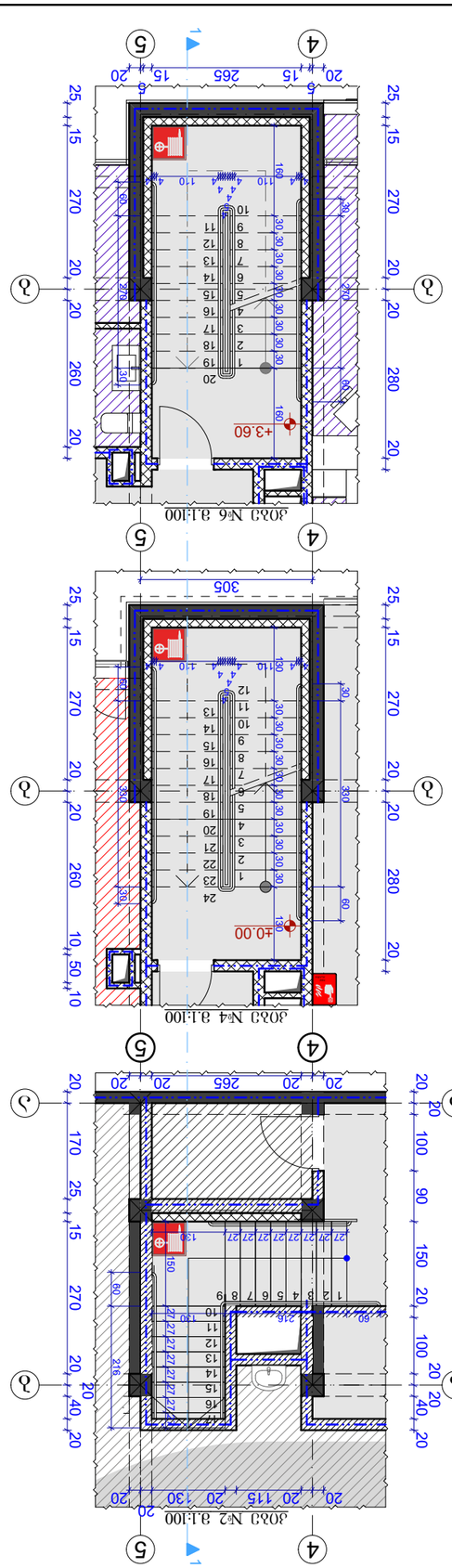

Деталь №1

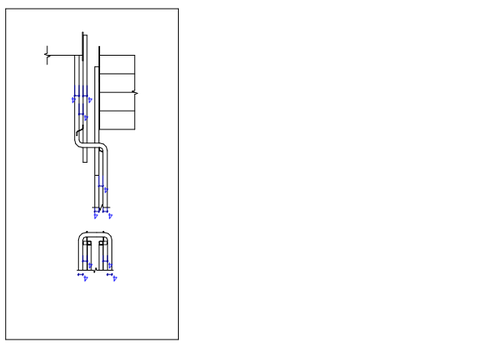

Деталь №2

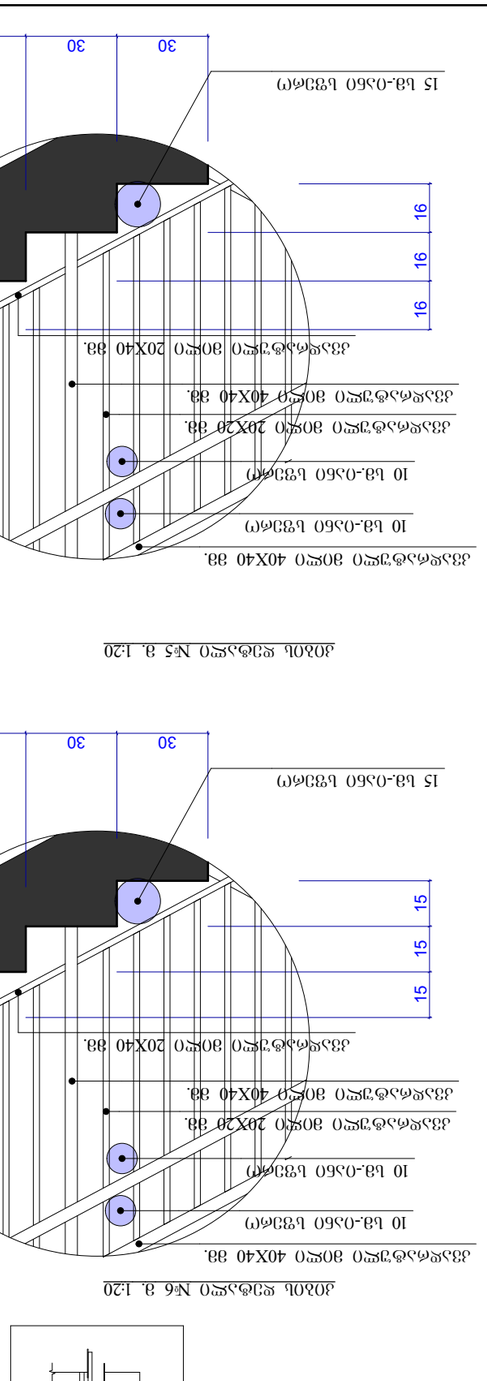

Деталь №3

Стадия	Лист	Листов
А-3	1	36

Деталь №1
Деталь №2
Деталь №3

Дом 1
Дом 2

Изм. Кол.уч. Лист №док. Подп. Дата

Разработал Ы.Ь.Ъеремеев, Ы.Ь.Ъеремеев, Ы.Ь.Ъеремеев

Н.контр. Ы.Ь.Ъеремеев

ГИП Ы.Ь.Ъеремеев

Гл.инженер проекта Ы.Ь.Ъеремеев

Гл.архитектор Ы.Ь.Ъеремеев

Зона №1
Зона №2
Зона №3
Зона №4
Зона №5
Зона №6

Ы.Ь.Ъеремеев

ООО "NDN.GROUP"

Заказчик	1:100 1:20	Дома №1, №2, №3
Объект	2019	
Стадия	Лист	Листов
Рабочая	Чертеж	36

Ы.Ь.

Ъеремеев Ы.Ь.Ъеремеев, Ы.Ь.Ъеремеев, Ы.Ь.Ъеремеев

Ы.Ь.Ъеремеев

Ы.Ь.Ъеремеев

ჭრილი 1-1 მ. 1:100

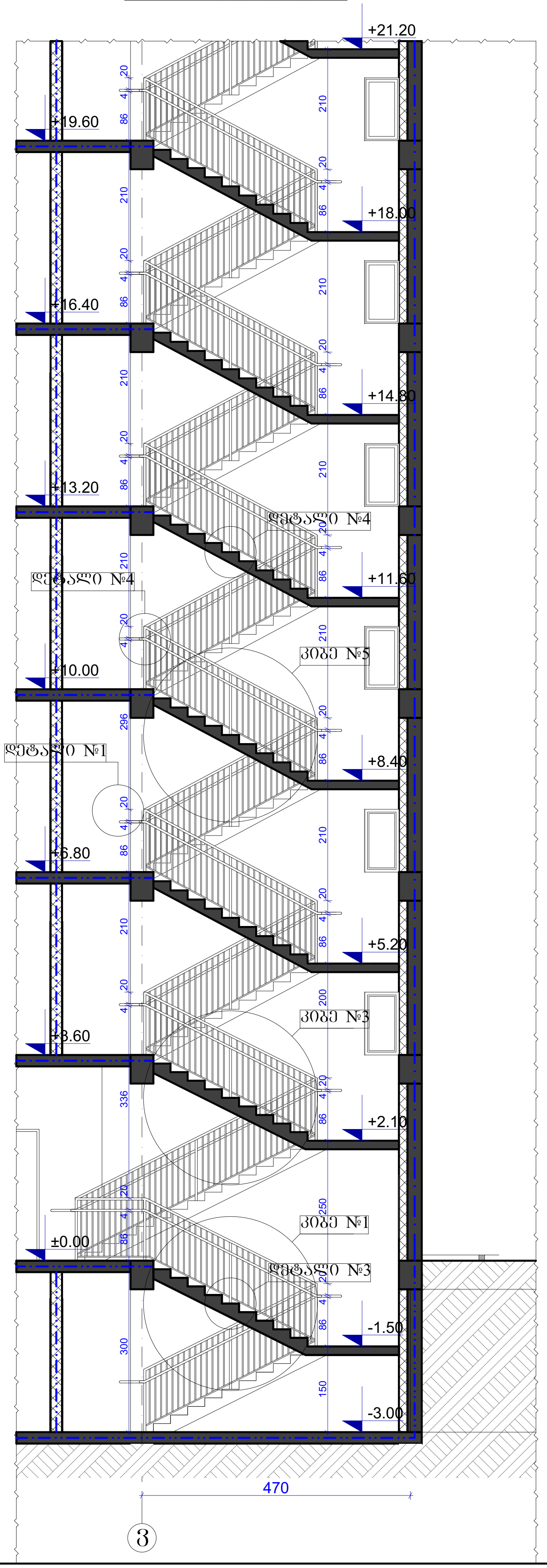

კიბე №1 მ.1:100

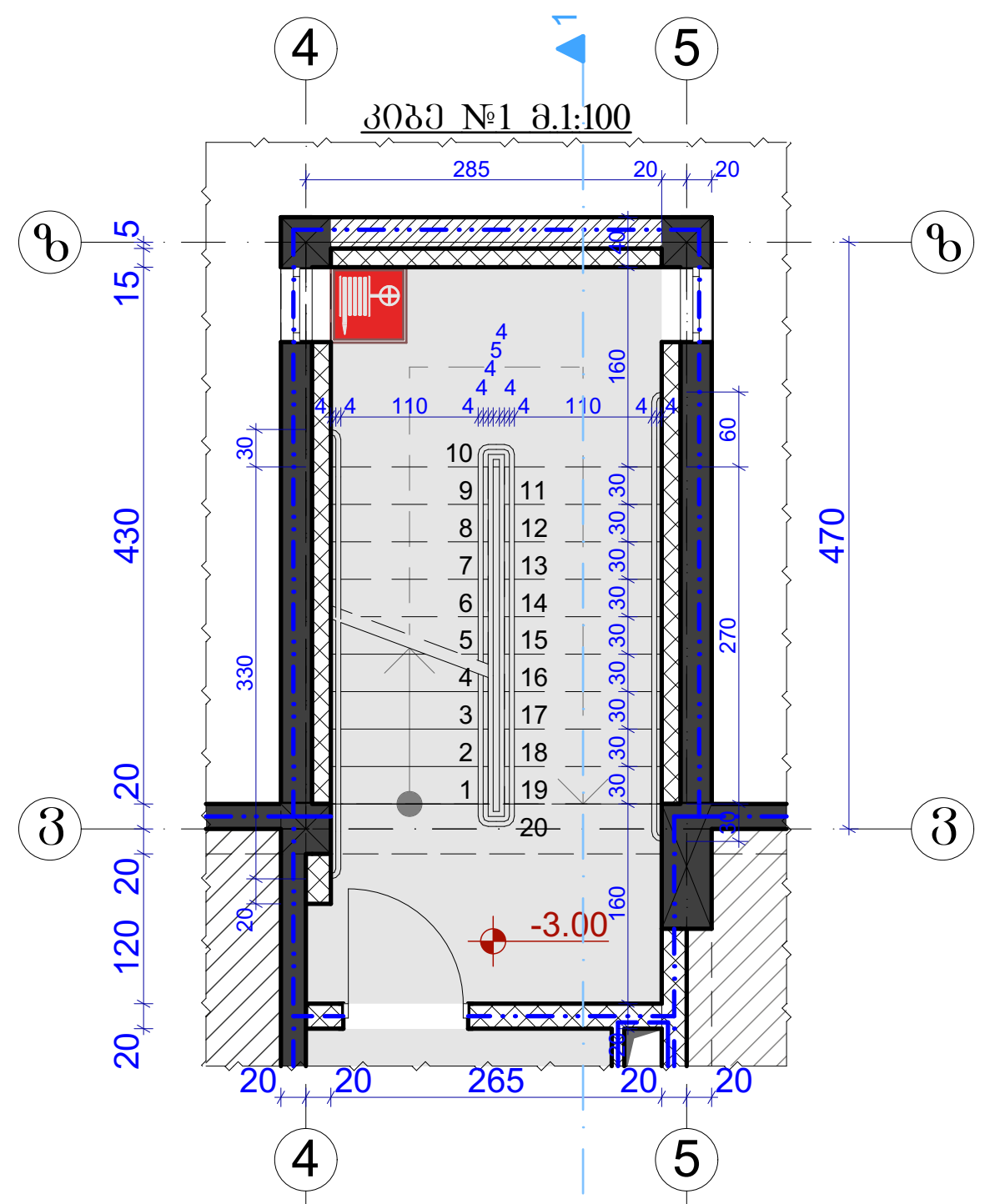

კიბე №3 მ.1:100

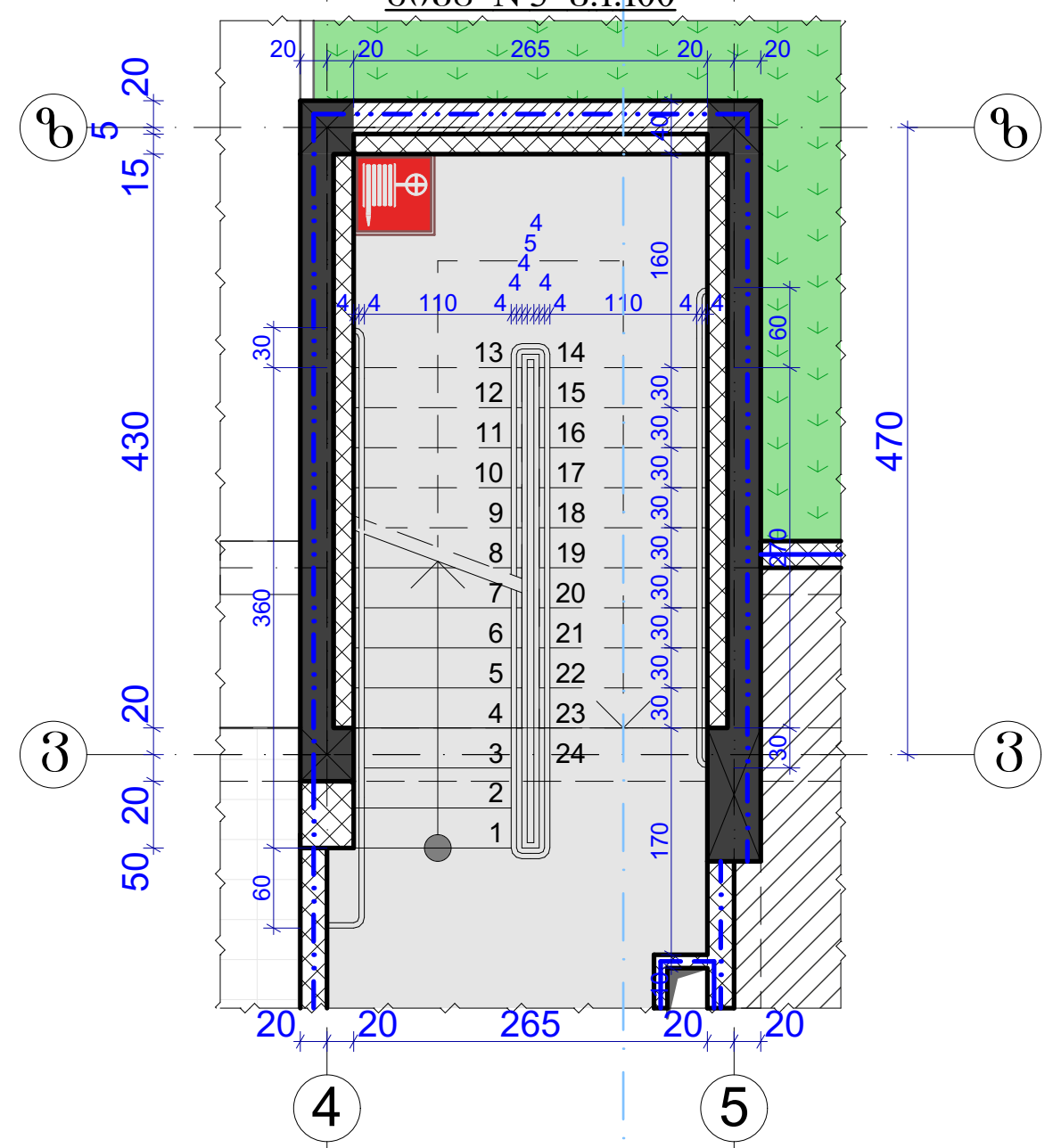

კიბე №5 მ.1:100

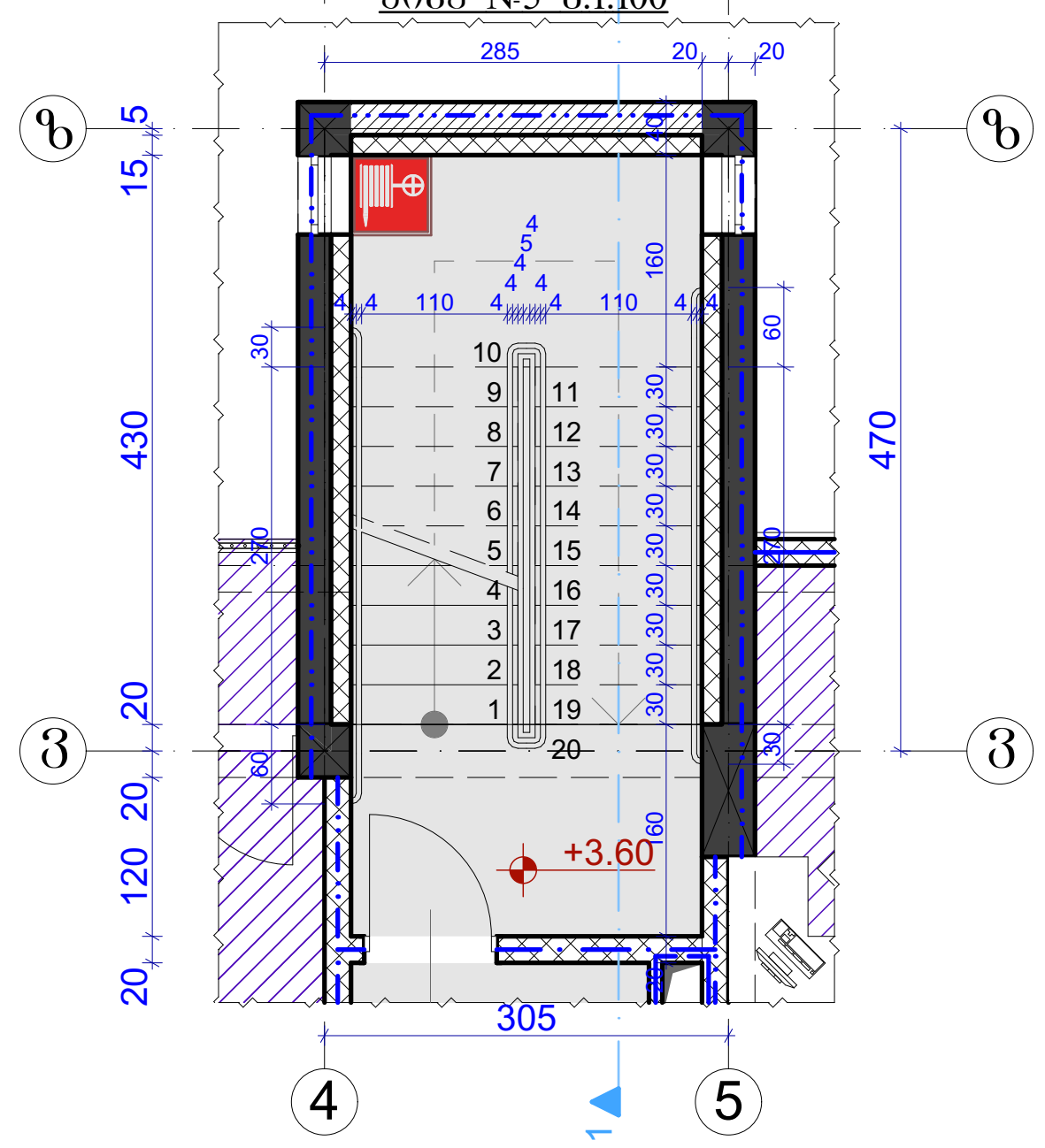

კიბის დეტალი №1 მ. 1:20

I ტიპის მეტალის სახელური

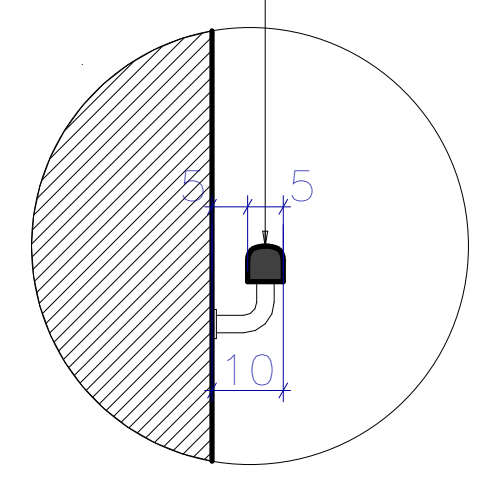

კიბის დეტალი №2 მ. 1:20

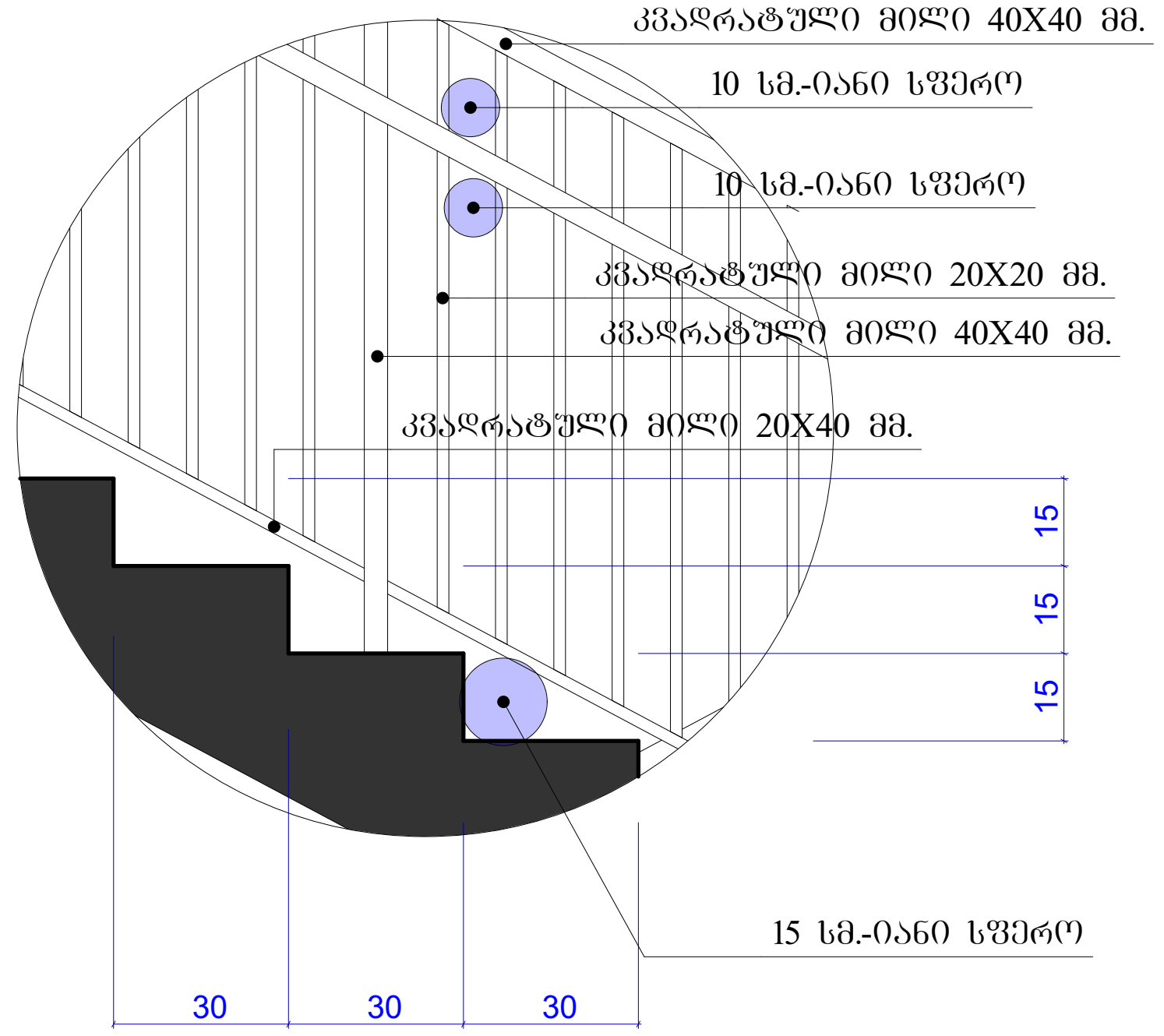

კიბის დეტალი №3 მ. 1:20

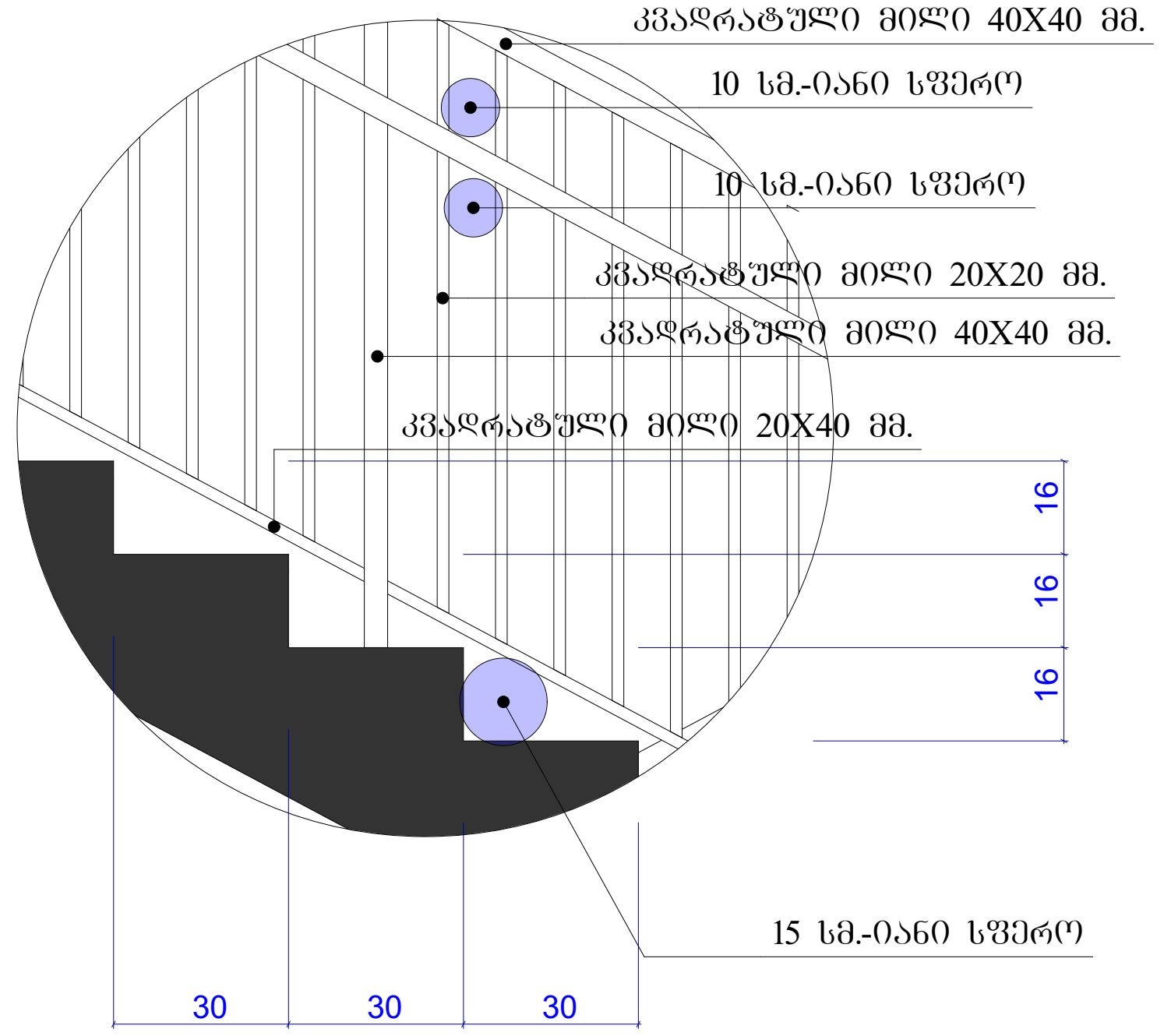

ფორმატი	დაკვეთა №	ფაილის სახელი
A-3		

ექსპლიკაცია:

შენიშვნები:

ზომები მოცემულია მეტრებში

+0.00=435.30 (აბს. ნიშნული)

პროექტის სახელწოდება:

ქ. თბილისში, მცხეთის გზის მიმდებარედ (ნაკვ. №01.72.14.034.968) შ.პ.ს. "თორის" კუთვნილ მიწის ნაკვეთზე მრავალფუნქციური კომპლექსი/შენობის არქიტექტურული პროექტი

	გვარი	ხელმოწერა
დირექტორი:	ნ. კარანაძე	
მთ. არქიტ.:	თ. დათებაშვილი	
არქიტექტორი:	ბ. დათებაშვილი	
შეასრულა:	ბ. გვანცელაძე	

მისამართი

შპს "NDN.GROUP"

მასშტაბი	1:100 1:20	კიბის დეტალები
თარიღი	2019	

სტადია	ფურცელი	ფურცლები
ა.პ.	A-401	36