# პირველი სართული/ მისაწვდომობის გეგმა

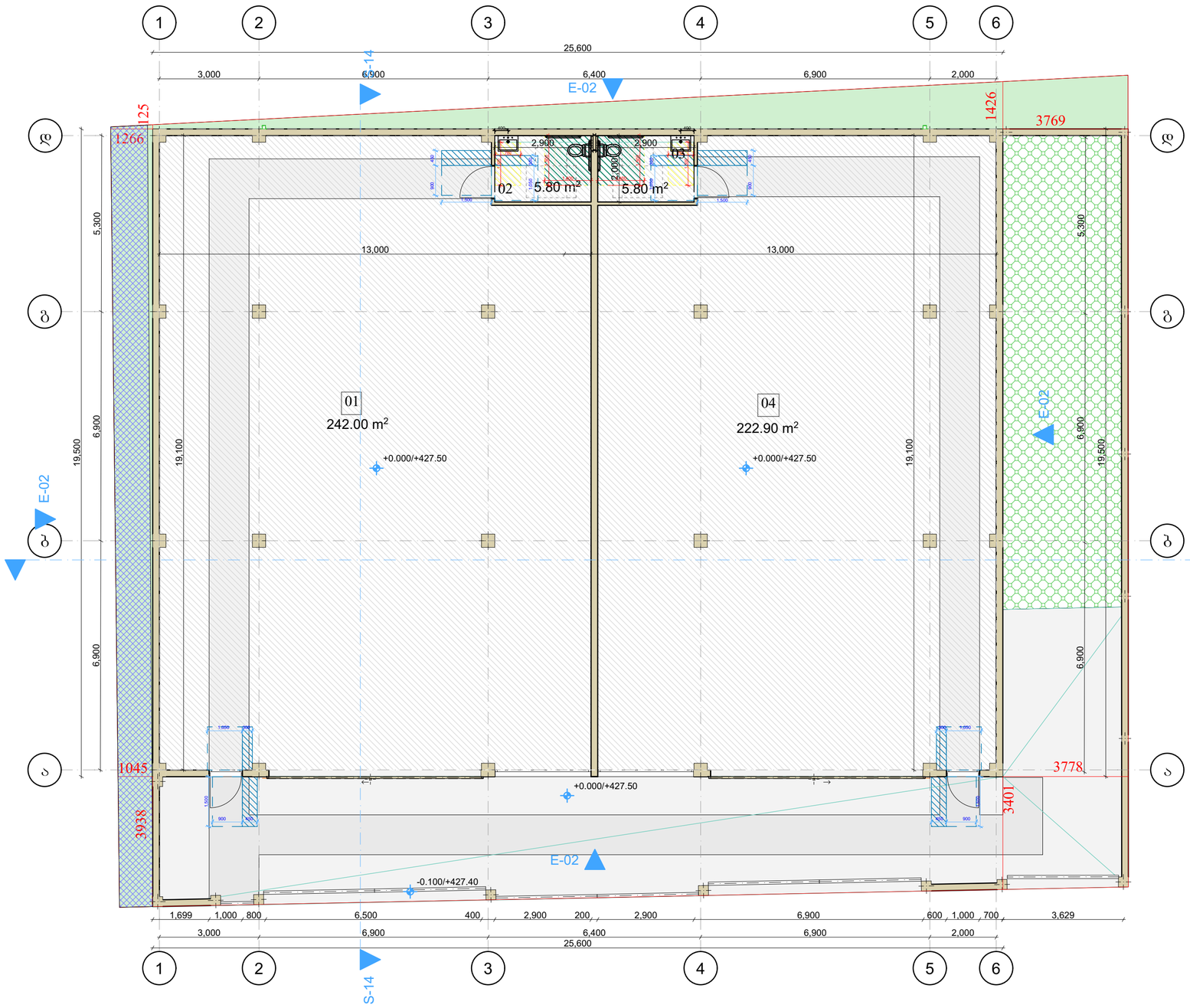


| | შენობის ექსპლიკაცია | ფართობი |
|---|---|---|
| 01 | საწყობი | 242.00 მ² |
| 02 | ს.კ | 5.80 მ² |
| 03 | ს.კ (2) | 5.80 მ² |
| 04 | საწყობი (2) | 222.90 მ² |
| | | 476.50 მ² |

შენობის აბსოლიტური ნული: 0.000 = 428.15

საცხოვრებელი სახლის პროექტი

TASHUB

მისამართი:
ქალაქი თბილისი,ჯეჯური გოგიაშვილის ქუჩა , №17
ს.კ: 01.72.14.013.836

ტასჰაბი
ს/კ : 406265410
მის: ჯრწანისის ქ. №26

| თანამდებობა | გვარი | ხელმოწერა |
|---|---|---|
| მთ.დირექტორი | ს.გიორგაია | |
| არქიტექტორი | ს.მელლაჯელიძე | |
| | | |
| | | |

დამკვეთი

შპს: "ად მედია" (405109252)

პირობითი აღნიშვნები

საკადასტრო საზღვარი

განაშენიანების რეგულირების ხაზი

ნახაზის სახელწოდება

| მასშტაბი | ფორმატი | თარიღი |
|---|---|---|
| 1:100 | A2 | 2022 წ. |
| ფურცელი | ნიშნული | |
| | | |

0 12.5 25 50

# სახურავის გეგმა

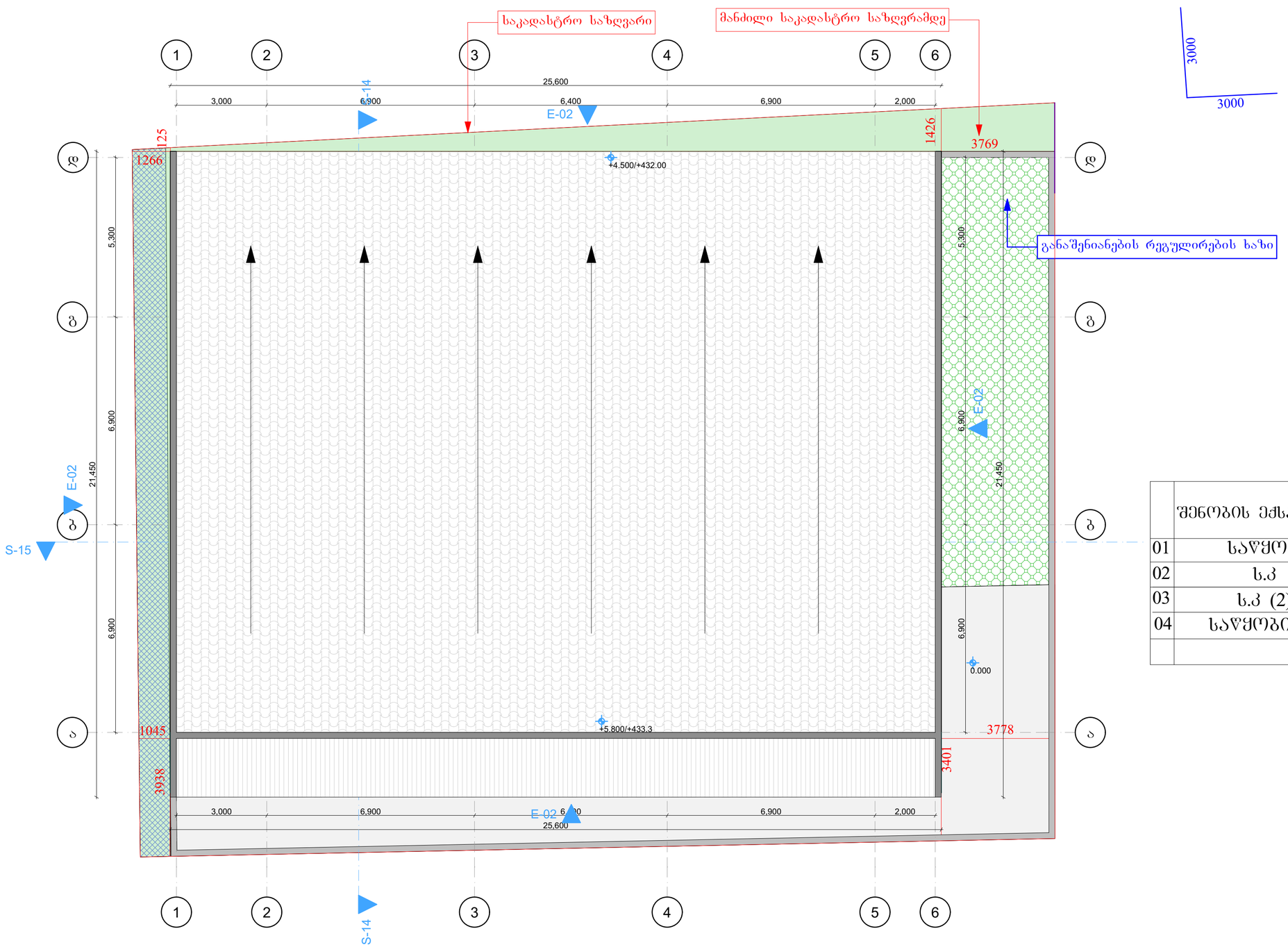


| | შენობის ექსპლიკაცია | ფართობი |
|---|---|---|
| 01 | საწყობი | 242.00 მ² |
| 02 | ს.კ | 5.80 მ² |
| 03 | ს.კ (2) | 5.80 მ² |
| 04 | საწყობი (2) | 222.90 მ² |
| | | 476.50 მ² |

შენობის აბსოლიტური ნული: 0.000 = 428.15

საცხოვრებელი სახლის პროექტი

TASHUB

მისამართი:
ქალაქი თბილისი,ჯუჯური გოგიაშვილის ქუჩა , №17
ს.კ: 01.72.14.013.836

ტასჩაბი
ს/კ : 406265410
მის: ჯრწანისის ქ. №26

| თანამდებობა | გვარი | ხელმოწერა |
|---|---|---|
| გთ.დირექტორი | ს.გიორგაია | |
| არქიტექტორი | ს.მელლაჯელიძე | |
| | | |
| | | |

დამკვეთი

შპს: "ად მედია" (405109252)

პირობითი აღნიშვნები

საკადასტრო საზღვარი

განაშენიანების რეგულირების ხაზი

ნახაზის სახელწოდება

| მასშტაბი | ფორმატი | თარიღი |
|---|---|---|
| 1:100 | ა2 | 2022 წ. |
| ფურცელი | ნიშნული | |
| | | |

0 12.5 25 50

## მისაწვდომი ტუალეტი

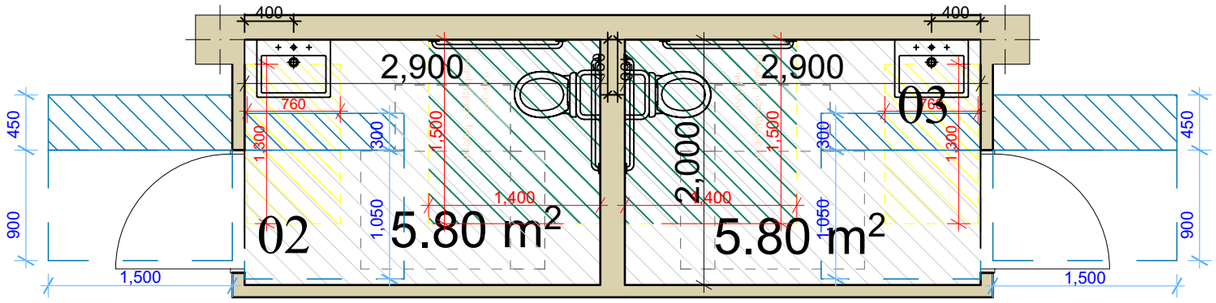


თავისუფალი სივრცე ფეხის ფალანგისთვის

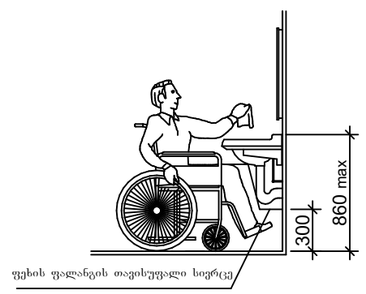


ხელსაბანის მდებარეობა

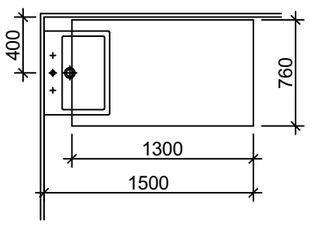


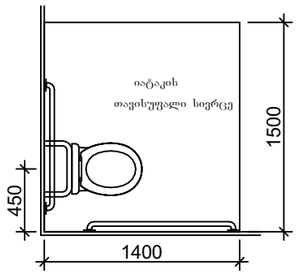


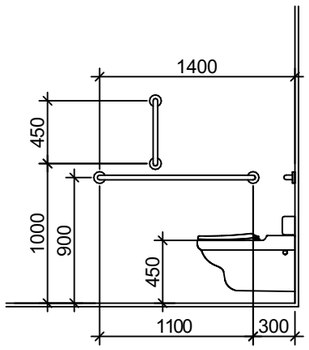


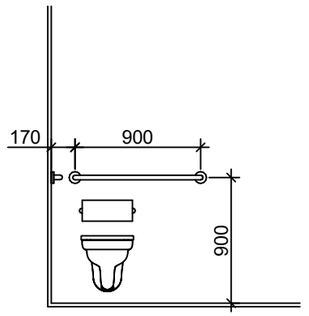


# საცხოვრებელი სახლის პროექტი

TASHUB

მისამართი:
ქალაქი თბილისი,ჯეჯური გოგიაშვილის ქუჩა , №17
ს.კ: 01.72.14.013.836

ბასშპბი
ს/კ : 406265410
მის: ერწანისის ქ. №26

| თანამდებობა | გვარი | ხელმოწერა |
|---|---|---|
| მთ.დირექტორი | ს.გიორგაია | |
| არქიტექტორი | ს.მაღლაკელიძე | |
| | | |
| | | |

დამკვეთი

შპს: "ად მედია" (405109252)

ჰირობითი აღნიშვნები

საპროექტო საზღვარი

განაშენიანების რეგულირების ხაზი

ნახაზის სახელწოდება

| მასშტაბი | ფორმატი | თარიღი |
|---|---|---|
| 1:100 | ა3 | 2022 წ. |
| ფერცელი | ნიშნული | |
| | | |

0 12.5 25 50

# საპროექტო შენობაში გამოყენებული თავისუფალი სივრცეები კართან მანევრირებისთვის მ 1:50

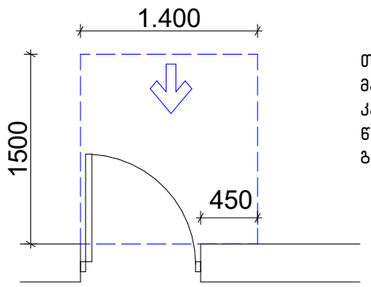


თავისუფალი სივრცე კართან მანევრირებისთვის – ანჯამიანი კარი
წინიდან მისაწვდომი – გამოწევით გაღება

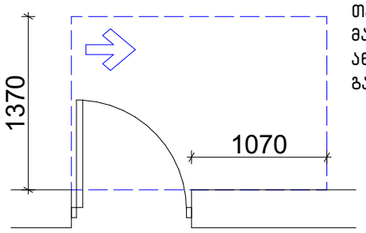


თავისუფალი სივრცე კართან მანევრირებისთვის – ანჯამიანი კარი
ანჯამის მხრიდან მისაწვდომი – გამოწევით გაღება

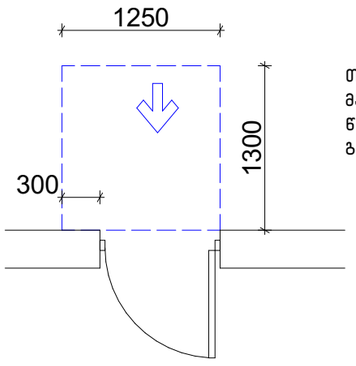


თავისუფალი სივრცე კართან მანევრირებისთვის – ანჯამიანი კარი
წინიდან მისაწვდომი – მიწოლით გაღება

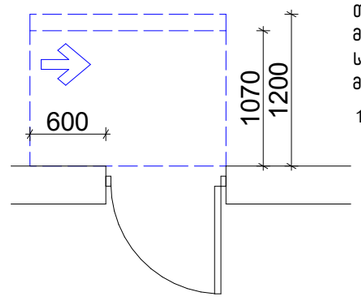


თავისუფალი სივრცე კართან მანევრირებისთვის – ანჯამიანი კარი
საკეტის მხრიდან მისაწვდომი – მიწოლით გაღება

120 მინ. თუ მოწყობილია მიმახურავი

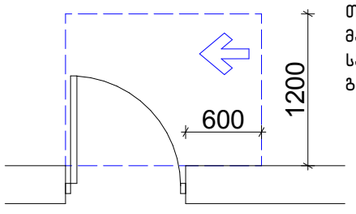


თავისუფალი სივრცე კართან მანევრირებისთვის – ანჯამიანი კარი
საკეტის მხრიდან მისაწვდომი – გამოწევით გაღება

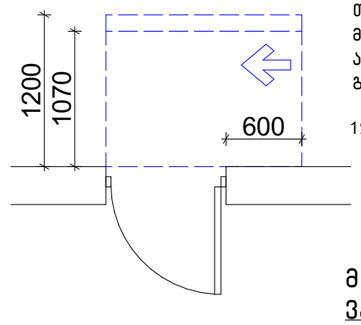


თავისუფალი სივრცე კართან მანევრირებისთვის – ანჯამიანი კარი
ანჯამის მხრიდან მისაწვდომი – მიწოლით გაღება

120 მინ. თუ მოწყობილია მიმახურავი

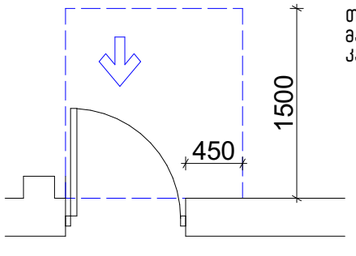


თავისუფალი სივრცე კართან მანევრირებისთვის-ნიშებში მოწყობილი კარი და ჭიშკარი-გამოწევით გაღება

## ვარიანტი 1

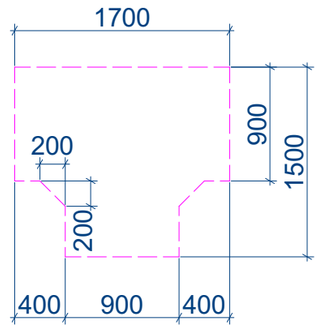


## ვარიანტი 2

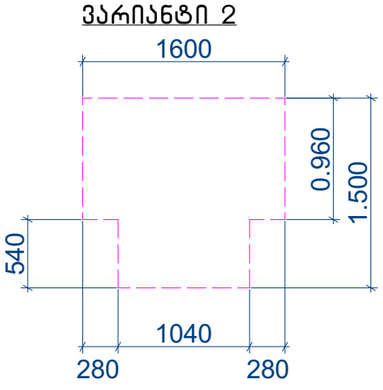


## მოსატრიალებელი სივრცეები
## ვარიანტი 4

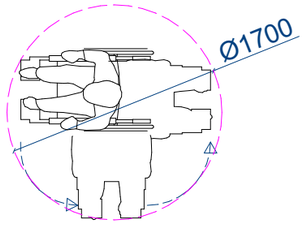

დანართი 1


# შპს არქჰაბი

415595831
555 122 854
Info.archhub@gmail.com


# ექსპერტიზის ბიურო

ქალაქი თბილისი, კუკური გოგიაშვილის ქუჩა, N 17 (ს/კ 01.72.14.013.836) მდებარე მიწის ნაკვეთზე სასაწყობე შენობის კორექტირებული არქიტექტურული ნაწილის საექსპერტო დასკვნა. "ტექნიკური რეგლამენტის მისაწვდომობის ეროვნული სტანდარტები"-ს საქართველოს მთავრობის 2020 წლის 4 დეკემბრის #732 დადგენილება.-ის მიხედვით.

მისაწვდომობის მოთხოვნებს არეგულირებს “ტექნიკური რეგლამენტის მისაწვდომობის ეროვნული სტანდარტები“-ს საქართველოს მთავრობის 2020 წლის 4 დეკემბრის #732 დადგენილება.

## დ ა ს კ ვ ნ ა

წარმოდგენილი დოკუმენტაციისა და მოწოდებული მასალების საფუძველზე, ქალაქი თბილისი, კუკური გოგიაშვილის ქუჩა, N 17 (ს/კ 01.72.14.013.836) მდებარე მიწის ნაკვეთზე სასაწყობე შენობის კორექტირებული არქიტექტურული ნაწილის ექსპერტიზის შედეგად შეიძლება აღინიშნოს, წარმოდგენილი პროექტის არქიტექტურული ნაწილი შესრულებულია საქართველოში მოქმედი “ტექნიკური რეგლამენტის მისაწვდომობის ეროვნული სტანდარტები“-ს საქართველოს მთავრობის 2020 წლის 4 დეკემბრის #732 დადგენილების მოთხოვნების შესაბამისად, წარმოდგენილი პროექტის არქიტექტურულ ნაწილს ეძლევა დადებითი შეფასება.

ტექნიკური რეგლამენტი „მისაწვდომობის ეროვნული სტანდარტები“ -ის შესაბამისობის ანალიზი მოიცავს შემდეგი პარამეტრების შეფასებას:

1) შენობების ბლოკები (თავი3)
2) მისაწვდომი სხვლაგეზები (თავი 4)
3) ადგილისა და შენობის ზოგადი ელემენტები (თავი 5)
4) წყალსადენის ელემენტები და მოწყობილობები (თავი 6)
5) საკომუნიკაციო ელემენტები და ფუნქციები (თავი 7)
6) სოციალური ოთახები და სივრცეები (თავი 8)

### 1. შენობების ბლოკები (თავი 3)

- შენობის ყველა სართულზე მოწყობილი იატაკი არის მყარი, მდგრადი და არასრიალა მასალით დაფარული. დონეთა ცვლილება შეესაბამება 302 და 303 ქვეთავებს.
- თითოეულ მისაწვდომ სივრცეში მოწყობილია 304.3.1 ქვეთავის მიხედვით მოსატრიალებელი T-ის ფორმის სივცეები გადაფარვა არ აღემატება 304.3.1.1 ქვეთავით განსაზღვრულ ზომას, ყველა მოსაბრუნებელი სივრცე აკმაყოფილებს 304 ქვეთავის მოთხოვნებს.
- იატაკის თავისუფალი სიგანე შენობის ყველა მისაწვდომ სივცეში აკმაყოფილებს 305.3.1 ქვეთავის მოთხოვნებს.
- თავისუალი სივრცე მუხლის სიმაღლემდე და ფეხის ფალანგისთვის აკმაყოფილებს დადგენილ მოთხოვნებს, ყველა შესაბამის მოწყობილობასთან დამადგართან და ავეჯთან გათვალისწინებულია 306 ქვეთავით მოთხოვნილი სივრცეები.
- გამოშვერილი საგნები პროექტით არ არის გათვალიწინებული.

- შეზღუდული მისაწვდომის და მისაწვდომის მანძილები გათავალისწინებულია პროექტით, მისაწვდომობის დიაპაზონი და ელემენტების სამართავები შეესაბამება

## 2. მისაწვდომი სვლაგეზი (თავი 4)

- მისაწვდომი სვლაგეზის სავალი ზედაპირები მოწყობილია დონეთა ცვლილების გარეშე უწყვეტად საზოგადოებრივი სივრციდან შენობის მიმართულებით, შენობაში მოწყობილი კარები და ბილიკები აკმაყოფილებს 402-403 ქვეთავის მოთხოვნებს. დერეფნებში დაცულია გვერდისასასვლელი გაბარიტები რაც ჯამურადაა გადანაწილებული დერეფნის სიგანეში.
- კარი და გზაკარის თავისუფალი სიგანისა და კართან მანევრირების თავისუფალი სივრცის მიმართ მოთხოვნები გათვალისწინებულია 404 ქვეთავისა და ამავე ქვეთავში არსებული ცხრილების 404.2.3.2 და 404.2.3.3 შესაბამისად.
- გზა-კარების ზღურბლები არ აღემატება დასაშვებ 13 მმ. 404.2.4. ქვეთავის შესაბამისად.
- კარის კავეულებისა და დახურვის სიჩქარეები უნდა შეესაბამებოდეს 404.2.6-404.2.7 ქვეთავებს. ავტომატურად მოძრავი კარი უნდა შეესაბამებოდეს 404.3 ქვეთავის მოთხოვნებს.
- პანდუსი გამოყენებულია შენობაში შესასვლელად რათა დაცული იყოს საზოგადოებრივ სივრცესთან უწყვეტი კავშირი. პანდუსი შეესაბამება 405 ქვეთავის მოთხოვნებს.
- ლიფტის კაბინა შეესაბამება 407-708-409 ქვეთავის მოთხოვნებს.

## 3) ადგილისა და შენობის ზოგადი ელემენტები (თავი 5)

- სახელურები კიბის უჯრედში მოწყობილია ორივე მხარეს და დაცულია მისი უწყვეტობა, მდებარეობა, სიმაღლე, თავისუფალი სივრცე, ხელმოსაჭიდი ზედაპირები, გაგრძელება კიბეების ბოლოებში 505 ქვეთავის შესაბამისად.
- ავტოსადგომზე მისაწვდომი სვლაგეზი შეესაბამება 507 ქვეთავს.

## 4) წყალსადენის ელემენტები და მოწყობილობები (თავი 6)

- წყლის დასალევი შადრევნები და ბოთლების ასავსები პუნქტები განთავსებულია საზოგადოებრივი ფუნქციის ნაწილში, ონკანის სიმაღლეები გათვალისწინებულია როგორც ეტლით მოსარგებლისათვის ასევე ფეხზე მდგომთათვის, დაცულია თავისუფალი სივრცე მისადგომად. 602 ქვეთავის შესაბამისად აღნიშნული მოწყობილობები გათალისწინებულია შესაბამის სივრცეებში მოთხოვნათა დაცვით.
- ტუალეტისა და სააბაზანოს მისაწვდომი ოთახები მოწყობილია როგორც საზოგადოებრივი ფუნქციის სივცეში ასევე ბინებში. შესაბამისი ნაკვეთურების გაბარიტები, მდებარეობა და ხელსაჭიდები აკმაყოფილებს 603-604 ქვეთავის მოთხოვნებს.
- ხელსაბანი და ნიჟარების მოთხოვნები დაცულია 606 ქვეთავის შესაბამისად.

- აბაზანები და შესაგორებელი საშხაპეები, შესაბამისი დასაჯდომები და ხელმოსაჭიდი ძელები მოწყობილია 607-608-609-610 ქვეთავის შესაბამისად.

5) საკომუნიკაციო ელემენტები და ფუნქციები (თავი 7)

- ხმოვანი და ვიზუალური განგაშისა დაშეტყობინების მოწყობილობები, რომლებიც შენობის სახანძრო განგაშის სისტემის ნაწილს შეადგენენ უნდა დააყენდეს 106.2.4. ქვეთავით გასაზღვრული NFPA 72 -ის შესაბამისად, ელექტროენერგია უნდა მიეწოდებოდეს კომერციული განათების და ელექტროენერგიის წყაროდან, მუდმივად უნდა იყოს მიერთებული ელექტროსისტემასთან.
  გამონაკლისი: ხმოვანი და ვიზუალური შეტყობინების მოწყობილობები საცხოვრებელ ერთეულებში უნდა შეესაბამებოდეს 1106.2-1106.5.4 ქვეთავეს.
- ნიშნები შეესაბამება 703-ე ქვეთვს. ტაქტილური ნიშნები უნდა მოიცავდეს როგორც ამობურცულ სიმბოლოებს ასევე ბრაილს.

6) სოციალური ოთახები და სივრცეები (თავი 8)

- სამზარეულო სივრცეები პროექტში გათვალისწინებულია 804 ქვეთავის მიხედვით, სამზარეულოს ინვენტარი განთავსებულია ერთი კედლის გასწვრივ ხოლო მასთან მისადგომი ზომები აკმაყოფილებს 804.1 ქვეთავის მოთხოვნებს.

# დ ა ს კ ვ ნ ა

**წარმოდგენილი დოკუმენტაციისა და მოწოდებული მასალების საფუძველზე, ქალაქი თბილისი, კუკური გოგიაშვილის ქუჩა, N 17 (ს/კ 01.72.14.013.836) მდებარე მიწის ნაკვეთზე სასაწყობე შენობის კორექტირებული არქიტექტურული ნაწილის ექსპერტიზის შედეგად შეიძლება აღინიშნოს, წარმოდგენილი პროექტის არქიტექტურული ნაწილი შესრულებულია საქართველოში მოქმედი "ტექნიკური რეგლამენტის მისაწვდომობის ეროვნული სტანდარტები"-ს საქართველოს მთავრობის 2020 წლის 4 დეკემბრის #732 დადგენილების მოთხოვნების შესაბამისად, წარმოდგენილი პროექტის არქიტექტურულ ნაწილს ეძლევა დადებითი შეფასება.**

არქიტექტორი, ექსპერტი: მამუკა ბარათაშვილი

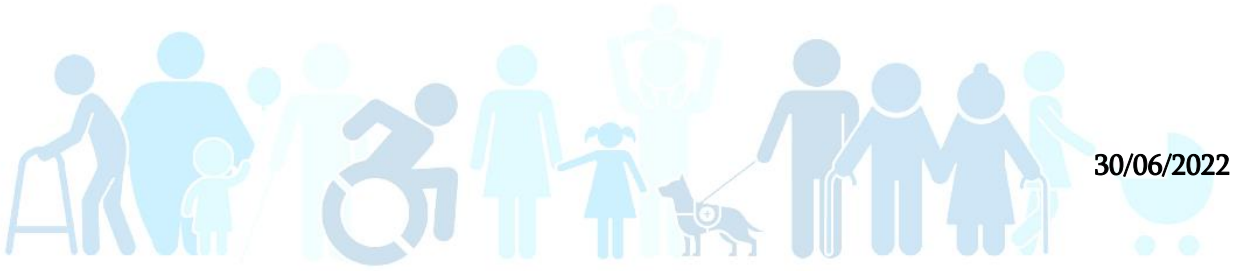

**30/06/2022**

# მამუკა ბარათაშვილი




მობილური: 555122854

ელ-ფოსტა mamukabaratashvilige@gmail.com

ოჯახური მდგომარეობა: დაოჯახებული

დაბადების თარიღი: 21.03.1991


# განათლება

საქართველოს ტექნიკური უნივერსიტეტი, საქართველო, 10.2013 - 07.2015
არქიტექტორი, არიტექტურის
მაგისტრანტი, მიმაგრებული ფაილი

საქართველოს ტექნიკური უნივერსიტეტი, საქართველო, 09.2008 - 07.2013
არქიტექტურა/დიზაინი, არქიტექტურის ურბანისტიკისა და დიზაინის ფაკულტეტი
ბაკალავრი, მიმაგრებული ფაილი

# სამუშაო გამოცდილება

**არქიტექტორი, არქჰაბი, 02.2021 - - დღემდე (9 თვე - 0 წელი და 9 თვე)**

**მოვალეობები:**

**არქიტექტორი, სტუდიო 9, 05.2020 - 09.2020 (4 თვე - 0 წელი და 4 თვე)**

**მოვალეობები:**

**არქიტექტორი, მეიდან ჯგუფი, 05.2019 - 05.2020 (12 თვე - 1 წელი და 0 თვე)**

**მოვალეობები:**

**არქიტექტორი, არქი, 05.2018 - 05.2019 (12 თვე - 1 წელი და 0 თვე)**

**მოვალეობები:** პროექტირება, მუშა დოკუმენტაციის მომზადება, საავტორო ზედამხედველობა,

**მოწვეული მასწავლებელი, საქართველოს ტექნიკური უნივერსიტეტი, 09.2015 - - დღემდე (74 თვე - 6 წელი და 2 თვე)**

**მოვალეობები:** პრაქტიკული ლექციების ჩატარება; პროექტირების საგანში კონსულტაციის გაწევა სტუდენტებზე;

**არქიტექტორი, შ. პ. ს. არქინდუსტრია, 09.2013 - 04.2018, 1500 ლ, (55 თვე - 4 წელი და 7 თვე)**

**მოვალეობები:** პროექტირება; ობიექტების ზედამხვედველობა; პროექტების მენეჯმენტი;

**სტაჯიორი, ქალაქ თბილისის მერია, 11.2011 - 12.2011 (1 თვე - 0 წელი და 1 თვე)**

**მოვალეობები:** სტაჯიორი

**არქიტექტორი, საქართველოს ტექნიკური უნივერსიტეტი, 01.2011 - 08.2013 (31 თვე - 2 წელი და 7 თვე)**

**მოვალეობები:** პროექტირება
**წამოსვლის მიზეზი:** ხელშეკრულების ვადის დამთავრება

სრული სტაჟი 129 თვე (10 წელი და 9 თვე)

# ენები

**ინგლისური** (მეტყველება: A1, წერა: A1)

# კომპიუტერული პროგრამები

**ArchiCAD** (ძალიან კარგი), **AutoCAD** (კარგი), **Corel** (ძალიან კარგი), **3D MAX** ( დამაკმაყოფილებელი), **Photoshop** (კარგი), **Revit** (დამაკმაყოფილებელი),

# ტრენინგები, სხვა მიღწევები

**შენობა–ნაგებობების ინსტიტუტი – საქართველო, 07.2017-08.2017**
შენობა-ნაგებობის უსაფრთხოების წესები, სერტიფიკატი

**თბილისის არქიტექტურის სამსახური, 05.2013-06.2013**
თბილისი 2030 წლისთვის, სერტიფიკატი

# ნაშრომები, პუბლიკაციები

**მეთოდური სახელმძღვანელო სტუდენტებისთვის,** 11.2017ფერმერის საცხოვრებლი სახლი,

**სტუდენტთა მე-80 სამეცნიერო კონფერენცია,** 03.2012არქიტექტურის რევილიტარიზაცია , , ატვირთული ფაილი

# პროექტები

**მრავალბინიანი საცხოვრებელი სახლი თბილისში დიდ დიღომში,** 05.2020-07.2020, ექსპერტი
ს/კ 01.10.06.006.291 მდებარე მრავალბინიანი საცხოვრებელი სახლის 41 დადგენილების მიხედვით ექსპერტიზა.

**მრავალბინიანი საცხოვრებელი სახლი თბილისში დიდ დიღომში,** 08.2019-08.2019, ექსპერტი
ქალაქი თბილისი , დასახლება დიდი დიღომი , ველოტრეკის მიმდებარედ (ს.კ.01.10.06.001.221) მრავალბინიანი საცხოვრებელი სახლის პროექტის არქიტექტურული ნაწილის შესაბამისობის დადგენა (საქართველოს მთავრობის დადგენილება №41) ტექნიკური რეგლამენტის „შენობა-ნაგებობის უსაფრთხოების წესები“-ს მოთხოვნებთან

**მრავალბინიანი საცხოვრებელი სახლი თბილისში, ფონიჭალაში,** 07.2019-07.2019,
ექსპერტი
ქ. თბილისი, რუსთავის გზატკეცილი, #16ა, ბ-ს მიმდებარედ; ქალაქი თბილისი, რუსთავის გზატკეცილი, #16 ა-ბ-ს მიმდებარედ (ს.კ. 01.18.12.003.089) მრავალფუნქციური კომპლექსი/შენობის
არქიტექტურული ნაწილის შესაბამისობის დადგენა (საქართველოს მთავრობის დადგენილება □41) ტექნიკური რეგლამენტის „შენობა-ნაგებობის უსაფრთხოების წესები“-ს მოთხოვნებთან

**ინდივიდუალური საცხოვრებელი სახლი თბილისში,** 04.2019-05.2019,
არქიტექტორი
AR1676270

**ინდივიდუალური საცხოვრებელი სახლი თბილისში,** 11.2018-01.2019,
არქიტექტორი
AR1638545

**ინდივიდუალური საცხოვრბელი სახლი ბაკურიანში,** 09.2018-12.2018,
მთავარი არქიტექტორი
ინდივიდუალური საცხოვრბელი სახლი ბაკურიანში

**ინდივიდუალური საცხოვრებელი სახლი თბილისში,** 07.2018-11.2018,
მთავარი არქიტექტორი
AR1604411

**ინდივიდუალური საცხოვრებელი სახლი თბილისში,** 07.2018-08.2018,
არქიტექტორი
AR1604412

**მრავალფუქციური საცხოვრებელი კომპლექსი ბათუმში ,** 06.2018-02.2019,
მთავარი არქიტექტორი, არქიტექტორი.
კომპლექსი შედგება 18 სართულიანი საცხოვრებელი სახლისგან რომელიც მდებარეობს ქალაქ ბათუმში, ზღვისპირის ქ. #22-ში. პროექტში გათვალისწინებულია დადგენილება ტექნიკური რეგლამენტის „შენობა-ნაგებობის უსაფრთხოების წესების“ დამტკიცების თაობაზე. პროექტის ფართობი შეადგენს 25000 კვ.

**ინდივიდუალური საცხოვრბელი სალხი ყაზბეგში,** 04.2018-05.2018,
მთავარი არქიტექტორი
ინდივიდუალური საცხოვრბელი სახლი სტეფანწმინდაში.

**ქალაქი თბილისი, ნუცუბიძის II მ/რ, ჟღენტის ქ. N2-ის მიმდებარედ (ს.კ.01.14.02.016.019) ,** 04.2018-05.2018,
ექსპერტი
მრავალბინიანი საცხოვრებელი სახლის ექსპერტიზა

**ინდივიდუალური საცხოვრბელი სახლი თბილისში,** 03.2018-04.2018,
მთავარი არქიტექტორი
ინდივიდუალური საცხოვრბელი სახლი თბილისში

**ქ. ბათუმი, სულაბერიძის ქ. #10.12.14-ში მრავალსართულიანი მრავაფუნქციური საცხოვრებელი კომპლექსის არქიტექტურული ნაწილის საესპერტო დასკვნა,** 03.2018-05.2018,
ექსპერტი
მრავალბინიანი საცხოვრებელი სახლის ექსპერტიზა

**ქ. რუსთავში დავით აღმაშენებლის გამზირის მიმდებარე ტერიტორიაზე (ს/კ02.02.04.380) კომერციული ობიექტის არქიტექტურული პროექტის ექსპერტიზა.,** 01.2018-01.2018,
ექსპერტი
საექპერტო დასკვნის მომზადება.

**ინდივიდუალური საცხოვრებელი სახლი სოფელ დიღომში.,** 01.2018-04.2018,

მთავარი არქიტექტორი
მშენებლობის პროცესში

**ინდივიდუალური საცხოვრბელი სახლი ბაკურიანში,** 01.2018-04.2018,
მტავარი არქიტექტორი
ინდივიდუალური საცხოვრბელი სახლი ბაკურიანში

**მრავალბინიანი საცხოვრებელი სახლი ბაკურიანში,** 08.2017-02.2018,
მთავარი არქიტექტორი
პროექტი დამუშავდა საქართველოს მთავრობის, დადგენილება №41 სრულ შესაბამისობაში, რაც გულისხმობს შენობა-ნაგებობის უსაფრთხოების წესებს.

**ინდივიდუალური საცხოვრებელი სახლი სოფელ მუხათწყაროში,** 07.2017-08.2017,
არქიტექტორი
მიმდინარეობს მშენებლობა.

**სააგარაკე სახლი სოფელ თელეთში,** 07.2017-08.2017,
არქიტექტორი
აგარაკი

**მრავალბინიანი საცხოვრებელი სახლი დიდ დიღომში,** 04.2017-05.2017,
არქიტექტორი
პროექტის ავტორი.

**ინდივიდუალური საცხოვრებელი სახლი დიღომში,** 03.2017-04.2017,
არქიტექტორი
პროექტის ავტორი.

**მრავაბინიანი საცხოვრებელი სახლი ,** 02.2017-01.2018,
ექსპერტი
მრავაბინიანი საცხოვრებელი სახლის არქიტეტურული პროექტის ექსპერტიზა

**საკვლევი ბაზა მარსზე (ნასას საერთაშორისო კონკურსის ორგანიზატორი საქართველოში),** 11.2016-11.2016,
კოორდინატორი
საერთაშორისო არქიტექტურული კონკურსი მარსზე საკვლევი ბაზისათვის.

**საერთაშორისო არქიტექტურული კონკურსი: საოფისე შენობის ესკიზი სანდროეულის ქუჩაზე,** 08.2016-10.2016,
არქიტექტორი
II ადილი

**მრავალბინიანი საცხოვრებელი სახლი,** 06.2016-08.2016,
მთავარი არქიტექტორი
დამკვეთი: ა(ა)იპ თბილისის განვითარების ფონდი

**საოფისე შენობა სანდროეულის ქუჩაზე,** 05.2016-11.2016,
არქიტექტორი
დამკვეთი: შპს აქტივებისა მართვისა და განვითარების კომპანია

**ქ. თბილისში, შ. ყავლაშვილის ქ. N5 და N7-ში მდებარე შენობების რეკონსტრუქციის პროექტი,** 04.2016-07.2016,
მთავარი არქიტექტორი, პროექტის ავტორი.
დამკვეთი: ა(ა)იპ თბილისის განვითარების ფონდი

**ქ. თბილისი, დ. ბააზოვის (ყოფილი იერუსალიმის) ქუჩა #12, N12 ა-ში მდებარე შენობების რეკონსტრუქცია,** 08.2015-09.2015,
მთავარი არქიტექტორი
დამკვეთი: ა(ა)იპ თბილისის განვითარების ფონდი

**ქ. წყალტუბოში სასტუმროს ესკიზურ პროექტის კონკურსი,** 03.2014-06.2014,

ავტორი, არქიტექტორი
დამკვეთი: საქართველოს არქიტექტორთა კავშირი

**სოციალური სახოვრისი (კონკურსი),** 07.2013-09.2013,
ავტორი
პროექტი დაკვეთილი იყო თბილისის მერიის მიერ და აფინანსებდა შვეიცარიის მთავრობა. კონკურსში მონაწილეობას იღებდა შვეიცარიელი და ქართველი არქიტექტორები,სადაც ჩემს მიერ წარდგენილმა პროექტმა დაიკავა II ადგილი, ჟიური დაკომპლექტებული იყო ქართველი და შვეიცარიელი არქიტექტორების, სოციოლოგების, და ქალაქგეგმარებლებისაგან.

**სკოლა სადუნის რეკონსტრუქცია,** 01.2013-04.2013,
არქიტექტორი
რეკონსტრუქციის შედეგად მოხდა სკოლა სადუნის შიდა ეზოს გადახურვა და დახურული კაფის მოწყობა. გადახურვის კონსტრუქცია დაფუძნებულია ქართული დარბაზული საცხოვრებელი სახლის გადახურვის კონსტრუქციულ გადაწყვეტაზე.

**საქართველოს ტექნიკური უნივერსიტეტის ჯვარ-გუმბათოვანი ტაძრის პროექტი,** 07.2012-08.2013,
თანაავტორი
პროქტი დაკვეთილია საქართველოს ტექნიკური უნვერსიტეტის მიერ. სადაც მონაწილეობას ვიღებდი როგორც უშუალოდ პროექტირებაში ასევე მის 3D ვიზუალის შექმნაში.

# რეკომენდატორები

**გია ნადირაძე,** საქართველოს ტექნიკური უნივერსიტეტი, პროფესორი,
gianadiradze@yahoo.com,599551155

# დამატებითი დოკუმენტები

კონკურსი სანდროეულის ქუჩაზე

საერთაშორისო კონკურსი Archiprix Ahmedabad 2017 Certificate of Participation

კონკურსი სოციალური საცხოვრისი ქ. თბილისში

ქ. წყალტუბოში სასტუმროს კონკურსი

# ამონაწერი მეწარმეთა და არასამეწარმეო (არაკომერციული) იურიდიული პირების რეესტრიდან

განაცხადის რეგისტრაციის ნომერი, მომზადების თარიღი: B17081042, 08/08/2017 11:10:49

## სუბიექტი

| | |
|---|---|
| **საფირმო სახელწოდება:** | შპს არქჰაბი |
| **სამართლებრივი ფორმა:** | შეზღუდული პასუხისმგებლობის საზოგადოება |
| **საიდენტიფიკაციო ნომერი:** | 415595831 |
| **რეგისტრაციის ნომერი, თარიღი:** | 21/03/2017 |
| **მარეგისტრირებელი ორგანო:** | სსიპ საჯარო რეესტრის ეროვნული სააგენტო |
| **იურიდიული მისამართი:** | საქართველო, ჭიათურის რაიონი, ს. ზოდი |

**დამატებითი ინფორმაცია:**

ელ. ფოსტა: mamukabaratashvilige@gmail.com

დამატებითი ინფორმაციის ნამდვილობაზე პასუხისმგებელია ინფორმაციის მომწოდებელი პირი.

## ინფორმაცია ლიკვიდაციის/ რეორგანიზაციის/ გადახდისუუნარობის პროცესის მიმდინარეობის შესახებ

რეგისტრირებული არ არის

## ხელმძღვანელობა/წარმომადგენლობა

- დირექტორი - 54001054374, მამუკა ბარათაშვილი

## პარტნიორები

| მესაკუთრე | წილი | წილის მმართველი |
|---|---|---|
| 54001054374, მამუკა ბარათაშვილი | 100% | |

## ვალდებულება

რეგისტრირებული არ არის

## გირავნობა

რეგისტრირებული არ არის

---

### ყადაღა/აკრძალვა

რეგისტრირებული არ არის

### საგადასახადო გირავნობა/იპოთეკის უფლება

რეგისტრირებული არ არის

### მოძრავ ნივთებსა და არამატერიალურ ქონებრივ სიკეთეზე გირავნობა/ლიზინგის უფლება

რეგისტრირებული არ არის

### მოვალეთა რეესტრი

რეგისტრირებული არ არის

---

- დოკუმენტის ნამდვილობის გადამოწმება შესაძლებელია საჯარო რეესტრის ეროვნული სააგენტოს ოფიციალურ ვებ–გვერდზე www. napr.gov.ge;
- ამონაწერის მიღება შესაძლებელია ვებ–გვერდზე www. napr.gov.ge , ნებისმიერ ტერიტორიულ სარეგისტრაციო სამსახურში, იუსტიციის სახლებსა და სააგენტოს ავტორიზებულ პირებთან;
- ამონაწერში ტექნიკური ხარვეზის აღმოჩენის შემთხვევაში დაგვიკავშირდით: 2 405405 ან პირადად შეავსეთ განაცხადი ვებ–გვერდზე;
- კონსულტაციის მიღება შესაძლებელია იუსტიციის სახლის ცხელ ხაზზე 2 405405;
- საჯარო რეესტრის თანამშრომელთა მხრიდან უკანონო ქმედების შემთხვევაში დაგვიკავშირდით ცხელ ხაზზე: 08 009 009 09
- თქვენთვის საინტერესო ნებისმიერ საკითხთან დაკავშირებით მოგვწერეთ ელ-ფოსტით: info@napr.gov.ge

# GEORGIA

## GEORGIAN TECHNICAL UNIVERSITY

# BACHELOR'S DIPLOMA

BD № 003624

By the decision N 1 July 13, 2013.

of the faculty of

Architecture, Urban Planning and Design

Mr. Mamuka Baratashvili

was awarded the Degree of Bachelor of

Architecture in

Architecture

რეგისტრაციის Registration № 03624

თბილისი Tbilisi 21 რიცხვი/day 10 თვე/month 2013 წელი/year

# საქართველო

## საქართველოს ტექნიკური უნივერსიტეტი

# ბაკალავრის დიპლომი

BD № 003624

არქიტექტურის, ურბანისტიკის და დიზაინის

ფაკულტეტის 2013 წლის 13.7 № 1

გადაწყვეტილებით მამუკა ბარათაშვილს

მიენიჭა არქიტექტურის

ბაკალავრის აკადემიური ხარისხი

არქიტექტურის სპეციალობით.

დეკანი Dean / გოჩა მიქიაშვილი / Gocha Mikiashvili /

რექტორი Rector / არჩილ ფრანგიშვილი / Archil Prangishvili /

Seal

# საქართველო
## *Georgia*

საჯარო სამართლის იურიდიული პირი

*Legal Entity of Public Law*

# საქართველოს ტექნიკური უნივერსიტეტი
## *Georgian Technical University*

### მაგისტრის დიპლომი
### *Master's Diploma*

MD № 000477

არქიტექტურის, ურბანისტიკის და დიზაინის ფაკულტეტის 2015 წლის 16 ივლისის № 1 გადაწყვეტილებით
მამუკა ბარათაშვილს მიენიჭა არქიტექტურის
მაგისტრის აკადემიური ხარისხი

*By the decision № 1* ***July 16, 2015*** *of the Faculty of*
***Architecture, Urban Planning and Design***

***Mr. Mamuka Baratashvili*** *was awarded the Degree of Master of* ***Architecture***

რეგისტრაცია / *Registration* № 00475

თბილისი / *Tbilisi* 29 (რიცხვი/*Day*) 06 (თვე/*Month*) 2016 (წელი/*Year*)

დეკანი / *Dean* — მ/შ / *Act.Dean* გია ნაცვლიშვილი / *Gia Natsvlishvili*

რექტორი / *Rector* — არჩილ ფრანგიშვილი / *Archil Prangishvili*

ბ.ა. / *Seal*

GEORGIAN TECHNICAL UNIVERSITY
საქართველოს ტექნიკური უნივერსიტეტი
LEPL • 211349192 •

# სერტიფიკატი

№ 2017-193

გადაეცემა

## მამუკა ბარათაშვილს

მასზედ, რომ მან წარმატებით გაიარა შენობა-ნაგებობის უსაფრთხოების წესების კურსი



„შენობა ნაგებობების ინსტიტუტი - საქართველო“

თეიმურაზ ბოლოთაშვილი, დირექტორი

ღია საზოგადოების ფონდი

March 29-30, 2021

# Accessible and Usable Buildings and Facilities - National Standards

Certificate awarded to

Mamuka Baratashvili

Keti Khutsishvili
Executive Director

www.osgf.ge

4, Chovelidze street, Tbilisi 0108, Georgia, Tel: (+995 32) 225 04 63; E-mail contact@osgf.ge


Georgia
IDENTITY CARD
მოქალაქის პირადობის მოწმობა
საქართველო
GEO
სახელი / FIRST NAME
მამუკა
MAMUKA
გვარი / LAST NAME
გარათაშვილი
BARATASHVILI
მოქ. / CIT
სქესი / SEX
პირადი No / PERSONAL N
GEO
მმ / M
54001054374
დაბადების თარიღი
DATE OF BIRTH
მოქმედების ვადა
DATE OF EXPIRY
21.03.1991
07.08.2029
ბარათის No / CARD No
19IA08268
ხელმოწერა
SIGNATURE
დაბადების ადგილი / PLACE OF BIRTH
ჭიათურა
TCHIATURA
გაცემის თარიღი / DATE OF ISSUE
07.08.2019
გამცემი ორგანო / ISSUING AUTHORITY
იუსტიციის სამინისტრო
MINISTRY OF JUSTICE
დამკვეთი: სრს; დამამზადებელი: MB-IDS 2018
სუს-ს რეგისტრაციის No 26-3184
IDGE019IA08268054001054374<<<<
9103214M2908074GE0<<<<<<<<<<<1
BARATASHVILI<<MAMUKA<<<<<<<<<<