ქალაქ თბილისის მუნიციპალიტეტის საჯარო სამართლის იურიდიული პირი – ქალაქ თბილისის მუნიციპალიტეტის ტრანსპორტისა და ურბანული განვითარების სააგენტო

წერილის ნომერი: **16-0122217359**
თარიღი: **05/08/2022**

ადრესატი: სერგო გიორგაია
პირადი ნომერი: 37001058879
მისამართი: თბილისი მიხეილ თამარაშვილის გამზ. N 13ი ბ. 193

ბატონო სერგო,

ქალაქ თბილისის მუნიციპალიტეტის სსიპ - ქალაქ თბილისის მუნიციპალიტეტის ტრანსპორტისა და ურბანული განვითარების სააგენტომ განიხილა თქვენი, 2022 წლის 28 ივლისის № 01222092490-16 განცხადება, რომელთან დაკავშირებითაც გაცნობებთ შემდეგს:

დაკმაყოფილდეს 2022 წლის 28 ივლისის № 01222092490-16 განცხადება და შეთანხმდეს ქალაქ თბილისში, დასახლება დიდი დიღომი, IV მ/რ, კორპუსი N12-ის მიმდებარედ-ში არსებულ მიწის ნაკვეთზე (საკადასტრო კოდი: 01.10.07.007.173) საგზაო მოძრაობის ორგანიზების სქემა თანდართულ ბმულზე არსებული დანართის შესაბამისად.

ასევე გაცნობებთ, რომ საჭიროების შემთხვევაში, სსიპ ტრანსპორტისა და ურბანული განვითარების სააგენტო იტოვებს უფლებამოსილებას, მოითხოვოს სამუშაოების პერიოდში არსებული სიტუაციის საგზაო მოძრაობის ორგანიზების სქემის ალტერნატიული ვარიანტის წარმოდგენა.

სამუშაოს დასრულების შემდეგ, 30 კალენდარული დღის ვადაში დემონტაჟი უნდა გაუკეთდეს დროებით დამონტაჟებულ საგზაო მოძრაობის ორგანიზების ტექნიკურ საშუალებებს და ქუჩის სავალი ნაწილი მოყვანილი იქნას პირვანდელ მდგომარეობაში.

საგზაო მოძრაობის ორგანიზების სქემის ცვლილება საჭიროებს შეთანხმებას სააგენტოსთან.

გადაწყვეტილების გასაჩივრება, დაინტერესებული მხარის მიერ, შესაძლებელია ამ გადაწყვეტილების გაცნობიდან ერთი თვის ვადაში ქალაქ თბილისის მუნიციპალიტეტის მერთან (მისამართი: ჟ. შარტავას ქუჩა N7) კანონმდებლობით დადგენილი წესით.

დანართი: სსიპ - ტრანსპორტისა და ურბანული განვითარების სააგენტოს მიერ შეთანხმებული საგზაო მოძრაობის ორგანიზების სქემები იხილეთ თანდართულ ბმულზე :

https://cloud.tbilisi.gov.ge/index.php/s/s8IZXy8vRG707i3

პატივისცემით,

ვიქტორ წილოსანი

სააგენტოს უფროსი

გამოყენებულია კვალიფიციური
ელექტრონული ხელმოწერა/
ელექტრონული შტამპი

საქართველოს შინაგან საქმეთა სამინისტროს
საპატრულო პოლიციის დეპარტამენტი

MINISTRY OF INTERNAL AFFAIRS OF GEORGIA
PATROL POLICE DEPARTMENT

MIA 5 22 02181482

08/08/2022

მოქ: პაიკიძე ნინო
თბილისი, კრწანისის ქუჩა 22/24
თქვენს 2022 წლის 05 აგვისტოს განცხადებაზე

ასლი: შსს საპატრულო პოლიციის დეპარტამენტის
ქ. თბილისის მთავარ სამმართველოს

შსს საპატრულო პოლიციის დეპარტამენტში განხილულ იქნა თქვენი განცხადება, რომელშიც ითხოვთ ქ.თბილისში, დასახლება დიდი დიღომი, IV მ/რ, კორპუსი N12-ის მიმდებარედ-ში არსებულ მიწის ნაკვეთზე (საკადასტრო კოდი: 01.10.07.007.173) სამშენებლო დამცავი ღობის მშენებლობის და საგზაო-სატრანსპორტო ინფრასტრუქტურის ნაკადების მიმართულების საგზაო მოძრაობის ორგანიზაციის წარმოდგენილი დროებითი და მუდმივი სქემების შეთანხმებას.

ვითვალისწინებთ რა, ს.ს.ი.პ. ტრანსპორტისა და ურბანული განვითარების სააგენტოს (05.08.22წ 16-0122217359) თანხმობას შსს საპატრულო პოლიციის დეპარტამენტი ითანხმებს (საგზაო მოძრაობის უსაფრთხოების კუთხით) წარმოდგენილ დროებითი და მუდმივი მოძრაობის ორგანიზაციის სქემებს და არ არის წინააღმდეგი განახორციელოთ აღნიშნული სამუშაოები შემდეგი პირობების დაცვით:

- სამშენებლო დამცავი ღობე შეიღებოს შავ-თეთრი ან წითელ-თეთრი ზოლებით;
- ქვეითად მოსიარულეთა უსაფრთხოების მიზნით დამცავი ღობის ფარგლებში მოეწყოს ქუჩის სავალი ნაწილის მხრიდან ქვეითად მოსიარულეთა ბილიკი, ღობე გზის სავალი ნაწილის მხრიდან გადაიხუროს და ღამის საათებში განათდეს;
- სამშენებლო ობიექტზე მისასვლელი გზა (სამუშაოების განხორციელების პროცესში) აღიჭურვოს მოძრაობის რეგულირების ტექნიკური საშუალებებით შეთანხმებული სქემების შესაბამისად, ხოლო მიმდებარე ტერიტორიაზე არსებულ მოძრაოის ორგანიზების ტექნიკურ საშუალებებს გაუკეთდეს დროებით დემონტაჟი ან შეიფუთოს;
- საგზაო მოძრაობის რეგულირებისთვის და ფეხით მოსიარულეთა უსაფრთხო გადაადგილების მიზნით სამუშაოების მწარმოებლის მიერ გამოყოფილ იქნეს სპეც. ტანსაცმლით და ალმით აღჭურვილი საჭირო რაოდენობის თანამშრომელი;
- დაცული იქნას გზის სავალი ნაწილის სისაუფთავე, არ დაუშვათ სამშენებლო მასალისა და ტექნიკის გზის სავალ ნაწილზე განთავსება;

0190, თბილისი, ნოე რამიშვილის ქ. №38
№38, Noe Ramishvili St. 0190, Tbilisi, Georgia
ტელ./Tel.: (+995 032) 2 41 42 42
ფაქსი/Fax: (+995 032) 2 41 85 02
E-mail: patrolinfo@mia.gov.ge

- სამუშაოების დასრულებისთანავე ფეხით მოსიარულეთა ბილიკი მოყვანილ იქნას პირვანდელ მდგომარეობაში, დროებითი მოძრაობის რეგულირების ტექნიკურ საშუალებებს გაუკეთდეს დემონტაჟი და გზის მიერთების ადგილები აღიჭურვოს მოძრაობის რეგულირების ტექნიკური საშუალებებით შეთანხმებული საგზაო მოძრაობის ორგანიზაციის სქემების შესაბამისად;
- სამუშაოების დაწყების შესახებ წინასწარ ეცნობოს ქ. თბილისის მუნიციპალიტეტის მერიის სსიპ ქონების მართვის სააგენტოს და შსს საპატრულო პოლიციის დეპარტამენტის სამორიგეო ნაწილს (241–85–04; 241–85–05).

მეორე ადრესატს: გთხოვთ, უზრუნველყოთ კონტროლის დაწესება წერილში მითითებულ პირობების შესრულებაზე და მოძრაობის რეგულირების ტექნიკური საშუალებების განთავსების მდგომარეობაზე. შეუსრულებლობის შემთხვევაში გაატარეთ ზომები საქართველოს ადმინისტრაციულ სამართალდარღვევათა კოდექსის 134 მუხლით გათვალისწინებული მოთხოვნების შესაბამისად.

დანართი: სქემა 1 ფაილად

საპატრულო პოლიციის დეპარტამენტი /
საორგანიზაციო სამმართველო / საგზაო მოძრაობის
ზედამხედველობის განყოფილება
განყოფილების უფროსი
ბარბაქაძე დავით

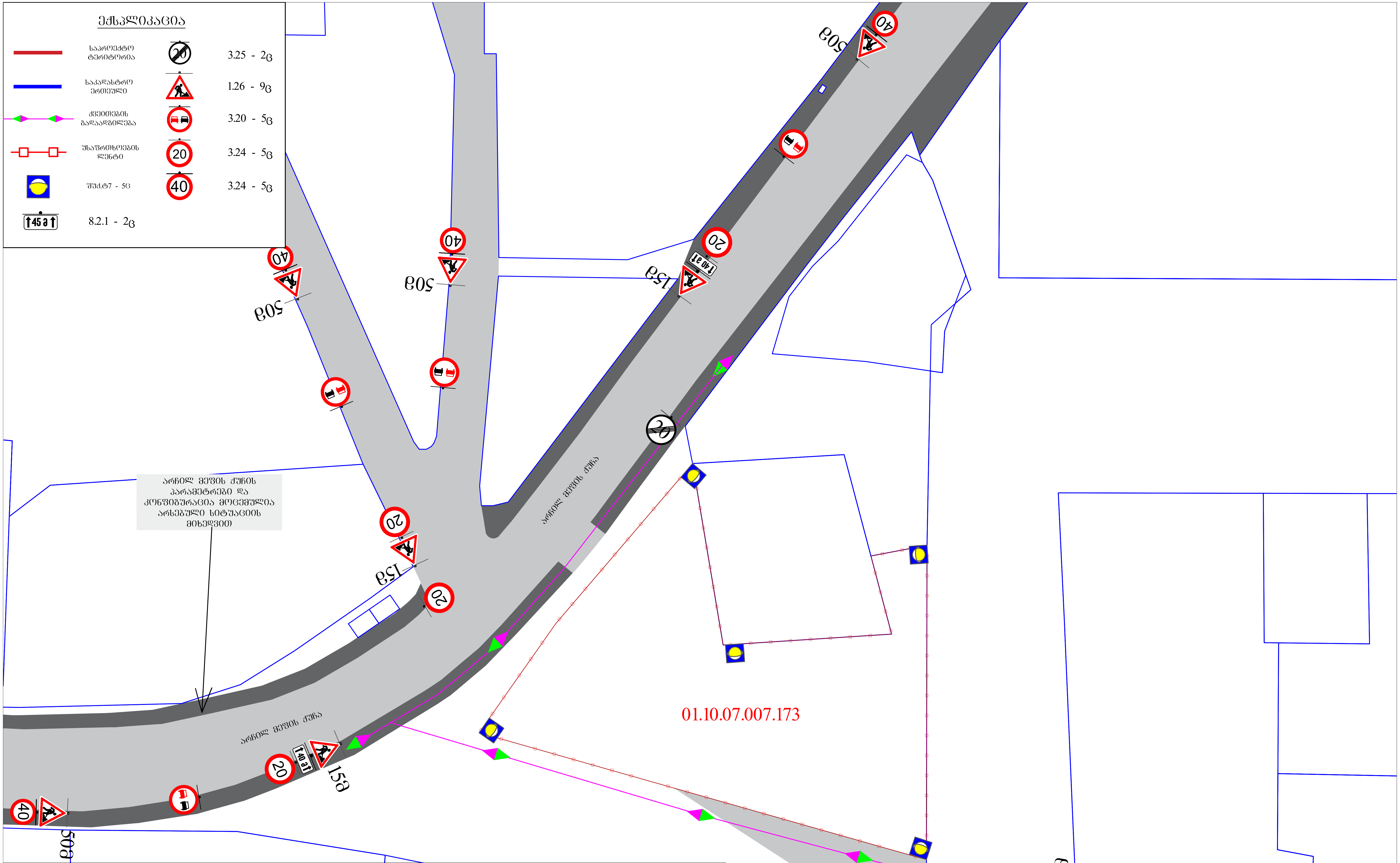

ქ.თბილისი, დასახლება დიდი დიღომი; ს/კ: 01.10.07.007.173					
ღობის მონტაჟი-დემონტაჟის დროს საგზაო მოძრაობის ორგანიზების დროებითი სქემა					
დამკვეთი	შემსრულებელლი	ნახაზის დასახელება	თარიღი	მასშტაბი	ტელ.ნომერი
შპს "ნიუ ბრენდ„ ს/კ. 400170907	შპს "ტასჰაბი„ ს/კ. 406265410	საგზაო მოძრაობის ორგანიზების სქემა	2022 წ.	პირობითი	593 49 71 71

Ясна видимост	Тъмно време „Фар за мъгла“ и/з. 4006549410	Тъмно време „Фар за мъгла“ и/з. 4001709071
Временна сигнализация с мобилни светофарни уредби	Временна сигнализация с ръчно управление	2022 г.	Изпълнителна документация	Изпълнител	Одобрил

Документация за временна организация на движението по време на строителство

Временна организация на движението по време на строителство на „Ремонт на ул. Васил Левски, ул. Христо Ботев, ул. Васил Априлов, ул. Иван Вазов, ул. Христо Смирненски, ул. Христо Ясенов, ул. Христо Данов

ექსპლიკაცია

- საპროექტო ტერიტორია
- საპროექტო გაწვდანება
- საკადასტრო ერთეული
- ტრანსპორტის გადაადგილება
- 5.19.1 - 7ც
- 5.19.2 - 7ც
- 7.4 - 1ც
- 2.3 - 3ც
- 3.1 - 2ც

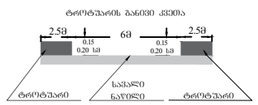

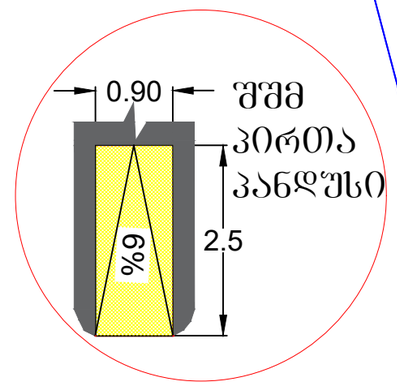

01.10.07.007.173

მიწისქვეშა ავტოსადგომზე ჩასასვლელი

არჩილ მეფის ქუჩის პარამეტრები და კონფიგურაცია მოცემულია არსებული სიტუაციის მიხედვით

ქ.თბილისი, დასახლება დიდი დიღომი; ს/კ: 01.10.07.007.173					
საგზაო მოძრაობის ორგანიზების სქემა (დასრულებული ვარიანტი)					
დამკვეთი	შემსრულებელი	ნახაზის დასახელება	თარიღი	მასშტაბი	ტელ.ნომერი
შპს "ნიუ ბრენდ„ ს/კ. 400170907	შპს "ტასპაბი„ ს/კ. 406265410	საგზაო მოძრაობის ორგანიზების სქემა	2022 წ.	პიროგიით	593 49 71 71