შ.პ.ს. "ნაფეტვრები"

ქ. თბილისში, უნივერსიტეტის ქ. №34-ში მდებარე /ს/კ 01.14.05.009.080/ დაბალი ინტენსივობის მრავალბინიანი საცხოვრებელი სახლის

პროექტი

(კონსტრუქციული ნაწილი)

დირექტორი /ნ. ხმალაძე /

პრ. მთ. კონსტრუქტ. / ა. კორკოტაშვილი /

პირადი № 01030030182

თბილისი 2020 წ

განმარტებითი ბარათი:

ქ. თბილისში, უნივერსიტეტის ქ. №34-ში მდებარე მიწის ნაკვეთზე /ს.კ. 01.14.05..009.080/ მრავალბინიანი საცხოვრებელი სახლის პროექტის კონსტრუქციული ნაწილის საფუძველია პროექტის არქიტექტურული ნაწილი, კონსტრუქციული ნაწილის ანგარიშები შესრულებული პროგრამული კომპლექსის "Lira-sapr 2013R3"-ის საშუალებით და სამშენებლო მოედნის საინჟინრო-გეოლოგიური კვლევის შედეგები.

სამშენებლო მოედანი ხასიათდება შემდეგი გეოფიზიკური და კლიმატური მონაცემებით:

1. სეისმურობა -8 ბალი (MSK 64 სკალის მიხედვით ჰორიზონტალური აჩქარება A=0.17).
2. ქარის ნორმატიული დაწნევა - 70 კგ.ძ/მ².
3. თოვლის დატვირთვა - 50 კგ.ძ/მ².

საპროექტო საცხოვრებელი სახლის შენობა წარმოადგენს ოთხსართულიან ერთსადარბაზოიან ნაგებობას, რომელსაც აქვს მიწისქვეშა სარდაფის სართული. შენობა გეგმაში სწორკუთხა ფორმატისაა გაბარიტული ზომებით ღერძებში (17.60×17.63) მ. სარდაფისა და პირველი სართულის სიმაღლე შეადგენს 3.00 მ-ს, ხოლო ზედა სართულების სიმაღლე შეადგენს 3.15 მ-ია. შენობის მალები გრძივი მიმართულებით შეადგენს 5.40, 5.90 და 6.30 მ-ს, ხოლო განივი მიმართულებით 6.60, 5.63 და 5.40 მ-ს. ±0.000=565.37.

პროექტის კონსტრუქციულ ნაწილში მიღებულია შემდეგი სახის გადაწყვეტები:

1. საძირკვლები - მონოლითური რკინაბეტონის საძირკვლის ფილა სისქით 60.00 სმ, რომელიც მოწყობილია 10 სმ სისქის ბეტონის მომზადებაზე. საძირკვლის ფუძედ საინჟინრო-გეოლოგიური კვლევის შედეგებიდან გამომდინარე მიღებულია სუსტად გამოფიტული არგელიტებისა და ქვიშაქვების შრეობრივი მორიგეობა ($R_ჯ$=30.00 კგ.ძ/სმ²).
2. სვეტები - მონოლითური რკინაბეტონის სარდაფისა და პირველი სართულის ფარგლებში კვეთით (50×50) სმ, ხოლო 3.000 ნიშნულის ზევით კვეთით (40×40) სმ.
3. გადახურვები - მონოლითური რკინაბეტონის ფილა ორმაგი უწყვეტი დაარმატურებით სისქით 18 სმ.
4. დიაფრაგმები - მონოლითური რკინაბეტონის სისქით 20 სმ და 30 სმ, რომლებიც მოწყობილია კიბე-ლიფტის უჯრედებში.
5. კიბეები - მონოლითური რკინაბეტონის კიბის მარშები და მოედნები.
6. რიგელები - მონოლითური რკინაბეტონის კვეთით (40×50R) სმ.
7. კედლები - გარე შემომზღუდავი კედლები მოწყობილია კემზობეტონის წვრილი სამშენებლო ბლოკის წყობით ქვიშა-ცემენტის ხსნარზე. კედლის სისქე შეადგენს 30 სმ-ს.

პროექტის კონსტრუქციულ ნაწილში მიღებულია შემდეგი მასალები: არმატურა A500c და AI კლასის, მძიმე ბეტონი კლასით B25; მიწისქვეშა კონსტრუქციებში გამოყენებულია მძიმე ბეტონი მარკით W6.

პროექტში ასევე დამუშავებულია შენობის უკანა ნაწილში მონოლითური რკინაბეტონის საყრდენი კედელი, რომელიც რეკომენდებულია შესრულდეს I ეტაპზე საცხოვრებელი სახლის მშენებლობის დაწყებამდე.

კონსტრუქტორი /ა. კორკოტაშვილი/

2020	დაკვეთა:№		ალბომი №		
ქ. თბილისი, უნივერსიტეტის ქუჩა №34-ში მდებარე /ს/კ 01.14.05.009.080/ დაბალი ინტენსივობის მრავალბინიანი საცხოვრებელი სახლის პროექტი					
დირექტორი.		ნ. ხმალაძე	განმარტებითი ბარათი.	ფურც.№	კ-1
პრ. მთ. არქიტექ.		ალ. კორკოტაშვილი		შ.პ.ს "ნაფეტვრები"	
პრ. მთ. კონსტრ.		ა. კორკოტაშვილი			

ქვაბულის სქემა. გეგმა.
მ1:100

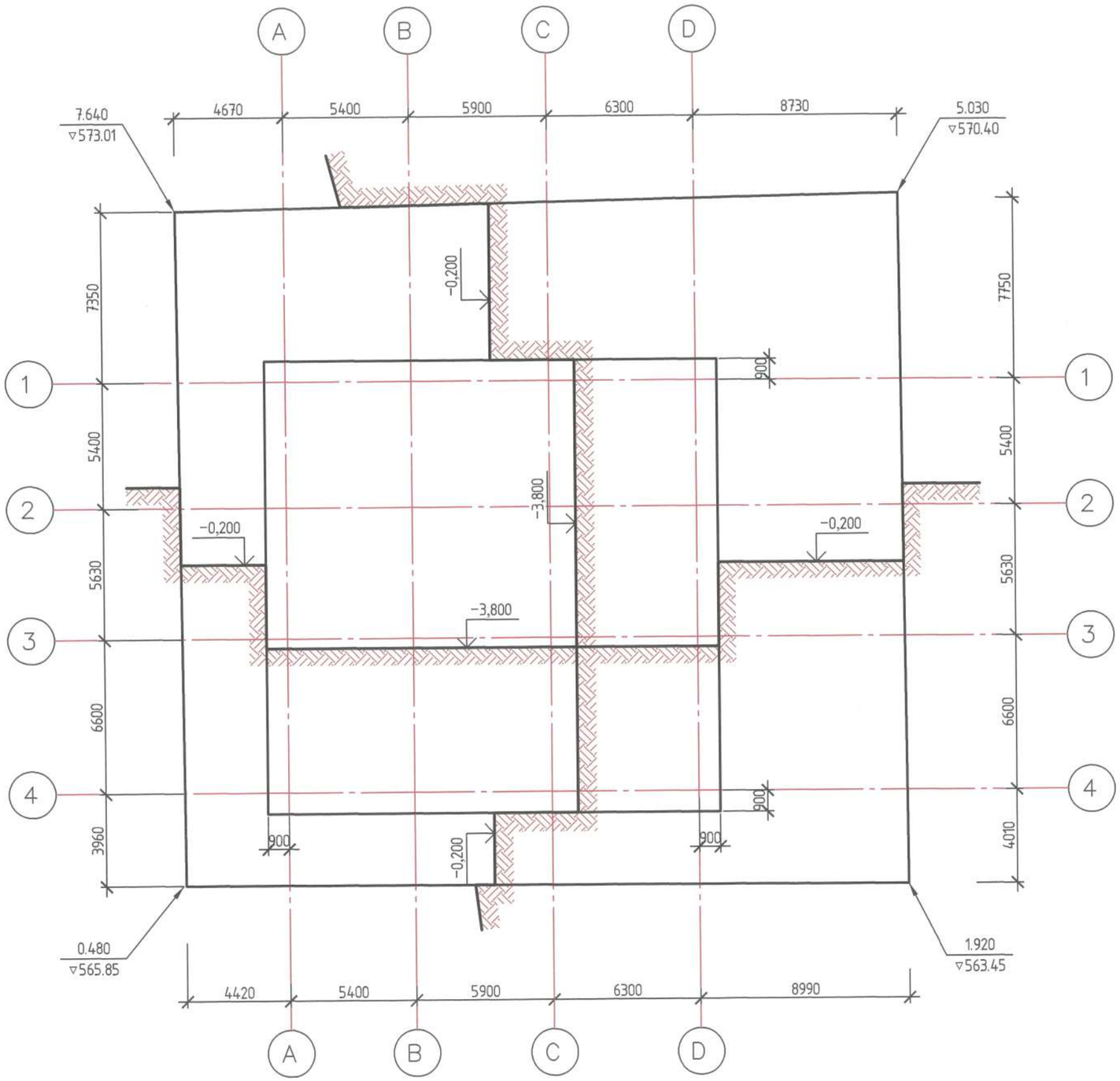

შენიშვნები:

1. 0.000 = 565.370.
2. დასამუშავებელი VI კატეგორიის გრუნტის მოცულობა ბუნებრივ მდგომარეობაში $V_{ბრ.} = 4770.00$ მ³

2020	დაკვეთა:№		ალბომი №		
ქ. თბილისი, უნივერსიტეტის ქუჩა №34-ში მდებარე /ს/კ 01.14.05.009.080/ დაბალი ინტენსივობის მრავალბინიანი საცხოვრებელი სახლის პროექტი					
დირექტორი.		ნ.ზმალაძე	ქვაბულის სქემა. გეგმა.	ფურც.№	ა-2
პრ. მთ. არქიტექ.		ალ. კორკოტაშვილი		შ.პ.ს "ნაფეტვრები"	
პრ. მთ. კონსტრ.		ა. კორკოტაშვილი			

საყრდენი კედლის სქემა. გეგმა.
მ1:200

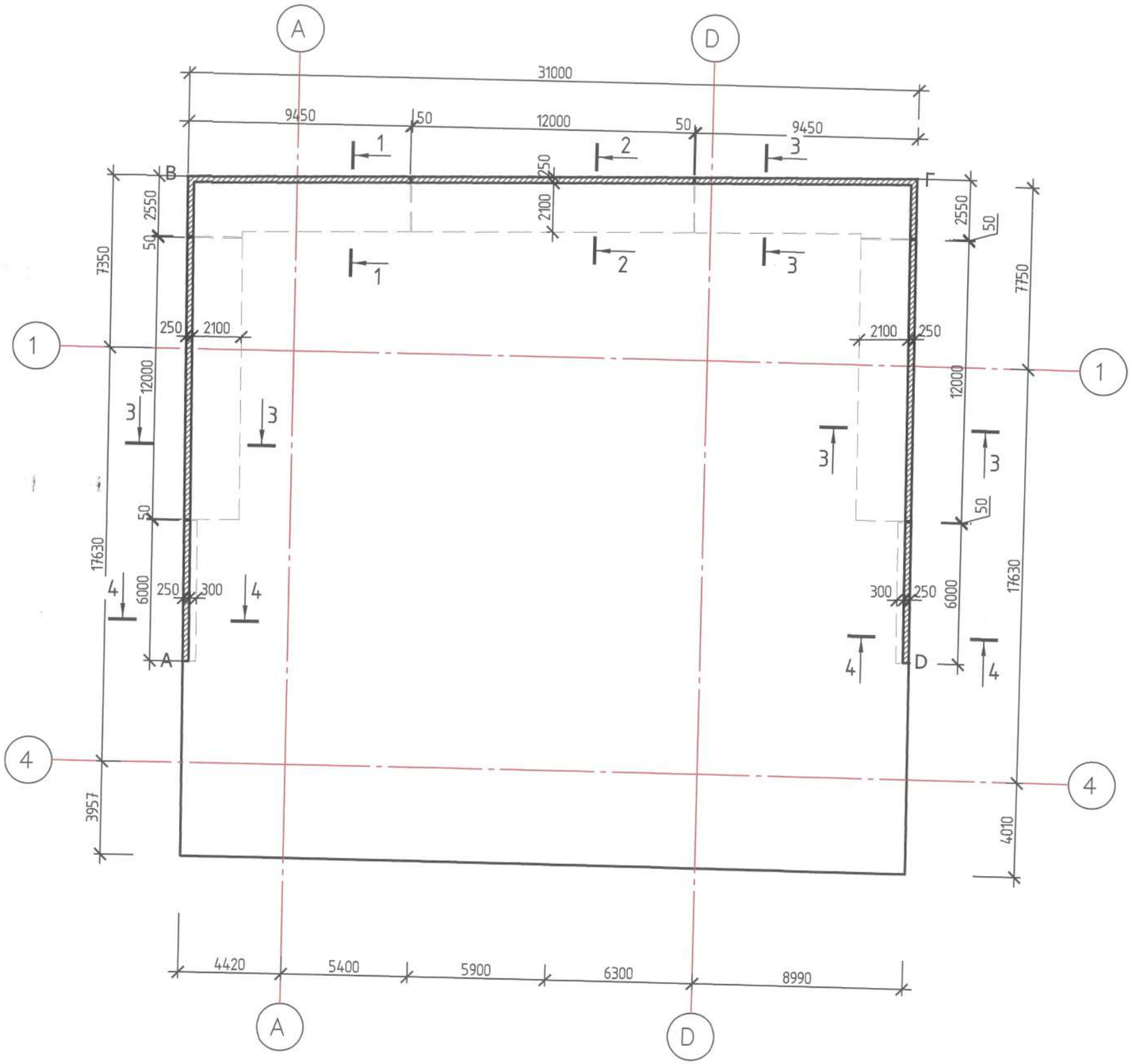

შენიშვნები:

1. კვეთები 1–1, 2–2, 3–3 იხილე ფურც. კ–5.
2. კვეთი 4–4 იხილე ფურც. კ–4.
3. ძირითადი შენობის ქვაბულის დამუშავებამდე აუცილებებლია საყრდენი კედლის მოწყობა.

2020	დაკვეთა:№		ალბომი №	
ქ. თბილისი, უნივერსიტეტის ქუჩა №34–ში მდებარე /ს/კ 01.14.05.009.080/ დაბალი ინტენსივობის მრავალბინიანი საცხოვრებელი სახლის პროექტი				
დირექტორი.		ნ. ხმალაძე	საყრდენი კედლის სქემა. გეგმა.	ფურც.№ კ–3
პრ. მთ. არქიტექ.		ალ. კორკოტაშვილი		შ.პ.ს "ნაფეტვრები"
პრ. მთ. კონსტრ.		ა. კორკოტაშვილი		

საძირკვლის ფილა.
(დაარმატურება ძირითადი ბადეებით)
მ1:100

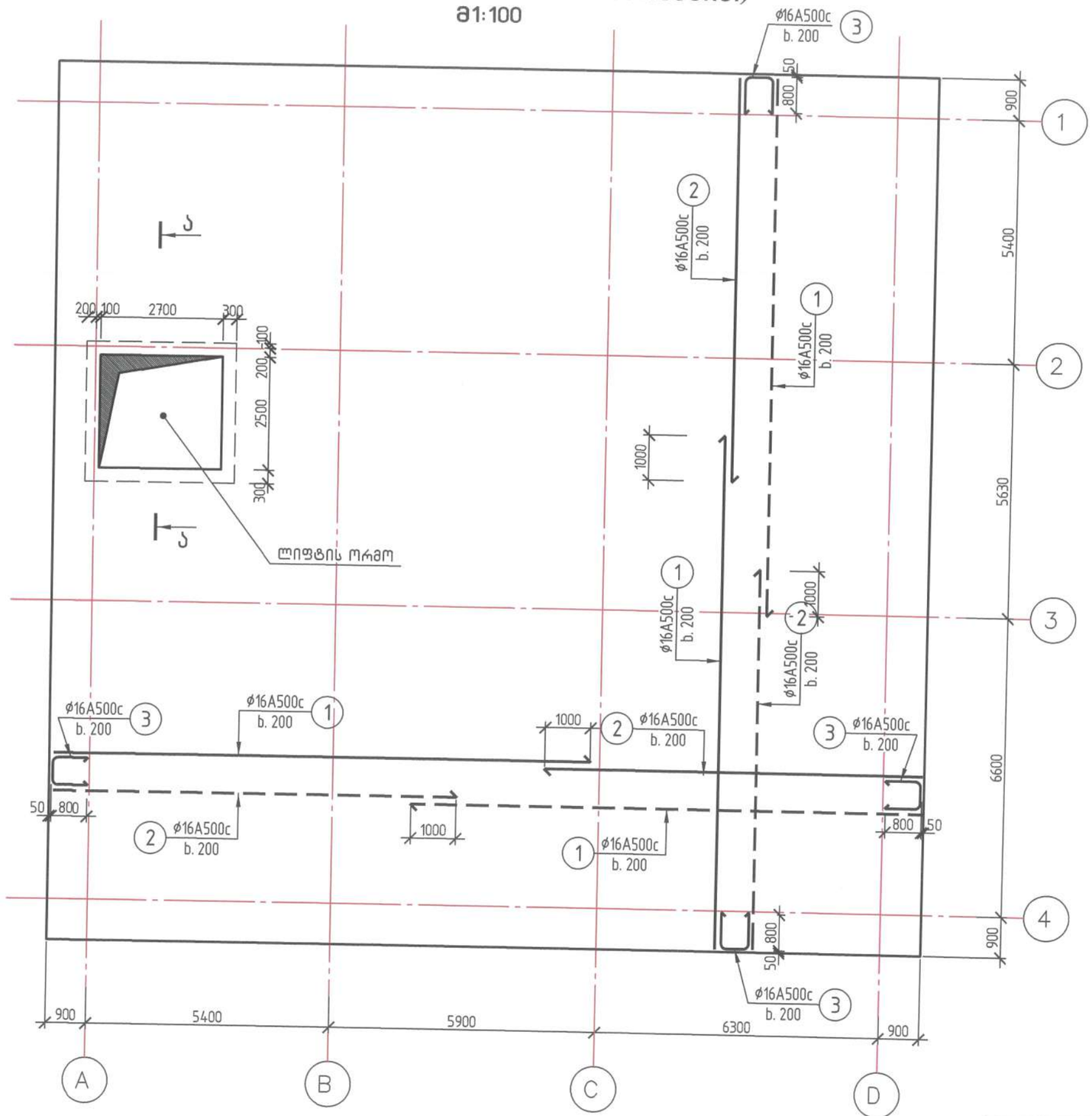

შენიშვნები:

1. ±0.000 = 565.370
2. საძირკვლის ფილის ფუძედ საინჟინრო-გეოლოგიური დასკვნის საფუძველზე მიღებულია სუსტად გამოფიტული ქვიშაქვებისა და არგელიტების შრეობრივი მორიგეობა რომლის წინაღობა ერთღერძა კუმშვაზე წყალგაჟერებულ მდგომარეობაში $R_ა$ =30 კგძ/სმ² (E=467.00 კგძ/სმ², ρ =გ/სმ³)

2020	დაკვეთა:№		ალბომი №	
ქ. თბილისი, უნივერსიტეტის ქუჩა №34-ში მდებარე /ს/კ 01.14.05.009.080/ დაბალი ინტენსივობის მრავალბინიანი საცხოვრებელი სახლის პროექტი				
დირექტორი.		ზ. ხმალაძე	საძირკვლის ფილა. დაარმატურება ძირითადი ბადეებით.	ფურც.№ კ-6
პრ. მთ. არქიტექ.		ალ. კორკოტაშვილი		
პრ. მთ. კონსტრ.		ა. კორკოტაშვილი		შ.პ.ს "ნაფეტვრები"

საძირკვლის ფილა.
(ქვედა შრის დაარმატურება). მ1:100

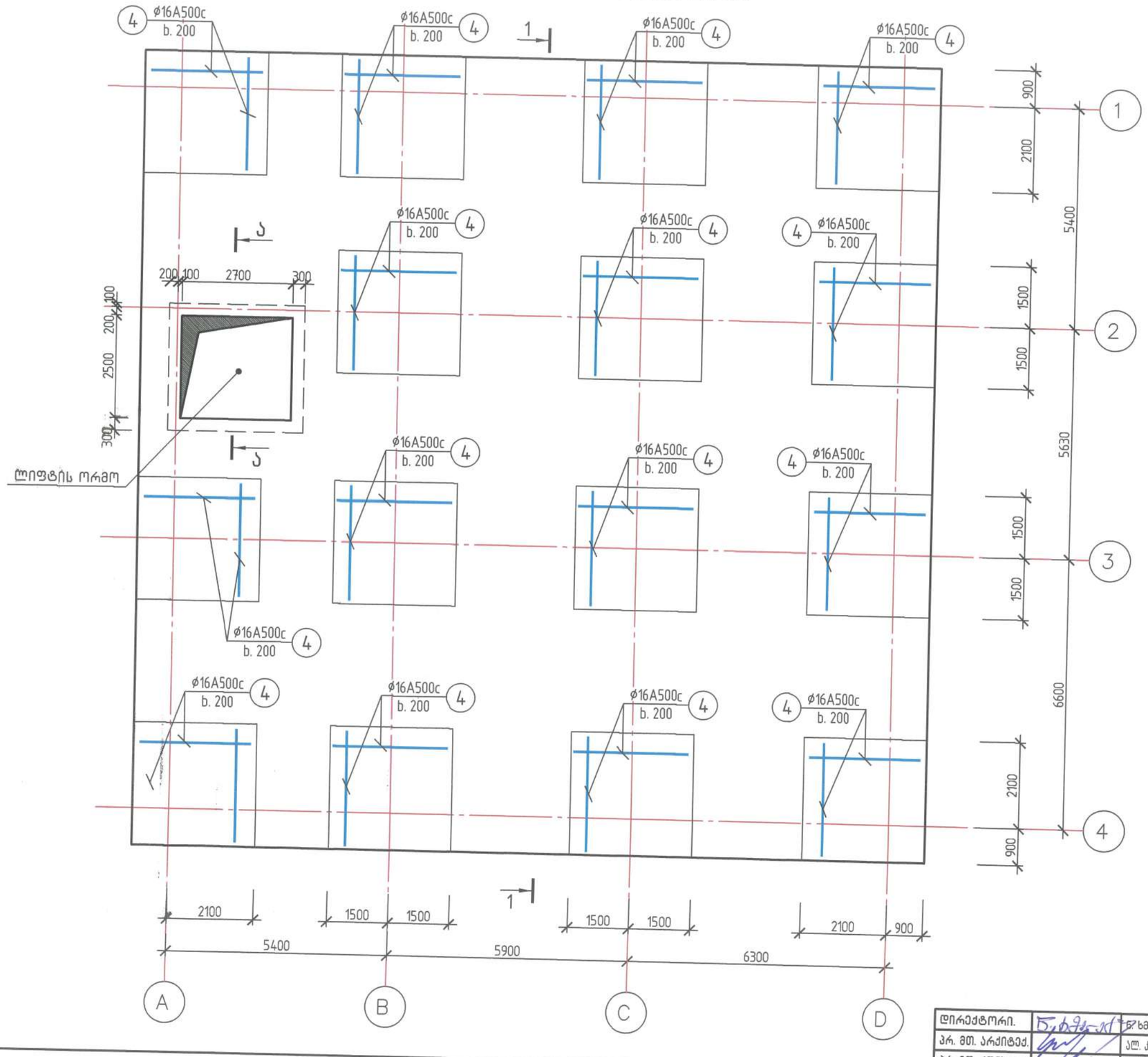

±0.000 = 565.370

2020	დაკვეთა:№		ალბომი №		
ქ. თბილისი, უნივერსიტეტის ქუჩა №34-ში მდებარე /ს/კ 01.14.05.009.080/ დაბალი ინტენსივობის მრავალბინიანი საცხოვრებელი სახლის პროექტი					
დირექტორი.		ნ. ხმალაძე	საძირკვლის ფილა. ქვედა შრის დაარმატურება.	ფურც.№	კ-7
პრ. მთ. არქიტექ.		ალ. კორკოტაშვილი			
პრ. მთ. კონსტრ.		ა. კორკოტაშვილი		შ.პ.ს "ნაფეტვრები"	

საძირკვლის ფილა.
(ზედა შრის დაარმატურება). მ1:100

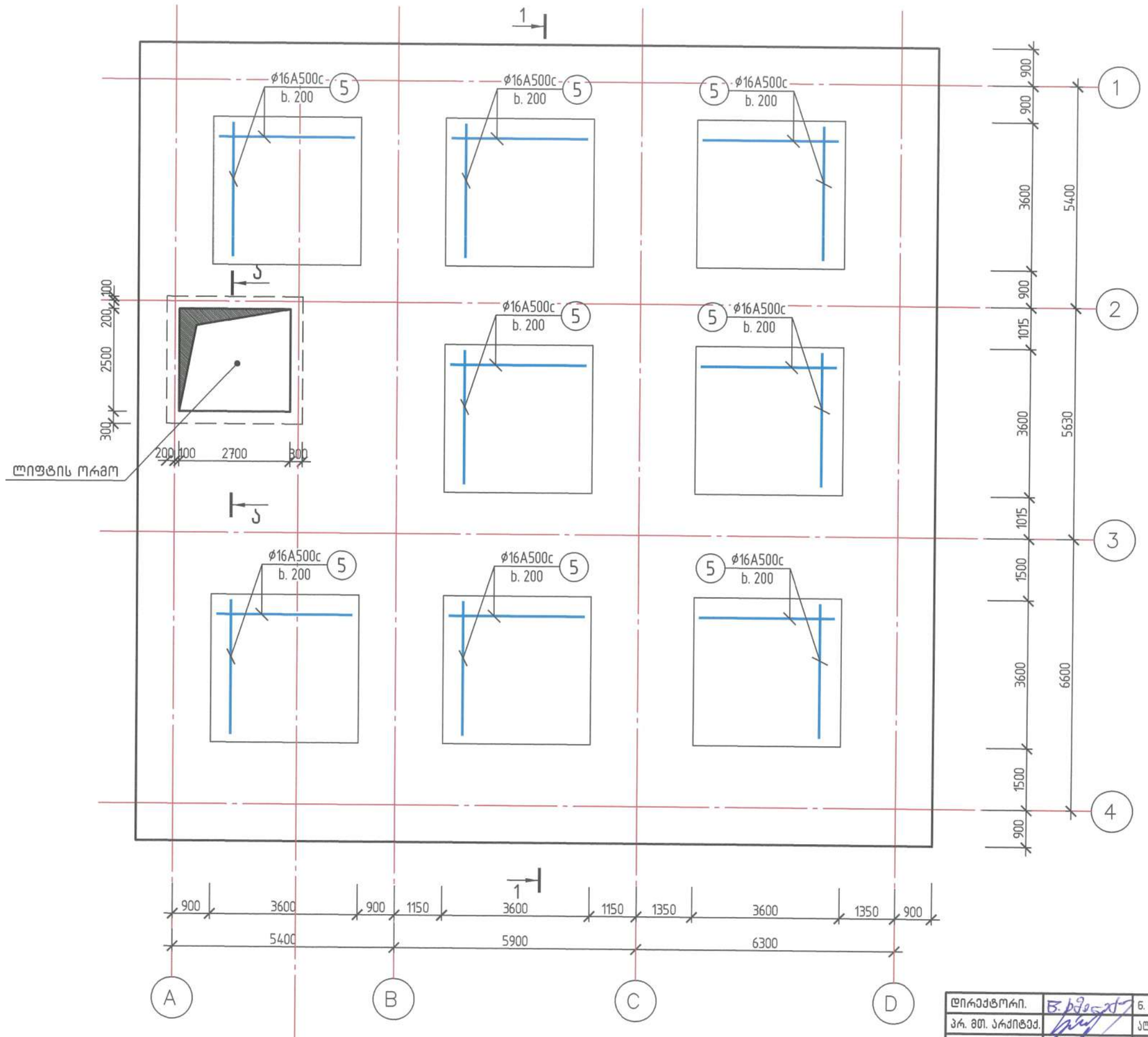

±0.000 = 565.370

2020	დაკვეთა:№				ალბომი №
ქ. თბილისი, უნივერსიტეტის ქუჩა №34-ში მდებარე /ს/კ 01.14.05.009.080/ დაბალი ინტენსივობის მრავალბინიანი საცხოვრებელი სახლის პროექტი					
დირექტორი.		ნ. ხმალაძე	საძირკვლის ფილა. ზედა შრის დაარმატურება.	ფურც.№	კ-8
პრ. მთ. არქიტექ.		ალ. კორკოტაშვილი		შ.პ.ს "ნაფეტვრები"	
პრ. მთ. კონსტრ.		ა. კორკოტაშვილი			

საძირკვლის ფილა.
(დაარმატურება განივი ღეროებით). მ1:100

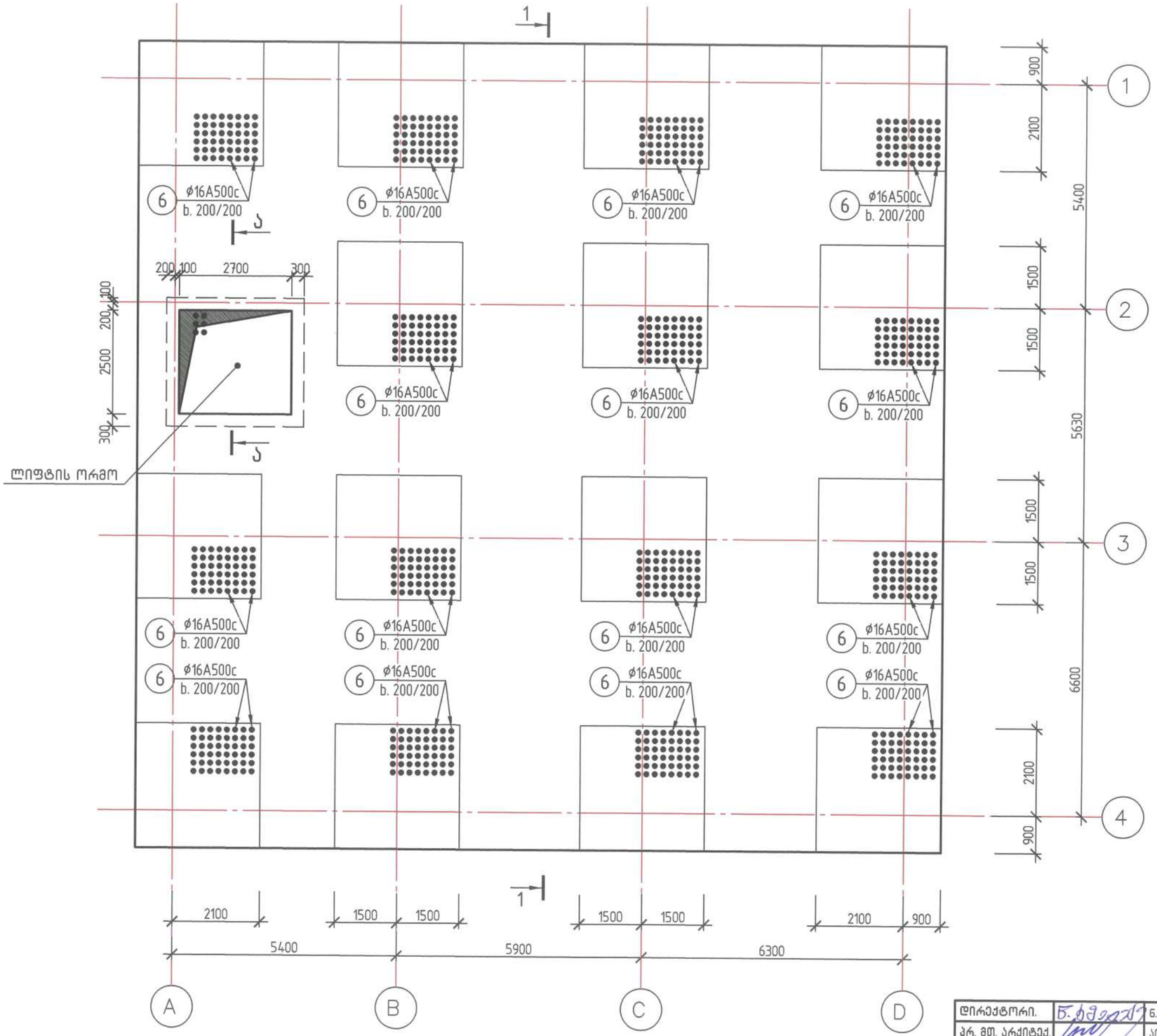

პოზ. 6 (ø12A500c)

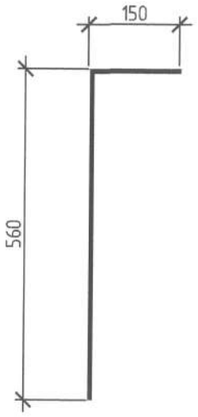

±0.000 = 565.370

2020	დაკვეთა:№		ალბომი №
ქ. თბილისი, უნივერსიტეტის ქუჩა №34-ში მდებარე /ს/კ 01.14.05.009.080/ დაბალი ინტენსივობის მრავალბინიანი საცხოვრებელი სახლის პროექტი			
დირექტორი.	ნ. ხმალაძე	საძირკვლის ფილა. დაარმატურება განივი ღეროებით.	ფურც.№ კ-9
პრ. მთ. არქიტექ.	ალ. კორკოტაშვილი		შ.პ.ს "ნაფეტვრები"
პრ. მთ. კონსტრ.	ა. კორკოტაშვილი		

ჭრილი 1-1. (ძირითადი ბადის ჩვენებით)
მ 1:100

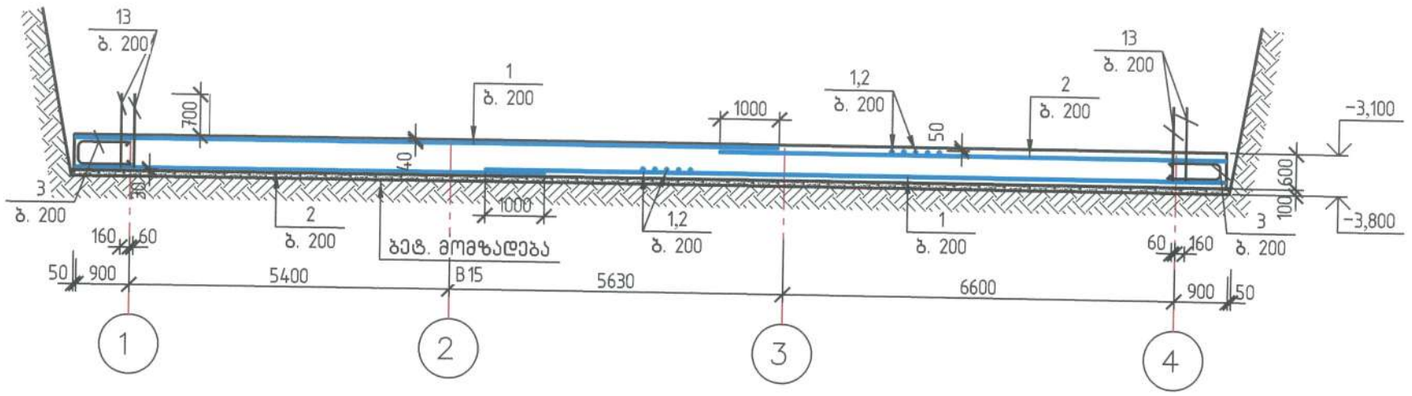

ა-ა
მ 1:25

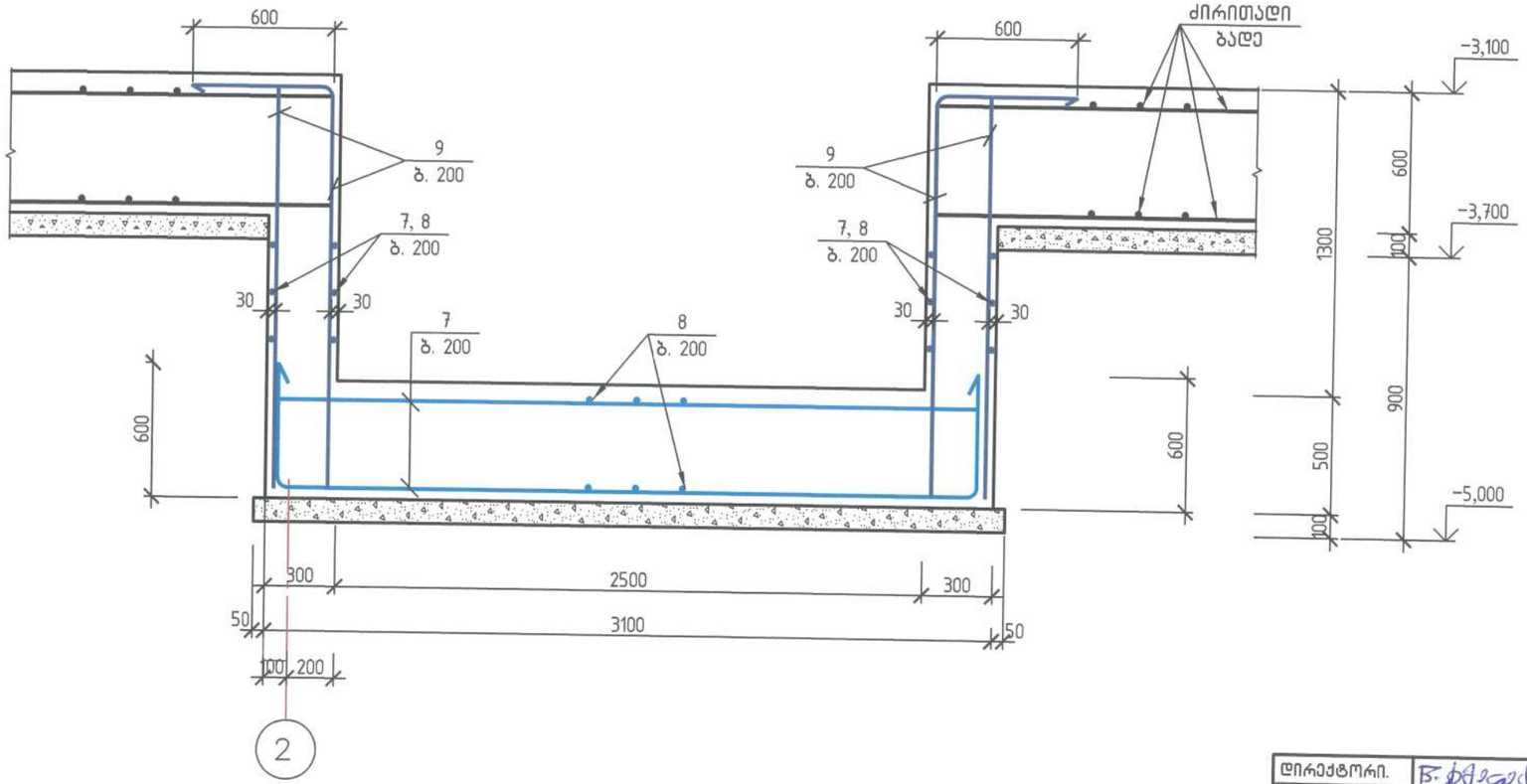

ფილის დაარმატურება დამატებითი ბადეებით იხ. ფურც. კ-8, კ-9.

2020	დაკვეთა:№		ალბომი №	
ქ. თბილისი, უნივერსიტეტის ქუჩა №34-ში მდებარე /ს/კ 01.14.05.009.080/ დაბალი ინტენსივობის მრავალბინიანი საცხოვრებელი სახლის პროექტი				
დირექტორი.		ბ. ხმალაძე	ჭრილი 1-1. ძირითადი ბადის ჩვენებით.	ფურც.№ კ-10
პრ. მთ. არქიტექ.		ალ. კორკოტაშვილი		შ.პ.ს "ნაფეტვრები"
პრ. მთ. კონსტრ.		ა. კორკოტაშვილი		

საძირკვლის ფილა.
სვეტების, დიაფრაგმებისა და სარდაფის კედლების ანკერების გეგმა. მ1:100

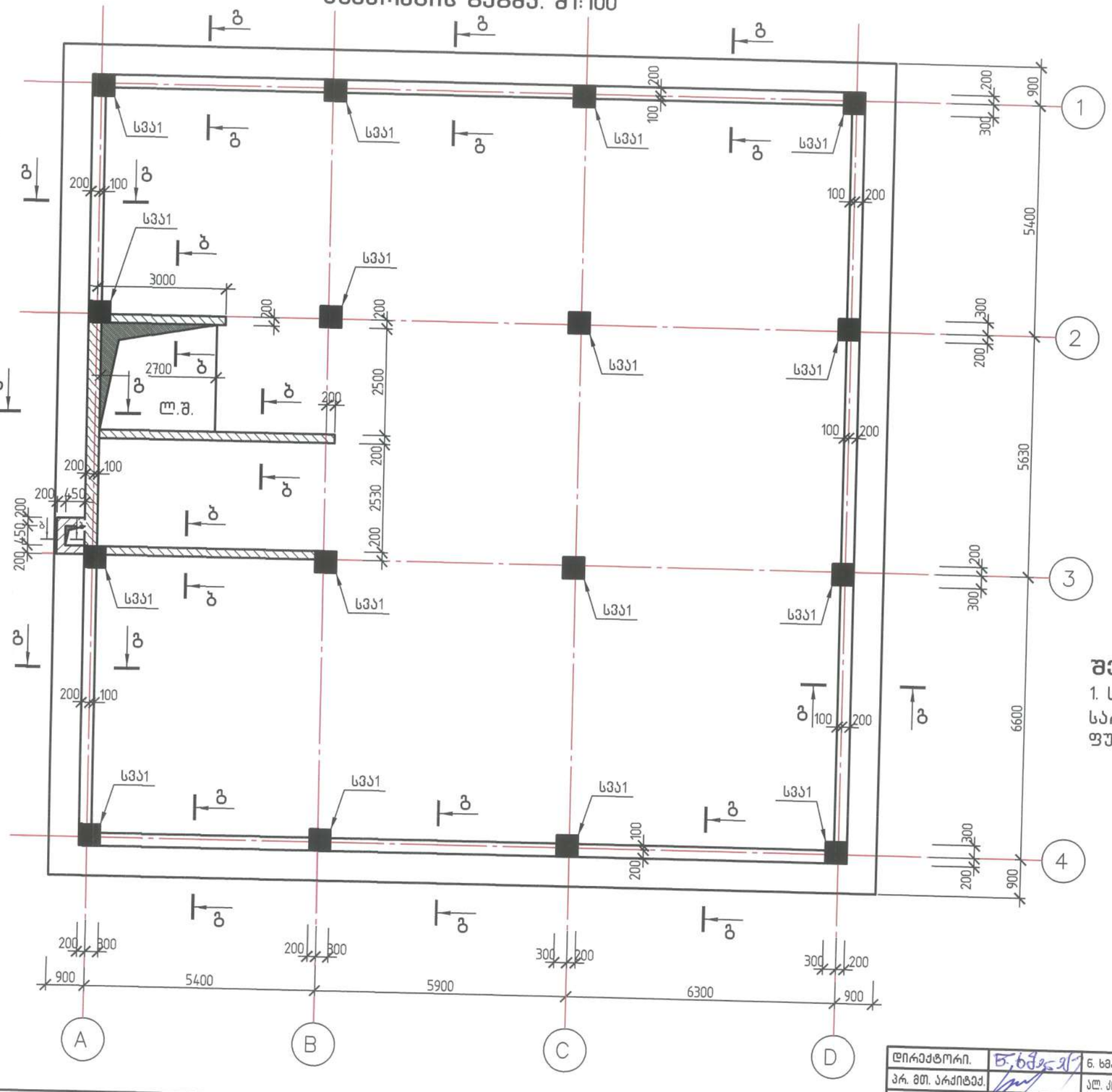

შენიშვნა:

1. სვეტების, დიაფრაგმების (ბ–ბ) და სარდაფის კედლების (ა–ა) ანკერები იხ. ფურც. კ–12

2020	დაკვეთა:№		ალბომი №		
ქ. თბილისი, უნივერსიტეტის ქუჩა №34–ში მდებარე /ს/კ 01.14.05.009.080/ დაბალი ინტენსივობის მრავალბინიანი საცხოვრებელი სახლის პროექტი					
დირექტორი.		ნ. ხმალაძე	საძირკვლის ფილა. სვეტების, დიაფრაგმებისა და სარდაფის კედლების ანკერების გეგმა	ფურც.№	კ–11
პრ. მთ. არქიტექ.		ალ. კორკოტაშვილი		შ.პ.ს "ნაფეტვრები"	
პრ. მთ. კონსტრ.		ა. კორკოტაშვილი			

კედლის არმატურის ანკერი (ბ–ბ).
მ 1:25

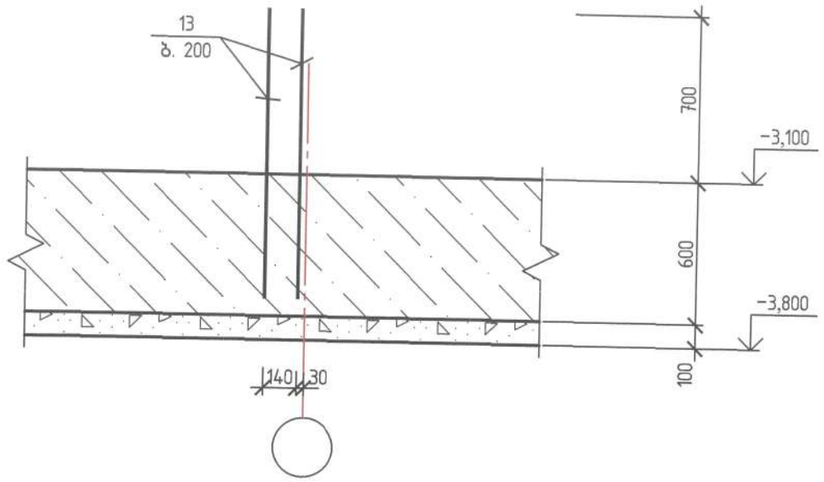

კედლის არმატურის ანკერი (გ–გ).
მ 1:25

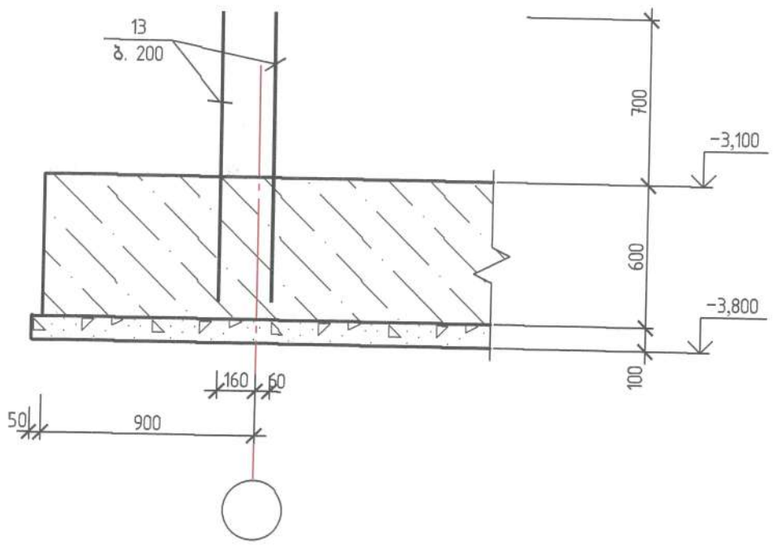

სვეტის არმატურის ანკერი სვა1. (16 ც.)
მ 1:25

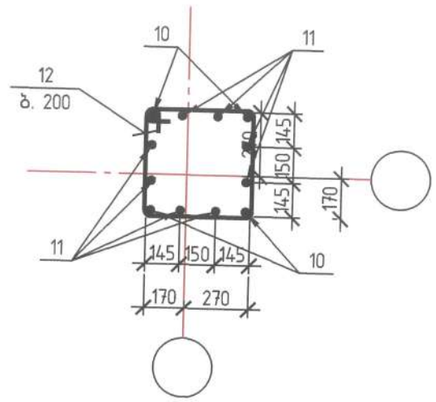

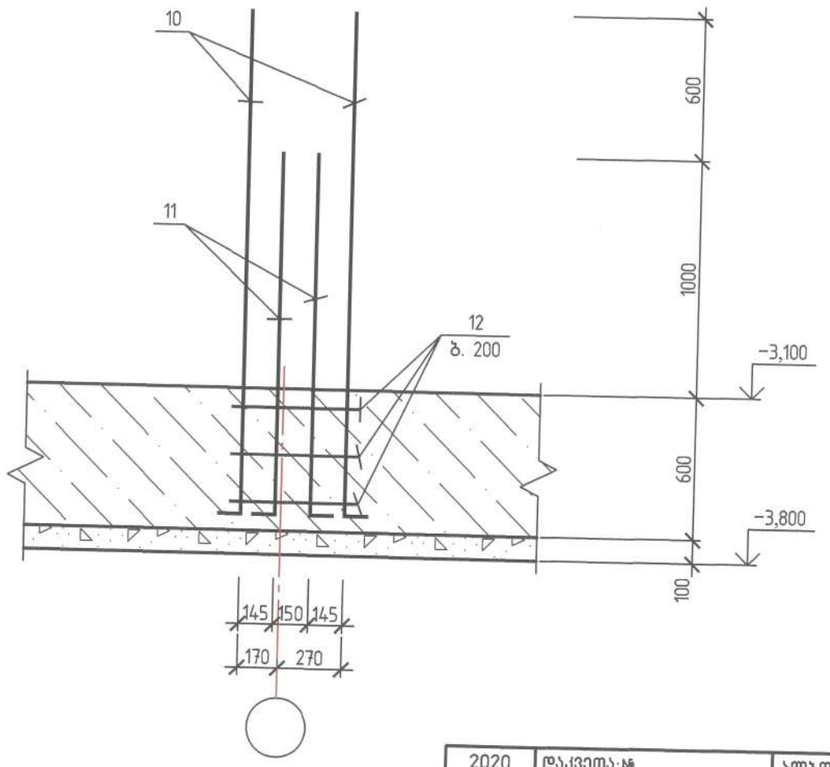

2020	დაკვეთა:№		ალბომი №	
ქ. თბილისი, უნივერსიტეტის ქუჩა №34-ში მდებარე /ს/კ 01.14.05.009.080/ დაბალი ინტენსივობის მრავალბინიანი საცხოვრებელი სახლის პროექტი				
დირექტორი.		ნ. ხმალაძე	კედლის და სვეტის არმატურის ანკერები.	ფურც.№ კ-12
პარ. მთ. არქიტექ.		ალ. კორკოტაშვილი		შპს "ნაფეტვრები"
პარ. მთ. კონსტრ.		ა. კორკოტაშვილი		

სარდაფის სვეტებისა და კედლების გეგმა.
(▽ −3.100) მ1:100

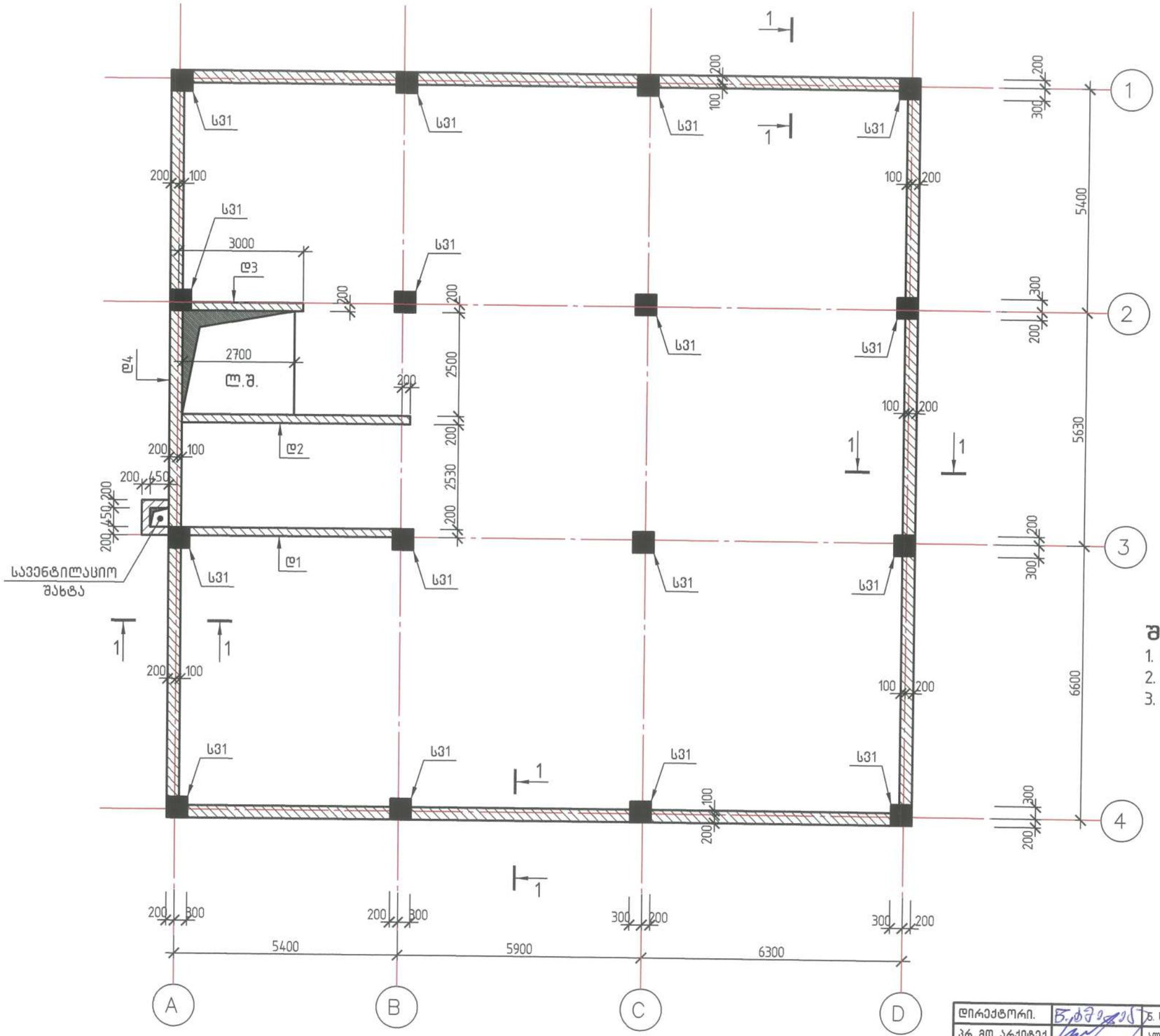

შენიშვნები:

1. ჭრილი 1–1 იხ. ფურც. კ–18.
2. დიაფრაგმები დ1, დ2, დ3 იხ. ფურც. კ–18.
3. სვეტი С31 იხ. ფურც. კ–18.

2020	დაკვეთა:№		ალბომი №		
ქ. თბილისი, უნივერსიტეტის ქუჩა №34–ში მდებარე ს/კ 01.14.05.009.080/ დაბალი ინტენსივობის მრავალბინიანი საცხოვრებელი სახლის პროექტი					
დირექტორი.		ნ. ხმალაძე	სარდაფის სვეტებისა და კედლების გეგმა. (▽ −3.100)	ფურც.№	კ–13
პრ. მთ. არქიტექ.		ალ. კორკოტაშვილი		შპს "ნაფეტვრები"	
პრ. მთ. კონსტრ.		ა. კორკოტაშვილი			

სვეტებისა და დიაფრაგმების გეგმა.
(▽ −0.100) მ1:100

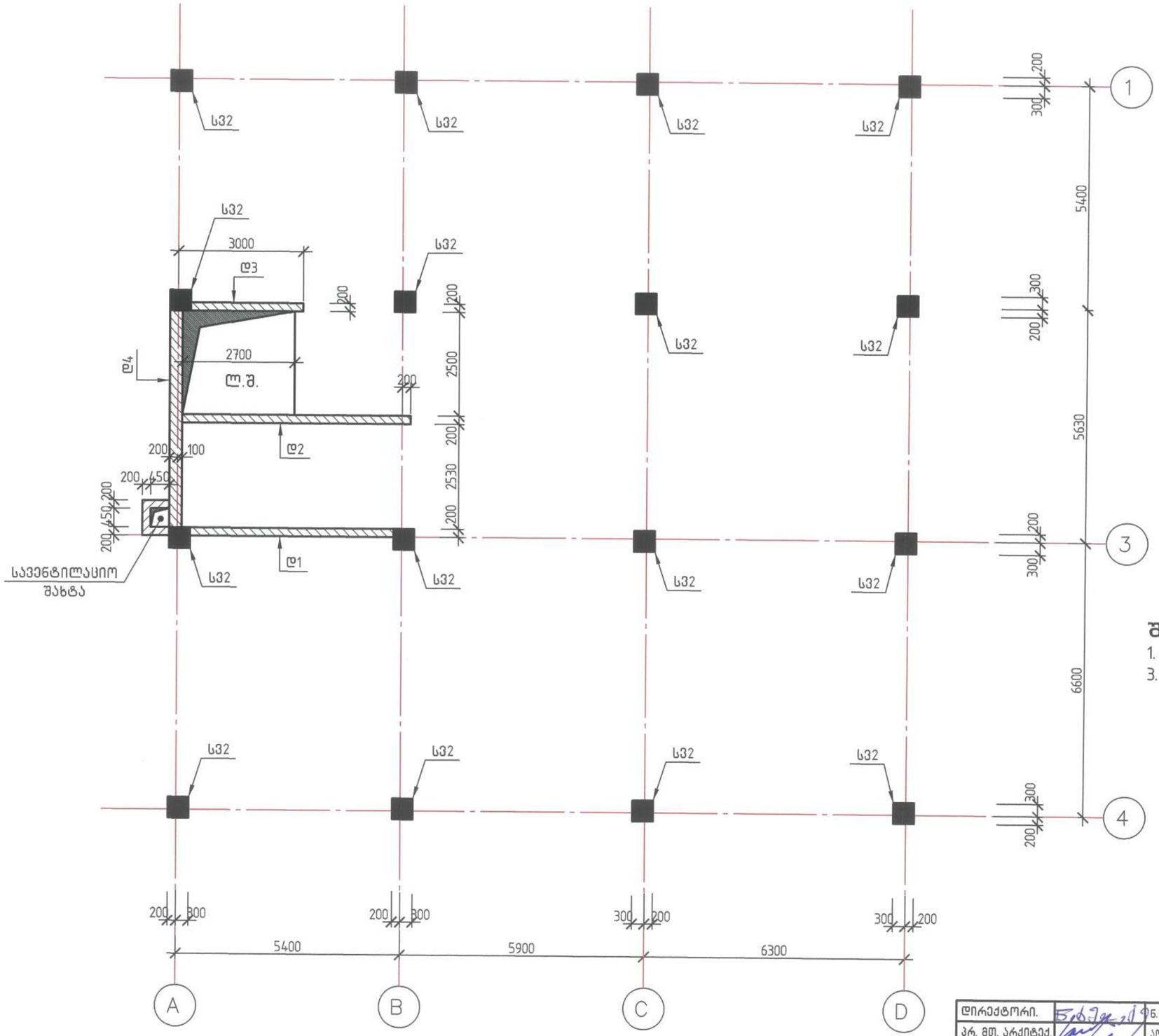

შენიშვნები:

1. დიაფრაგმები Д1, Д2, Д3 იხ. ფურც. კ-18.
3. სვეტი С32 იხ. ფურც. კ-19.

2020	დაკვეთა:№		ალბომი №	
ქ. თბილისი, უნივერსიტეტის ქუჩა №34-ში მდებარე ს/კ 01.14.05.009.080/ დაბალი ინტენსივობის მრავალბინიანი საცხოვრებელი სახლის პროექტი				
დირექტორი.		ნ. ხმალაძე	სვეტებისა და დიაფრაგმების გეგმა. (▽ −0.100)	ფურც.№ კ-14
პრ. მთ. არქიტექ.		ალ. კორკოტაშვილი		შ.პ.ს "ნაფეტვრები"
პრ. მთ. კონსტრ.		ა. კორკოტაშვილი		

სვეტებისა და დიაფრაგმების გეგმა.
(▽ +2.900) მ1:100

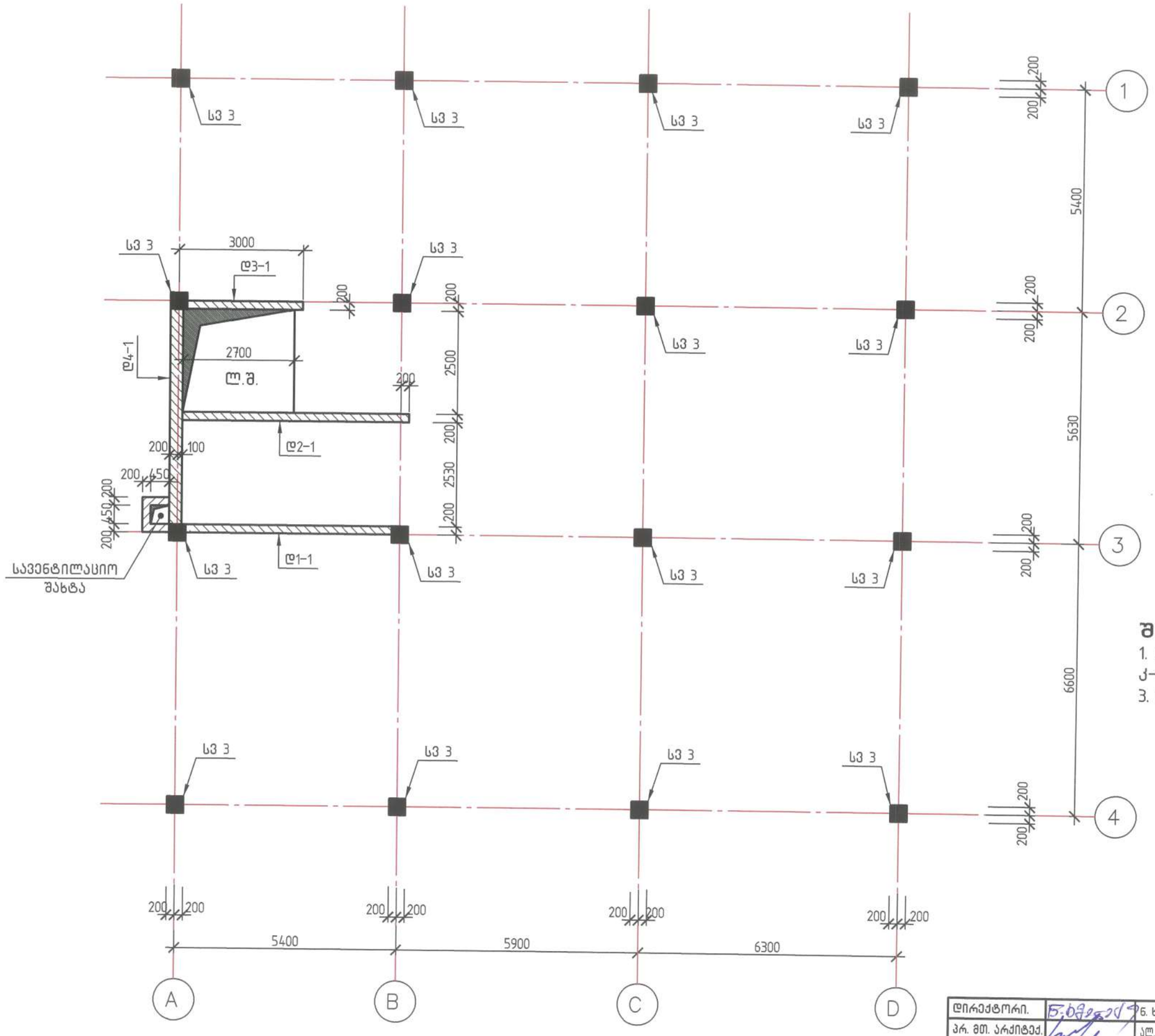

შენიშვნები:

1. დიაფრაგმები დ1-1, დ2-1, დ3-1 იხ. ფურც. კ-21, კ-22.
3. სვეტი სვ 3 იხ. ფურც. კ-19.

2020	დაკვეთა:№		ალბომი №		
ქ. თბილისი, უნივერსიტეტის ქუჩა №34-ში მდებარე /ს/კ 01.14.05.009.080/ დაბალი ინტენსივობის მრავალბინიანი საცხოვრებელი სახლის პროექტი					
დირექტორი.		ნ. ხმალაძე	სვეტებისა და დიაფრაგმების გეგმა. (▽ +2.900)	ფურც.№	კ-15
პრ. მთ. არქიტექ.		ალ. კორკოტაშვილი		შ.პ.ს "ნაფეტვრები"	
პრ. მთ. კონსტრ.		ა. კორკოტაშვილი			

სვეტებისა და დიაფრაგმების გეგმა.
(▽ +6.050) მ1:100

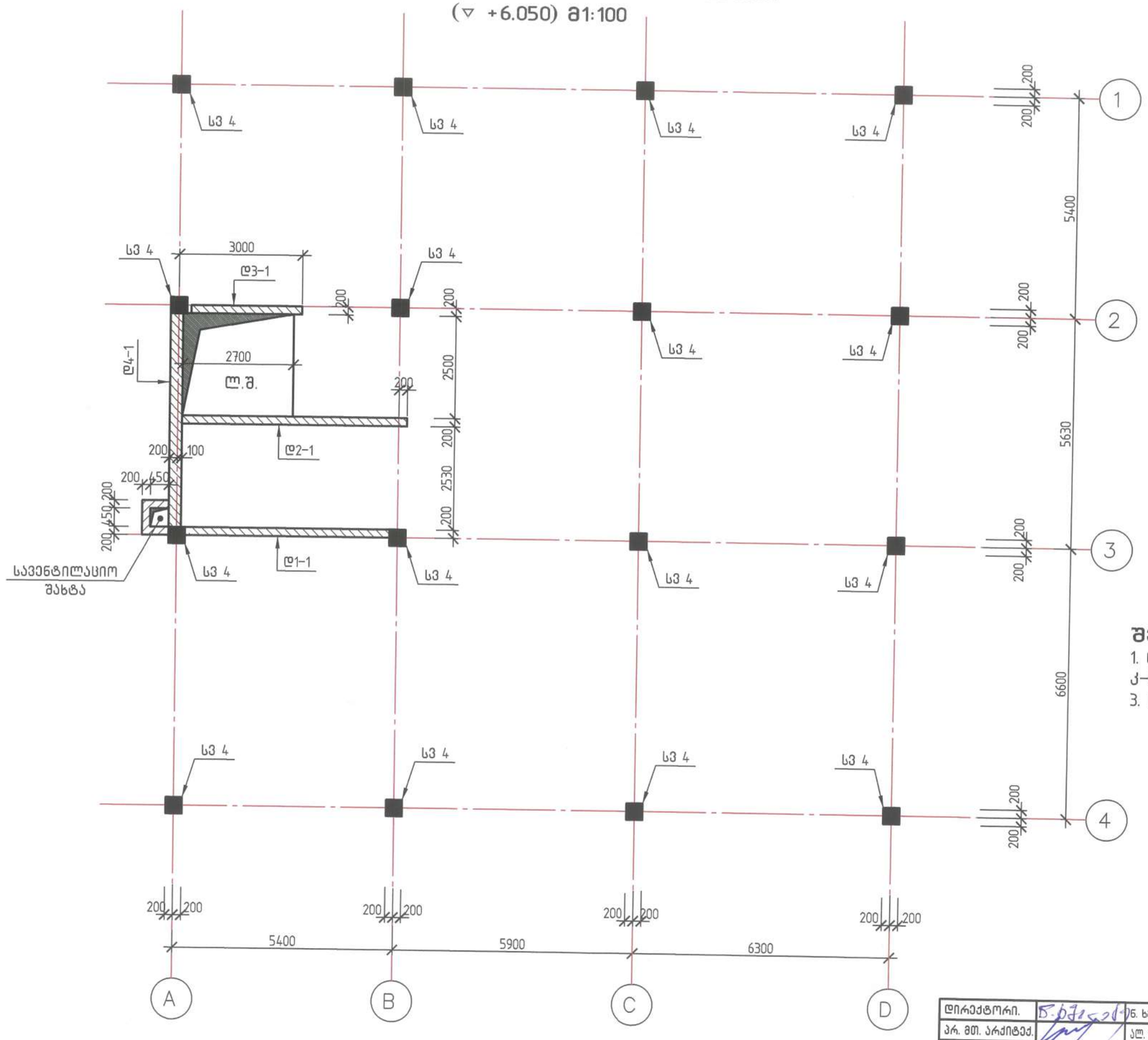

შენიშვნები:

1. დიაფრაგმები დ1-1, დ2-1, დ3-1 იხ. ფურც. კ-21, კ-22.
3. სვეტი სვ4 იხ. ფურც. კ-20.

2020	დაკვეთა:№		ალბომი №		
ქ. თბილისი, უნივერსიტეტის ქუჩა №34-ში მდებარე /ს/კ 01.14.05.009.080/ დაბალი ინტენსივობის მრავალბინიანი საცხოვრებელი სახლის პროექტი					
დირექტორი.	ნ. ხმალაძე	სვეტებისა და დიაფრაგმების გეგმა. (▽ +6.050)		ფურც.№	კ-16
პრ. მთ. არქიტექ.	ალ. კორკოტაშვილი			შ.პ.ს "ნაფეტვრები"	
პრ. მთ. კონსტრ.	ა. კორკოტაშვილი				

სვეტებისა და დიაფრაგმების გეგმა.
(▽ +9.200) მ1:100

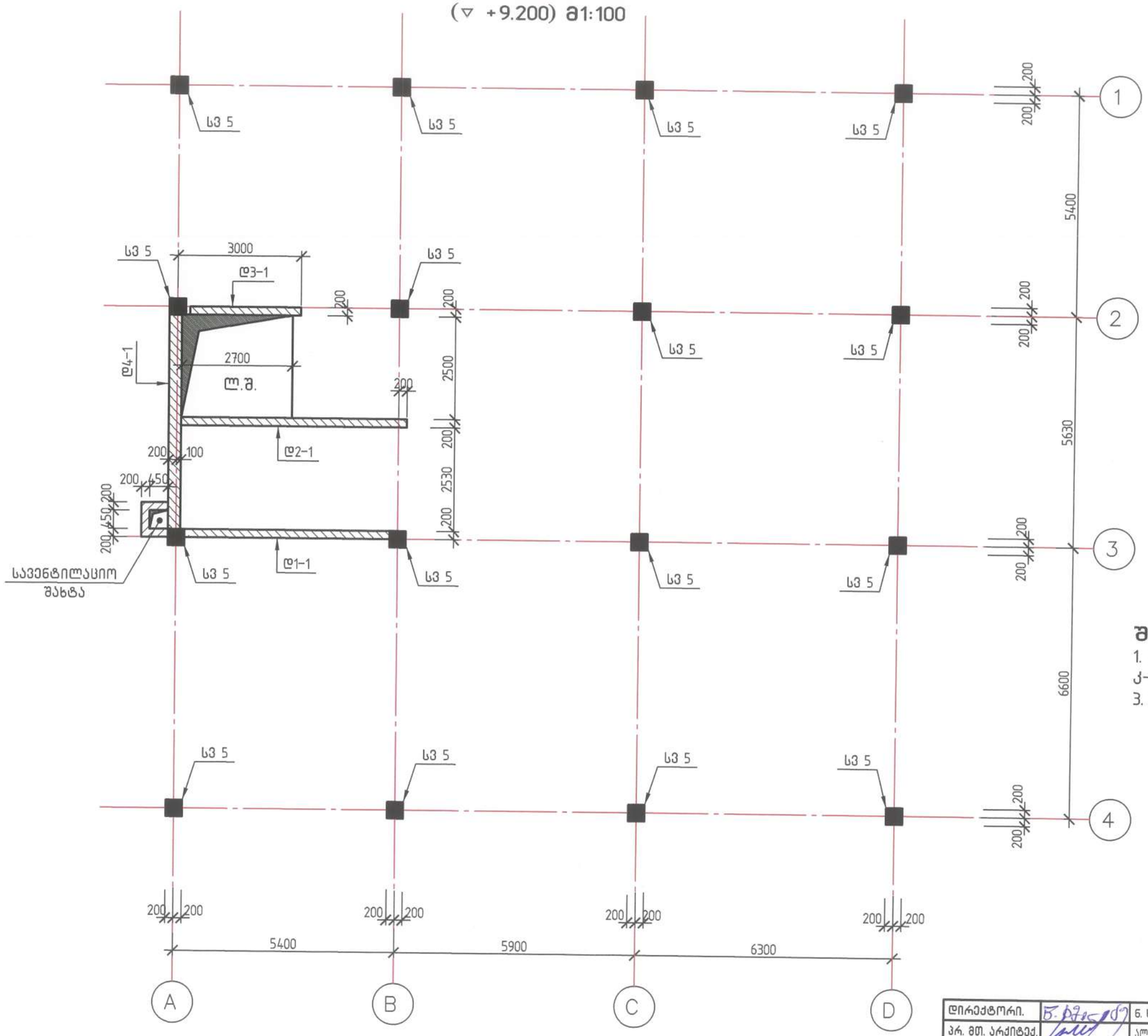

შენიშვნები:

1. დიაფრაგმები დ1-1, დ2-1, დ3-1 იხ. ფურც. კ-21, კ-22.
3. სვეტი სვ5 იხ. ფურც. კ-20.

2020	დაკვეთა:№	ალბომი №			
ქ. თბილისი, უნივერსიტეტის ქუჩა №34-ში მდებარე /ს/კ 01.14.05.009.080/ დაბალი ინტენსივობის მრავალბინიანი საცხოვრებელი სახლის პროექტი					
დირექტორი.	ნ. ხმალაძე	სვეტებისა და დიაფრაგმების გეგმა. (▽ +9.200)	ფურც.№	კ-17	
პრ. მთ. არქიტექ.	ალ. კორკოტაშვილი		შ.პ.ს "ნაფეტვრები"		
პრ. მთ. კონსტრ.	ა. კორკოტაშვილი				

სარდაფის კედლის კვეთი 1–1.
(72.00 ბრძ.მ) მ 1:25

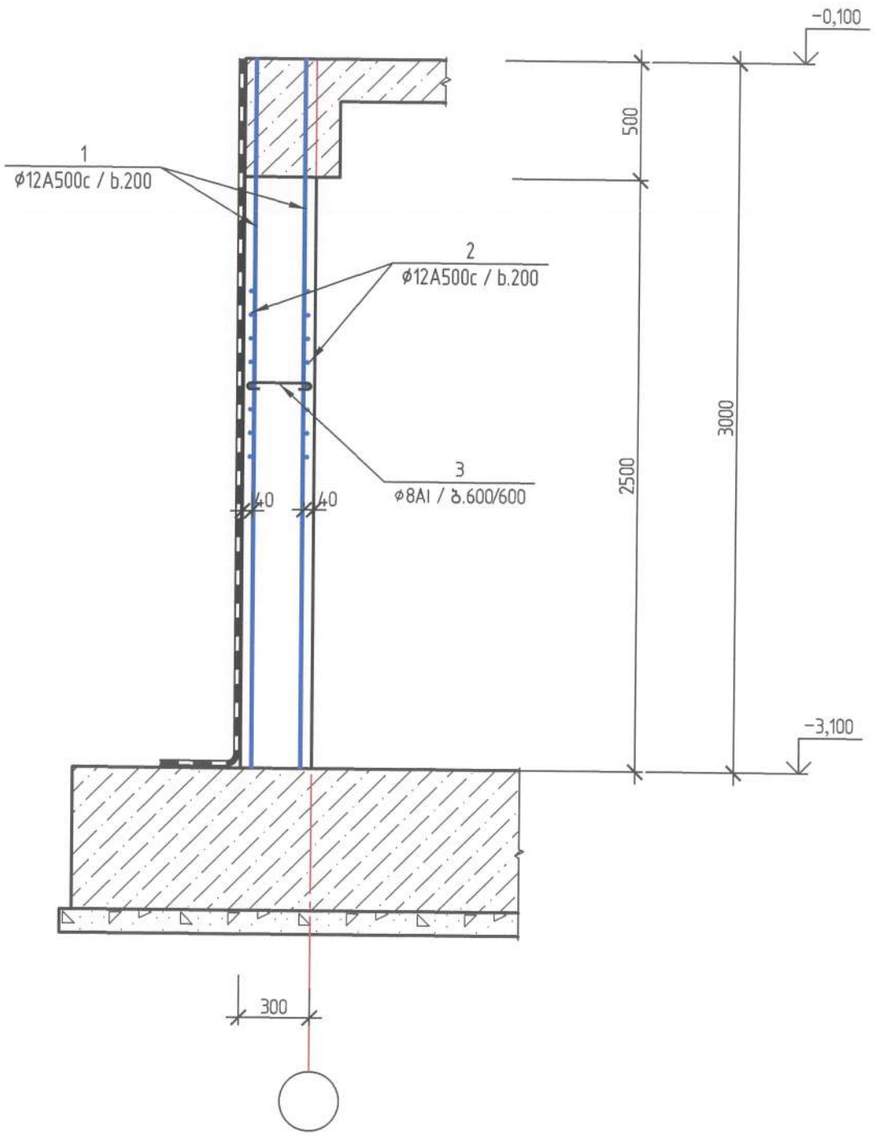

სარდაფის სვეტი სვ1 (16 ც.)
მ 1:50

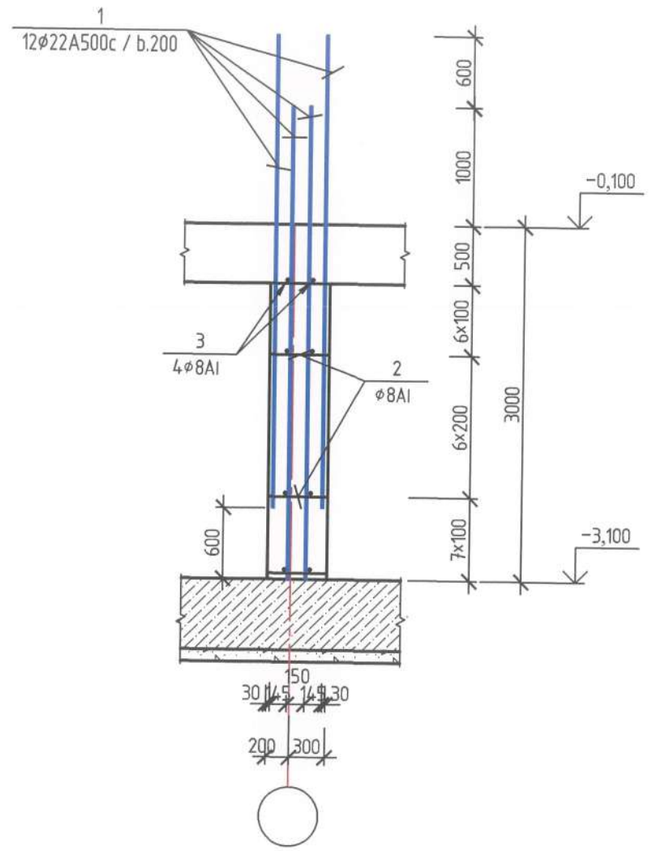

2–2
მ 1:20

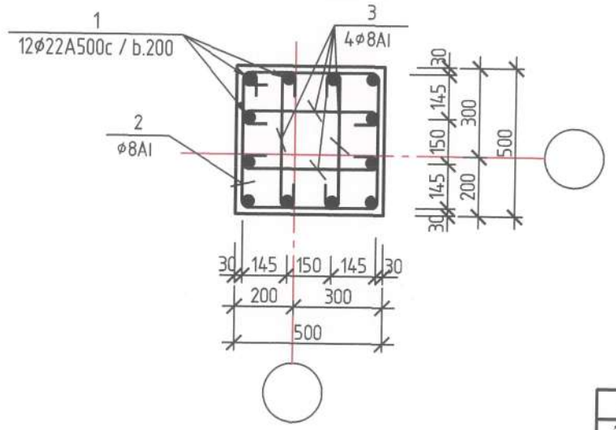

2020	დაკვეთა:№		ალბომი №	
ქ. თბილისი, უნივერსიტეტის ქუჩა №34–ში მდებარე ს/კ 01.14.05.009.080/ დაბალი ინტენსივობის მრავალბინიანი საცხოვრებელი სახლის პროექტი				
დირექტორი.		ნ. ხმალაძე	სარდაფის კედლისა და სვეტი სვ1–ს დაარმატურება	ფურც.№ კ–18
პრ. მთ. არქიტექ.		ალ. კორკოტაშვილი		შ.პ.ს "ნაფეტვრები"
პრ. მთ. კონსტრ.		ა. კორკოტაშვილი		

სარდაფის სვეტი ს32 (16 ც.)
მ 1:50

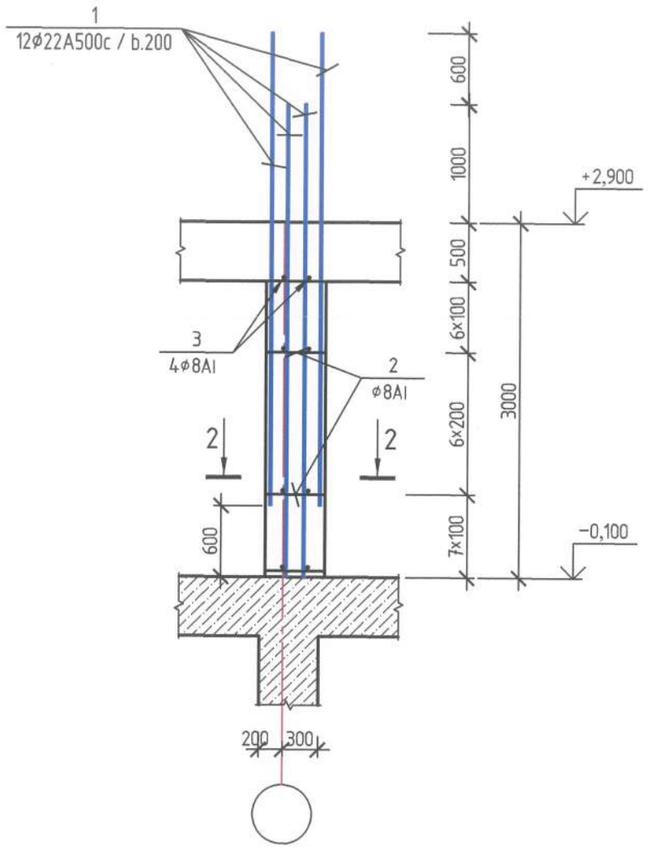

სარდაფის სვეტი ს33 (16 ც.)
მ 1:50

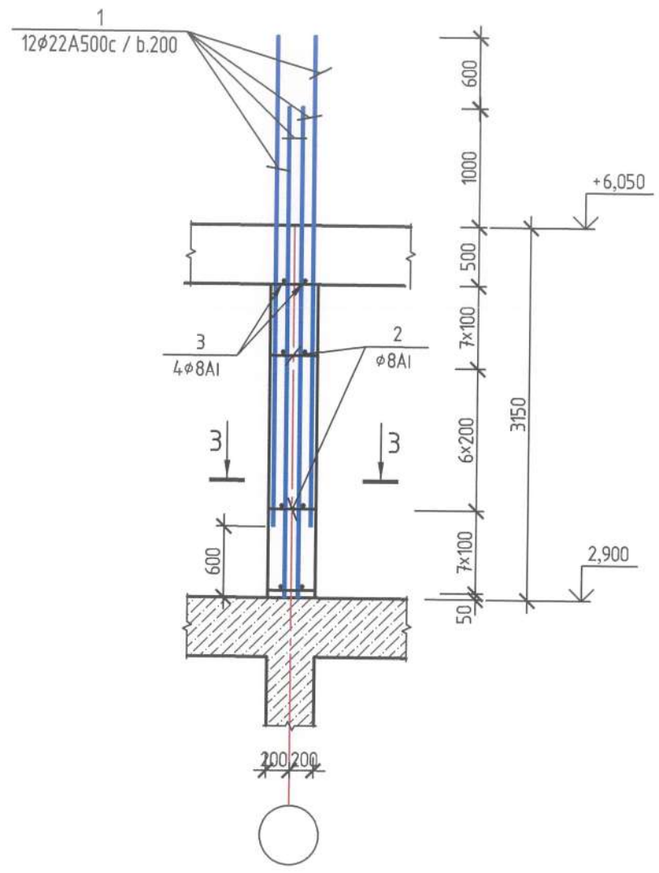

2–2
მ 1:20

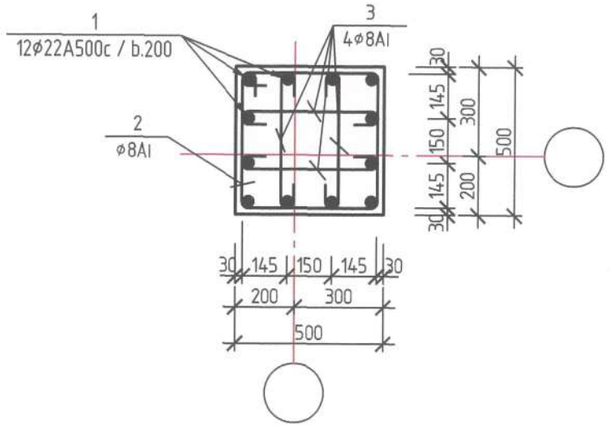

3–3
მ 1:20

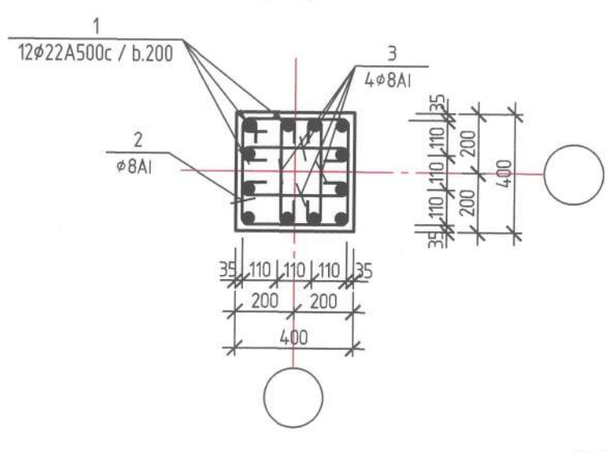

2020	დაკვეთა:№		ალბომი №	
ქ. თბილისი, უნივერსიტეტის ქუჩა №34-ში მდებარე ს/კ 01.14.05.009.080/ დაბალი ინტენსივობის მრავალბინიანი საცხოვრებელი სახლის პროექტი				
დირექტორი.		ნ. ხმალაძე	სვეტი ს31 და ს33	ფურც.№ ს-19
პრ. მთ. არქიტექ.		ალ. კორკოტაშვილი		შ.პ.ს "ნაფეტვრები"
პრ. მთ. კონსტრ.		ა. კორკოტაშვილი		

სარდაფის სვეტი ს34 (16 ც.)
მ 1:50

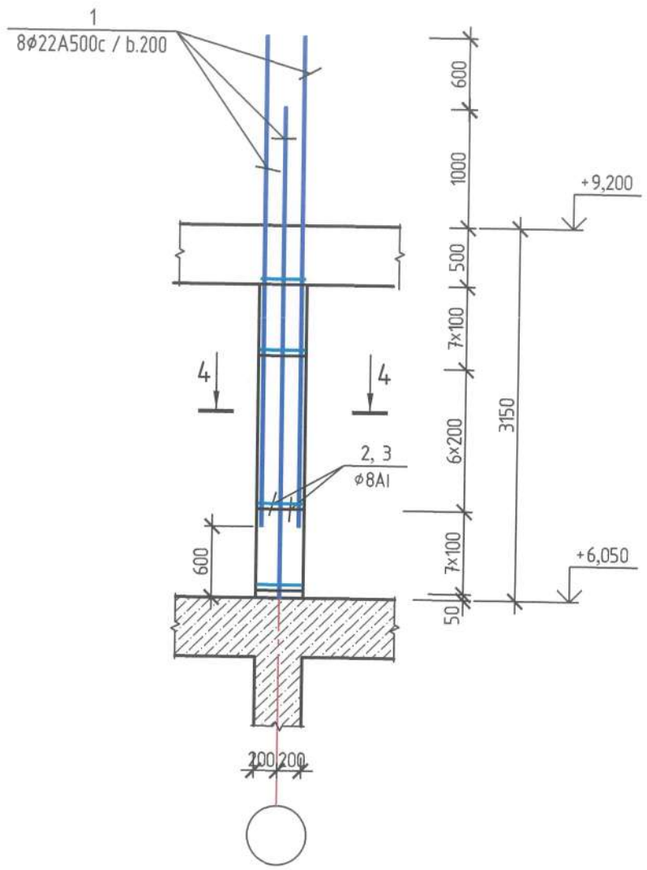

სარდაფის სვეტი ს35 (16 ც.)
მ 1:50

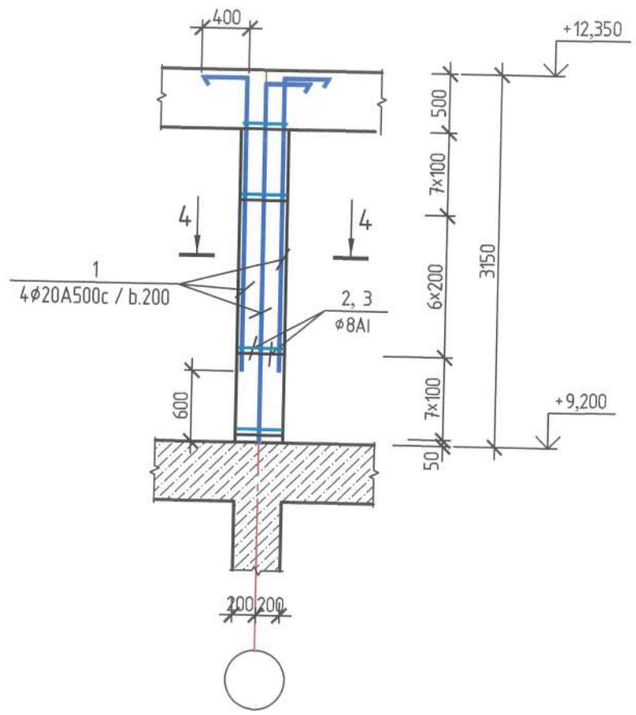

4–4ა
1:20

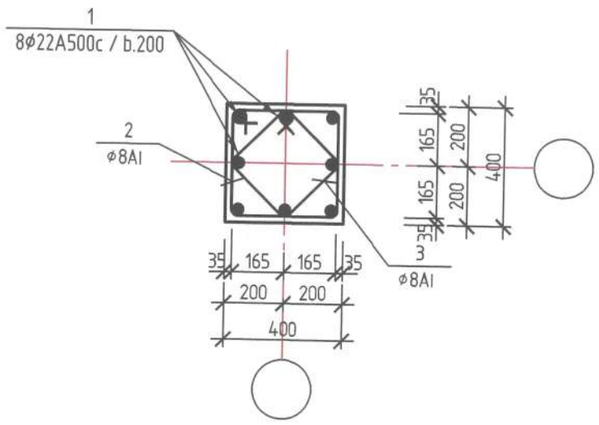

2020	დაკვეთა:№		ალბომი №	
ქ. თბილისი, უნივერსიტეტის ქუჩა №34–ში მდებარე /ს/კ 01.14.05.009.080/ დაბალი ინტენსივობის მრავალბინიანი საცხოვრებელი სახლის პროექტი				
დირექტორი.		ნ. ხმალაძე	სვეტი ს34 და ს35	ფურც.№ კ–20
პრ. მთ. არქიტექ.		ალ. კორკოტაშვილი		შ.პ.ს "ნაფეტვრები"
პრ. მთ. კონსტრ.		ა. კორკოტაშვილი		

დიაფრაგმა დ1 (2 ც.), დ1–1 (3 ც.)
მ 1:50

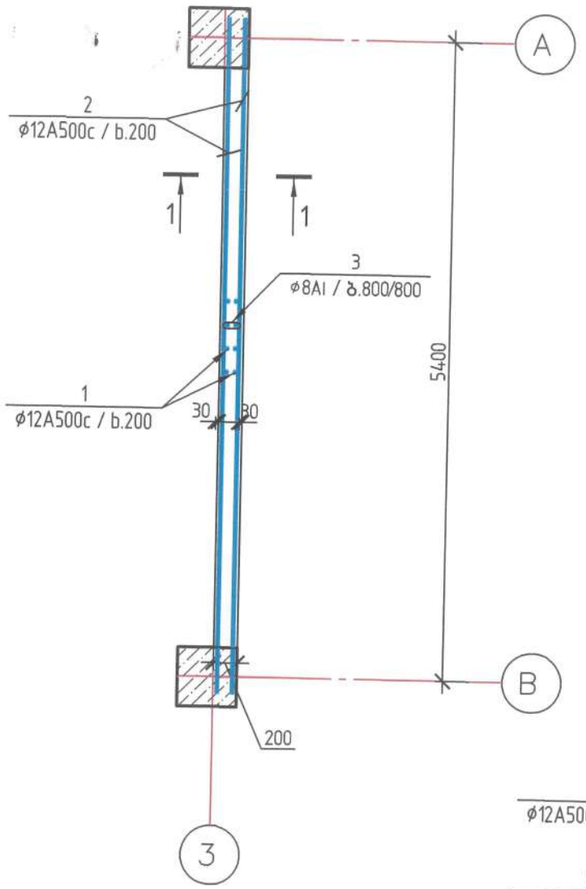

დიაფრაგმა დ2 (2 ც.), დ2–1 (3 ც.)
მ 1:50

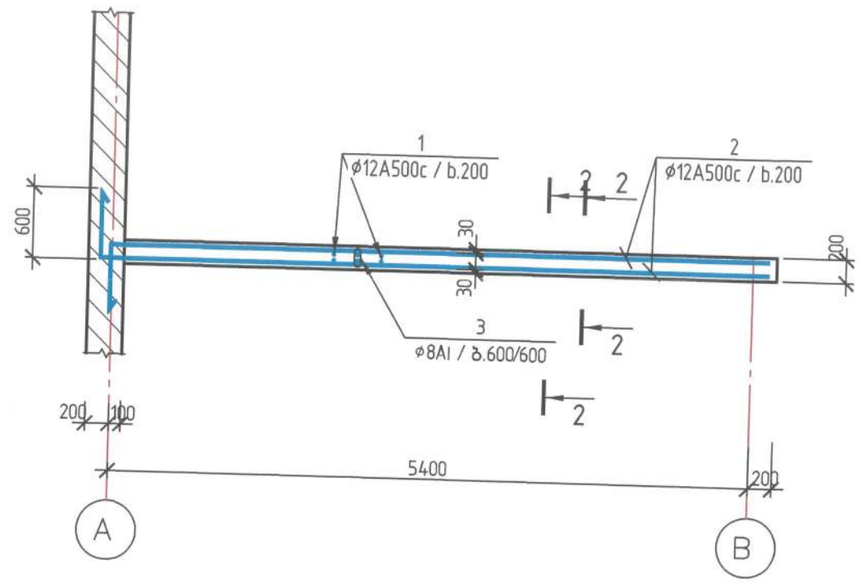

1–1
მ 1:50

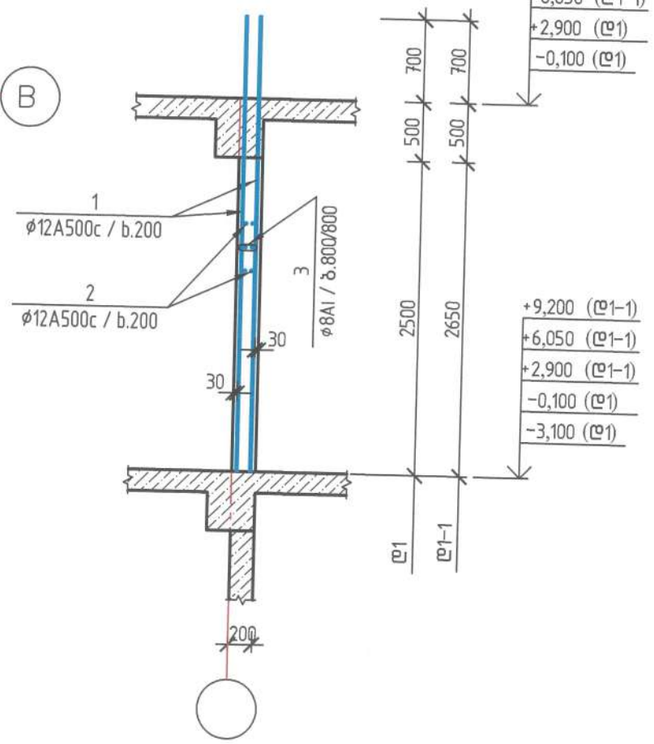

2–2
მ 1:50

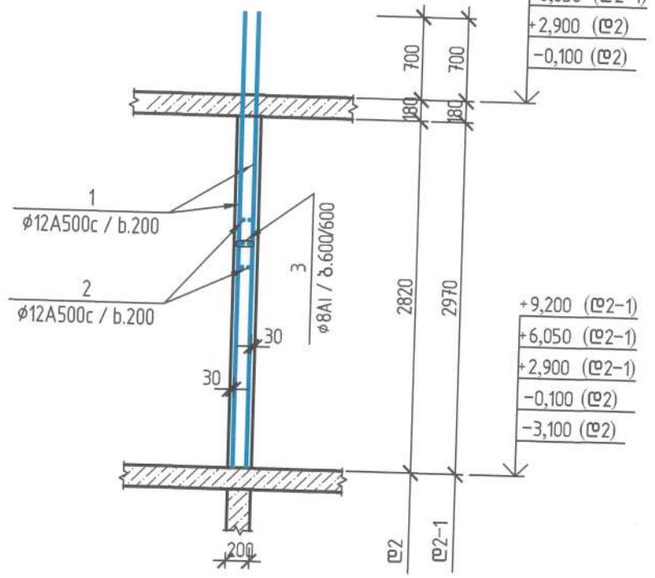

2020	დაკვეთა:№		ალბომი №	
ქ. თბილისი, უნივერსიტეტის ქუჩა №34–ში მდებარე /ს/კ 01.14.05.009.080/ დაბალი ინტენსივობის მრავალბინიანი საცხოვრებელი სახლის პროექტი				
დირექტორი.		ნ. ხმალაძე	დიაფრაგმა დ1, დ1–1, დ2, დ2–1	ფურც.№ ა–21
პრ. მთ. არქიტექ.		ალ. კორკოტაშვილი		შ.პ.ს "ნაფეტვრები"
პრ. მთ. კონსტრ.		ა. კორკოტაშვილი		

დიაფრაგმა დ3 (2 ც.), დ3-1 (3 ც.)
მ 1:50

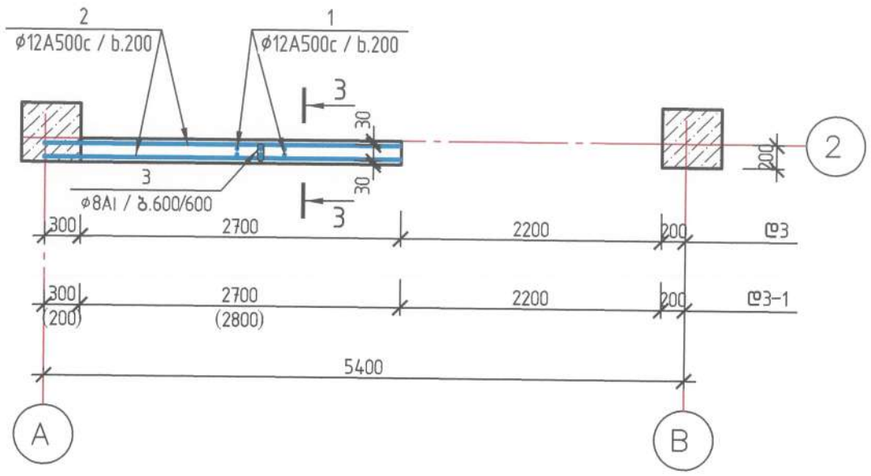

3-3მ
1:50

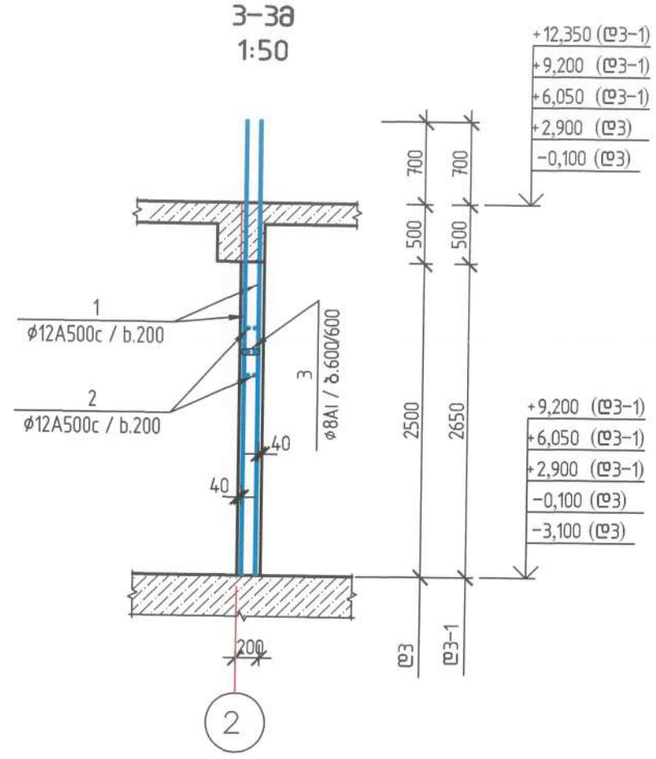

დიაფრაგმა დ4 (1 ც.), დ4-1 (3 ც.)
მ 1:50

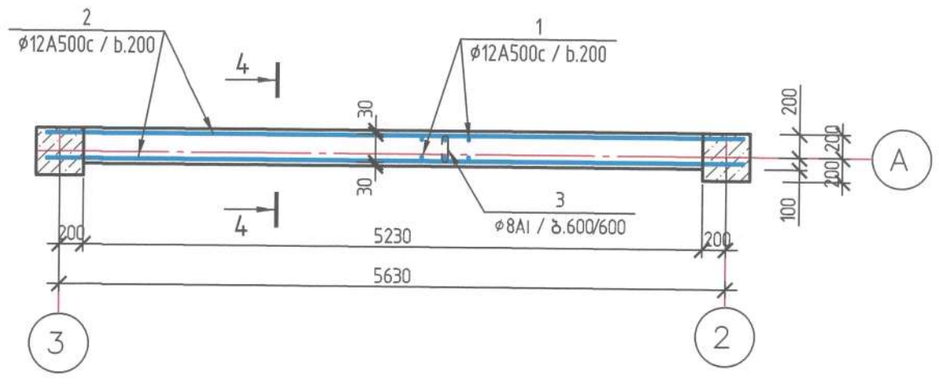

4-4მ
1:50

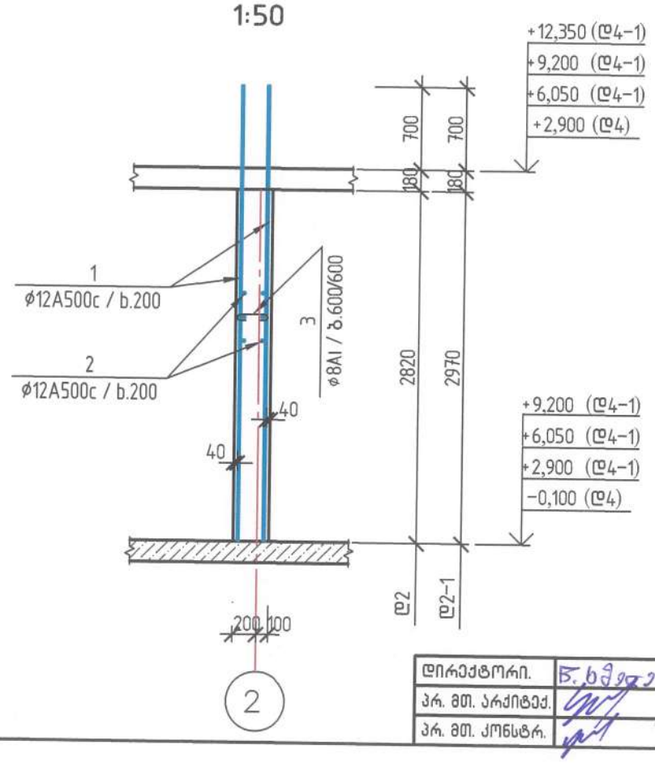

2020	დაკვეთა:№		ალბომი №		
ქ. თბილისი, უნივერსიტეტის ქუჩა №34-ში მდებარე /ს/კ 01.14.05.009.080/ დაბალი ინტენსივობის მრავალბინიანი საცხოვრებელი სახლის პროექტი					
დირექტორი.		ნ. ხმალაძე	დიაფრაგმა დ3, დ3-1, დ4, დ4-1	ფურც.№	კ-22
პრ. მთ. არქიტექ.		ალ. კორკოტაშვილი		შპს "ნაფეტვრეხი"	
პრ. მთ. კონსტრ.		ა. კორკოტაშვილი			

სავენტილაციო შახტის განშლა.
მ 1:50

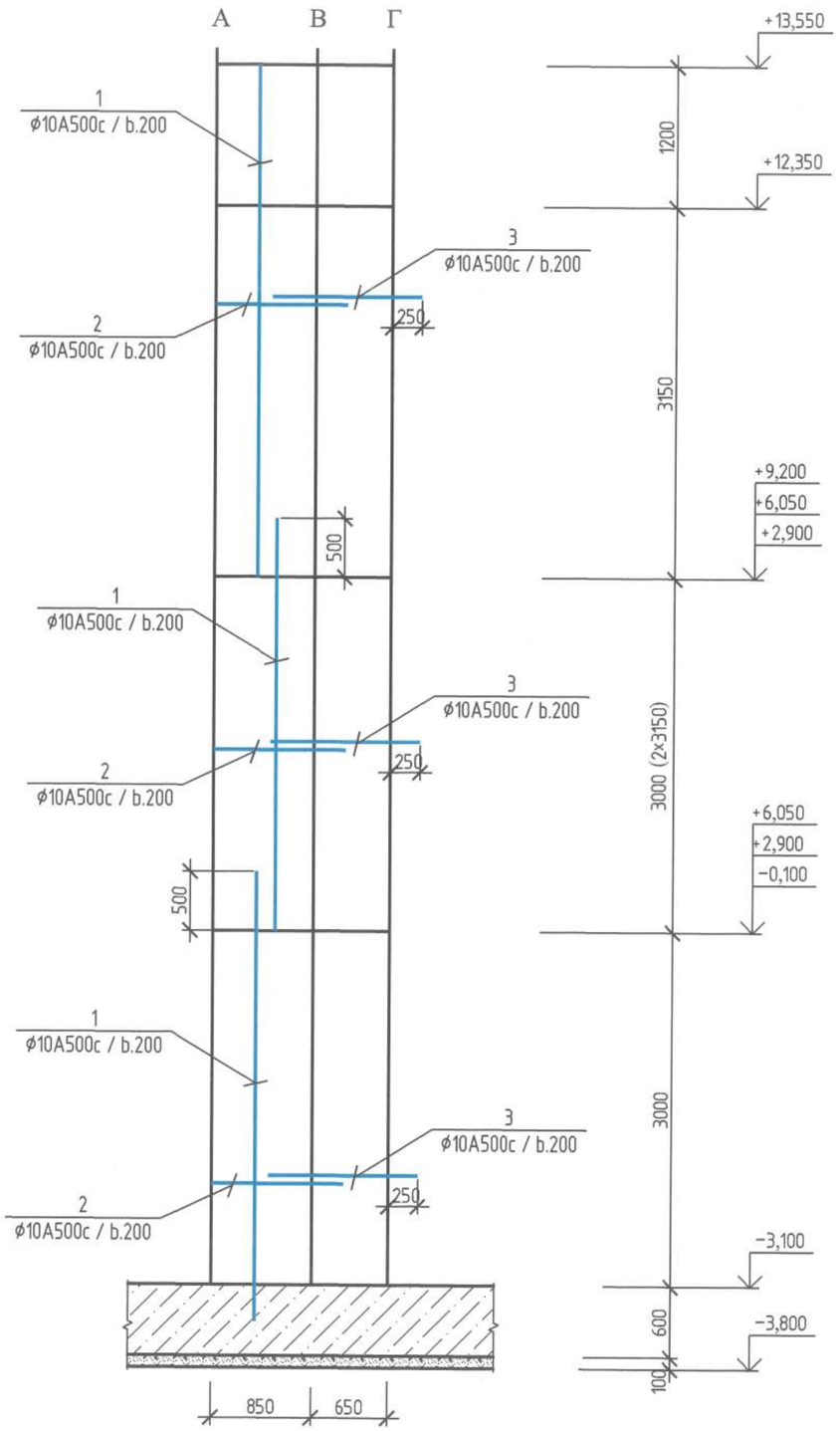

სავენტილაციო შახტის გეგმა.
მ 1:25

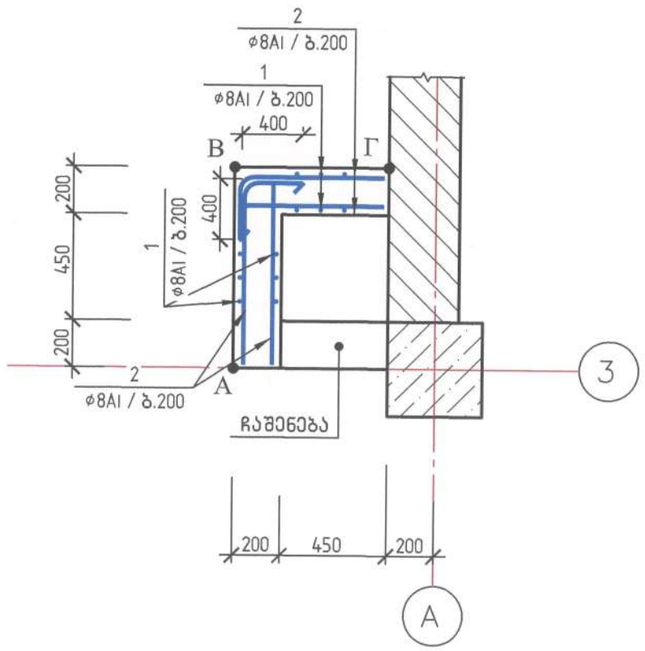

შენიშვნა:
1. სავენტილაციო შახტა მოეწყოს სვეტებთან და დიაფრაგმებთან ერთად.

2020	დაკვეთა:№		ალბომი №	
ქ. თბილისი, უნივერსიტეტის ქუჩა №34-ში მდებარე /ს/კ 01.14.05.009.080/ დაბალი ინტენსივობის მრავალბინიანი საცხოვრებელი სახლის პროექტი				
დირექტორი.		ნ. ხმალაძე	სავენტილაციო შახტის მოწყობა	ფურც.№ კ-23
პარ. მთ. არქიტექ.		ალ. კორკოტაშვილი		შ.პ.ს "ნაფეტვრები"
პარ. მთ. კონსტრ.		ა. კორკოტაშვილი		

გადახურვა ▽ −0.100. გეგმა.
მ1:100

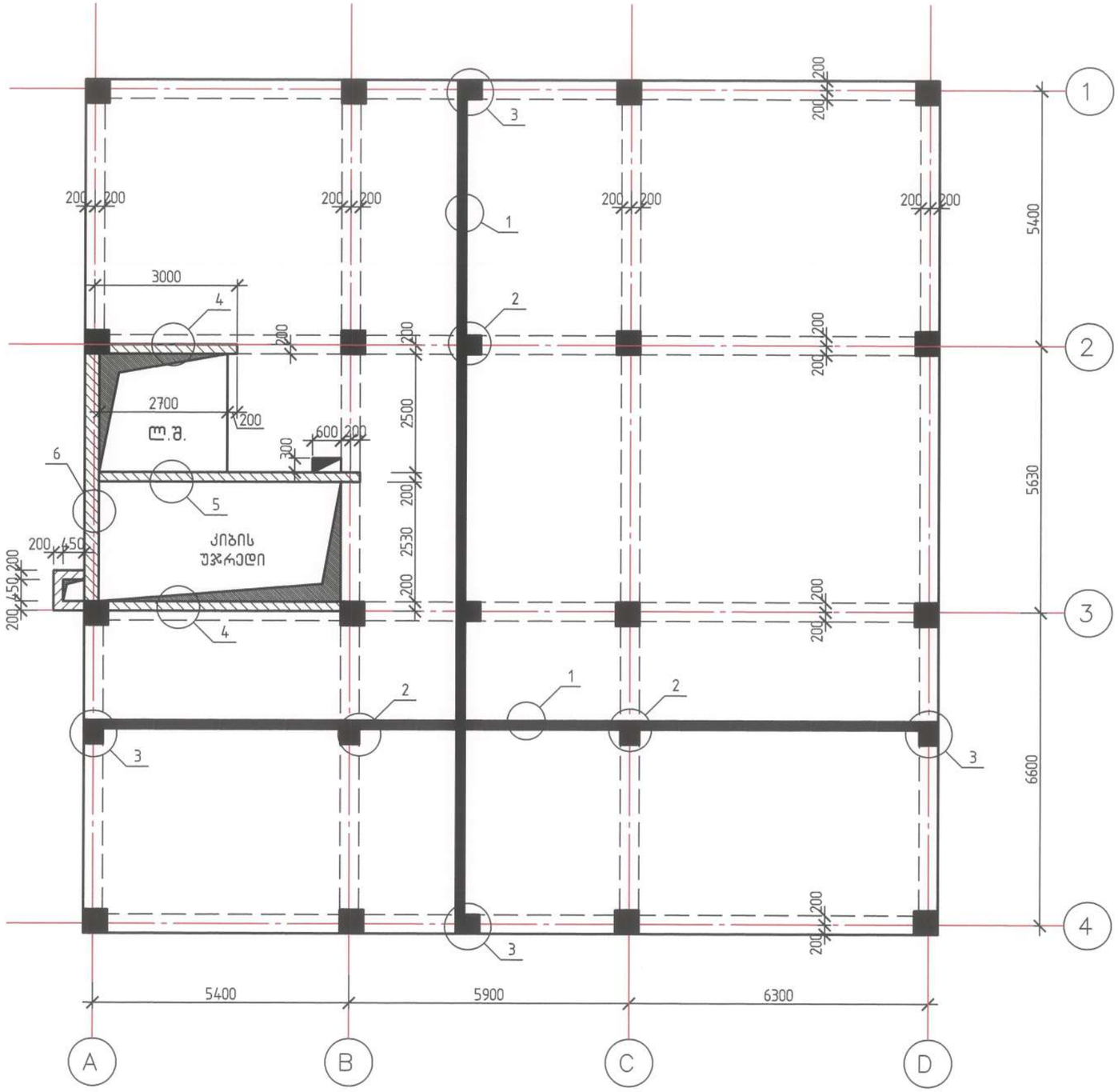

შენიშვნები:

1. მონოლითური ფილის დაარმატურება ხდება ორმაგი ბადით უწყვეტად. არმატურის პირაპირები ეწყობა ჭადრაკული განლაგებით, გადადებით (ℓგად.≥70 სმ).
2. მონოლითურ რიგელებში არმატურის პირაპირები ეწყობა გადადებით:
   ა) ქვედა შრეში საყრდენებზე სვეტის კვეთის ორმხრივი მთლიანი გავლით;
   ბ) ზედა შრეში მალის 1/3-ის ზონაში.
3. საკიდების ბიჯი მივიღოთ:
   საყრდენებზე მალის 1/4-ის ზონაში −10 სმ, ხოლო შუა მალში−20 სმ.
4. რიგელის ზედა მუშა არმატურა ჩაიღუნოს განაპირა და კუთხის სვეტების კვეთის გარე კიდესთან ჩგად. ≥ 50 სმ, ხოლო იქ სადაც მოწყობილია კონსოლური ნაწილი ორივე შრის არმატურა მოეწყოს კონსოლის ბოლომდე.

2020	დაკვეთა:№		ალბომი №	
ქ. თბილისი, უნივერსიტეტის ქუჩა №34-ში მდებარე /ს/კ 01.14.05.009.080/ დაბალი ინტენსივობის მრავალბინიანი საცხოვრებელი სახლის პროექტი				
დირექტორი.		ნ. ხვალაძე	გადახურვა ▽ −0.100. გეგმა.	ფურც.№ ა-24
პრ. მთ. არქიტექ.		ალ. კორკოტაშვილი		შ.პ.ს "ნაფეტვრები"
პრ. მთ. კონსტრ.		ა. კორკოტაშვილი		

გადახურვა ▽▽ 2.900, 6.050, 9.200 და 12.350. გეგმა. (4 დონე)
მ1:100

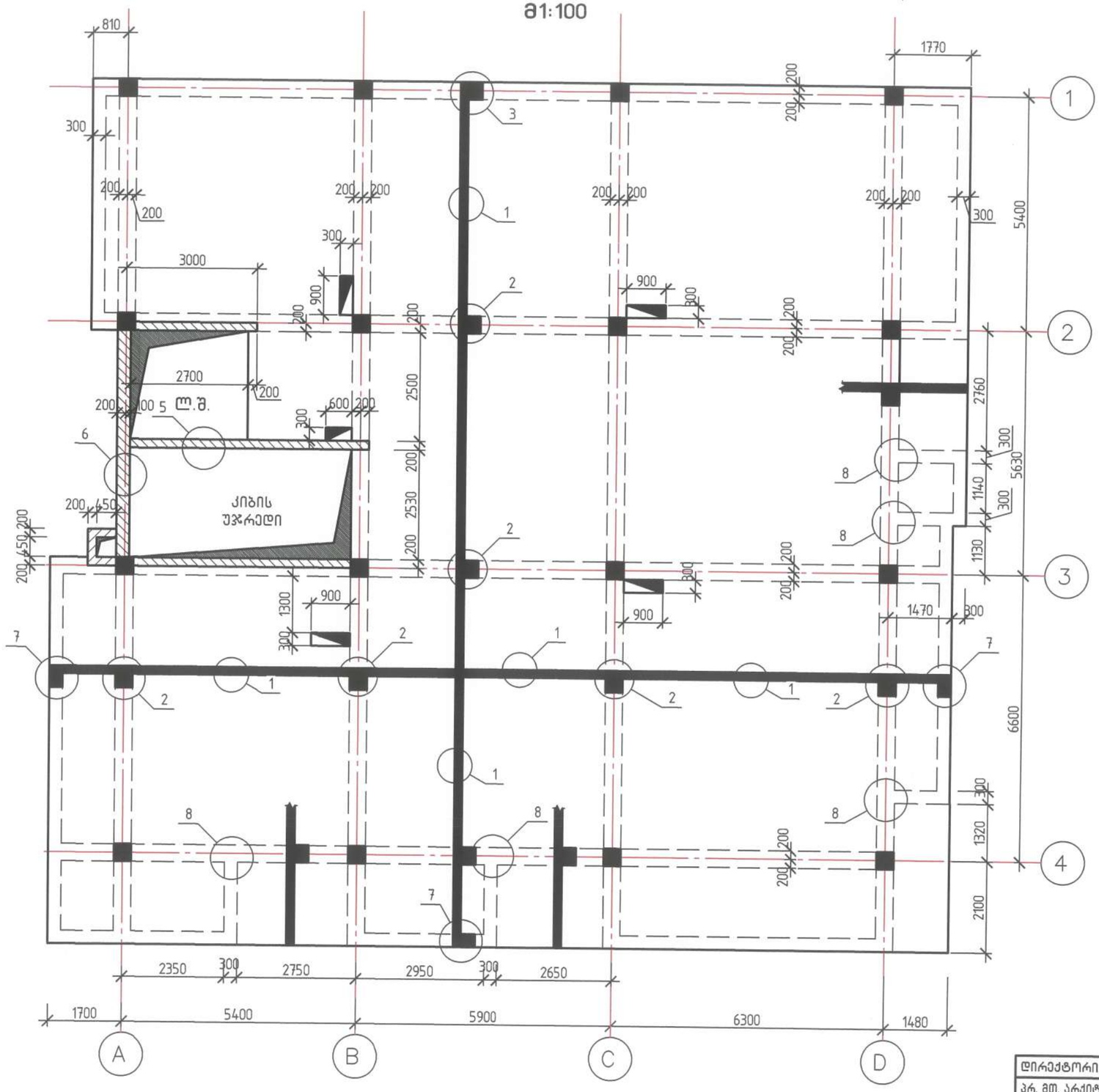

სავენტილაციო ხვრელების დაარმატურება დამატებითი ღეროებით. გეგმა.
მ1:50

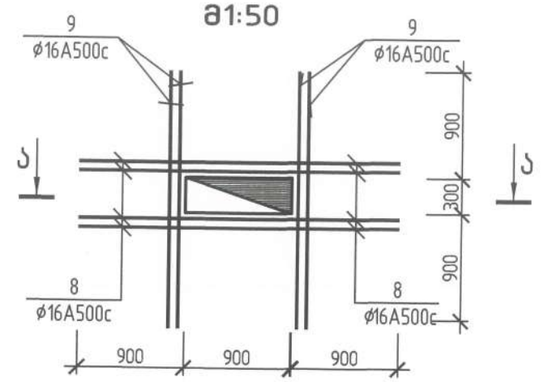

ა–ა.
მ1:50

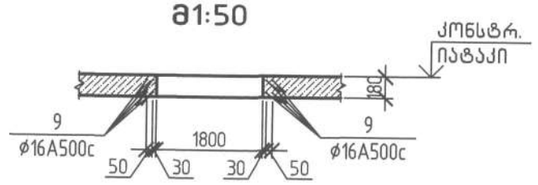

შენიშვნები:

1. გადახურვის ფილაში (▽12.350) წინასწარ მოთავსდეს პარაპეტის მონოლითური რკინაბეტონის ჩანართების არმატურა, იხ. კვეთი გ–გ.

2020	დაკვეთა:№		ალბომი №	
ქ. თბილისი, უნივერსიტეტის ქუჩა №34–ში მდებარე /ს/კ 01.14.05.009.080/ დაბალი ინტენსივობის მრავალბინიანი საცხოვრებელი სახლის პროექტი				
დირექტორი.	ბ. ხმალაძე	გადახურვა ▽▽ 2.900, 6.050, 9.200 და 12.350. გეგმა.	ფურც.№	კ–25
პრ. მთ. არქიტექ.	ალ. კორკოტაშვილი		შ.პ.ს "ნაფეტვრები"	
პრ. მთ. კონსტრ.	ა. კორკოტაშვილი			

გადახურვის დეტალები

დეტ. 1
მ 1:25

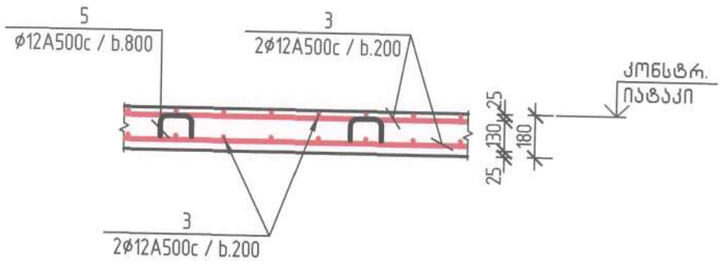

დეტ. 2
მ 1:25

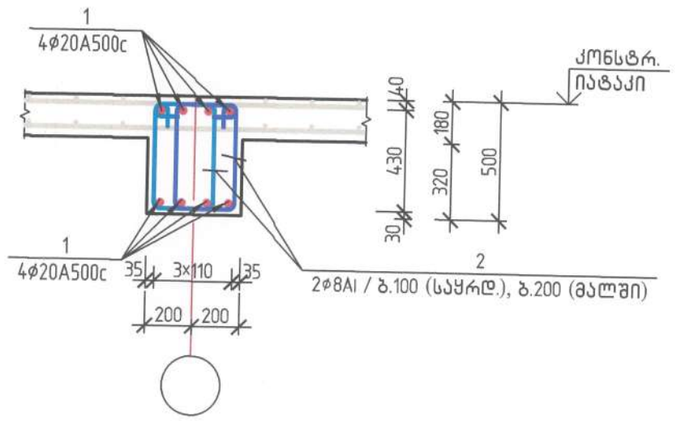

დეტ. 3
მ 1:25

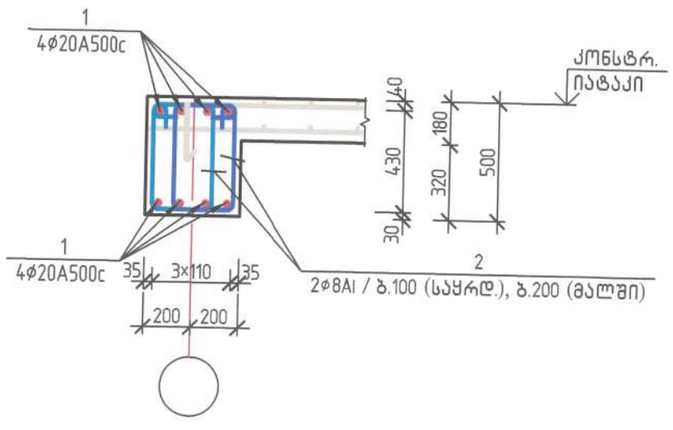

დეტ. 4
მ 1:25

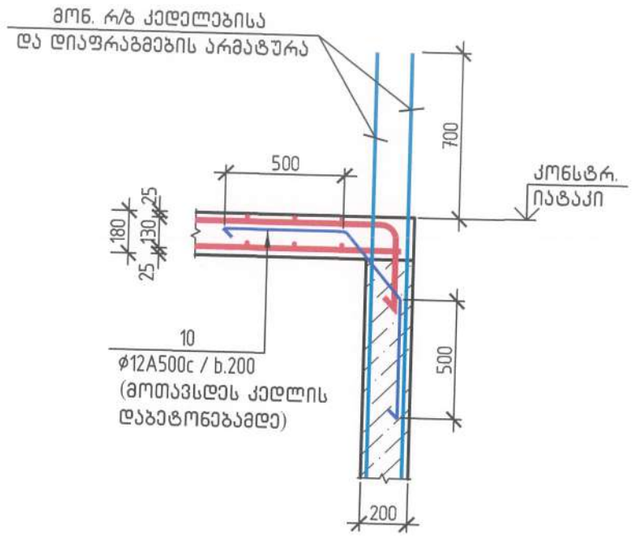

დეტ. 5, (დეტ. 6)
მ 1:25

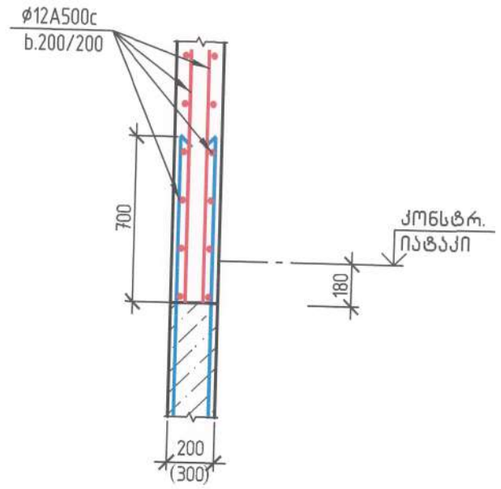

2020	დაკვეთა:№		ალბომი №	
ქ. თბილისი, უნივერსიტეტის ქუჩა №34-ში მდებარე /ს/კ 01.14.05.009.080/ დაბალი ინტენსივობის მრავალბინიანი საცხოვრებელი სახლის პროექტი				
დირექტორი.		ნ. ხმალაძე	გადახურვის დეტალები დეტ. 1 ÷ დეტ. 6	ფურც.№ / ჯ-26
პრ. მთ. არქიტექ.		ალ. კორკოტაშვილი		
პრ. მთ. კონსტრ.		ა. კორკოტაშვილი		შ.პ.ს "ნაფეტვრები"

გადახურვის დეტალები

დეტ. 7 (კვეთი ა–ა)
მ 1:25

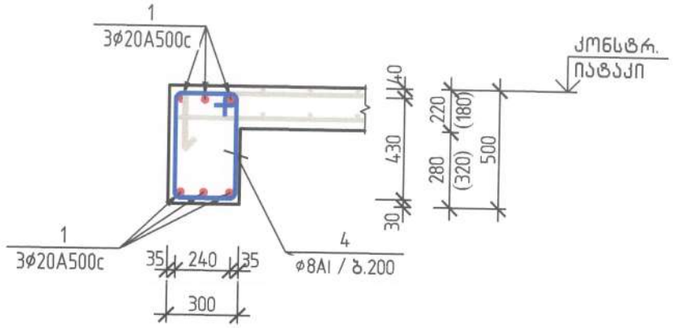

დეტ. 8
მ 1:25

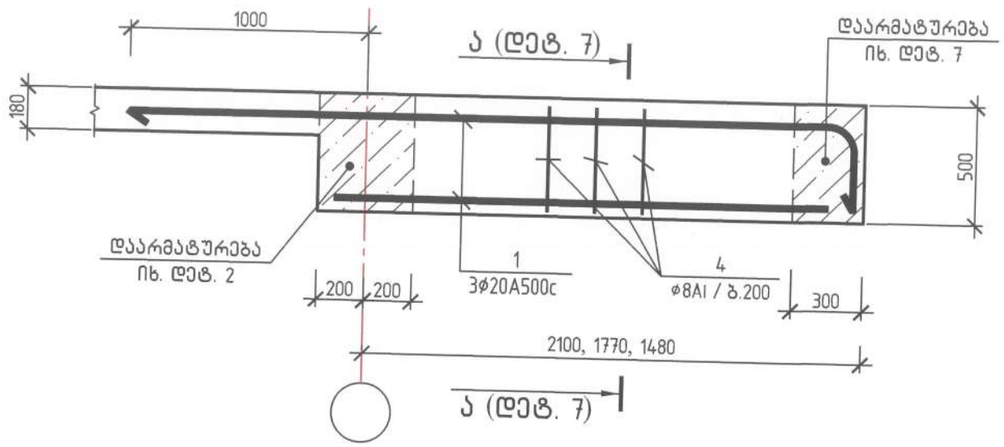

რიგელების საყრდენი კვანძები

განაპირა (კვ. A)
მ 1:25

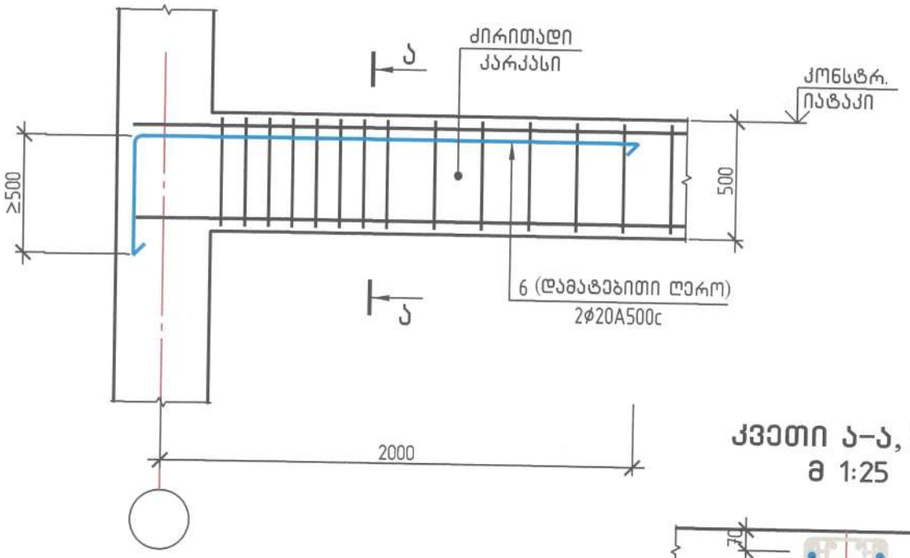

შუალედური (კვ. B)
მ 1:25

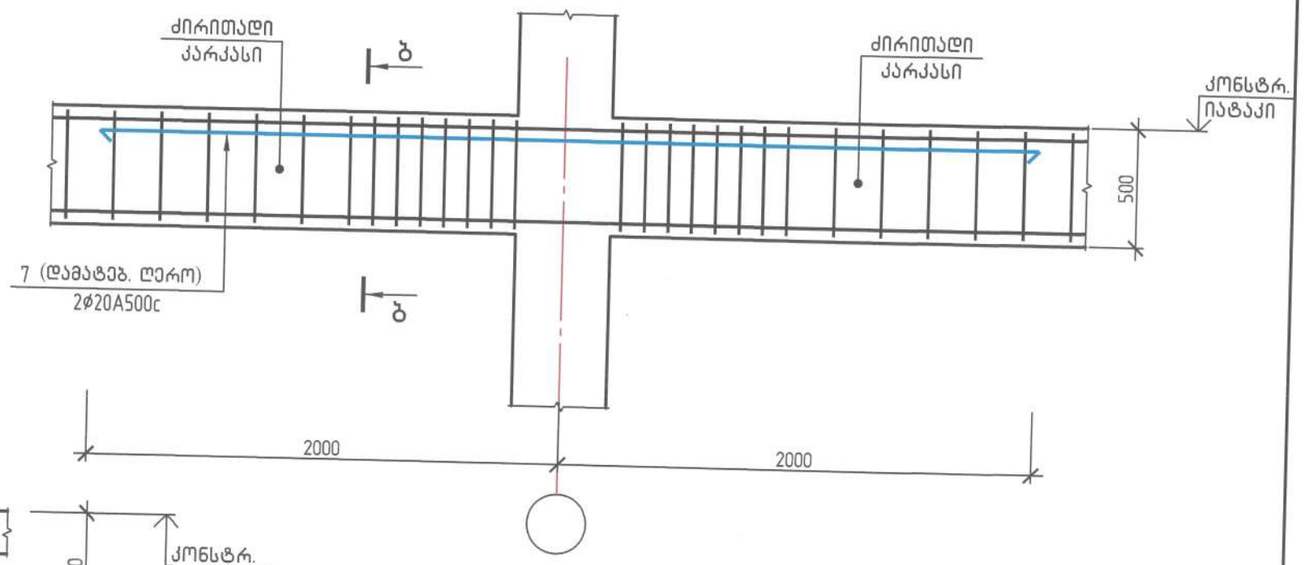

კვეთი ა–ა, ბ–ბ
მ 1:25

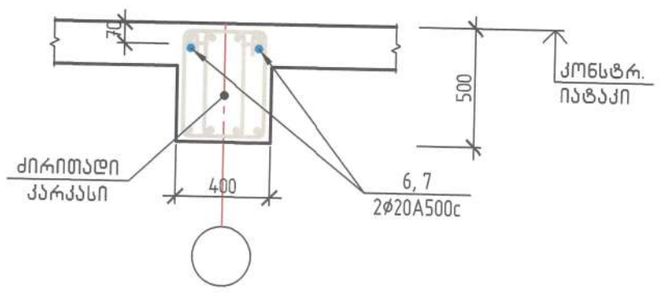

2020	დაკვეთა:№		ალბომი №
ქ. თბილისი, უნივერსიტეტის ქუჩა №34–ში მდებარე /ს/კ 01.14.05.009.080/ დაბალი ინტენსივობის მრავალბინიანი საცხოვრებელი სახლის პროექტი			
დირექტორი.	ნ. ხმალაძე	გადახურვის დეტალები დეტ. 7, დეტ. 8. რიგელების საყრდენი კვანძები	ფურც.№ კ–27
პრ. მთ. არქიტექ.	ალ. კორკოტაშვილი		
პრ. მთ. კონსტრ.	ა. კორკოტაშვილი		შ.პ.ს. "ნაფეტვრები"

მონოლითური რ/ბ კედლების სქემა. გეგმა ▽12.350. მ1:100

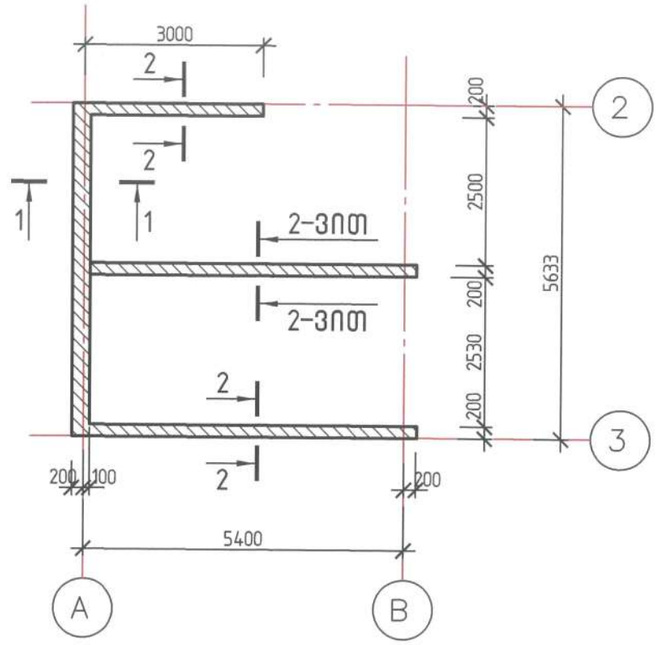

ლიფტის სამანქანოს გადახურვა. გეგმა ▽13.100 მ1:100

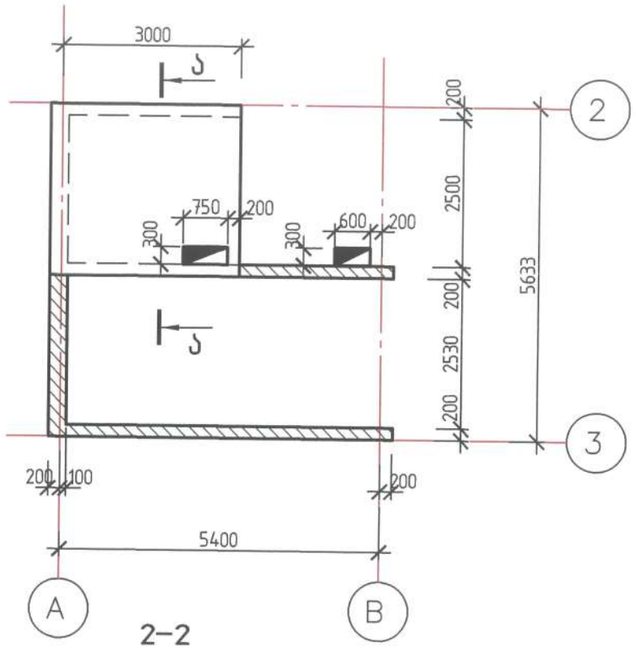

1–1 მ1:25

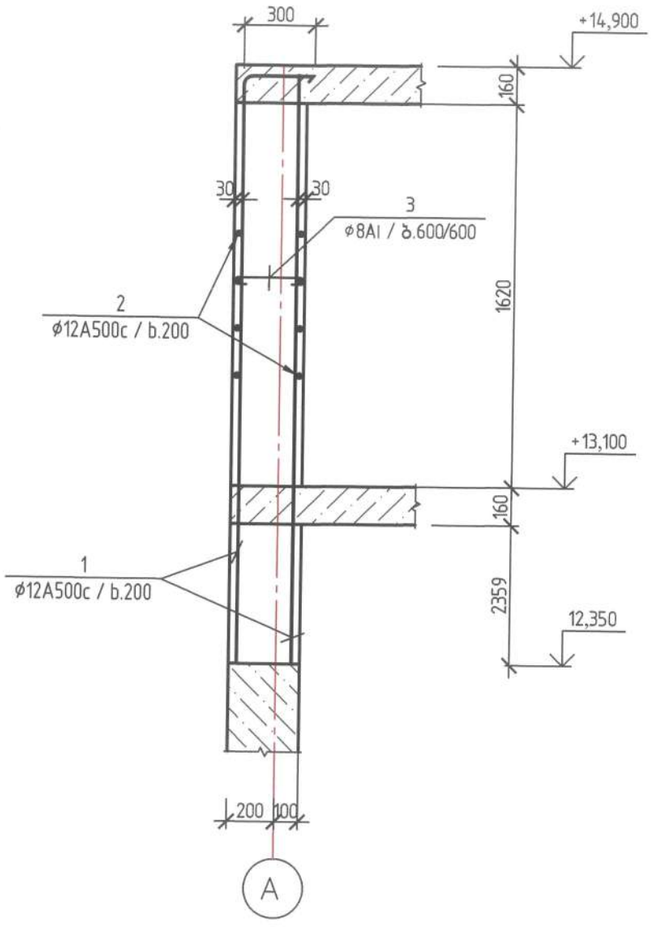

კიბე-ლიფტის უჯრედის გადახურვა. გეგმა ▽14.900 მ1:100

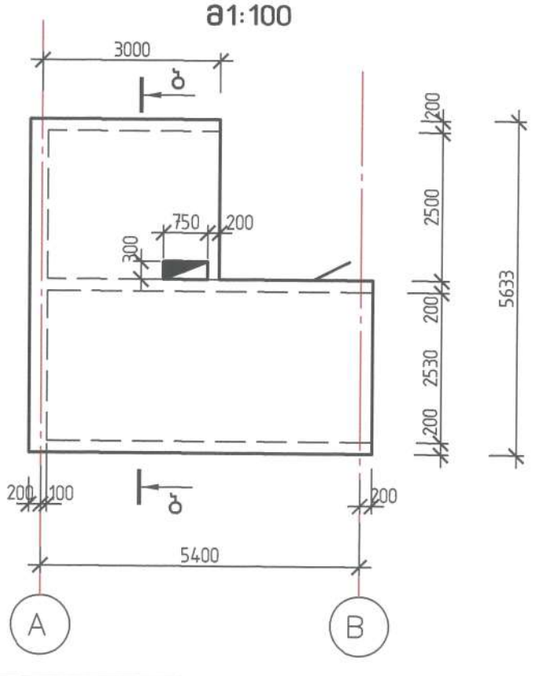

2–2 მ1:25

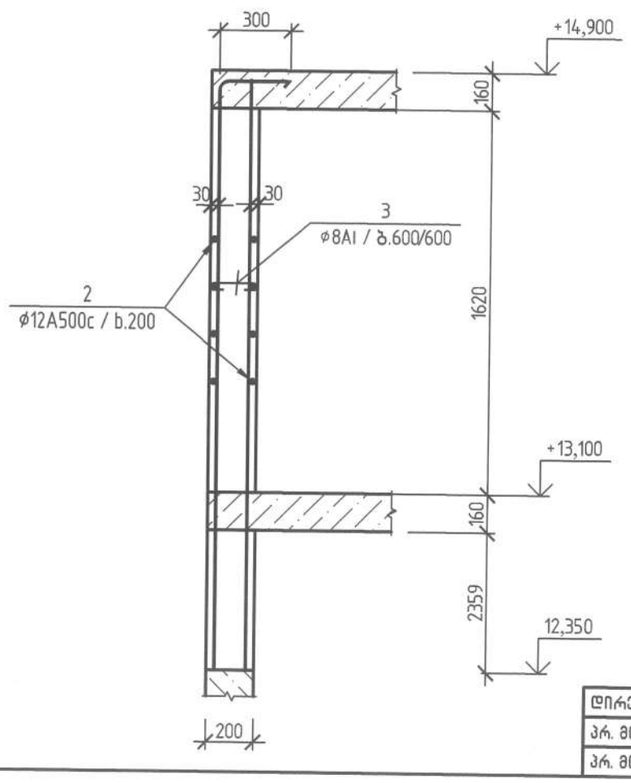

შენიშვნები:

1. გადახურვის ჭრილები ა-ა, ბ-ბ იხ. ფურც. კ-30.

2020	დაკვეთა:№		ალბომი №	
ქ. თბილისი, უნივერსიტეტის ქუჩა №34-ში მდებარე ს/კ 01.14.05.009.080/ დაბალი ინტენსივობის მრავალბინიანი საცხოვრებელი სახლის პროექტი				
დირექტორი.		ნ. ხმალაძე	ლიფტის სამანქანოს და კიბე-ლიფტის უჯრედის გადახურვები.	ფურც.№ კ-28
პრ. მთ. არქიტექტ.		ალ. კორკოტაშვილი		შ.პ.ს "ნაფეტვრები"
პრ. მთ. კონსტრ.		ა. კორკოტაშვილი		

ჩანართების, დიაფრაგმებისა და პარაპეტის გეგმა ▽12.350
მ1:100

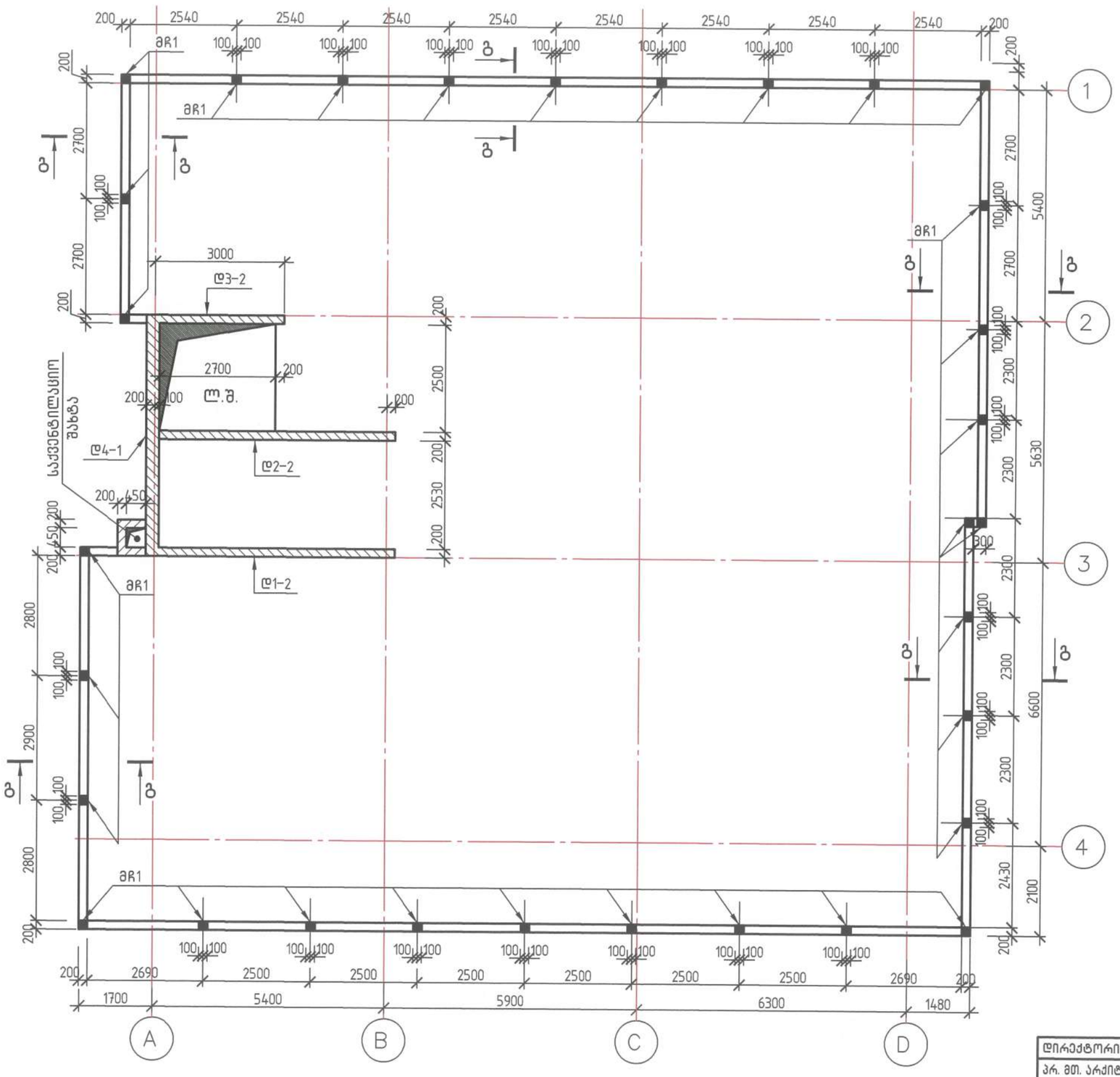

შენიშვნები:

1. მონოლითური ჩანართი მჩ1 და პარაპეტის კვეთი გ–გ იხ. ფურც. კ–30.

2020	დაკვეთა:№		ალბომი №		
ქ. თბილისი, უნივერსიტეტის ქუჩა №34–ში მდებარე ს/კ 01.14.05.009.080/ დაბალი ინტენსივობის მრავალბინიანი საცხოვრებელი სახლის პროექტი					
დირექტორი.		ზ. ხმალაძე	ჩანართების, დიაფრაგმებისა და პარაპეტის გეგმა ▽12.350	ფურც.№	კ–29
პრ. მთ. არქიტექ.		ალ. კორკოტაშვილი		შ.პ.ს "ნაფეტვრები"	
პრ. მთ. კონსტრ.		ა. კორკოტაშვილი			

ჭრილი ა–ა.
მ 1:25

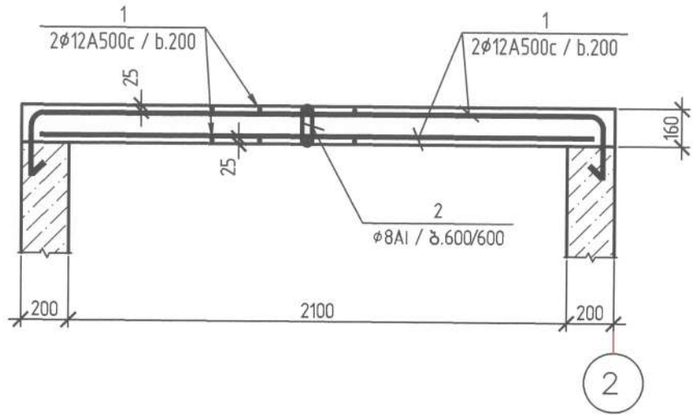

მოწოლითური ჩანართი მჩ1
მ 1:25

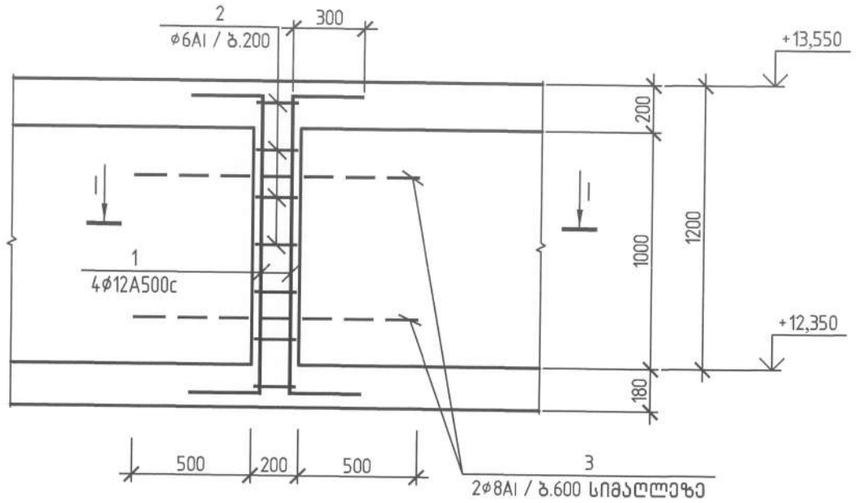

ჭრილი ბ–ბ.
მ 1:25

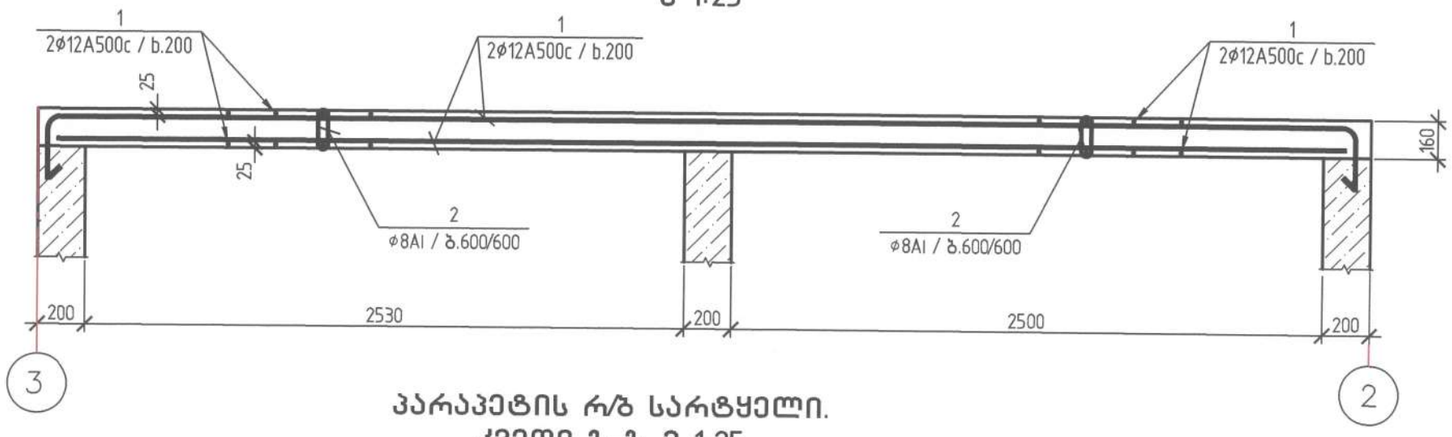

I–I
მ 1:25

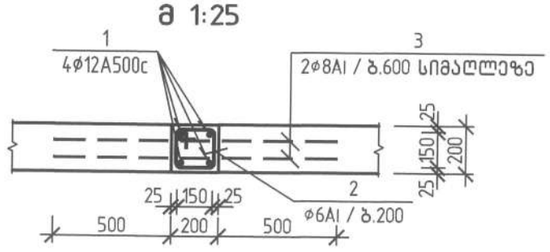

პარაპეტის რ/ბ სარტყელი.
კვეთი გ–გ. მ 1:25

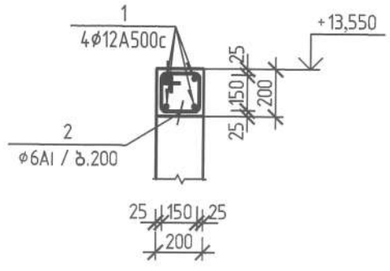

2020	დაკვეთა:№		ალბომი №		
ქ. თბილისი, უნივერსიტეტის ქუჩა №34–ში მდებარე ს/კ 01.14.05.009.080/ დაბალი ინტენსივობის მრავალბინიანი საცხოვრებელი სახლის პროექტი					
დირექტორი.		გ. ხმალაძე	ჭრილები ა–ა, ბ–ბ. მოწ. ჩანართი მჩ1. პარაპეტის რ/ბ სარტყელი	ფურც.№	კ–30
პრ. მთ. არქიტექ.		ალ. კორკოტაშვილი		შ.პ.ს "ნაფეტვრები"	
პრ. მთ. კონსტრ.		ა. კორკოტაშვილი			

კიბე-ლიფტის უჯრედი. გეგმა.
(▽▽-3.100 ÷ -0.100). მ 1:50

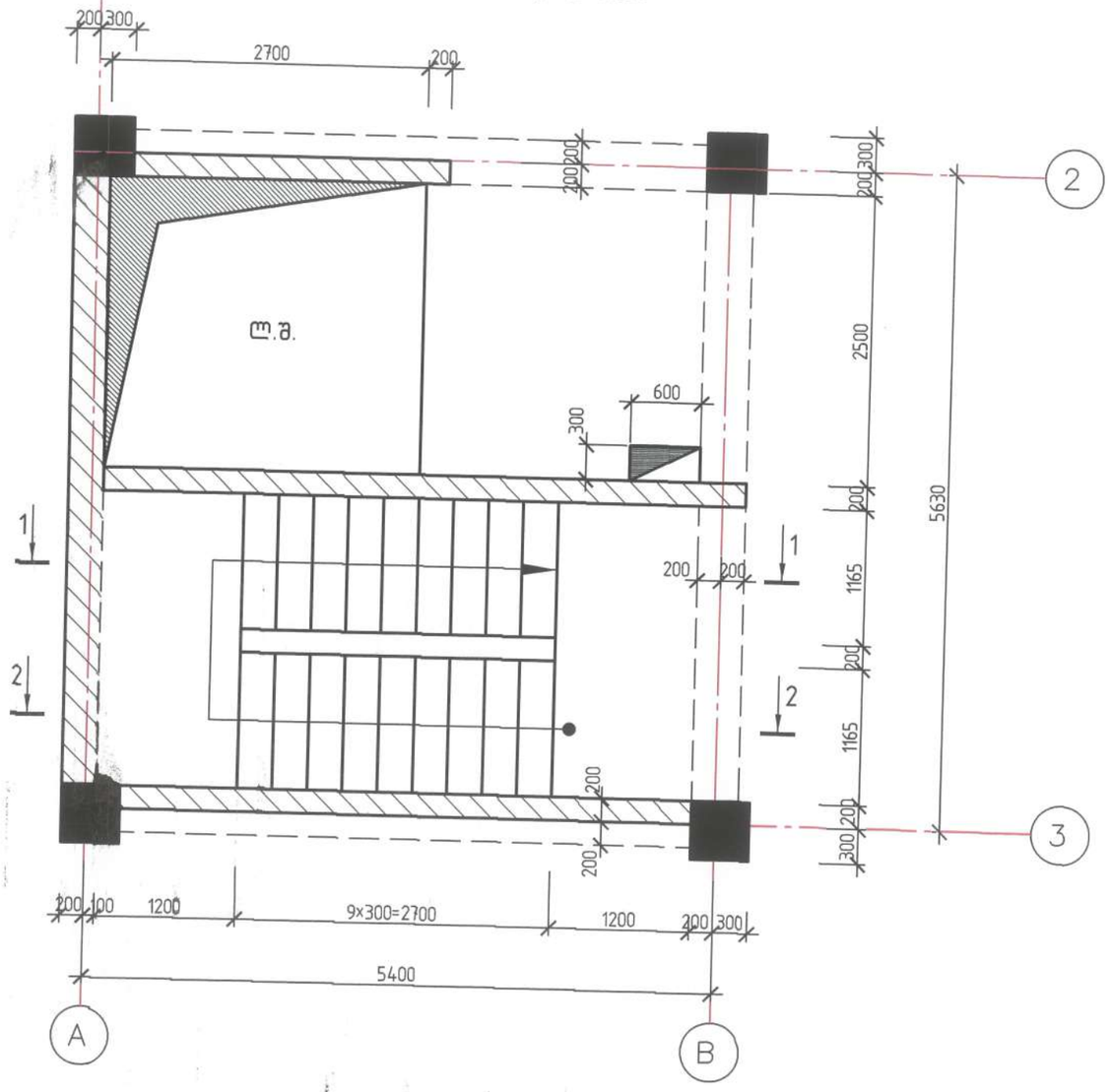

ჭრილი 1-1.
მ 1:50

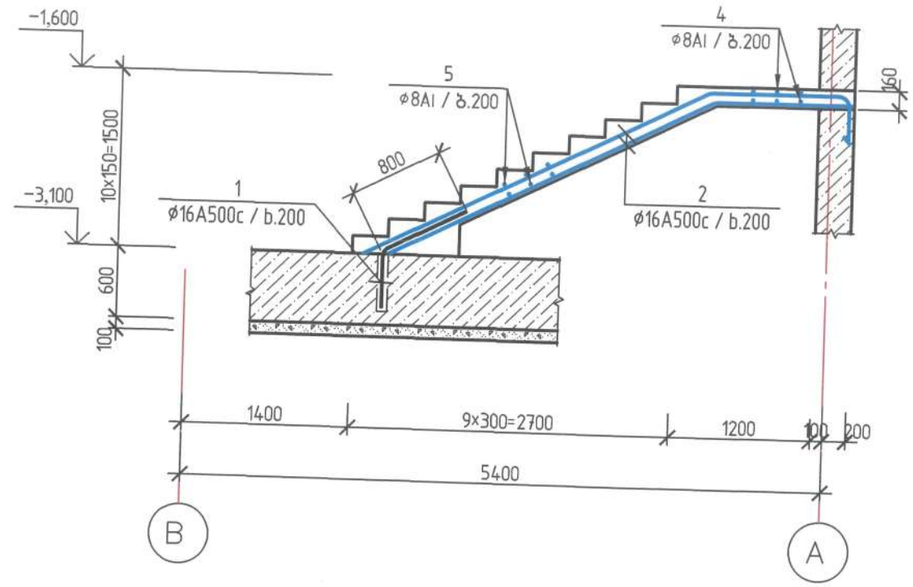

ჭრილი 2-2.
მ 1:50

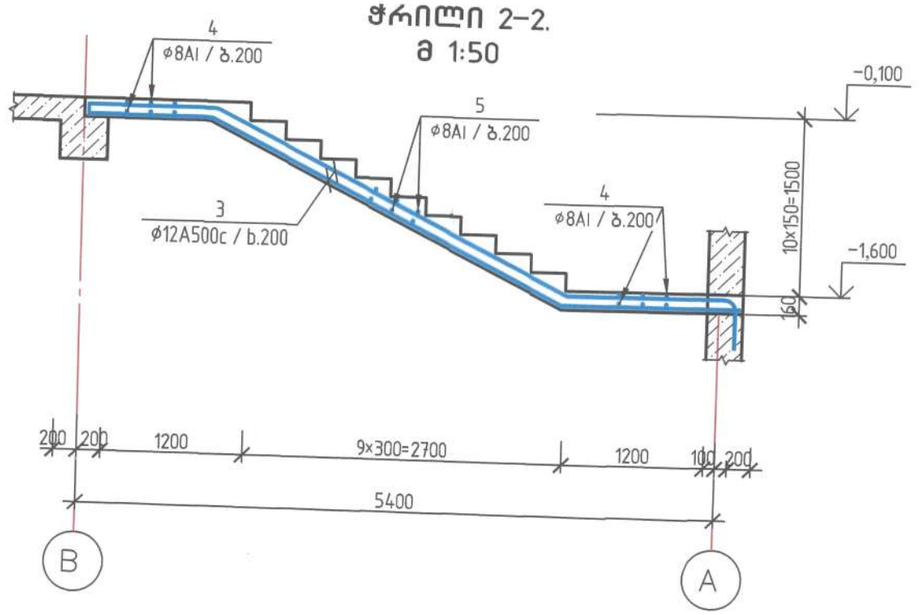

2020	დაკვეთა:№		ალბომი №
ქ. თბილისი, უნივერსიტეტის ქუჩა №34-ში მდებარე ს/კ 01.14.05.009.080/ დაბალი ინტენსივობის მრავალბინიანი საცხოვრებელი სახლის პროექტი			
დირექტორი.		ნ. ხმალაძე	კიბე-ლიფტის უჯრედი. გეგმა (▽▽-3.100 ÷ -0.100). ჭრილები 1-1, 2-2.	ფურც.№	კ-31
პრ. მთ. არქიტექ.		ალ. კორკოტაშვილი		შ.პ.ს "ნაფეტვრები"	
პრ. მთ. კონსტრ.		ა. კორკოტაშვილი			

კიბე-ლიფტის უჯრედი. გეგმა.
(▽▽−0.100 ÷ +2.900). მ 1:50

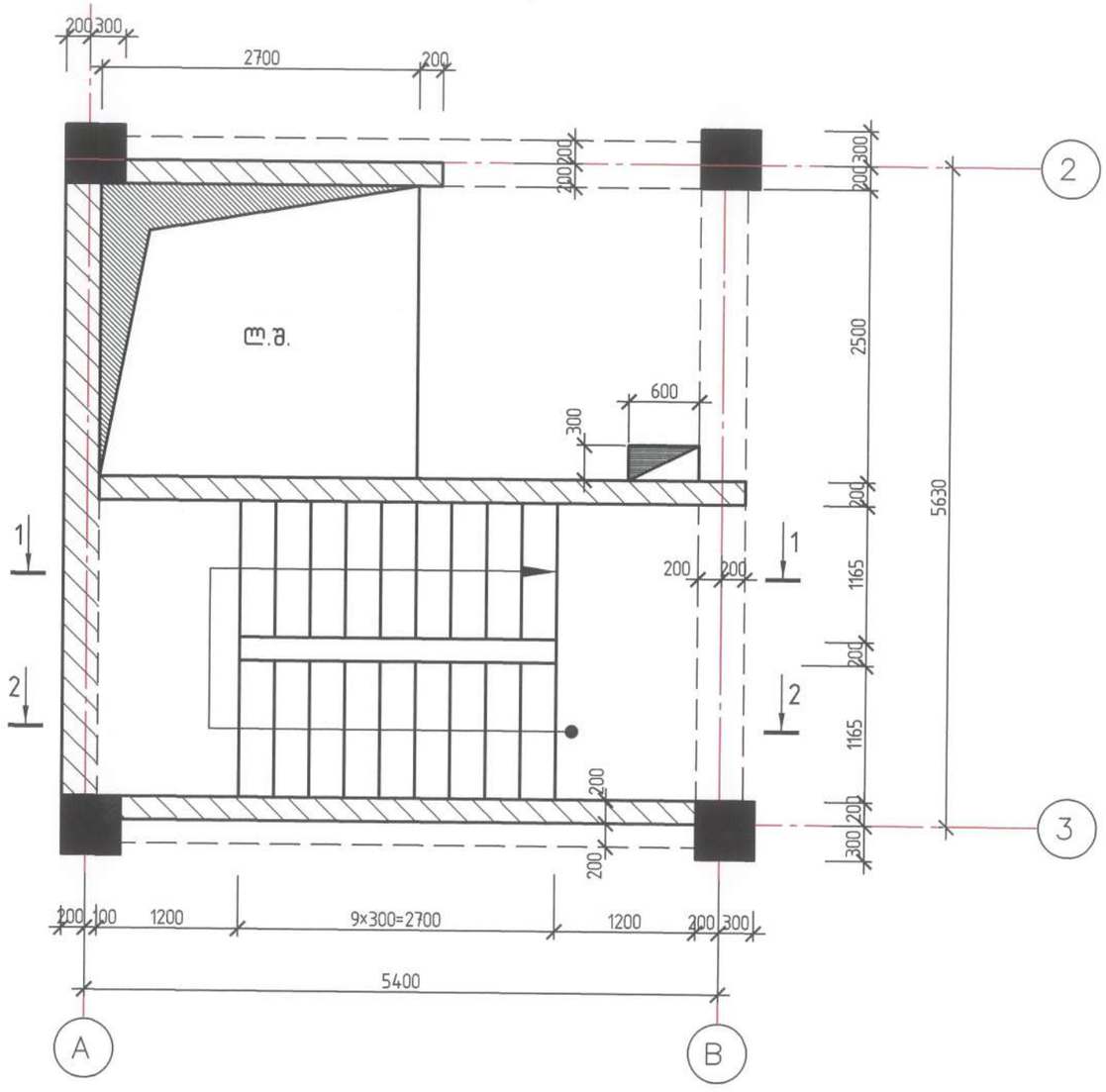

ჭრილი 1–1.
მ 1:50

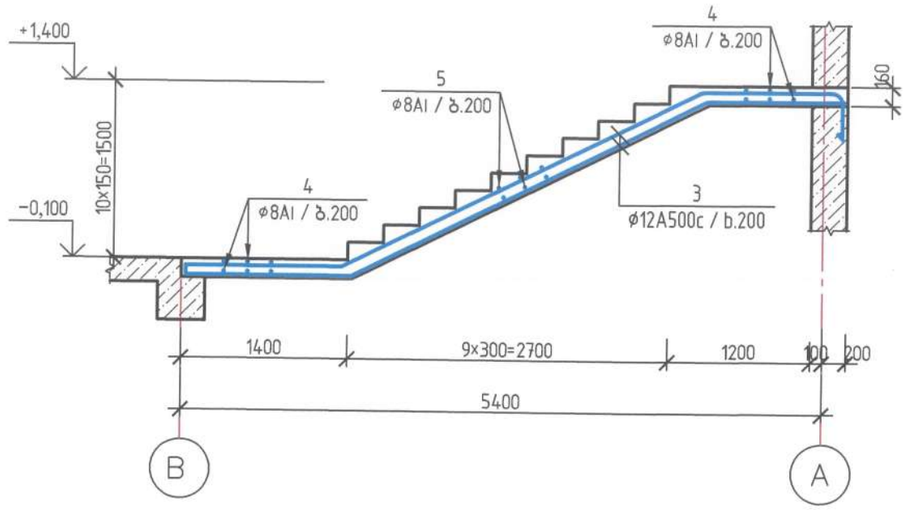

ჭრილი 2–2.
მ 1:50

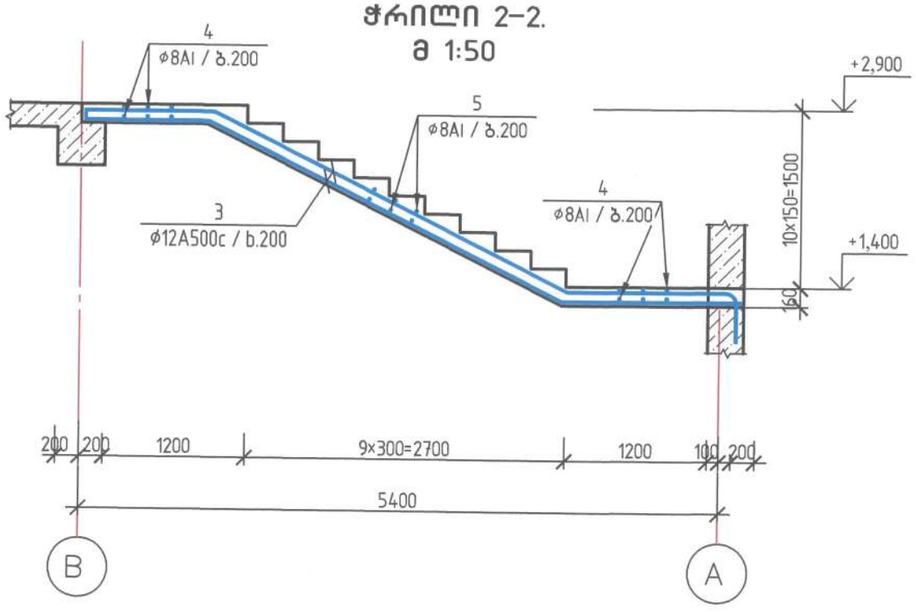

2020	დაკვეთა:№		ალბომი №	
ქ. თბილისი, უნივერსიტეტის ქუჩა №34-ში მდებარე /ნ/ქ 01.14.05.009.080/ დაბალი ინტენსივობის მრავალბინიანი საცხოვრებელი სახლის პროექტი				
დირექტორი.		ბ. ხმალაძე	კიბე-ლიფტის უჯრედი. გეგმა (▽▽−0.100 ÷ +2.900). ჭრილები 1–1, 2–2.	ფურც.№ 4–32
პრ. მთ. არქიტექ.		ალ. კორკოტაშვილი		შ.პ.ს "ნაფეტვრები"
პრ. მთ. კონსტრ.		ა. კორკოტაშვილი		

კიბე-ლიფტის უჯრედი. გეგმა.
(▽▽+2.900 ÷ +6.050, ▽▽+6.050 ÷ +9200, ▽▽+9.200 ÷ +12.350).
მ 1:50

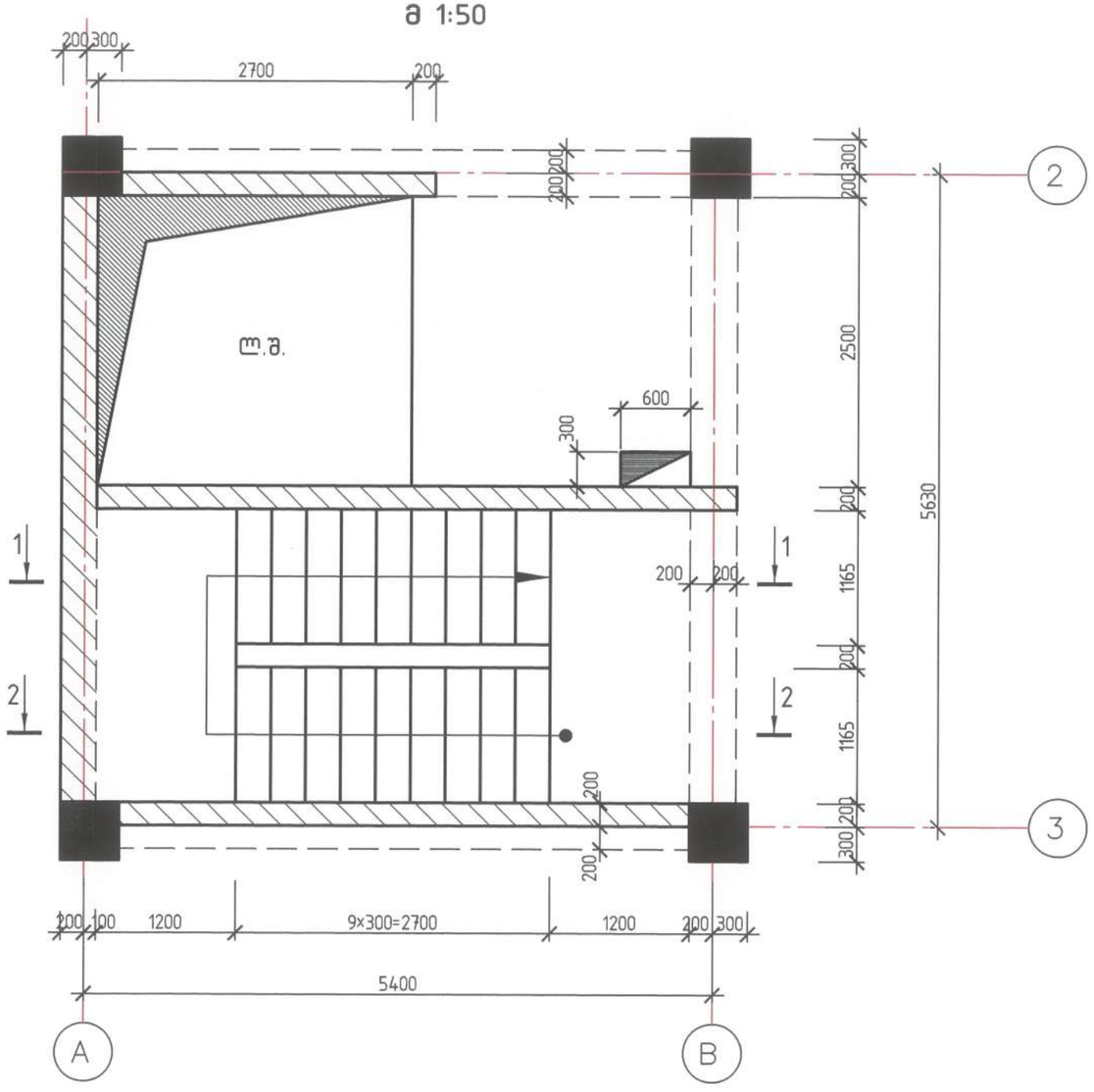

ჭრილი 1–1.
მ 1:50

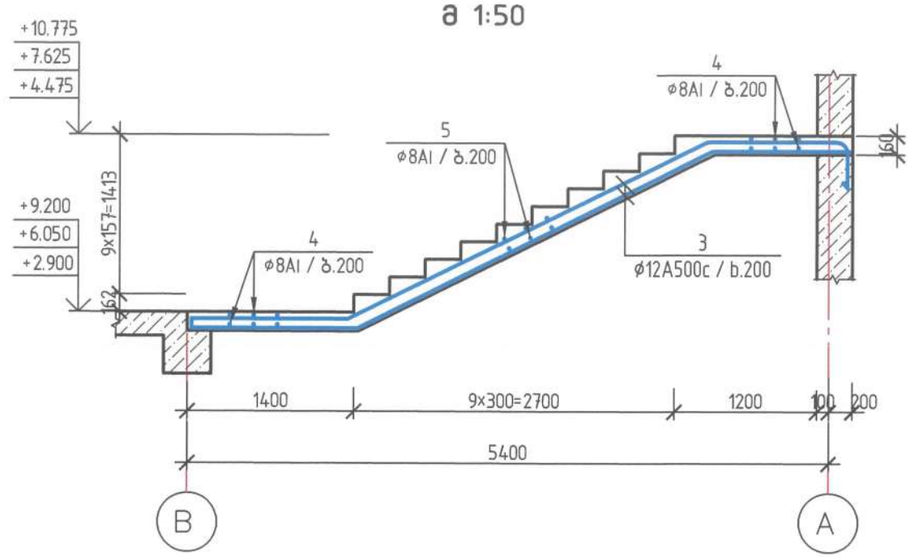

ჭრილი 2–2.
მ 1:50

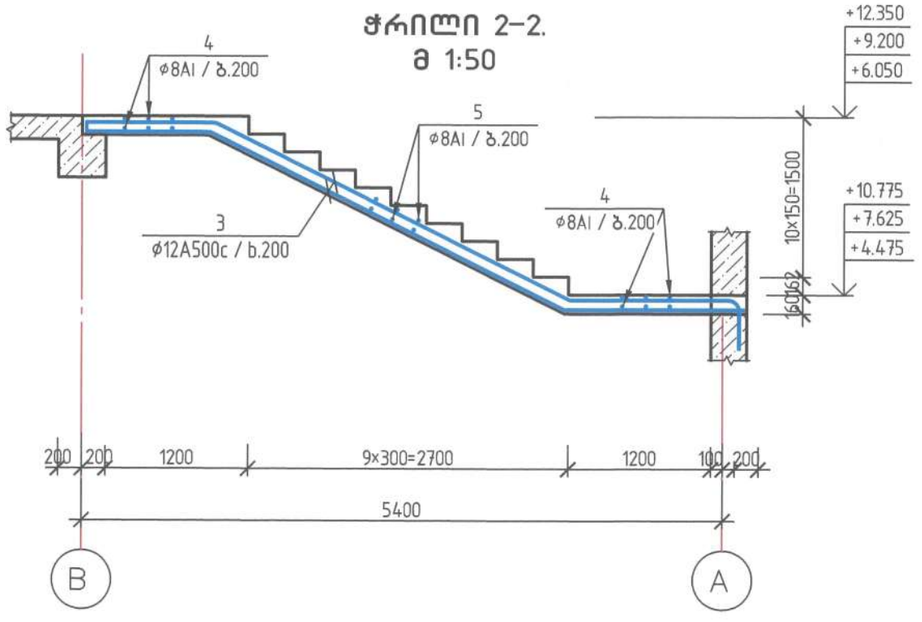

2020	დაკვეთა:№		ალბომი №		
ქ. თბილისი, უნივერსიტეტის ქუჩა №34-ში მდებარე /ს/კ 01.14.05.009.080/ დაბალი ინტენსივობის მრავალბინიანი საცხოვრებელი სახლის პროექტი					
დირექტორი.		ნ. ხმალაძე	კიბე-ლიფტის უჯრედი. გეგმა (▽▽+2.900 ÷ +6.050, ▽▽+6.050 ÷ +9200, ▽▽+9.200 ÷ +12.350). ჭრილები 1–1, 2–2.	ფურც.№	კ-33
პრ. მთ. არქიტექ.		ალ. კორკოტაშვილი		შ.პ.ს "ნაფეტვრები"	
პრ. მთ. კონსტრ.		ა. კორკოტაშვილი			

სპეციფიკაცია. დასაწყისი.

კონსტრ. დასახ.	პოზ. №	ესკიზი	დასახელება	რაოდ. ცალ.	ერთეულის წონა კგ	მთლიანი წონა კგ
1	2	3	4	5	6	7
საყრდენი კედელი კვეთი 1–1	1		⌀12A500c, ℓ=2380	60	2.11	126.60
	2	2380 380	⌀12A500c, ℓ=2760	60	2.45	147.00
	3		⌀12A500c, ℓ=11980	104	10.64	1106.60
	4	8500 1100	⌀16A500c, ℓ=9600	60	15.10	906.00
	5	8500 600	⌀12A500c, ℓ=9100	60	8.10	486.00
	6		⌀8AI, ℓ=1000	120	0.40	48.00
			მძიმე ბეტ. B25 = 54.20 მ³			
საყრდენი კედელი კვეთი 2–2	1		⌀12A500c, ℓ=2380	60	2.11	126.60
	2	2380 380	⌀12A500c, ℓ=2760	60	2.45	147.00
	3		⌀12A500c, ℓ=11980	100	10.64	1064.00
	4	7500 1100	⌀16A500c, ℓ=8600	60	15.10	816.00
	5	7500 600	⌀12A500c, ℓ=8100	60	8.10	432.00
	6		⌀8AI, ℓ=1000	110	0.40	44.00
			მძიმე ბეტ. B25 = 52.20 მ³			
საყრდენი კედელი კვეთი 3–3	1		⌀12A500c, ℓ=2380	60×3	2.11	379.80
	2	2380 380	⌀12A500c, ℓ=2760	60×3	2.45	441.00
	3		⌀12A500c, ℓ=11980	88×3	10.64	2809.00
	4	6600 1100	⌀16A500c, ℓ=7700	60×3	15.10	2178.00
	5	6600 600	⌀12A500c, ℓ=7200	60×3	8.10	1152.00
	6		⌀8AI, ℓ=1000	98×3	0.40	117.60
			მძიმე ბეტ. B25 47.1×3=141.30 მ³			
საყრდენი კედელი კვეთი 4–4	1	3100 500	⌀12A500c, ℓ=3600	31×2	3.20	198.40
	2		⌀12A500c, ℓ=5980	18×2	5.31	191.20
			მძიმე ბეტ. B25 7.60×3=15.20 მ³			

1	2	3	4	5	6	7
საძირკვლის ფილა	1		⌀16A500c, ℓ=12000	390	18.90	7371.00
	2		⌀16A500c, ℓ=8500	390	13.40	5226.00
	3	500 800	⌀12A500c, ℓ=2100	390	1.90	741.00
	4		⌀16A500c, ℓ=1500	450	2.40	1080.00
	5		⌀16A500c, ℓ=3600	290	5.70	1653.00
	6	560 150	⌀12A500c, ℓ=710	1200	0.63	756.00
	7	3000 600	⌀16A500c, ℓ=4200	50	6.62	331.00
	8	3200 600	⌀16A500c, ℓ=4400	48	6.93	332.60
	9	1450 600	⌀16A500c, ℓ=2050	110	3.23	355.30
	10	200 2200	⌀16A500c, ℓ=2400	4×16	7.20	460.80
	11	200 1600	⌀16A500c, ℓ=1800	8×16	5.40	691.20
	12	საკიდი (470×470)	⌀8AI, ℓ=2100	4×16	0.84	53.80
	13		⌀12A500c, ℓ=1300	1650	1.15	1897.50
			მძიმე ბეტ. B10 40.00 მ³; B25 227.00 მ³			
სარდაფის კედელი	1		⌀12A500c, ℓ=2980	720	2.65	1908.00
	2	დაიჭრას ადგილზე	⌀12A500c, ℓ=2300.00 მ	–	–	2042.40
	3	240	⌀8AI, ℓ=540	240	0.16	38.40
			მძიმე ბეტ. B25 54.00 მ³			
სვეტი С31 (16 ცალი)	1		⌀22A500c, ℓ=4000	12×16	12.00	2304.00
	2	საკიდი (470×470)	⌀8AI, ℓ=2100	20×16	0.84	268.80
	3	470	⌀8AI, ℓ=770	80×16	0.31	396.80
			მძიმე ბეტ. B25 0.70×16=11.20 მ³			

2020	დაკვეთა:№	ალბომი №
ქ. თბილისი, უნივერსიტეტის ქუჩა №34–ში მდებარე /ს/კ 01.14.05.009.080/ დაბალი ინტენსივობის მრავალბინიანი საცხოვრებელი სახლის პროექტი		

დირექტორი.		ნ. ხმალაძე	სპეციფიკაცია. დასაწყისი.	ფურც.№ კ–34
პრ. მთ. არქიტექ.		ალ. კორკოტაშვილი		შ.პ.ს "ნაფეტვრები"
პრ. მთ. კონსტრ.		ა. კორკოტაშვილი		

სპეციფიკაცია. გაბარძელება.

კონსტრ. დასახ.	პოზ. №	აღნიშვნა	დასახელება	რაოდ. სულ:	ერთეულის წონა კგ	მთლიანი წონა კგ
1	2	3	4	5	6	7
სვეტი ს32 (16 სული)	1		⌀22A500c, ℓ=4000	12×16	12.00	2304.00
	2	საკიდი (470×470)	⌀8AI, ℓ=2100	20×16	0.84	268.80
	3	470	⌀8AI, ℓ=770	80×16	0.31	396.80
			მძიმე ბეტ. B25 0.70×16=11.20 მ³			
სვეტი ს33 (16 სული)	1		⌀22A500c, ℓ=4150	12×16	12.45	2390.40
	2	საკიდი (360×360)	⌀8AI, ℓ=1700	20×16	0.68	217.60
	3	360	⌀8AI, ℓ=660	80×16	0.264	338.00
			მძიმე ბეტ. B25 0.50×16=8.00 მ³			
სვეტი ს34 (16 სული)	1		⌀22A500c, ℓ=4150	8×16	12.45	1593.60
	2	საკიდი (360×360)	⌀8AI, ℓ=1700	20×16	0.68	217.60
	3	საკიდი (240×240)	⌀8AI, ℓ=1200	20×16	0.48	153.60
			მძიმე ბეტ. B25 0.50×16=8.00 მ³			
სვეტი ს35 (16 სული)	1	400 3100	⌀22A500c, ℓ=3500	8×16	10.50	1344.00
	2	საკიდი (360×360)	⌀8AI, ℓ=1700	20×16	0.68	217.60
	3	საკიდი (240×240)	⌀8AI, ℓ=1200	20×16	0.48	153.60
			მძიმე ბეტ. B25 0.50×16=8.00 მ³			
დიაფრაგმა დ1 (2 სული)	1		⌀12A500c, ℓ=3700	54×2	3.30	356.40
	2		⌀12A500c, ℓ=5800	26×2	5.15	267.80
	3	140	⌀8AI, ℓ=400	15×2	0.16	4.80
			მძიმე ბეტ. B25 2.70×2=5.40 მ³			
დიაფრაგმა დ1-1 (3 სული)	1		⌀12A500c, ℓ=3850	54×3	3.42	554.04
	2		⌀12A500c, ℓ=5800	28×3	5.15	432.60
	3	140	⌀8AI, ℓ=400	18×3	0.16	8.64
			მძიმე ბეტ. B25 2.90×3=8.70 მ³			

1	2	3	4	5	6	7
დიაფრაგმა დ2 (2 სული)	1		⌀12A500c, ℓ=3700	56×2	3.30	369.20
	2	400 5800	⌀12A500c, ℓ=6400	26×2	5.70	296.40
	3	140	⌀8AI, ℓ=400	16×2	0.16	5.12
			მძიმე ბეტ. B25 2.75×2=5.50 მ³			
დიაფრაგმა დ2-1 (3 სული)	1		⌀12A500c, ℓ=3850	56×3	3.42	574.60
	2	600 5800	⌀12A500c, ℓ=6400	26×3	5.70	444.60
	3	140	⌀8AI, ℓ=400	18×3	0.16	8.64
			მძიმე ბეტ. B25 2.90×3=8.70 მ³			
დიაფრაგმა დ3 (2 სული)	1		⌀12A500c, ℓ=3700	28×2	3.30	184.80
	2		⌀12A500c, ℓ=3100	26×2	2.75	143.00
	3	140	⌀8AI, ℓ=400	10×2	0.16	3.20
			მძიმე ბეტ. B25 1.40×2=2.80 მ³			
დიაფრაგმა დ3-1 (3 სული)	1		⌀12A500c, ℓ=3850	28×3	3.42	287.30
	2		⌀12A500c, ℓ=3100	26×3	2.75	214.50
	3	140	⌀8AI, ℓ=400	12×3	0.16	5.76
			მძიმე ბეტ. B25 1.46×3=4.40 მ³			
დიაფრაგმა დ4 (1 სული)	1		⌀12A500c, ℓ=3700	54×1	3.30	178.20
	2		⌀12A500c, ℓ=5980	26×1	5.31	138.10
	3	240	⌀8AI, ℓ=500	15×1	0.20	3.00
			მძიმე ბეტ. B25 4.00×1=4.00 მ³			
დიაფრაგმა დ4-1 (3 სული)	1		⌀12A500c, ℓ=3850	54×3	3.42	554.04
	2		⌀12A500c, ℓ=5980	26×3	5.31	414.20
	3	240	⌀8AI, ℓ=500	18×3	0.20	10.80
			მძიმე ბეტ. B25 4.20×3=12.60 მ³			

2020	დაკვეთა:№		ალბომი №
ქ. თბილისი, უნივერსიტეტის ქუჩა №34-ში მდებარე ს/კ 01.14.05.009.080/ დაბალი ინტენსივობის მრავალბინიანი საცხოვრებელი სახლის პროექტი			
დირექტორი.	ნ. ხმალაძე	სპეციფიკაცია. გაბარძელება.	ფურც.№ ქ-35
პრ. მთ. არქიტექ.	ალ. კორკოტაშვილი		შ.პ.ს "ნაფეტვრები"
პრ. მთ. კონსტრ.	ა. კორკოტაშვილი		

სპეციფიკაცია. დასასრული

კონსტრ. დასახ.	პოზ. №	აღნიშვნა	დასახელება	რაოდ. ცალ.	ერთეულის წონა კგ	მთლიანი წონა კგ
1	2	3	4	5	6	7
შიგა კიბე ▽▽ 2.900÷6.050; 6.050÷9200; 9200÷12.350	2		⌀12A500c, ℓ=6090	12×3	5.41	197.80
	3	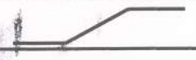	⌀12A500c, ℓ=6090	12×3	5.41	197.80
	4		⌀8AI, ℓ=2500	24×3	1.00	72.00
	5		⌀8AI, ℓ=1150	68×3	0.46	93.84
			მძიმე ბეტ. B25 2.70×3=8.10 მ³			
პარაპეტის რ/ბ სარტყელი	1	დაიჭრას დგილზე	⌀12A500c, ℓ=320.00 მ	–	–	284.20
	2	საკიდი (160×160)	⌀6AI, ℓ=550	360	0.122	44.00
			მძიმე ბეტ. B25 2.90 მ³			

მასალის ამოკრება.

№	დასახელება	არმატურა, კგ							მძიმე ბეტონი მ³	
		A500c					AcI			
		⌀10	⌀12	⌀16	⌀20		⌀6	⌀8	B15	B25
1	2	3	4	5	6	7	8	9	10	11
1	საყრდენი კედელი	–	8807.20	3900.00	–	–	–	209.60	–	262.90 W6
2	საძირკვლის ფილა	–	3394.50	16348.20	–	1152.00	–	53.80	40.00	227.00 W6
3	სარდაფის კედლები	–	3950.40	–	–	–	–	38.40	–	54.00 W6
4	სვეტები	–	–	–	–	9936.00	–	2629.20	–	46.40
5	დიაფრაგმები და მონ. რ/ბ კედლები	–	5409.70	–	–	–	–	50.00	–	52.10
6	გადახურვები	–	36209.00	429.20	24102.50	–	–	8548.00	–	455.70
7	სავენტილაციო შახტა	–	–	–	–	–	–	197.00	–	4.42
8	მონ. ჩანართები	–	198.40	–	–	–	23.00	29.80	–	1.24
9	რ/ბ სარტყელი	–	284.20	–	–	–	44.00	–	–	2.90
10	კიბეები	–	638.50	11.40	–	–	–	204.40	–	13.25
	ჯამი:	–	58892.00	20688.60	24102.50	11088.00	67.00	11960.20	40.00	1120.00

2020	დაკვეთა:№	ალბომი №	
ქ. თბილისი, უნივერსიტეტის ქუჩა №34-ში მდებარე /ს/კ 01.14.05.009.080/ დაბალი ინტენსივობის მრავალბინიანი საცხოვრებელი სახლის პროექტი			
დირექტორი.	ნ.ხმალაძე	სპეციფიკაცია. დასასრული. მასალის ამოკრება.	ფურც.№ ა-37
პრ. მთ. არქიტექ.	ალ. კორკოტაშვილი		შ.პ.ს "ნაფეტვრები"
პრ. მთ. კონსტრ.	ა. კორკოტაშვილი		