საქართველოს იუსტიციის სამინისტრო
საჯარო რეესტრის ეროვნული სააგენტო

საკადასტრო გეგმა

მიწის ნაკვეთის საკადასტრო კოდი: *01.12.08.003.049*
განცხადების რეგისტრაციის ნომერი: 882013545171
მიწის ნაკვეთის ფართობი: *4706* კვ.მ.
დანიშნულება: *არასასოფლო-სამეურნეო*
მომზადების თარიღი 11.11.13

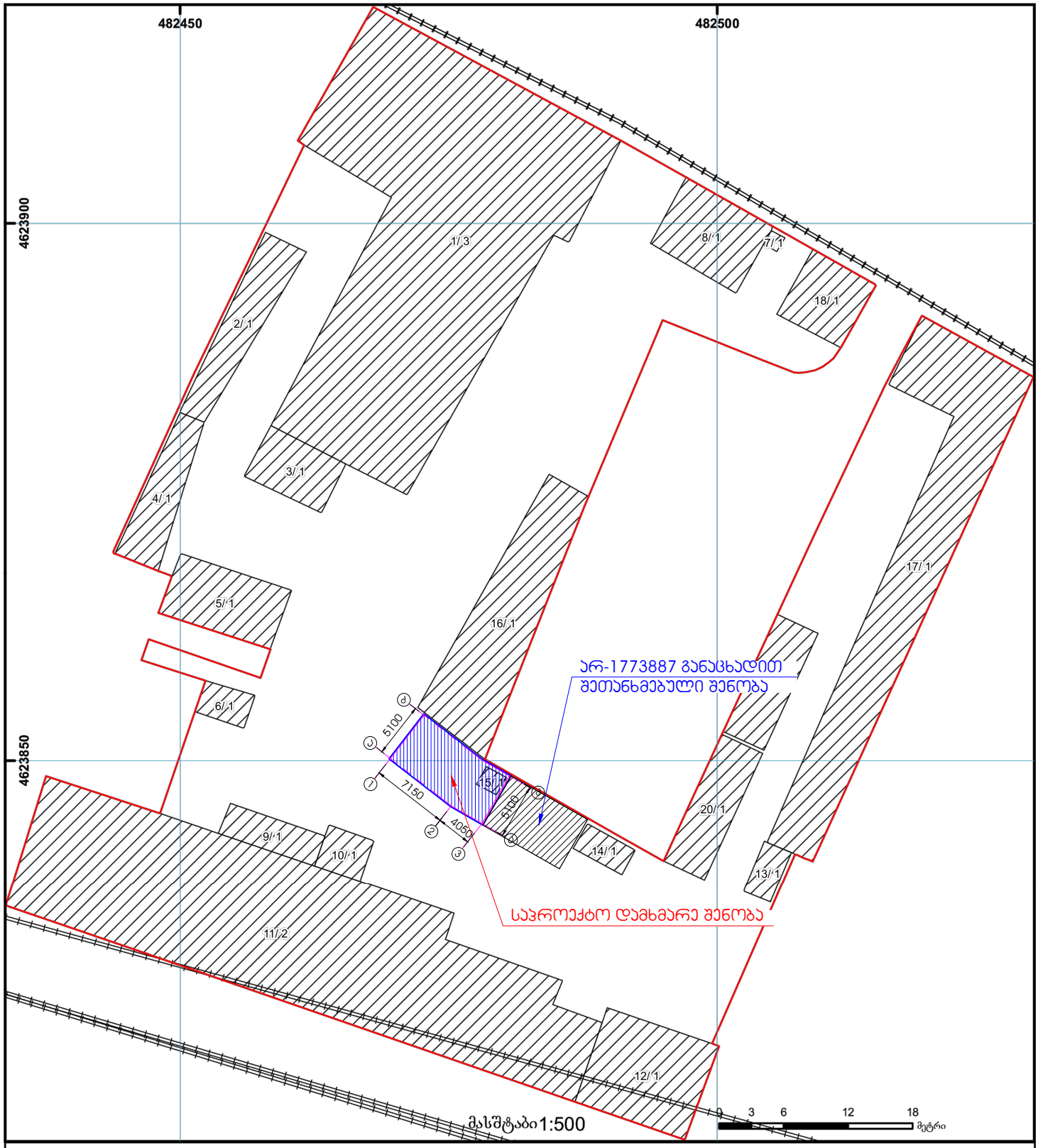

01/2 შენობა-ნაგებობა, პირობითი ნომერი/სართულიანობა
ვალდებულება
ხაზობრივი ნაგებობა
მიწის ნაკვეთის საკადასტრო საზღვარი
მშენებარე ნაგებობა
მიწისქვეშა ნაგებობა
UTM (საერთაშორისო) სისტემის კოორდ.

საჯარო რეესტრის ეროვნული სააგენტო თბილისი 0102 წმ. ნიკოლოზის/ნ. ჩხეიძის ქ. 2 ტელ.: (995 32) 91 04 27; ფაქსი: (995 32) 91 03 41
www.napr.gov.ge

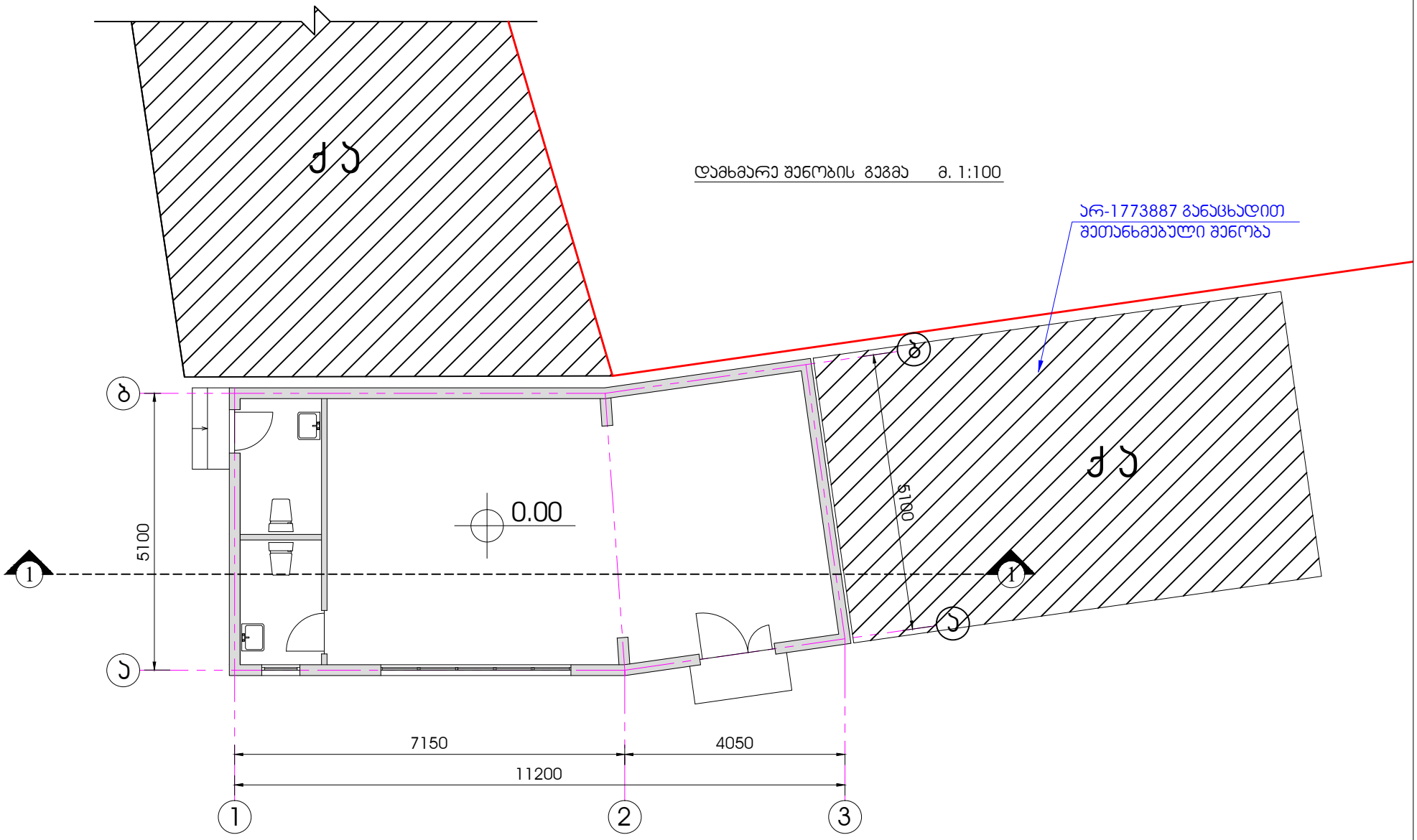

შენიშვნა: დამხმარე შენობის მოშენების ფართი შეადგენს 58.9 მ2-ს

ჭრილი 1-1 მ. 1:75

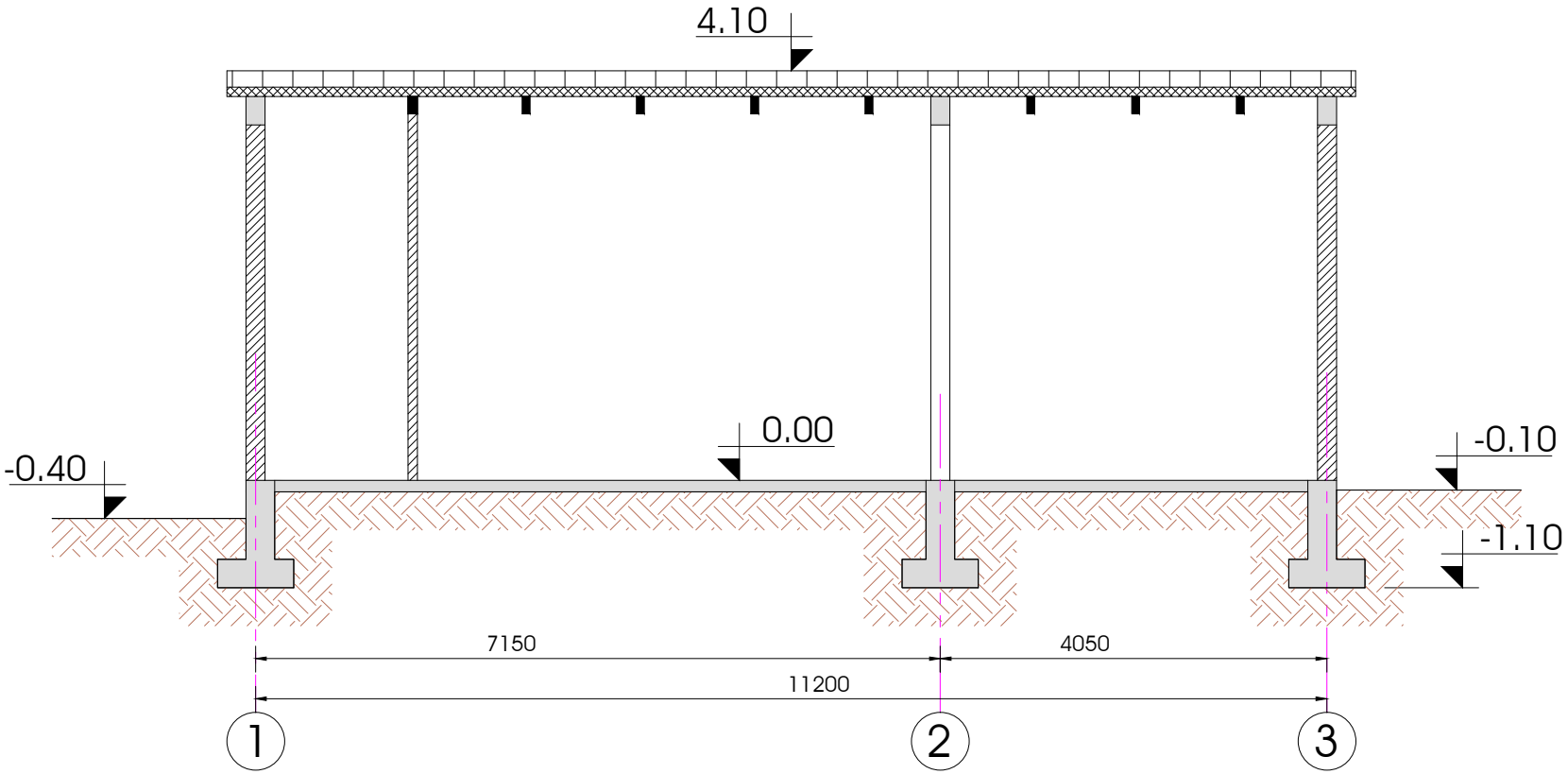

ფასადი 1-3 ღერძებში მ. 1:100

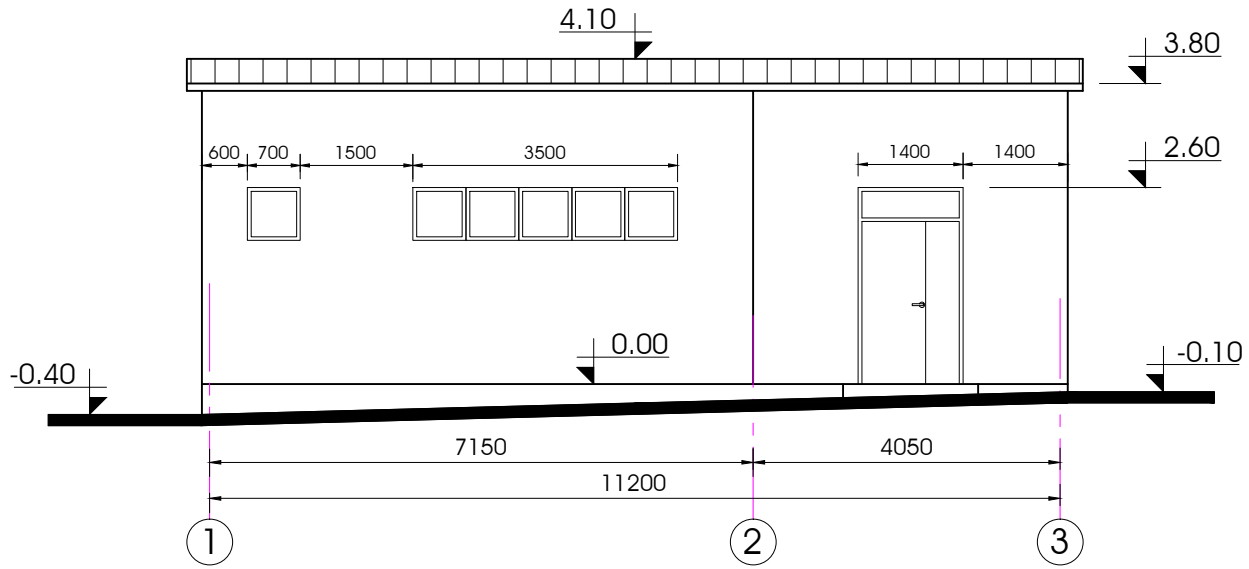

ფასადი ბ-ა ღერძებში მ. 1:100

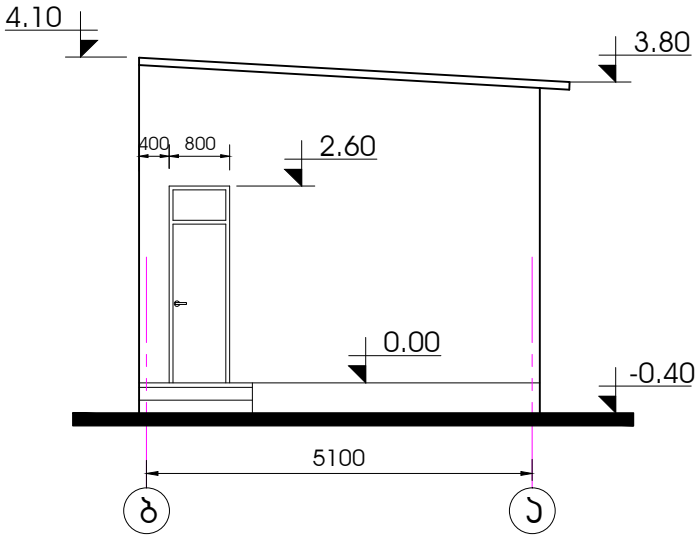

ფასადი ა-ბ ღერძებში მ. 1:100

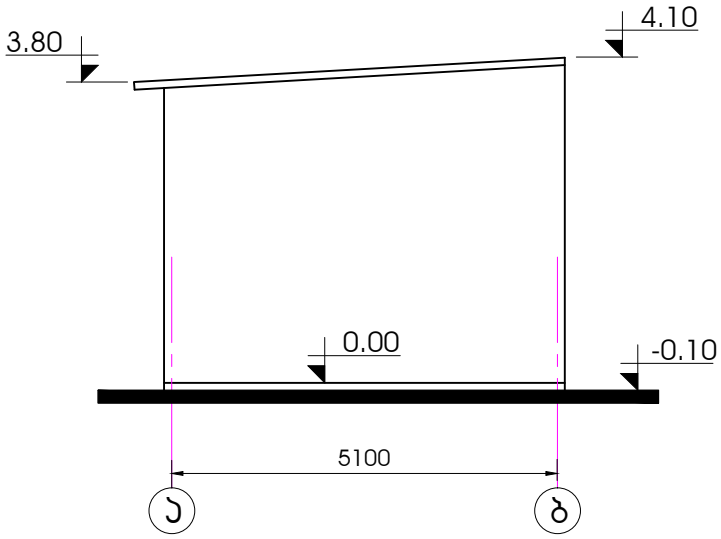


თუნუქის ფურცლებით გადახურვა
ხის კონსტრუქციაზე
4.10
3.80
2.60
4500
4200
მეტალოპლასტიკის ღიობები
რალ 9005
მეტალოპლასტიკის კარი
რალ 9005
7250
5300
0.00
-0.40
შელესვა და შეღებვა საფასადე
საღებავით რალ 7001
25 07 2022



თუნუქის ფურცლებით გადახურვა
ხის კონსტრუქციაზე
შელესვა და შეღებვა საფასადე
საღებავით რალ 7001
მეტალოპლასტიკის ღიობები
რალ 9005
3.80
3.80
4150
2.60
3900
4200
7250
ლითონის კარი
რალ 9005
7250
0.00
-0.10
25 07 2022