საქართველოს შინაგან საქმეთა სამინისტროს
საპატრულო პოლიციის დეპარტამენტი

MINISTRY OF INTERNAL AFFAIRS OF GEORGIA
PATROL POLICE DEPARTMENT

MIA 9 22 01107867

27/04/2022

მოქ. ლ. ლალიაშვილს
ქ. რუსთავი, XII მ/რ, N 5, ბინა 59;
თქვენს 2022 წლის 27 აპრილის განცხადებაზე

ასლი: საპატრულო პოლიციის დეპარტამენტის
ქ. თბილისის მთავარი სამმართველოს

შსს საპატრულო პოლიციის დეპარტამენტში განხილულ იქნა თქვენი განცხადება, რომელიც ეხება ქ. თბილისი, სოფელი დიღომი ს/კ 01.72.14.059.161-ის მიმდებარედ სამშენებლო დამცავი ღობის განთავსების და არსებული საგზაო/სატრანსპორტო ინფრასტრუქტურის ნაკადების მიმართულების საგზაო მოძრაობის ორგანიზაციის წარმოდგენილი სქემების შეთანხმებას.

ვითვალისწინებთ რა, ქ. თბილისის მუნიციპალიტეტის სსიპ ტრანსპორტის და ურბანული განვითარების სააგენტოს თანხმობას (წერილის ნომერი 27/04/2022 16-01221172416), შსს საპატრულო პოლიციის დეპარტამენტი ითანხმებს (საგზაო მოძრაობის უსაფრთხოების კუთხით) წარმოდგენილ დროებითი და მუდმივი მოძრაობის ორგანიზაციის სქემებს და არ არის წინააღმდეგი განახორციელოთ სამუშაოები შემდეგი პირობების დაცვით:

- სამშენებლო დამცავი ღობე შეიღებოს შავ-თეთრი ან წითელ-თეთრი ზოლებით;
- ქვეითად მოსიარულეთა უსაფრთხოების მიზნით დამცავი ღობის ფარგლებში მოეწყოს ქუჩის სავალი ნაწილის მხრიდან ქვეითად მოსიარულეთა ბილიკი, ღობე გზის სავალი ნაწილის მხრიდან გადაიხუროს და ღამის საათებში განათდეს;
- სამშენებლო ობიექტზე მისასვლელი გზა (სამუშაოების განხორციელების პროცესში) აღიჭურვოს მოძრაობის რეგულირების ტექნიკური საშუალებებით შეთანხმებული სქემების შესაბამისად, ხოლო მიმდებარე ტერიტორიაზე არსებულ მოძრაოის ორგანიზების ტექნიკურ საშუალებებს გაუკეთდეს დროებით დემონტაჟი ან შეიფუთოს;
- საგზაო მოძრაობის რეგულირებისთვის და ფეხით მოსიარულეთა უსაფრთხო გადაადგილების მიზნით სამუშაოების მწარმოებლის მიერ გამოყოფილ იქნეს სპეც. ტანსაცმლით და ალმით აღჭურვილი საჭირო რაოდენობის თანამშრომელი;

0190, თბილისი, ნოე რამიშვილის ქ. №38
№38, Noe Ramishvili St. 0190, Tbilisi, Georgia
ტელ./Tel.: (+995 032) 2 41 42 42
ფაქსი/Fax: (+995 032) 2 41 85 02
E-mail: patrolinfo@mia.gov.ge

- დაცული იქნას გზის სავალი ნაწილის სისაუფთავე, არ დაუშვათ სამშენებლო მასალისა და ტექნიკის გზის სავალ ნაწილზე განთავსება;
- სამუშაოების დასრულებისთანავე ფეხით მოსიარულეთა ბილიკი მოყვანილ იქნას პირვანდელ მდგომარეობაში, დროებითი მოძრაობის რეგულირების ტექნიკურ საშუალებებს გაუკეთდეს დემონტაჟი და გზის მიერთების ადგილები აღიჭურვოს მოძრაობის რეგულირების ტექნიკური საშუალებებით შეთანხმებული საგზაო მოძრაობის ორგანიზაციის სქემების შესაბამისად;
- სამუშაოების დაწყების შესახებ წინასწარ ეცნობოს ქ. თბილისის მუნიციპალიტეტის მერიის სსიპ ქონების მართვის სააგენტოს და შსს საპატრულო პოლიციის დეპარტამენტის სამორიგეო ნაწილს (241–85–04; 241–85–05).

მეორე ადრესატს: გთხოვთ, უზრუნველყოთ კონტროლის დაწესება წერილში მითითებულ პირობების შესრულებაზე და მოძრაობის რეგულირების ტექნიკური საშუალებების განთავსების მდგომარეობაზე. შეუსრულებლობის შემთხვევაში გაატარეთ ზომები საქართველოს ადმინისტრაციულ სამართალდარღვევათა კოდექსის 134 მუხლით გათვალისწინებული მოთხოვნების შესაბამისად.

დანართი: 1 ფაილად.

საპატრულო პოლიციის დეპარტამენტი /
საორგანიზაციო სამმართველო / საგზაო მოძრაობის
ზედამხედველობის განყოფილება
განყოფილების უფროსი
ბარბაქაძე დავით



პირობითი აღნიშვნები

- სამანქანო გზა
- ტროტუარი
- შშმ პირთა პანდუსი

საგზაო მოძრაობის ორგანიზების ტექნიკური საშუალებები

- 2.3 2 ცალი
- 5.19.1 5.19.2) 5.19.1/2 8 ცალი
- 7.8.2 1 ცალი
- 7.8.3 1 ცალი

ტროტუარის ჭრილი

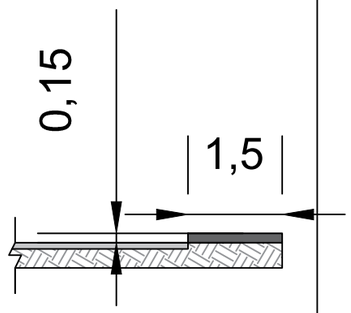

შშმ პირთა პანდუსი

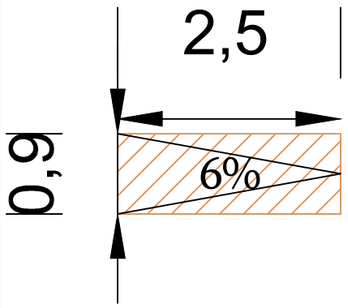

შესასვლელ-გამოსასვლელი გზიდან ავტომანქანა ხვდება პირდაპირ ავტოფარეხში, რომელიც განკუთვნილია ორი მანქანისთვის.

საგზაო მოძრაობის ორგანიზების სქემა (დასრულებული ვარიანტი)

მასშტაბი	ფორმატი	თარიღი
პირობითი	A3	17.04.2022

საკადასტრო კოდი: 01.72.14.059.161

მისამართი: სოფელი დიდღმა

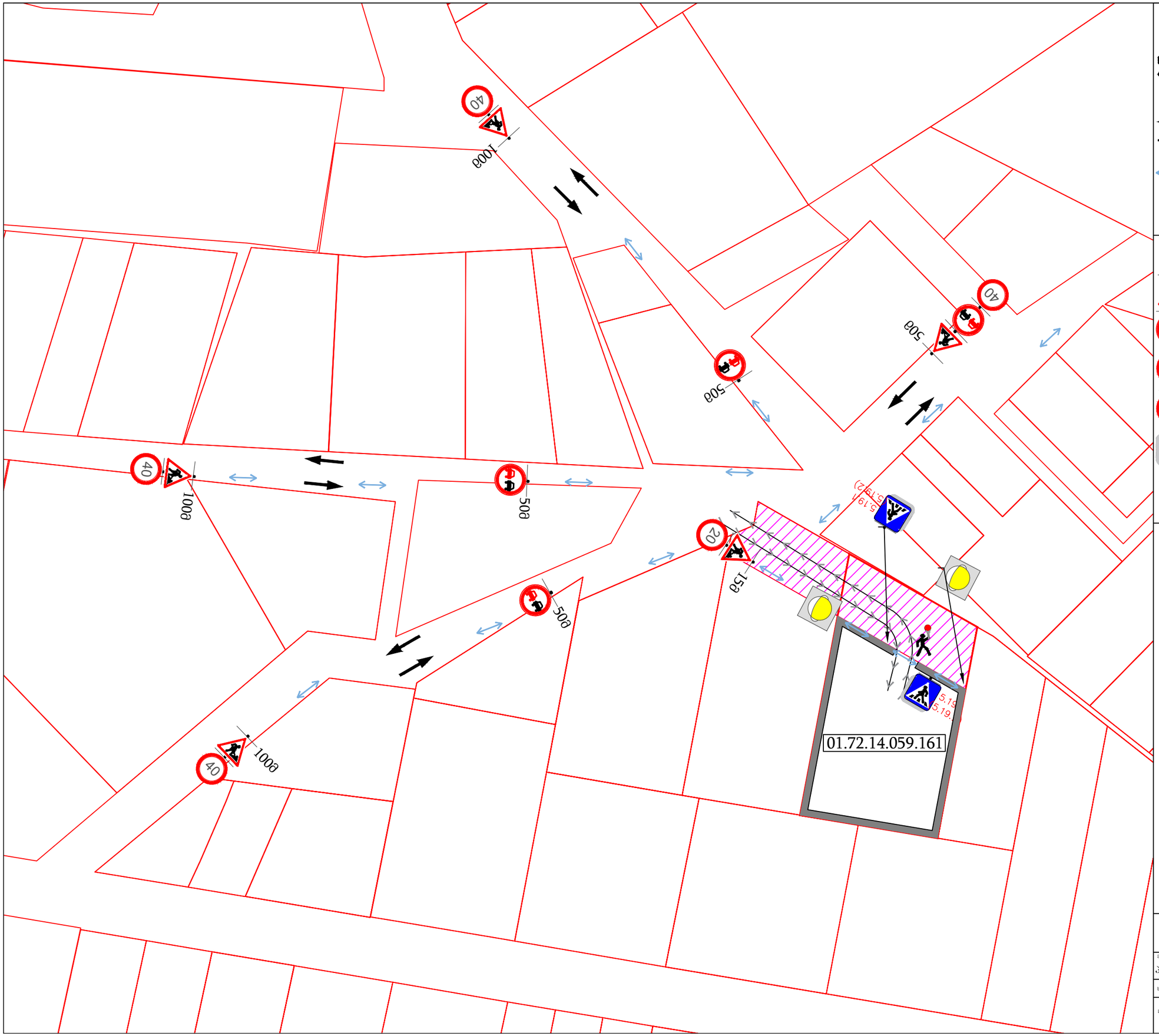

პირობითი აღნიშვნები

საგზაო მოძრაობის მარეგულირებელი, მედროშე აღამიანი

სამშენებლო ღობე

ტრანსპორტის მოძრაობა

ქვეითთა გადაადგილების მიმართულება

სამშენებლო ტექნიკის გადაადგილების მიმართულება

საგზაო მოძრაობის ორგანიზების ტექნიკური საშუალებები

1.26 5 ცალი

3.20 4 ცალი

3.24 1 ცალი

3.24 4 ცალი

5.19.1/2 4 ცალი

ტ7 შუქ. 2 ცალი

სამშენებლო ღობის ჭრილი

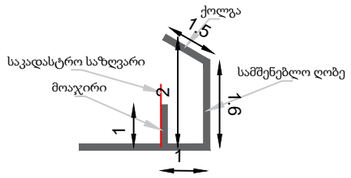

მშენებლობის პერიოდში საგზაო მოძრაობის ორგანიზების დროებითი სქემა

მასშტაბი	ფორმატი	თარიღი
პირობითი	A3	17.04.2022

საკადასტრო კოდი 01.72.14.059.161

მისამართი სოფელი დიღომი

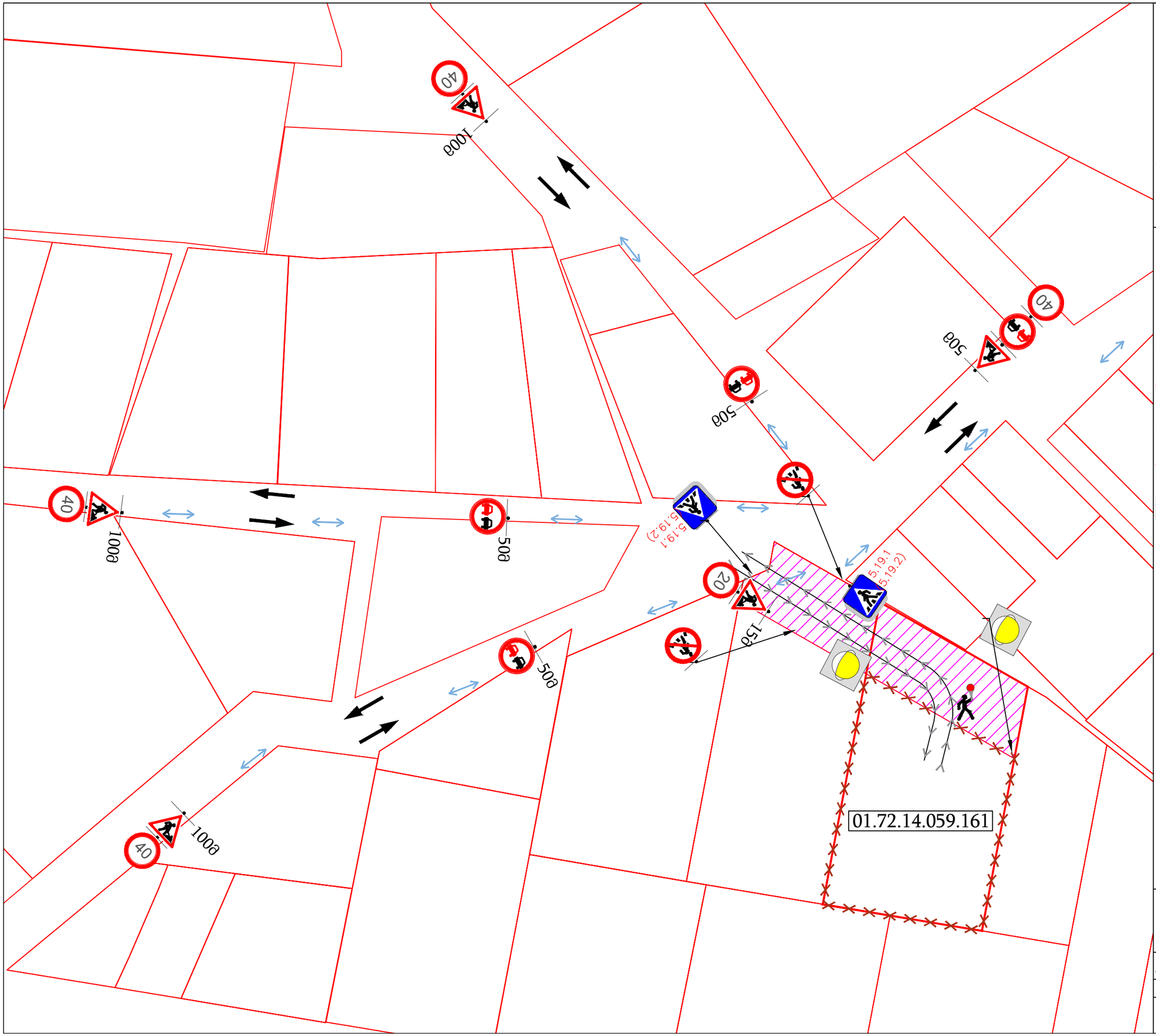

აირობითი აღნიშვნები

- საგზაო მოძრაობის მარეგულირებელი, მედროშე ადამიანი
- ღობეშრა
- ტრანსპორტის მოძრაობა
- ქვეითთა გადაადგილების მიმართულება
- სამშენებლო ტექნიკის გადაადგილების მიმართულება

საგზაო მოძრაობის ორგანიზების ტექნიკური საშუალებები

1.26	5 ცალი
3.10	2 ცალი
3.20	4 ცალი
3.24	1 ცალი
3.24	4 ცალი
5.19.1/2	4 ცალი
ტ7 შუქ.	2 ცალი

სამშენებლო ღობის მოწყობის პერიოდში საგზაო მოძრაობის ორგანიზების დროებითი სქემა

მასშტაბი	ფორმატი	თარიღი
პირობითი	A3	17.04.2022

საკადასტრო კოდი: 01.72.14.059.161

მისამართი: სოფელი დიღომი

ქალაქ თბილისის მუნიციპალიტეტის საჯარო სამართლის იურიდიული პირი – ქალაქ თბილისის მუნიციპალიტეტის ტრანსპორტისა და ურბანული განვითარების სააგენტო

წერილის ნომერი: **16-01221172416**
თარიღი: **27/04/2022**
პინი: **8723**

ადრესატი: ლევან ლალიაშვილი
პირადი ნომერი: 14001026895
მისამართი: საქართველო, ქალაქი რუსთავი, XII მიკრო/რაიონი, N 5, ბინა 59

გადაამოწმეთ: **document.municipal.gov.ge**

ბატონო ლევან,

ქალაქ თბილისის მუნიციპალიტეტის სსიპ - ქალაქ თბილისის მუნიციპალიტეტის ტრანსპორტისა და ურბანული განვითარების სააგენტომ განიხილა თქვენი, 2022 წლის 21 აპრილის №01221111847-16 განცხადება, რომელთან დაკავშირებითაც გაცნობებთ შემდეგს:

დაკმაყოფილდეს 2022 წლის 21 აპრილის №01221111847-16 განცხადება და შეთანხმდეს ქალაქ თბილისში, დიდ დიღომში არსებულ მიწის ნაკვეთზე (საკადასტრო კოდი: N 01.72.14.059.161) საგზაო მოძრაობის ორგანიზების სქემა თანდართულ ბმულზე არსებული დანართის შესაბამისად.

წარმოდგენილი საგზაო მოძრაობის ორგანიზების სქემა სააგენტოს მიერ შეთანხმდა იმ პირობით, რომ ტროტუარებისა და სამანქანო გზის ნაწილი, რომელიც მდებარეობს საკადასტრო საზღვრებში, დაიტვირთება საჯარო სერვიტუტით.

სამუშაოს დასრულების შემდეგ, 30 კალენდარული დღის ვადაში დემონტაჟი უნდა გაუკეთდეს დროებით დამონტაჟებულ საგზაო მოძრაობის ორგანიზების ტექნიკურ საშუალებებს და ქუჩის სავალი ნაწილი მოყვანილი იქნას პირვანდელ მდგომარეობაში.

საგზაო მოძრაობის ორგანიზების სქემის ცვლილება საჭიროებს შეთანხმებას სააგენტოსთან.

გადაწყვეტილების გასაჩივრება, დაინტერესებული მხარის მიერ, შესაძლებელია ამ გადაწყვეტილების გაცნობიდან ერთი თვის ვადაში ქალაქ თბილისის მუნიციპალიტეტის მერთან (მისამართი: ჟ. შარტავას ქუჩა N7) კანონმდებლობით დადგენილი წესით.

დანართი: სსიპ - ტრანსპორტისა და ურბანული განვითარების სააგენტოს მიერ შეთანხმებული საგზაო მოძრაობის ორგანიზების სქემები იხილეთ თანდართულ ბმულზე :

https://cloud.tbilisi.gov.ge/index.php/s/BsnRWSqeORjDJZZ

პატივისცემით,

ვიქტორ წილოსანი

სააგენტოს უფროსი

გამოყენებულია კვალიფიციური ელექტრონული ხელმოწერა/ ელექტრონული შტამპი