სასტუმროს შენობის არქიტექტურული პროექტი



გეგმები

2022წ

სართული -9.90 ნიშნულზე

მასშტაბი: 1:100

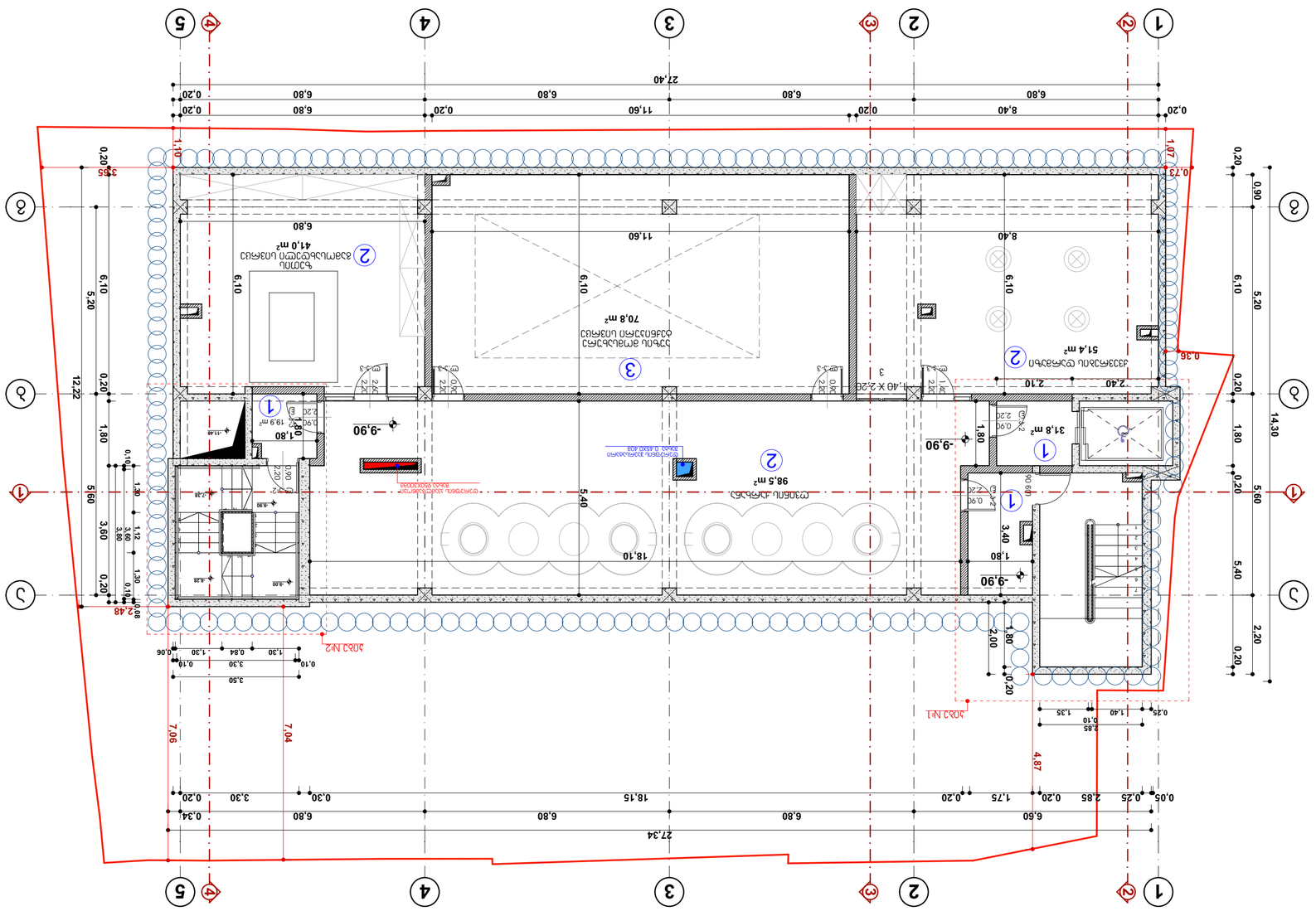
1
2
3
4
5
A
B
27,34
18,15
11,60
8,40
6,80
5,40
6,10
5,20
14,30
18,10
98,5 m²
70,8 m²
41,0 m²
51,4 m²
31,8 m²
19,9 m²
-9,90
-9.90
ტერასა
სველი წერტილი
სველი წერტილი
სველი წერტილი

გეგმა -6.60 ნიშნულზე

მსშ: 1:100

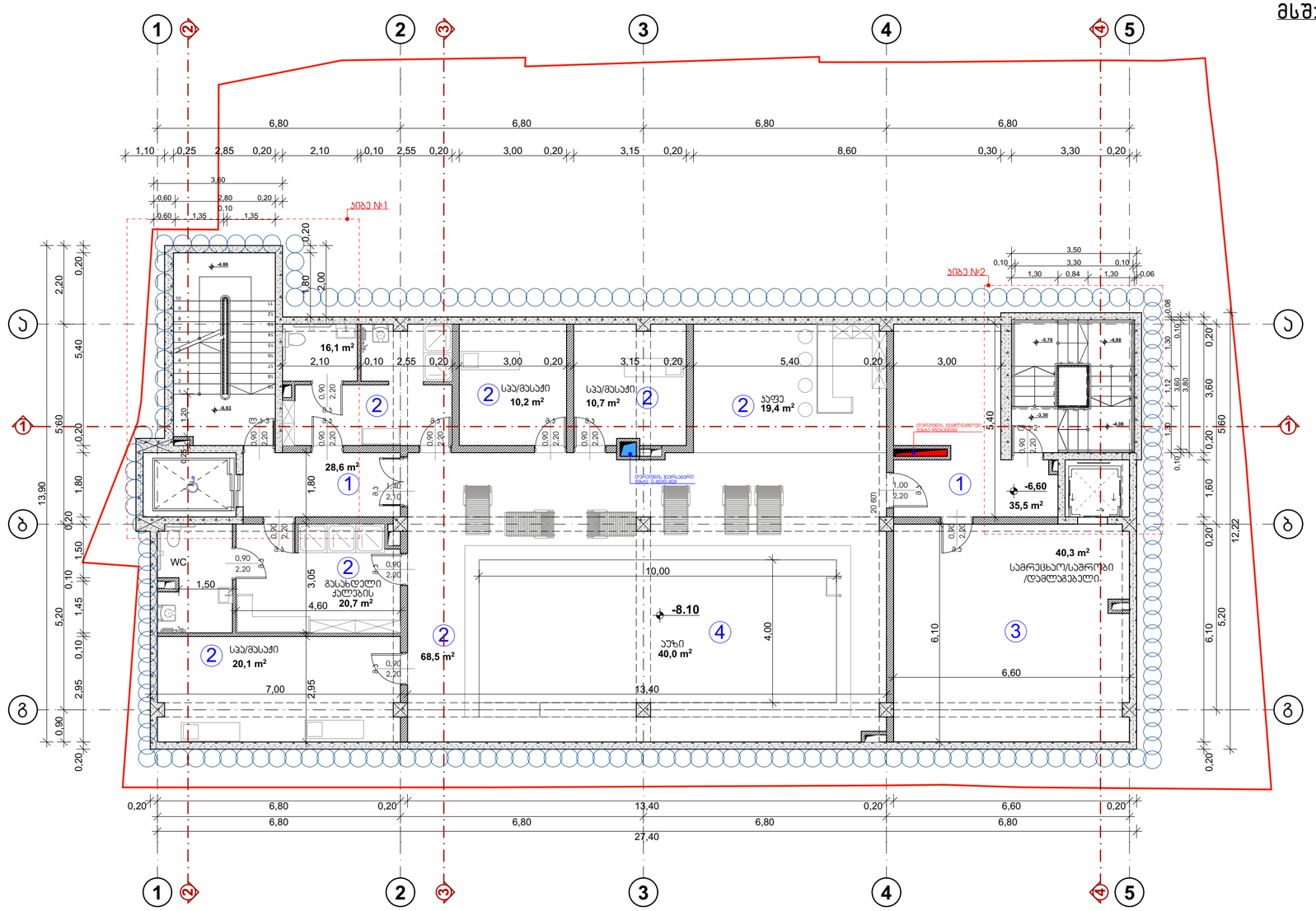

-2. მოშენების პროექტი -9.90 ნიშნულზე 1:200

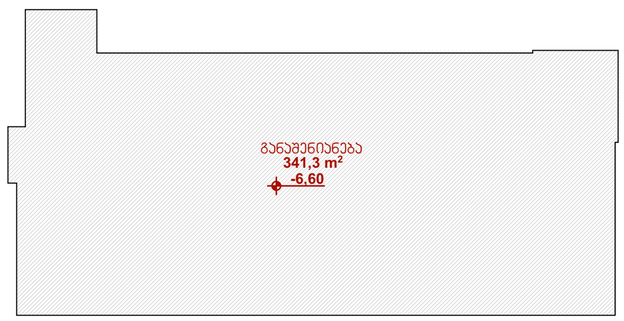

№	ფართის დასახელება	ტექ. ეკონომიკური მაჩვენებლები მოცემულ სართულზე (კვ.მ)	ტექ. ეკონომიკური მაჩვენებლების ჯამი (კვ.მ)
1	ჯიხის უჯრედისა და სადარბაზოს ფართობი	64.1	514.3
2	პომერციული ფართობი	165.7	366.1
3	დამხმარე ფართობი	40.3	182.2
4	აუზი	40.0	40.0
	ფართების ჯამი	310.1	



პროექტის დასახელება:

სასტუმრო კომპლექსი
არქიტექტურული პროექტი

მისამართი:
ქ.თბილისი, დედოფლისწყაროს
ქუჩა N3 დედოფლისწყაროს ქუჩა N5

ს/კ 01.17.01.080.038

პირობითი აღნიშვნა

- -საპროექტო საზღვარი
- -ჭრილი
- -დერეფნის ხაზი
- -შახტა
- -ნიშნული
- -მონოლითური კედელი
- -ბეტონის ბლოკის კედელი 200მმ
- -ბეტონის ბლოკის ტიხარი 100მმ

შემსრულებელი

შპს "ნიუ სითი დეველოპმენტ"
ს/ნ 205249248

მისამართი: საქართველო. თბილისი
საკანდელიძის №6
ტელეფონი: 551778888
ელ.ფოსტა: info@ncd.ge

გეგმები

ნახაზის დასახელება

გეგმა -6.60 ნიშნულზე

თანამდებობა	გვარი	ხელმოწერა
დირექტორი	ა.ზერეკიძე	
არქიტექტორი	ლ. ძაბნიძე	
შესრულა	ე. სუთიძე	
მასშტაბი		1:100, 1:200
ფორმატი		A-3
ფურცელი	.3	
თარიღი		2020 წ.

გეგმა -3.30 ნიშნულზე

მასშ: 1:100

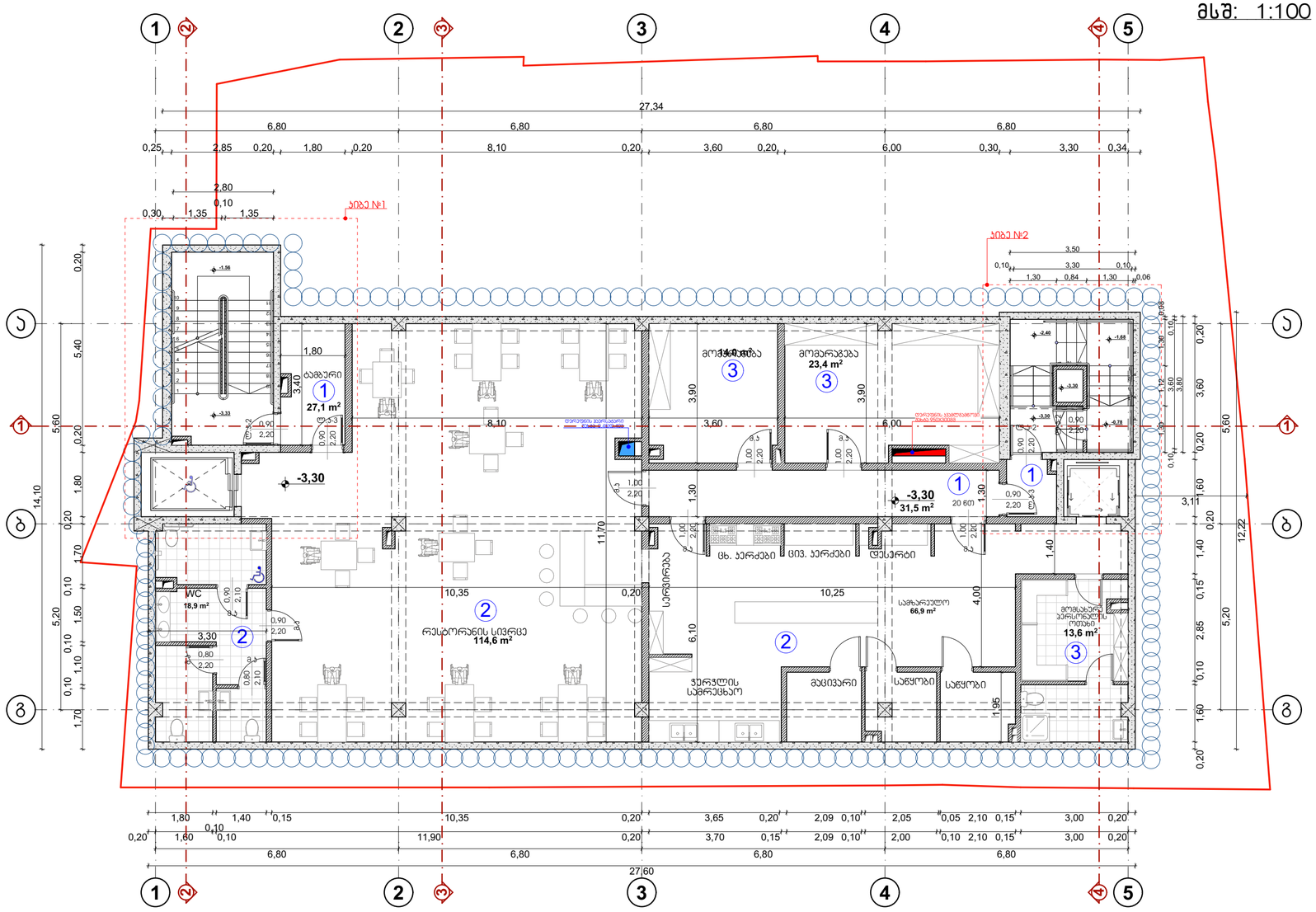

№	ფართის დასახელება	ტექ. ეკონომიკური მაჩვენებლები მოცემულ სართულზე (კვ.მ)	ტექ. ეკონომიკური მაჩვენებლების ჯამი (კვ.მ)
1	პიბის უჯრედისა და სადარბაზოს ფართობი	58.6	514.3
2	კომერციული ფართობი	200.4	366.1
3	დამხმარე ფართობი	51.0	182.2
ფართების ჯამი		310.0	

-1. მოშენების პროეკი -9.90 ნიშნულზე 1:250

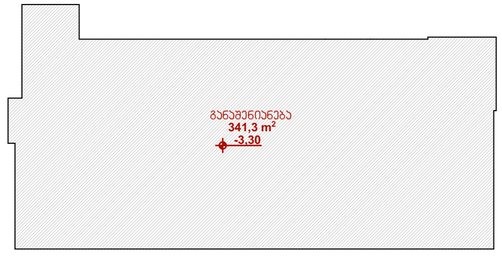



პროექტის დასახელება:

სასტუმრო კომპლექსის არქიტექტურული პროექტი

მისამართი:
ქ.თბილისი, დედოფლისწყაროს ქუჩა N3 დედოფლისწყაროს ქუჩა N5

ს/კ **01.17.01.080.038**

პირობითი აღნიშვნა

- -საპროექტო საზღვარი
- -ჭრილი
- -ღერძის ხაზი
- -შახბა
- -ნიშნული
- -მონოლითური კედელი
- -ბეტონის ბლოკის კედელი 200მმ
- -ბეტონის ბლოკის ტიხარი 100მმ

შემსრულებელი

შპს "ნიუ სითი დეველოპმენტი"
ს/ნ 205249248

მისამართი: საქართველო. თბილისი
საკანდელიძის №6
ტელეფონი: 551778888
ელ.ფოსტა: info@ncd.ge

გეგმები

ნახაზის დასახელება

გეგმა -3.30 ნიშნულზე

თანამდებობა	გვარი	ხელმოწერა
დირექტორი	ა.ზერაკიძე	
არქიტექტორი	ლ. ქაგნიძე	
შემსრულა	ე. სუთიძე	
მასშტაბი		1:100, 1:250
ფორმატი		A-3
ფურცელი	.4	
თარიღი		2020 წ.

ბინის 0.00 ნიშნული

მასშტაბი: 1:100



ავტორის მიერ დამუშავებული ფოტო

შპს "ნიკა ჯორჯაძის არქიტექტურული ბიურო"

ს/კ 205249248

ქალაქი: ბათუმი, ნინოშვილის ქუჩა №6

ტელ: 577188888

ელ.ფოსტა: info@ncd.ge

ბინა

ავტორი	ნ. ჯორჯაძე
თანაავტორი	ნ. ჯორჯაძე
პროექტის ხელმძღვანელი	ნ. ჯორჯაძე
კონსულტანტი	ნ. ჯორჯაძე
ტექნიკური ზედამხედველი	ნ. ჯორჯაძე
ნახაზის დასახელება	ბინა
ნახაზის ნომერი	A-3
ფურცლის ნომერი	5
ფურცლების რაოდენობა	
მასშტაბი	1:100, 1:200
	2020 წ.

ბინის 0.00 ნიშნული

ნახაზის დასახელება

№	ფანჯრის ტიპის აღნიშვნა	ფანჯრის ფართობი, მ2	ოთახის ნომერი
1	ბინის ვიტრაჟის ტიპის ფანჯრების ფართობი	114.3	514.3
2	სველი წერტილის ფანჯრების ფართობი	115.0	736.7
3	ტუალეტის ფანჯრების ფართობი	20.1	182.2
4.	სარდაფის ფანჯრების ფართობი	20.3	20.3
5.	სახანძრო ფანჯრების ფართობი	3.0	146.2
	ფანჯრების ჯამი	272.7	

№	ოთახის დასახელება	ფართობი, მ2	ოთახის ნომერი
1	ბინის ვიტრაჟის ტიპის ფანჯრების ფართობი	114.3	514.3
2	სველი წერტილის ფანჯრების ფართობი	115.0	736.7
3	ტუალეტის ფანჯრების ფართობი	20.1	182.2
4.	სარდაფის ფანჯრების ფართობი	20.3	20.3
5.	სახანძრო ფანჯრების ფართობი	3.0	146.2
	ფანჯრების ჯამი	272.7	

ბ-2 ჟორჟი 1:200

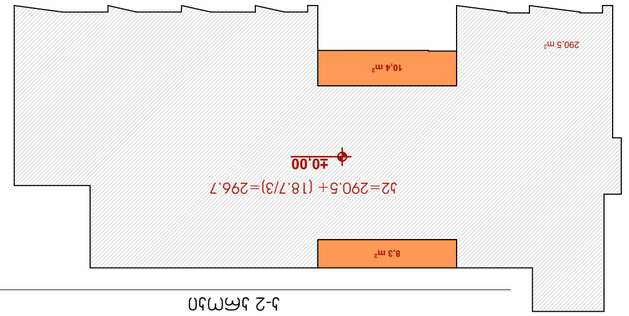

ბინის ნახაზი 1:200

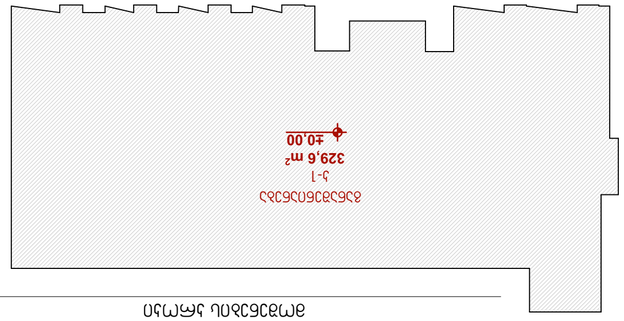

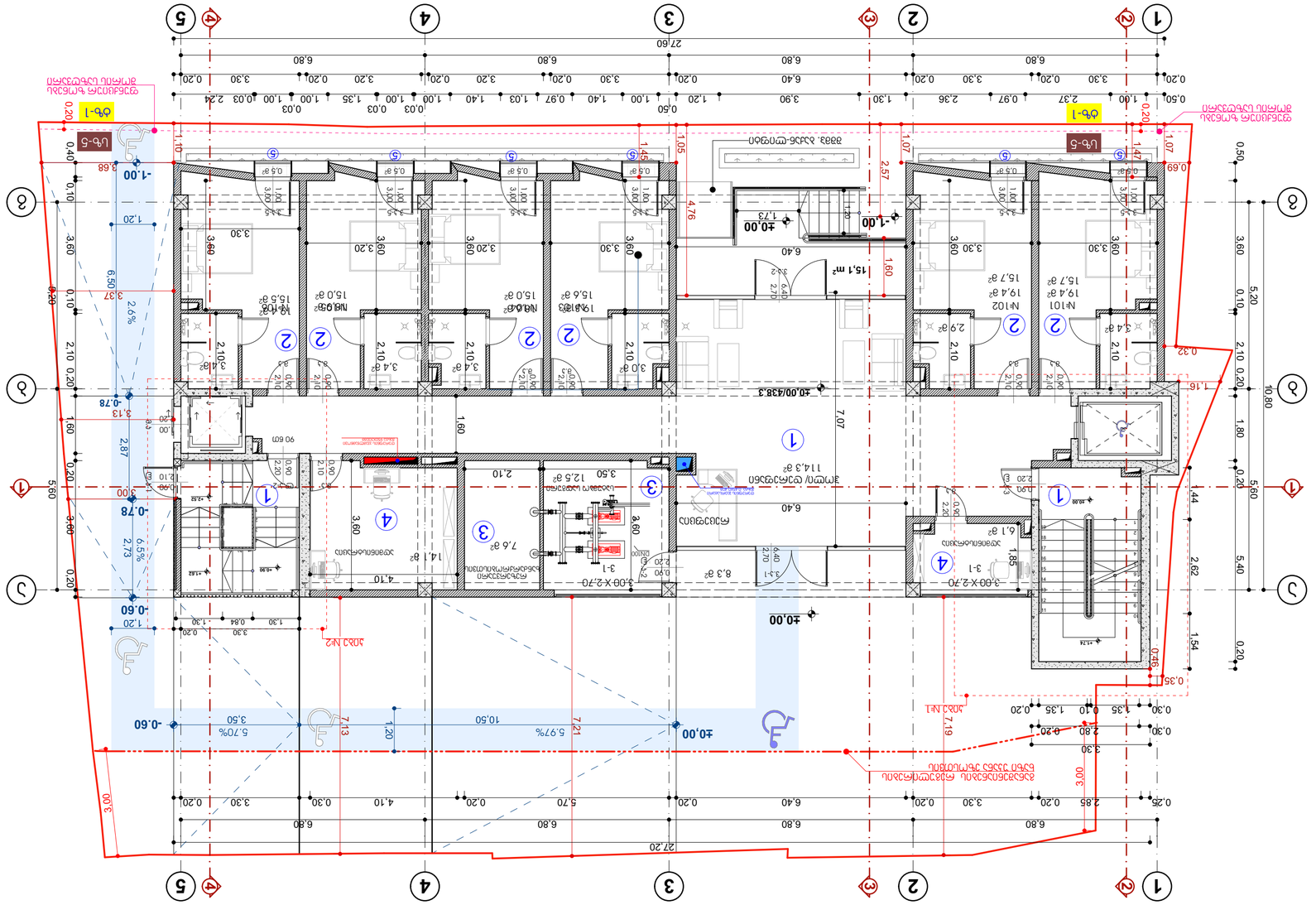
ბ-1
ბ-5
ბ-5
±0.00
-0.60
-0.78
-1.00
-0.60
-0.78
-1.00
±0.00
±0.00
±0

გეგმა +3.30 ნიშნულზე

მშ: 1:100

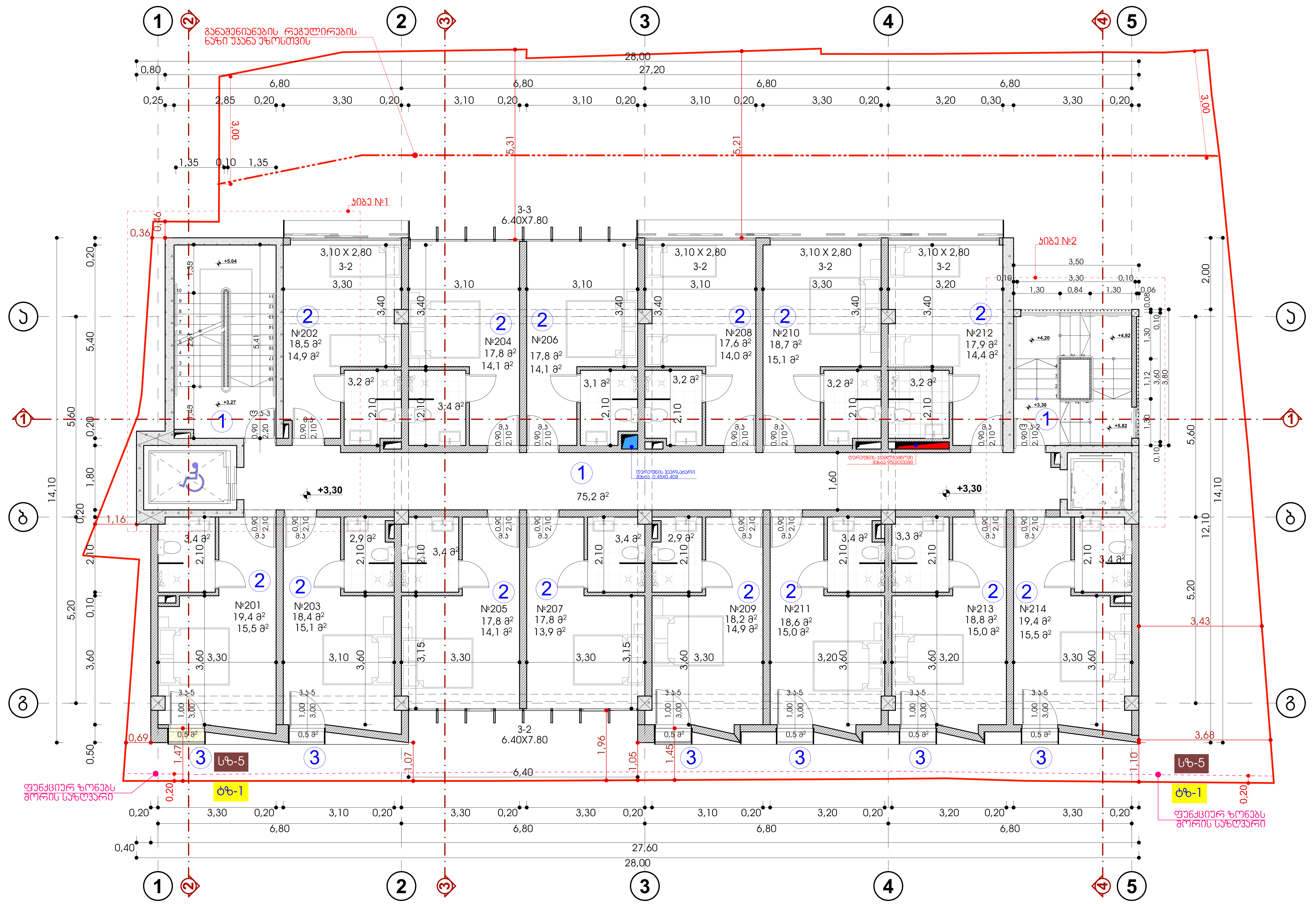



პროექტის დასახელება:

სასტუმრო ავლაბარში
არქიტექტურული პროექტი

მისამართი:
ქ.თბილისი, დედოფლისწყაროს
ქუჩა N3 დედოფლისწყაროს ქუჩა N5

ს/კ **01.17.01.080.038**

პირობითი აღნიშვნა

- -საკადასტრო საზღვარი
- -ჭრილი
- -ღერძის ხაზი
- -შახტა
- -ნიშნული
- -მონოლითური კედელი
- -ბეტონის ბლოკის კედელი 200მმ
- -ბეტონის ბლოკის ტიხარი 100მმ

კ-2 კონტური +3.30 ნიშნულზე 1:250

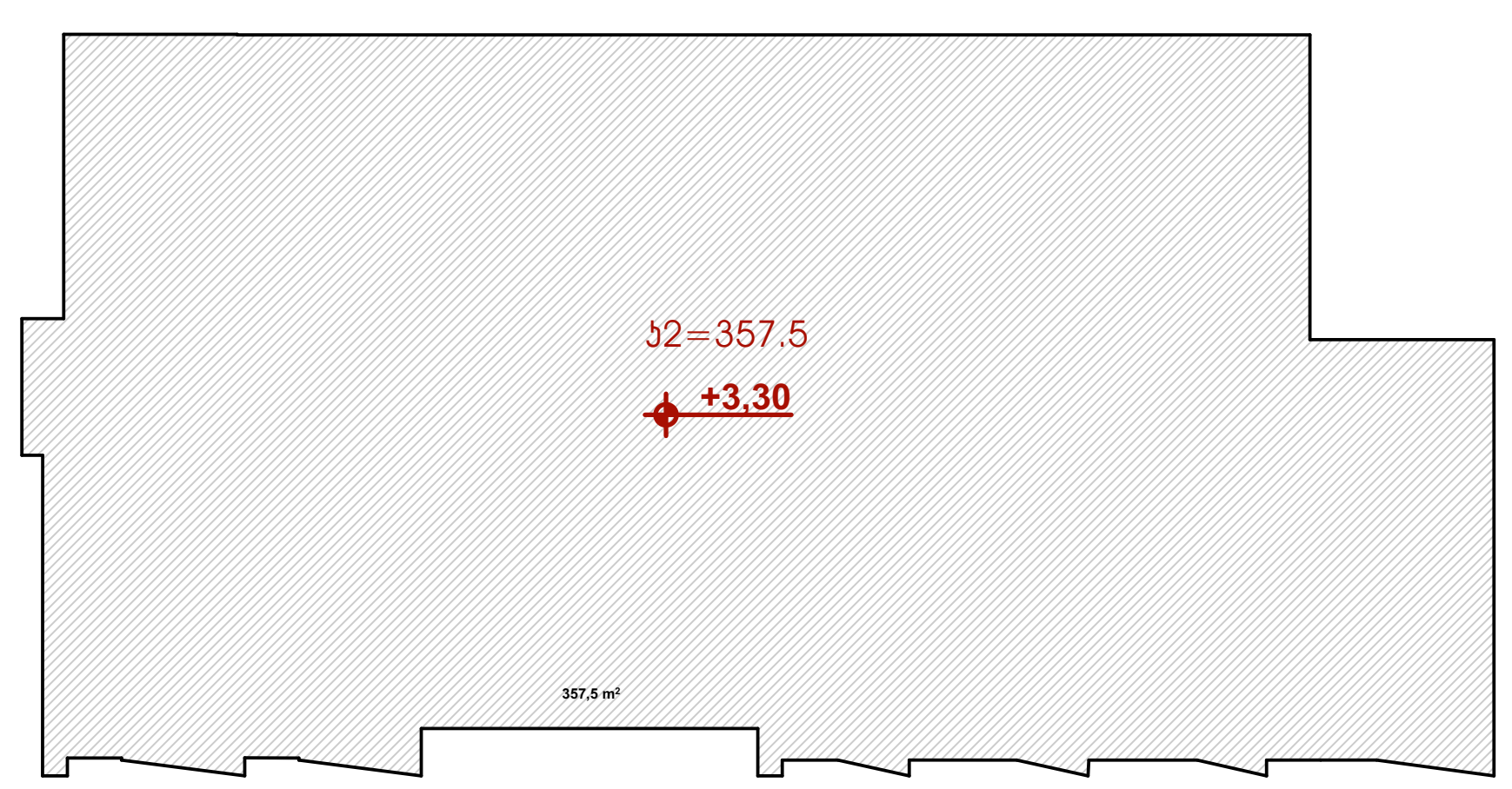

განაშენიანების კონტური -9.90 ნიშნულზე 1:250

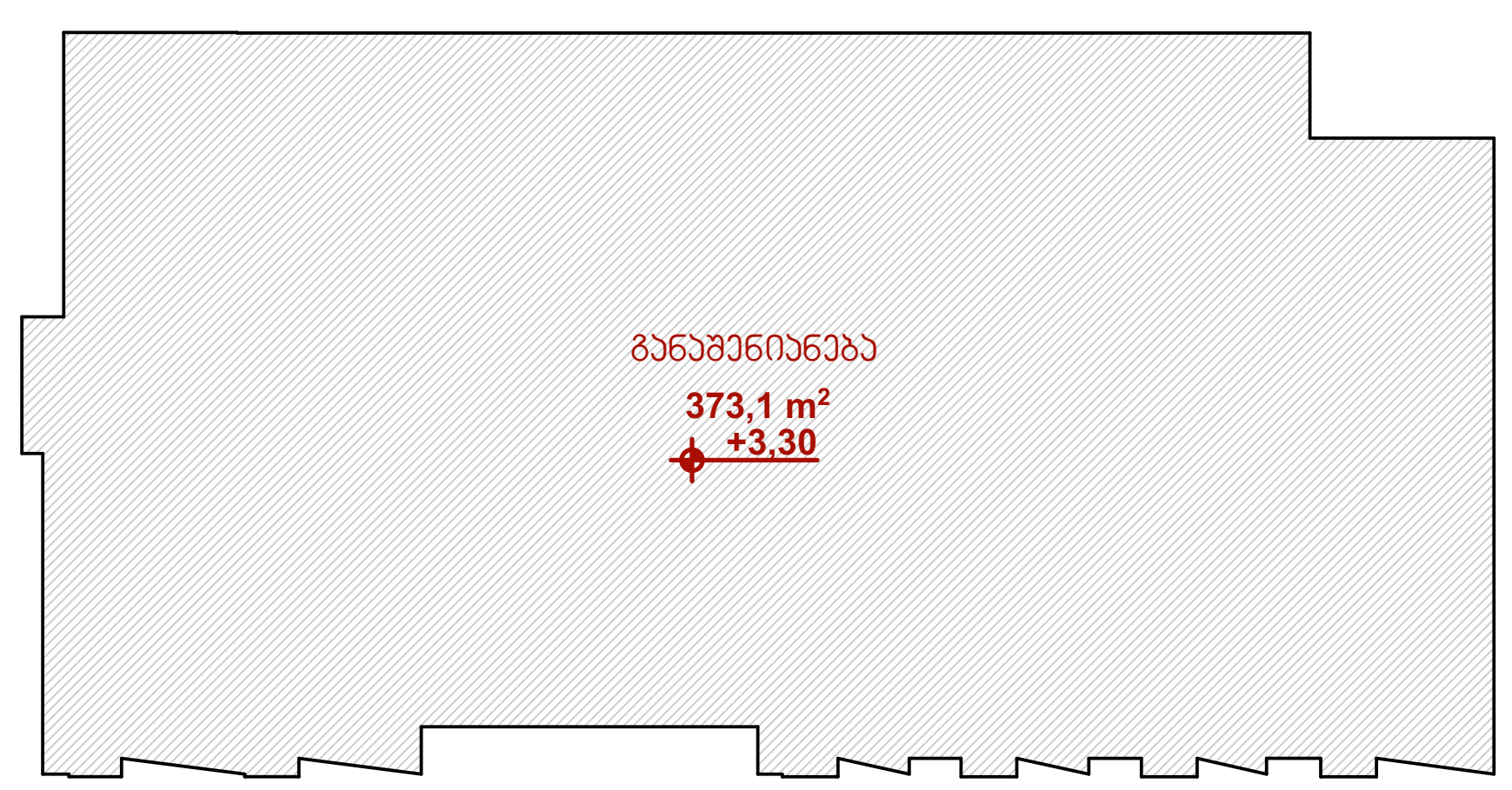

№	ფართის დასახელება	ტექ. ეკონომიკური მაჩვენებლები მოცემულ სართულზე (კვ.მ)	ტექ. ეკონომიკური მაჩვენებლების ჯამი (კვ.მ)
1	კიბის უჯრედისა და სადარბაზოს ფართობი	75.2	514.3
2	სასტუმროს ნომრების ფართობი	256.7	736.7
3	საზაფხულო ფართობი	3.0	146.2
	ფართების ჯამი	334.9	

შემსრულებელი

შპს "ნიუ სითი დეველოპმენტ"
ს/ნ 205249248

მისამართი: საქართველო. თბილისი
საკანდელიძის №6
ტელეფონი: 551778888
ელ.ფოსტა: info@ncd.ge

გეგმები

ნახაზის დასახელება

გეგმა +3.30 ნიშნულზე

თანამდებობა	გვარი	ხელმოწერა
დირექტორი	ა.ზერეკიძე	
არქიტექტორი	ლ. ძაგნიძე	
შეასრულა	ე. სუთიძე	
მასშტაბი		1:100, 1:250
ფორმატი		A-3
ფურცელი	.6	
თარიღი		2020 წ.

ბინის განლაგების გეგმა +6.60 ნიშნულზე
ასო: 1:100

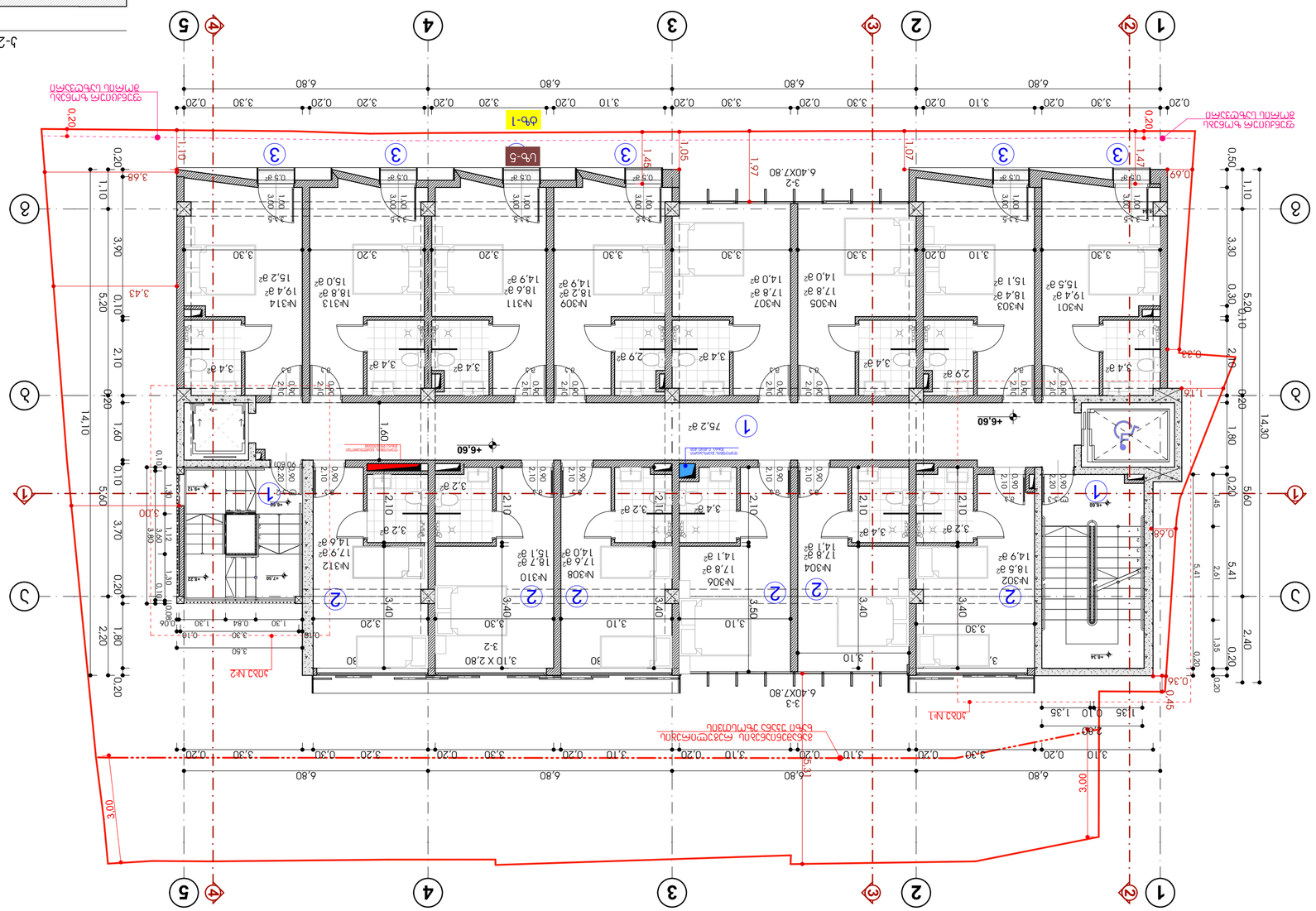

ბინების ფართობების ექსპლიკაცია

№	დასახელება	ბინის საერთო ფართობი, მ2	ბინის სასარგებლო ფართობი, მ2
1	ერთსაკუნძულიანი ბინა	75.20	514.3
2	ორსაკუნძულიანი ბინა	256.7	736.7
3	სამსაკუნძულიანი ბინა	3.0	146.2				
	ჯამი ბინების რაოდენობა	334.9	

1-ლი სართულის გეგმა +3.00 ნიშნულზე

1:250

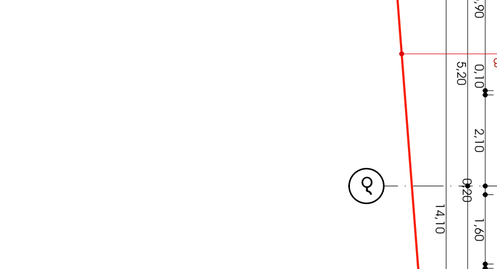

ბინების ფართობების ექსპლიკაცია +6.60 ნიშნულზე

1:250

მასშტაბი		1:100, 1:250
ფორმატი		A-3
ფურცლების რაოდენობა	.7	
თარიღი		2020 წ.

მშენებლობის ადგილის მისამართი		ქ. ბათუმი, ზ. ჭავჭავაძის ქუჩა, ნაკვეთი №6
დამკვეთი		შპს "ნიკა ჩიქოვანის სახელობის ბათუმის სახელმწიფო უნივერსიტეტი"
არქიტექტორი		ა. ბერიძე
კონსტრუქციული ნაწილი		
ინჟინერული სისტემები		
ხელმძღვანელი	ე. ბერიძე	
შემსრულებელი	ნ. ცეცხლაძე	

ბინების განლაგების გეგმა +6.60 ნიშნულზე

შპს "ნიკა ჩიქოვანის სახელობის ბათუმის სახელმწიფო უნივერსიტეტი"	
ს/კ 205249248	
ბათუმის მუნიციპალიტეტი, ქ. ბათუმი, ზ. ჭავჭავაძის ქუჩა №6	
ტელ: 577178888, ელ.ფოსტა: info@ncd.ge	

ბათუმი

ბინების განლაგების გეგმა +6.60 ნიშნულზე	
ბინების ფართობების ექსპლიკაცია +6.60 ნიშნულზე	
1-2 ღერძებს შორის +6.60 ნიშნულზე	
1-ლი სართულის გეგმა +3.00 ნიშნულზე	

მასშტაბი	ასო	1:100
ფორმატი		A-3
ფურცლების რაოდენობა	7	
თარიღი		2020 წ.

მშენებლობის ადგილის მისამართი		ქ. ბათუმი, ზ. ჭავჭავაძის ქუჩა, ნაკვეთი №6
დამკვეთი		შპს "ნიკა ჩიქოვანის სახელობის ბათუმის სახელმწიფო უნივერსიტეტი"
არქიტექტორი		ა. ბერიძე
კონსტრუქციული ნაწილი		
ინჟინერული სისტემები		
ხელმძღვანელი	ე. ბერიძე	
შემსრულებელი	ნ. ცეცხლაძე	

ა/ქ 01.17.01.080.038

ქალაქის ადმინისტრაციული საზღვარი

-ავტობუსის გაჩერება

-ტროლეიბუსის გაჩერება

-ტრამვაის ლიანდაგი

-ტროლეიბუსის საკონტაქტო ქსელის ბოძი

-ტრამვაის ლიანდაგის საკონტაქტო ქსელის ბოძი

-ტრამვაის ლიანდაგის საკონტაქტო ქსელის 1008ი



ავტორის ან ორგანიზაციის ლოგო:

ბათუმის სახელმწიფო უნივერსიტეტი
ბათუმის ზ. ჭავჭავაძის ფაკულტეტი
არქიტექტურის დეპარტამენტი

გეგმა +9.90 ნიშნულზე

მსშ: 1:100

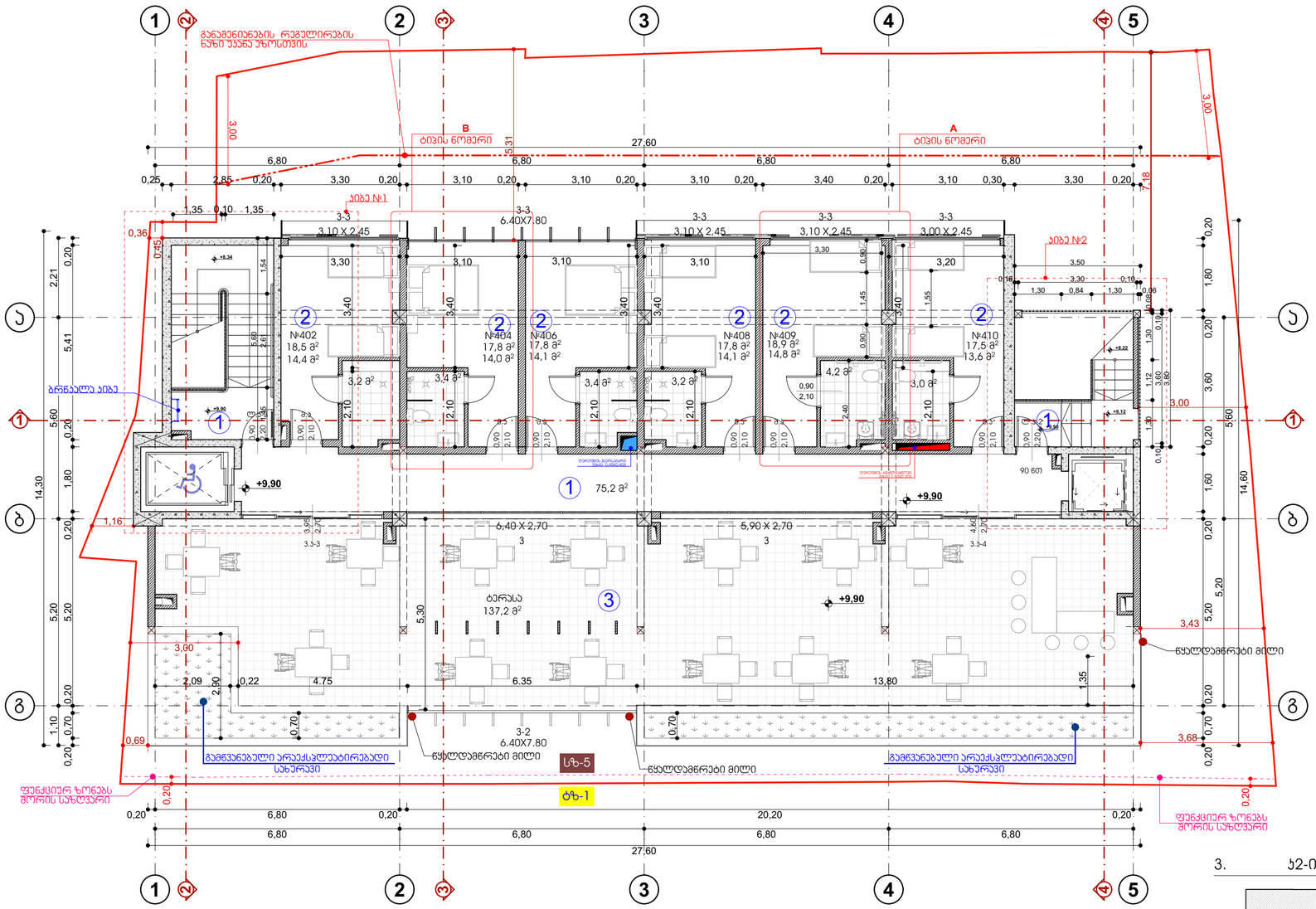

3. პ2-ის ჯროკი +9.90 ნიშნულზე 1:250

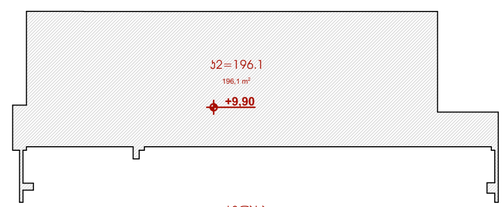

3. განაშენიანების ჯროკი +9.90 ნიშნულზე 1:250

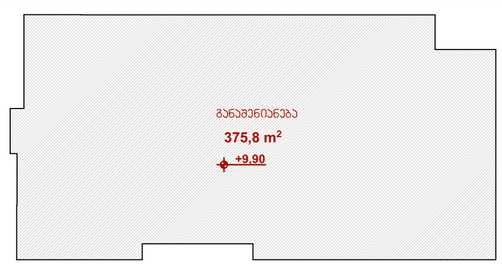

№	ფართის დასახელება	ტექ. ეკონომიკური მაჩვენებლები მოცემულ სართულზე (პ3.მ)	ტექ. ეკონომიკური მაჩვენებლების ჯამი (პ3.მ)
1	პიბის უჯრედისა და სადარბაზოს ფართობი	75.2	514.3
2	სასტუმროს ნომრების ფართობი	108.3	736.7
3	საზაფხულო, კომერციული ფართობი	137.2	146.2
	ფართების ჯამი	320.7	



პროექტის დასახელება:

სასტუმრო ავლაბარში
არქიტექტურული პროექტი

მისამართი:
ქ.თბილისი, დედოფლისწყაროს
ქუჩა N3 დედოფლისწყაროს ქუჩა N5

ს/კ 01.17.01.080.038

პირობითი აღნიშვნა

- -საპროექტო საზღვარი
- -ჭრილი
- -ღერძის ხაზი
- -შახბა
- -ნიშნული
- -მონოლითური კედელი
- -ბეტონის ბლოკის კედელი 200მმ
- -ბეტონის ბლოკის ტიხარი 100მმ

შემსრულებელი

შპს "ნიუ სითი დეველოპმენტ"
ს/ნ 205249248

მისამართი: საქართველო. თბილისი
საკანდელიძის №6
ტელეფონი: 551778888
ელ.ფოსტა: info@ncd.ge

გეგმები

ნახაზის დასახელება

გეგმა +9.90 ნიშნულზე

თანამდებობა	გვარი	ხელმოწერა
დირექტორი	ა.ზერაქიძე	
არქიტექტორი	ლ. ქაგნიძე	
შეასრულა	ე. სუთიძე	
მასშტაბი		1:100, 1:250
ფორმატი		A-3
ფურცელი	.8	
თარიღი		2020 წ.

სახურავის გეგმა

მასშ: 1:100

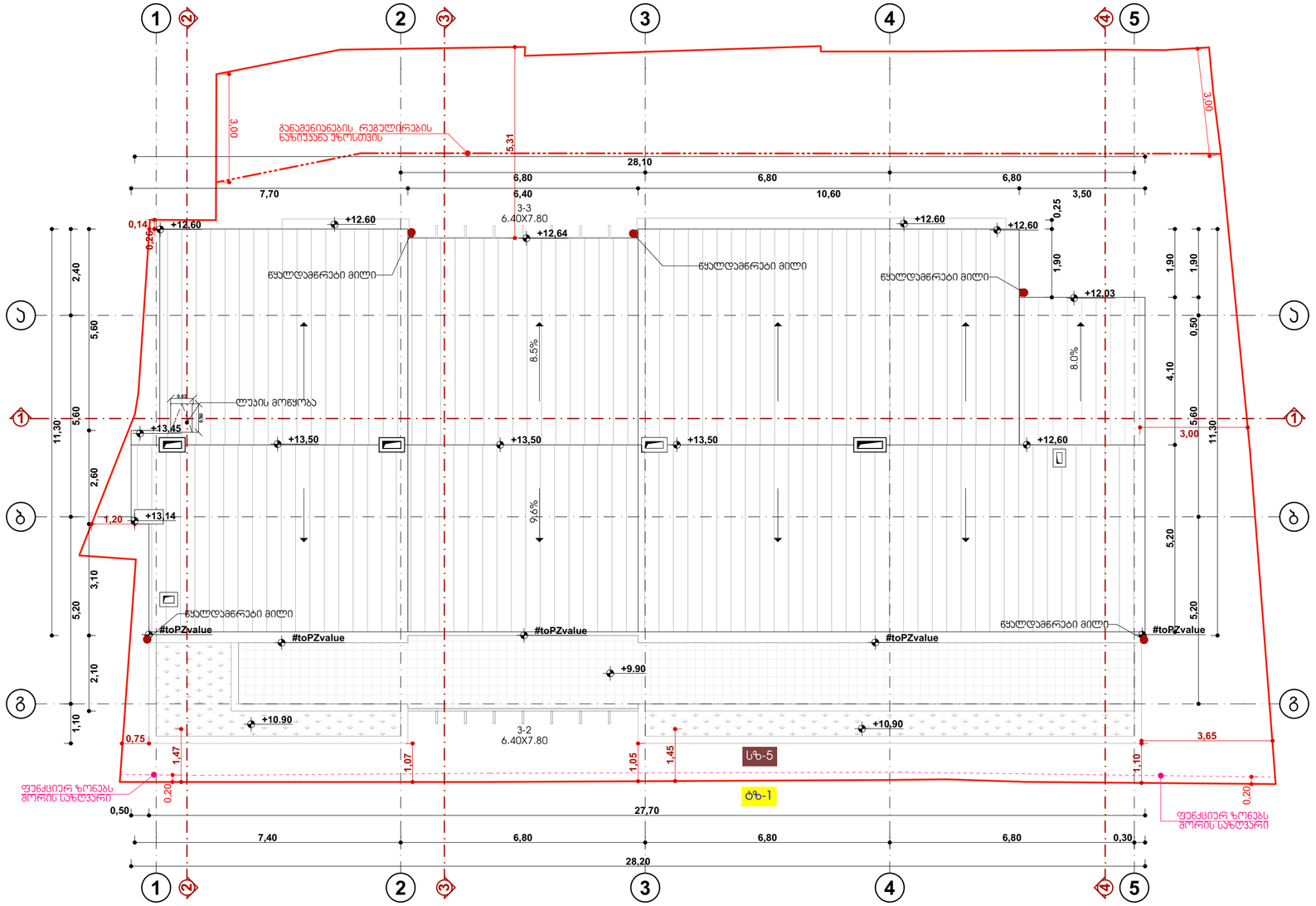



პროექტის დასახელება:

სასტუმრო ავლაბარში
არქიტექტურული პროექტი

მისამართი:
ქ.თბილისი, დედოფლისწყაროს
ქუჩა N3 დედოფლისწყაროს ქუჩა N5

ს/კ 01.17.01.080.038

პირობითი აღნიშვნა

- -საპროექტო საზღვარი
- -ჭრილი
- -ღერძის ხაზი
- -შახტა
- -ნიშნული
- -მონოლითური კედელი
- -ბეტონის ბლოკის კედელი 200მმ
- -ბეტონის ბლოკის ტიხარი 100მმ

შემსრულებელი

შპს "ნიუ სითი დეველოპმენტი"
ს/ნ 205249248

მისამართი: საქართველო. თბილისი
საკანდელიძის №6
ტელეფონი: 551778888
ელ.ფოსტა: info@ncd.ge

გეგმები

ნახაზის დასახელება

სახურავის გეგმა

თანამდებობა	გვარი	ხელმოწერა
დირექტორი	ა.ზერეკიძე	
არქიტექტორი	ლ. ძაგნიძე	
შეასრულა	ე. სუთიძე	
მასშტაბი		1:100
ფორმატი		A-3
ფურცელი	.9	
თარიღი		2020 წ.

სასტუმროს შენობის არქიტექტურული პროექტი



N41 დადგენილება ტექნიკური რეგლამენტი "შენობა-ნაგებობების უსაფრთხოების წესების" დამტკიცების თაობაზე

2022წ

გამოყენებული სიმბოლოების პირობითი აღნიშვნები

სიმბოლო	აღწერილობა
	საპროექტო საზღვარი
/ +3.30	ნიშნული გეგმაზე / ფასადზე, ჭრილზე
	ღერძის ხაზი
	ჭრილი
0.00მ	საერთო სავალი ბილიკი
0.00მ	გასასვლელთან მისადგომი მაქსიმალური სავალი მანძილი
0.00მ	შენობის დიაგონალი
0.00მ	სივრცის დიაგონალი
0.00მ	გასასვლელებს შორის მანძილი
	მისაწვდომი სვლაგეზი
	ჯედლის ცეცხლმედეგობა 4 საათი
	ჯედლის ცეცხლმედეგობა 2 საათი
0.00მ	გასასვლელებს შორის მანძილი
	ბეტონის (ბლოკის) ჯედელი
	მონოლითური რკ.ბ ჯედელი
	რკინაბეტონის სვეტი

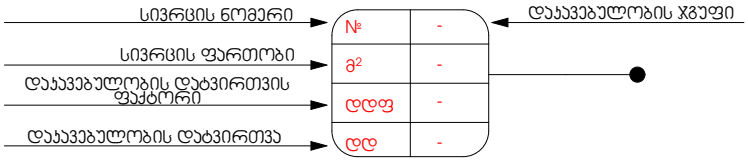

ჯარის ნუმერაცია ხანძარმედეგობა	1.44 თავისუფალი ზომა (სიგანე) 2.37 თავისუფალი ზომა (სიმაღლე)

ჯვამლზე მორეაგირე ჯვამლსიგნალიზაცია სახანძრო განყოფილებასთან ჯვშირის სისტემა მხედველობითი განგაში ავტოსაშხეფი სასმელი წყლის ფანტანი ავარიული განათება სახანძრო მანქანის მისაერთებელი	შენიშვნა: შენობის სივრცეებში მათი განლაგება და რაოდენობა პირობითია და უნდა დაზუსტდეს შესაბამისი სპეციალისტის მიერ	დაკავებულობის ჯგუფები საცხოვრებელი ჯგუფი (სც-1) საქმიანი ჯგუფი (სქ) სასაწყობე ჯგუფი (სწ-2) თავშეყრის ჯგუფი (თშ-2, თშ-3)
	საგანგებო ხმოვანი განგაშის საკომუნიკაციო სისტემა	ხელით სამართავი სახანძრო განგაშის სისტემა
გასასვლელი	ხელის ცეცხლმაქრი	სახანძრო ჰიდრანტი
შშმპ პარკინგი	შშმპ მისაწვდომობა	სახანძრო სიგნალიზაცია

შენობა-ნაგებობის უსაფრთხოების წესებთან შესაბამისობის ანალიზი

გამოყენებული წესები - „შენობა-ნაგებობის უსაფრთხოების წესები“

შენობის დაკავებულობები და თითოეული გამოყენება
სასაწყობო ჯგუფი - სწ-2 – აუზის მომსახურე ტექნიკური სივრცე;
სამრეწველო ჯგუფი - სმ-1 - ქვევრების დარბაზი, ღვინის ქარხანა, ზეთის სახდელი სივრცე;
თავშეყრის ჯგუფი - თვ-3 - აუზი, სამასაჟო, გასახდელები;
თავშეყრის ჯგუფი - თვ-2- რესტორანი, სამზარეულო;
საქმიანი ჯგუფი - სქ- სამრეცხაო, საშრობი, ადმინისტრაცია;
საცხოვრებელი ჯგუფი - სც-1 - სასტუმროს ნომრები მცირე დროის დამკავებლებისთვის

კონსტრუქციის ტიპი:	
განსაზღვრეთ კონსტრუქციის არსებული შენობისთვის: მაგალითი: II-A, II-B, V-A, V-B	
განსაზღვრეთ კონსტრუქციის ტიპი ახალი შენობისთვის: მაგალითი: II-A, II-B, V-A, V-B	I (A)

სიმაღლის შეზღუდვები ცხრილი 503 -ის მიხედვით			
დაკავებულობები	დასაშვები სართულიანობა	შემოთავაზებული სართულიანობა	
სასაწყობო ჯგუფი - სწ-2	5	-9.90 ნიშნულზე	1
სამრეწველო ჯგუფი - სმ-1	4	-9.90 ნიშნულზე ±0.00 ნიშნულზე	2
თავშეყრის ჯგუფი - თვ-3	3	-6.60 ნიშნულზე	1
თავშეყრის ჯგუფი - თვ-2	3	-3.30 ნიშნულზე +9.90 ნიშნულზე	2
საქმიანი ჯგუფი - სქ	5	-6.60 ნიშნულზე -3.30 ნიშნულზე ±0.00 ნიშნულზე	3
საცხოვრებელი ჯგუფი - სც-1	4	±0.00 ნიშნულზე +3.30 ნიშნულზე +6.60 ნიშნულზე +9.90 ნიშნულზე	4
	დასაშვები სიმაღლე	შემოთავაზებული სიმაღლე	
საერთო სიმაღლე =	19.8	14.8 მ	
მიწის ზემოთ სართულის რაოდენობა =	5	4	

ფართობის შეზღუდვები ცხრილი 503 -ის მიხედვით		
დაკავებულობები	დასაშვები ფართობი	შემოთავაზებული ფართობი
სასაწყობო ჯგუფი - სწ-2	3620	70.8
სამრეწველო ჯგუფი - სმ-1	2320	235.4
თავშეყრის ჯგუფი - თვ-3	1440	211.4
თავშეყრის ჯგუფი - თვ-2	1440	199.0
საქმიანი ჯგუფი - სქ	3480	84.4
საცხოვრებელი ჯგუფი - სც-1	2230	746.4
იატაკის საერთო ფართობი =	1547.4	
იატაკების რაოდენობა =	7	

გარე კედლის ცეცხლმედეგობის მოთხოვნები ცხრილი 602-ის მიხედვით					
გარე კედლის მონაკვეთი	დაკავებულობა	ხანძარსაწინააღმდეგო მანძილი – X (მ)	კონსტრუქციის ტიპი	ცეცხლმედეგობის ხარისხის მოთხოვნები	
				მოთხოვნილი	გათვალისწინებული
A	თვ-2; თვ-3; სც-1	X ≥ 9	I (A)	0 სთ	>2 სთ
B¹; B²; B³	სქ; თვ-3; სც-1	3 ≤ X < 9		1/2 სთ	>2 სთ

გარე კედლის ღიობისადმი მოთხოვნები ცხრილი 705.8-ის მიხედვით								
მონაკვეთი	ნიშნული	ფართობები (კვ.მ)			ხანძარსაწინააღმდეგო მანძილი	დაცვის ხარისხი	დასაშვები ფართობი (%)	გათვალისწინებული
		ფასადის მ²	ღიობის მ²					
			დაცული	დაუცველი				
A	± 0,00 +9,90	-	-	-	9,0 მ ან მეტი	დაუცველი, სამხეფებით	შეუზღუდავი	-
B_1	+3.30 +6.60	13.0	-	4.1	7.5 მ ან მეტი და 9.0 მ-ზე ნაკლები	დაუცველი, სამხეფებით	შეუზღუდავი	31,5%
B_2	± 0,00 +3,30	23.8	-	6.9	6.5 მ ან მეტი და 7.5 მ-ზე ნაკლები	დაუცველი, სამხეფებით	შეუზღუდავი	29.0%
B_2	+6.60	23.8	-	6.3	6.5 მ ან მეტი და 7.5 მ-ზე ნაკლები	დაუცველი, სამხეფებით	შეუზღუდავი	26.5%
B_2	± 0,00 +3,30	46.2	-	24.1	6.5 მ ან მეტი და 7.5 მ-ზე ნაკლები	დაუცველი, სამხეფებით	შეუზღუდავი	52.2%

B_2	+6.60	46.2	-	24.1	6.5 მ ან მეტი და 7.5 მ-ზე ნაკლები	დაუცველი, საშიფებით	შეუზღუდავი	47.6%
B_2	± 0,00	46.2	-	24.3	6.5 მ ან მეტი და 7.5 მ-ზე ნაკლები	დაუცველი, საშიფებით	შეუზღუდავი	26.5%
B_2	± 0,00 +3,30 +6,60 +9,90	-	-	-	6.5 მ ან მეტი და 7.5 მ-ზე ნაკლები	დაუცველი, საშიფებით	შეუზღუდავი	-
B_1	± 0,00	21.1	-	17.3	7.5 მ ან მეტი და 9.0 მ-ზე ნაკლები	დაუცველი, საშიფებით	შეუზღუდავი	82.0%
B_3	+3.30 +6.60	67.3	-	52.7	4.5 მ ან მეტი და 6.0 მ-ზე ნაკლები	დაუცველი, საშიფებით	75%	73.4%
B_3	+9,90	55.1	-	46.5	1.5 მ ან მეტი და 3.0 მ-ზე ნაკლები	დაუცველი, საშიფებით	75%	73.5%
B_4	-0.78 ± 0,00	13.4	-	1.2	3.0 მ ან მეტი და 4.5 მ-ზე ნაკლები	დაუცველი, საშიფებით	45%	27.7%
C	-0.78 ± 0,00	24.0	-	4.0	1.5 მ ან მეტი და 3.0 მ-ზე ნაკლები	დაუცველი, საშიფებით	15%	8.9%

შენიშვნა: B_3 ტიპის მონაკვეთი, რომელის ღიობებიც აჭარბებს დასაშვებ პროცენტს დაცულია 45წთ-იანი ცეცხლმედეგობის მქონე ვიტრაჟებით.

განიავებისადმი მოთხოვნები		
დაკავებულობები/სივრცეები/გასასვლელი საშუალებელი	ბუნებრივი განიავება	ხელოვნური განიავება
სასაწყობე ჯგუფი სწ 2	-	კი
სამრეწველო ჯგუფი სმ-1	-	კი
თავშეყრის ჯგუფი - თვ-3 -6.60	-	კი
თავშეყრის ჯგუფი - თვ-3 ± 0,00	კი	-
საქმიანი ჯგუფი - სქ -6.60/-3.30	-	კი
საქმიანი ჯგუფი - სქ ± 0,00	კი	-
საცხოვრებელი ჯგუფი სც 2	კი	-
დერეფანი		კი
კიბის უჯრედი		კი
ლიფტი		კი

ხანძრისაგან დაცვის სისტემებისადმი მოთხოვნები							
დაკავებულობები/სივრცეები/გასასვლელი საშუალებები	ავტოსამხედრო სისტემა	ალტერნატიული ავტომატური ცეცხლსაქრობი სისტემები	სახანძრო განგაშისა და ცეცხლაღმოჩენი სისტემები	სახანძრო მილსადენების სისტემები	კვამლის საკონტროლო სისტემები	ხელის ცეცხლმაქრები	საევაკუაციო განგაშის სისტემები
სასაწყობო ჯგუფი - სწ-2	კი	-	კი	-	-	კი	-
სამრეწველო ჯგუფი - სმ-1	კი						
თავშეყრის ჯგუფი -თვ-3	კი						
თავშეყრის ჯგუფი -თვ-2	კი						
საქმიანი ჯგუფი - სქ	კი						
საცხოვრებელი ჯგუფი - სც-1	-	-	კი	-	-	-	-
დერეფანი	კი	-	კი	კი	-	კი	-
კიბე	-	-	-	-	კი (დაწნევით)	-	-
ლიფტი	-	-	-	-	(დაწნევით)	-	-

თითოეული სართულიდან გასასვლელი საშუალება[1]									
სართულებიანიშნულების მიხედვით	დაკავებულობა და დაკავებულობის დატვირთვის ჯამური მაჩვენებელი	მოთხოვნილი გასასვლელების/გასასვლელთან მისადგომის რაოდენობა	გათვალისწინებული გასასვლელების/გასასვლელთან მისადგომის რაოდენობა და ტიპი	გასასვლელი საშუალებების სიგანე (მეტრი)					
				გზა-კიბეები		დერაფანი		გასასვლელის გზა-კარი	
				მოთხოვნილი	გათვალისწინებული	მოთხოვნილი	გათვალისწინებული	მოთხოვნილი	გათვალისწინებული
სართული -9.90	სწ-2; სმ-1 56	1	2	-	-	-	-	0,82	0,87
სართული -6.60	თვ-3; სქ 50	1	2	-	-	-	-		0,92
სართული -3.30	თვ-2; სქ 104	2	2	1,20	1,20	1,20	1,60	0,82	0,87

[1] ±0,00 ნიშნულის პირველ სართულზე თითოეულ სივრცეს აქვს დამოუკიდებელი საზოგადოებრივ სივრცესთან მისადგომი

სართული ± 0,00	თვ-3; სქ; სც-1 44	2	4	1,20	1,20	1,20	1,60	0,82	0,87
სართული +3.30; +6.60;	სც-1 19	2	2	1,20	1,20	1,20	1,60	0,82	0,87
სართული +9.90	სც-1; თვ-2 105	2	2	1,20	1,20	1,20	1,60	0,82	0,87

წყალსადენი სისტემის ფიქსირებული მოწყობილობების რაოდენობა ცხრილი 1602.1-ის მიხედვით												
სართულები	დაკავებულობა და დაკავებულობის დატვირთვის ჯამური მაჩვენებელი	ფიქსირებული მოწყობილობები (ცალი)										
		უნიტაზი		ტუალეტის ხელსაბანები		აბაზანა/შხაპი		სასმელი წყლის ფანტანი		სამომსახურეო ნიჟარა		სამზარეულოს ნიჟარა	
		ჩამდინარე წყლების ოდენობა	გამწმენდ ნაგებობებზე ჩასაშვები წყლების ოდენობა	ჩამდინარე წყლების ოდენობა	გამწმენდ ნაგებობებზე ჩასაშვები წყლების ოდენობა	ჩამდინარე წყლების ოდენობა	გამწმენდ ნაგებობებზე ჩასაშვები წყლების ოდენობა	ჩამდინარე წყლების ოდენობა	გამწმენდ ნაგებობებზე ჩასაშვები წყლების ოდენობა	ჩამდინარე წყლების ოდენობა	გამწმენდ ნაგებობებზე ჩასაშვები წყლების ოდენობა	ჩამდინარე წყლების ოდენობა	გამწმენდ ნაგებობებზე ჩასაშვები წყლების ოდენობა
სართული -9.90	სწ-2; სმ-1 56	-	-	-	-	-	-	-	-	-	-	-	-
სართული -6.60	თვ-3; სქ 50	1	2	1	2	-	7	1	1	-	-	-	-
სართული -3.30	თვ-2; სქ 104	3	3	2	4	-	-	1	1	1	1	-	4
სართული ± 0,00	თვ-3; სქ; სც-1 44	5	5	5	5	5	5	1	1	-	-	-	-
სართული +3.30; +6.60;	სც-1 19	12	12	12	12	12	12	-	-	-	-	-	-
სართული +9.90	სც-1; თვ-2 105	6	6	6	6	6	6	-	-	-	-	-	-

შენიშვნა: სწ-2 ჯგუფს დადგენილებით წყალსადენის სისტემის ფიქსირებული მოწყობილობები არ მოეთხოვება.

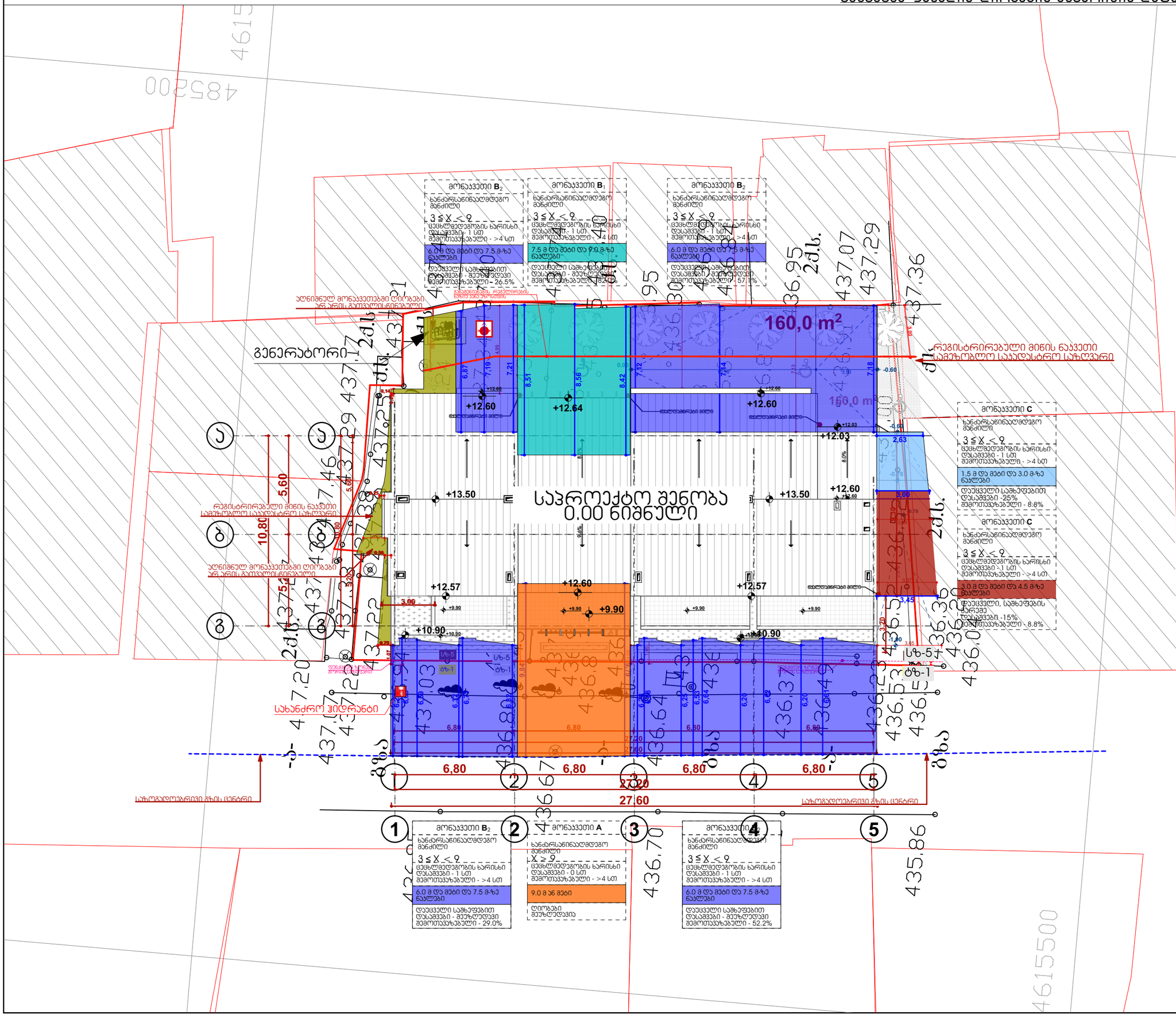
მონაკვეთი B2
ხანძარსანინააღმდეგო მანძილი
3 ≤ X < 9
ცეცხლმედეგობის ხარისხი დასაშვები - 1 სთ
მშრომელობა - >4 სთ
6.0 მ და მეტი და 7.5 მ-ზე ნაკლები
დაუცველი საბრძოლველით დასაშვები - მეზღუდავი
მშრომელობა - 26.5%
მონაკვეთი B1
ხანძარსანინააღმდეგო მანძილი
3 ≤ X < 9
ცეცხლმედეგობის ხარისხი დასაშვები - 1 სთ
მშრომელობა - >4 სთ
7.5 მ და მეტი და 9.0 მ-ზე ნაკლები
დაუცველი საბრძოლველით დასაშვები - მეზღუდავი
მშრომელობა - 28.2%
მონაკვეთი B2
ხანძარსანინააღმდეგო მანძილი
3 ≤ X < 9
ცეცხლმედეგობის ხარისხი დასაშვები - 1 სთ
მშრომელობა - >4 სთ
6.0 მ და მეტი და 7.5 მ-ზე ნაკლები
დაუცველი საბრძოლველით დასაშვები - მეზღუდავი
მშრომელობა - 57.1%
160,0 m²
160,0 m²
+12.60
+12.64
+12.60
+12.03
+12.03
+13.50
+13.50
+12.60
+12.57
+12.60
+12.57
+9.90
+10.90
+10.90
+9.90
+9.90
+9.90
+9.90
+9.90
+9.90
+9.90
+9.90
+10.90
+10.90
+9.90
+9.90
+9.90
+9.90
+9.90
+9.90
+9.90
+9

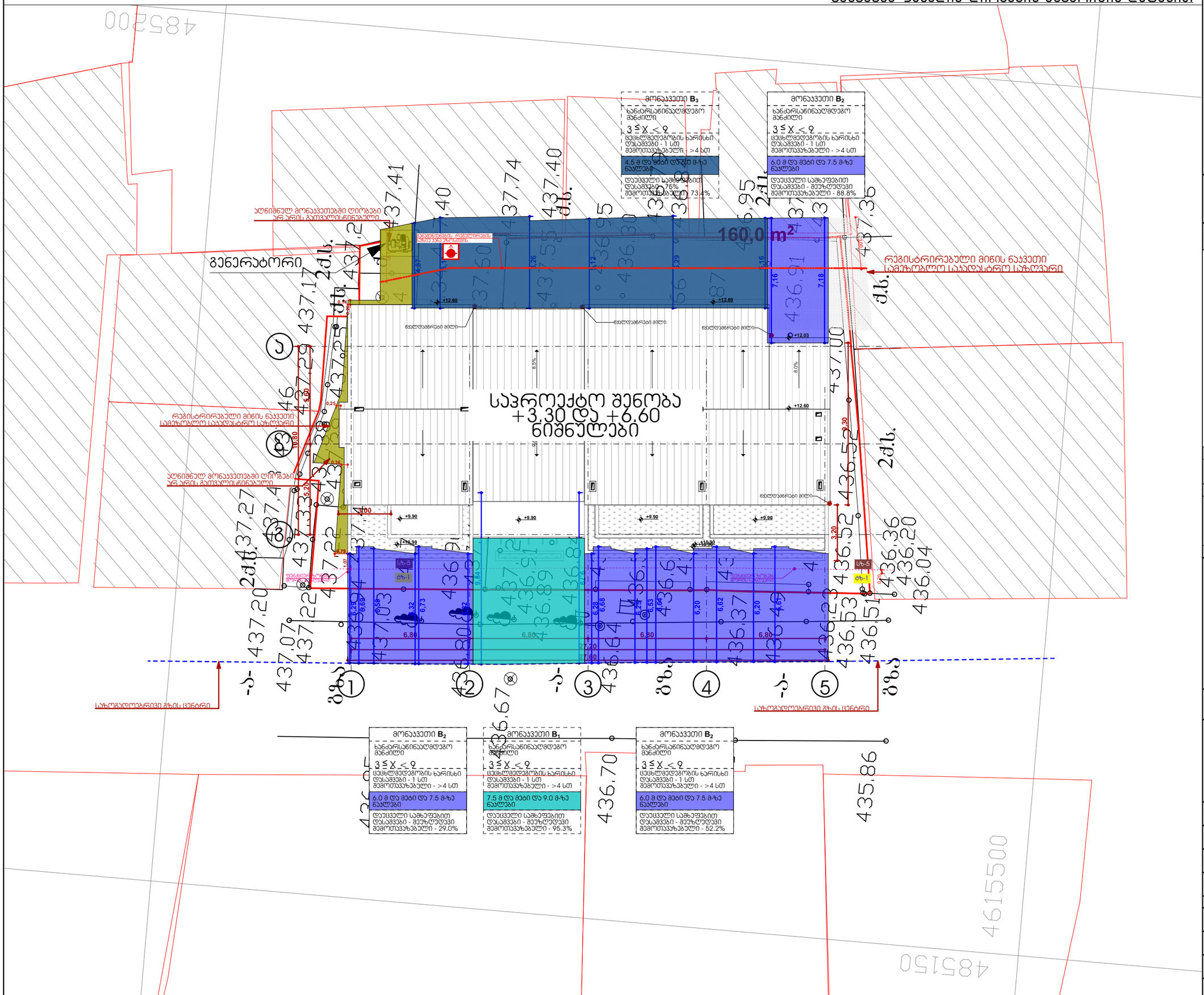



პროექტის დასახელება:

სასტუმრო ავლაბარში
არქიტექტურული პროექტი

მისამართი:
ქ.თბილისი, დედოფლისწყაროს ქუჩა N3 დედოფლისწყაროს ქუჩა N5

ს/კ **01.17.01.080.038**

		705.8 ცხ.	602 ცხ.	ალნიშვნა
D	2	0 მ და მეტი და 1.0 მ-ზე ნაკლები	X < 1,5	
	1	1.0 მ და მეტი და 1.5 მ-ზე ნაკლები		
C		1.5 მ და მეტი და 3.0 მ-ზე ნაკლები	1,5 ≤ X < 3	
B	4	3.0 მ და მეტი და 4.5 მ-ზე ნაკლები	3 ≤ X < 9	
	3	4.5 მ და მეტი და 6.0 მ-ზე ნაკლები		
	2	6.0 მ და მეტი და 7.5 მ-ზე ნაკლები		
	1	7.5 მ და მეტი და 9.0 მ-ზე ნაკლები		
A		9.0 მ ან მეტი	X ≥ 9	

შემსრულებელი

შპს "ნიუ სითი დეველოფმენი"
ს/ნ 205249248

მისამართი: საქართველო. თბილისი
საკანდელიძის №6
ტელეფონი: 551778888
ელ.ფოსტა: info@ncd.ge

დადგენილება N41
ტექნიკური რეგლამენტი "შენობა-ნაგებობების უსაფრთხოების წესების" დამტკიცების თაობაზე

ნახაზის დასახელება

გენგეგმა ფასადის ღიობების ანგარიშის დატანით

თანამდებობა	გვარი	ხელმოწერა
დირექტორი	ა.ზერაქიძე	
არქიტექტორი	ლ. ქაგნიძე	
შეასრულა	ე. სუთიძე	

მასშტაბი		1:200
ფორმატი		A-3
ფურცელი	.13	
თარიღი		2020 წ.

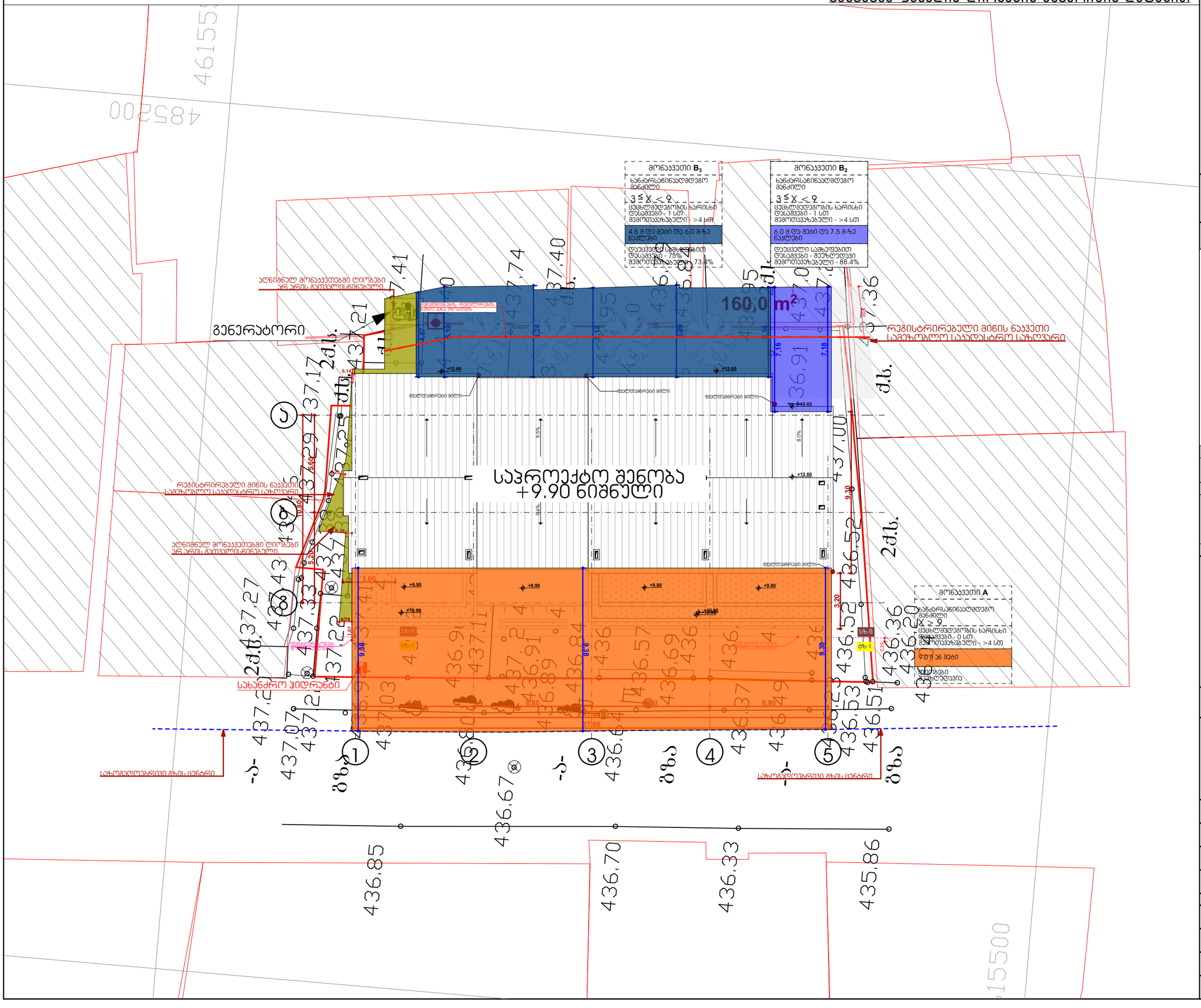



პროექტის დასახელება:

სასტუმრო ავლაბარში
არქიტექტურული პროექტი

მისამართი:
ქ.თბილისი, დედოფლისწყაროს
ქუჩა N3 დედოფლისწყაროს ქუჩა N5

ს/კ **01.17.01.080.038**

		705.8 ცხ.	602 ცხ.	აღნიშვნა
D	2	0 მ და მეტი და 1.0 მ-ზე ნაკლები	X < 1,5	
	1	1.0 მ და მეტი და 1.5 მ-ზე ნაკლები		
C		1.5 მ და მეტი და 3.0 მ-ზე ნაკლები	1,5 ≤ X < 3	
B	4	3.0 მ და მეტი და 4.5 მ-ზე ნაკლები	3 ≤ X < 9	
	3	4.5 მ და მეტი და 6.0 მ-ზე ნაკლები		
	2	6.0 მ და მეტი და 7.5 მ-ზე ნაკლები		
	1	7.5 მ და მეტი და 9.0 მ-ზე ნაკლები		
A		9.0 მ ან მეტი	X ≥ 9	

შემსრულებელი

შპს "ნიუ სითი დეველოფმენი"
ს/ნ 205249248

მისამართი: საქართველო. თბილისი
საკანდელიძის №6
ტელეფონი: 551778888
ელ.ფოსტა: info@ncd.ge

დადგენილება N41
ტექნიკური რეგლამენტის "შენობა-ნაგებობების უსაფრთხოების წესების" დამტკიცების თაობაზე

ნახაზის დასახელება

გენგეგმა ფასადის ღიობების ანგარიშის დატანით

თანამდებობა	გვარი	ხელმოწერა
დირექტორი	ა.ზერაქიძე	
არქიტექტორი	ლ. ქაგნიძე	
შეასრულა	ე. სუთიძე	

მასშტაბი		1:200
ფორმატი		A-3
ფურცელი	.14	
თარიღი		2020 წ.

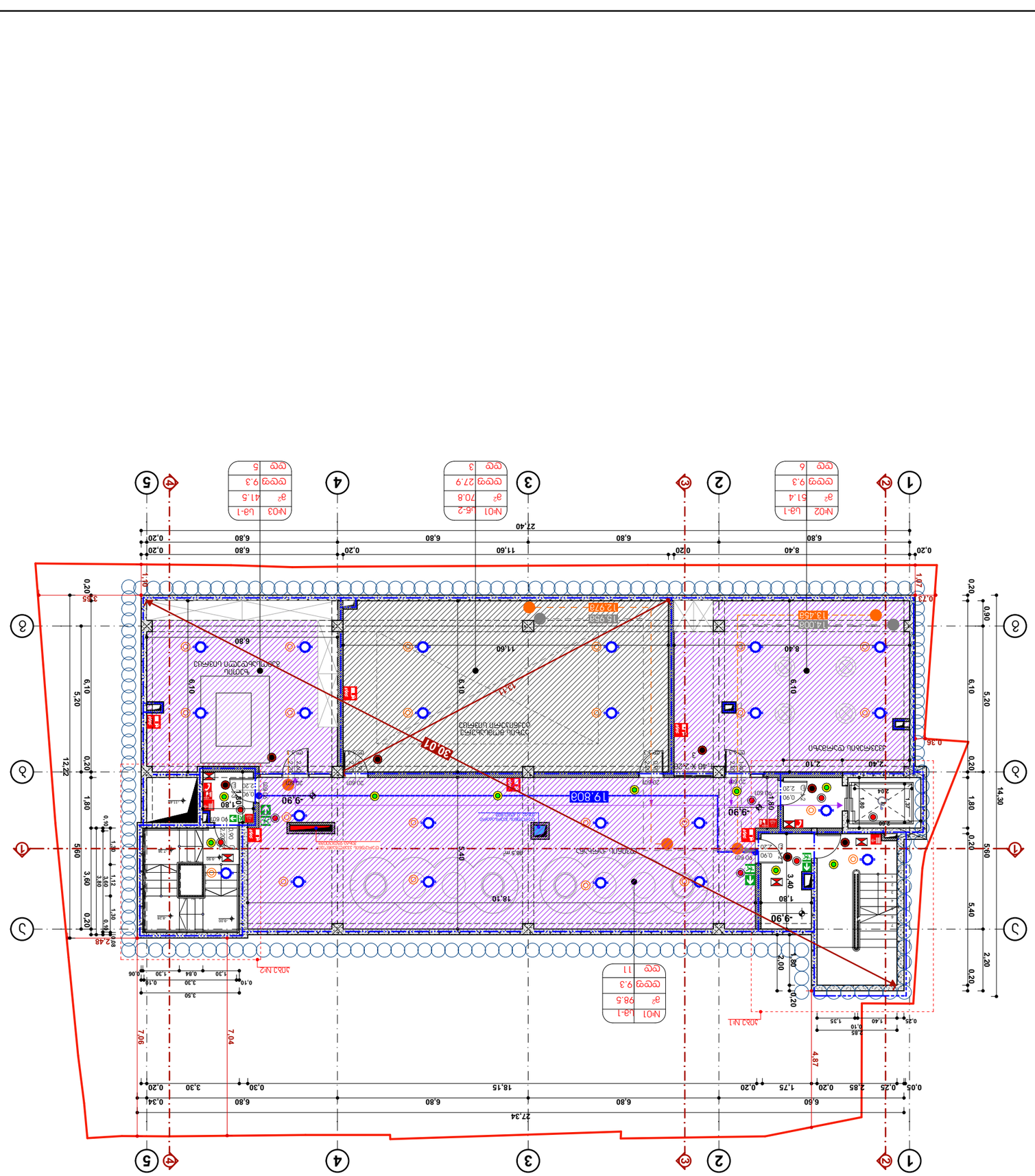

ქალაქ ბათუმის მერიის N41 ტიპიური სკოლის პროექტის ფასადის -9.90 ნიშნულის გეგმა

პროექტის ავტორი	ა. ხუციშვილი
პროექტის ხელმძღვანელი	ნ. ჯანელიძე
პროექტის მენეჯერი	მ. ჯანელიძე
პროექტის ტიპი	ე. ცქიტიშვილი
მასშტაბი	1:150
ფორმატი	A-3
ფურცლების	15
ფურცელი	
თარიღი	2020 წ.

პროექტის დასახელება	ქალაქ ბათუმის №41 საჯარო სკოლის სრული რეაბილიტაცია და ახალი სპორტული კომპლექსის მშენებლობა
	ქ. ბათუმი, ზღვისპირა ბულვარი №5
	ტელ.: 577 78 88 88
	info@ncd.ge
პროექტის დასახელება	ქალაქ ბათუმის №41 საჯარო სკოლის სრული რეაბილიტაცია და ახალი სპორტული კომპლექსის მშენებლობა
	"ბათუმის განათლების ინფრასტრუქტურის განვითარების სააგენტო"
პროექტის ნომერი	01.17.01.080.038
ნახაზის დასახელება	ქალაქ ბათუმის №41 საჯარო სკოლის -9.90 ნიშნულის გეგმა
ნახაზის ნომერი	ა/ს-1



ობიექტის ფოტო

- ასაშენებელი შენობა-ნაგებობის კონტური
- ღობე
- ხე
- ბეტონის ტროტუარი
- ასფალტის საფარი
- ბეტონის ბორდიური ქვა
- ელექტრო ბოძი
- ელექტრო ბოძი განათებით
- ელექტრო ბოძი ტელეკამერით
- ელექტრო ბოძი ტელეკამერით და განათებით

ავტორები: ა.ხუციშვილი, ე.ცქიტიშვილი, ნ.ჯანელიძე, მ.ჯანელიძე
ფურცელი N5 ფურცლების N3 ფურცლებიანი პროექტიდან

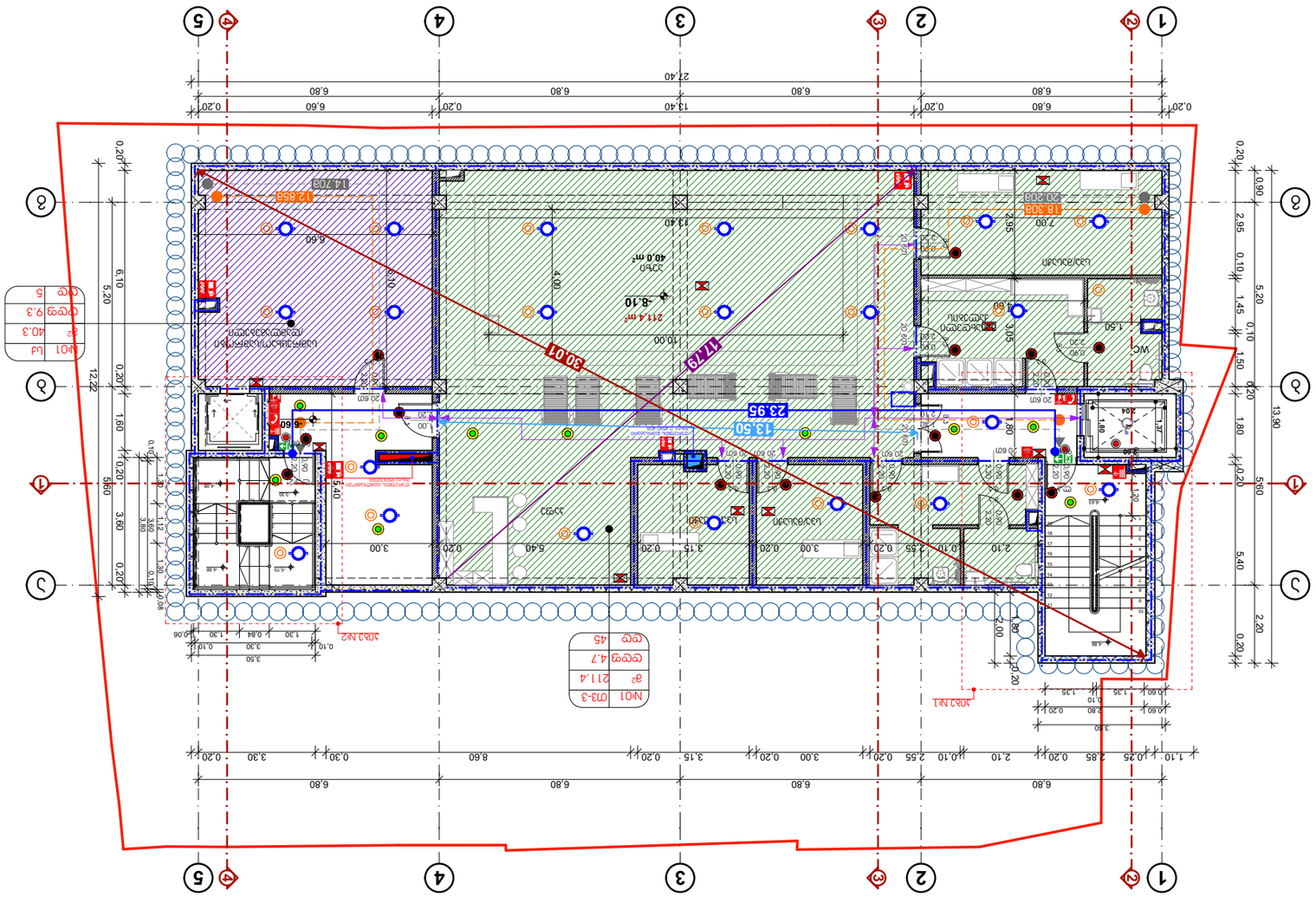
1
2
3
4
5
A
B
C
D
E
0.20
6.80
0.20
6.80
0.20
13.40
0.20
6.60
0.20
27.40
6.80
6.80
6.80
6.80
0.20
0.20
0.20

ბინა №41 ნაგებობის ფასადების რეკონსტრუქცია 8288 -3.30 ნაგებობის ფრაგმენტის დემონტაჟი

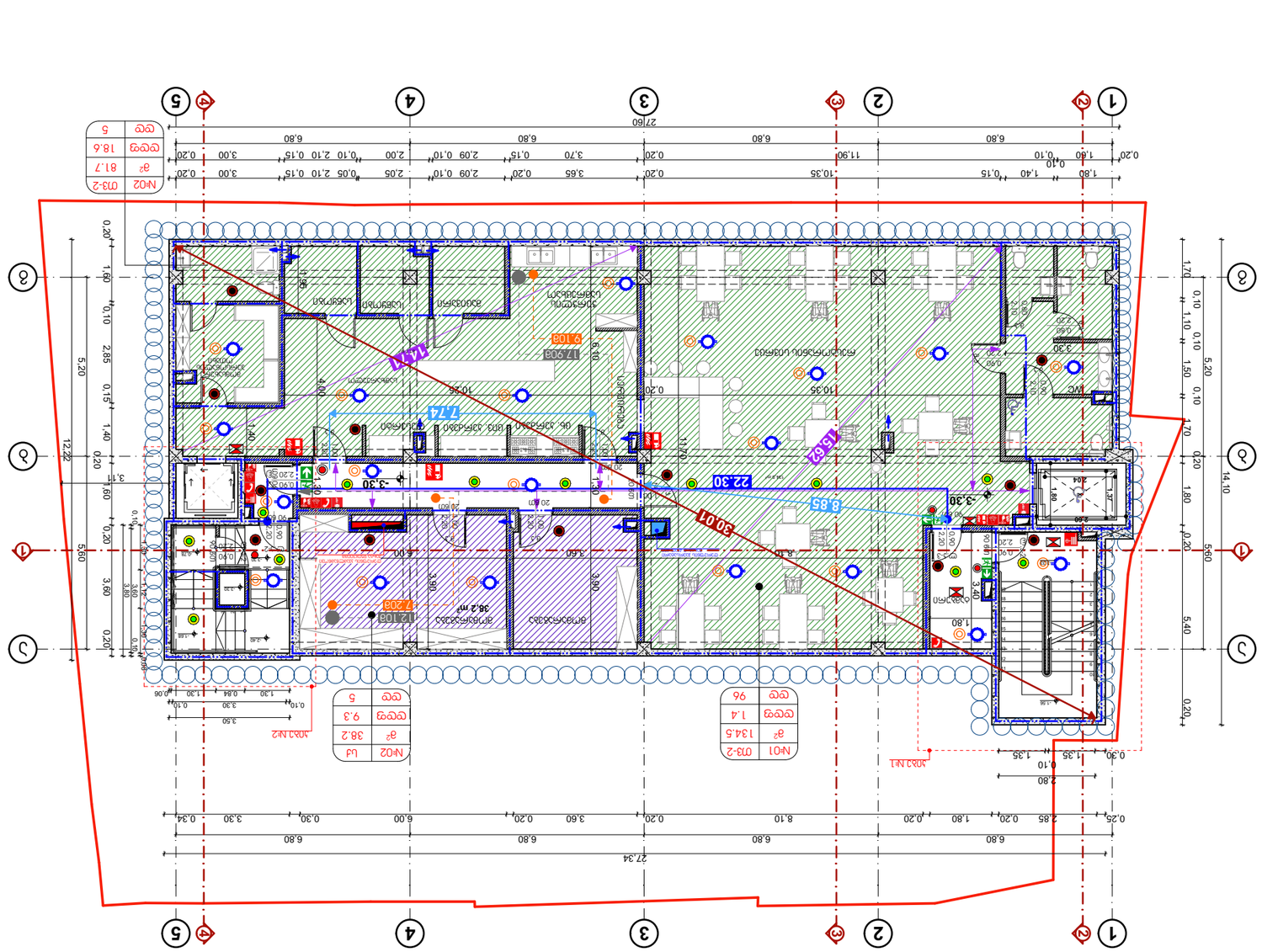
1
2
3
4
5
A
B
C
D
E
27.60
27.34
6.80
6.80
6.80
6.80
0.20
1.80
0.10
1.40
0.15
10.35
3.65
0.20
2.05
0.10
2.09
0.15
3.70
0.20
2.00
0.10
2.10
0.15
3.00
0.20
11.90
0.20
1.60
0.10
6.80
6.80
6.80
6.80
0.25
2.85
0.20
8.10
3.60
0.20
6.00
0.30
3.30
0.34
0.20
1.60
0.10
2.85
0.15
1.40
0.20
5.20
5.60
12.22
1.70
0.10
1.10
0.10
1.50
0.10
1.70
0.20
1.80
0.20
5.40
0.20
14.10
5.20
5.60
3.60
3.60
3.60
0.20
0.10
0.20
0.10
0.20
0.10

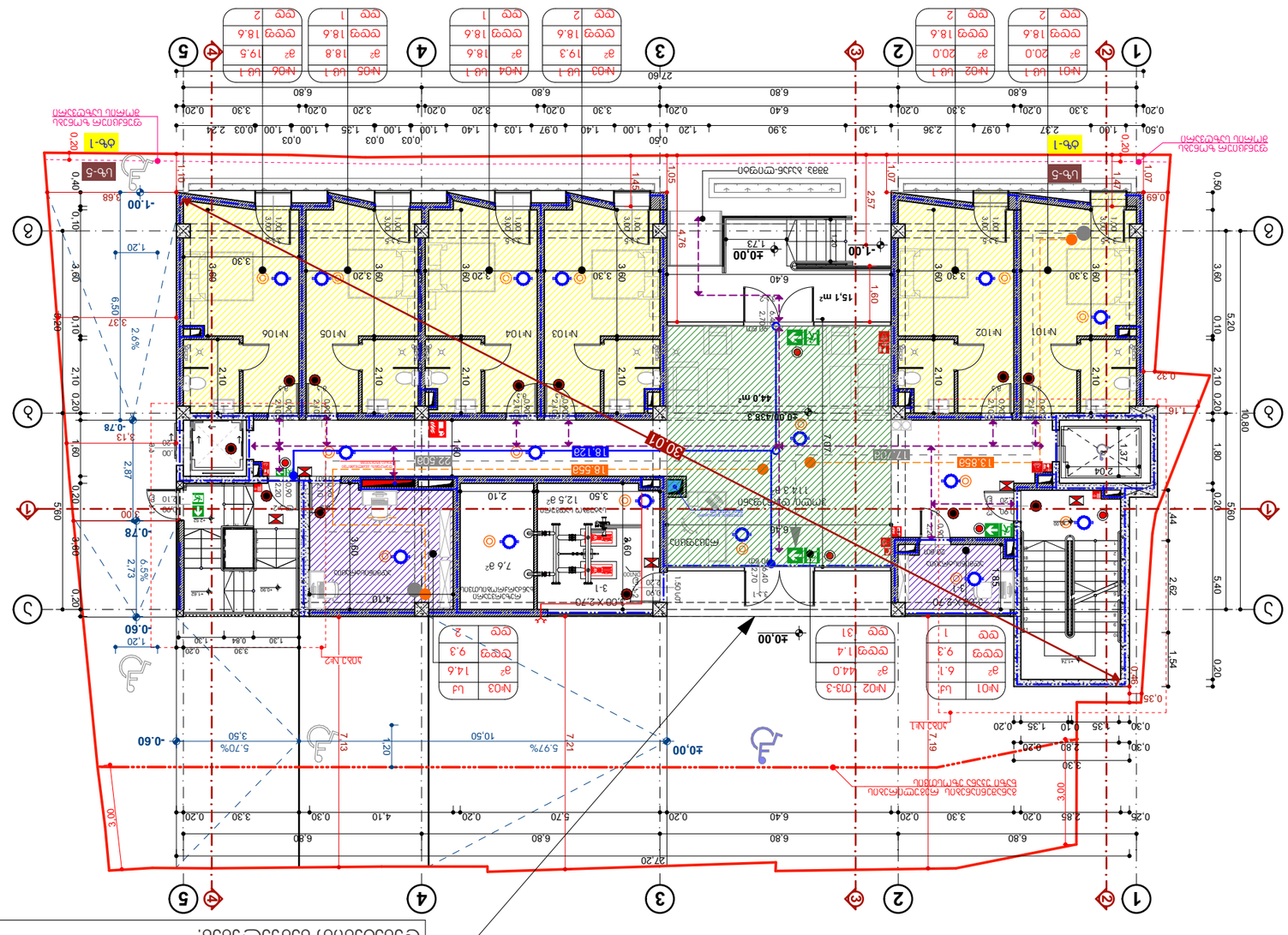
№101
№102
№103
№104
№105
№106
№201
№202
№203
№204
№205
№206
№301
№302
№303
№304
№305
№306
№401
№402
№403
№404
№405
№406
Цоколь
Цоколь-5
Цоколь-1
Цоколь-1
Цоколь-5
Цоколь-1
Цоколь-1
Цоколь-5
Цоколь-1
Цоколь-1

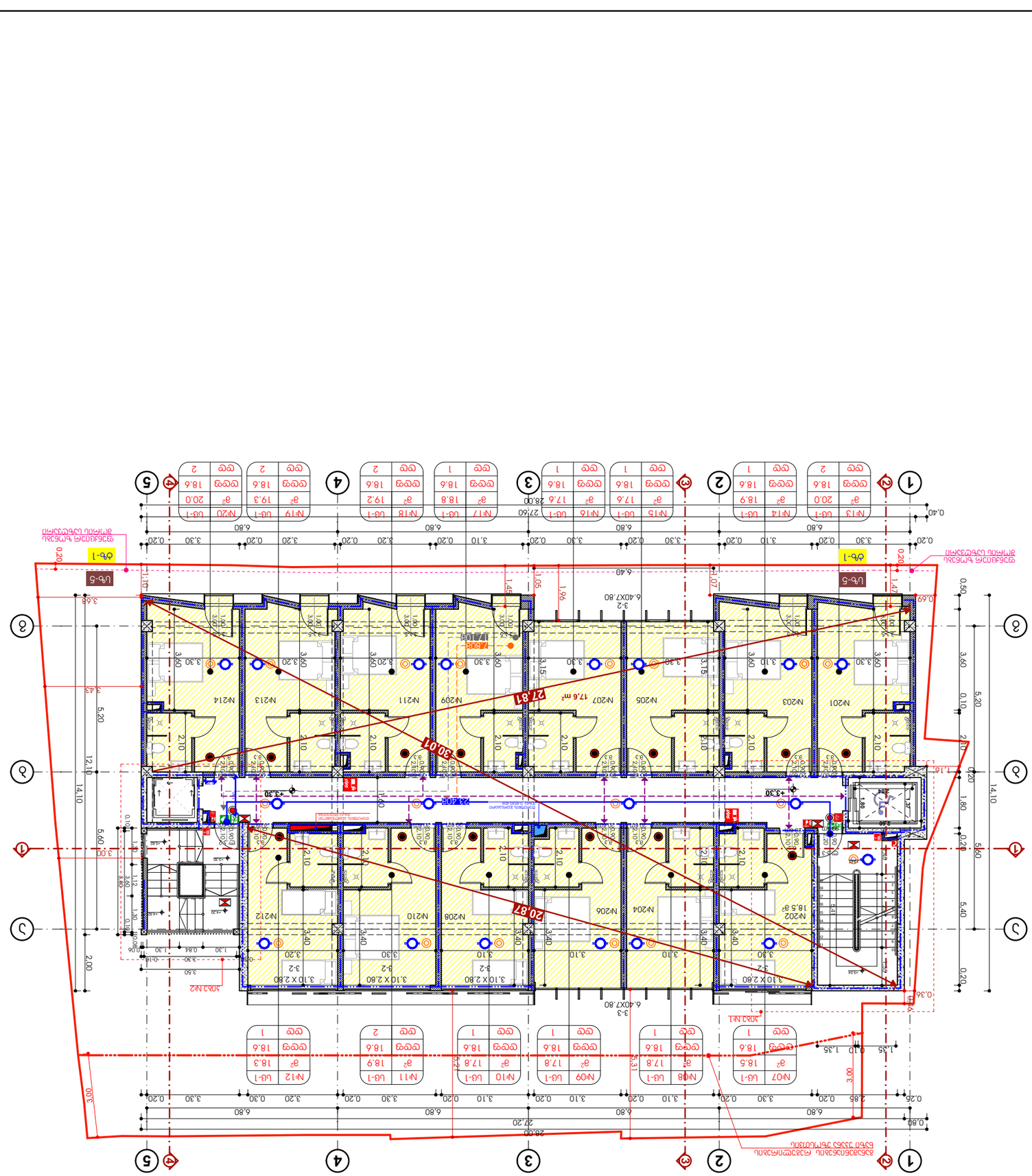

ბინის განლაგების სქემა სართული №41 ლ/კ 01.17.01.080.038 +3.30 ნიშნულზე

პროექტის ავტორი	გიორგი ბერიძე	
პროექტის მთავარი ინჟინერი	ა.ზაქარაძე	
პროექტის ხელმძღვანელი	ლ. ბერიძე	
პროექტის ინჟინერი	ე. ცომაია	
პროექტის ინჟინერი	ნ. ცომაია	
ნახაზის დასახელება		ბინის განლაგების სქემა
ნახაზის ტიპი		A-3
ფურცლების რაოდენობა	19	
ნახაზის N		2020 წ.

შპს "ნიკ ლომი ლიმიტედ"
ს/ნ 205249248

ობიექტის მისამართი: ს.ანასეული N16
ქ.თბილისი, ნაძალადევის რაიონი, ანასეულის ქუჩა N3 და N5
ტელ.: 551778888 ელ.ფოსტა: info@nod.ge

ლ/ს 01.17.01.080.038

ბინის განლაგების სქემა N41
ქალაქ თბილისში, ნაძალადევის რაიონში, ანასეულის ქუჩა N3 და N5-ში მდებარე მრავალბინიანი საცხოვრებელი კორპუსის მე-3 სართულის ბინების განლაგების სქემა

ნახაზის ტიპი: ბინის განლაგების სქემა
ნახაზის N: 41
სართული: 3 სართული +3.30 ნიშნულზე

ტიპიური სართულის ბინების რაოდენობა	8 ბინა	
ტიპიური სართულის საერთო ფართი	1,852.0 კვ.მ	
ტიპიური სართულის საერთო საცხოვრებელი ფართი	1,852.0 კვ.მ	
ტიპიური სართულის საერთო არასაცხოვრებელი ფართი	0.0 კვ.მ	
ტიპიური სართულის საერთო სასარგებლო ფართი	1,852.0 კვ.მ	



ფოტო ანალოგიური პროექტიდან

ანასეულის ქუჩა

- ასაწევი ავტომობილების პარკინგი
- ელექტრომანქანების დამტენი
- ველოსიპედების პარკინგი
- ტროტუარი
- ბორდიური ქვა
- ასაწევი ავტომობილების პარკინგის ზოლი
- ასაწევი ავტომობილების პარკინგის ზოლის საზღვარი
- ასაწევი ავტომობილების პარკინგის ზოლის საზღვარი

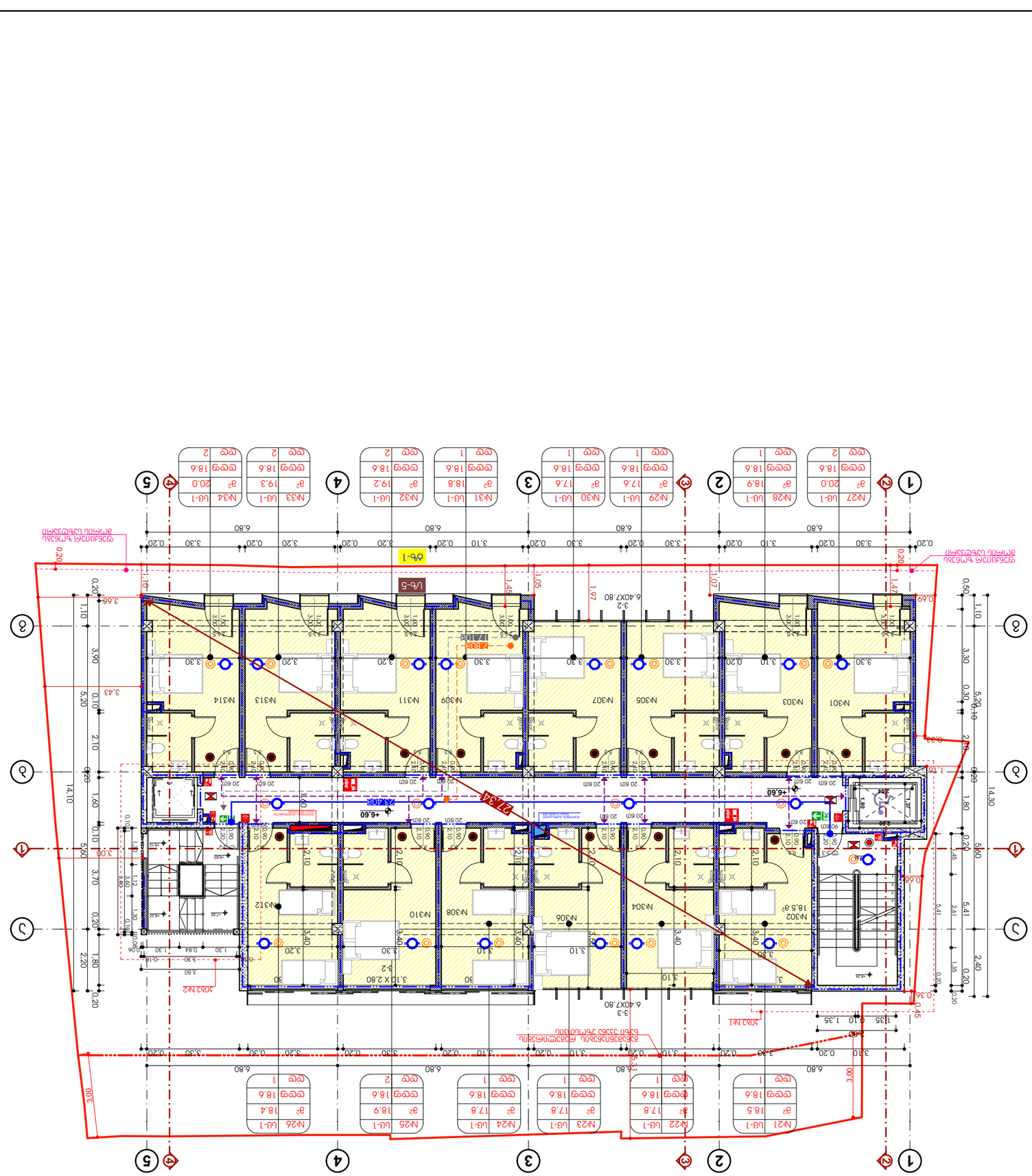
ცხ-1
ცხ-5
+6.60
+7.20
7.80
1.40
1.07
1.05
1.45
1.97
1.10
3.43
3.68
0.20
0.69
0.68
0.33
0.34
0.45
0.50
0.60
1.76
3.00
14.10
14.30
27.34
6.40X7.80
3-2
3-3
3.10 X 2.80
B-2
№301
№302
18.5 მ²
№303
№304
№305
№306
№307
№308
№309
№310
№311
№312
№313
№314
№21 ცხ-1 მ² 18.5 ცალი 1
№22 ცხ-1 მ² 17.8 ცალი 1
№23 ცხ-1 მ² 17.8 ცალი 1
№24 ცხ-1 მ² 17.8 ცალი 1
№25 ცხ-1 მ² 18.9 ცალი 2
№26 ცხ-1 მ² 18.4 ცალი 1
№27 ცხ-1 მ² 20.0 ცალი 2
№28 ცხ-1 მ² 18.9 ცალი 1
№29 ცხ-1 მ² 17.6 ცალი 1
№30 ცხ-1 მ² 17.6 ცალი 1
№31 ცხ-1 მ² 18.8 ცალი 1
№32 ცხ-1 მ² 19.2 ცალი 2
№33 ცხ-1 მ² 19.3 ცალი 2
№34 ცხ-1 მ² 20.0 ცალი 2
1
2
3
4
5
ა
ბ
გ
დ
ე
6.80
3.30
3.10
3.20
3.40
0.20
0.30
0.50
1.10
1.35
2.40
5.41
5.60
2.61
0.45
0.20
0.10
2.10
1.80
0.90
0.80
0.60
2.20
3.70
5.20
3.90
1.60
2.10
0.10
0.20
1.10
3.00
3.10
2.40
3.30
0.30
5.20
2.10
0.20
1.80
0.20
5.60
1.80
0.20
0.45
2.61
5.41
1.35
0.20
2.40
0.20
0.10
1.35
0.10
0.20
3.10
3.30
0.20
3.20
0.20
3.30
0.20
3.10
0.20
3.30
0.20
3.20
0.20
3.30
0.20
6.80
6.80
6.80
6.80
6.80
3.00
0.20
0.20
0.20

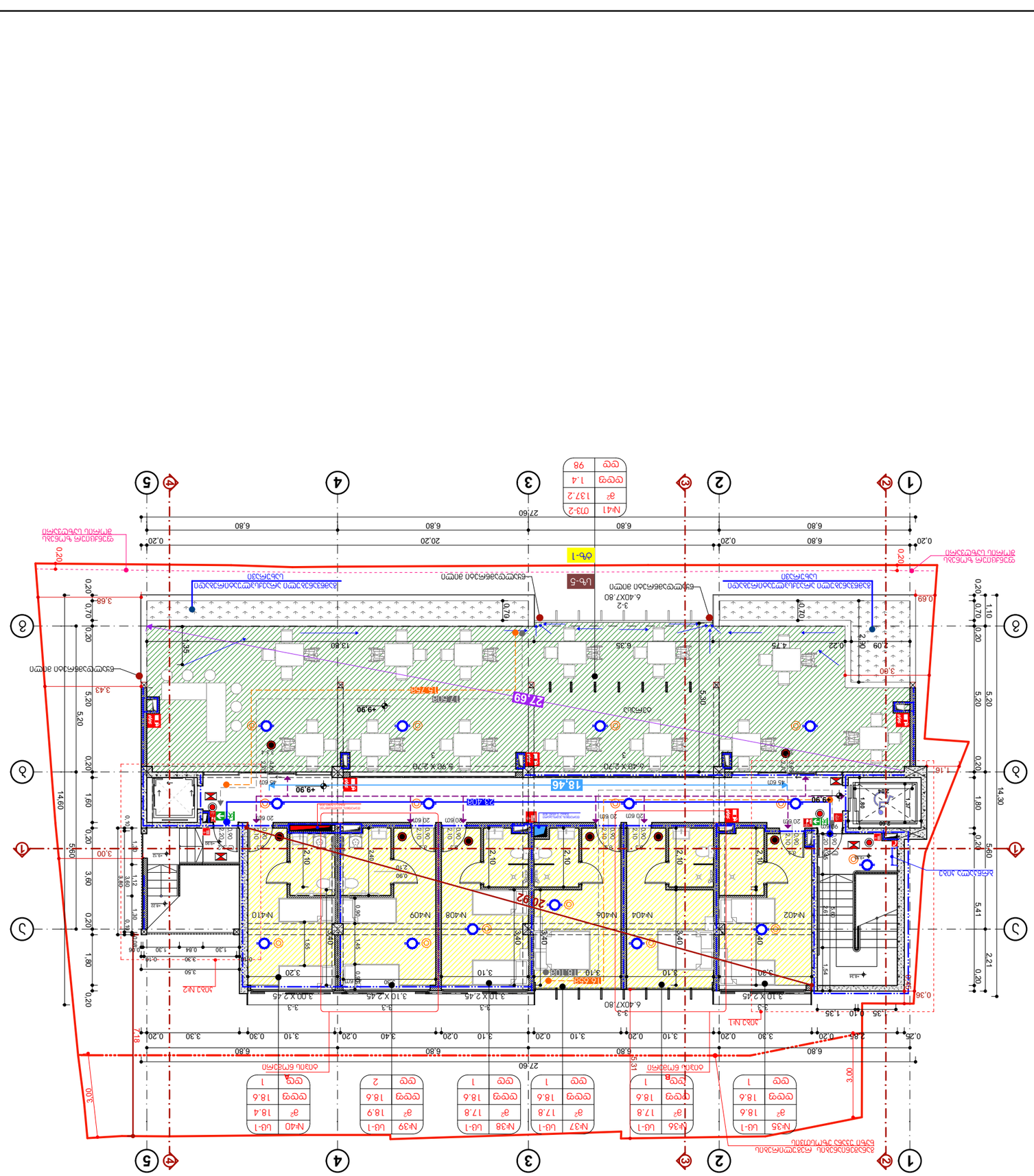
№41 ტიპ-2
ფართი 137.2
ფიგურის 1.4
ფიტი 98
ტიპ-1
ტიპ-5
27.60
20.20
6.80
0.20
0.70
0.10
1.10
0.36
0.69
0.26
2.66
1.35
0.10
1.35
3.00
3.68
3.43
1.16
0.60
0.22
2.09
3.90
4.75
6.35
13.80
5.30
5.20
14.60
5.60
14.30
5.41
2.21
1.80
2.40
2.10
0.90
0.80
1.37
1.64
1.54
1.45
1.55
1.30
0.84
0.16
3.30
3.50
3.20
3.10
3.40
3.3
6.40X7.80
5.90 X 2.70
6.40 X 2.70
3.00 X 2.45
3.10 X 2.45
№401
№402
№404
№406
№408
№409
№410
№35 ტიპ-1
№36 ტიპ-1
№37 ტიპ-1
№38 ტიპ-1
№39 ტიპ-1
№40 ტიპ-1
ფართი 18.6
ფიგურის 1
ფართი 17.8
ფიგურის 1
ფართი 18.9
ფიგურის 2
ფართი 18.4
ფიგურის 1
ფართი 18.6
ფიგურის 1
ფართი 18.6
ფიგურის 1
1
2
3
4
5
ა
ბ
გ
დ
ე
ვ
+9.90
+7.20
+4.20
18.46
27.69
19.20
15.75
20.02
ბეტონის ჩამსხმელი ფილა
ბეტონის ჩამსხმელი ფილა
ბეტონის ჩამსხმელი ფილა

სასტუმროს შენობის არქიტექტურული პროექტი



N732 დადგენილება მისაწვდომობის ეროვნული სტანდარტები

2022წ

გენგეგმა მისაწვდომობის დატანით



პროექტის დასახელება:

სასტუმრო ავლაბარში
არქიტექტურული პროექტი

მისამართი:
ქ.თბილისი, დედოფლისწყაროს
ქუჩა N3 დედოფლისწყაროს ქუჩა N5

ს/კ 01.17.01.080.038

პირობითი აღნიშვნა

- -საპროექტო საზღვარი
- -ჭრილი
- -დერეფნის ხაზი
- -შახტა
- -ნიშნული
- -მონოლითური კედელი
- -ბეტონის ბლოკის კედელი 200მმ
- -ბეტონის ბლოკის ტიხარი 100მმ

შენიშვნა:

ვიანაიდან საპროექტო ობიექტის ფუნქცია არის სასტუმრო (სს 1 ჯგუფი) და არ არის განკუთვნილი ხანგრძლივი დამკავებლებისთვის. პროექტში 1107.6.1 სხვრილის შესაბამისად არის მისაწვდომი ერთეულები გათვალისწინებული

შემსრულებელი

შპს "ნიუ სითი დეველოფმენტ"
ს/ნ 205249248

მისამართი: საქართველო. თბილისი
საკანდელიძის №6
ტელეფონი: 551778888
ელ.ფოსტა: info@ncd.ge

N732 დადგენილება
მისაწვდომობის ეროვნული სტანდარტები

ნახაზის დასახელება

გენგეგმა მისაწვდომობის დატანით

160,0 m²

პირობითი აღნიშვნები

- 0.90 -შენობის მისაწვდომობის სვლაგეზი
- 1.00 -სამზარეულოს მისაწვდომობის სვლაგეზი
- 1.20 -გარე ტერიტორიის მისაწვდომობის სვლაგეზი

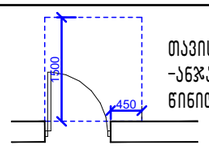

თავისუფალი სივრცე კართან მანევრირებისთვის
-ანჯამიანი კარი
წინიდან მისაწვდომი მიწოლით გაღება

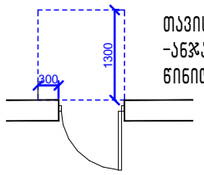

თავისუფალი სივრცე კართან მანევრირებისთვის
-ანჯამიანი კარი
წინიდან მისაწვდომი მიწოლით გაღება

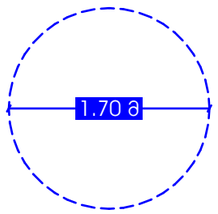

თავისუფალი მოსატრიალებელი
Ø1.70მ

თანამდებობა	გვარი	ხელმოწერა
დირექტორი	ა.ზერაქაძე	
არქიტექტორი	ლ. კაგნიძე	
შეასრულა	ე. სუთიძე	
მასშტაბი		1:200
ფორმატი		A-3
ფურცელი	.23	
თარიღი		2020 წ.

გეგმა -9.90 ნიშნულზე №732 დადგენილების მიხედვით

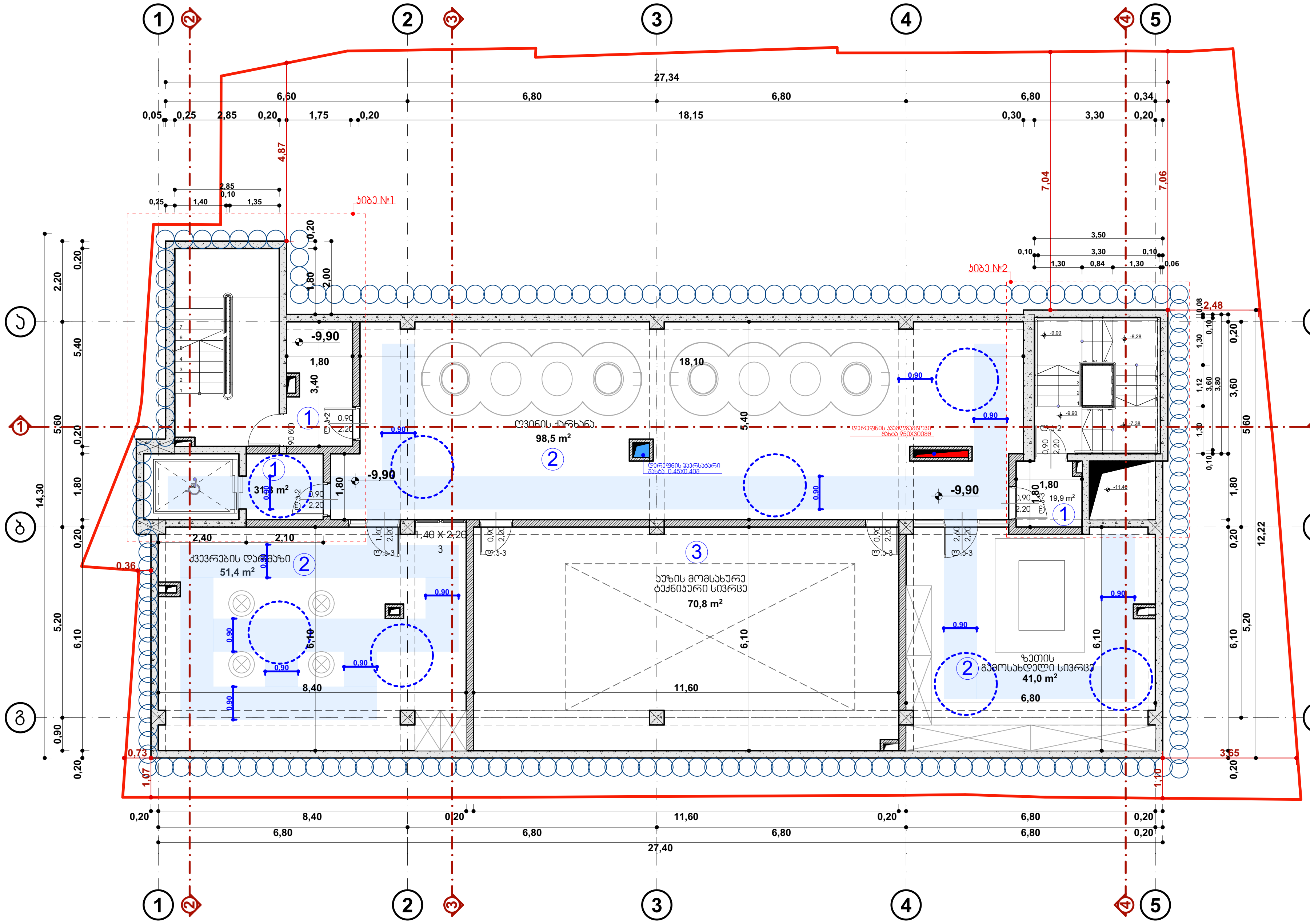



პროექტის დასახელება:

სასტუმრო ავლაბარში
არქიტექტურული პროექტი

მისამართი:
ქ.თბილისი, დედოფლისწყაროს
ქუჩა N3 დედოფლისწყაროს ქუჩა N5

ს/კ **01.17.01.080.038**

პირობითი აღნიშვნა

-საკადასტრო საზღვარი
-ჭრილი
-ღერძის ხაზი
-შახტა
-ნიშნული
-მონოლითური კედელი
-ბეტონის ბლოკის კედელი 200მმ
-ბეტონის ბლოკის ტიხარი 100მმ

შენიშვნა:

ვინაიდან საპროექტო ობიექტის ფუნქცია არის სასტუმრო (სც 1 ჯგუფი) და არ არის განკუთვნილი ხანგრძლივი დამკავებლებისთვის. პროიექტში 1107.6.1 ცხრილის შესაბამისად არის მისაწვდომი ერთეულები გათვალისწინებული

შემსრულებელი

შპს "ნიუ სითი დეველოპმენთ"
ს/ნ 205249248

მისამართი: საქართველო. თბილისი
საკანდელიძის №6
ტელეფონი: 551778888
ელ.ფოსტა: info@ncd.ge

N732 დადგენილება
მისაწვდომობის ეროვნული სტანდარტები

ნახაზის დასახელება
გეგმა -9.90 ნიშნულზე №732 დადგენილების მიხედვით

პირობითი აღნიშვნები

-შენობის მისაწვდომობის სვლაგეზი (0.90)
-სამზარეულოს მისაწვდომობის სვლაგეზი (1.00)
-გარე ტერიტორიის მისაწვდომობის სვლაგეზი (1.20)

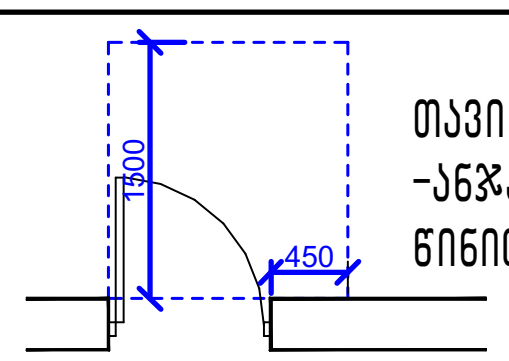

თავისუფალი სივრცე კართან მანევრირებისთვის
-ანჯამიანი კარი
წინიდან მისაწვდომი მიწოლით გაღება

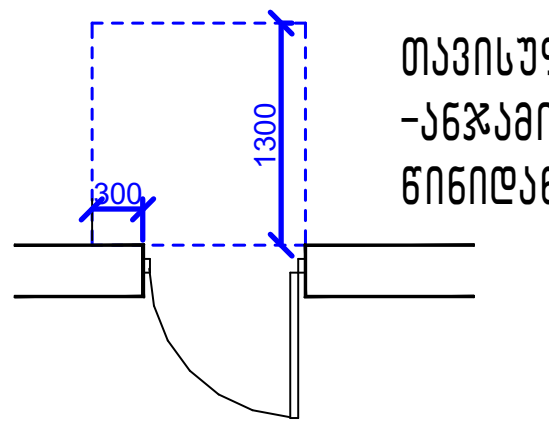

თავისუფალი სივრცე კართან მანევრირებისთვის
-ანჯამიანი კარი
წინიდან მისაწვდომი მიწოლით გაღება

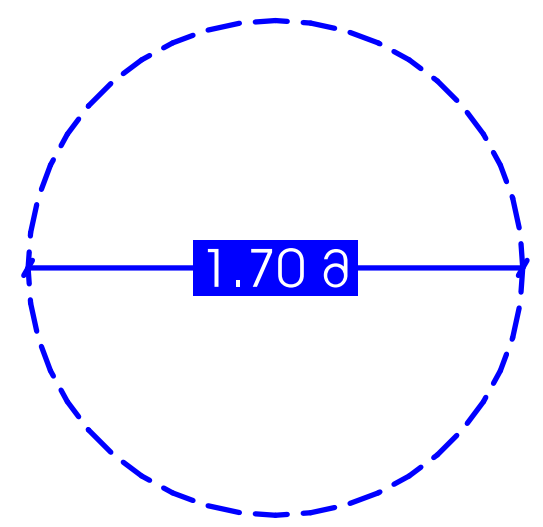

თავისუფალი მოსატრიალებელი
Ø1.70მ

თანამდებობა	გვარი	ხელმოწერა
დირექტორი	ა.ზერეკიძე	
არქიტექტორი	ლ. ძაგნიძე	
შეასრულა	ე. სუთიძე	
მასშტაბი		1:150
ფორმატი		**A**-3
ფურცელი	.24	
თარიღი		2020 წ.

გეგმა -6.60 ნიშნულზე №732 დადგენილების მიხედვით

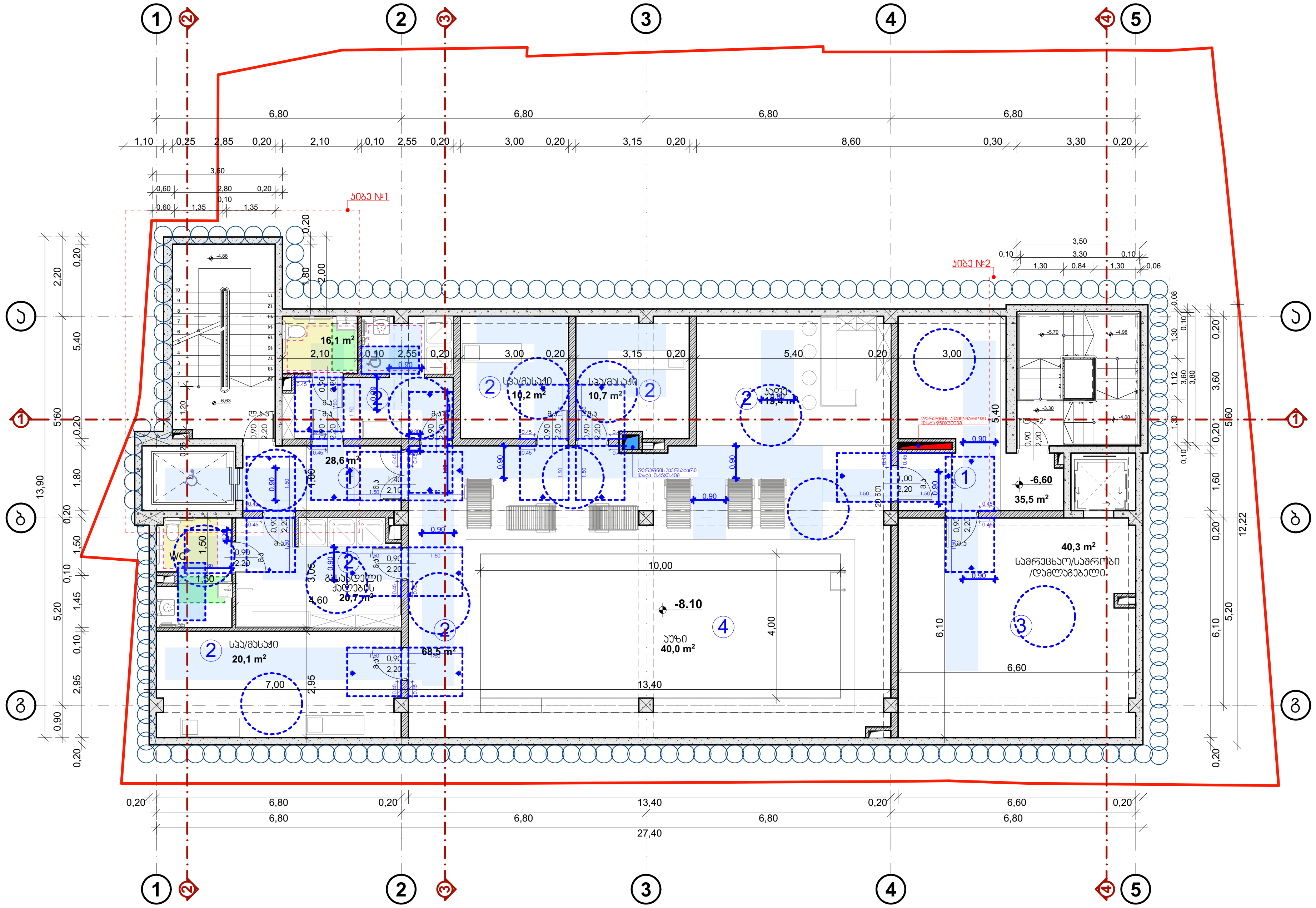



პროექტის დასახელება:

სასტუმრო ავლაბარში
არქიტექტურული პროექტი

მისამართი:
ქ.თბილისი, დედოფლისწყაროს
ქუჩა N3 დედოფლისწყაროს ქუჩა N5

ს/კ **01.17.01.080.038**

პირობითი აღნიშვნა

- -საკადასტრო საზღვარი
- -ჭრილი
- -ღერძის ხაზი
- -შახტა
- -ნიშნული
- -მონოლითური კედელი
- -ბეტონის ბლოკის კედელი 200მმ
- -ბეტონის ბლოკის ტიხარი 100მმ

შენიშვნა:

ვინაიდან საპროექტო ობიექტის ფუნქცია არის სასტუმრო (სც 1 ჯგუფი) და არ არის განკუთვნილი ხანგრძლივი დამკავებლებისთვის. პროექტში 1107.6.1 ცხრილის შესაბამისად არის მისაწვდომი ერთეულები გათვალისწინებული

შემსრულებელი

შპს "ნიუ სითი დეველოპმენთ"
ს/ნ 205249248

მისამართი: საქართველო. თბილისი
საკანდელიძის №6
ტელეფონი: 551778888
ელ.ფოსტა: info@ncd.ge

N732 დადგენილება
მისაწვდომობის ეროვნული სტანდარტები

ნახაზის დასახელება
გეგმა -6.60 ნიშნულზე №732 დადგენილების მიხედვით

პირობითი აღნიშვნები

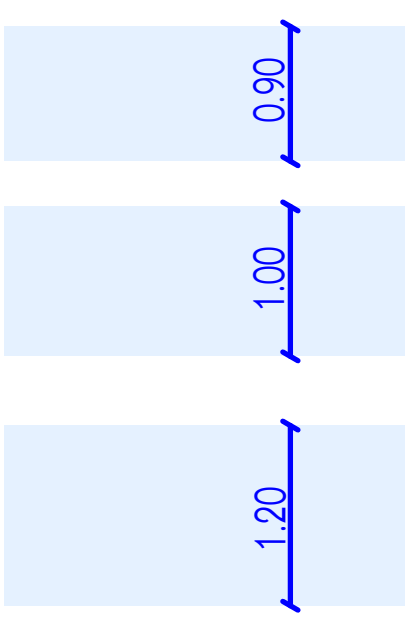

- -შენობის მისაწვდომობის სვლაგეზი
- -სამზარეულოს მისაწვდომობის სვლაგეზი
- -გარე ტერიტორიის მისაწვდომობის სვლაგეზი

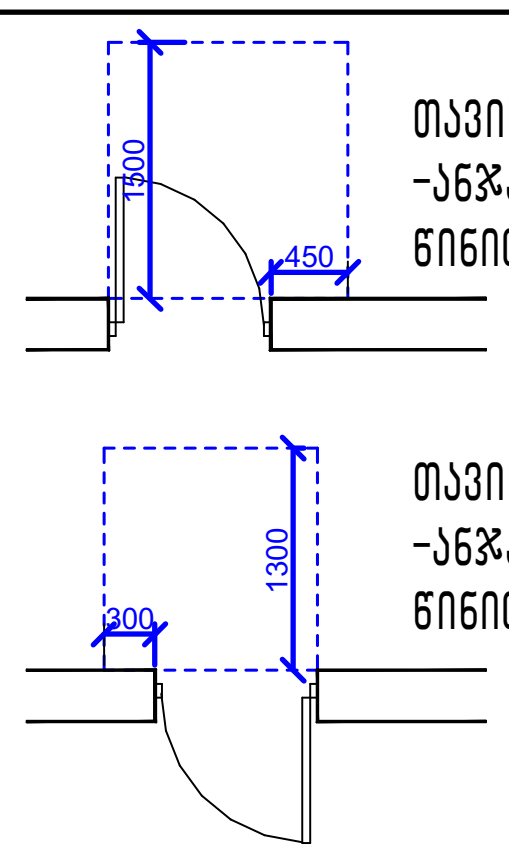

თავისუფალი სივრცე კართან მანევრირებისთვის
-ანჯამიანი კარი
წინიდან მისაწვდომი მიწოლით გაღება

თავისუფალი სივრცე კართან მანევრირებისთვის
-ანჯამიანი კარი
წინიდან მისაწვდომი მიწოლით გაღება

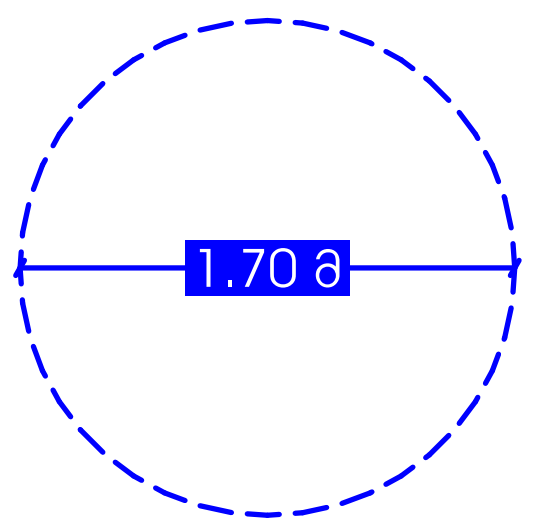

თავისუფალი მოსატრიალებელი
Ø1.70მ

თანამდებობა	გვარი	ხელმოწერა
დირექტორი	ა.ზერეკიძე	
არქიტექტორი	ლ. ძაგნიძე	
შეასრულა	ე. სუთიძე	
მასშტაბი		1:150
ფორმატი		**A**-3
ფურცელი	.25	
თარიღი		2020 წ.

მთავარი ასაწყობი ნახაზი N732 ტიპიური ნაგებობის ტიპიური ბინის გეგმა -3.30 ნიშნულზე. ბლოკი ბ

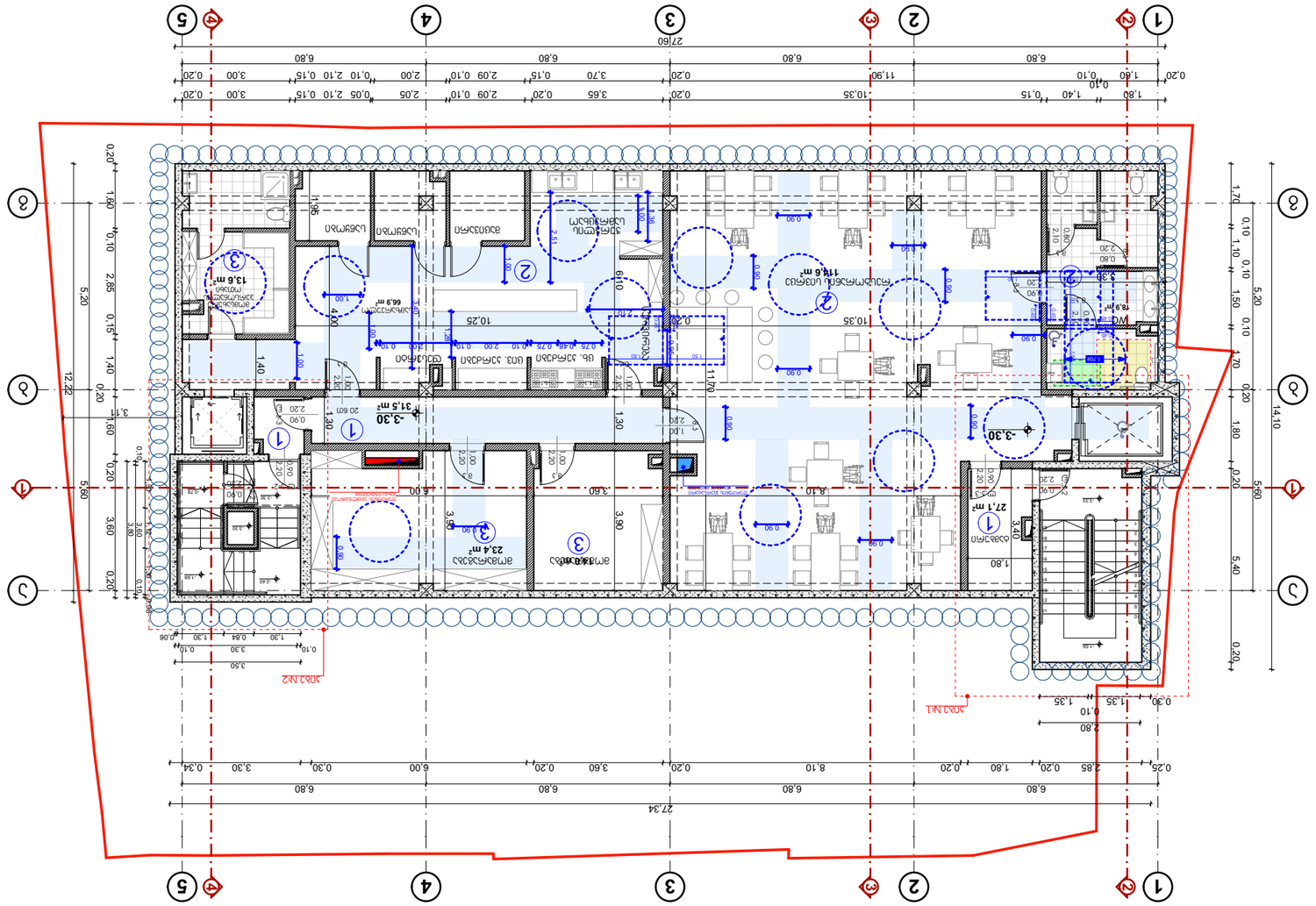
1 2 3 4 5
А Б В Г Д
27.60
27.34
12.22
14.10
5.60
5.20
1.70
0.10
1.10
1.50
0.20
1.80
5.40
0.30
1.35
2.80
0.25
2.85
1.80
8.10
3.60
6.00
3.30
0.34
6.80
0.20
1.60
2.85
0.15
1.40
3.60
5.60
3.80
0.10
0.40
1.95
1.40
1.00
2.51
2.61
2.80
0.80
0.90
1.00
1.30
2.00
0.75
0.48
0.10
0.60
0.70
0.50
0.30
0.60
0.80
2.10
2.20
0.90
2.30
2.40
1.68
1.78
1.90
2.20
2.60
3.40
3.90
4.00
6.00
8.10
10.25
10.35
11.70
11.90
13.6 m²
66.9 m²
23.4 m²
31.5 m²
27.1 m²
11.6 m²
18.9 m²
-3.30
1.40
0.10
0.64
1.30
0.06
3.50
3.30
3.65
3.70
2.05
2.09
2.10
2.00
3.00
1.80
0.15
0.05
0.20
0.40
0.10
0.15
0.20
0.10
0.20
0.10
0.20
0.10

გეგმა 0.00 ნიშნულზე №732 დადგენილების მიხედვით

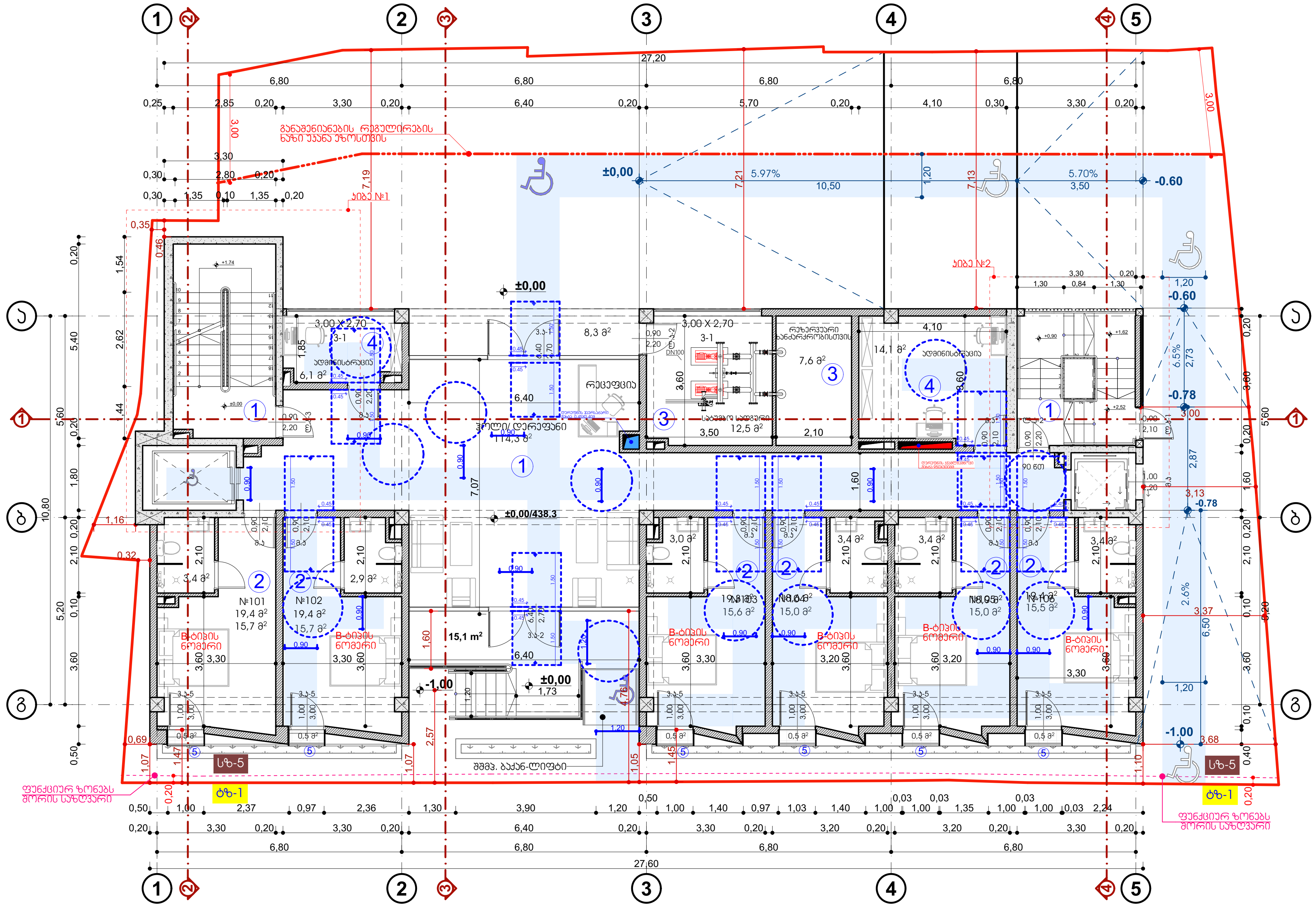



პროექტის დასახელება:

სასტუმრო ავლაბარში
არქიტექტურული პროექტი

მისამართი:
ქ.თბილისი, დედოფლისწყაროს
ქუჩა N3 დედოფლისწყაროს ქუჩა N5

ს/კ **01.17.01.080.038**

პირობითი აღნიშვნა

- -საკადასტრო საზღვარი
- -ჭრილი
- -ღერძის ხაზი
- -შახტა
- -ნიშნული
- -მონოლითური კედელი
- -ბეტონის ბლოკის კედელი 200მმ
- -ბეტონის ბლოკის ტიხარი 100მმ

შენიშვნა:

ვინაიდან საპროექტო ობიექტის ფუნქცია არის სასტუმრო (სც 1 ჯგუფი) და არ არის განკუთვნილი ხანგრძლივი დამკავებლებისთვის. პროიექტში 1107.6.1 ცხრილის შესაბამისად არის მისაწვდომი ერთეულები გათვალისწინებული

შემსრულებელი

შპს "ნიუ სითი დეველოფმენთ"
ს/ნ 205249248

მისამართი: საქართველო. თბილისი
საკანდელიძის №6
ტელეფონი: 551778888
ელ.ფოსტა: info@ncd.ge

N732 დადგენილება
მისაწვდომობის ეროვნული სტანდარტები

ნახაზის დასახელება
გეგმა 0.00 ნიშნულზე №732 დადგენილების მიხედვით

პირობითი აღნიშვნები

- 0.90 -შენობის მისაწვდომობის სვლაგეზი
- 1.00 -სამზარეულოს მისაწვდომობის სვლაგეზი
- 1.20 -გარე ტერიტორიის მისაწვდომობის სვლაგეზი

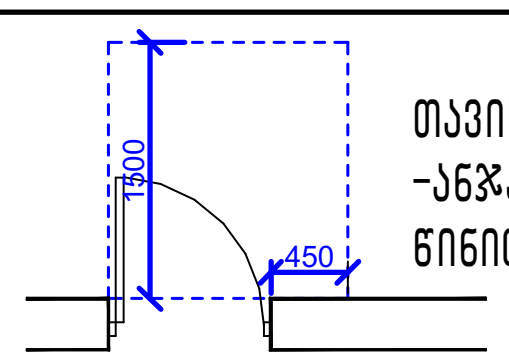

თავისუფალი სივრცე კართან მანევრირებისთვის
-ანჯამიანი კარი
წინიდან მისაწვდომი მიწოლით გაღება

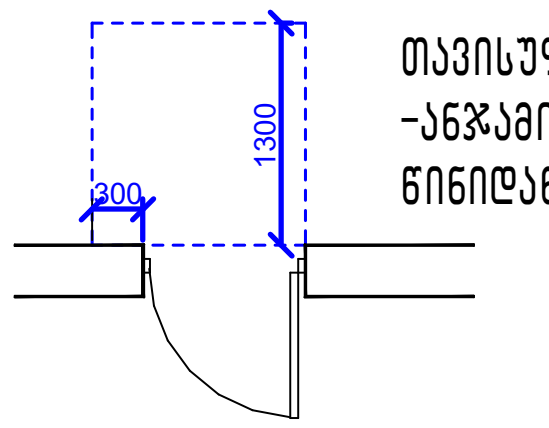

თავისუფალი სივრცე კართან მანევრირებისთვის
-ანჯამიანი კარი
წინიდან მისაწვდომი მიწოლით გაღება

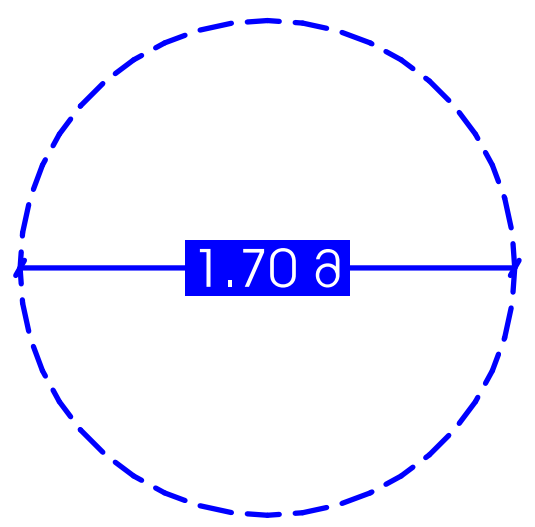

თავისუფალი მოსატრიალებელი
Ø1.70მ

თანამდებობა	გვარი	ხელმოწერა
დირექტორი	ა.ზერეკიძე	
არქიტექტორი	ლ. ძაგნიძე	
შეასრულა	ე. სუთიძე	
მასშტაბი		1:150
ფორმატი		**A**-3
ფურცელი	.27	
თარიღი		2020 წ.

გეგმა +3.30 ნიშნულზე №732 დადგენილების მიხედვით

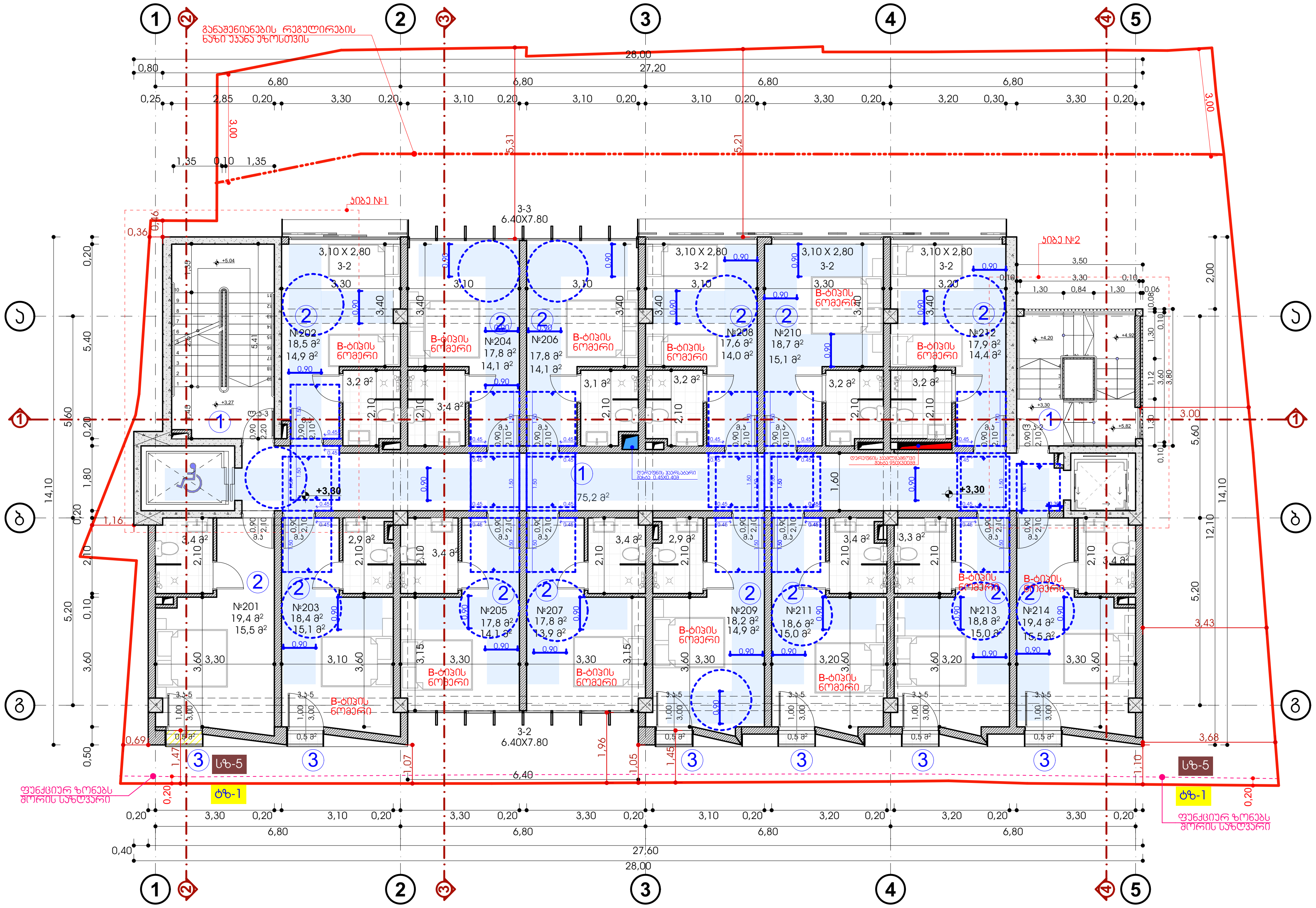



პროექტის დასახელება:

სასტუმრო ავლაბარში
არქიტექტურული პროექტი

მისამართი:
ქ.თბილისი, დედოფლისწყაროს
ქუჩა N3 დედოფლისწყაროს ქუჩა N5

ს/კ **01.17.01.080.038**

პირობითი აღნიშვნა

- -საკადასტრო საზღვარი
- -ჭრილი
- -ღერძის ხაზი
- -შახტა
- -ნიშნული
- -მონოლითური კედელი
- -ბეტონის ბლოკის კედელი 200მმ
- -ბეტონის ბლოკის ტიხარი 100მმ

შენიშვნა:

ვინაიდან საპროექტო ობიექტის ფუნქცია არის სასტუმრო (სც 1 ჯგუფი) და არ არის განკუთვნილი ხანგრძლივი დამკავებლებისთვის. პროექტში 1107.6.1 ცხრილის შესაბამისად არის მისაწვდომი ერთეულები გათვალისწინებული

შემსრულებელი

შპს "ნიუ სითი დეველოპმენტ"
ს/ნ 205249248

მისამართი: საქართველო. თბილისი
საკანდელიძის №6
ტელეფონი: 551778888
ელ.ფოსტა: info@ncd.ge

N732 დადგენილება
მისაწვდომობის ეროვნული სტანდარტები

ნახაზის დასახელება

გეგმა +3.30 ნიშნულზე №732 დადგენილების მიხედვით

პირობითი აღნიშვნები

- 0.90 -შენობის მისაწვდომობის სვლაგეზი
- 1.00 -სამზარეულოს მისაწვდომობის სვლაგეზი
- 1.20 -გარე ტერიტორიის მისაწვდომობის სვლაგეზი

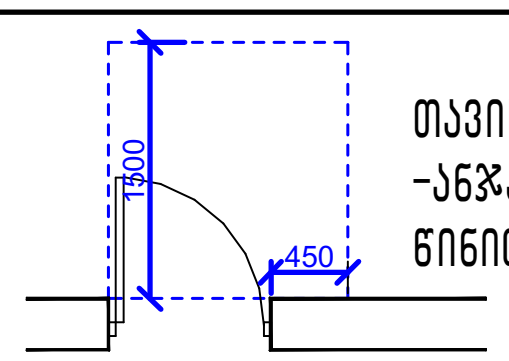

თავისუფალი სივრცე კართან მანევრირებისთვის
-ანჯამიანი კარი
წინიდან მისაწვდომი მიწოლით გაღება

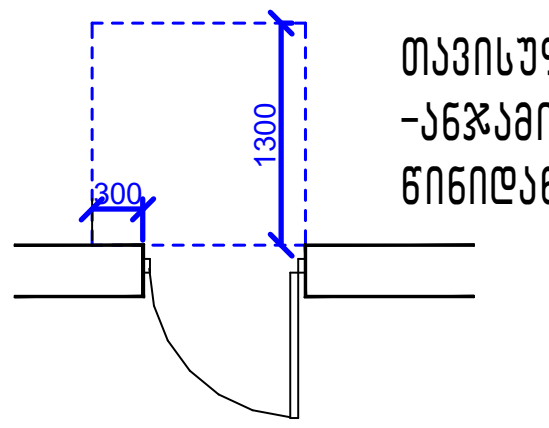

თავისუფალი სივრცე კართან მანევრირებისთვის
-ანჯამიანი კარი
წინიდან მისაწვდომი მიწოლით გაღება

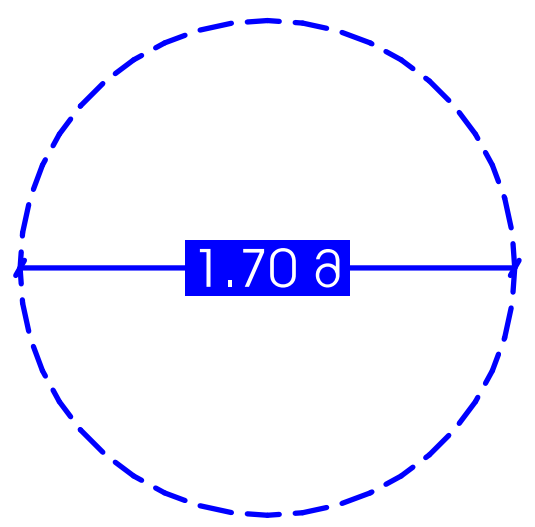

თავისუფალი მოსატრიალებელი
Ø1.70მ

თანამდებობა	გვარი	ხელმოწერა
დირექტორი	ა.ზერეკიძე	
არქიტექტორი	ლ. ძაგნიძე	
შეასრულა	ე. სუთიძე	
მასშტაბი		1:150
ფორმატი		A-3
ფურცელი	.28	
თარიღი		2020 წ.

ნახაზი N732 ტიპიური სართულის +6.60 ნიშნულის გეგმა

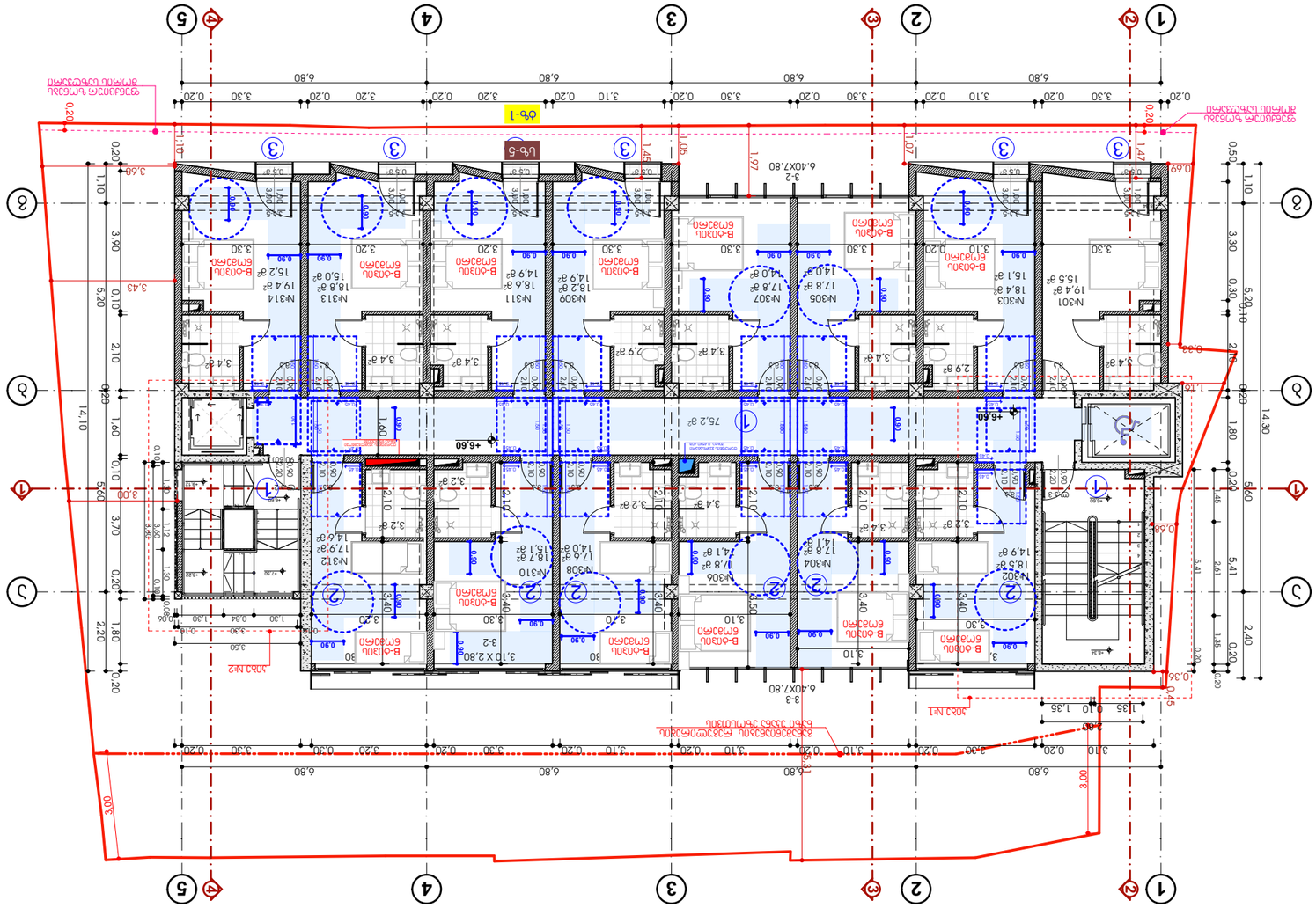
ტიპი-1
ტიპი-5
ტიპი-6
B-ტიპის ნაგებობა
N301
N302
N303
N304
N305
N306
N307
N308
N309
N310
N311
N312
N313
N314
+6.60
+6.60
+6.60

გეგმა +9.90 ნიშნულზე №732 დადგენილების მიხედვით

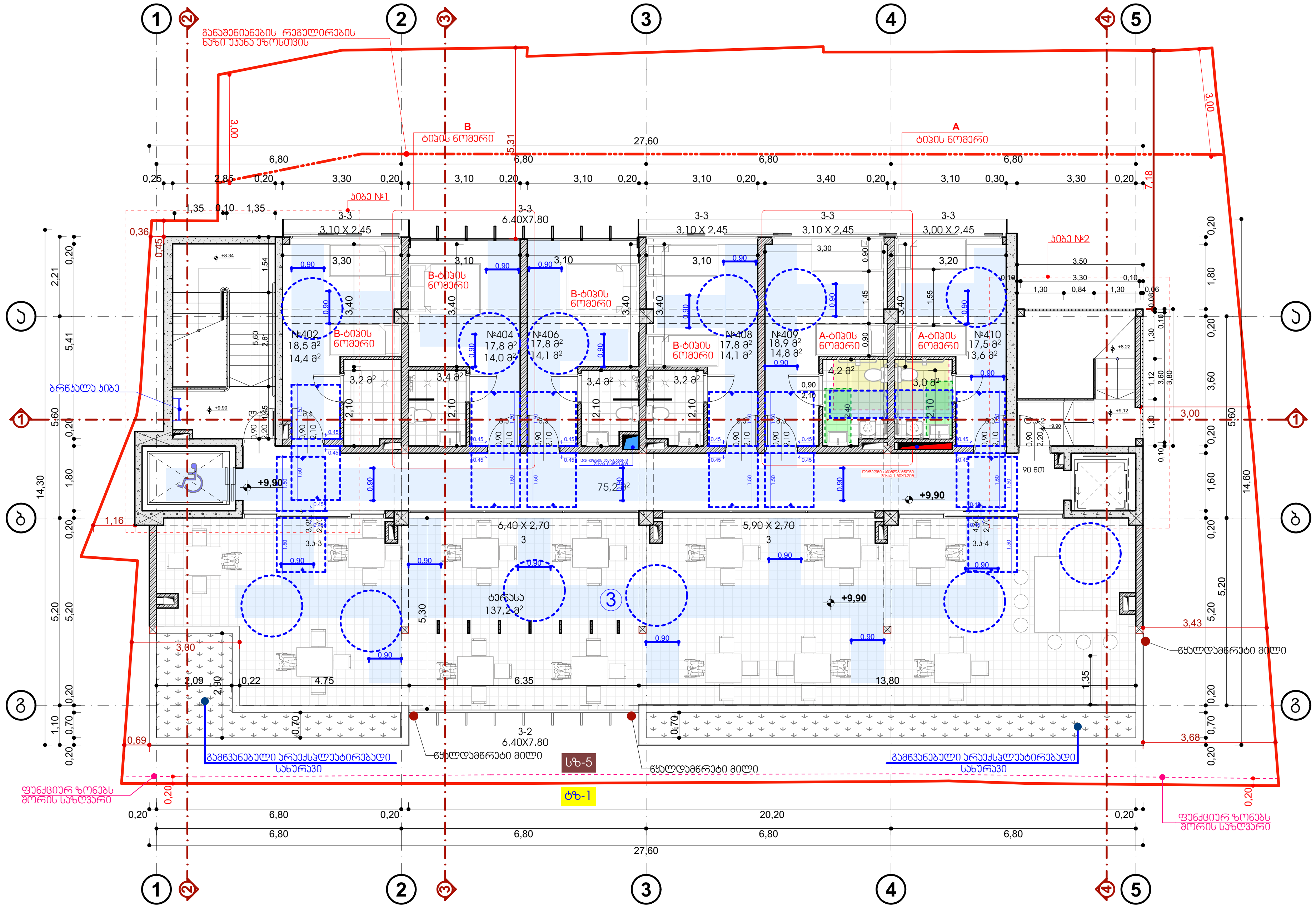



პროექტის დასახელება:

სასტუმრო ავლაბარში
არქიტექტურული პროექტი

მისამართი:
ქ.თბილისი, ღვლოფლისწყაროს
ქუჩა N3 ღვლოფლისწყაროს ქუჩა N5

ს/კ **01.17.01.080.038**

პირობითი აღნიშვნა

- -საკადასტრო საზღვარი
- -ჭრილი
- -ღერძის ხაზი
- -შახტა
- -ნიშნული
- -მონოლითური კედელი
- -ბეტონის ბლოკის კედელი 200მმ
- -ბეტონის ბლოკის ტიხარი 100მმ

შენიშვნა:

ვინაიდან საპროექტო ობიექტის ფუნქცია არის სასტუმრო (სც 1 ჯგუფი) და არ არის განკუთვნილი ხანგრძლივი დამკავებლებისთვის. პროექტში 1107.6.1 ცხრილის შესაბამისად არის მისაწვდომი ერთეულები გათვალისწინებული

შემსრულებელი

შპს "ნიუ სითი დეველოპმენთ"
ს/ნ 205249248

მისამართი: საქართველო. თბილისი
საკანდელიძის №6
ტელეფონი: 551778888
ელ.ფოსტა: info@ncd.ge

N732 დადგენილება
მისაწვდომობის ეროვნული სტანდარტები

ნახაზის დასახელება
გეგმა +9.90 ნიშნულზე №732 დადგენილების მიხედვით

პირობითი აღნიშვნები

- -შენობის მისაწვდომობის სვლაგეზი (0.90)
- -სამზარეულოს მისაწვდომობის სვლაგეზი (1.00)
- -გარე ტერიტორიის მისაწვდომობის სვლაგეზი (1.20)

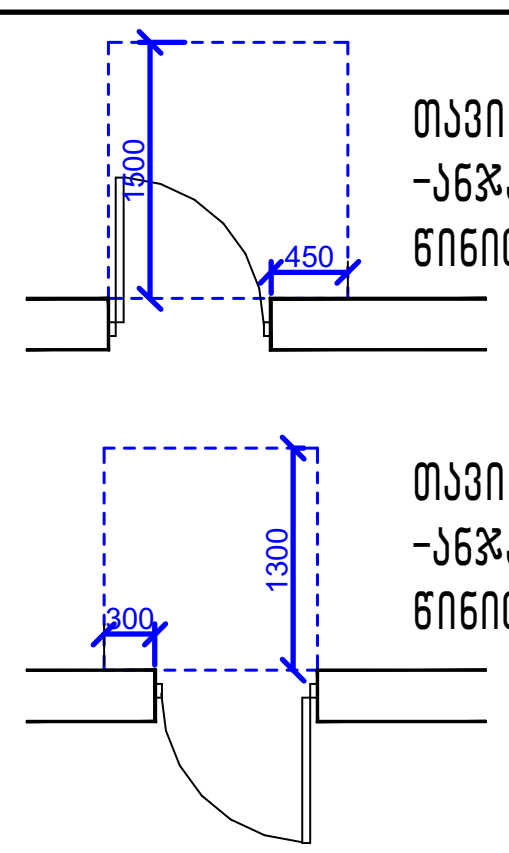

თავისუფალი სივრცე კართან მანევრირებისთვის
-ანჯამიანი კარი
წინიდან მისაწვდომი მიწოლით გაღება

თავისუფალი სივრცე კართან მანევრირებისთვის
-ანჯამიანი კარი
წინიდან მისაწვდომი მიწოლით გაღება

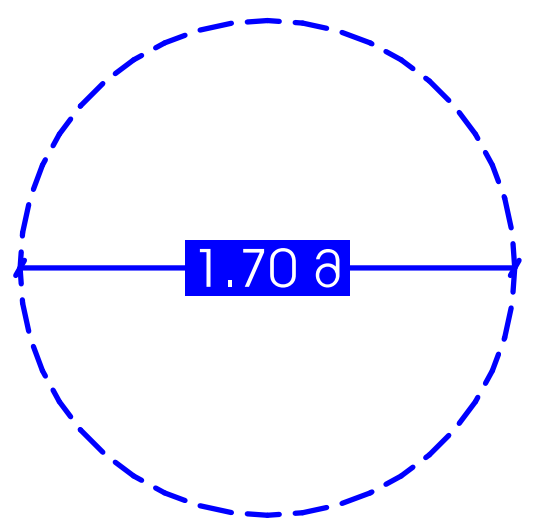

თავისუფალი მოსატრიალებელი
Ø1.70მ

თანამდებობა	გვარი	ხელმოწერა
დირექტორი	ა.ზერეკიძე	
არქიტექტორი	ლ. ძაგნიძე	
შეასრულა	ე. სუთიძე	

მასშტაბი		1:150
ფორმატი		**A**-3
ფურცელი	.30	
თარიღი		2020 წ.

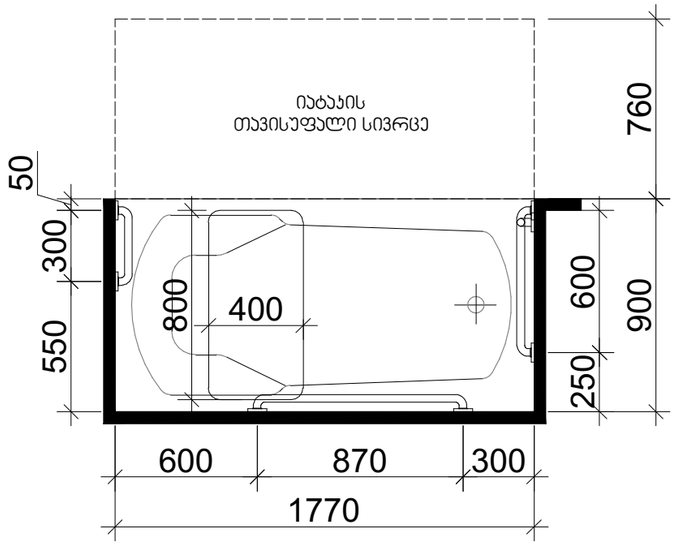

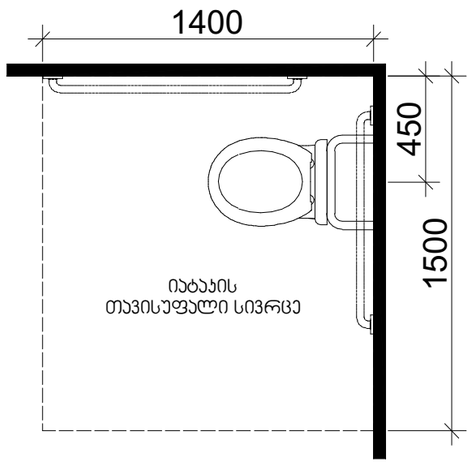

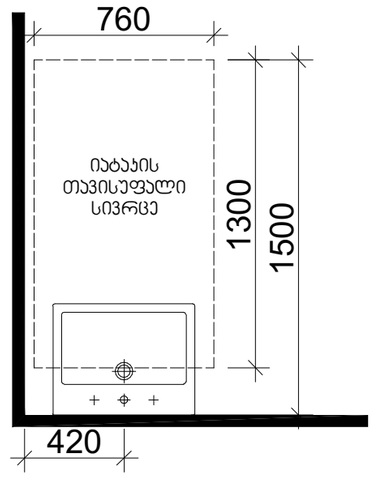

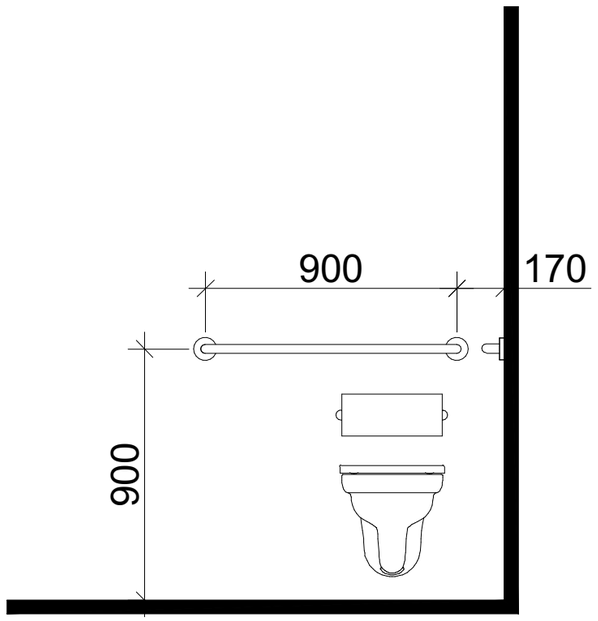

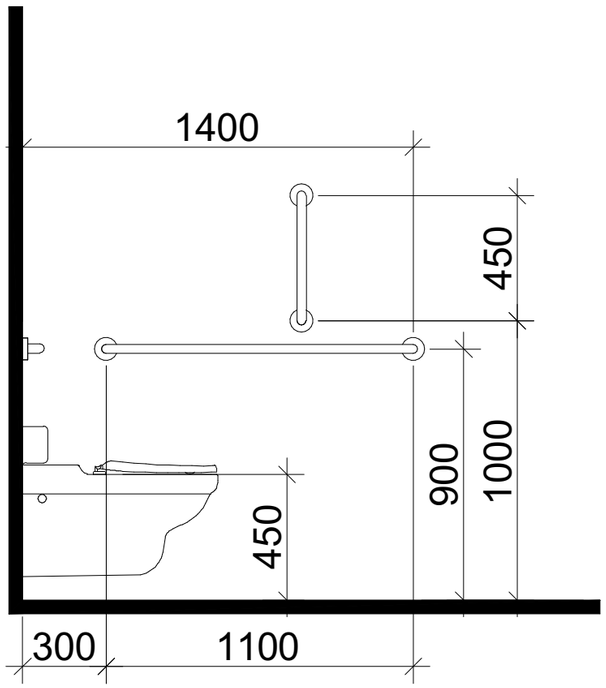

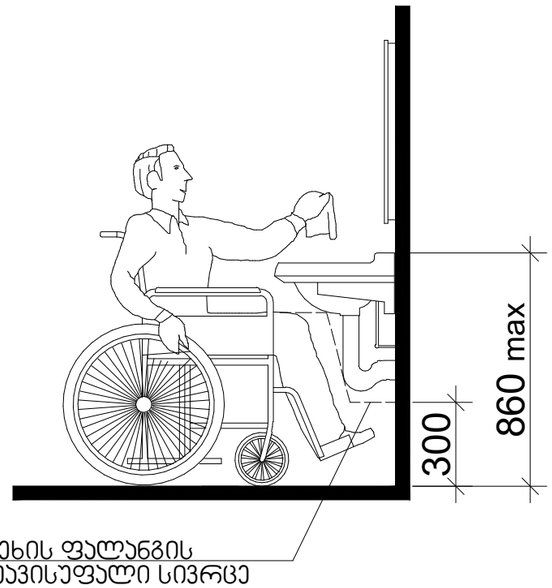

თავისუფალი სივრცე
ფეხის ფალანგისთვის

ფეხის ფალანგის
თავისუფალი სივრცე

პირობითი აღნიშვნები

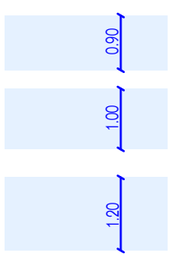

-შენობის მისაწვდომობის სვლაგეზი

-სამზარეულოს მისაწვდომობის სვლაგეზი

-გარე ტერიტორიის მისაწვდომობის სვლაგეზი

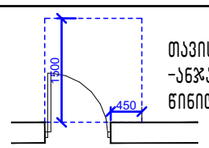

თავისუფალი სივრცე კართან მანევრირებისთვის
-ანჯამიანი კარი
წინიდან მისაწვდომი მიწოლით გაღება

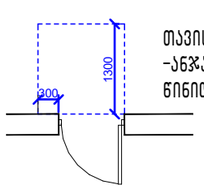

თავისუფალი სივრცე კართან მანევრირებისთვის
-ანჯამიანი კარი
წინიდან მისაწვდომი მიწოლით გაღება

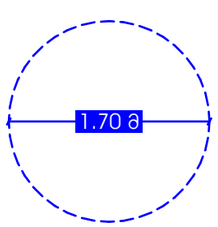

თავისუფალი მოსატრიალებელი
Ø1.70მ



პროექტის დასახელება:

სასტუმრო ავლაბარში
არქიტექტურული პროექტი

მისამართი:
ქ.თბილისი, დედოფლისწყაროს
ქუჩა N3 დედოფლისწყაროს ქუჩა N5

ს/კ 01.17.01.080.038

პირობითი აღნიშვნა

-საპროექტო საზღვარი
-ჭრილი
-დერძის ხაზი
-შახტა
-ნიშნული
-მონოლითური კედელი
-ბეტონის ბლოკის კედელი 200მმ
-ბეტონის ბლოკის ტიხარი 100მმ

შენიშვნა:

ვიანიდან საპროექტო ობიექტის ფუნქცია არის სასტუმრო (სს 1 ჯგუფი) და არ არის განკუთვნილი ხანგრძლივი დამკავებლებისთვის. პროექტში 1107.6.1 ცხრილის შესაბამისად არის მისაწვდომი ერთეულები გათვალისწინებული

შემსრულებელი

შპს "ნიუ სითი დეველოპმენტ"
ს/ნ 205249248

მისამართი: საქართველო. თბილისი
საკანდელიძის №6
ტელეფონი: 551778888
ელ.ფოსტა: info@ncd.ge

N732 დადგენილება
მისაწვდომობის ეროვნული სტანდარტები

ნახაზის დასახელება

მისაწვდომი სანკვანძების მოწყობის ტექნოლოგია

თანამდებობა	გვარი	ხელმოწერა
დირექტორი	ა.ზერქიძე	
არქიტექტორი	ლ. ქაბნიძე	
შესასრულა	ე. სუთიძე	
მასშტაბი		
ფორმატი		A-3
ფურცელი	.31	
თარიღი		2020 წ.

ნიშანი პიქტოგრამებით, ამობურცული ნიშნებით და ბრაილით გათვალისწინებით მისაწვდომ ტუალეტებთან ჯარის მოსამიჯნავად

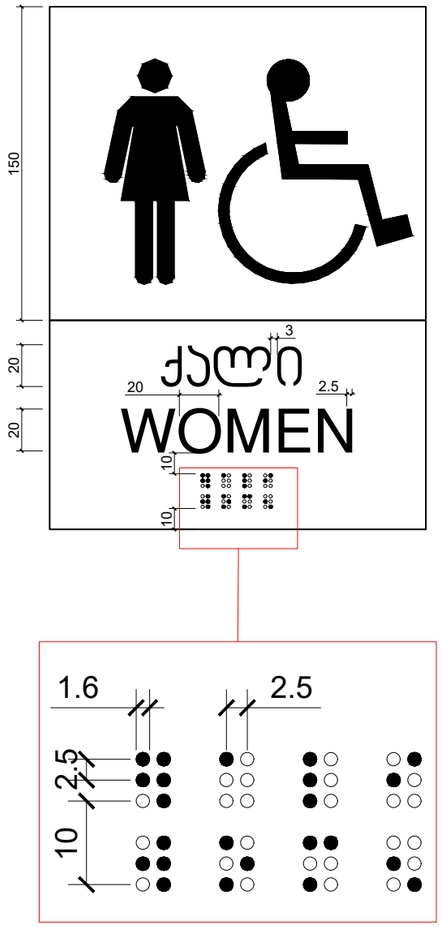

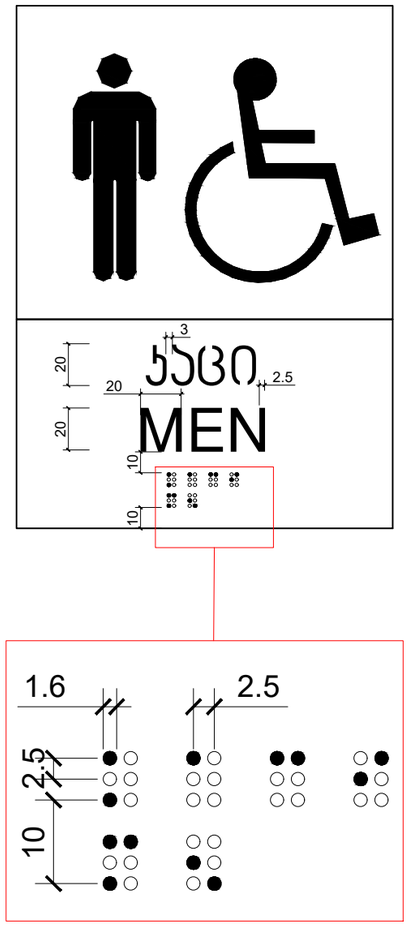

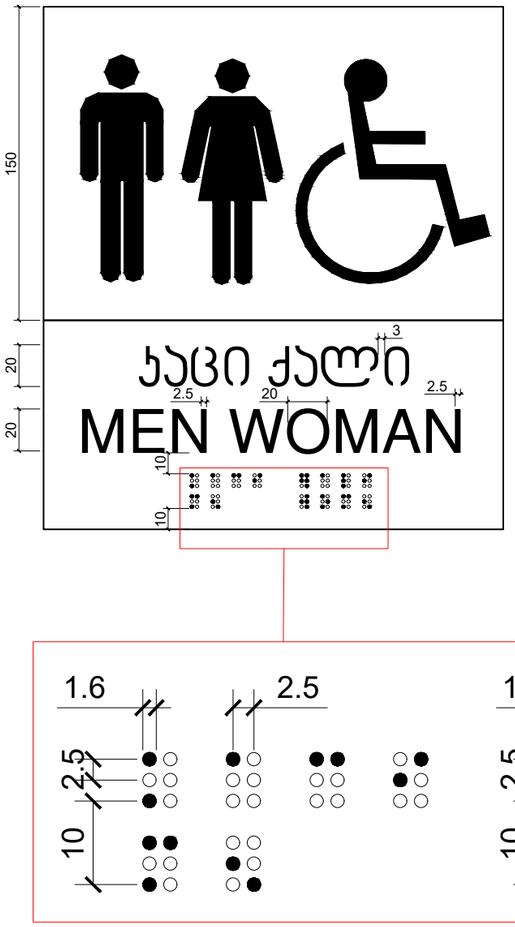

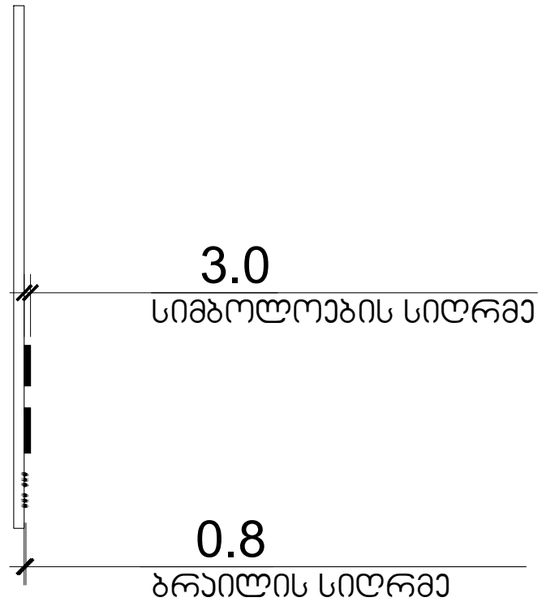



პროექტის დასახელება:

სასტუმრო ავლაბარში
არქიტექტურული პროექტი

მისამართი:
ქ.თბილისი, დედოფლისწყაროს
ქუჩა N3 დედოფლისწყაროს ქუჩა N5

ს/კ 01.17.01.080.038

პირობითი აღნიშვნა

- საპროექტო საზღვარი
- ჭრილი
- დერეფნის ხაზი
- შახტა
- ნიშნული
- მონოლითური კედელი
- ბეტონის ბლოკის კედელი 200მმ
- ბეტონის ბლოკის ტიხარი 100მმ

შენიშვნა:

ვიანაიდან საპროექტო ობიექტის ფუნქცია არის სასტუმრო (სს 1 ჯგუფი) და არ არის განკუთვნილი ხანგრძლივი დამკავებლებისთვის. პროექტში 1107.6.1 სხრილის შესაბამისად არის მისაწვდომი ერთეულები გათვალისწინებული

შემსრულებელი

შპს "ნიუ სითი დეველოპმენთ"
ს/ნ 205249248

მისამართი: საქართველო. თბილისი
საკანდელიძის №6
ტელეფონი: 551778888
ელ.ფოსტა: info@ncd.ge

N732 დადგენილება
მისაწვდომობის ეროვნული სტანდარტები

ნახაზის დასახელება

სანკვანძის აღნიშვნები

პირობითი აღნიშვნები

0.90 -შენობის მისაწვდომობის სვლაგეზი

1.00 -სამზარეულოს მისაწვდომობის სვლაგეზი

1.20 -გარე ტერიტორიის მისაწვდომობის სვლაგეზი

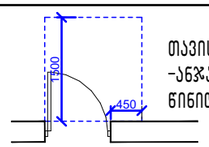

თავისუფალი სივრცე კართან მანევრირებისთვის
-ანჯამიანი კარი
წინიდან მისაწვდომი მიწოლით გაღება

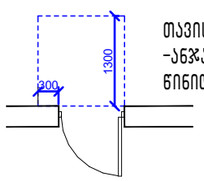

თავისუფალი სივრცე კართან მანევრირებისთვის
-ანჯამიანი კარი
წინიდან მისაწვდომი მიწოლით გაღება

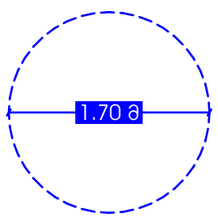

თავისუფალი მოსატრიალებელი
Ø1.70მ

თანამდებობა	გვარი	ხელმოწერა
დირექტორი	ა.ზერეკიძე	
არქიტექტორი	ლ. ქაგნიძე	
შესრულა	ე. სუთიძე	
მასშტაბი		1:1.47
ფორმატი		A-3
ფურცელი	.32	
თარიღი		2020 წ.

"ა" და "ბ" ტიპის ნომრების დეტალური ნახაზები

A ტიპის ნომრის დეტალური ნახაზი

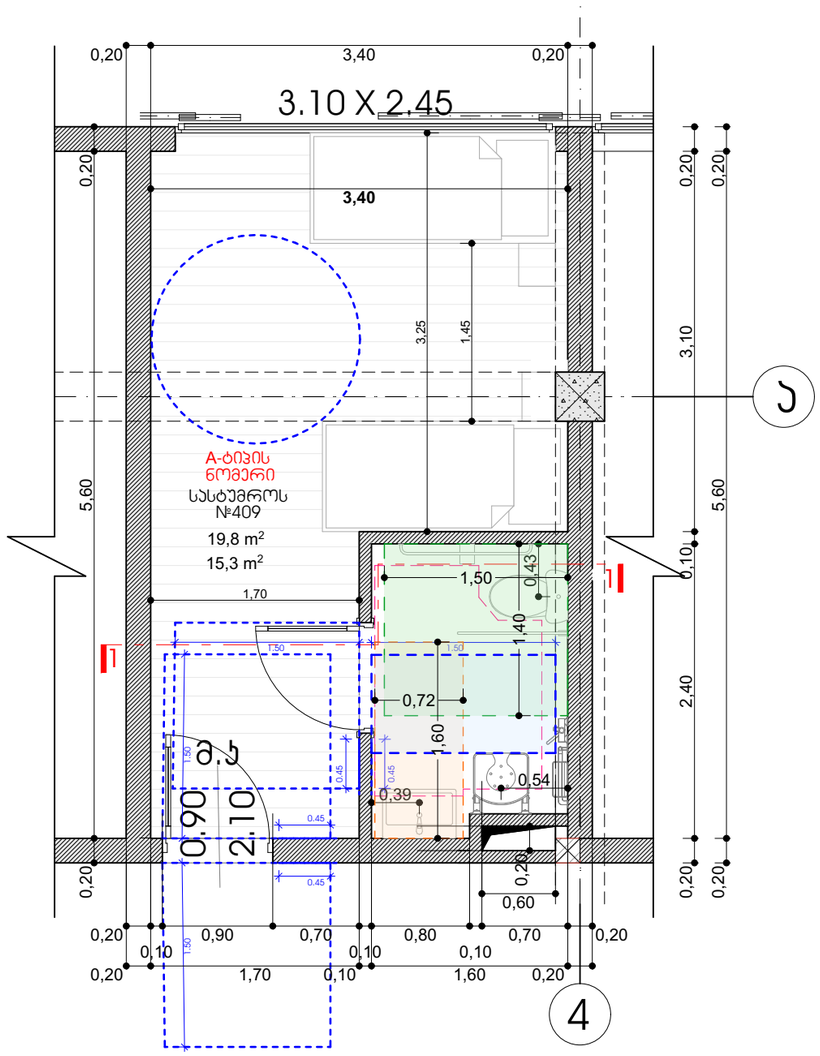

ჯრილი 1-1

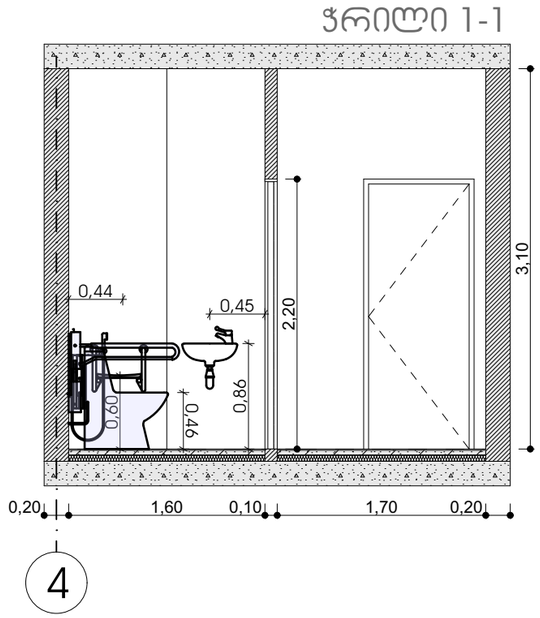

B ტიპის ნომრის დეტალური ნახაზი

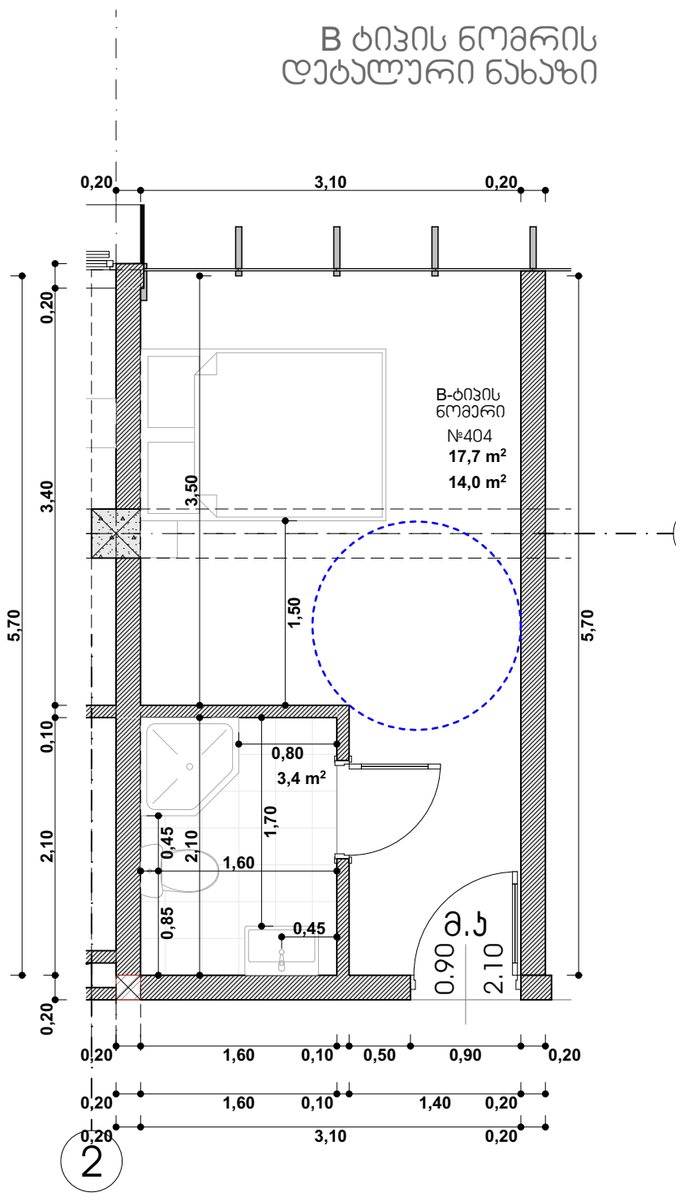



პროექტის დასახელება:

სასტუმრო ავლაბარში
არქიტექტურული პროექტი

მისამართი:
ქ.თბილისი, დედოფლისწყაროს
ქუჩა N3 დედოფლისწყაროს ქუჩა N5

ს/კ 01.17.01.080.038

პირობითი აღნიშვნა

- -საპროექტო საზღვარი
- -ჭრილი
- -დერეფნის ხაზი
- -შახტა
- -ნიშნული
- -მონოლითური კედელი
- -ბეტონის ბლოკის კედელი 200მმ
- -ბეტონის ბლოკის ტიხარი 100მმ

შემსრულებელი

შპს "ნიუ სითი დეველოპმენტ"
ს/ნ 205249248

მისამართი: საქართველო. თბილისი
საკანდელიძის №6
ტელეფონი: 551778888
ელ.ფოსტა: info@ncd.ge

დადგენილება N41
ტექნიკური რეგლამენტი "შენობა-ნაგებობების უსაფრთხოების წესების" დამტკიცების თაობაზე

ნახაზის დასახელება

"ა" და "ბ" ტიპის ნომრების დეტალური ნახაზები

თანამდებობა	გვარი	ხელმოწერა
დირექტორი	ა.ზერაქიძე	
არქიტექტორი	ლ. ძაბნიძე	
შეასრულა	ე. სუთიძე	
მასშტაბი		1:50
ფორმატი		A-3
ფურცელი	.33	
თარიღი		2020 წ.