2. კულტურული მემკვიდრეობის ძეგლის კონსტრუქციული პროექტი -> ძეგლის კონსტრუქციული პროექტის pdf ფაილი: კონსტრუქციული პროექტი არ არის მისაღები, რადგან ერთმაგი არმირებული გადახურვის ფილა+12.00 ნიშნულზე გაუგებარია და მიუღებელია წარმოდგენილი ნახაზების მიხედვით (გეგმა, ჭრილი) აღნიშნული ფილის მოწყობა. ასევე კარკასის მოწყობის სტრუქტურულ სქემაზე მიზანშეწონილია ნიშნულების ჩვენება. ლითონის ნივნივების მოწყობის გეგმა კი არასრულყოფილად არის დამუშავებული.

შესწორებულია ხარვეზის შესაბამისად, კერძოდ; +12.00 ნიშნულზე მოწყობილია ორმაგი არმირების ფილა, ასევე ლითნის კარკასის მოწყობის სტრუქტურულ სქემაზე დატანილია ნიშნულები. დამუშავებულია ლითონის ნივნივების მოწყობის გეგმა.

დეტალურად გთხოვთ იხილოთ პროექტი

შპს "ლილეო"

ქალაქი თბილისი, ჭუჩა მაჩაბელი №8/1 3 საკადასტრო კოდით №01.15.05.074.008 მიწის ნაკვეთზე არსებულ ორ სართულიან მრავალბინიან საცხოვრებელ სახლზე დაშენების პროექტის

კონსტრუქციული ნაწილი

კორექტირებული კონსტრუქციული პროექტი

ქ. თბილისი 2022 წ.

კონსტრუქციული ნაწილის განმარტებითი ბარათი

1. პროექტი: II კლასის შენობაზე განსახორციელებელი სამშენებლო სამუშაოების კონსტრუქციული ნაწილი:
კონსტრუქციული ნაწილი მოიცავს შენობაზე (სად. ნუმერაციით 01/2 და 02/1) დაშენების გეგმარებას და შესაბამის დეტალებს შესრულებული არქიტექტურული პროექტის მიხედვით.
საინჟინრო-გეოლოგიური მონაცემებისა საფუძველზე, საქართველოში
მოქმედი ნორმატიული დოკუმენტების მიხედვით.
2. საქართველოს სეისმური დარაიონების და გეოლოგიური მონაცემების მიხედვით სარეკონსტრუქციო შენობაზე ბალიანობა განისაზღვრა 8 ბალით.
3. ქ.თბილისი, მაჩაბლის ქუჩა №8/13, სადაც უნდა განხორციელდეს დაშენება, თოვლის საფარის ნორმატიული დატვირთვაა 90 კგძ/მ^2, ხოლო ქარის ნორმატიული დატვირთვა 70 კგძ/მ^2.
4. არსებული შენობის საძირკვლის ფუძედებად წარმოდგენილია ქვიშა-ქვიშები,
რომლის საანგარიშო წინაღობა R_0=2.00 კგძ/სმ^2, დეფორმაციის მოდული E_0=170 კგძ/სმ^2.
შიგა ხახუნის კუთხე φ=19, ხვედრითი შეჭიდულობა c_0=170 კგძ/სმ^2.

მითითებები

1. რეკონსტრუქციის ფარგლებში სახურავზე პერიმეტრზე გაუკეთდეს წყლის გადამყვანი სარინელი.
2. პირველ რიგში მზიდ კედლებზე გადადებით ეწყობა ლითონის ჰორიზონტალური საყრდენი კარკასი და ჩაანკერების მეთოდით მაგრდება ლითონის სვეტები. ჰორიზონტალური კაშხირები ეწყობა ანალოგიურად რის შემდგომ ხდება ახალი გადახურვის კოჭების მოწყობა
3. გადახურვის კოჭებად გამოყენებულია მილკვადრატები (ნივნივები) 80X150
4. კარკასის შემავსებელი წვრილი ბლოკის წყობა დაარმირდეს ⌀6 AI კლასის არმატურის გადეებით (ორი ღერო არმატურა ყოველ 60 სმ-ში), რომლებიც მოჭიდება კვანძებით დაუკავშირდება ლითონის კარკასის ელემენტებს.
10. კონსტრუქციული ნახაზები განხილულ იქნეს შესაბამის არქიტექტურულ ნახაზებთან ერთად.
11. მშენებლობის ბაჩერებისას პროექტის ავტორთან შეთანხმებით შესრულებულ იქნეს კონსერვაციის. სამუშაოები.

ფორმატი	A-3
პიროებითი აღნიშვნა:	
დამკვეთი:	
მისამართი: ქ. თბილისი, ქუჩა მაჩაბელი №8/13	
პროექტის დასახელება: დაშენება	
პროექტის ნაწილი: კონსტრუქციული	
თანამდებობა	ხელმ
დირექტორი	ა. ქორაშვილი
მთ. კონსტრუქტორი	ა. ქორაშვილი
შემსრულებელი	
შემსრულებელი ორგანიზაცია	შპს "[illegible]"
ფურცლის დასახელება:	
თარიღი 2022 წ.	მასშ. 1:1
ფურცლების რაოდენობა	
ფურცლის ნომერი №	

მასალების ამონაკრები

ლითონის ფურცელი 400X400X20 – 52 ცალი

ანკერი ⌀20 A-III (ჩაღმავება 0.30 მ) – 208 ცალი 62.40 გრძ.მ, 154.12კგ.

მილკვადრატი 200X200X4 – 119.70 გრძ. მ

რიგელები (მილკვადრატი 200X200X4) – 447.85 გრძ.მ

გადახურვის კოჭები-ნივნივები 80X150 –1338.52 გრძ.მ

მონოლითური ერთმაგად არმირებული ფილა +12.00 ნიშნულზე
⌀8 A-III– 10450.00 გრძ.მ 4180.00 კგ.
ბეტონი – 98.00 მ^3

ტერასა- ჰორიზონტალური საყრდენი კარკასი
(მილკვადრატი 200X200X4) – 65.50 გრძ.მ

ტერასა-მონოლითური ერთმაგად არმირებული ფილა +11.80 ნიშნულზე
⌀8 A-III– 1450.00 გრძ.მ 580.00 კგ.
ბეტონი – 14.50 მ^3

ფორმატი	A-3
პირობითი აღნიშვნა:	
დამკვეთი:	
მისამართი: ქ. ობილისი, ჭუჩა მაჩაბელი №8/13	
პროექტის დასახელება: დაშენება	
პროექტის ნაწილი: კონსტრუქციული	
თანამდებობა / ხელმო	
დირექტორატი	ა. შარაშიძე
მთ კონსტრუქტორი	ა. შარაშიძე
შემსრულებელი	
შემსრულებელი ორგანიზაცია	შპს დილეტი
ფურცლის დასახელება:	
თარიღი 2022 წ.	მას'შ.
ფურცლების რაოდენობა	
ფურცლის ნომერი №	

ლითონის სვეტების მოწყობის და ჩაანკერების მარკირების გეგმა

მასშტაბი 1:100

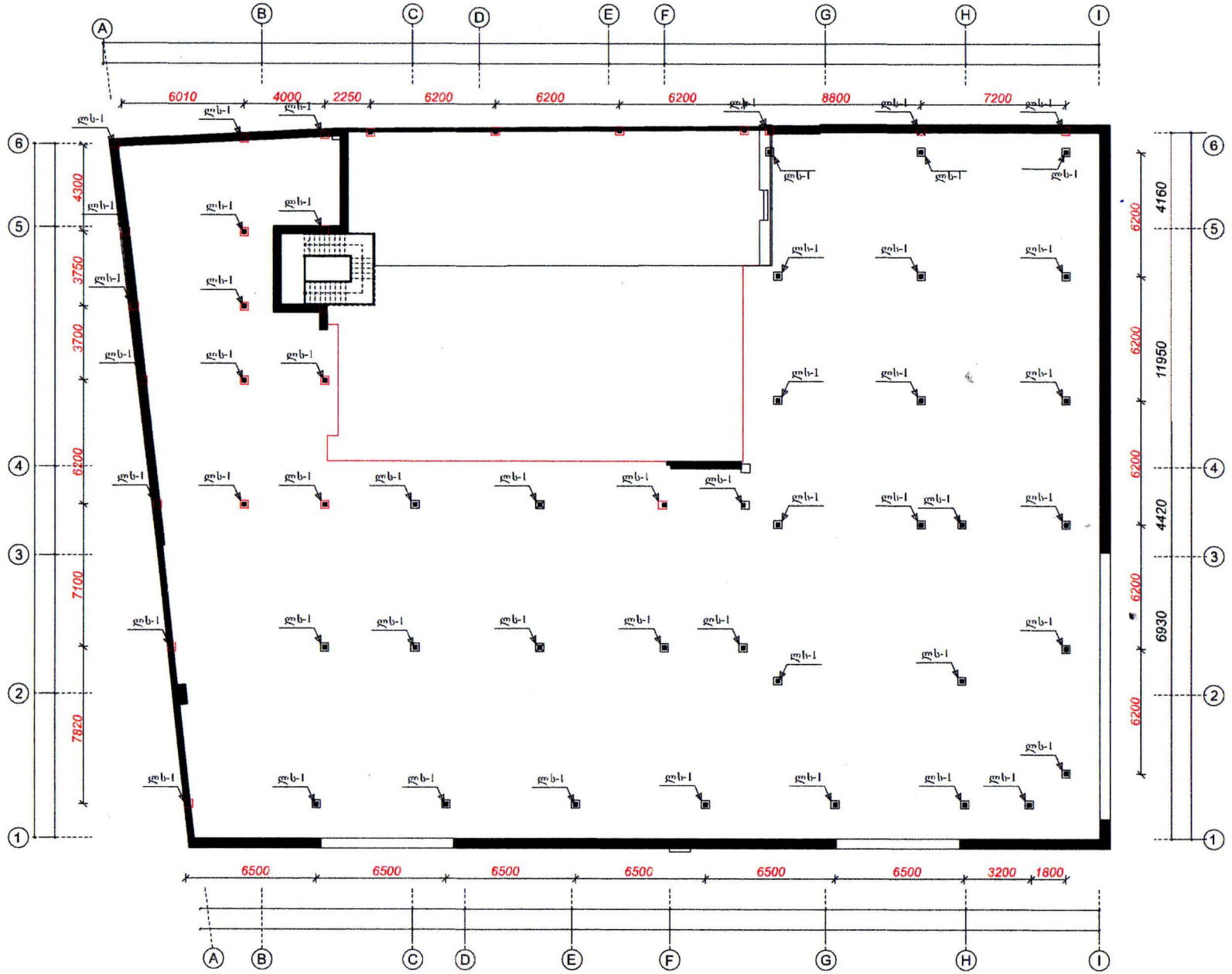

ფორმატი	A-3
პირობითი აღნიშვნა:	
დამკვეთი:	
მისამართი: ქ. თბილისი, ჭუბა მაჩაბელი №8/13	
პროექტის დასახელება: დაშქნება	
პროექტის ნაწილი: კონსტრუქციული	
თანამდებობა / ხელმო	
დირექტორი	
მთ. კონსტრუქტორი	
შემსრულებელი	
შემსრულებელი ორგანიზაცია	
შურცლის დასახელება:	
თარიღი 2022 წ.	მასშ. 1:1
შურცლების რაოდენობა	
შურცლის ნომერი №	

ორმაგი არმირებული ფილის მოწყობის გეგმა +12.00 ნიშნულზე

მასშტაბი 1:100

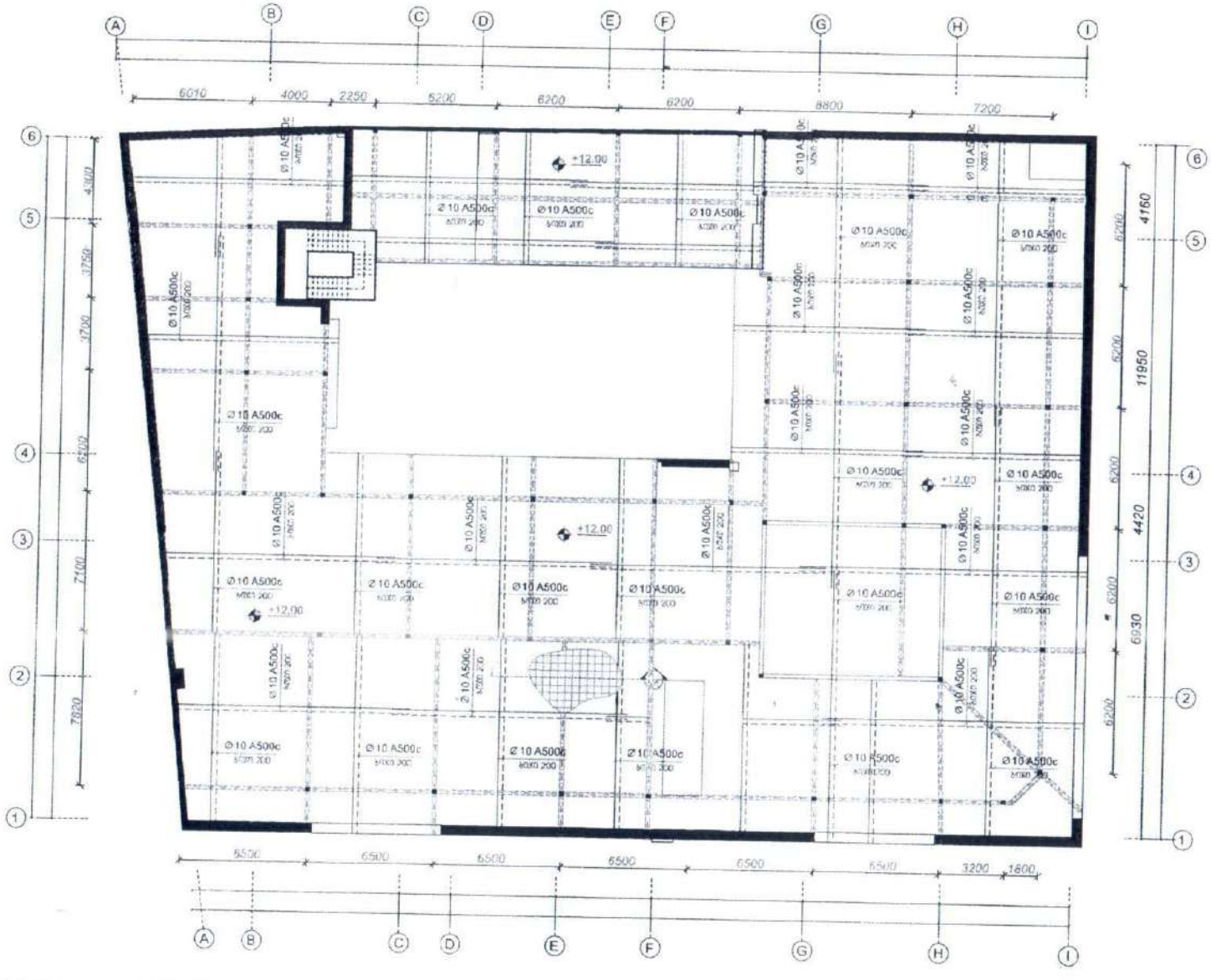

ფილა	A-3

პირობითი აღნიშვნა:

დაკვეთი:

მისამართი:
ქ. თბილისი, ქუჩა მანაგძლი №8/13

პროექტის დასახელება:
დაშენება

პროექტის ნაწილი:
არქიტექტურული

შემსრულებელი	ხელმოწ.	
ხელმძღვანელი	არქიტექტ.	
	არქიტექტ.	
შემოწმებულია		

შენობა-ნაგებობის კატეგორია

შენობის ფუნქციური დანიშნულება

შენობის ფართობი 2013 წ

შენობის სართულიანობა

შენობის ტიპიური სართ.

სტად. ეტ.

სამ.

ლითონის ჰორიზონტალური კოჭების (რიგელების) მოწყობის გეგმა +14.21 და +14.33 ნიშნულზე

მასშტაბი 1:100

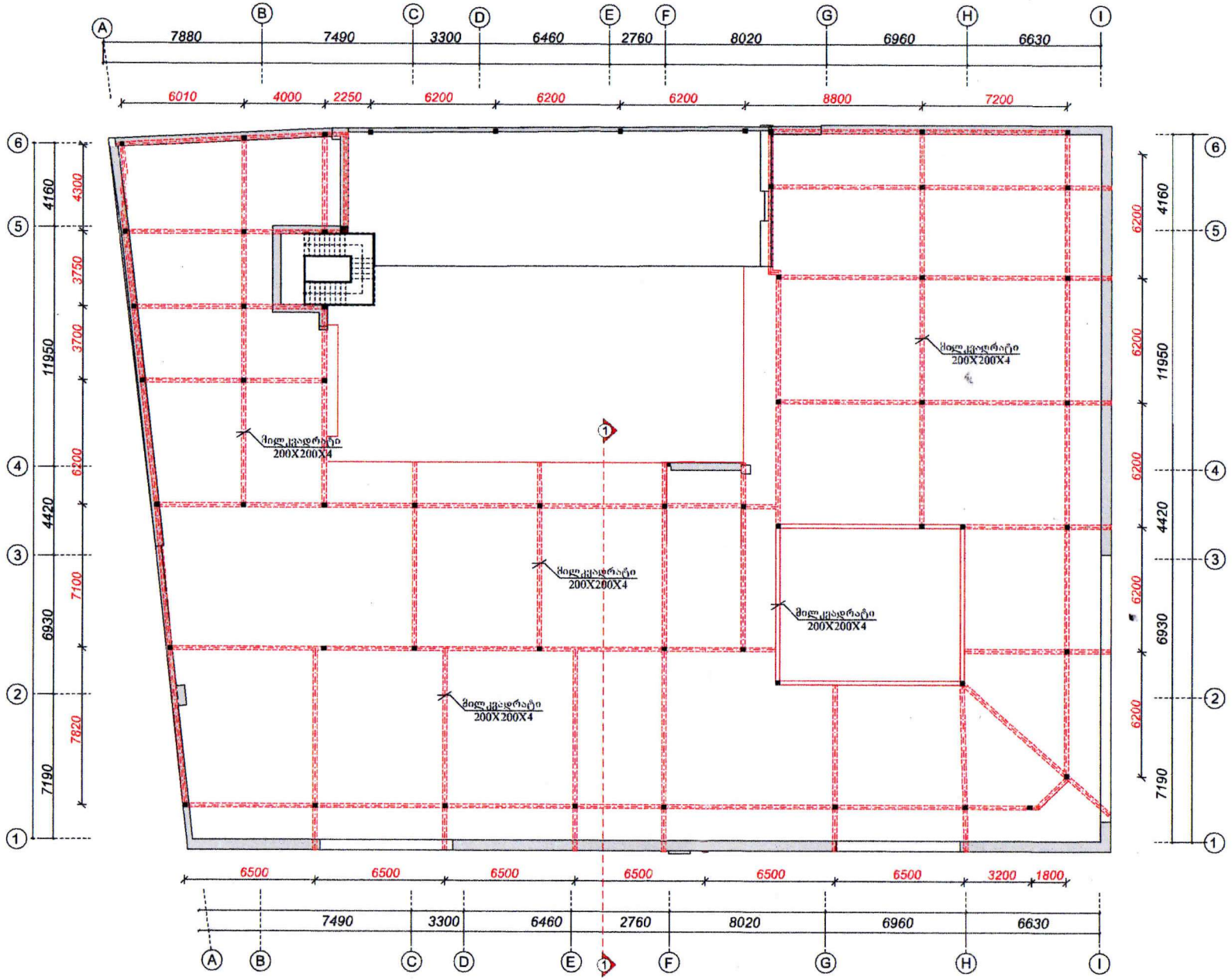

ფორმატი	A-3
პირობითი აღნიშვნა:	
დამკვეთი:	
მისამართი: ქ. თბილისი, ჭუბა მაჩაბელი №8/13	
პროექტის დასახელება: დაშენება	
პროექტის ნაწილი: კონსტრუქციული	
თანამდებობა	სახელი
დირექტორი	ა. შარაშენიძე
მთ. კონსტრუქტორი	ა. შარაშენიძე
შემსრულებელი	
შემსრულებელი ორგანიზაცია	შპს „ლიდერი“
შენობა-ნაგებობის დასახელება:	
თარიღი 2022 წ.	მასშ. 1:100
შენობა-ნაგებობის რაოდენობა	
შენობა-ნაგებობის ნომერი №	

ლითონის ნივნივების მოწყობის გეგმა

მასშტაბი 1:100

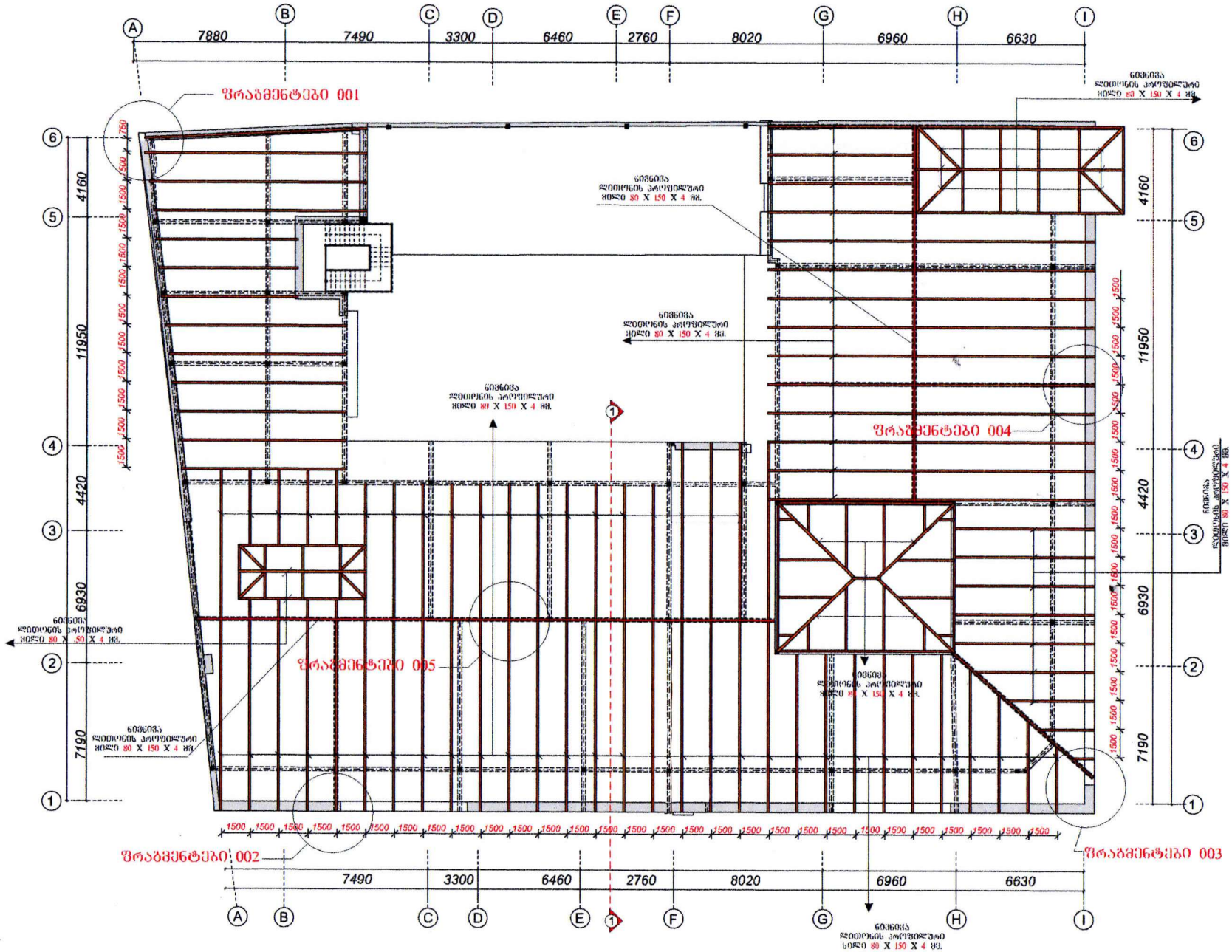

ფორმატი	A-3
პირობითი აღნიშვნა:	
დამკვეთი:	
მისამართი: ქ. თბილისი, ქუჩა მაჩაბელი №8/13	
პროექტის დასახელება: დაშქნება	
პროექტის ნაწილი: კონსტრუქციული	
თანამდებობა	ხელმო
დირექტორი	ა. შენაკვილი
მთ. კონსტრუქტორი	ა. შენაკვილი
შემსრულებელი	
შემსრულებელი ორგანიზაცია	შპს ლილეო
ნახაზის დასახელება:	
თარიღი 2022 წ.	მასშ. 1:
ნახაზების რაოდენობა	
ნახაზის ნომერი №	

ლითონის C პროფილების მოწყობის გეგმა

მასშტაბი 1:100

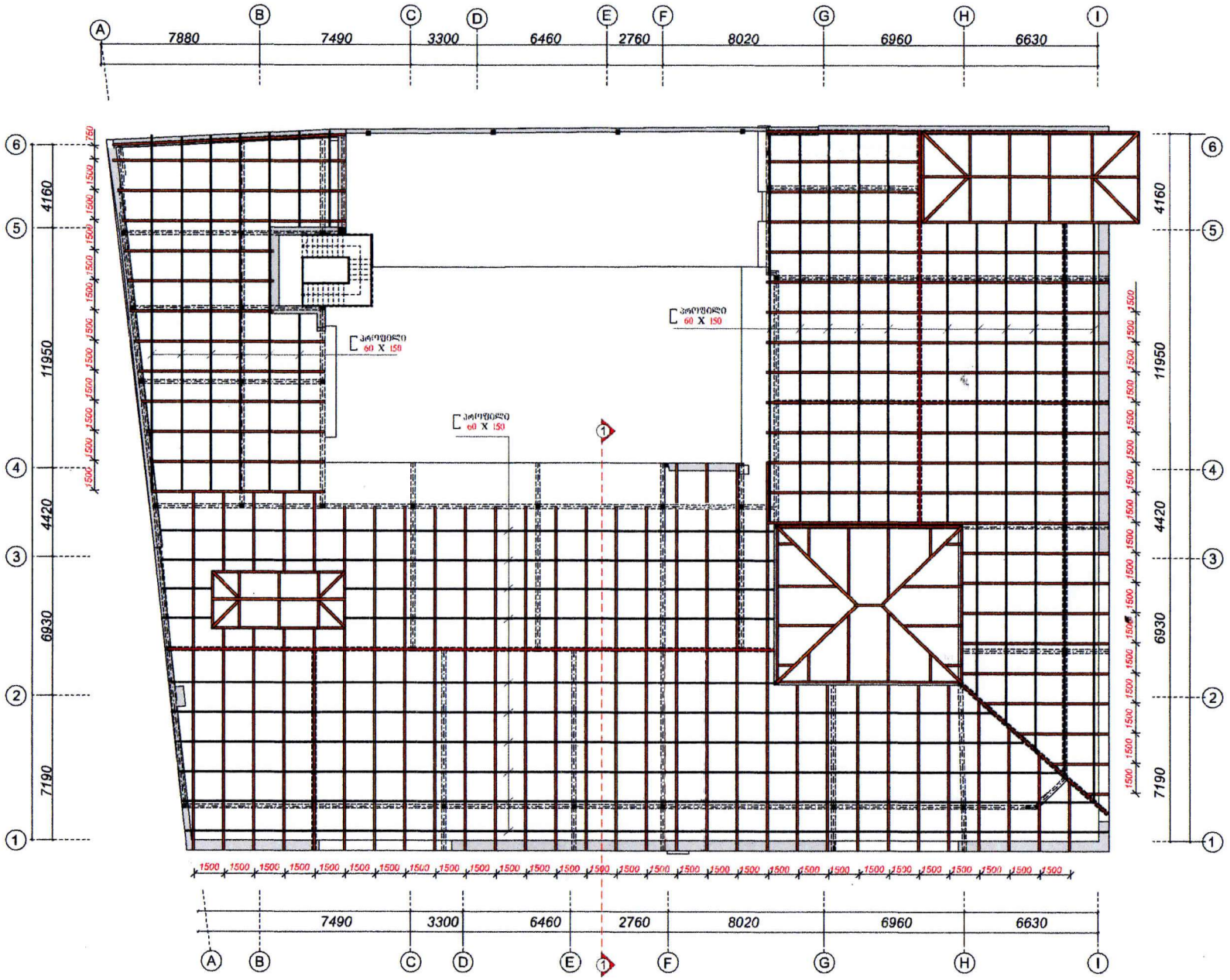

ფორმატი	A-3
პირობითი აღნიშვნა:	
დამკვეთი:	
მისამართი: ქ. ობილისი, ჭუბა მაჩაბელი №8/13	
პროექტის დასახელება: დაშქნება	
პროექტის ნაწილი: კონსტრუქციული	

თანამდებობა	გვარი	ხელმ
დირექტორი	ა. ჭოკაშვილი	
მთ. კონსტრუქტორი	ა. ჭოკაშვილი	
შემსრულებელი		
შემსრულებელი ორგანიზაცია	შპს ლიპარეო	

წყრცლის დასახელება:	
თარიღი 2022 წ.	მასშ. 1:
წყრცლების რაოდენობა	
წყრცლის ნომერი №	

ფრაბმენტები 001

აქსონომეტრიული ნახაზი

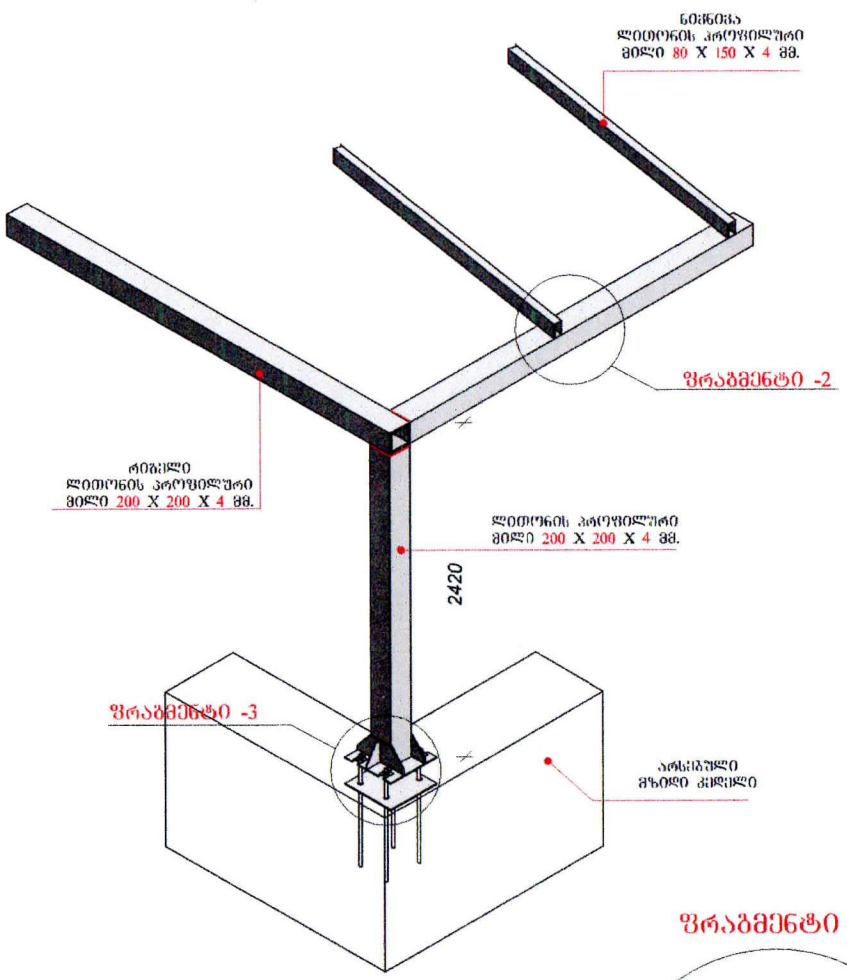

ფრაბმენტები 002

აქსონომეტრიული ნახაზი

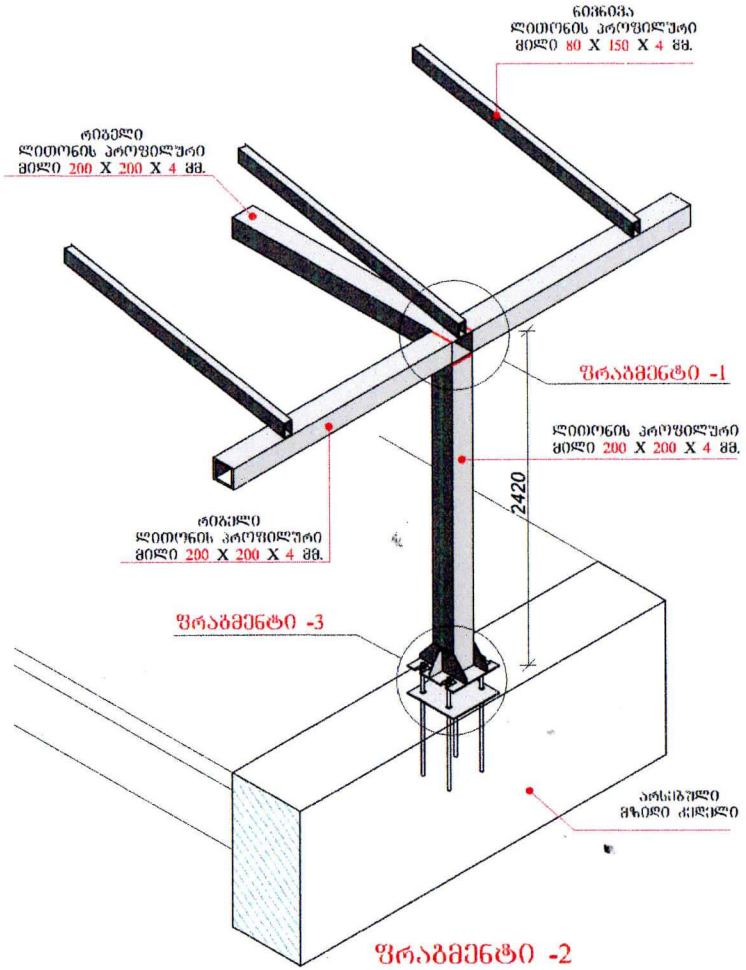

ფრაბმენტი -1

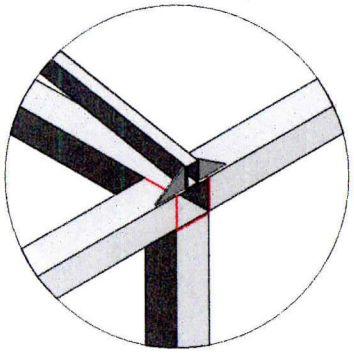

ფრაბმენტი -2

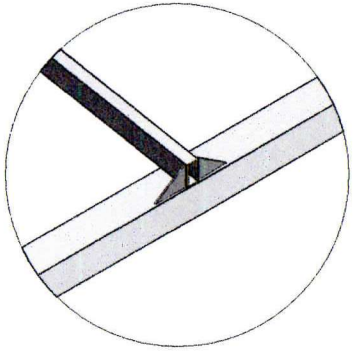

ზომები მოცემულია მილიმეტრებში.

შენიშვნები:

1. ფურცლის კორექტირებით ავტომატურად შეიძლება წინა ვარიანტი;
2. ნებისმიერი შეუსაბამობა ძუძა დოკუმენტაციას განმარტებით ბარათს და არქიტექტურულ ბადაწყვეტებს შორის მცნობოს შენობის მთავარ კონსტრუქტორს

ფორმატი	A-3

პირობითი აღნიშვნა:

დამკვეთი:

მისამართი:
ქ. ობილისი, ქუჩა მაჩაბელი №8/13

პროექტის დასახელება:
დაშენება

პროექტის ნაწილი:
კონსტრუქციული

თანამდებობა	ფარი	ხელი
დირექტორი	ა. ფიფიაშვილი	
მთ. კონსტრუქტორი	ი. ჩუბინიშვილი	
შემსრულებელი		

შემსრულებელი ორგანიზაცია: შპს დილეო

ფურცლის დასახელება:

თარიღი 2022 წ.	მასშ. 1:
ფურცლების რაოდენობა	
ფურცლის ნომერი №	

ფრაგმენტები 003
აქსონომეტრიული ნახაზი

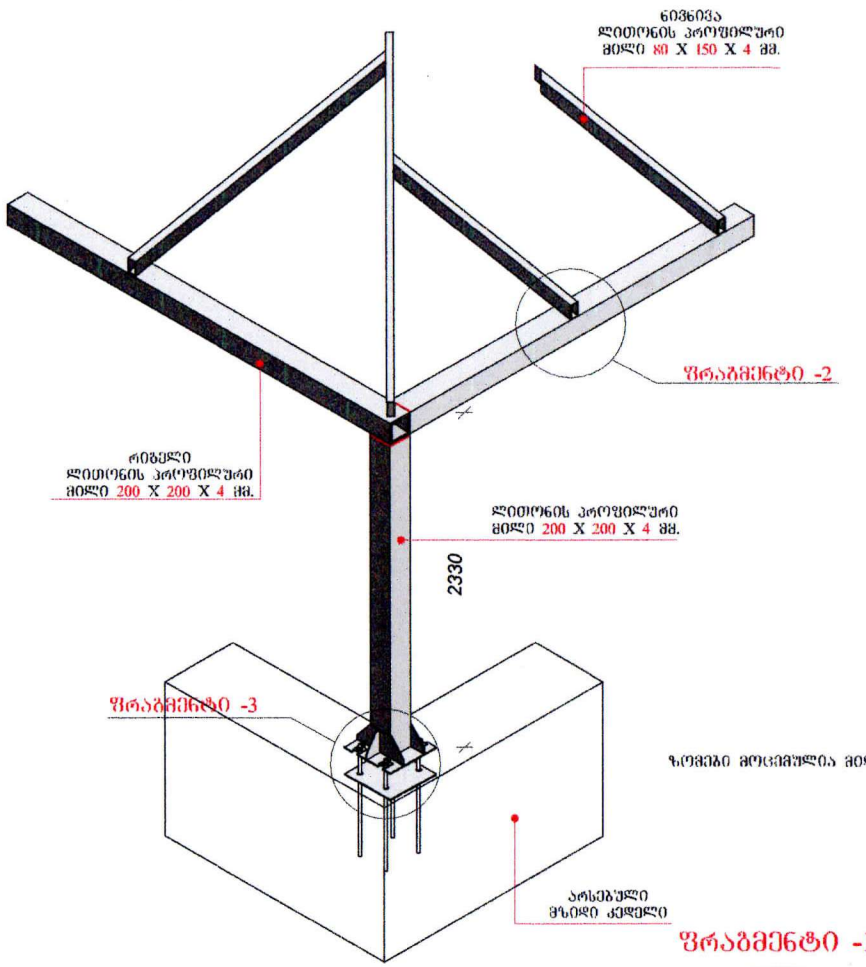

ზომები მოცემულია მილიმეტრებში.

ფრაგმენტები 004
აქსონომეტრიული ნახაზი

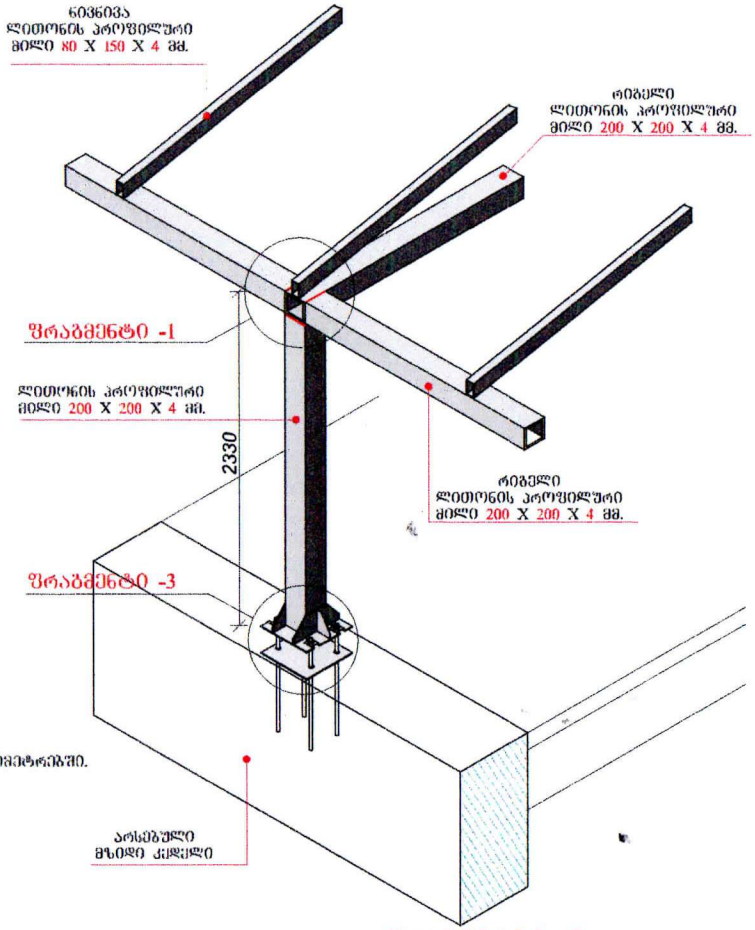

ზომები მოცემულია მილიმეტრებში.

ფრაგმენტი -1

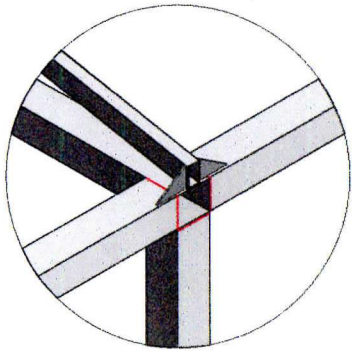

ფრაგმენტი -2

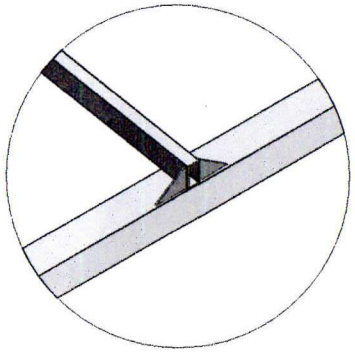

შენიშვნები:

1. წყარცლის კორექტირებით აისტომასტიკად შეძლება ღონა ვარიანტი:
2. ნებისმიერი შესასაბამება მუშა დოკუმენტაციას განმარტებით ბარათს და არქიტექტურულ გადაწყვეტებს შორის ეცნობოს შენობის მთავარ კონსტრუქტორს

ფორმატი	A-3
კორექტირების აღნიშვნა:	
დამკვეთი:	
მისამართი: ქ. თბილისი, ქუჩა მაჩაბელი №8/13	
პროექტის დასახელება: დაშენება	
პროექტის ნაწილი: კონსტრუქციული	
თანამდებობა / ხელმო	გვარი
დიზაინერი	ა. ჭოლოყაშვილი
მთ. კონსტრუქტორი	ა. ჭოლოყაშვილი
შემსრულებელი	
შემსრულებელი ორგანიზაცია	შპს ლილეო
ნახაზის დასახელება:	
თარიღი 2022 წ.	მასშ. 1:1
ნახაზების რაოდენობა	
ნახაზის ნომერი №	

ᲭᲠᲐᲒᲛᲔᲜᲢᲘ-3

ᲐᲥᲡᲝᲜᲝᲛᲔᲢᲠᲘᲣᲚᲘ ᲜᲐᲮᲐᲖᲘ

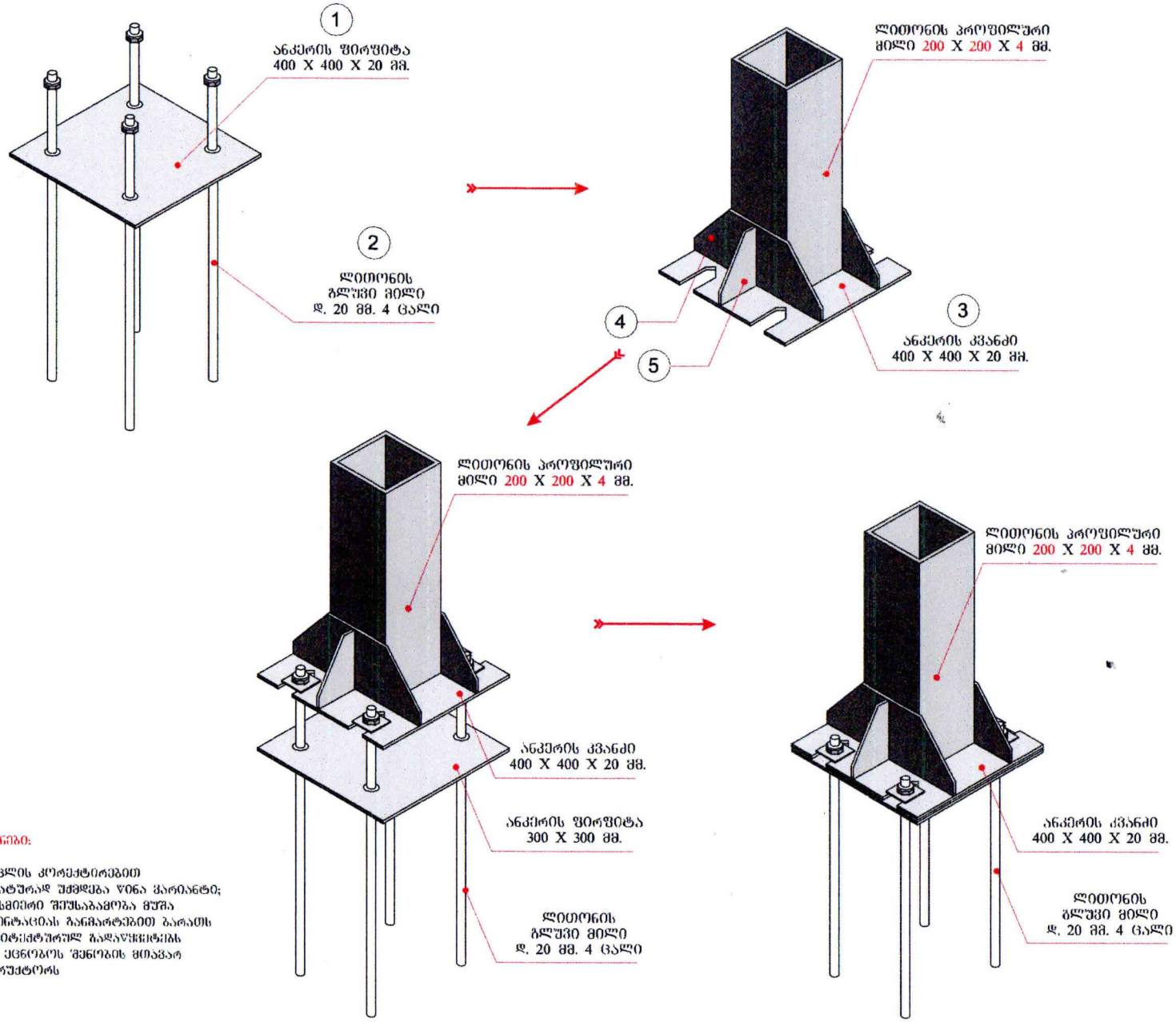

ᲨᲔᲜᲘᲨᲕᲜᲔᲑᲘ:

1. ᲨᲣᲠᲪᲚᲘᲡ ᲙᲝᲠᲔᲥᲢᲝᲠᲔᲑᲘᲗ ᲐᲕᲢᲝᲛᲐᲢᲣᲠᲐᲓ ᲣᲫᲛᲘᲓᲔᲑᲐ ᲧᲘᲜᲐ ᲥᲐᲠᲘᲐᲜᲢᲘ;
2. ᲜᲘᲛᲘᲡᲛᲘᲔᲠᲘ ᲨᲔᲣᲡᲐᲑᲐᲛᲝᲑᲐ ᲛᲣᲨᲐ ᲓᲝᲙᲣᲛᲔᲜᲢᲐᲪᲘᲘᲡ ᲜᲐᲬᲘᲚᲔᲑᲘᲗᲘ ᲜᲐᲠᲐᲕᲘᲡ ᲓᲐ ᲐᲠᲥᲘᲢᲔᲥᲢᲣᲠᲣᲚ ᲜᲐᲬᲘᲚᲔᲑᲔᲑᲡ ᲨᲠᲝᲛᲘᲡ ᲪᲕᲚᲘᲚᲔᲑᲔᲑᲡ ᲨᲔᲡᲠᲣᲚᲔᲑᲘᲡ ᲛᲘᲖᲜᲘᲗ ᲙᲝᲜᲡᲢᲠᲣᲥᲢᲝᲠᲡ

ᲤᲝᲠᲛᲐᲢᲘ	A-3
ᲞᲘᲠᲝᲑᲘᲗᲘ ᲐᲦᲜᲘᲨᲕᲜᲐ:	
ᲓᲐᲛᲙᲕᲔᲗᲘ:	
ᲛᲘᲡᲐᲛᲐᲠᲗᲘ: ქ. ᲝᲑᲘᲚᲘᲡᲘ, ᲫᲣᲫᲐ ᲛᲐᲭᲐᲑᲔᲚᲘ №8/13	
ᲞᲠᲝᲔᲥᲢᲘᲡ ᲓᲐᲡᲐᲮᲔᲚᲔᲑᲐ: ᲓᲐᲬᲛᲔᲜᲔᲑᲐ	
ᲞᲠᲝᲔᲥᲢᲘᲡ ᲜᲐᲬᲘᲚᲘ: ᲙᲝᲜᲡᲢᲠᲣᲥᲪᲘᲣᲚᲘ	
ᲗᲐᲜᲐᲛᲓᲔᲑᲝᲑᲐ	ᲮᲔᲚᲛᲫ.
ᲓᲘᲠᲔᲥᲢᲝᲠᲘ	ა. ᲭᲣᲠᲙᲕᲐᲫᲔ
ᲛᲗ. ᲙᲝᲜᲡᲢᲠᲣᲥᲢᲝᲠᲘ	ᲗᲔᲛᲣᲠᲘ ᲭᲘᲮᲐᲨᲕᲘᲚᲘ
ᲨᲔᲡᲠᲣᲚᲔᲑᲚᲘᲡ	
ᲨᲔᲛᲡᲠᲣᲚᲔᲑᲔᲚᲘ ᲝᲠᲒᲐᲜᲘᲖᲐᲪᲘᲐ	ᲨᲡᲡ ᲚᲘᲚᲔᲘᲝ
ᲨᲣᲠᲪᲚᲘᲡ ᲓᲐᲡᲐᲮᲔᲚᲔᲑᲐ:	
ᲗᲐᲠᲘᲦᲘ 2022 წ.	ᲛᲐᲡᲨ. 1:10
ᲨᲣᲠᲪᲚᲔᲑᲘᲡ ᲠᲐᲝᲓᲔᲜᲝᲑᲐ	
ᲨᲣᲠᲪᲚᲘᲡ ᲜᲝᲛᲔᲠᲘ №	

ლითონის კარკასის მოწყობის სტრუქტურული სქემა
რიგი 1-1

მასშტაბი 1:75

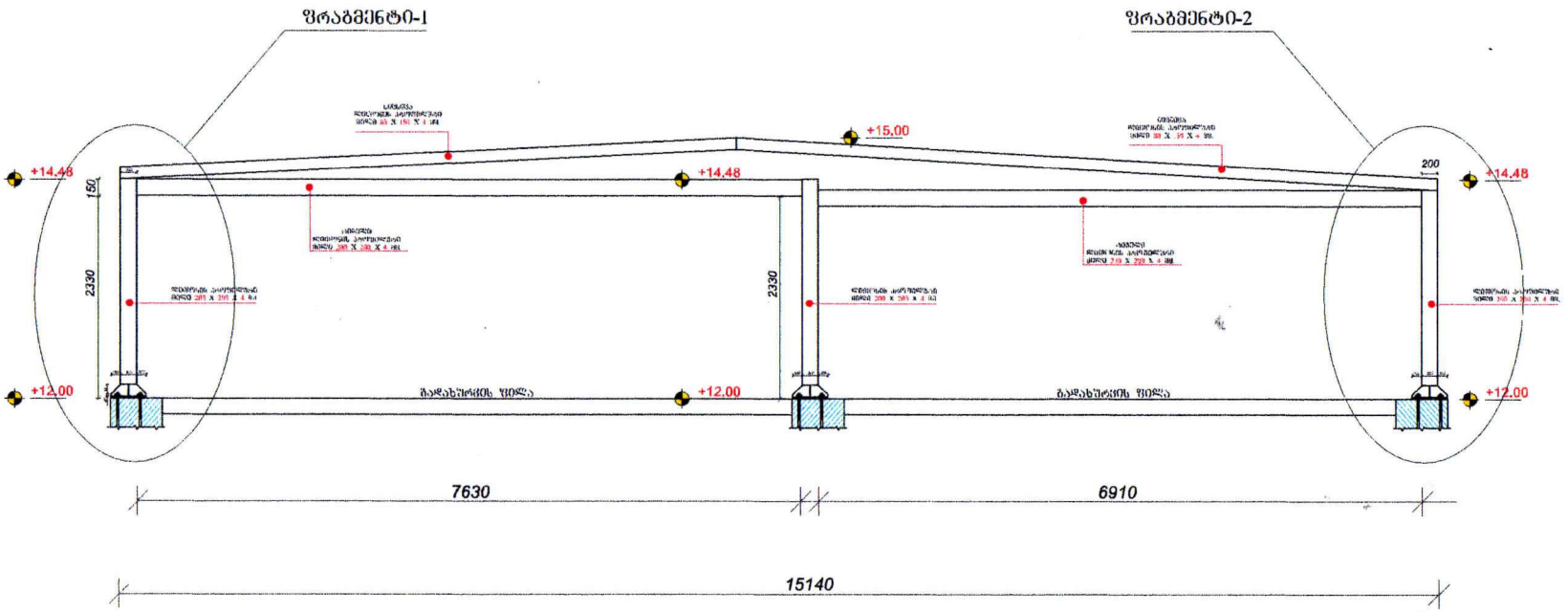

ზომები მოცემულია მილიმეტრებში.

შენიშვნები:

1. შურცლის კონექტორებით აგტრიალატურად შეძლება ღინა მარიანტი;
2. ნიმისმიერი შეუსაბამობა მუშა დოკუმენტაციას განსარტებით პარიის და არქიტექტურულ გადაწყვეტილებას შრომის ცნობას შენობის მთავარ კონსტრუქტორს

ფორმატი	A-3
პირობითი აღნიშვნა:	
დამკვეთი:	
მისამართი: ქ. თბილისი, ქუჩა მაჩაბელი №8/13	
პროექტის დასახელება: ღა'შენება	
პროექტის ნაწილი: კონსტრუქციული	

თანამდებობა	ფარი	ხელმ
დირექტორი	ა. ჭოროყაშვილი	
მთ. კონსტრუქტორი	ა. ჭოროყაშვილი	
შემსრულებელი		
შემსრულებელი ორგანიზაცია	შპს დილეო	

შურცლის დასახელება:

თარიღი 2022 წ.	მასშ. 1:
შურცლების რაოდენობა	
შურცლის ნომერი №	

ფრაგმენტი-3

მასშტაბი 1:10

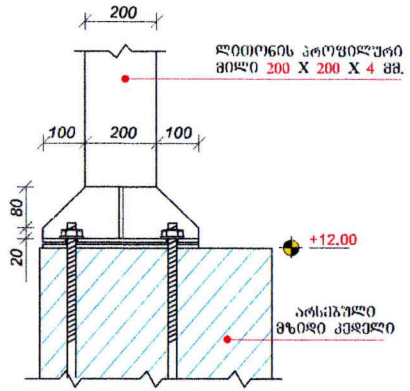

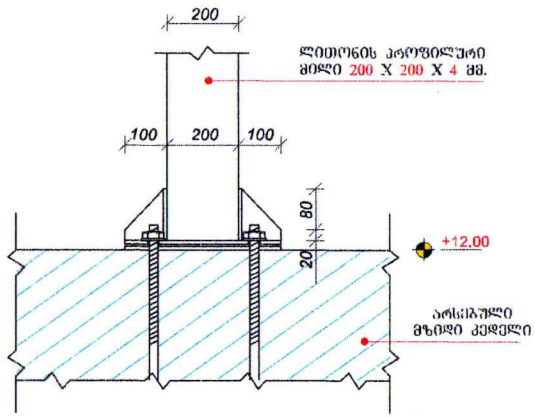

პოზიცია -1

მასშტაბი 1:10

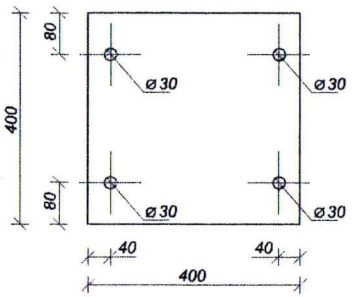

პოზიცია -2

მასშტაბი 1:10

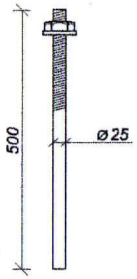

პოზიცია -3

მასშტაბი 1:10

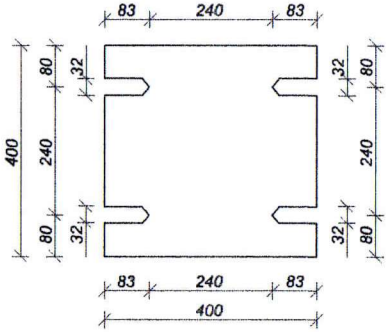

პოზიცია -4

მასშტაბი 1:10

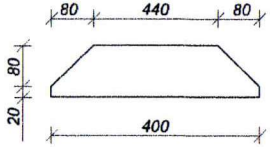

პოზიცია -5

მასშტაბი 1:10

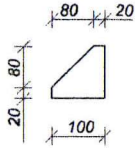

შენიშვნები:

1. წურცლის პროექტირებით ავტომატურად უძრველება წინა მარიანტი;
2. ნებისმიერი შეუსაბამობა მუშა დოკუმენტაციას ბარმარტებით პარამის და არქიტექტურულ პაღაწყვეტებს შორის ცნობის შერობის მთავარ კონსტრუქტორს

ზომები მოცემულია მილიმეტრებში.

ფორმატი	A-3

პირობითი აღნიშვნა:

დამკვეთი:

მისამართი:
ქ. ობილისი, ჭუჩა მაჩაბელი №8/13

პროექტის დასახელება:
დაშენება

პროექტის ნაწილი:
კონსტრუქციული

თანამდებობა	ბპარი	ხელმო
დირექტორი	ს. ჭუმაშვილი	
გმ. კონსტრუქტორი	ა. ჭუმაშვილი	
შემსრულებელი		
შემსრულებელი ორგანიზაცია	შპს ლილეო	

წურცლის დასახელება:

თარიღი 2022 წ.	მასშ. 1:1
წურცლების რაოდენობა	
წურცლის ნომერი №	

კონსტრუქციული ჭრილი 1-1

მასშტაბი 1:10

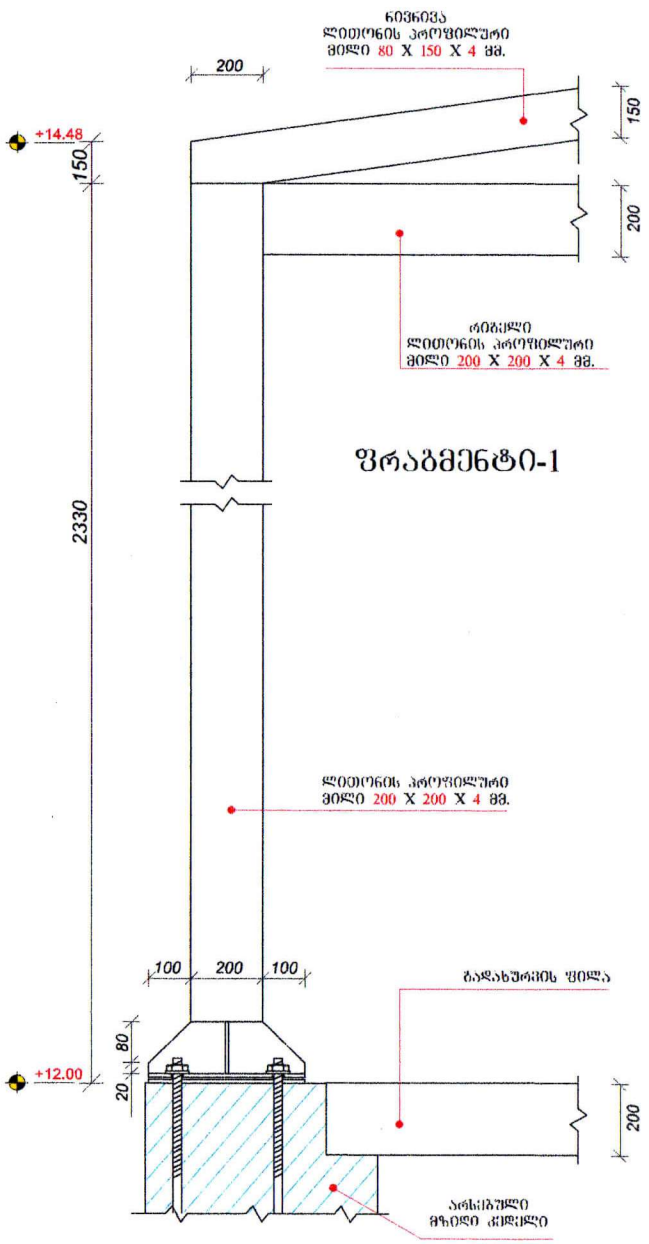

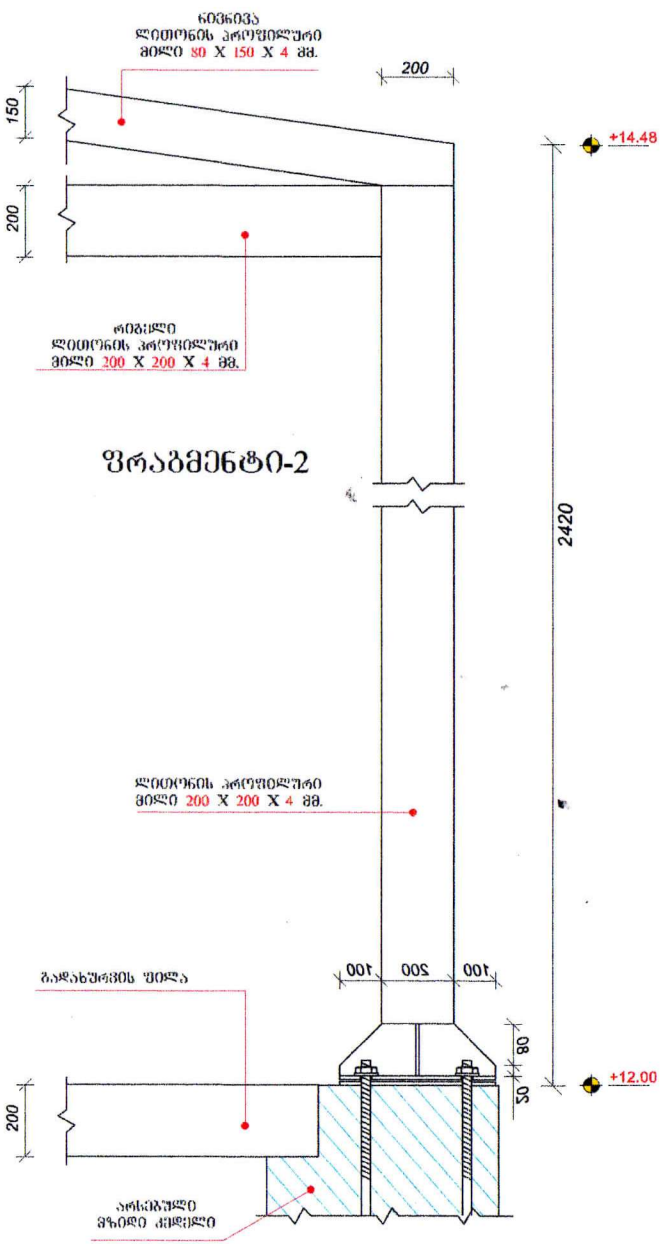

ფორმატი	A-3
პირობითი აღნიშვნა:	
დამკვეთი:	
მისამართი: ქ. ობილისი, ჭუბა მაჩაბელი №8/13	
პროექტის დასახელება: დაშქნება	
პროექტის ნაწილი: კონსტრუქციული	
თანამდებობა / გვარი / ხელმო	
დირექტორი / ა. ჩუტკაშვილი	
მთ. კონსტრუქტორი / ა. ჩუტკაშვილი	
შემსრულებელი	
შემსრულებელი ორგანიზაცია / შპს ლილეო	
ფურცლის დასახელება:	
თარიღი 2022 წ.	მასშ. 1:1
ფურცლების რაოდენობა	
ფურცლის ნომერი №	

ᲤᲠᲐᲑᲛᲔᲜᲢᲔᲑᲘ 005
ᲐᲥᲡᲝᲜᲝᲛᲔᲢᲠᲘᲣᲚᲘ ᲜᲐᲮᲐᲖᲘ

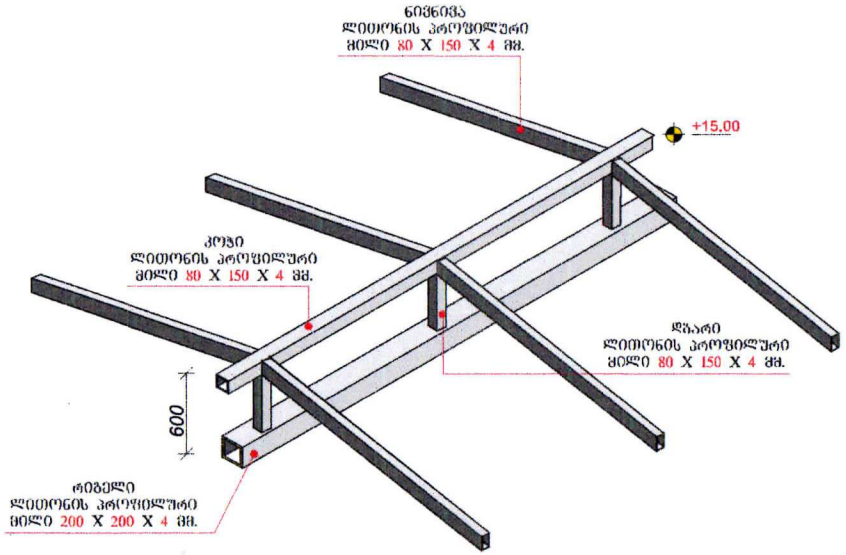

ᲞᲠᲝᲤᲘᲚᲣᲠᲘ ᲛᲘᲚᲔᲑᲘᲡ ᲨᲔᲓᲣᲚᲔᲑᲘᲡ ᲕᲘᲖᲣᲐᲚᲣᲠᲘ ᲛᲐᲒᲐᲚᲘᲗᲔᲑᲘ





ᲤᲠᲐᲑᲛᲔᲜᲢᲘ 005
ᲛᲐᲡᲨᲢᲐᲑᲘ 1:10

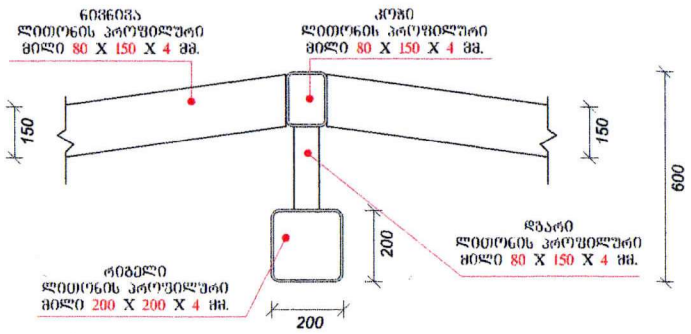

ᲖᲝᲛᲔᲑᲘ ᲛᲝᲪᲔᲛᲣᲚᲘᲐ ᲛᲘᲚᲘᲛᲔᲢᲠᲔᲑᲨᲘ.

ᲨᲔᲜᲘᲨᲕᲜᲔᲑᲘ:

1. ᲤᲣᲠᲪᲚᲘᲡ ᲙᲝᲠᲔᲥᲢᲘᲠᲔᲑᲘᲗ ᲐᲕᲢᲝᲛᲐᲢᲣᲠᲐᲓ ᲨᲔᲫᲚᲔᲑᲐ ᲧᲘᲜᲐ ᲕᲐᲠᲘᲐᲜᲢᲘ;
2. ᲜᲘᲜᲘᲡᲛᲘᲔᲠᲘ ᲨᲔᲣᲡᲐᲑᲐᲛᲝᲑᲐ ᲛᲣᲨᲐ ᲓᲝᲙᲣᲛᲔᲜᲢᲐᲪᲘᲐᲡ ᲒᲐᲜᲛᲐᲠᲢᲔᲑᲘᲗ ᲒᲐᲠᲐᲜᲢᲘᲘᲡ ᲓᲐ ᲐᲠᲥᲘᲢᲔᲥᲢᲣᲠᲣᲚ ᲒᲐᲓᲐᲬᲧᲕᲔᲢᲘᲚᲔᲑᲔᲑᲡ ᲨᲠᲝᲛᲘᲡ ᲘᲪᲜᲝᲑᲝᲡ ᲨᲔᲜᲝᲑᲘᲡ ᲛᲘᲜᲐᲬᲐᲠ ᲙᲝᲜᲡᲢᲠᲣᲥᲢᲝᲠᲡ

ᲞᲠᲝᲔᲥᲢᲘ	A-3
ᲐᲘᲠᲝᲑᲘᲗᲘ ᲐᲦᲜᲘᲨᲕᲜᲐ:	
ᲓᲐᲛᲙᲕᲔᲗᲘ:	
ᲛᲘᲡᲐᲛᲐᲠᲗᲘ: ქ. ᲝᲑᲘᲚᲘᲡᲘ, ᲭᲣᲠᲩᲐ ᲛᲐᲠᲯᲐᲑᲔᲚᲘ №8/13	
ᲞᲠᲝᲔᲥᲢᲘᲡ ᲓᲐᲡᲐᲮᲔᲚᲔᲑᲐ: ᲓᲐᲨᲕᲔᲜᲔᲑᲐ	
ᲞᲠᲝᲔᲥᲢᲘᲡ ᲜᲐᲬᲘᲚᲘ: ᲙᲝᲜᲡᲢᲠᲣᲥᲪᲘᲣᲚᲘ	
ᲗᲐᲜᲐᲛᲓᲔᲑᲝᲑᲐ / ᲡᲐᲮᲔᲚᲘ / ᲮᲔᲚᲛᲝ	
ᲓᲘᲠᲔᲥᲢᲝᲠᲘ / ა. ᲭᲣᲠᲩᲘᲚᲐᲕᲐ	
ᲐᲠᲥᲘᲢᲔᲥᲢᲝᲠᲘ / ა. ᲭᲣᲠᲩᲘᲚᲐᲕᲐ	
ᲨᲔᲛᲡᲠᲣᲚᲔᲑᲔᲚᲘ	
ᲨᲔᲛᲡᲠᲣᲚᲔᲑᲔᲚᲘ ᲝᲠᲒᲐᲜᲘᲖᲐᲪᲘᲐ / ᲯᲐᲡ ᲚᲘᲛᲘᲢᲔᲓ	
ᲨᲣᲠᲪᲚᲘᲡ ᲓᲐᲡᲐᲮᲔᲚᲔᲑᲐ:	
ᲗᲐᲠᲘᲦᲘ 2022 Წ.	ᲛᲐᲡᲨ. 1:
ᲨᲣᲠᲪᲚᲔᲑᲘᲡ ᲠᲐᲝᲓᲔᲜᲝᲑᲐ	
ᲨᲣᲠᲪᲚᲘᲡ ᲜᲝᲛᲔᲠᲘ №	

არმატურის ღეროების გადაბმის ტიპიური ფრაგმენტი გადახურვის ფილაში

მასშტაბი 1:20

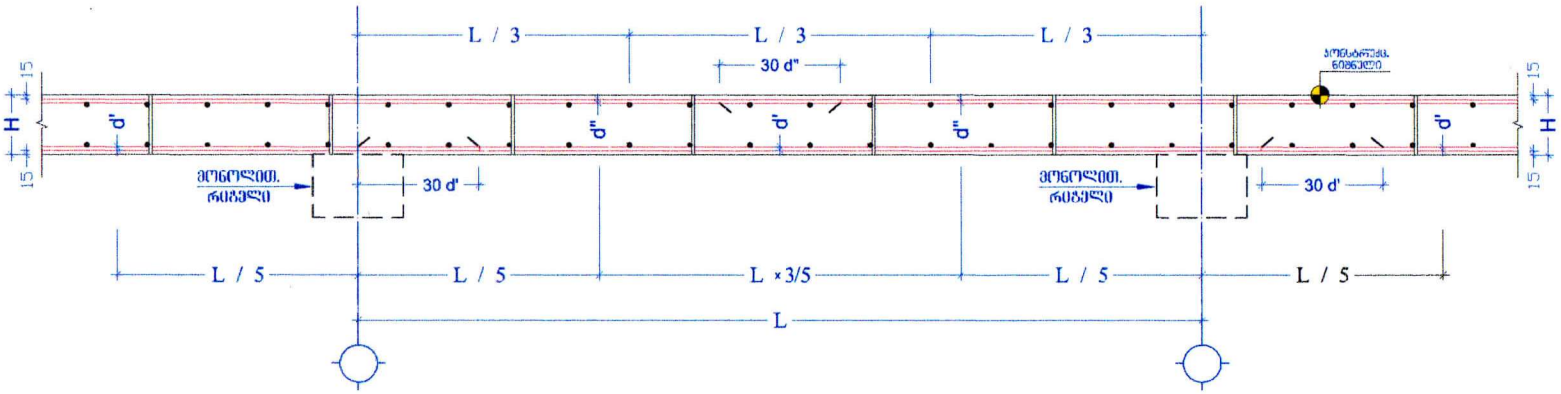

გადახურვის ფილის ჭრილი ა-001 +12.00 ნიშნულზე

მასშტაბი 1:20

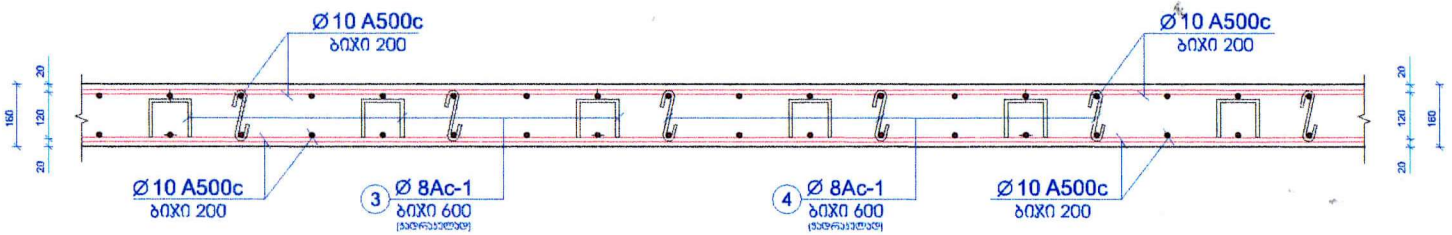

ქვედა და ზედა შრეების ფიქსატორების სქემატური ნახაზი

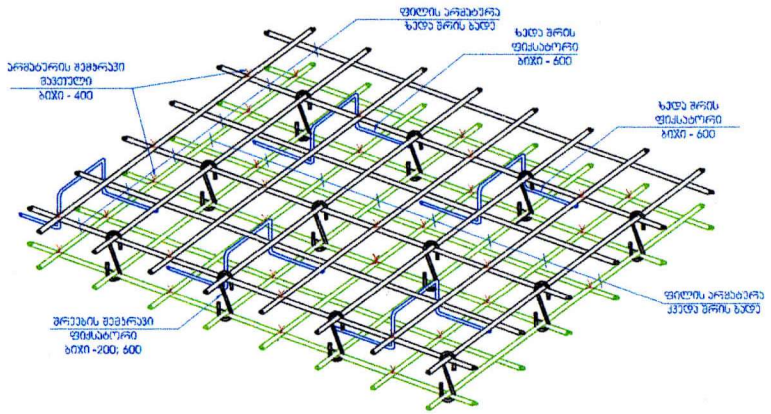

ზომები მოცემულია მილიმეტრებში.

შენიშვნები:

1. ფურცლის კოორდინატებით ავტომატურად შექმნება წინა პარიანტი;
2. ნებისმიერი შესწორება მუშა დოკუმენტაციას განმარტებით პარაგის და არქიტექტურულ გადაწყვეტილებას შეორის ცნობას შენობის ძირითად კონსტრუქტორს

ფორმატი	A-3
პირობითი აღნიშვნა:	
დამკვეთი:	
მისამართი: ქ. ობილისი, ქუჩა მაჩაბელი №8/13	
პროექტის დასახელება: დაშენება	
პროექტის ნაწილი: კონსტრუქციული	
თანამდებობა / გვარი / ხელმო	
დირექტორი ა. ქორაქიძე	
მთ. კონსტრუქტორი ა. ქორაქიძე	
შემსრულებელი	
შემსრულებელი ორგანიზაცია შპს ლილეო	
ფურცლის დასახელება:	
თარიღი 2022 წ.	მასშ. 1:
ფურცლების რაოდენობა	
ფურცლის ნომერი №	