ავტოფარეხის გეგმა

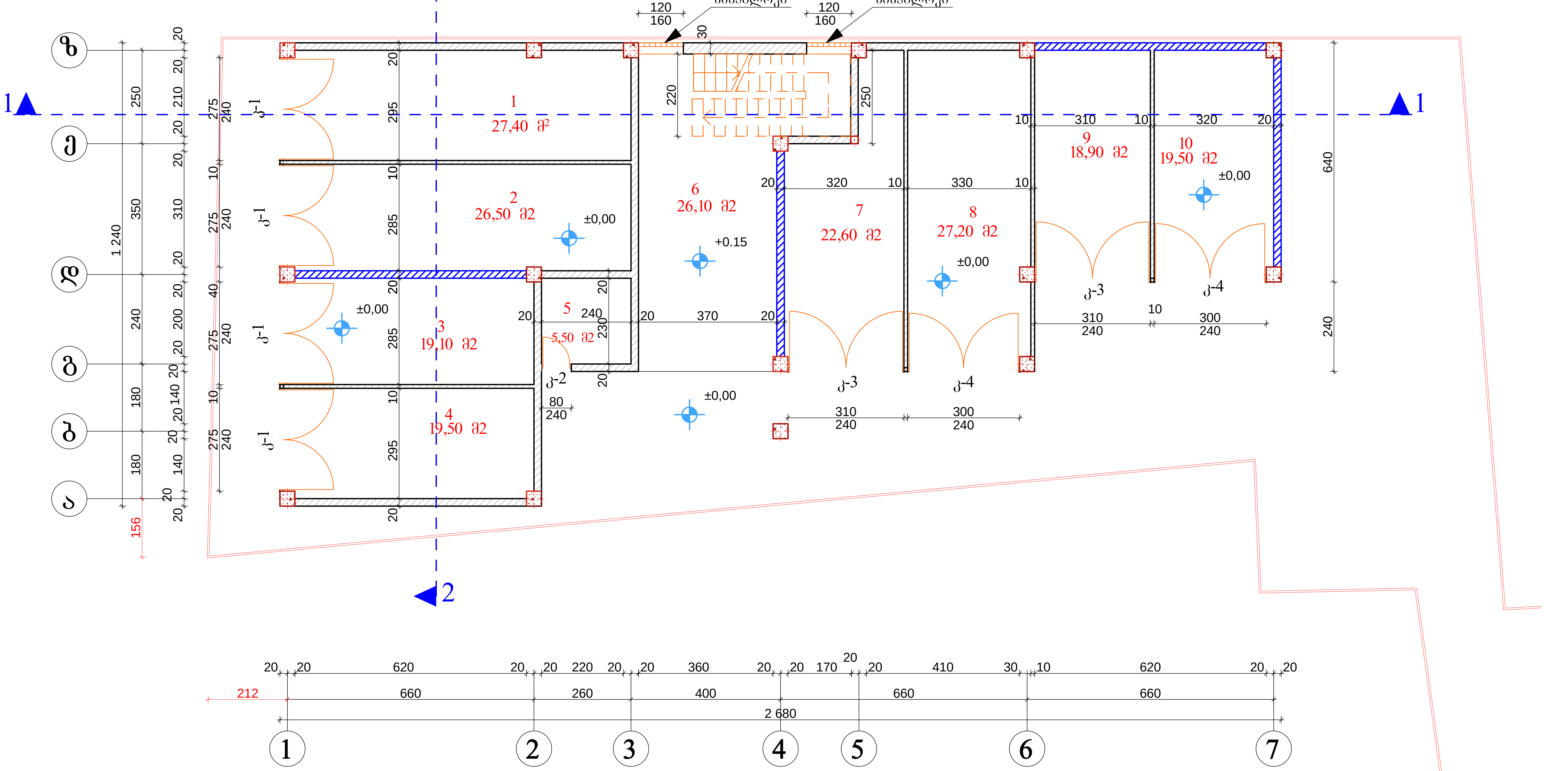

ექსპლიკაცია

1. ავტოფარეხი -- 27.40 მ²
2. ავტოფარეხი -- 26.50 მ²
3. ავტოფარეხი -- 19.10 მ²
4. ავტოფარეხი -- 19.50 მ²
5. სათავსო -- 5.50 მ²
6. სადარბაზო -- 26.10 მ²
7. ავტოფარეხი -- 22.60 მ²
8. ავტოფარეხი -- 27.20 მ²
9. ავტოფარეხი -- 18.90 მ²
10. ავტოფარეხი -- 19.50 მ²

სპეციფიკაცია

კარები

1. კ-1 - 4ც
2. კ-2 - 1ც
3. კ-3 - 2ც
3. კ-4 - 2ც

პირველი სართულის
კ-2 საანგარიშო ფართი გარე
კედლების ჩათვლით= 245.00 მ²

2013წ	შ.პ.ს „ცეკური"		
დირექტორი		ე. მელიქიძე	დამკვეთი
პროექტის მთ.არქ		გ. კვირცხალია	
შეასრულა		თ. კვირცხალია	ემზარი მელიქიძე
ქ. თბილისი, ხევძმარის ქუჩა №4		ავტოფარეხის გეგმა მ 1:100	ფურცელი არ-

მეორე სართულის გეგმა

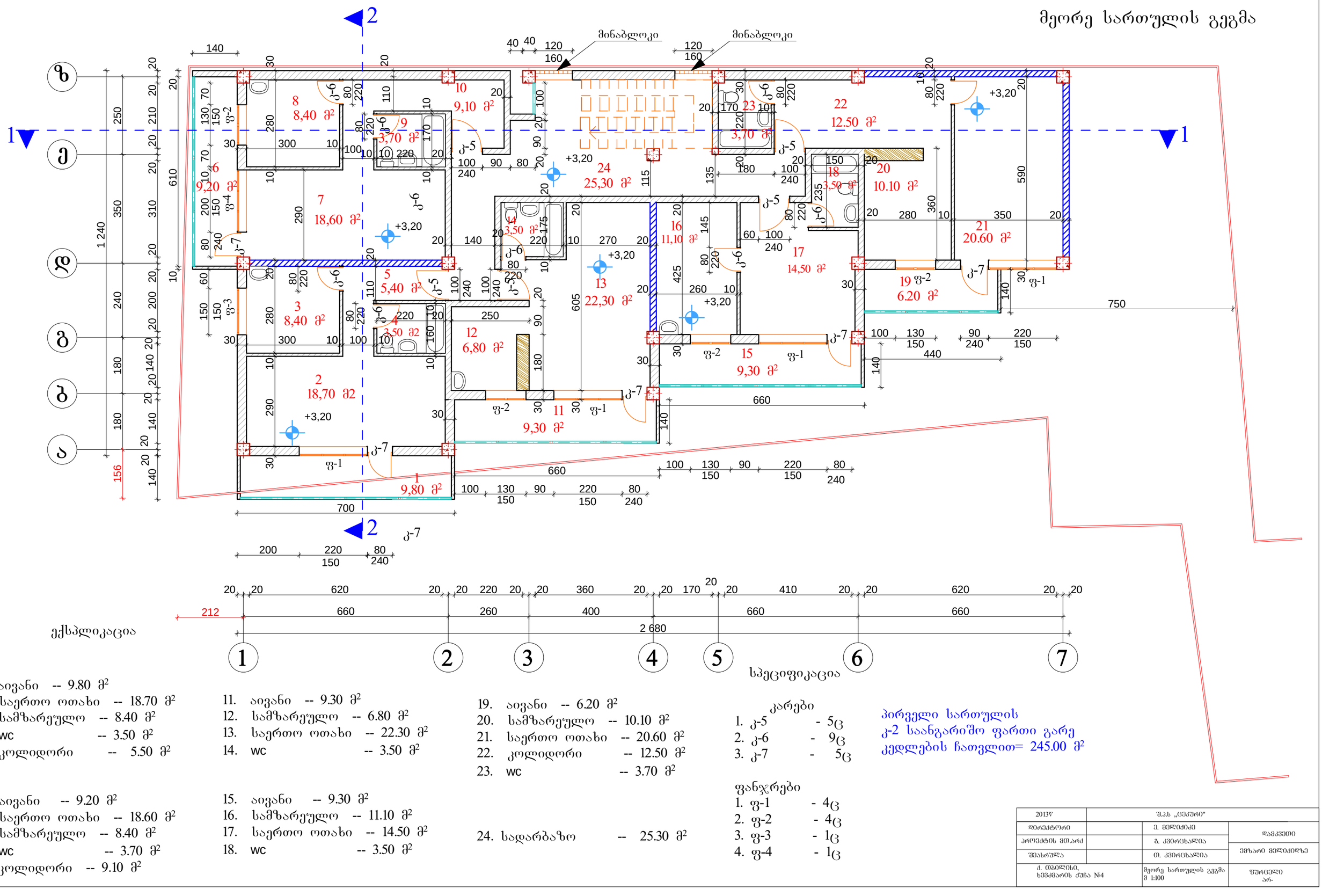

ექსპლიკაცია

სპეციფიკაცია

1. აივანი -- 9.80 მ²
2. საერთო ოთახი -- 18.70 მ²
3. სამზარეულო -- 8.40 მ²
4. wc -- 3.50 მ²
5. კოლიდორი -- 5.50 მ²
6. აივანი -- 9.20 მ²
7. საერთო ოთახი -- 18.60 მ²
8. სამზარეულო -- 8.40 მ²
9. wc -- 3.70 მ²
10. კოლიდორი -- 9.10 მ²
11. აივანი -- 9.30 მ²
12. სამზარეულო -- 6.80 მ²
13. საერთო ოთახი -- 22.30 მ²
14. wc -- 3.50 მ²
15. აივანი -- 9.30 მ²
16. სამზარეულო -- 11.10 მ²
17. საერთო ოთახი -- 14.50 მ²
18. wc -- 3.50 მ²
19. აივანი -- 6.20 მ²
20. სამზარეულო -- 10.10 მ²
21. საერთო ოთახი -- 20.60 მ²
22. კოლიდორი -- 12.50 მ²
23. wc -- 3.70 მ²
24. სადარბაზო -- 25.30 მ²

კარები
1. კ-5 - 5ც
2. კ-6 - 9ც
3. კ-7 - 5ც

ფანჯრები
1. ფ-1 - 4ც
2. ფ-2 - 4ც
3. ფ-3 - 1ც
4. ფ-4 - 1ც

პირველი სართულის
კ-2 საანგარიშო ფართი გარე
კედლების ჩათვლით= 245.00 მ²

2013წ	შ.პ.ს „ცეკური"		
დირექტორი		ე. მელიქიძე	დამკვეთი
პროექტის მთ.არქ		ბ. კვირცხალია	ქმზარი მელიქიძეზე
შესრულა		თ. კვირცხალია	
ქ. ონბელისი, ხეშქმარის ქუჩა №4	მეორე სართულის გეგმა მ 1:100		ფურცელი არ-

მესამე სართულის გეგმა

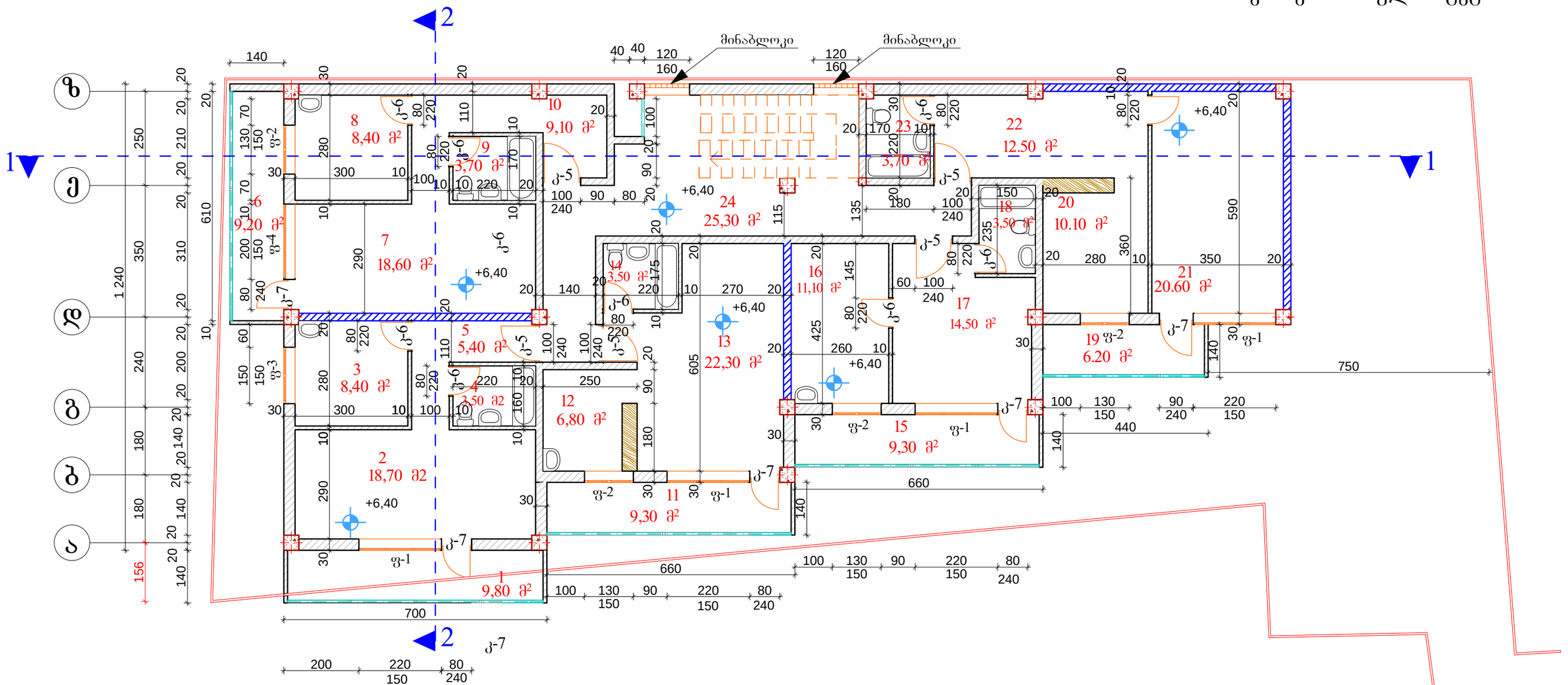

ექსპლიკაცია

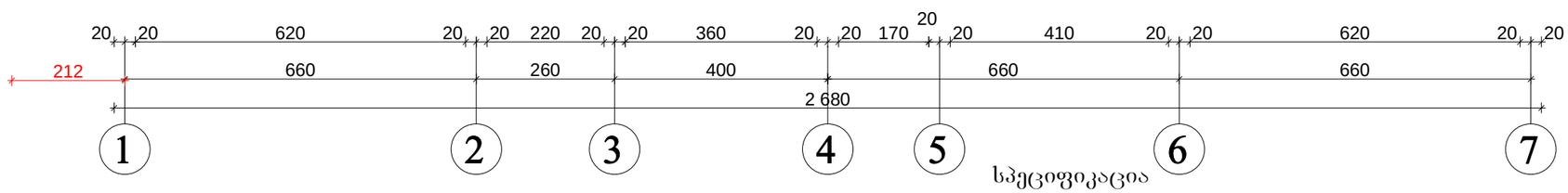

სპეციფიკაცია

11. აივანი -- 9.30 მ²
12. სამზარეულო -- 6.80 მ²
13. საერთო ოთახი -- 22.30 მ²
14. wc -- 3.50 მ²

15. აივანი -- 9.30 მ²
16. სამზარეულო -- 11.10 მ²
17. საერთო ოთახი -- 14.50 მ²
18. wc -- 3.50 მ²

19. აივანი -- 6.20 მ²
20. სამზარეულო -- 10.10 მ²
21. საერთო ოთახი -- 20.60 მ²
22. კოლიდორი -- 12.50 მ²
23. wc -- 3.70 მ²

24. სადარბაზო -- 25.30 მ²

კარები
1. კ-5 - 5ც
2. კ-6 - 9ც
3. კ-7 - 5ც

ფანჯრები
1. ფ-1 - 4ც
2. ფ-2 - 4ც
3. ფ-3 - 1ც
4. ფ-4 - 1ც

პირველი სართულის
კ-2 საანგარიშო ფართი გარე
კედლების ჩათვლით= 245.00 მ²

2013წ	შ.პ.ს „ცეკური"		
დირექტორი		ე. მელიქიძე	დამკვეთი
პროექტის მთ.არქ		ბ. კვირიხალია	ემზარი მელიქიძეზე
შესასრულა		თ. კვირიხალია	
ქ. ობილისი, ხევსმარის ქუჩა №4	მესამე სართულის გეგმა მ 1:100		ფურცელი არ-

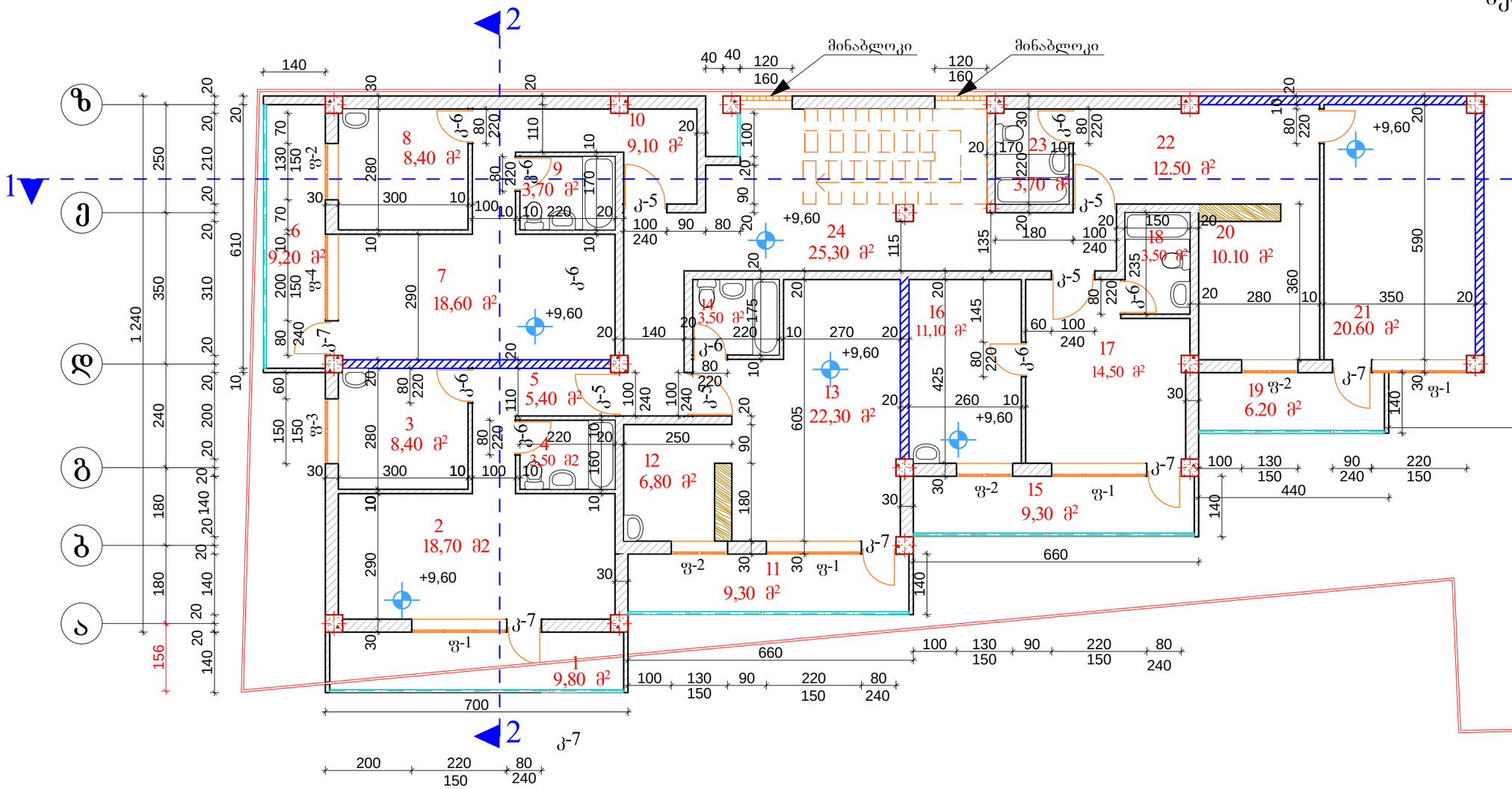

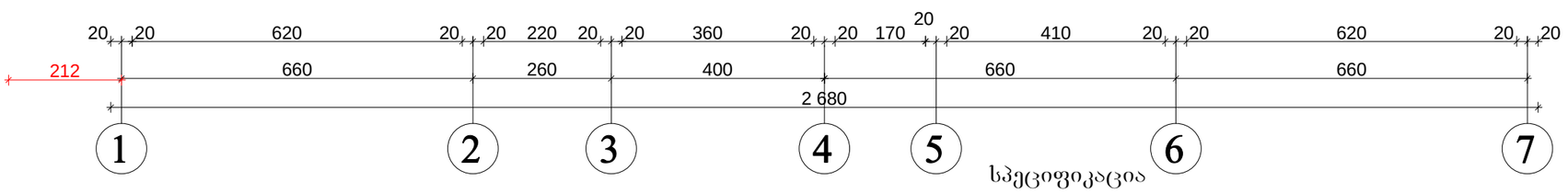

ექსპლიკაცია

1. აივანი -- 9.80 მ²
2. საერთო ოთახი -- 18.70 მ²
3. სამზარეულო -- 8.40 მ²
4. wc -- 3.50 მ²
5. კოლიდორი -- 5.50 მ²
6. აივანი -- 9.20 მ²
7. საერთო ოთახი -- 18.60 მ²
8. სამზარეულო -- 8.40 მ²
9. wc -- 3.70 მ²
10. კოლიდორი -- 9.10 მ²
11. აივანი -- 9.30 მ²
12. სამზარეულო -- 6.80 მ²
13. საერთო ოთახი -- 22.30 მ²
14. wc -- 3.50 მ²
15. აივანი -- 9.30 მ²
16. სამზარეულო -- 11.10 მ²
17. საერთო ოთახი -- 14.50 მ²
18. wc -- 3.50 მ²
19. აივანი -- 6.20 მ²
20. სამზარეულო -- 10.10 მ²
21. საერთო ოთახი -- 20.60 მ²
22. კოლიდორი -- 12.50 მ²
23. wc -- 3.70 მ²
24. სადარბაზო -- 25.30 მ²

სპეციფიკაცია

კარები
1. კ-5 - 5ც
2. კ-6 - 9ც
3. კ-7 - 5ც

ფანჯრები
1. ფ-1 - 4ც
2. ფ-2 - 4ც
3. ფ-3 - 1ც
4. ფ-4 - 1ც

პირველი სართულის
კ-2 საანგარიშო ფართი გარე
კედლების ჩათვლით= 245.00 მ²

2013წ	შ.პ.ს „ცეკური"		
დირექტორი		ე. მელიქიძე	დამკვეთი
პროექტის მთ.არქ		გ. კვირცხალია	ქმზარი მელიქიძეზე
შესასრულა		თ. კვირცხალია	
ქ. თბილისი, ხევსმარის ქუჩა №4		მეოთხე სართულის გეგმა მ 1:100	ფურცელი არ-

მეხუთე სართულის გეგმა
მ 1:100

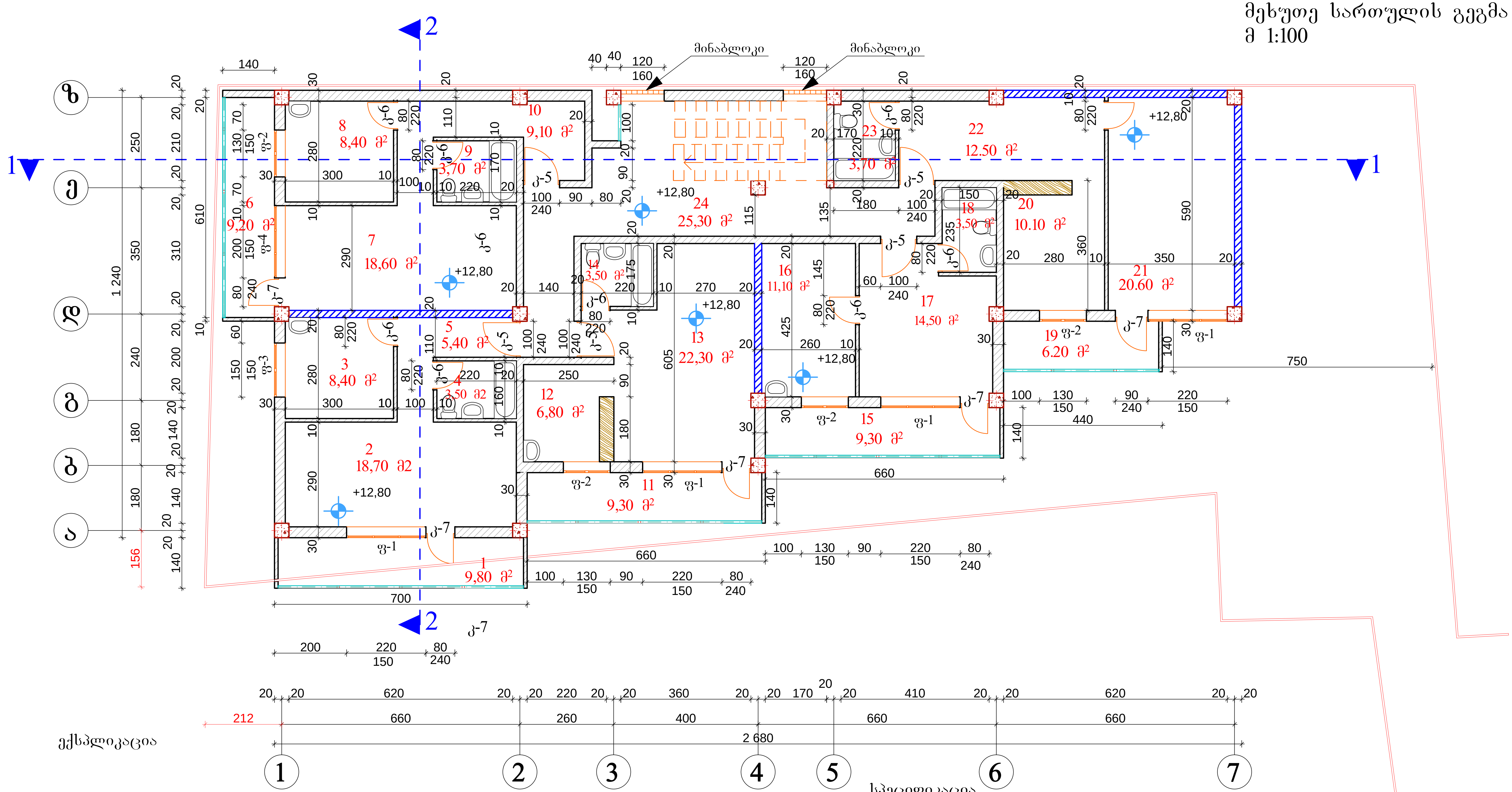

ექსპლიკაცია

1. აივანი -- 9.80 მ²
2. საერთო ოთახი -- 18.70 მ²
3. სამზარეულო -- 8.40 მ²
4. wc -- 3.50 მ²
5. კოლიდორი -- 5.50 მ²
6. აივანი -- 9.20 მ²
7. საერთო ოთახი -- 18.60 მ²
8. სამზარეულო -- 8.40 მ²
9. wc -- 3.70 მ²
10. კოლიდორი -- 9.10 მ²
11. აივანი -- 9.30 მ²
12. სამზარეულო -- 6.80 მ²
13. საერთო ოთახი -- 22.30 მ²
14. wc -- 3.50 მ²
15. აივანი -- 9.30 მ²
16. სამზარეულო -- 11.10 მ²
17. საერთო ოთახი -- 14.50 მ²
18. wc -- 3.50 მ²
19. აივანი -- 6.20 მ²
20. სამზარეულო -- 10.10 მ²
21. საერთო ოთახი -- 20.60 მ²
22. კოლიდორი -- 12.50 მ²
23. wc -- 3.70 მ²
24. სადარბაზო -- 25.30 მ²

სპეციფიკაცია

კარები
1. კ-5 - 5ც
2. კ-6 - 9ც
3. კ-7 - 5ც

ფანჯრები
1. ფ-1 - 4ც
2. ფ-2 - 4ც
3. ფ-3 - 1ც
4. ფ-4 - 1ც

პირველი სართულის
კ-2 საანგარიშო ფართი გარე
კედლების ჩათვლით= 245.00 მ²

2013წ	შ.პ.ს „ცეკური"		
დირექტორი		ე. მელიქიძე	დამკვეთი
პროექტის მთ.არქ		გ. კვირცხალია	ემზარი მელიქიძე
შეასრულა		თ. კვირცხალია	
ქ. თბილისი, ხევძმარის ქუჩა №4		მეხუთე სართულის გეგმა მ 1:100	ფურცელი არ-

მეექვსე სართულის გეგმა

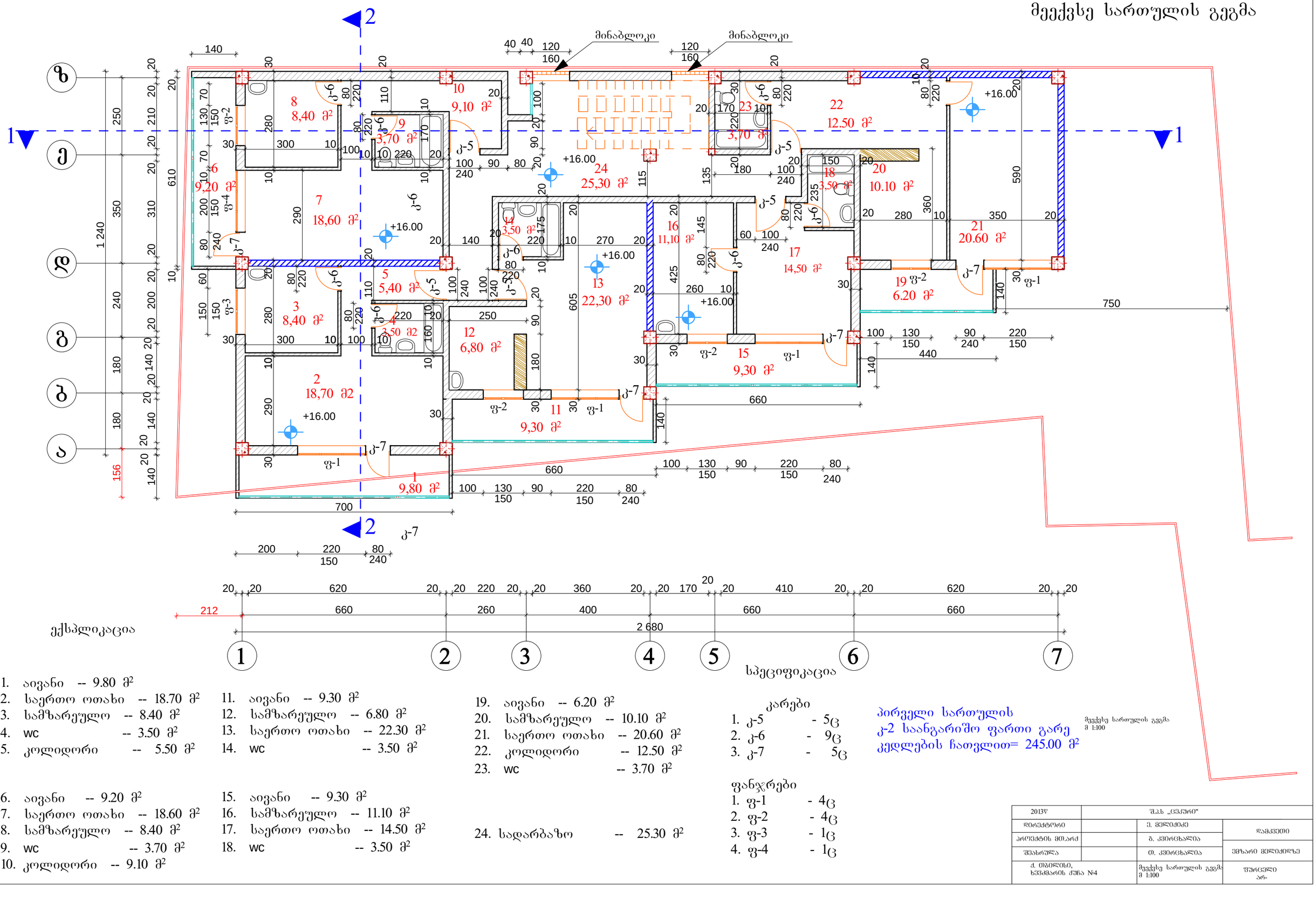

1. აივანი -- 9.80 მ²
2. საერთო ოთახი -- 18.70 მ²
3. სამზარეულო -- 8.40 მ²
4. wc -- 3.50 მ²
5. კოლიდორი -- 5.50 მ²
6. აივანი -- 9.20 მ²
7. საერთო ოთახი -- 18.60 მ²
8. სამზარეულო -- 8.40 მ²
9. wc -- 3.70 მ²
10. კოლიდორი -- 9.10 მ²
11. აივანი -- 9.30 მ²
12. სამზარეულო -- 6.80 მ²
13. საერთო ოთახი -- 22.30 მ²
14. wc -- 3.50 მ²
15. აივანი -- 9.30 მ²
16. სამზარეულო -- 11.10 მ²
17. საერთო ოთახი -- 14.50 მ²
18. wc -- 3.50 მ²
19. აივანი -- 6.20 მ²
20. სამზარეულო -- 10.10 მ²
21. საერთო ოთახი -- 20.60 მ²
22. კოლიდორი -- 12.50 მ²
23. wc -- 3.70 მ²
24. სადარბაზო -- 25.30 მ²

კარები
1. კ-5 - 5ც
2. კ-6 - 9ც
3. კ-7 - 5ც

ფანჯრები
1. ფ-1 - 4ც
2. ფ-2 - 4ც
3. ფ-3 - 1ც
4. ფ-4 - 1ც

პირველი სართულის
კ-2 საანგარიშო ფართი გარე
კედლების ჩათვლით= 245.00 მ²

მეექვსე სართულის გეგმა
მ 1:100

2013წ	შ.პ.ს „ცეკური"		
დირექტორი		ე. მელიქიძე	დამკვეთი
პროექტის მთ.არქ		ბ. კვირცხალია	
შესასრულა		თ. კვირცხალია	ქმნარი მელიქიძეზე
ქ. თბილისი, ხევსურეთის ქუჩა №4		მეექვსე სართულის გეგმა მ 1:100	ფურცელი არ-

წყლის გაამყვანი
R ø 100

+19.20

2013წ	შპს „ცეკური"
დირექტორი	ე. მელიქიძე
პროექტის მთარგ	ბ. კვირცხალია
შესასრულა	თ. კვირცხალია
ქ. თბილისი, ხეჭმარის ქუჩა №4	გადახურვის გეგმა მ 1:100

დამკვეთი

ემზარი მელიქიძეზე

ფურცელი
არ-