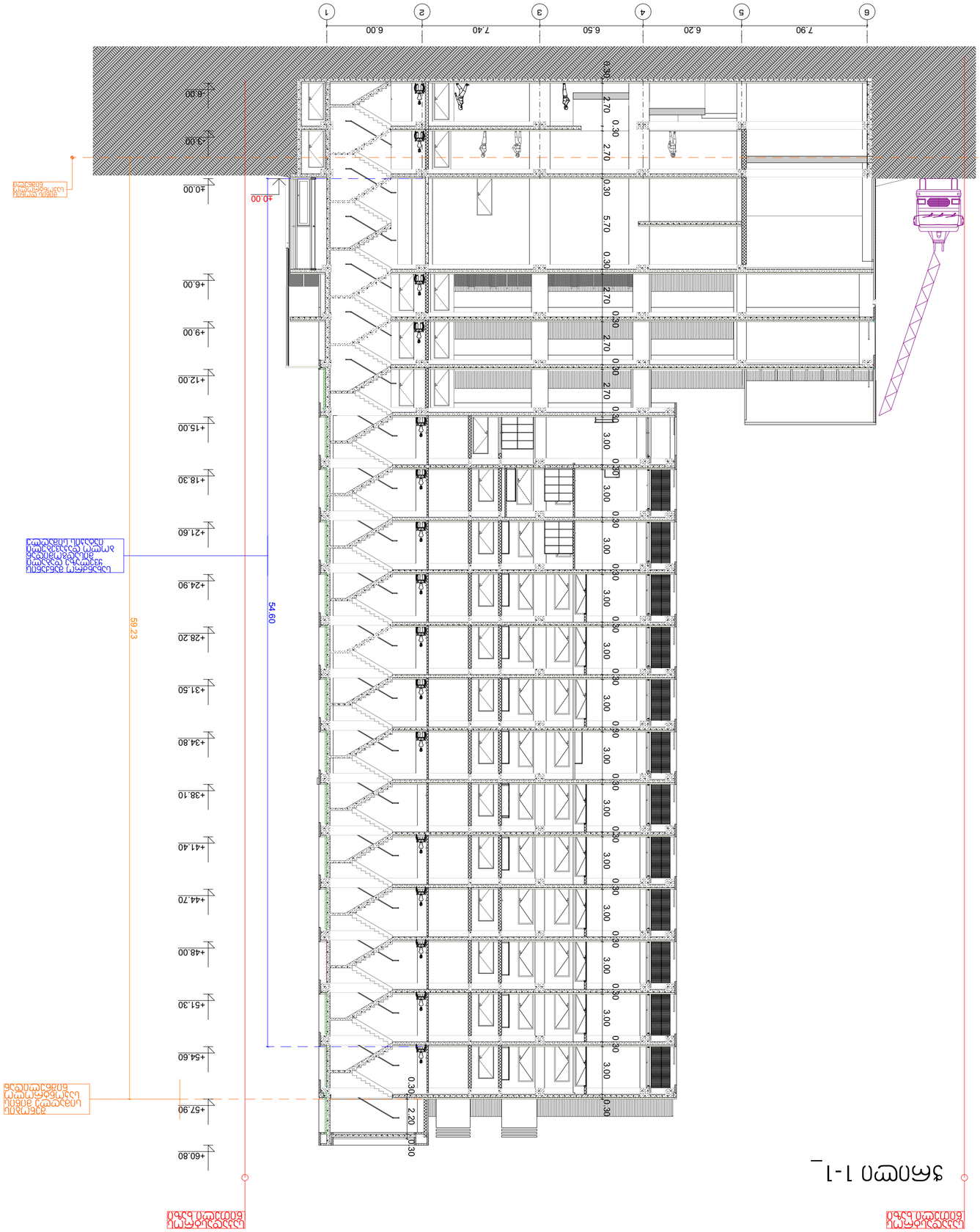

2022 6

מספר גיליון INDEX	A.03.1.1
סה"כ גיליונות Pages	
קנ"מ Drawing Scale	1:200
	A2

Layout

תכנית Drawing title

מהנדס קונסטרוקציה Engineer:

יועץ Expediation

כתובת Address

בעל הזכויות בקרקע Land owner

שם הפרויקט Project name

מתכנן Designed	מ.אלמוג	
בדק Checked	מ.אלמוג	
מנהל הפרויקט Project manager	מ.אלמוג	
מנהל עבודה Site manager	מ.אלמוג	
קנ"מ Scale	1:200	
תאריך Date	03.2022	

הערות Notes:

1. כל המידות בתכנית הינן במטרים אלא אם צויין אחרת.
2. יש לבדוק את המידות באתר לפני ביצוע כל עבודה.
3. אין להשתמש בתכנית זו לצרכי ביצוע אלא אם כן היא חתומה בחותמת "לביצוע".

STUDIO9
Architectural
Design
www.studio9.ge

ש.מ.ת. "סטודיו 9"
מתכנני שלד ת. #30
מתכנני אדריכלות
ובינוי

חתך 1-1

חתך לבנייה



ჭრილი 2-2

ნახაზის N INDEX	ფურც. რაოდ. Pages
A.03.1.2	
ნახაზის მასშტაბი Drawing Scale	1:200

A2

2022 წ

Layout

ნახაზის დასახელება Drawing title	ტექნიკური დავალების ნახაზი
პროექტის სტადია Drawing Status	პროექტის ეტაპი Stage
პროექტის ხელმძღვანელი Supervisor	
პროექტის ხელმძღვანელი Supervisor	
პროექტის ხელმძღვანელი Supervisor

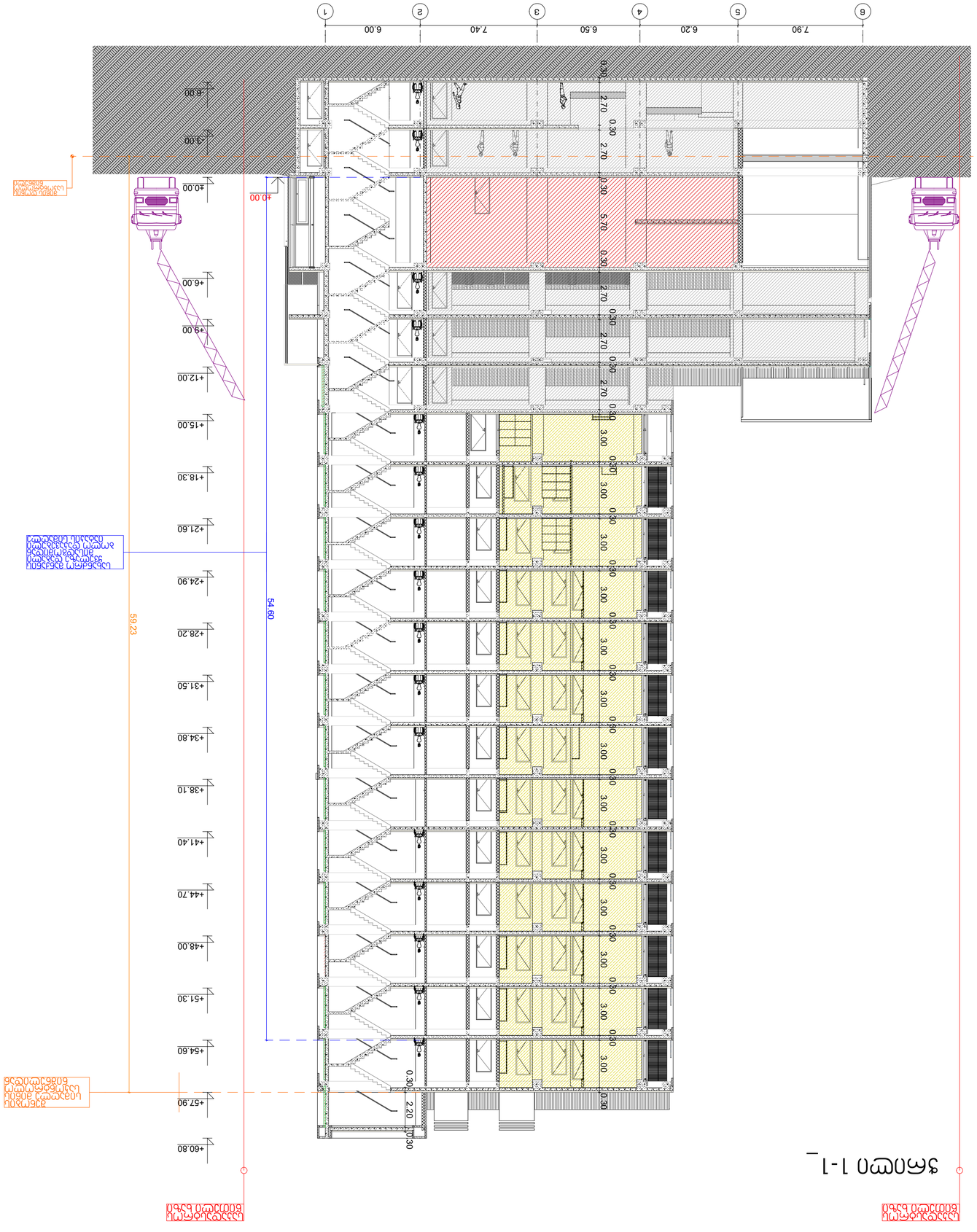

ჭრილი 1-1

დამკვეთი:	
Notes:	
1. ნახაზზე ასახული ინფორმაცია ავტორის საკუთრებაა.	
ნებისმიერი ფორმით გამოყენება ან გადაბეჭდვა	
2. მხოლოდ ნებართვით გათვალისწინებული	
სამუშაოების ნახაზებიდან ამოწერილი	
3. ნახაზზე ასახული ზომები	
მოწმდება ადგილზე სამუშაოების დაწყებამდე.	
ნებისმიერი აღმოჩენილი შეუსაბამობა	
დაუყოვნებლივ უნდა ეცნობოს ავტორს.	
პროექტის სახელწოდება	პროექტის ნომერი
Project name	Project No.
ბინათმშენებლობა	2022 6
ქ. ბათუმი, ა. ფოცხიშვილის ქუჩა	
Address	
ნახაზის დასახელება	ნახაზის ნომერი
Drawing title	Drawing No.
ჭრილი 1-1	A.03.2.1
Layout	
ფორმატი	ფურცლების რაოდენობა
Format	Pages
A2	
ნახაზის მასშტაბი	
Drawing Scale	
1:200	
ავტორი:	
Author:	
ზურაბ ლაზარაშვილი	
არქიტექტორი:	
Architect:	
ზურაბ ლაზარაშვილი	
არქიტექტორის სერტიფიკატი:	
Architect's certificate:	
01.10.14.007.0231	
ხელმოწერა	
Signature	
ზ.ლაზარაშვილი	
შპს "ბათუმის 9"	
ქ.ბათუმი, ა. ფოცხიშვილის ქუჩა #30	
Company name	
STUDIO9	
Architectural	
Design	
www.studio9.ge	

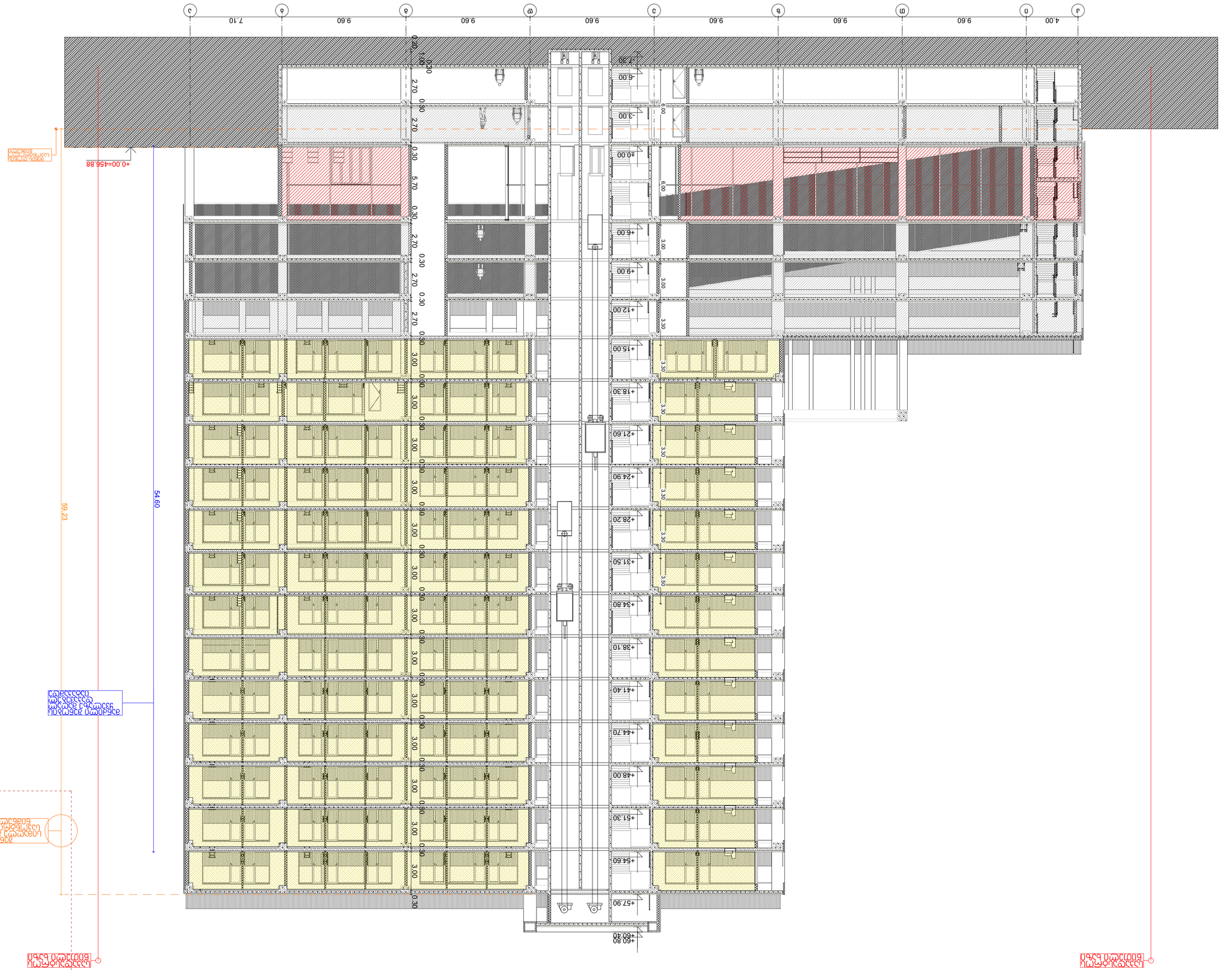

3ᓂᑎᓂᒥᑎ 2-2

ᐱᓕᕆᔨᒃᑲᓂᕐᒥᑦ ᐊᑐᕐᓇᓂᖅ
ᑲᑎᕐᓂᖅᓯᒪᔪᖅ ᐊᑐᕐᓇᓂᖅ

ᐊᑐᕐᓇᓂᖅ ᑲᑎᕐᓂᖅᓯᒪᔪᖅ

ჭრილი 1-1_

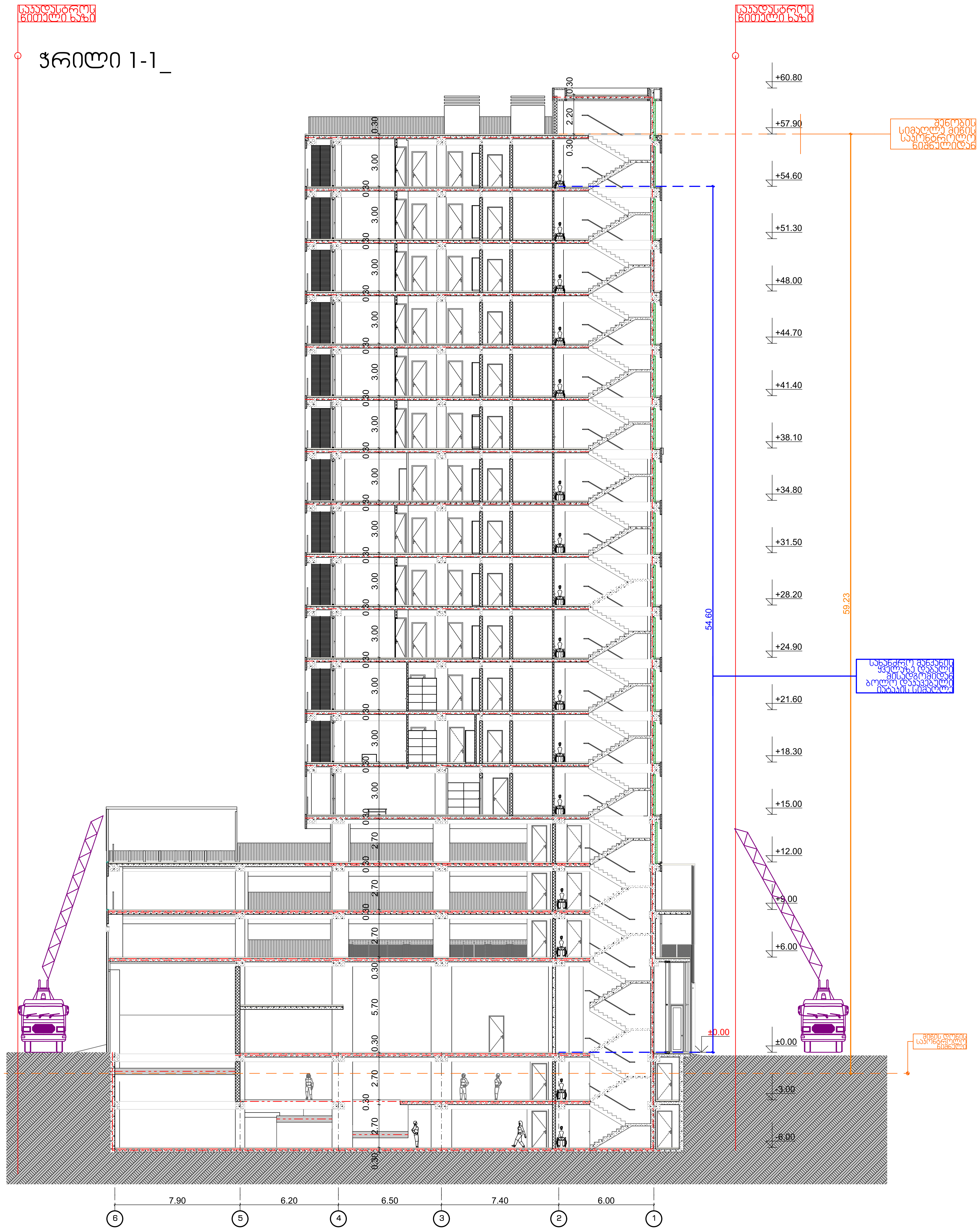

STUDIO9 Architectural Design
www.studio9.ge

საპროექტო ორგანიზაცია
Company name

შ.პ.ს. "სტუდია 9"
ლუბლიანას ქ. #30
თბილისი
საქართველო

პროექტის დასახელება
Job Title

მრავალბინიანი საცხოვრებელი სახლი

მისამართი:
Address

ქალაქი თბილისი,ჭილაძის ქუჩა #9
(ნაკვ: 01.10.14.007.023)

ექსპლიკაცია:
Explication:

შენიშვნა:
Notes:

1. ნახაზზე ზომები მოცემულია მილიმეტრებში.
2. ექსპლოატაციაში მიღებამდე პროექტში შესაძლებელია განხორციელდეს ცვლილებები.
3. ნახაზის ყველა ცვლილება მშენებლობის პროცესში შეთანხმებული უნდა იყოს პროექტის ავტორთან.

არქიტექტურული ნაწილი

პროექტის სტატუსი Drawing Status	შეს. თარიღი Date
სტადია პროექტი	

შემსრულებლები
performers

თანამდებობა	სახელი.გვარი	ხელმოწერა
დირექტორი	ზ.წიკლაური	[signature]
მთავარი არქიტექტორი	მ.ჩხაიძე	[signature]
პრ. ავტორი	მ.ჩხაიძე	[signature]
არქიტექტორი	გ.რაზმაძე	
არქიტექტორი	ი.ქიქიბური	

ნახაზის დასახელება
Drawing title

Layout

ინდექსი № INDEX	ფურც. რაოდ. PAGES	ფურცელის ზომა
A.03.3.1		A2

მასშტაბი
Drawing Scale
1:200

2022 წ

2022 6

מספר גיליון INDEX	A.03.3.2
קנה מידה Scales	1:200
Drawing Scale	A2

Layout

Drawing title

בניין מגורים ומסחר ברחוב הרצל 9 בת ים.
1. בניין מגורים ומסחר ברחוב הרצל 9 בת ים.
2. בעלות על הקרקע ברחוב הרצל 9 בת ים.
3. קרקע ובניה ברחוב הרצל 9 בת ים.
אין לעשות שימוש בתכנית זו לכל מטרה אחרת.

Notes:

שלב Stage	היתר בניה Building Permit

מהנדס קונסטרוקציה
Structural Engineer

מהנדס בניה ירוקה Green Building Consultant		
מתכנן תנועה Traffic Consultant		
יועץ אקוסטי Acoustic Consultant		
יועץ בטיחות אש Fire Safety Consultant		
יועץ נגישות Accessibility Consultant		
יועץ סביבתי Environmental Consultant		

מתכנן שלד
Structural Engineer

יועץ חשמל
Electrical Consultant

יועץ אינסטלציה
Plumbing Consultant

יועץ מיזוג אויר
HVAC Consultant

יועץ כבאות
Fire Consultant

יועץ מעליות
Elevator Consultant

יועץ פיזיקה של הבניין
Building Physics Consultant

יועץ נוף
Landscape Consultant

יועץ תאורה
Lighting Consultant

יועץ גרפיקה
Graphic Consultant

יועץ תמרורים
Signage Consultant

יועץ אבטחה
Security Consultant

יועץ תקשורת
Communication Consultant

יועץ איכות הסביבה
Environmental Consultant

יועץ בטיחות
Safety Consultant

יועץ אקוסטי
Acoustic Consultant

יועץ תנועה
Traffic Consultant

יועץ בניה ירוקה
Green Building Consultant

מתכנן שלד
Structural Engineer

יועץ חשמל
Electrical Consultant

יועץ אינסטלציה
Plumbing Consultant

יועץ מיזוג אויר
HVAC Consultant

יועץ כבאות
Fire Consultant

יועץ מעליות
Elevator Consultant

יועץ פיזיקה של הבניין
Building Physics Consultant

יועץ נוף
Landscape Consultant

יועץ תאורה
Lighting Consultant

יועץ גרפיקה
Graphic Consultant

יועץ תמרורים
Signage Consultant

יועץ אבטחה
Security Consultant

יועץ תקשורת
Communication Consultant

יועץ איכות הסביבה
Environmental Consultant

יועץ בטיחות
Safety Consultant

יועץ אקוסטי
Acoustic Consultant

יועץ תנועה
Traffic Consultant

יועץ בניה ירוקה
Green Building Consultant

Company name

ז.ב. "בנין 9 בת ים"
ת"ז 30 ח. #3
בת ים
ישראל

Job Title

בניין מגורים ומסחר ברחוב הרצל 9 בת ים
גוש 6638 חלקה 30 מגרש 3

Address

בת ים, רחוב הרצל 9
(גוש: 6638, חלקה: 30)

Expediton:



חתך 2-2

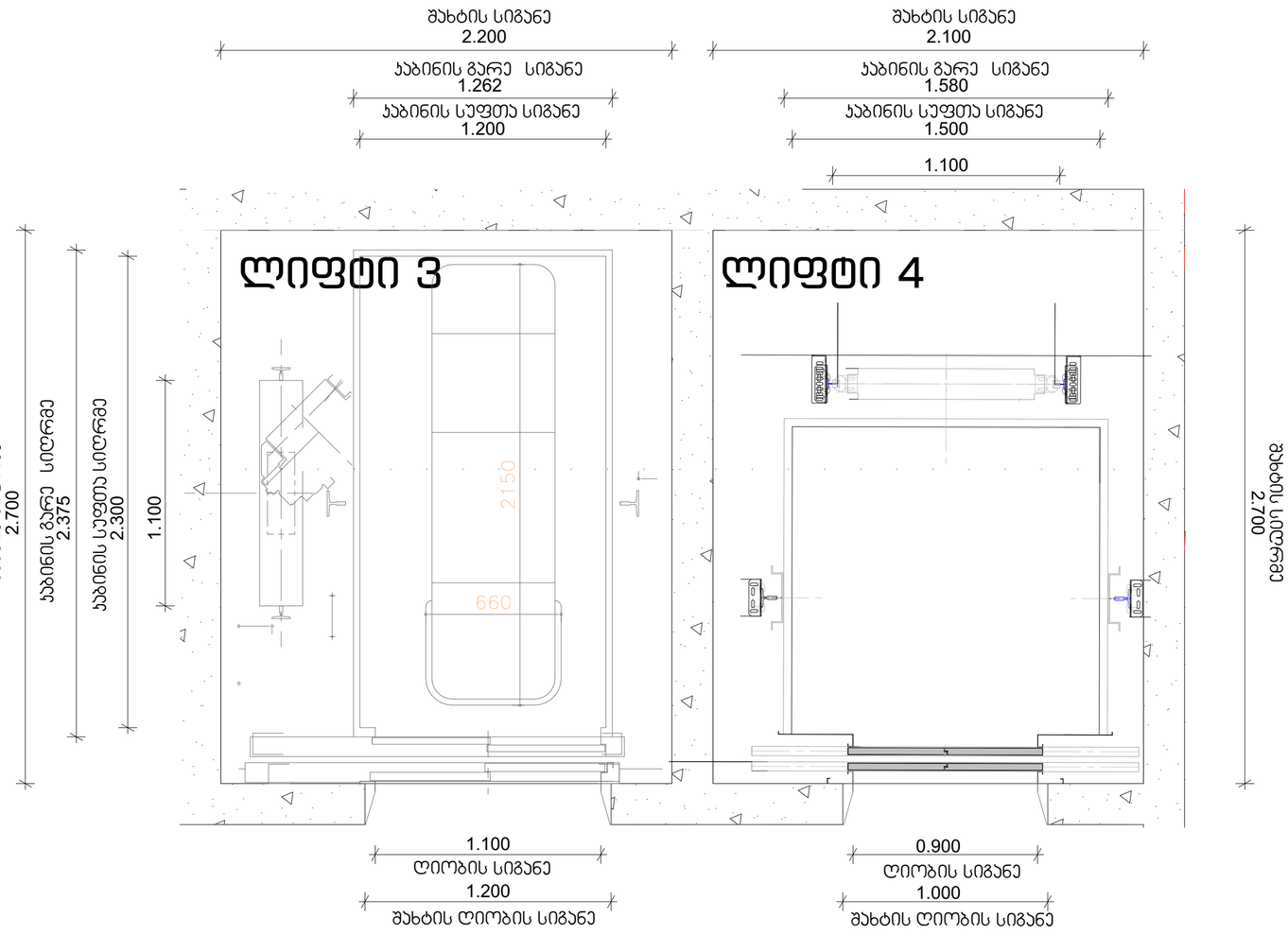

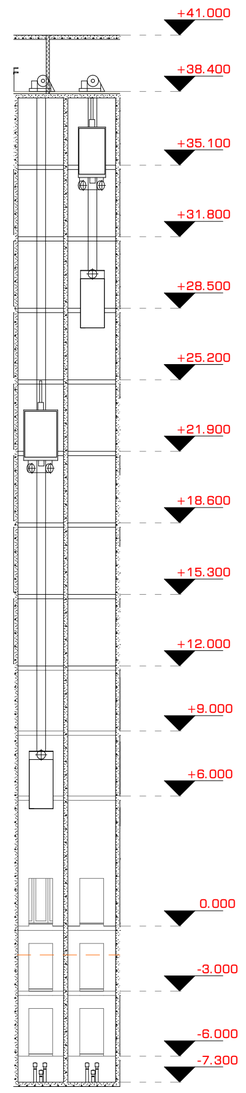

შენიშვნები:

შენობაში გამოყენებულია 408-ე ქვეთავის შესაბამისი შეზღუდული გამოყენების ლიფტი.

- ლიფტი შესაბამისობაში იქნება ASME A17.1/CSA B44 სტანდარტთან.
- ლიფტის გამოსაძახებელი ღილაკები და კლავიშები შესაბამისობაში იქნება 407.2.1 ქვეთავთან.
- ფოიეს სიგნალები შესაბამისობაში იქნება 407.2.2 ქვეთავთან.
- ლიფტის შახტებთან განთავსებული ნიშნები შესაბამისობაში იქნება 407.2.3 ქვეთავთან.
- ლიფტის კაბინის ბალანსირება შესაბამისობაში იქნება 407.4.4–ე ქვეთავთან.
- ლიფტის კაბინის განათება შესაბამისობაში იქნება 407.4.5–ე ქვეთავთან.
- ლიფტის კაბინის სამართავები შესაბამისობაში იქნება 407.4.6–ე ქვეთავთან. მართვის პანელები განთავსდება გვერდითა კედლის ცენტრში.
- კაბინის სამართავების აღნიშვნები და მითითებები შესაბამისობაში იქნება 407.4.7–ე ქვეთავთან.
- კაბინაში მოეწყობა 407.4.10–ე ქვეთავის შესაბამისი საავარიო სიგნალიზაციის მექანიზმები.

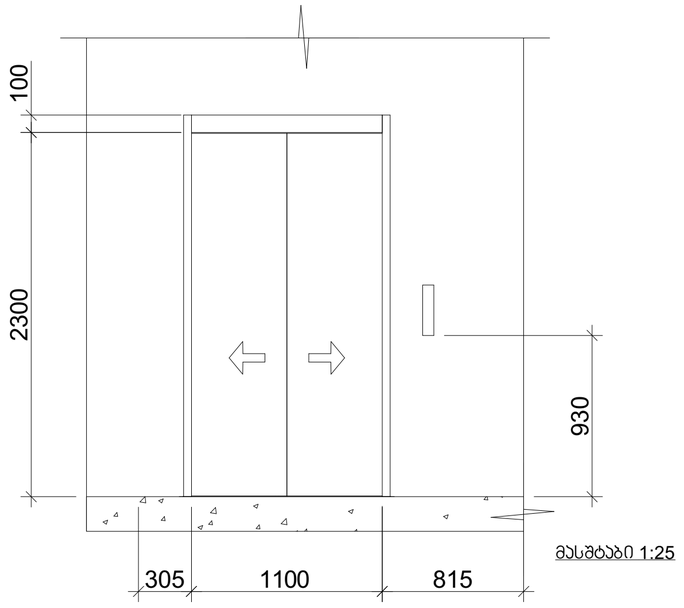

მასშტაბი 1:25

ლიფტის 3-ის ტექნიკური მახასიათებლები

ლიფტის შახტის გაბარიტები 2700X2200 მმ
ლიფტის კაბინის შიგა გაბარიტები 2300X1200
ლიფტის კარის სუფთა სიგანე 1100 მმ
ლიფტის კარის ცეცხლმედეგობა 90 წთ
ლიფტის მოძრაობის სიჩქარე 1.75 მ/წმ

ლიფტის 4-ის ტექნიკური მახასიათებლები

ლიფტის შახტის გაბარიტები 2700X2100 მმ
ლიფტის კაბინის შიგა გაბარიტები 1500X1500
ლიფტის კარის სუფთა სიგანე 1100 მმ
ლიფტის კარის ცეცხლმედეგობა 90 წთ
ლიფტის მოძრაობის სიჩქარე 1.75 მ/წმ

STUDIO9 Architectural Design
www.studio9.ge

საპროექტო ორგანიზაცია
Company name

შ.პ.ს. "სტუდია 9"
ლუბლიანას ქ. #30
თბილისი
საქართველო

პროექტის დასახელება
Job Title

მრავალფუნქციური კომპლექსი

მისამართი:
Address

ქალაქი თბილისი,ჭილაძისს ქუჩა #9
(ნაკ: 01.10.14.007.023)

ექსპლიკაცია:
Explication:

შენიშვნა:
Notes:

1. ნახაზზე ზომები მოცემულია მილიმეტრებში.
2. უმალლოებაბიდან მილბაგდე პროექტში მესამეპალიტა ბაზისორიენტირს ცვლილებებს.
3. ნახაზის ყველა ცვლილება მთავალოზის პროექტსთან შეთანხმებული უნდა იყოს პროექტის ავტორთან.

არქიტექტურული ნაწილი

პროექტის სტადია Drawing Status	შეს. თარიღი Date
სტადია პროექტი	

შემსრულებლები performers

თანამდებობა	სახელი,გვარი	ხელმოწერა
დირექტორი	ზ.ნიალაური	
მთავარი არქიტექტორი	მ.ჩხაიძე	
პრ. ავტორი	მ.ჩხაიძე	
არქიტექტორი	გ.ჩაჩუაძე	
არქიტექტორი	ი.ქიქიძერი	

ნახაზის დასახელება
Drawing title

ლიფტი 3 4

ინდექსი №: INDEX	ფურც. რაოდ. PAGES	ფურცლების ზომა
A.04.2		A2

მასშტაბი 1:200, 1:20
Drawing Scale

2022 წ

კიბე 1; -2,-1,0,1,2 სართულზე

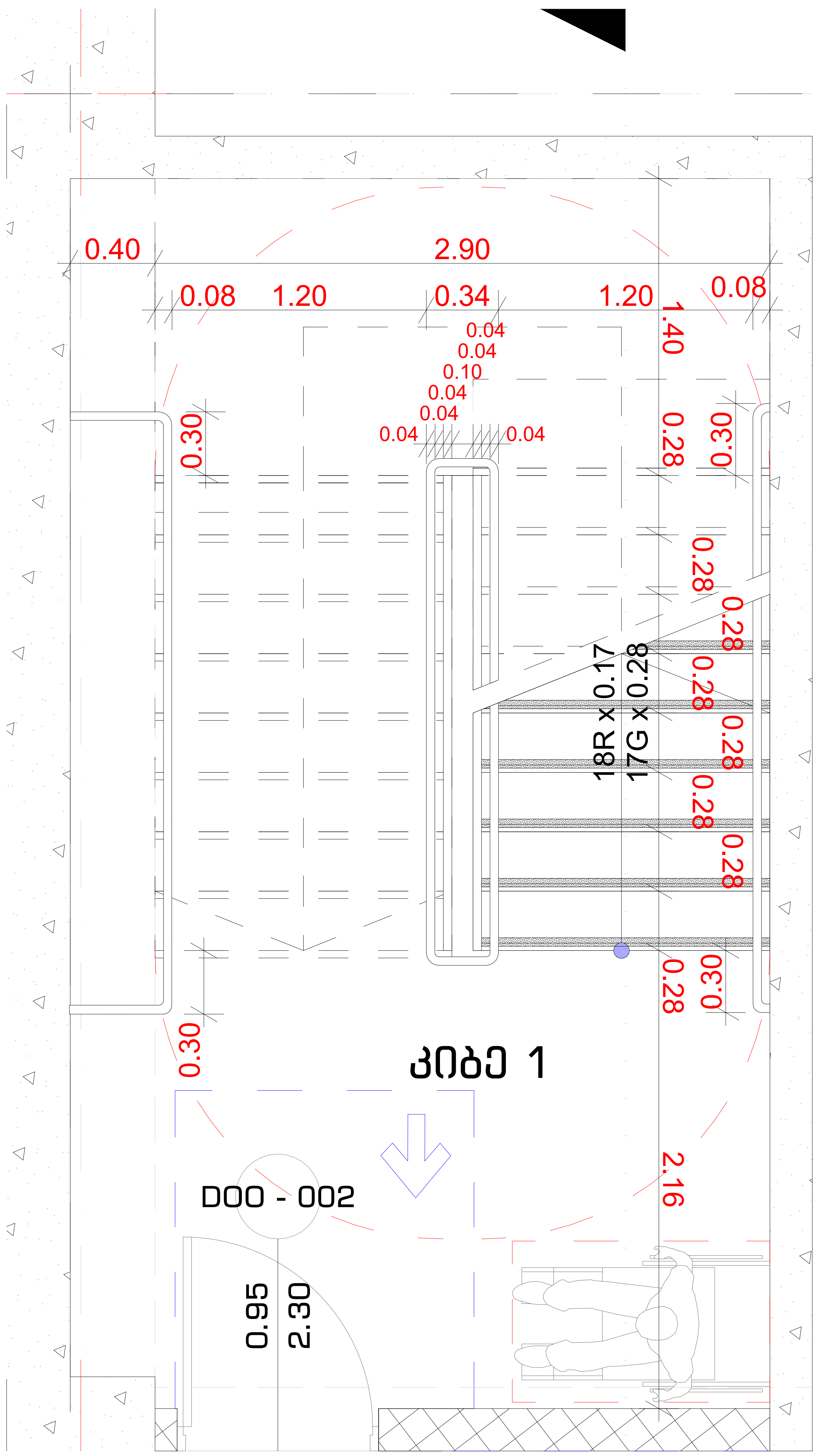

კიბე 1; ,3,4,5,6,7,8,9,10 სართულზე

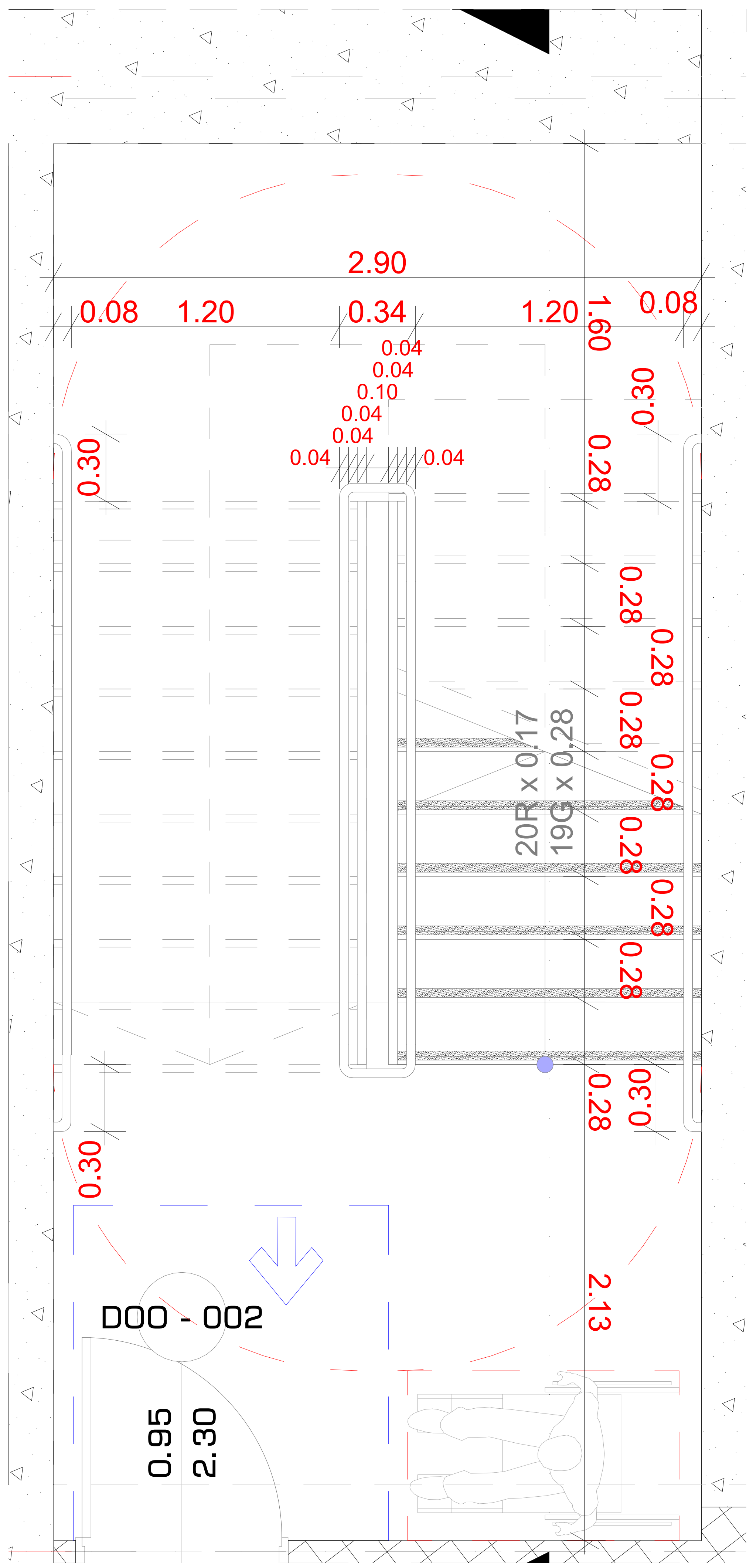

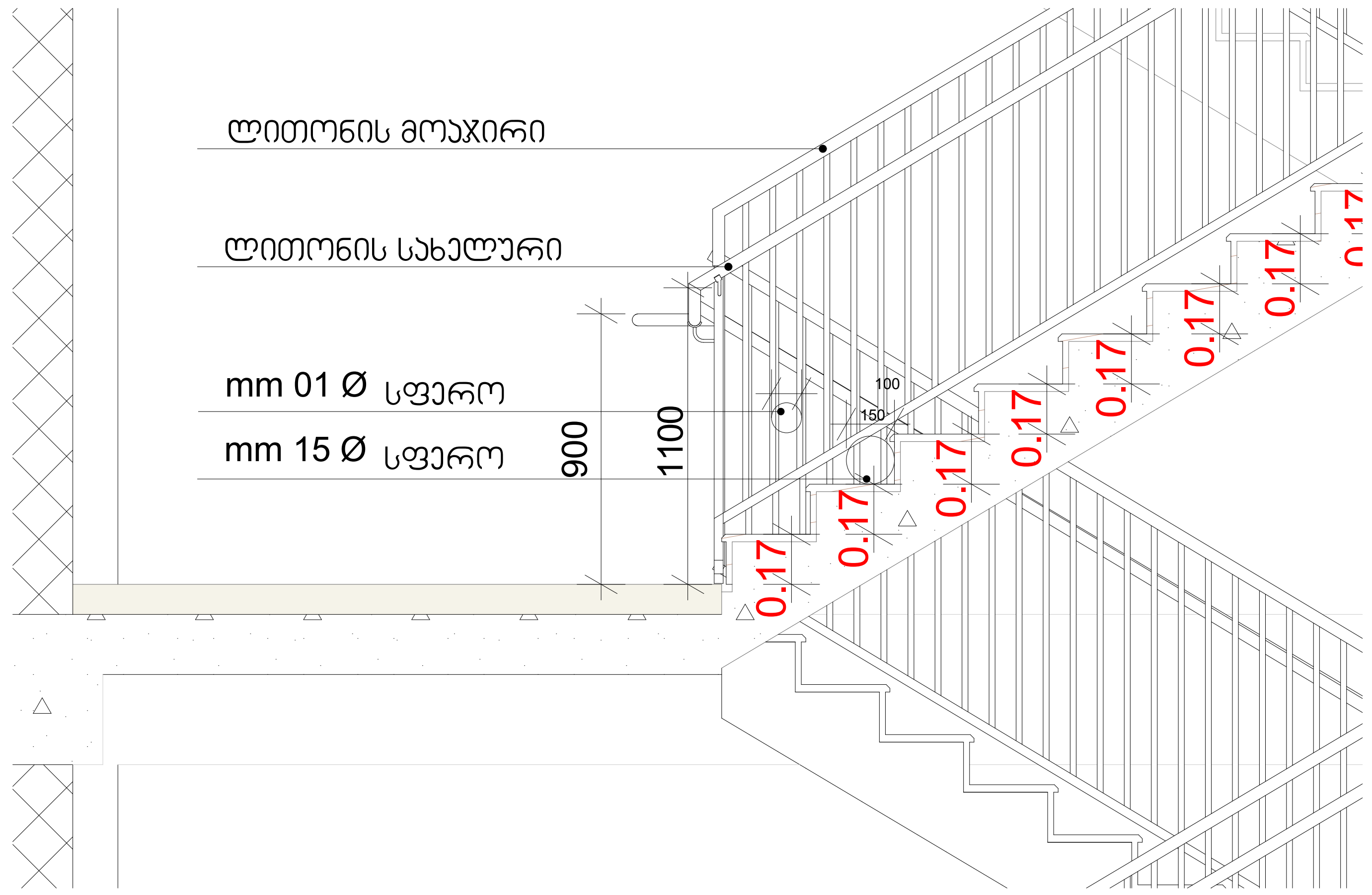

ხილვადი კონტრასტი კიბის საფეხურზე
შიგა და გარე კიბეებზე

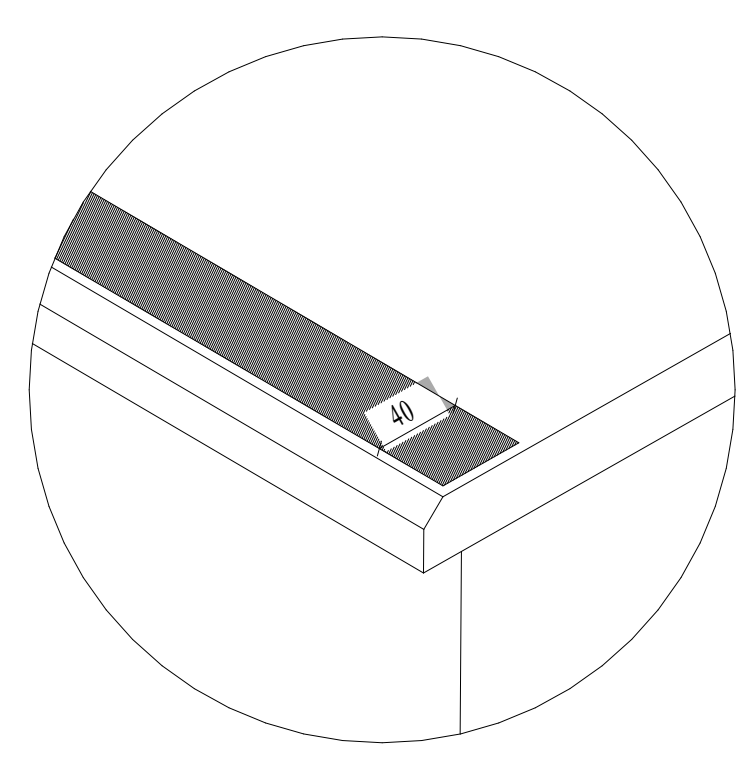

სახელური

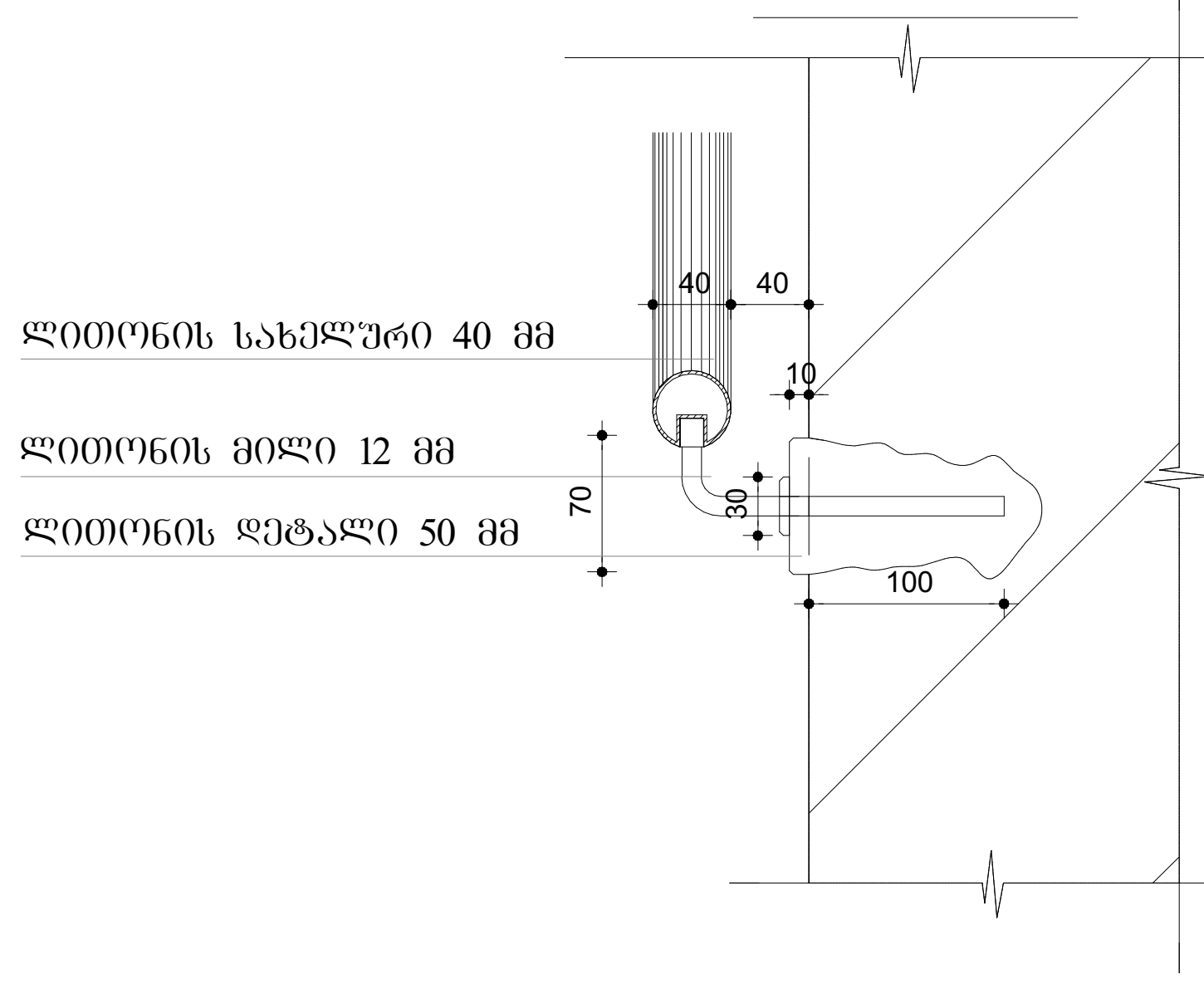

მასშტაბი 1:25

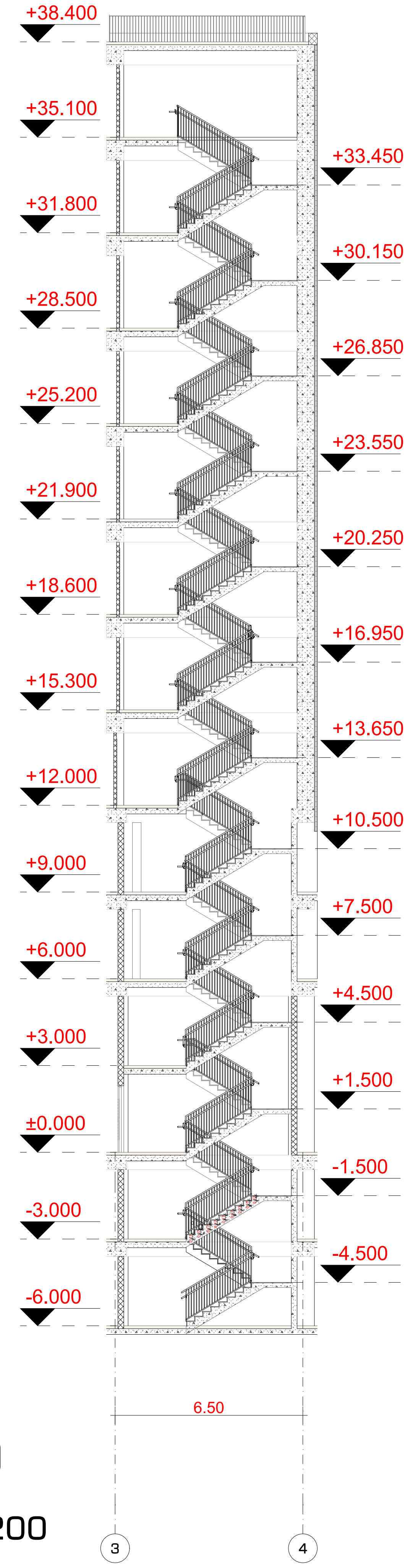

ჭრილი

მასშტაბი 1:200

შენიშვნები:

1. ყველა კიბეს (მათ შორის გარე კიბეს) ყოველი საფეხურის და საბიჯელის 40 მმ სავალ ნაწილს, რომელიც იზომება საფეხურის ნაშვერიდან თარაზულად, ექნება ერთგვაროვანი ფერის მქონე ზედაპირი, რომელიც საფეხურის დანარჩენი ნაწილისგან მკვეთრად განსხვავებული იქნება (მუქი ღია ფონზე). ხილვადი კონტრასტი გაგრძელდება ყოველი საფეხურის ერთი კიდიდან საფეხურის მეორე კიდემდე.
2. მისაწვდომი გზაკიბის საზღვრებში იატაკის ზედაპირები იქნება მდგრადი, მყარი და არასრიალა.
3. კიბის საფეხურების განსხვავებული მონიშვნა იქნება გამძლე.
4. შენობის გარეთ მდებარე კიბის საფეხურები და ბაქნები ისე დაგეგმარდება, რომ სავალ ზედაპირზე წყალი არ დაგროვდება.
5. გასანათებელი საშუალებები უზრუნველყოფს კიბეების განათებას, რომელიც გაიზომება საბიჯელების ზედაპირების და ბაქნების ზედაპირების ცენტრში გაზომვისას საფეხურის წინაპირიდან 600 მმ-ის საზღვრებში, შემდეგი წესის შესაბამისად:

- ☐ არაუმცირეს 11 ლუქსი განათება.
- ☐ არაუმცირეს 110 ლუქსი განათება, კიბით სარგებლობის დროს.
- ☐ კიბეების გამოყენებისას 11 ლუქსიდან 110 ლუქსზე გადასვლა შესაძლებელი უნდა იყოს განათების სამართავებით უზრუნველყოფილი ავტომატური, მოძრავი სენსორული ტიპის განათების ჩამრთველებით, რომლებიც შეესაბამება ყველა ქვემოთ ჩამოთვლილს:
- ☐ განათების სამართავები აღჭურვილი იქნება საიმედო ოპერაციული სისტემით და შეფასებული იქნება ამ მიზნით გამოყენებისთვის.
- ☐ მოძრავი სენსორი გააქტიურდება დამკავებლის მოძრაობით საფეხურებზე ან საფეხურების ბაქნებზე.
- ☐ განათების გამააქტიურებლები დაყენებული იქნება არაუმცირეს 15 წუთიანი მოქმედების პერიოდით.
- ☐ გზა–კიბის განათება ჩაირთვება ავტომატური სენსორული ჩამრთველებით, ასეთის არსებობის შემთხვევაში, ისე, რომ შესასვლელში მდებარე ბაქანზე, შესასვლელში მდებარე ბაქნის მოსაზღვრე თითოეულ კიბის მარშსა და შესასვლელში მდებარე ბაქნის ზემოთ და ქვემოთ მდებარე ბაქნებზე მე–4 პუნქტით დადგენილი განათებულობის დონე საფეხურის გამოყენებამდე იქნება უზრუნველყოფილი.
- ☐ კიბის სახელურები და ნებისმიერი კედელი ან მათ მომიჯნავედ მდებარე სხვა ზედაპირი არ იქნება ბასრი ან უხეში ელემენტების შემცველი.
- ☐ კიბის სახელურები არ იტრიალებს მათი ბუდეების საზღვრებში.

STUDIO9 Architectural Design www.studio9.ge

საპროექტო ორგანიზაცია
Company name

შ.პ.ს. "სტუდია 9"
ლუბლიანას ქ. #30
თბილისი
საქართველო

პროექტის დასახელება
Job Title

მრავალფუნქციური კომპლექსი

მისამართი:
Address

ქალაქი თბილისი,ჭილაძისს ქუჩა #9
(ნაკვ: 01.10.14.007.023)

ექსპლიკაცია:
Explication:

შენიშვნა:
Notes:

1. ნახაზზე ზომები მოცემულია მილიმეტრებში.
2. ექსპლოატაციაში მიღებამდე პროექტში შესაძლებელია განხორციელდეს ცვლილებები.
3. ნახაზის ყველა ცვლილება მშენებლობის პროცესში შეთანხმებული უნდა იყოს პროექტის ავტორთან.

არქიტექტურული ნაწილი

პროექტის სტატუსი Drawing Status	შეს. თარიღი Date
სტადია პროექტი	

შემსრულებლები
performers

თანამდებობა	სახელი.გვარი	ხელმოწერა
დირექტორი	ზ.წიკლაური	
მთავარი არქიტექტორი	მ.ჩხაიძე	
პრ. ავტორი	მ.ჩხაიძე	
არქიტექტორი	გ.რაზმაძე	
არქიტექტორი	ი.ძიძიგური	

ნახაზის დასახელება
Drawing title

კიბე 1

ინდექსი № INDEX	ფურც. რაოდ. PAGES	ფურცლის ზომა
A.05.1		A2

მასშტაბი 1:200, 1:25
Drawing Scale

2022 წ

კიბე 2; -2,-1,0,1,2 სართულზე

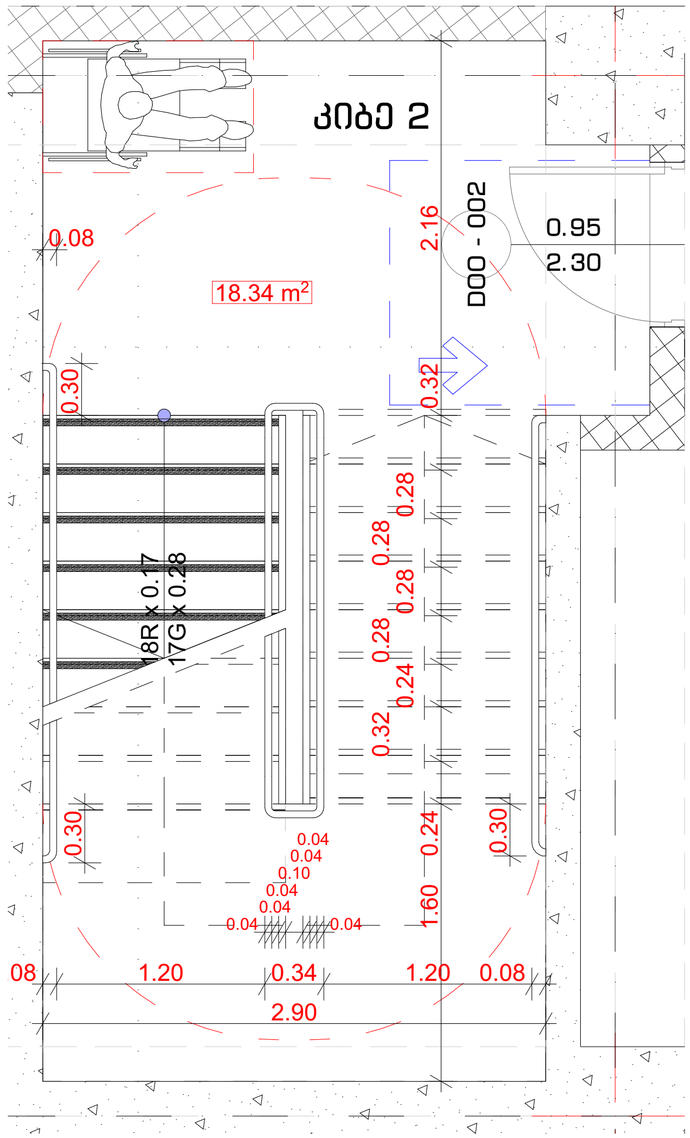

კიბე 2; ,3,4,5,6,7,8,9,10 სართულზე

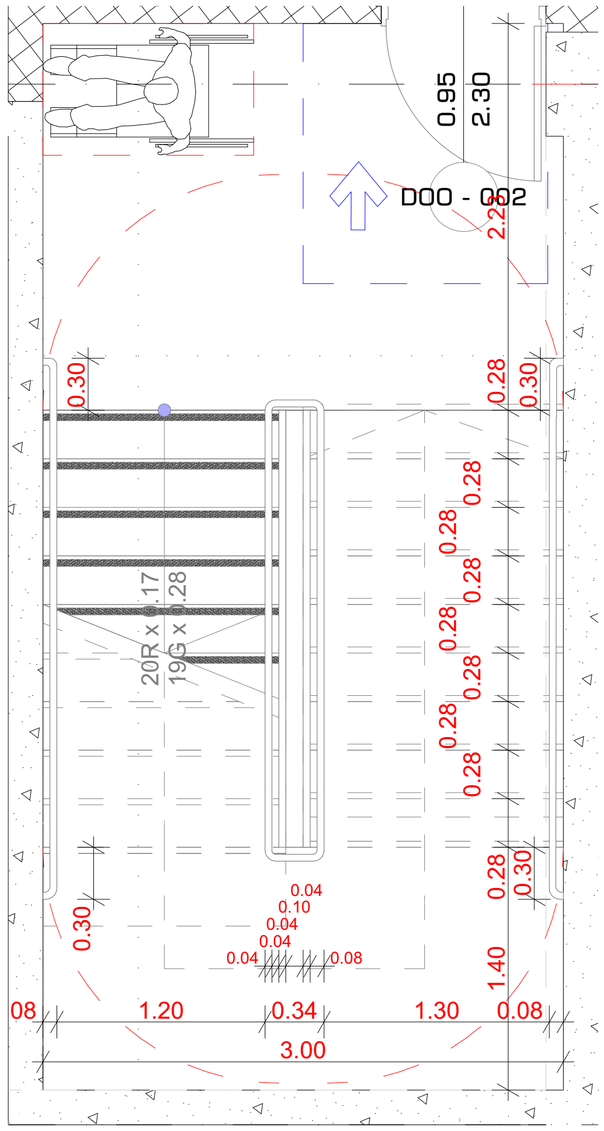

მასშტაბი 1:25

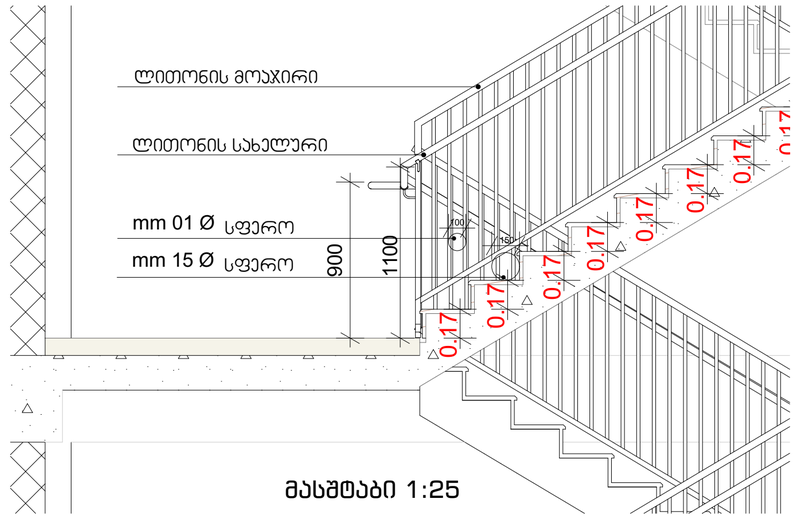

მასშტაბი 1:25

ხილვადი კონტრასტი კიბის საფეხურზე

შიბა და ბარე კიბეებზე

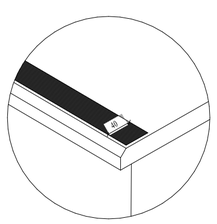

სახელური

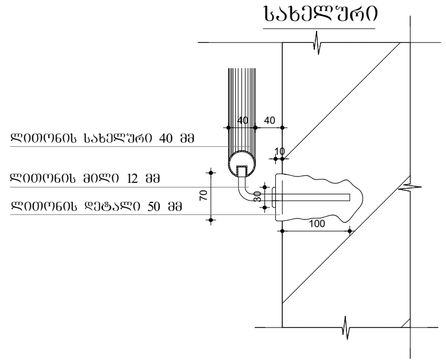

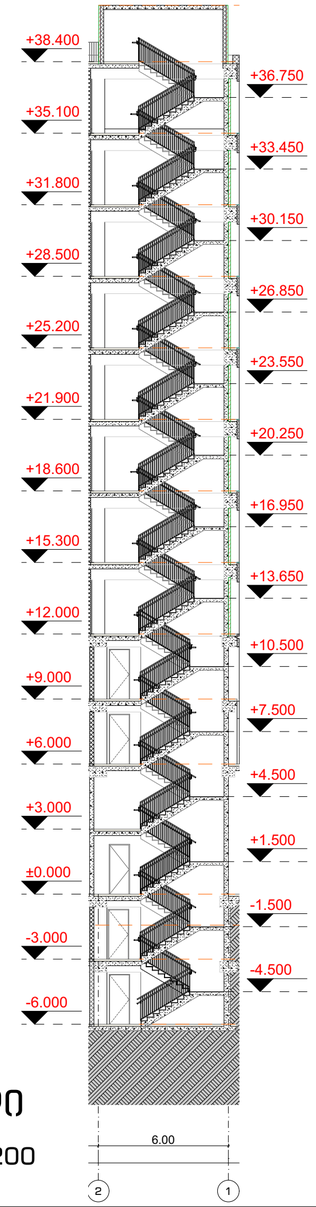

ჭრილი

მასშტაბი 1:200

შენიშვნები:

1. ყველა კიბეს (მათ შორის გარე კიბეს) ყოველი საფეხურის და საბიჯელის 40 მმ სავალ ნაწილს, რომელიც იზომება საფეხურის ნაშვერიდან თარაზულად, ექნება ერთგვაროვანი ფერის მქონე ზედაპირი, რომელიც საფეხურის დანარჩენი ნაწილისგან მკვეთრად განსხვავებული იქნება (მუქი ღია ფონზე). ხილვადი კონტრასტი გაგრძელდება ყოველი საფეხურის ერთი კიდიდან საფეხურის მეორე კიდემდე.

2. მისაწვდომი გზაკიბის საზღვრებში იატაკის ზედაპირები იქნება მდგრადი, მყარი და არასრიალა.

3. კიბის საფეხურების განსხვავებული მონიშვნა იქნება გამძლე.

4. შენობის გარეთ მდებარე კიბის საფეხურები და ბაქნები ისე დაგეგმარდება, რომ სავალ ზედაპირზე წყალი არ დაგროვდება.

5. გასანათებელი საშუალებები უზრუნველყოფს კიბეების განათებას, რომელიც გაიზომება საბიჯელების ზედაპირების და ბაქნების ზედაპირების ცენტრში გაზომვისას საფეხურის წინაპირიდან 600 მმ-ის საზღვრებში, შემდეგი წესის შესაბამისად:
   - არაუმცირეს 11 ლუქსი განათება.
   - არაუმცირეს 110 ლუქსი განათება, კიბით სარგებლობის დროს.
   - კიბეების გამოყენებისას 11 ლუქსიდან 110 ლუქსზე გადასვლა შესაძლებელი უნდა იყოს განათების სამართავებით უზრუნველყოფილი ავტომატური, მოძრავი სენსორული ტიპის განათების ჩამრთველებით, რომლებიც შეესაბამება ყველა ქვემოთ ჩამოთვლილს:
   - განათების სამართავები აღჭურვილი იქნება საიმედო ოპერაციული სისტემით და შეფასებული იქნება ამ მიზნით გამოყენებისთვის.
   - მოძრავი სენსორი გააქტიურდება დამკვიდრებლის მოძრაობით საფეხურებზე ან საფეხურების ბაქნებზე.
   - განათების გამააქტიურებლები დაყენებული იქნება არაუმცირეს 15 წუთიანი მოქმედების პერიოდით.
   - გზა–კიბის განათება ჩაირთვება ავტომატური სენსორული ჩამრთველებით, ასეთის არსებობის შემთხვევაში, ისე, რომ შესასვლელში მდებარე ბაქანზე, შესასვლელში მდებარე ბაქნის მოსაზღვრე თითოეულ კიბის მარშსა და შესასვლელში მდებარე ბაქნის ზემოთ და ქვემოთ მდებარე ბაქნებზე მე–4 პუნქტით დადგენილი განათებულობის დონე საფეხურის გამოყენებამდე იქნება უზრუნველყოფილი.
   - კიბის სახელურები და ნებისმიერი კედელი ან მათ მომიჯნავედ მდებარე სხვა ზედაპირი არ იქნება ბასრი ან უხეში ელემენტების შემცველი.
   - კიბის სახელურები არ იტრიალებს მათი ბუდეების საზღვრებში.

STUDIO9 Architectural Design
www.studio9.ge

საპროექტო ორგანიზაცია
Company name
შ.პ.ს. "სტუდია 9"
ლუბლიანას ქ. #30
თბილისი
საქართველო

პროექტის დასახელება
Job Title
მრავალფუნქციური კომპლექსი

მისამართი:
Address
ქალაქი თბილისი,ჭილაძისს ქუჩა #9
(ნაკვ: 01.10.14.007.023)

ექსპლიკაცია:
Explication:

შენიშვნა:
Notes:

1. ნახაზზე ზომები მოცემულია მილიმეტრებში.
2. ექსპლუატაციაში მიღებამდე პროექტში შესაძლებელია განხორციელდეს ცვლილებები.
3. ნახაზის ყველა ცვლილება ამონაწერის პროექტში შეთანხმებული უნდა იყოს პროექტის ავტორთან.

არქიტექტურული ნაწილი

პროექტის სტატუსი Drawing Status	შეს. თარიღი Date
სტადია პროექტი	

შემსრულებლები performers

თანამდებობა	სახელი,გვარი	ხელმოწერა
დირექტორი	ზ.წიკლაური	
მთავარი არქიტექტორი	მ.ჩხაიძე	
პრ. ავტორი	მ.ჩხაიძე	
არქიტექტორი	გ.ჩრუხაძე	
არქიტექტორი	ი.ძიძიგური	

ნახაზის დასახელება
Drawing title
კიბე 2

ინდექსი № INDEX	ფურც. რაოდ. PAGES	ფორმატის ზომა
A.05.2		A2

მასშტაბი 1:25,
1:200
Drawing Scale

2022 წ

კიბე 3; -2,-1,0,1,2 სართულზე

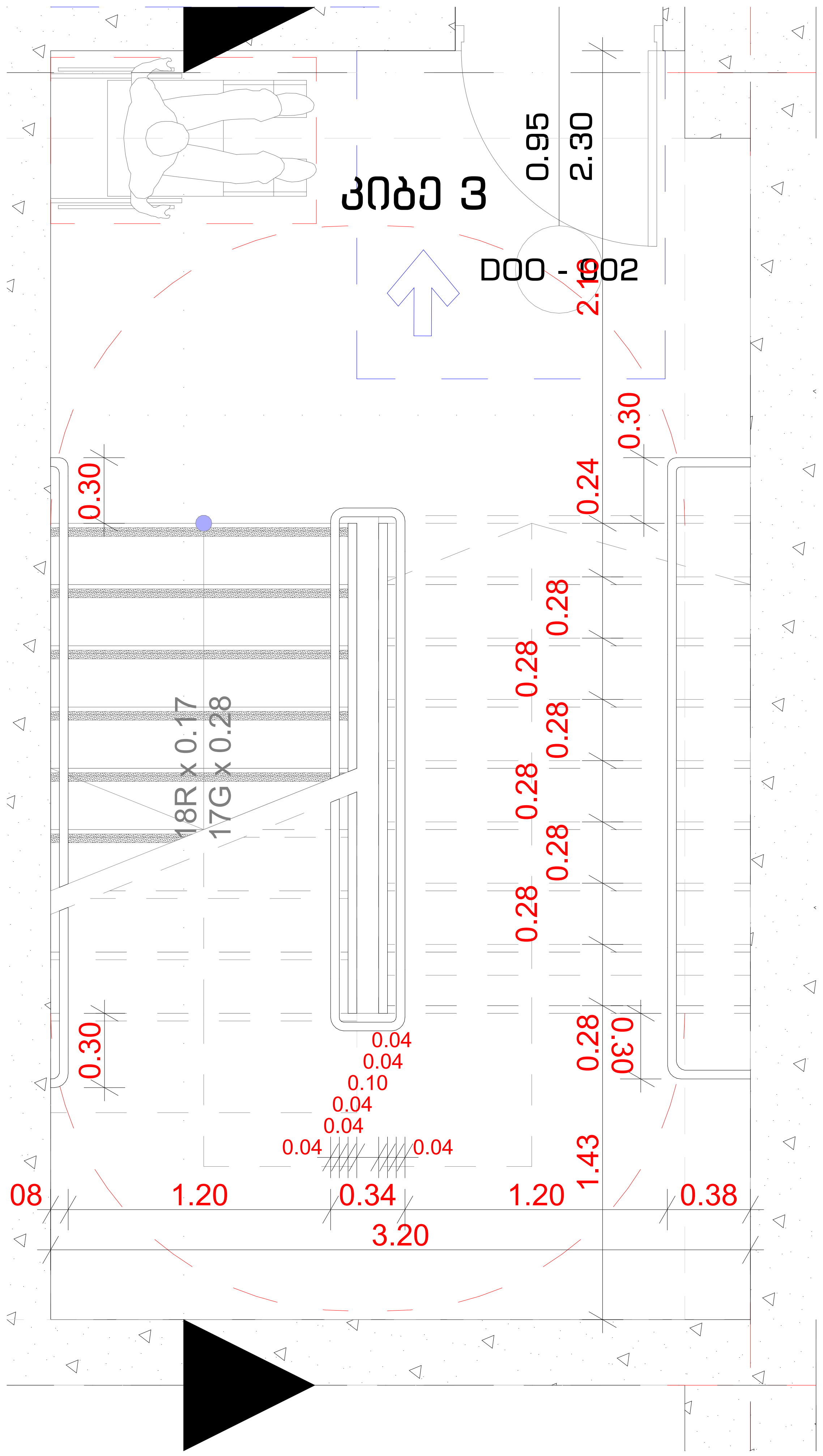

მასშტაბი 1:25

ჭრილი

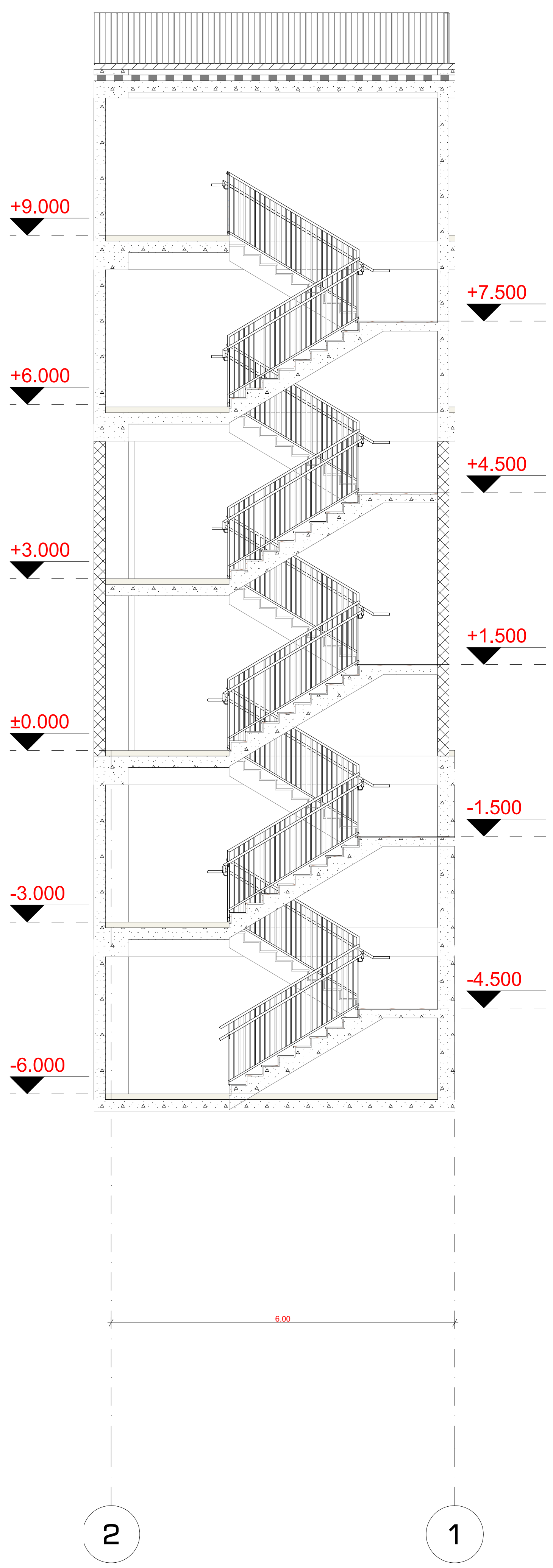

მასშტაბი 1:100

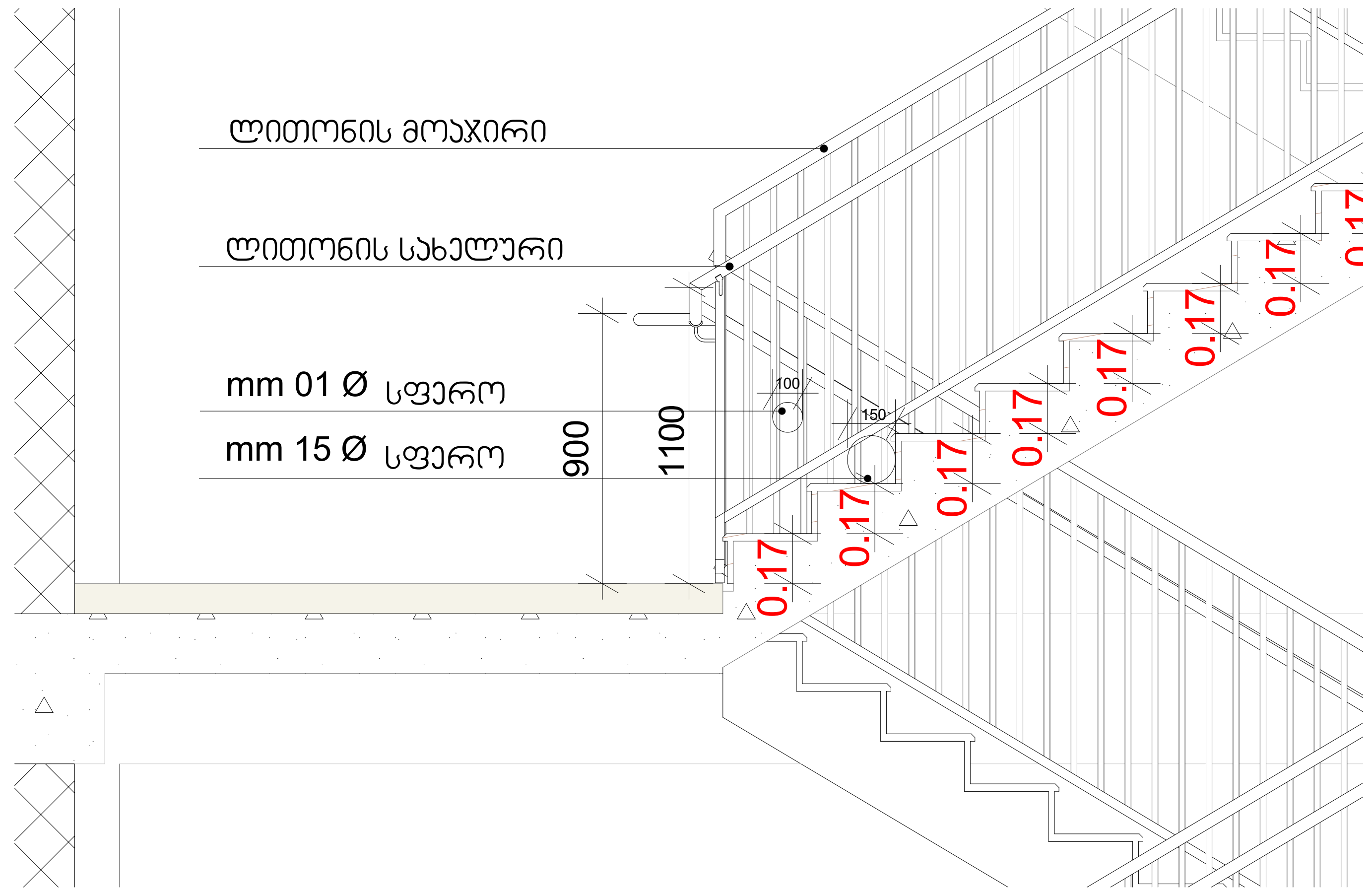

მასშტაბი 1:25

ხილვადი კონტრასტი კიბის საფეხურზე
შიგა და გარე კიბეებზე

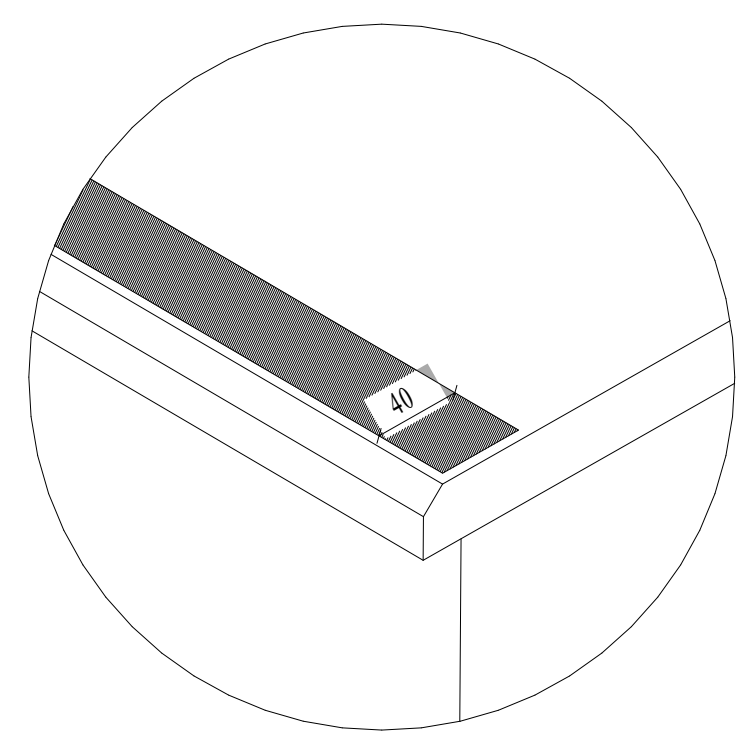

სახელური

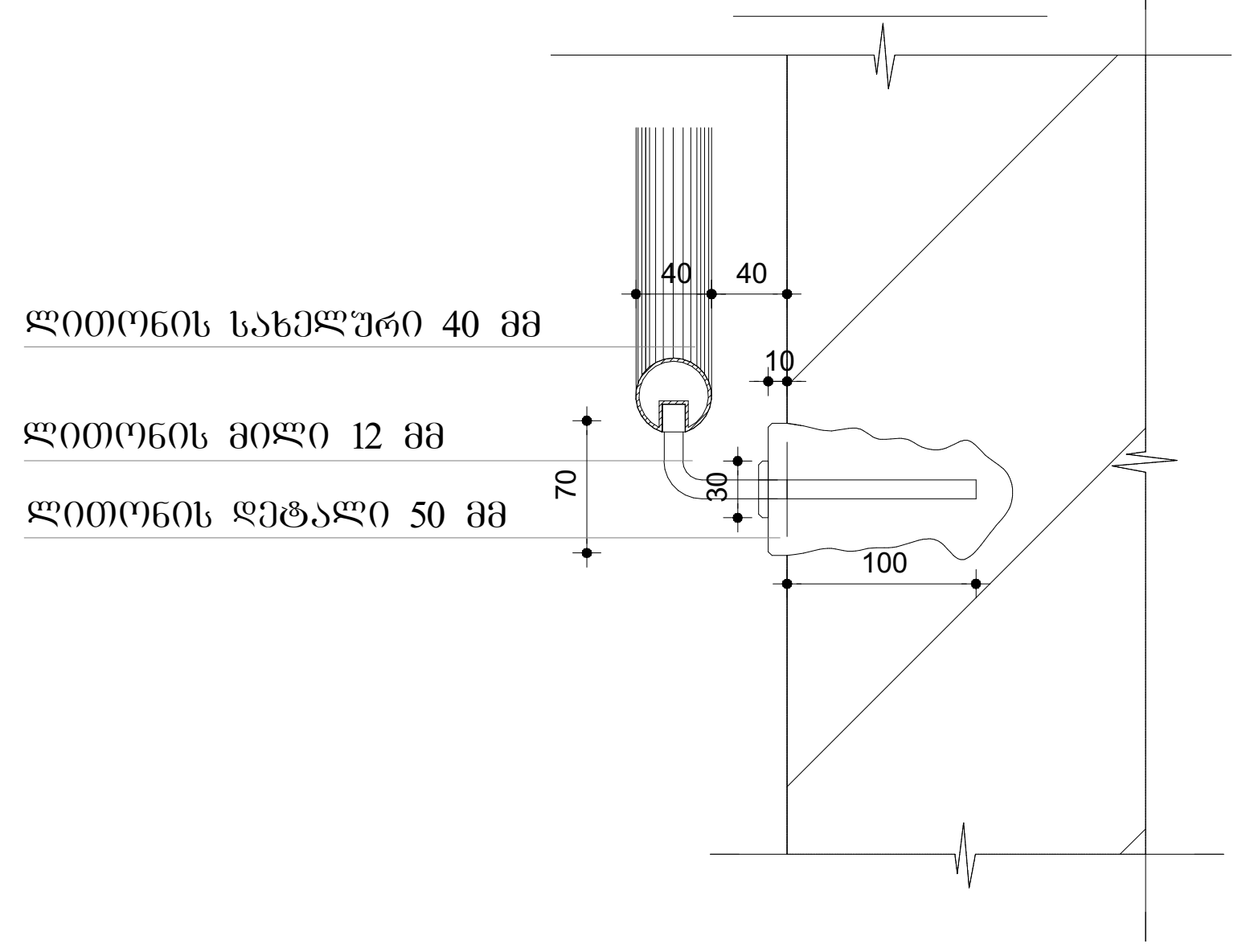

შენიშვნები:

1. ყველა კიბეს (მათ შორის გარე კიბეს) ყოველი საფეხურის და საბიჯელის 40 მმ სავალ ნაწილს, რომელიც იზომება საფეხურის ნაშვერიდან თარაზულად, ექნება ერთგვაროვანი ფერის მქონე ზედაპირი, რომელიც საფეხურის დანარჩენი ნაწილისგან მკვეთრად განსხვავებული იქნება (მუქი ღია ფონზე). ხილვადი კონტრასტი გაგრძელდება ყოველი საფეხურის ერთი კიდიდან საფეხურის მეორე კიდემდე.

2. მისაწვდომი გზაკიბის საზღვრებში იატაკის ზედაპირები იქნება მდგრადი, მყარი და არასრიალა.

3. კიბის საფეხურების განსხვავებული მონიშვნა იქნება გამძლე.

4. შენობის გარეთ მდებარე კიბის საფეხურები და ბაქნები ისე დაგეგმარდება, რომ სავალ ზედაპირზე წყალი არ დაგროვდება.

5. გასანათებელი საშუალებები უზრუნველყოფს კიბეების განათებას, რომელიც გაიზომება საბიჯელების ზედაპირების და ბაქნების ზედაპირების ცენტრში გაზომვისას საფეხურის წინაპირიდან 600 მმ-ის საზღვრებში, შემდეგი წესის შესაბამისად:

- ☐ არაუმცირეს 11 ლუქსი განათება.
- ☐ არაუმცირეს 110 ლუქსი განათება, კიბით სარგებლობის დროს.
- ☐ კიბეების გამოყენებისას 11 ლუქსიდან 110 ლუქსზე გადასვლა შესაძლებელი უნდა იყოს განათების სამართავებით უზრუნველყოფილი ავტომატური, მოძრავი სენსორული ტიპის განათების ჩამრთველებით, რომლებიც შეესაბამება ყველა ქვემოთ ჩამოთვლილს:
- ☐ განათების სამართავები აღჭურვილი იქნება საიმედო ოპერაციული სისტემით და შეფასებული იქნება ამ მიზნით გამოყენებისთვის.
- ☐ მოძრავი სენსორი გააქტიურდება დამკავებლის მოძრაობით საფეხურებზე ან საფეხურების ბაქნებზე.
- ☐ განათების გამააქტიურებლები დაყენებული იქნება არაუმცირეს 15 წუთიანი მოქმედების პერიოდით.
- ☐ გზა–კიბის განათება ჩაირთვება ავტომატური სენსორული ჩამრთველებით, ასეთის არსებობის შემთხვევაში, ისე, რომ შესასვლელში მდებარე ბაქანზე, შესასვლელში მდებარე ბაქნის მოსაზღვრე თითოეულ კიბის მარშსა და შესასვლელში მდებარე ბაქნის ზემოთ და ქვემოთ მდებარე ბაქნებზე მე–4 პუნქტით დადგენილი განათებულობის დონე საფეხურის გამოყენებამდე იქნება უზრუნველყოფილი.
- ☐ კიბის სახელურები და ნებისმიერი კედელი ან მათ მომიჯნავედ მდებარე სხვა ზედაპირი არ იქნება ბასრი ან უხეში ელემენტების შემცველი.
- ☐ კიბის სახელურები არ იტრიალებს მათი ბუდეების საზღვრებში.

STUDIO9
Architectural
Design
www.studio9.ge

საპროექტო ორგანიზაცია
Company name

შ.პ.ს. "სტუდია 9"
ლუბლიანას ქ. #30
თბილისი
საქართველო

პროექტის დასახელება
Job Title

მრავალფუნქციური კომპლექსი

მისამართი:
Address

ქალაქი თბილისი,ჭილაძისს ქუჩა #9
(ნაკვ: 01.10.14.007.023)

ექსპლიკაცია:
Explication:

შენიშვნა:
Notes:

1. ნახაზზე ზომები მოცემულია მილიმეტრებში.
2. ექსპლოატაციაში მიღებამდე პროექტში შესაძლებელია განხორციელდეს ცვლილებები.
3. ნახაზის ყველა ცვლილება მშენებლობის პროცესში შეთანხმებული უნდა იყოს პროექტის ავტორთან.

არქიტექტურული ნაწილი

პროექტის სტატუსი Drawing Status	შეს. თარიღი Date
სტადია პროექტი	

შემსრულებლები
performers

თანამდებობა	სახელი.გვარი	ხელმოწერა
დირექტორი	ზ.წიკლაური	
მთავარი არქიტექტორი	მ.ჩხაიძე	
პრ. ავტორი	მ.ჩხაიძე	
არქიტექტორი	გ.რაზმაძე	
არქიტექტორი	ი.ძიძიგური	

ნახაზის დასახელება
Drawing title

კიბე 3

ინდექსი № INDEX	ფურც. რაოდ. PAGES	ფურცლის ზომა
A.05.3		A2

მასშტაბი 1:25, 1:100
Drawing Scale

2022 წ

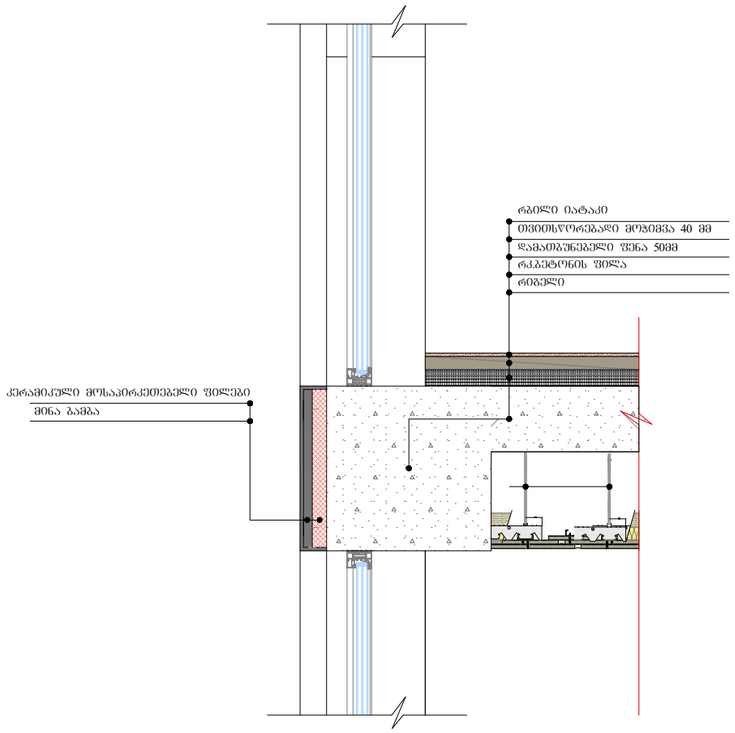

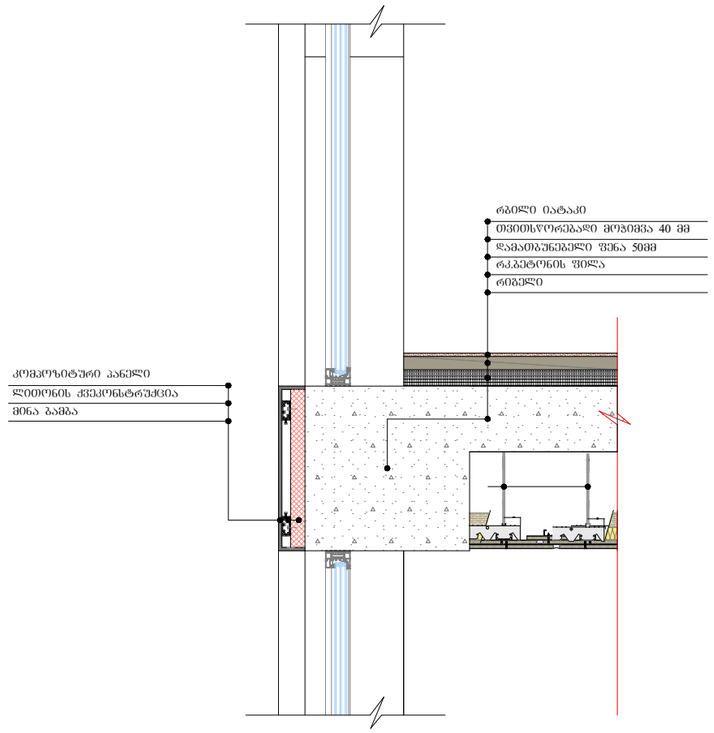

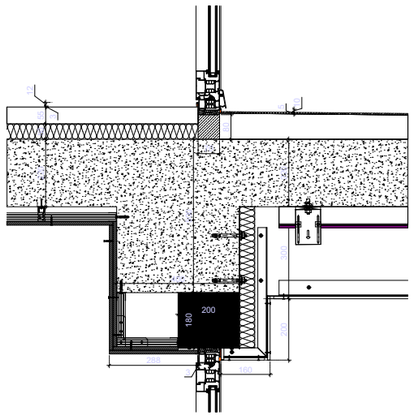

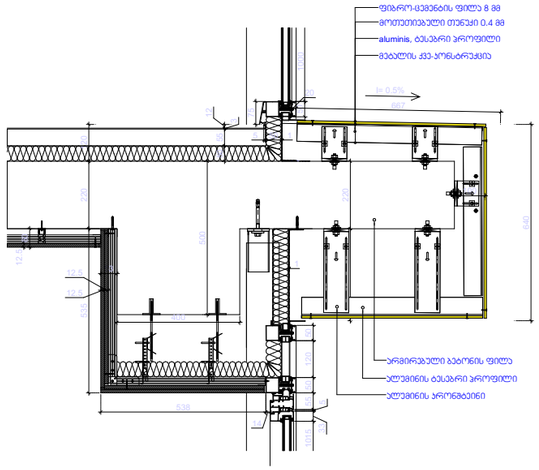

იატაკის მოჯირკეთების ჯვანძები

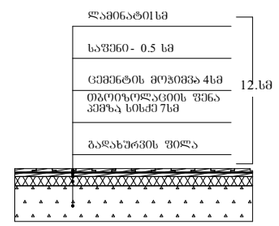

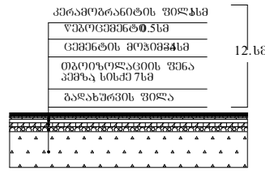

წყალშემკრები მილის დეტალი

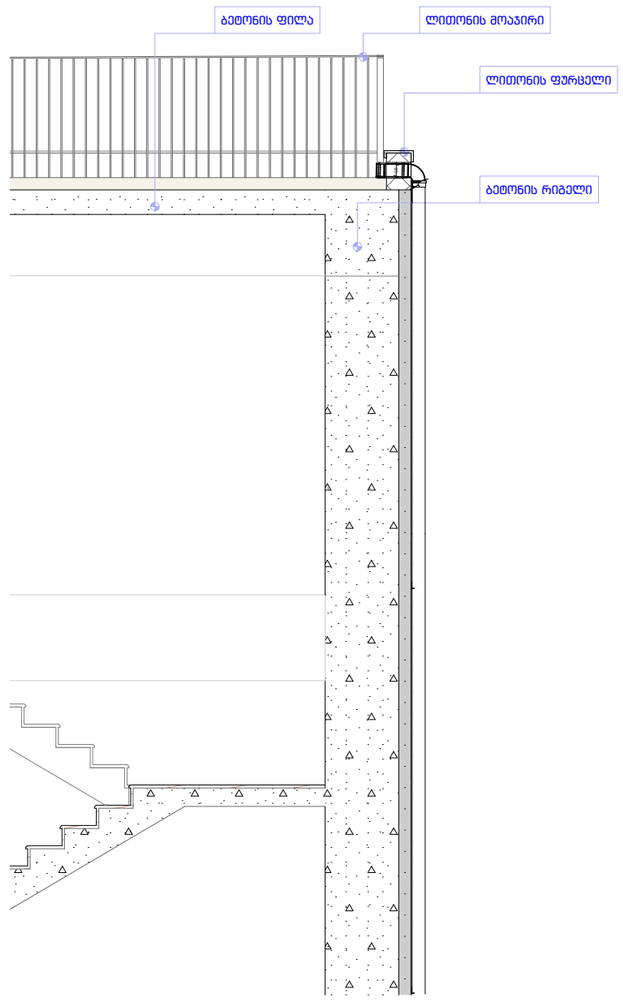

6. Story (4) 1:20

STUDIO9 Architectural Design www.studio9.ge	2022	შემსრულებლები performers		დამკვეთი:	მისამართი: Address	ნახაზის დასახელება: Drawing title	ნახაზის სტატუსი Drawing Status / შესრ. თარიღი Date	ფურცლის ზომა
		თანამდებობა	სახელი, გვარი	ხელმოწერა				
საპროექტო ორგანიზაცია Company name		დირექტორი	ზ.წიალაური		პროექტის დასახელება Job Title	საქართველო, თბილისი ჭილაძის ეზჩა #9 ს/კ01.10.14.007.023	ფრაგმენტი	მასშტაბი Drawing Scale
შ.პ.ს. "სტუდია 9" ლუბლიანას ქ. N30 თბილისი საქართველო		მთავარი არქიტექტორი	მ.ჩხაიძე			სტადია	შენიშვნა: Notes	A3
		პრ. ავტორი	მ.ჩხაიძე			მიწის ნაკვეთის სამშენებლოდ გამოყენების პირობების დადგენა	1. ნახაზზე ზომები მოცემულია მეტრებში ; 2. ნახაზის ყველა ცვლილება მშენებლობის პროცესში შეთანხმებული უნდა იყოს პროექტის ავტორთან ; 3. ფურცლის კორექტირებით ავტომატურად უქმდება წინა ვარიანტი.	ინდექსი # INDEX / ფურც.რაოდ. PAGES	
		არქიტექტორი	გ.რაზმაძე					#LayNoInSubset / #NumOfLayoutsInSubset
		არქიტექტორი	ი.ძიძიგური					