შენობა-ნაგებობის უსაფრთხოების წესებთან შესაბამისობის ანალიზი

გამოყენებული წესები - **„შენობა-ნაგებობის უსაფრთხოების წესები“**

ჩამოთვალეთ შენობის დაკავებულებები და აღწერეთ თითოეული გამოყენება
მცირე საფრთხის შემცველი სასაწყობო ჯგუფი სწ-2 (ავტოსადგომი, სატუმბი და დამხმარე ოთახები -3.30 და -6.10 ნიშნულებზე და ცალკე მდგომი გენერატორის ოთახი);
სავაჭრო ჯგუფი სვ (სავაჭრო ფართი 0.00 ნიშნულზე);
საქმიანი ჯგუფი სქ (საოფისე ფართები +4.95 და +8.25 ნიშნულებზე);
საცხოვრებელი ჯგუფი სც-2 (საცხოვრებელი ბინები +8.25 - +34.65 ნიშნულებზე);

კონსტრუქციის ტიპი:	
განსაზღვრეთ კონსტრუქციის ტიპი ახალი შენობისთვის: მაგალითი: II-A, II-B, V-A, V-B	**I-B**

სიმაღლის შეზღუდვები ცხრილი 503 -ის მიხედვით		
დაკავებულობები	**დასაშვები სართულიანობა**	**შემოთავაზებული სართულიანობა**
მცირე საფრთხის შემცველი სასაწყობო ჯგუფი სწ-2	11	2
სავაჭრო ჯგუფი სვ	11	1
საქმიანი ჯგუფი სქ	11	2
საცხოვრებელი ჯგუფი სც-2	11	9
	დასაშვები სიმაღლე	**შემოთავაზებული სიმაღლე**
შენობის სიმაღლე =	48.8მ.	41.25მ.
მიწის დონის ზემოთ სართულ(ებ)ის რაოდენობა =	11 (+ ორი მიწის დონის ქვედა)	

ფართობის შეზღუდვები ცხრილი 503 -ის მიხედვით		
დაკავებულობები	**დასაშვები ფართობი (სართულზე)**	**შემოთავაზებული ფართობი (სართულზე)**
მცირე საფრთხის შემცველი სასაწყობო ჯგუფი სწ-2 (-3.30 და -6.10 ნიშნულზე);	7340 კვ.მ	628.2კვ.მ 628.2კვ.მ
სავაჭრო ჯგუფი სვ (0.00 ნიშნულზე);	შეზღუდავი	I სართულზე 629.4კვ.მ
საქმიანი ჯგუფი სქ (+4.95 და +8.25 ნიშნულზე);	შეზღუდავი	711კვ.მ 370.2კვ.მ
საცხოვრებელი ჯგუფი სც-2 (+8.25 - +34.65 ნიშნულებზე);	შეზღუდავი	III - XI სართულზე 4895კვ.მ III სართული 340.8კვ.მ IV სართული 695.7კვ.მ V სართული 567.6 VI სართული 563.2 VII- X სართული 545.1 XI სართული 547.3კვ.მ
შემოთავაზებული ფართობების ჯამი =	7862კვ.მ	
სართულების რაოდენობა =	11 (+ორი მიწის დონის ქვედა)	
შენობის საერთო ფართობი =	9044.6კვ.მ.	

გარე კედლის ცეცხლმედეგობისა და ღიობისადმი მოთხოვნები ცხრილების 602-ის და 705.8 -ის მიხედვით									
გარე კედელი	**ხანძარსაწინააღმდეგო მანძილი** (მეტრი)	**ცეცხლმედეგობის ხარისხი** (საათი)		**კედლის ღიობების ფართობი** (კედლის %)					
		მოთხოვნილი	**გათვალისწინებული**	**დასაშვები**			**გათვალისწინებული**		
				დაცული	**დაუცველი საშხეფებით**	**დაუცველი**	**დაცული**	**დაუცველი საშხეფებით**	**დაუცველი**
ა-ზ ღერძებში	9 <	0სთ	2სთ	შეუზღუდავია	შეუზღუდავია	შეუზუდავია	არ იზღუდება	არ იზღუდება	არ იზღუდება
ზ-ა ღერძებში ზ-გ ღერძებში +0.00 და +4.95 ნიშნულებზე	9 <	0სთ	2სთ	შეუზღუდავია	შეუზღუდავია	შეუზუდავია	არ იზღუდება	არ იზღუდება	არ იზღუდება
გ-ა ღერძებში +0.00 და +4.95	3.0-4.5	1 სთ	2სთ	45%	45%	15%	0%	0%	0%
1-7 ღერძებში	9 <	0სთ	2სთ	შეუზღუდავია	შეუზღუდავია	შეუზუდავია	არ იზღუდება	არ იზღუდება	არ იზღუდება
7-4 ღერძებში	7.5-9.0	1 სთ	2სთ	დაუშვებელია	დაუშვებელია	დაუშვებელია	0%	0%	0%
3-1 ღერძებში	9 <	0სთ	2სთ	შეუზღუდავია	შეუზღუდავია	70%	არ იზღუდება	არ იზღუდება	<70%

ხანძრისაგან დაცვის სისტემებისადმი მოთხოვნები							
დაკავებულობები/ სივრცეები/გასასვლელი საშუალებები	ავტოსაშხეფი სისტემა	ალტერნატიული ავტომატური ცეცხლსაქრობი სისტემები	სახანძრო განგაშისა, კვამლაღმომჩენი და ცეცხლაღმომჩენი სისტემები	სახანძრო მილდგარების სისტემები	კვამლის საკონტროლო სისტემები	ხელის ცეცხლმაქრები	საავარიო განგაშის სისტემები
სავაჭრო ჯგუფი	კი	-	(სახანძრო განგაშის ხელით სამართავი სისტემა, რომელიც ააქტიურებს დამკავებელთა შეტყობინების სისტემას); (კვამლაღმომჩენები) (მხედველობითი განგაშის მოწყობილობები);		-	კი	-
საქმიანი ჯგუფი სქ	კი	-	(სახანძრო განგაშის ხელით სამართავი სისტემა, რომელიც ააქტიურებს დამკავებელთა შეტყობინების სისტემას); (კვამლაღმომჩენები) (მხედველობითი განგაშის მოწყობილობები);	კი	-	კი	-
მცირე საფრთხის შემცველი სასაწყობო ჯგუფი სწ-2 (-3.00 ნიშნულზე)	კი		(კვამლის ავტომატური აღმომჩენი - ავტოსადგომზე, ელექტრომექანიკური მოწყობილობის და სახანძრო ტუმბოს ოთახებში); (მხედველო ბითი განგაშის და შეტყობინების მოწყობილობები ავტოსადგომზე)		-	კი	
საცხოვრებელი ჯგუფი სც-2	-		(კვამლზე მორეაგირე მაუწყებლის ერთი და მრავალბლოკიანი მოწყობილობები -საძინებლებში);		-		
გზა-კიბეები			(კვამლაღმომჩენი)				
ლიფტები							
დერეფნები			(სახანძრო განგაშის ხელით სამართავი სისტემა, რომელიც ააქტიურებს დამკავებელთა შეტყობინების სისტემას);				

			(კვამლაღმომჩენები) (მხედველობითი განგაშის მოწყობილობები);				
სახანძრო-სამაშველო სამსახურის მიერ გამოსაყენებელი მისაერთებლები				კი			
სახანძრო ტუმბოები და წყლის რეზერვუარი				კი			

განიავებისადმი მოთხოვნები		
დაკავებულობები/სივრცეები/გასასვლელი საშუალებები	ბუნებრივი განიავება	ხელოვნური განიავება
სავაჭრო ჯგუფი სვ	კი ბუნებრივი განიავება აღემატება იატაკის 4%-ს	
საქმიანი ჯგუფი სქ	კი ბუნებრივი განიავება აღემატება იატაკის 4%-ს	-
მცირე საფრთხის შემცველი სასაწყობო ჯგუფი სწ-2	-	კი
საცხოვრებელი ჯგუფი სც-2	კი ბუნებრივი განიავება აღემატება იატაკის 4%-ს	კი (ტუალეტებსა და აბაზანებში)
კიბის უჯრედი	-	კი
დერეფანი	-	კი

თითოეული სართულიდან გასასვლელი საშუალება									
სართულები	დაკავებულობა და დაკავებულობის დატვირთვის ჯამური მაჩვენებელი	მოთხოვნილი გასასვლელების/გასასვლელთან მისადგომის რაოდენობა	გათვალისწინებული გასასვლელების/ გასასვლელთან მისადგომის რაოდენობა და ტიპი	გასასვლელი საშუალებების სიგანე(მეტრი)					
				გზა-კიბეები		დერაფანი,		გასასვლელის გზა-კარი	
				მოთხოვნილი	გათვალისწინებული	მოთხოვნილი	გათვალისწინებული	მოთხოვნილი	გათვალისწინებული
-I და -II სართული	სწ-2 ჯგუფი *(დ.დ.34 თითოეულ სართულზე)*	2	2	1.20	1.20	-	-	0.82	0.90
I სართული	სვ ჯგუფი *(დ.დ.109 და დ.დ. 111)*	2 (თითოეული ფართიდან)	2 (თითოეული ფართიდან)	-	-	-	-	0.82	0.90
II და III სართული	სქ ჯგუფი *(დ.დ.116)*	2	2	1.20	1.20	-	1.60	0.82	0.90
III-XI სართული	სც-2 ჯგუფი *(დ.დ. 29 თითოეულ სართულზე)*	2	2	1.20	1.20	1.20	1.60	0.82	0.90

წყალსადენი სისტემის ფიქსირებული მოწყობილობების რაოდენობა ცხრილი 1602.1-ის მიხედვით											
სართულები	საცხოვრებელი ერთეულები	ფიქსირებული მოწყობილობები									
		უნიტაზი		ტუალეტის ხელსაბანები		აბაზანა/შხაპი		სასმელი წყლის აპარატი		სამომსახურებო ნიჟარა	
		ოპერირებადი	ფიქსირებული	ოპერირებადი	ფიქსირებული	ოპერირებადი	ფიქსირებული	ოპერირებადი	ფიქსირებული	ოპერირებადი	ფიქსირებული
-I და I სართულები	(სწ-2 ჯგუფი)	ვინაიდან ავტოსადგომებს არ ემსახურებიან მეთვალყურეები, აღნიშნული სივრცეებისთვის არ არის გათვალისწინებული ცალკე წყალსადენი სისტემები, თანახმად 1602.3 პუნქტის გამონაკლისისა									
I სართული	(სვ ჯგუფი, თითოეული ფართი)	1 ქ/კ - შშმპ	1 ქ/კ - შშმპ	1	1	-	-	1	1	1	1
II და III სართული	(სქ ჯგუფი)	1 ქ/კ - შშმპ	1 ქ/კ - შშმპ	1	1	-	-	1	1	1	1

წყალსადენი სისტემის ფიქსირებული მოწყობილობების რაოდენობა-საცხოვრებელი ჯგუფი სც-2 ქვეჯგუფი ცხრილი 1602.1-ის მიხედვით											
სართულები	საცხოვრებელი ერთეულები	ფიქსირებული მოწყობილობები									
		უნიტაზი (ერთ საცხოვრებელ ერთეულზე)		ტუალეტის ხელსაბანები (ერთ საცხოვრებელ ერთეულზე)		აბაზანა/შხაპი (ერთ საცხოვრებელ ერთეულზე)		სამზარეულოს ნიჟარა (ერთ საცხოვრებელ ერთეულზე)		ავტომატური სარეცხი მანქანის მისაერთებელი	
		ჩათვლით	წინმსწრები გათვლის	ჩათვლით	წინმსწრები გათვლის	ჩათვლით	წინმსწრები გათვლის	ჩათვლით	წინმსწრები გათვლის	ჩათვლით	წინმსწრები გათვლის
II-VII სართული	(სც-2 ჯგუფი საცხოვრებელი ერთეულები)	1	1	1	1	1	1	1	1	1 ავტომატური სარეცხი მანქანის მისაერთებელი ყოველ 20 საცხოვრებელ ერთეულზე	1 (ბინაზე)

-2 სართულის გეგმა -6 100 ნიშნულზე

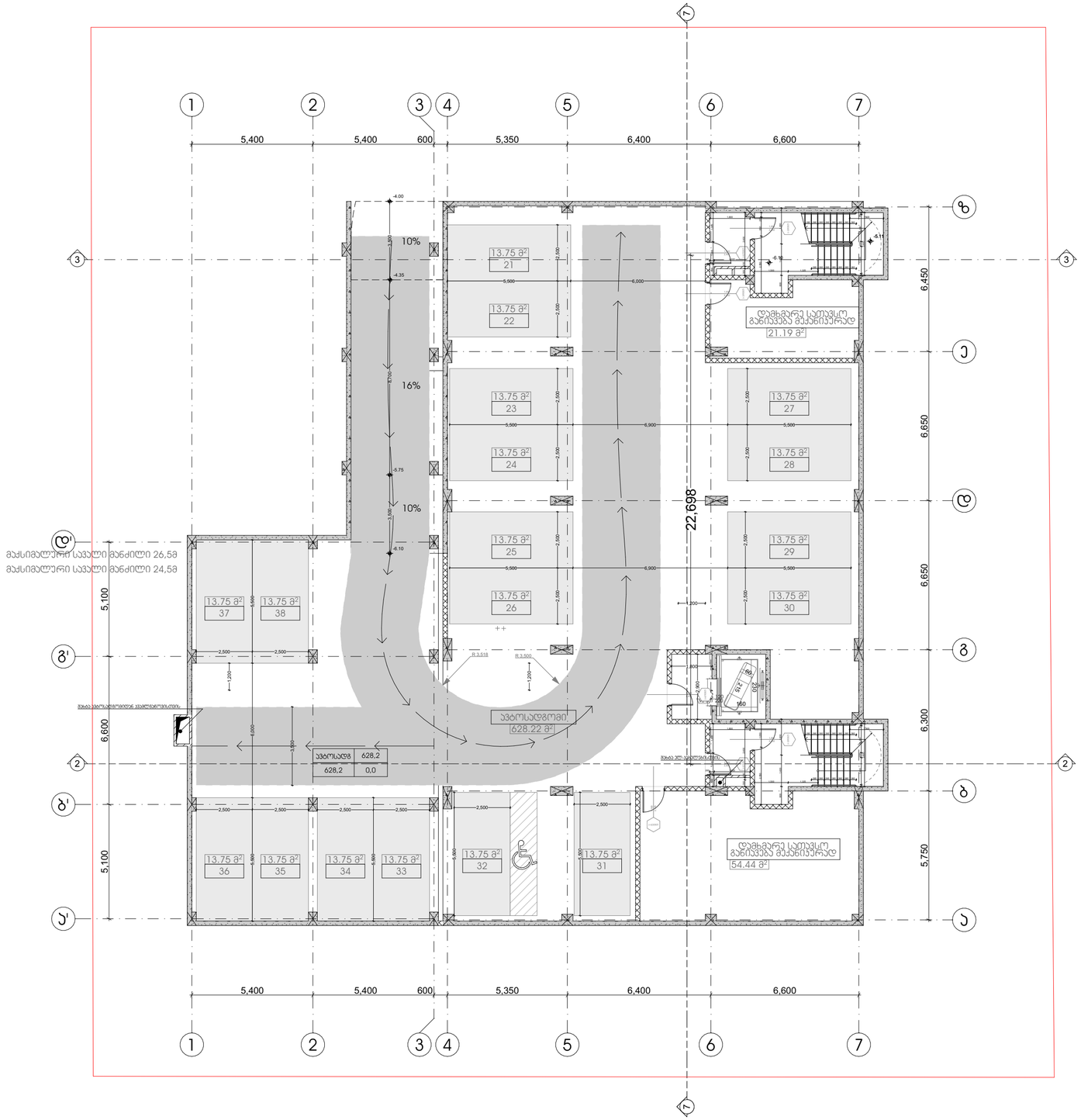

პროექტის სახელწოდება

მრავალფუნქციური კომპლექსი დიდ დიღომში

სტადია	პროექტის შეთანხმება
თარიღი	20.04.2020

პირობითი აღნიშვნები

ჭრილის ხაზი

იატაკის საკორექტო ნიშნული

+36.00 11 სართული

სართულიანობა

საკადასტრო საზღვარი

ტექნიკურ ეკონომიკური მონაცემები

განაშენიანების ფართობი 806 კვ.მ
პირის უჯრედი - 44,6 კვ.მ
პარკინგი - 628,2 კვ.მ
დამხმარე - 75,6

შენიშვნები

ობიექტის მისამართი

ქ. თბილისი, დიღომი
(ს.კ №01.72.14.014.434)

დამკვეთი

ზაზა იჩქიტიძე

პრ. ავტორი / შემსრულებელი	გიორგი	ვარდოსანიძე
	გიორგი	ცუცქირიძე

ფორმატი	მასშტაბი	ჯოდი	გვერდი
A3	1:150		1

-1 სართულის გეგმა -3 300 ნიშნულზე

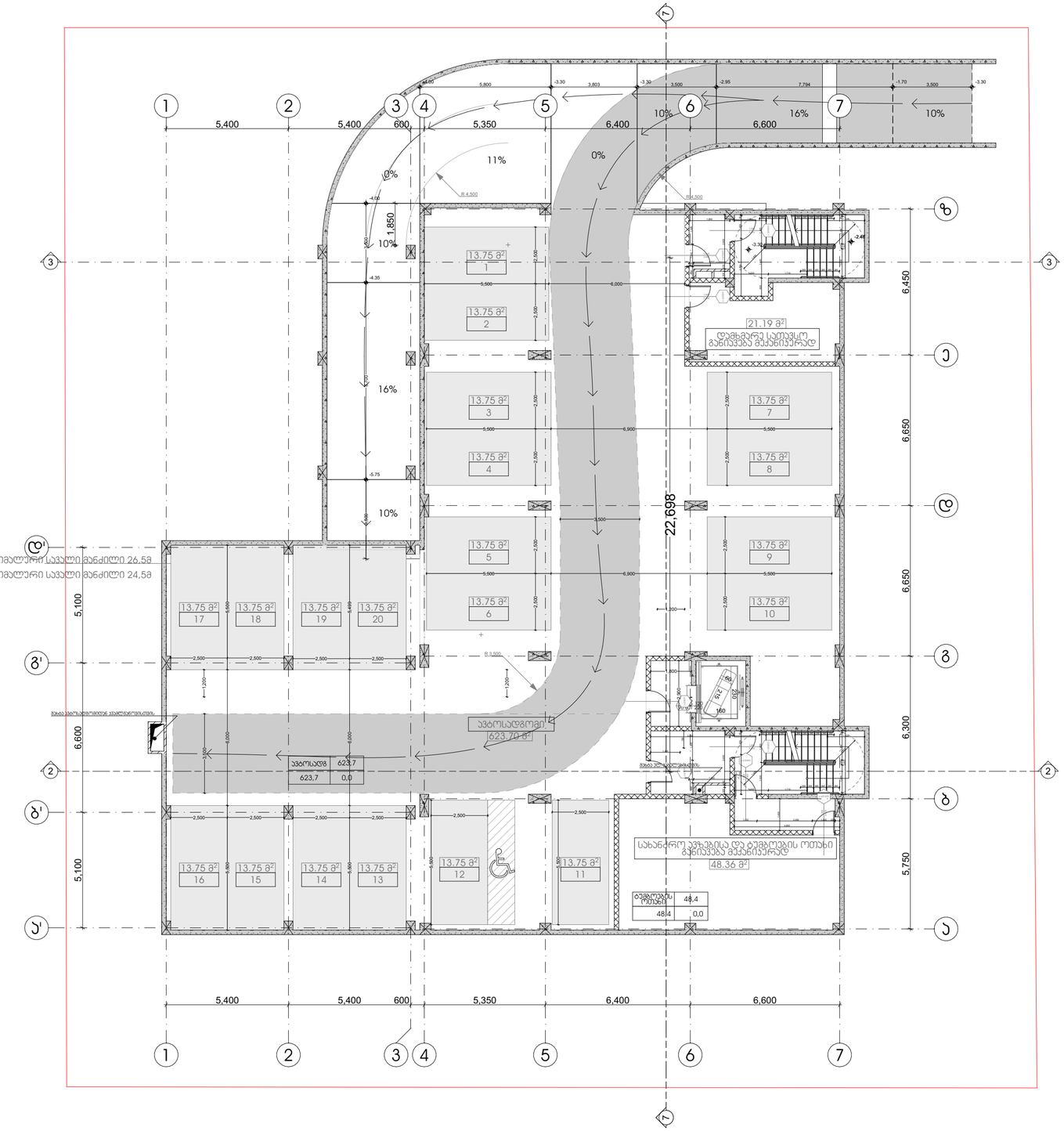

პროექტის სახელწოდება

მრავალფუნქციური კომპლექსი დიდ დიღომში

სტადია	პროექტის შეთანხმება
თარიღი	20.04.2020

ჰორიზონტი აღნიშვნები

ჭრილის ხაზი

იატაკის საკორექტო ნიშნული

+36.00
11 სართული

სართულიანობა

საკადასტრო საზღვარი

ტექნიკურ ეკონომიკური მონაცემები

განაშენიანების ფართობი 806 კვ.მ
ბინის უძრავი - 56 კვ.მ
ავტოსადგომი - 623,7 კვ.მ
დამხმარე - 21,2
სახანძრო ტუმბოებისა და აუზების ოთახი- 48,4

შენიშვნები

ობიექტის მისამართი

ქ. თბილისი, დიდოგი
(ს.კ №01.72.14.014.434)

დამკვეთი

ზაზა იჩქიტიძე

ჰრ. ავტორი / შემსრულებელი	გიორგი	ვარდოსანიძე
	გიორგი	ცუცქირიძე

ფორმატი	მასშტაბი	ჯოდი	გვერდი
A3	1:150		2

0 სართულის გეგმა 0.00 (+444,0) ნიშნულზე

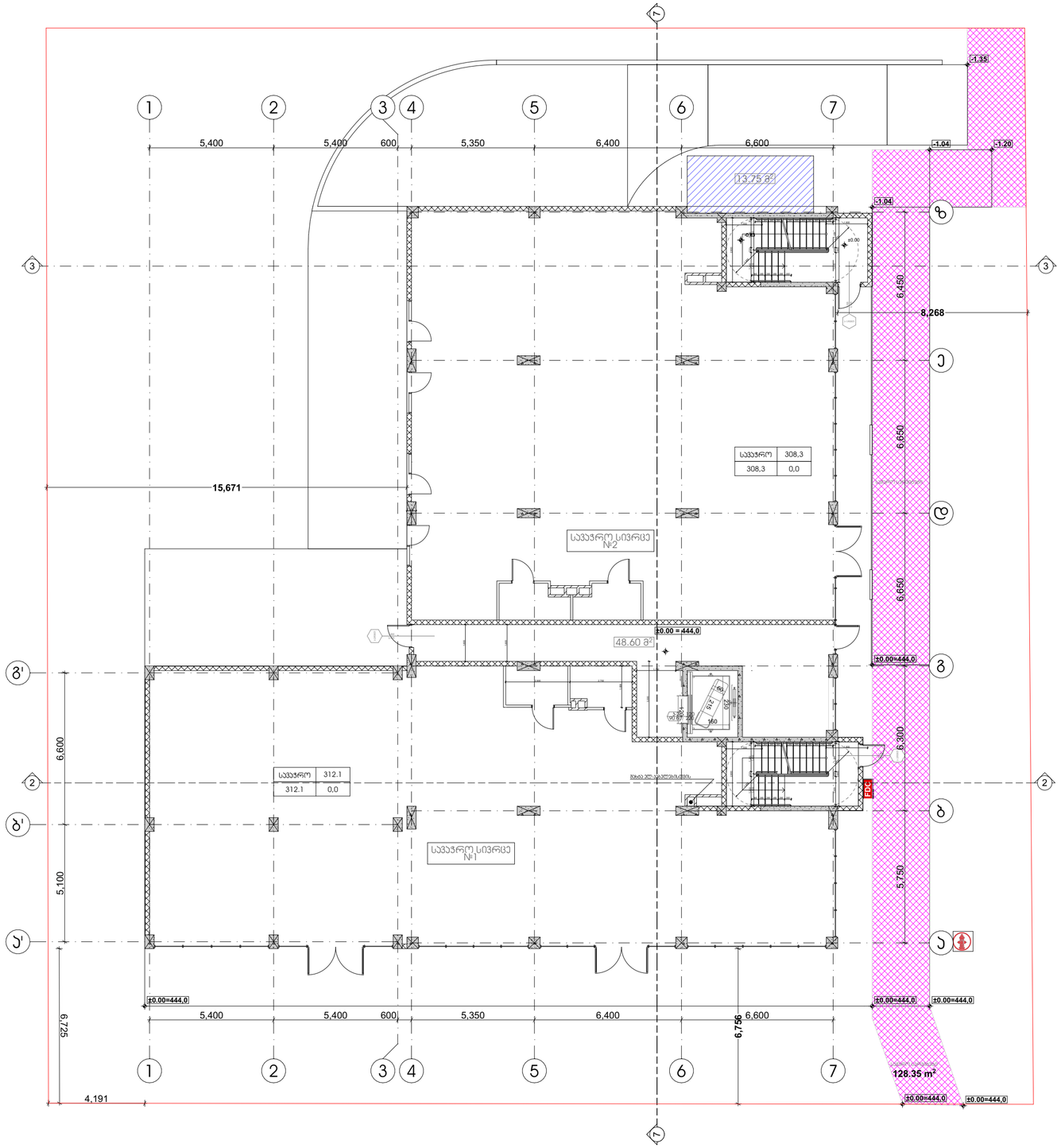
1
2
3
4
5
6
7
5,400
5,400
600
5,350
6,400
6,600
-1.35
-1.04
-1.20
-1.04
13.75 მ²
6,450
8,268
6,650
15,671
სველი წერტილები
სველი წერტილები
სველი წერტილები

1 სართულის გეგმა +4 950 ნიშნულზე

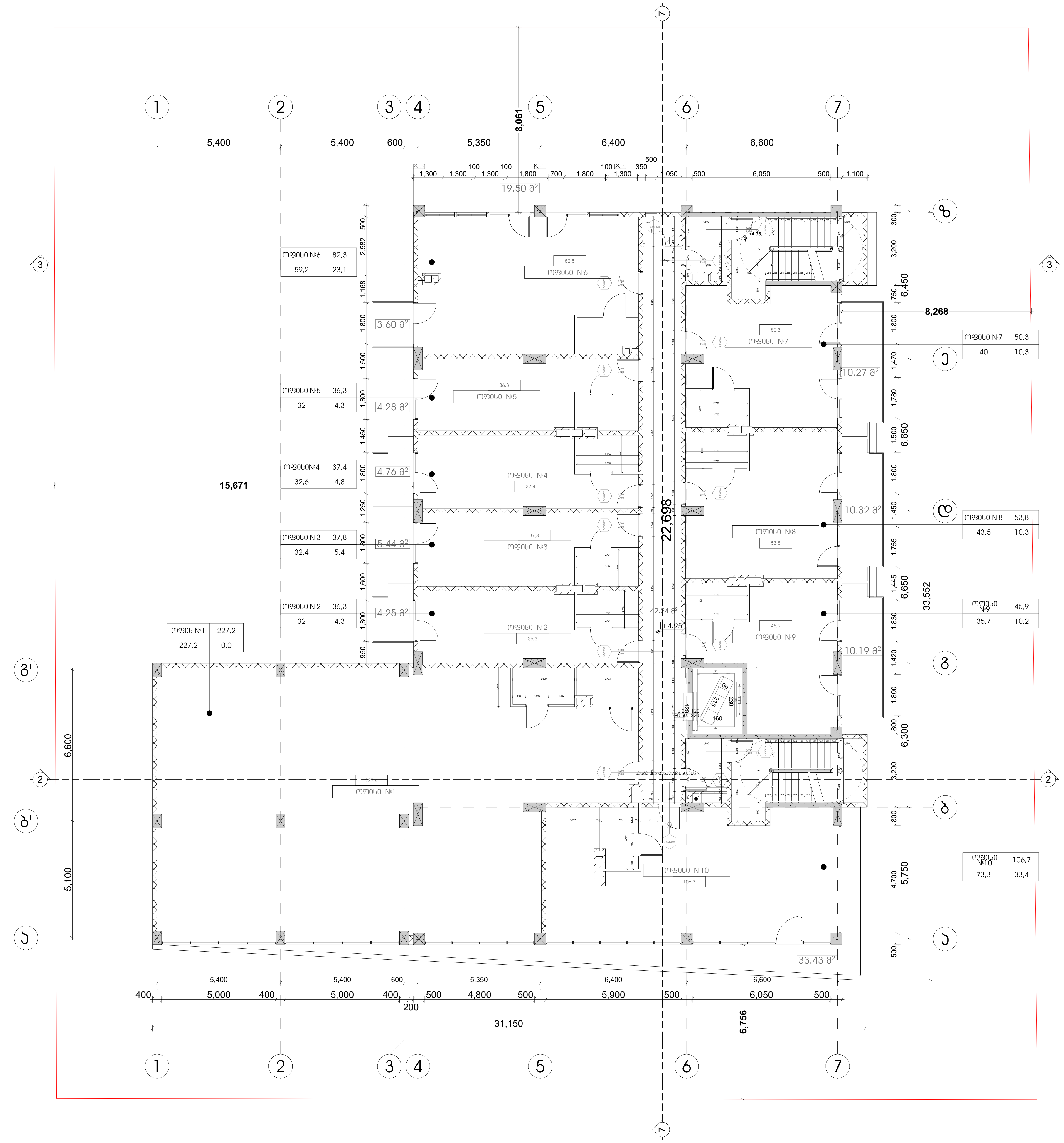

პროექტის სახელწოდება
მრავალფუნქციური კომპლექსი დიდ დიღომში

სტადია	პროექტის შეთანხმება
თარიღი	20.04.2020

პირობითი აღნიშვნები

1 — ჭრილის ხაზი
+36,00 — იატაკის საპროექტო ნიშნული
11 სართული — სართულიანობა
საკადასტრო საზღვარი

ტექნიკურ ეკონომიკური მონაცემები
განაშენიანების ფართობი 844 (100% კომერციული)
კიბის უჯრედი - 44,6 კვ.მ
დერეფანი- 41,8 კვ.მ
საოფისე - 607,8 კვ.მ
საზაფხულო- 106,1
კ-2=747,5

შენიშვნები

ობიექტის მისამართი
ქ. თბილისი, დიღომი
(ს.კ №01.72.14.014.434)

დამკვეთი
ზაზა იჩქიტიძე

პრ. ავტორი / შემსრულებელი	გიორგი	ვარდოსანიძე
	გიორგი	ცუცქირიძე

ფორმატი	მასშტაბი	კოდი	გვერდი
A3	1:150		4

2 სართულის გეგმა +8 250 ნიშნულზე

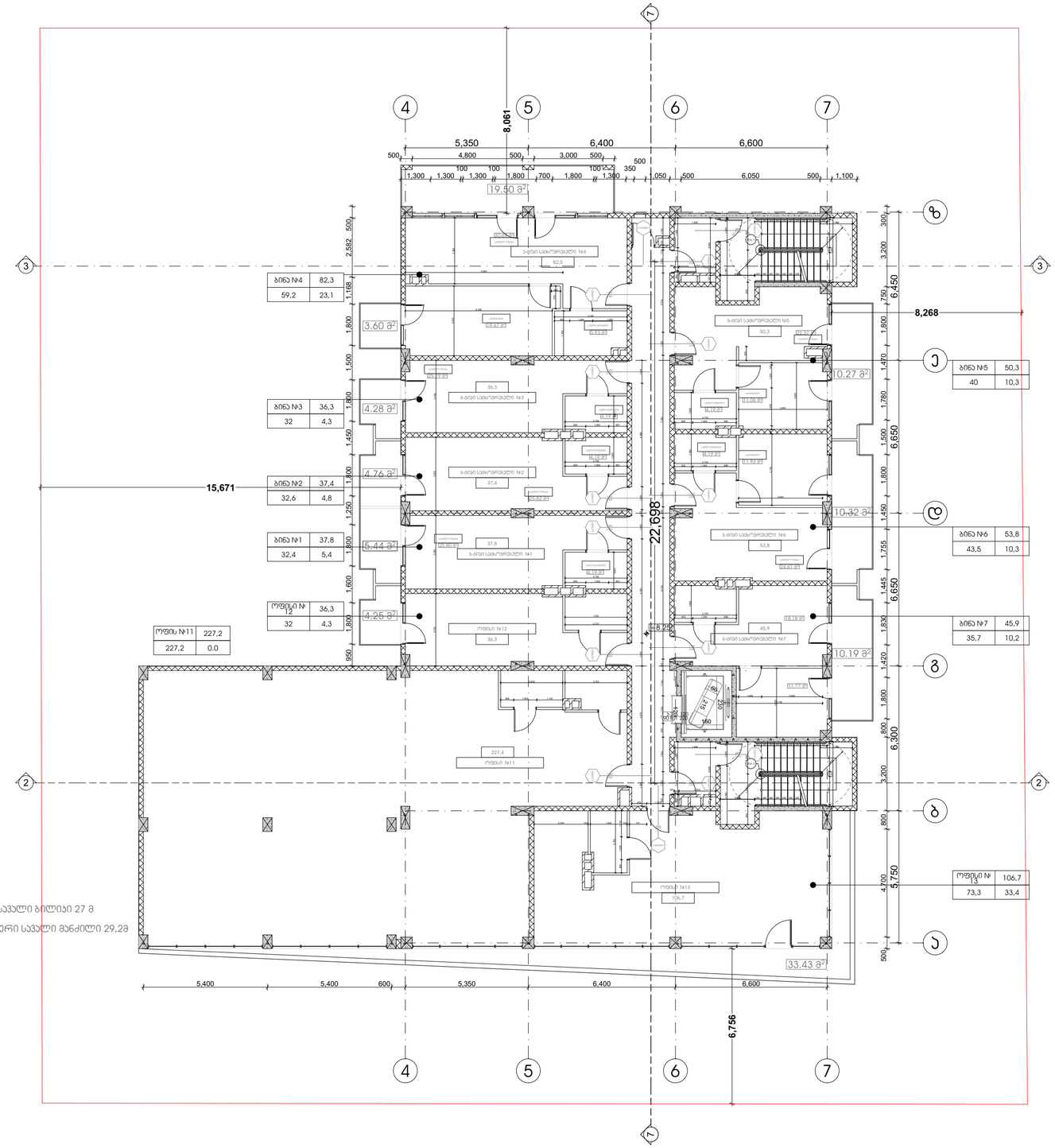

საერთო საჯალი ბილიკი 27 მ

მაქსიმალური საჯალი მანძილი 29,2მ

პროექტის სახელწოდება

მრავალფუნქციური კომპლექსი დიდ დიღომში

სტადია	პროექტის შეთანხმება
თარიღი	20.04.2020

პირობითი აღნიშვნები

ჭრილის ხაზი

იატაკის საკორექტო ნიშნული

+36.00 11 სართული

სართულიანობა

საკადასტრო საზღვარი

ტექნიკურ ეკონომიკური მონაცემები

განაშენიანების ფართობი 844

(45,7% პომერციული, 54,3% საცხოვრებელი)

ბიბის უძრედი - 44,6 კვ.მ

დერეფანი- 41,8 კვ.მ

საოფისე - 332,5 კვ.მ

საცხოვრებელი- 275,4

საზაფხულო- 106,1

კ-2=747,5

შენიშვნები

ობიექტის მისამართი

ქ. თბილისი, დიღომი
(ს.კ №01.72.14.014.434)

დამკვეთი

ზაზა იჩქიტიძე

ჰარ. ავტორი / შემსრულებელი	გიორგი	ვარდოსანიძე
	გიორგი	ცუცქირიძე

ფორმატი	მასშტაბი	კოდი	გვერდი
A3	1:150		5

3 სართულის გეგმა +11 550 ნიშნულზე

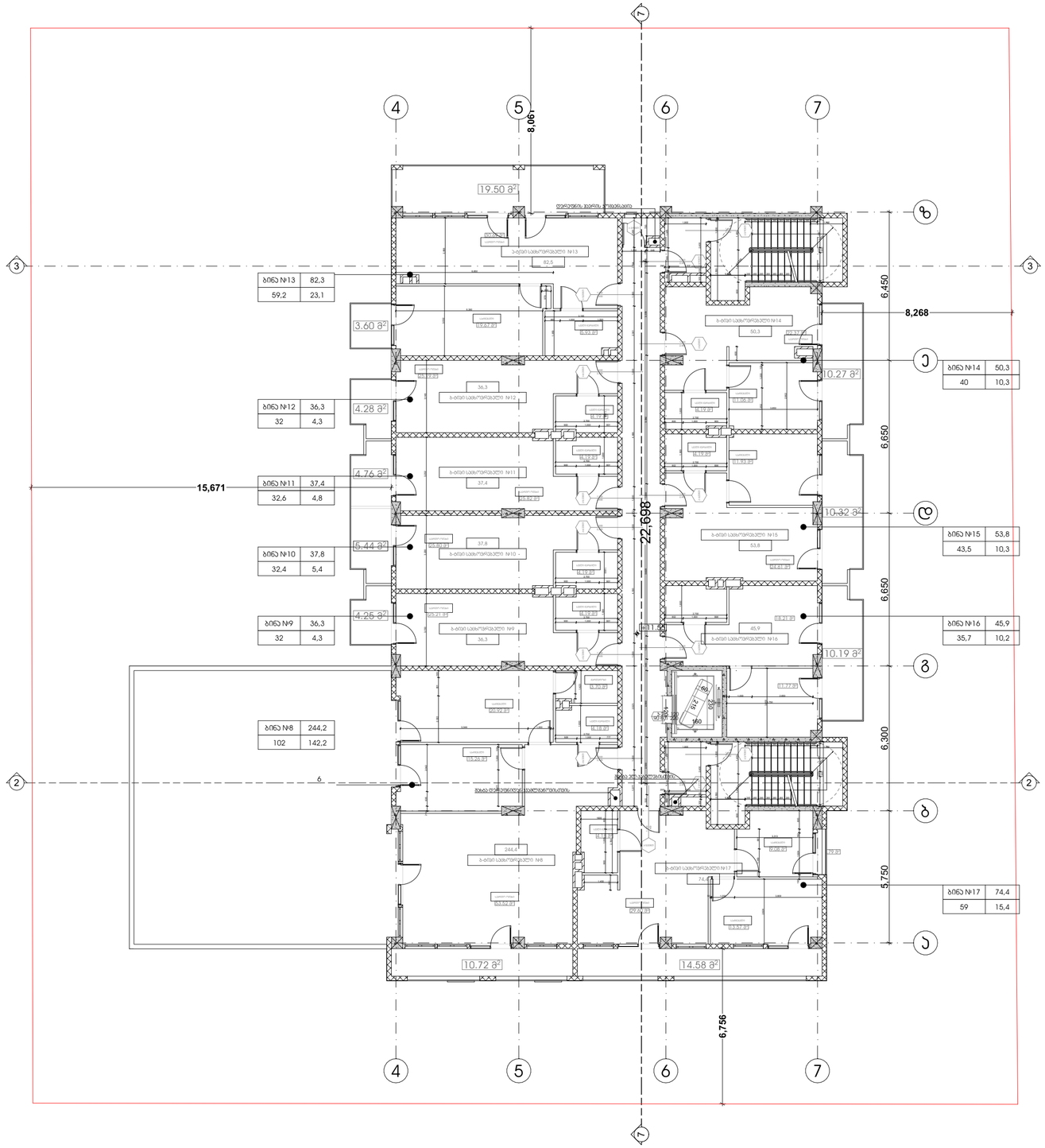

პროექტის სახელწოდება
მრავალფუნქციური კომპლექსი დიდ დიღომში

სტადია	პროექტის შეთანხმება
თარიღი	20.04.2020

პირობითი აღნიშვნები

1	ჭრილის ხაზი
+36.00 11 სართული	იატაკის საკორექტო ნიშნული
	სართულიანობა
	საკადასტრო საზღვარი

ტექნიკურ ეკონომიკური მონაცემები

განაშენიანების ფარდობა 832 (100% საცხოვრებელი)
ბინის უძრავი - 44,6 კვ.მ
დერეფანი- 41,8 კვ.მ
საცხოვრებელი - 468,4 კვ.მ
საზაფხულო- 230,3
კ-2=616,7

შენიშვნები

ობიექტის მისამართი

ქ. თბილისი, დიღომი
(ს.კ №01.72.14.014.434)

დამკვეთი

ზაზა იჩქიტიძე

პრ. ავტორი / შემსრულებელი	გიორგი	ვარდოსანიძე
	გიორგი	ცუცქირიძე

ფორმატი	მასშტაბი	ჯოდი	გვერდი
A3	1:150		6

4 სართულის გეგმა +14 850 ნიშნულზე

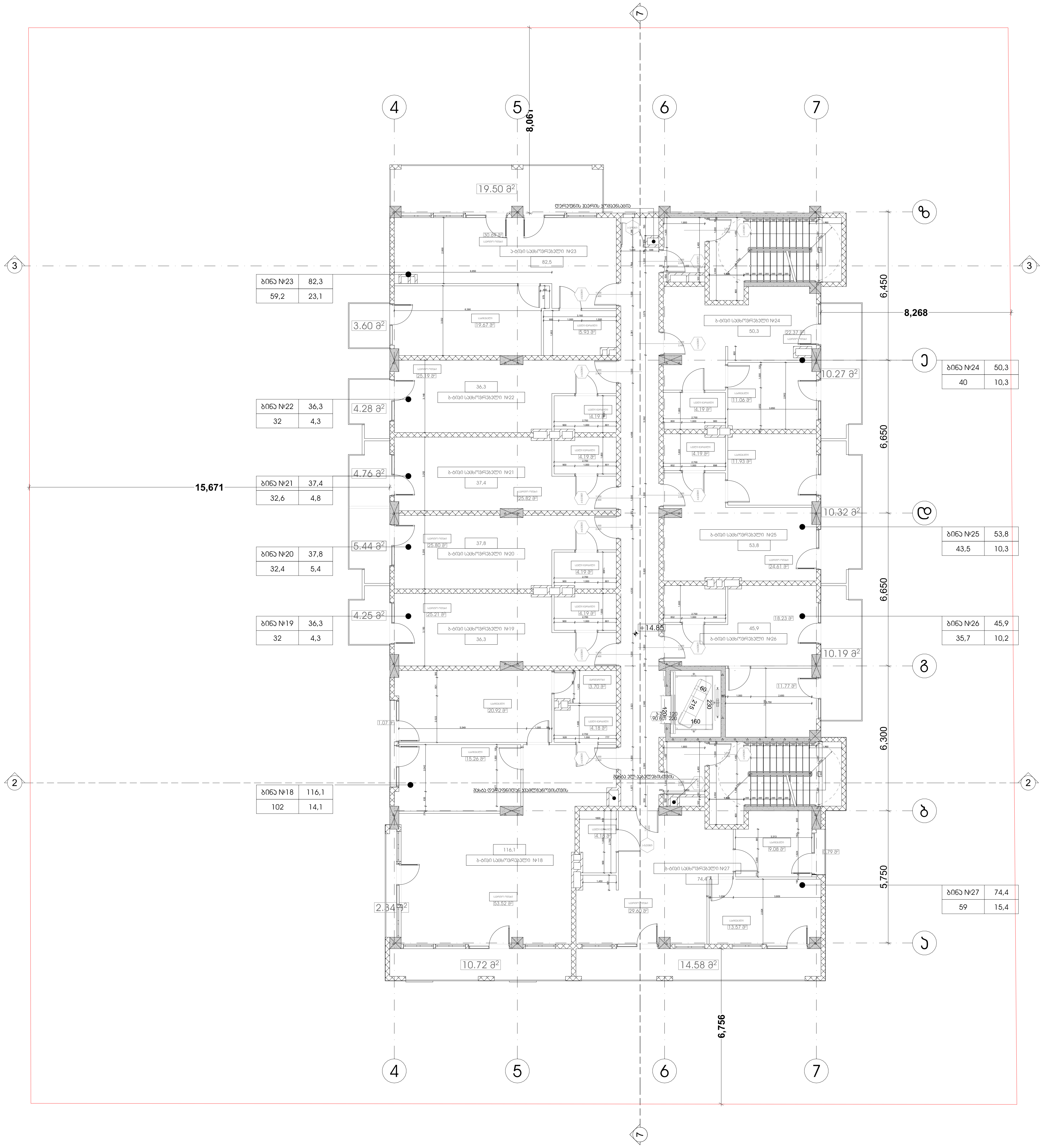

პროექტის სახელწოდება
მრავალფუნქციური კომპლექსი დიდ დიღომში

სტადია	პროექტის შეთანხმება
თარიღი	20.04.2020

პირობითი აღნიშვნები

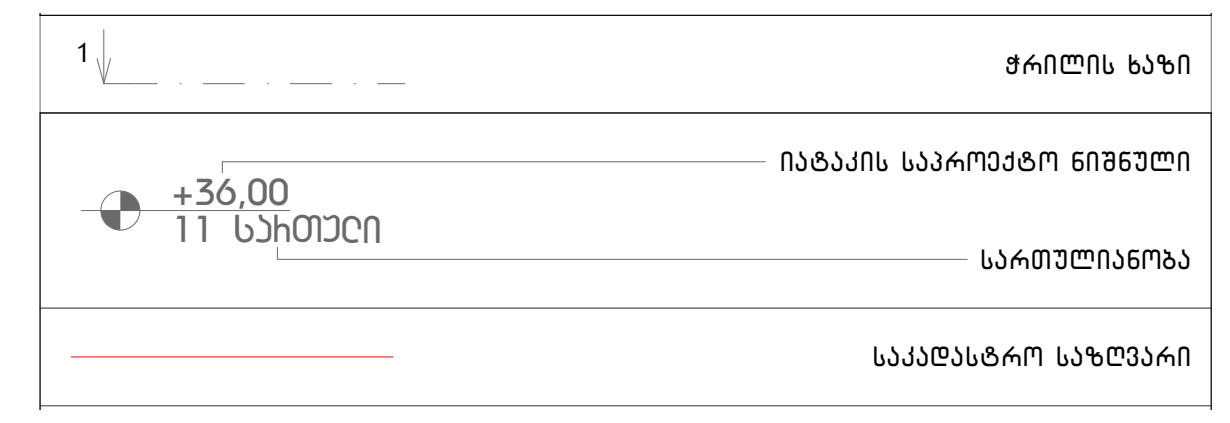

ტექნიკურ ეკონომიკური მონაცემები

განაშენიანების ფართობი 697კვ.მ (100% საცხოვრებელი)
კიბის უჯრედი - 44,6 კვ.მ
დერეფანი- 41,8 კვ.მ
საცხოვრებელი - 468,4 კვ.მ
საზაფხულო- 102,2
კ-2=616,7

შენიშვნები

ობიექტის მისამართი

ქ. თბილისი, დიღომი
(ს.კ №01.72.14.014.434)

დამკვეთი

ზაზა იჩქიტიძე

პრ. ავტორი / შემსრულებელი	გიორგი	ვარდოსანიძე
	გიორგი	ცუცქირიძე

ფორმატი	მასშტაბი	კოდი	გვერდი
A3	1:150		7

5 სართულის გეგმა +18 150 ნიშნულზე

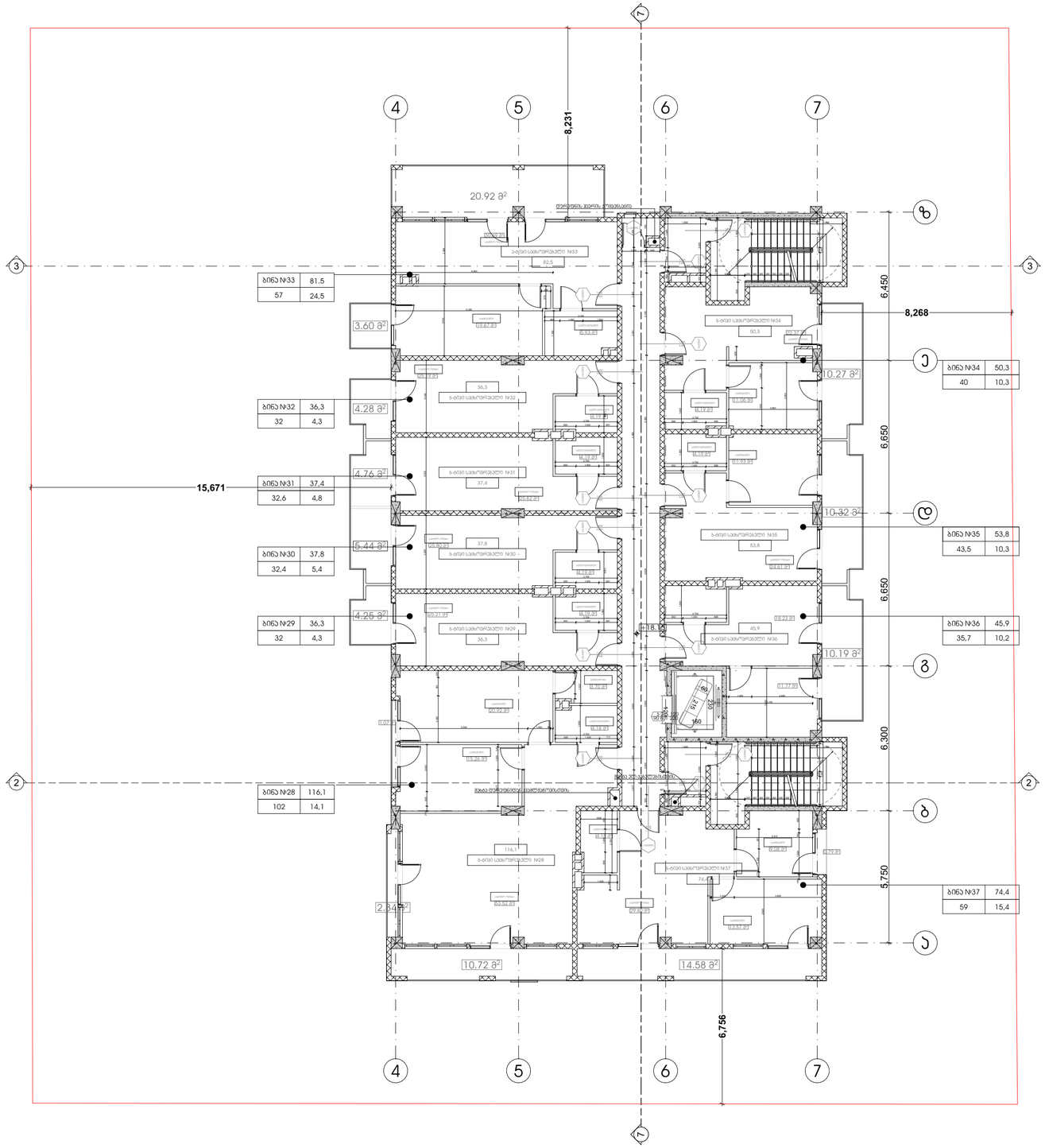

პროექტის სახელწოდება

მრავალფუნქციური კომპლექსი დიდ დიღომში

სტადია	პროექტის შეთანხმება
თარიღი	20.04.2020

პირობითი აღნიშვნები

ჭრილის ხაზი

+36.00 11 სართული — იატაკის საკორექტო ნიშნული

სართულიანობა

საკადასტრო საზღვარი

ტექნიკურ ეკონომიკური მონაცემები

განაშენიანების ფართობი 697 (100% საცხოვრებელი)
ჯიხის უჯრედი - 44,6 კვ.მ
დერეფანი- 41,8 კვ.მ
საცხოვრებელი - 466,2 კვ.მ
სახანძრო- 103,6
ჯ-2=615,2

შენიშვნები

ობიექტის მისამართი

ქ. თბილისი, დიღომი
(ს.კ №01.72.14.014.434)

დამკვეთი

ზაზა ობჭიტიძე

პრ. ავტორი / შემსრულებელი	გიორგი	ვარდოსანიძე
	გიორგი	ცუცქირიძე

ფორმატი	მასშტაბი	კოდი	გვერდი
A3	1:150		8

6 სართულის გეგმა +21 450 ნიშნულზე

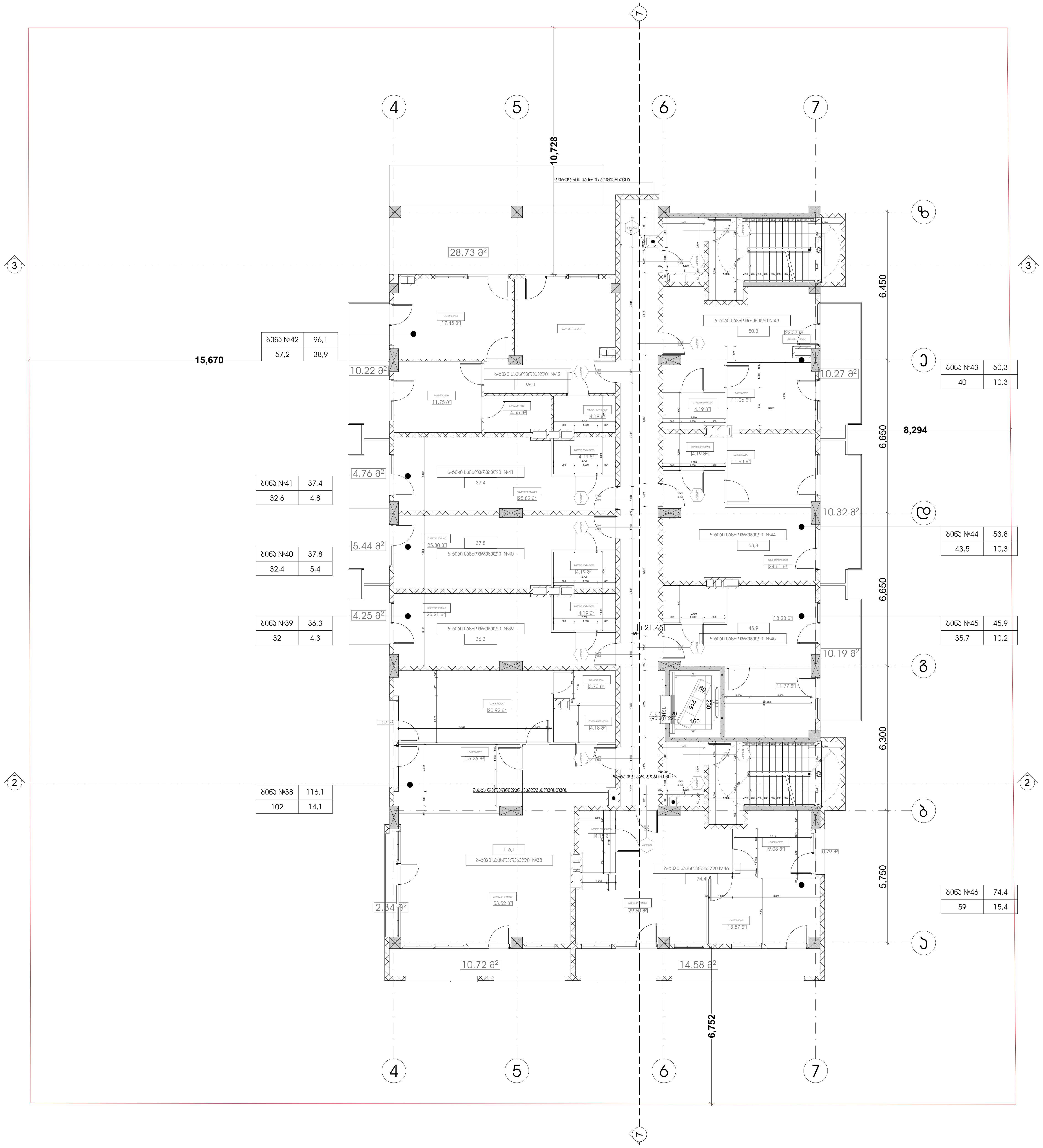

პროექტის სახელწოდება	
მრავალფუნქციური კომპლექსი დიდ დიღომში	
სტადია	პროექტის შეთანხმება
თარიღი	20.04.2020

პირობითი აღნიშვნები

ჭრილის ხაზი

იატაკის საპროექტო ნიშნული

+36,00
11 სართული

სართულიანობა

საკადასტრო საზღვარი

ტექნიკურ ეკონომიკური მონაცემები
განაშენიანების ფართობი 682 (100% საცხოვრებელი)
კიბის უჯრედი - 44,6 კვ.მ
დერეფანი- 41,8 კვ.მ
საცხოვრებელი - 434,4 კვ.მ
საზაფხულო- 113,7
კ-2=601,4

შენიშვნები

ობიექტის მისამართი

ქ. თბილისი, დიღომი
(ს.კ №01.72.14.014.434)

დამკვეთი

ზაზა იჩქიტიძე

პრ. ავტორი / შემსრულებელი	გიორგი	ჯარდოსანიძე
	გიორგი	ცუცქირიძე

ფორმატი	მასშტაბი	კოდი	ფურცელი
A3	1:150		9

7 სართულის გეგმა +24 750 ნიშნულზე

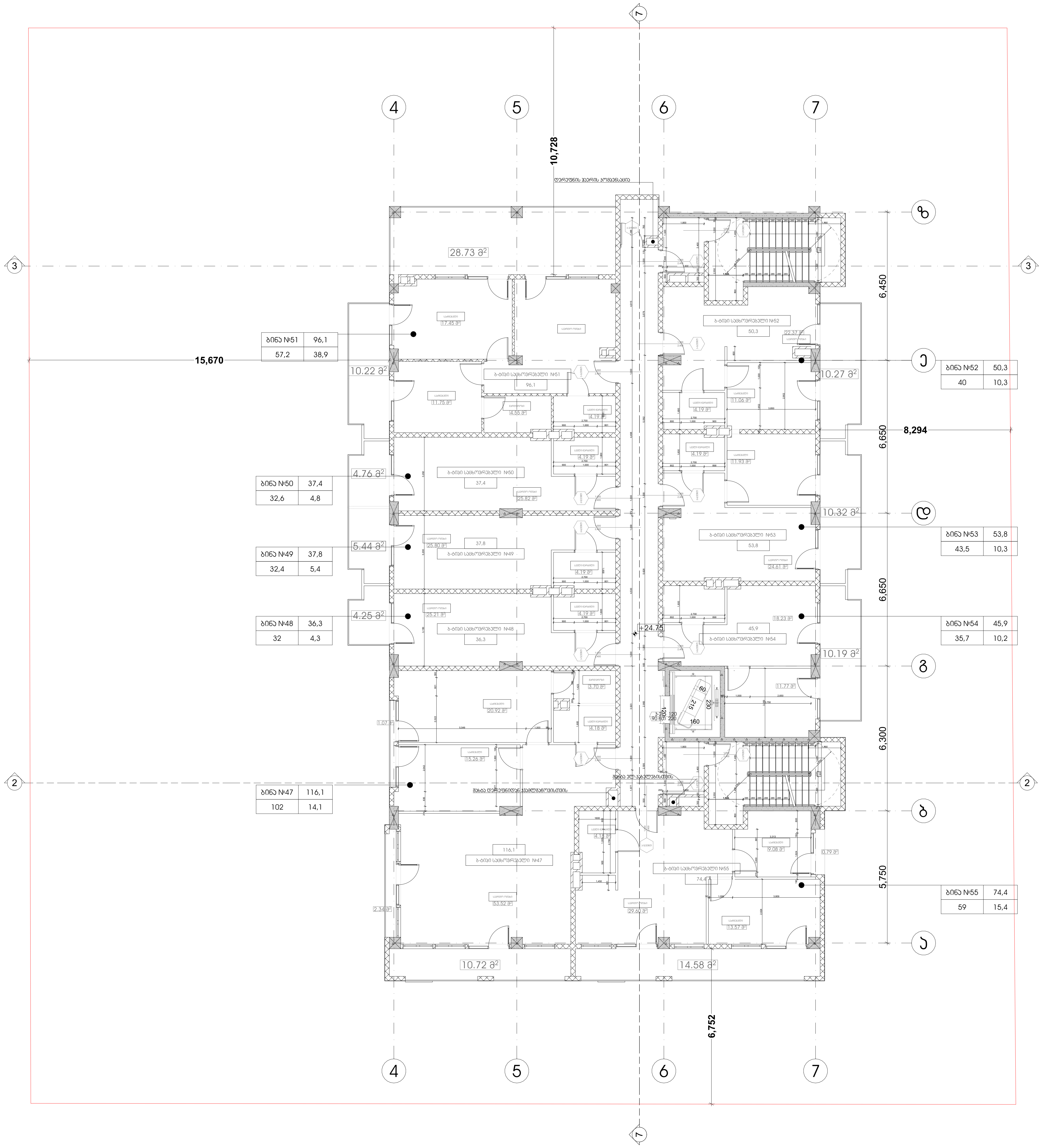

პროექტის სახელწოდება	
მრავალფუნქციური კომპლექსი დიდ დიღომში	
სტადია	პროექტის შეთანხმება
თარიღი	20.04.2020

პირობითი აღნიშვნები

1	ჭრილის ხაზი
+36,00	იატაკის საპროექტო ნიშნული
11 სართული	სართულიანობა
	საკადასტრო საზღვარი

ტექნიკურ ეკონომიკური მონაცემები
განაშენიანების ფართობი 682 (100% საცხოვრებელი)
კიბის უჯრედი - 44,6 კვ.მ
დერეფანი- 41,8 კვ.მ
საცხოვრებელი - 434,4 კვ.მ
საზაფხულო- 113,7
კ-2=601,4

შენიშვნები

ობიექტის მისამართი

ქ. თბილისი, დიღომი
(ს.კ №01.72.14.014.434)

დამკვეთი

ზაზა იჩქიტიძე

პრ. ავტორი / შემსრულებელი	გიორგი	კარდოსანიძე
	გიორგი	ცუცქირიძე

ფორმატი	მასშტაბი	კოდი	ფურცელი
A3	1:150		10

8 სართულის გეგმა +28 050 ნიშნულზე

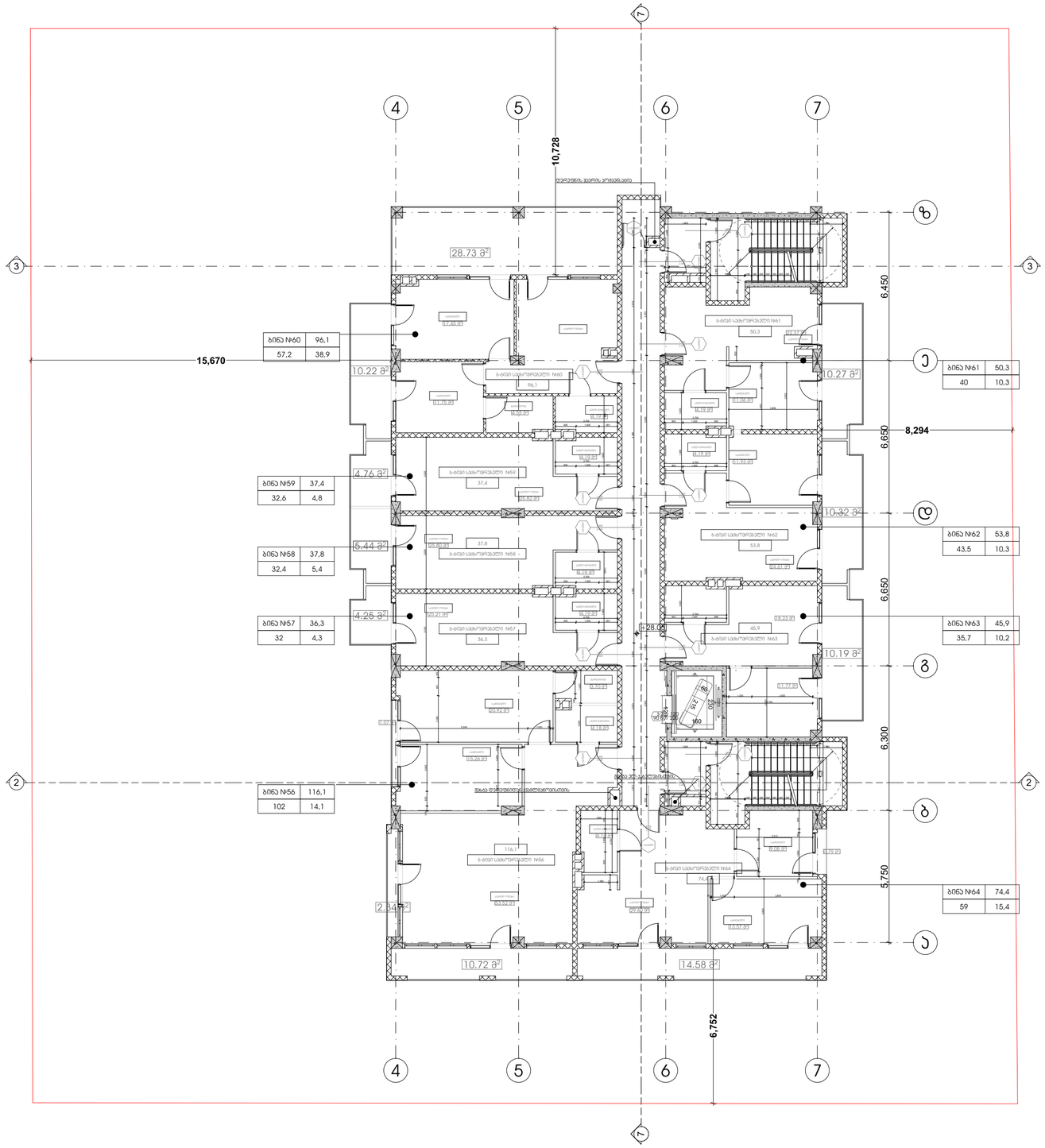

პროექტის სახელწოდება
მრავალფუნქციური კომპლექსი დიდ დიღომში

სტადია	პროექტის შეთანხმება
თარიღი	20.04.2020

პირობითი აღნიშვნები

- ჭრილის ხაზი
- იატაკის საკორექტო ნიშნული
- +36,00 11 სართული
- საძირკველი
- საკადასტრო საზღვარი

ტექნიკურ ეკონომიკური მონაცემები

განაშენიანების ფართობი 682 (100% საცხოვრებელი)
პირის უფრედი - 44,6 კვ.მ
დერეფანი- 41,8 კვ.მ
საცხოვრებელი - 434,4 კვ.მ
საზაფხულო- 113,7
ს-2=601,4

შენიშვნები

ობიექტის მისამართი

ქ. თბილისი, დიღომი
(ს.კ №01.72.14.014.434)

დამკვეთი

ზაზა ირქიტიძე

პრ. ავტორი / შემსრულებელი	გიორგი	ვარდოსანიძე
	გიორგი	ცუცქირიძე

ფორმატი	მასშტაბი	კოდი	გვერდი
A3	1:150		11

9 სართულის გეგმა +31 350 ნიშნულზე

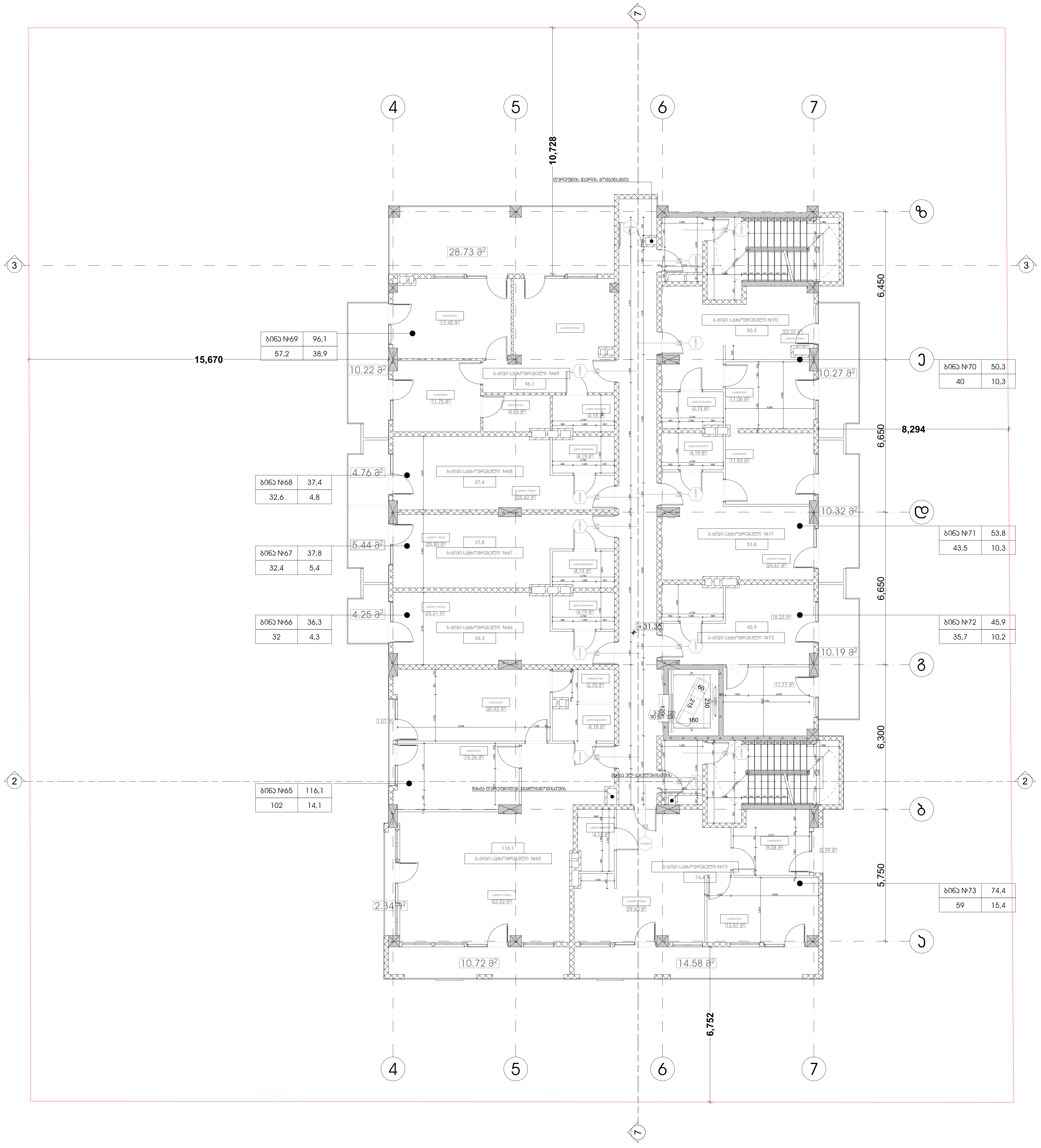

პროექტის სახელწოდება

მრავალფუნქციური კომპლექსი დიდ დიღომში

სტადია	პროექტის შეთანხმება
თარიღი	20.04.2020

პირობითი აღნიშვნები

1	ჭრილის ხაზი
+36,00 / 11 სართული	იატაკის საპროექტო ნიშნული / სართულიანობა
	საკადასტრო საზღვარი

ტექნიკურ ეკონომიკური მონაცემები

განაშენიანების ფართობი 682 (100% საცხოვრებელი)
კიბის უჯრედი - 44,6 კვ.მ
დერეფანი- 41,8 კვ.მ
საცხოვრებელი - 434,4 კვ.მ
საზაფხულო- 113,7
კ-2=601,4

შენიშვნები

ობიექტის მისამართი

ქ. თბილისი, დიღომი
(ს.კ №01.72.14.014.434)

დამკვეთი

ზაზა იჩქიტიძე

პრ. ავტორი / შემსრულებელი	გიორგი	ვარდოსანიძე
	გიორგი	ცუცქირიძე

ფორმატი	მასშტაბი	კოდი	გვერდი
A3	1:150		12

10 სართულის გეგმა +34 650 ნიშნულზე

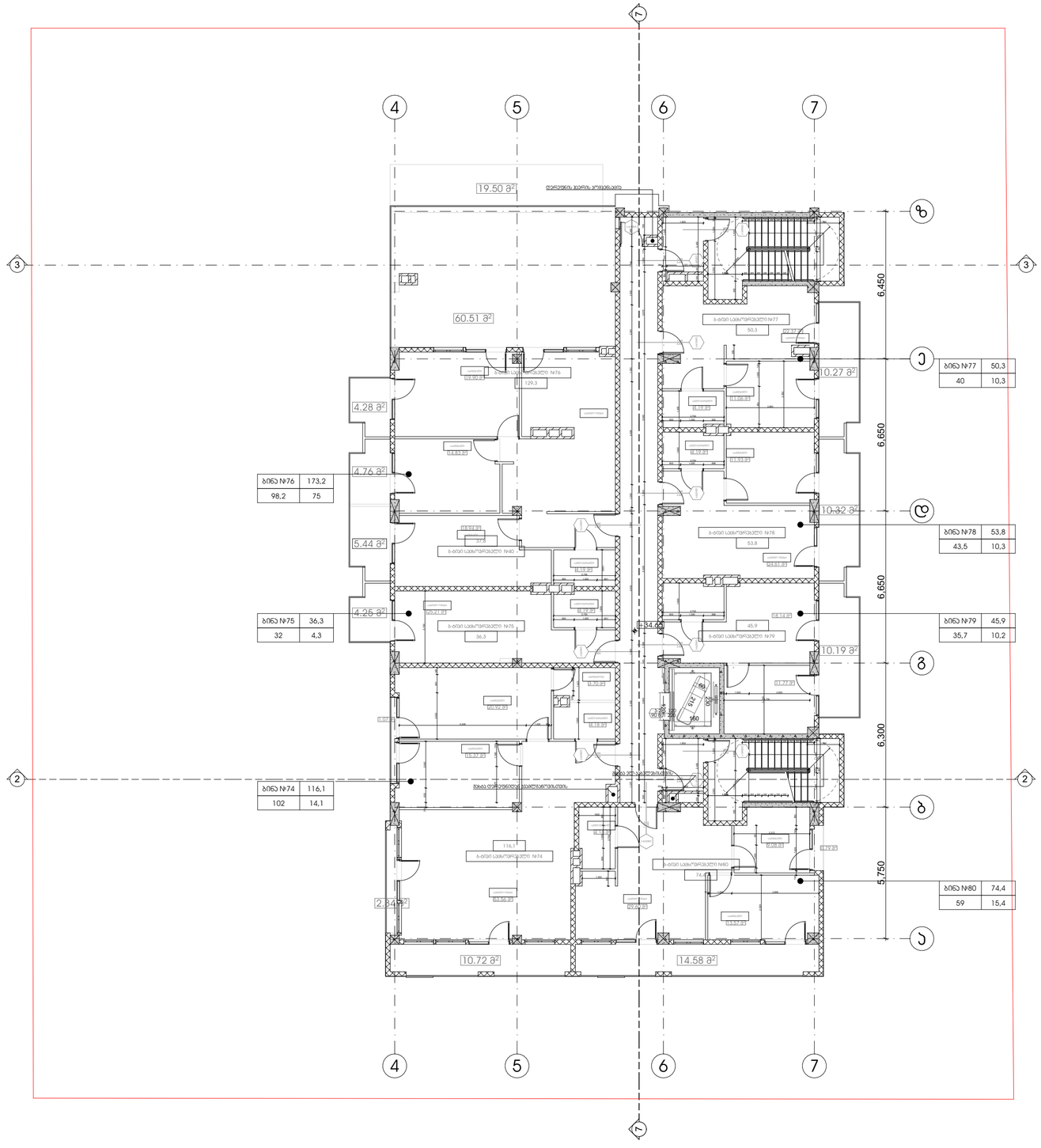

პროექტის სახელწოდება

მრავალფუნქციური კომპლექსი დიდ დიღომში

სტადია	პროექტის შეთანხმება
თარიღი	20.04.2020

პირობითი აღნიშვნები

ჭრილის ხაზი

იატაკის საკორექტო ნიშნული

+36.00 11 სართული

სართულიანობა

საკადასტრო საზღვარი

ტექნიკურ ეკონომიკური მონაცემები

განაშენიანების ფართობი 678,9 (100% საცხოვრებელი)
პირის უჯრედი - 44,6 კვ.მ
დერეფანი- 41,8 კვ.მ
საცხოვრებელი - 410,4 კვ.მ
სახაფხულო- 139,6
კ-2=601,4

შენიშვნები

ობიექტის მისამართი

ქ. თბილისი, დიღომი
(ს.კ №01.72.14.014.434)

დამკვეთი

ზაზა ირჩიტიძე

პრ. ავტორი / შემსრულებელი	გიორგი	ვარდოსანიძე
	გიორგი	ცუცქირიძე

ფორმატი	მასშტაბი	კოდი	გვერდი
A3	1:150		13

სახურავის გეგმა +37 950 ნიშნულზე

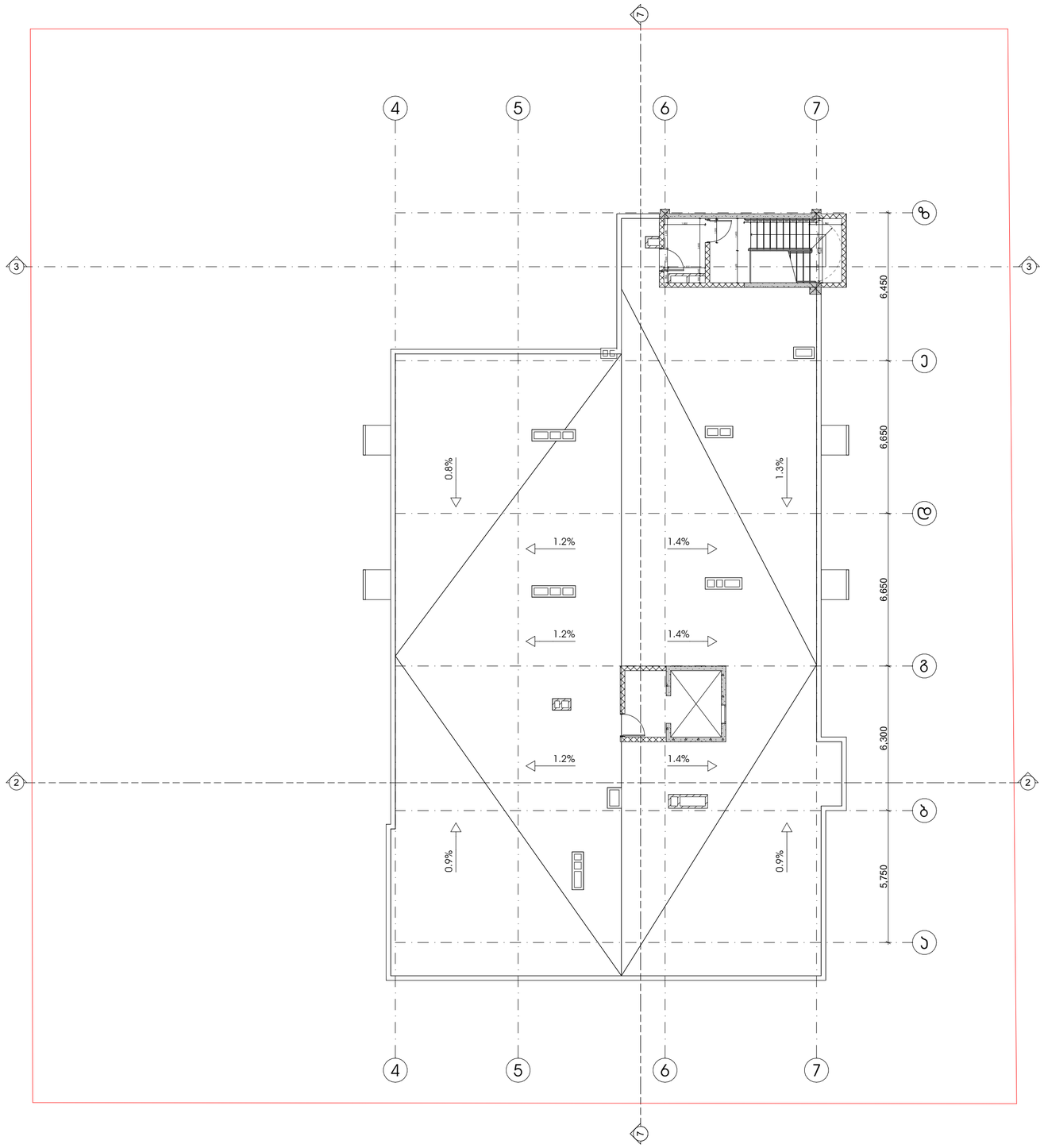

პროექტის სახელწოდება
მრავალფუნქციური კომპლექსი დიდ დიღომში

სტადია	პროექტის შეთანხმება
თარიღი	20.04.2020

პირობითი აღნიშვნები

1	ჭრილის ხაზი
+36.00 11 სართული	იატაკის საკრედიტო ნიშნული
	სართულიანობა
	საკადასტრო საზღვარი

ტექნიკურ ეკონომიკური მონაცემები
პ-2=13,2

შენიშვნები

ობიექტის მისამართი
ქ. თბილისი, დიდოგი
(ს.კ №01.72.14.014.434)

დამკვეთი
ზაზა იჩქიტიძე

პრ. ავტორი / შემსრულებელი	გიორგი	ვარდოსანიძე
	გიორგი	ცუცქირიძე

ფორმატი	მასშტაბი	კოდი	გვერდი
A3	1:150		14

სახურავის გეგმა +40 300 ნიშნულზე

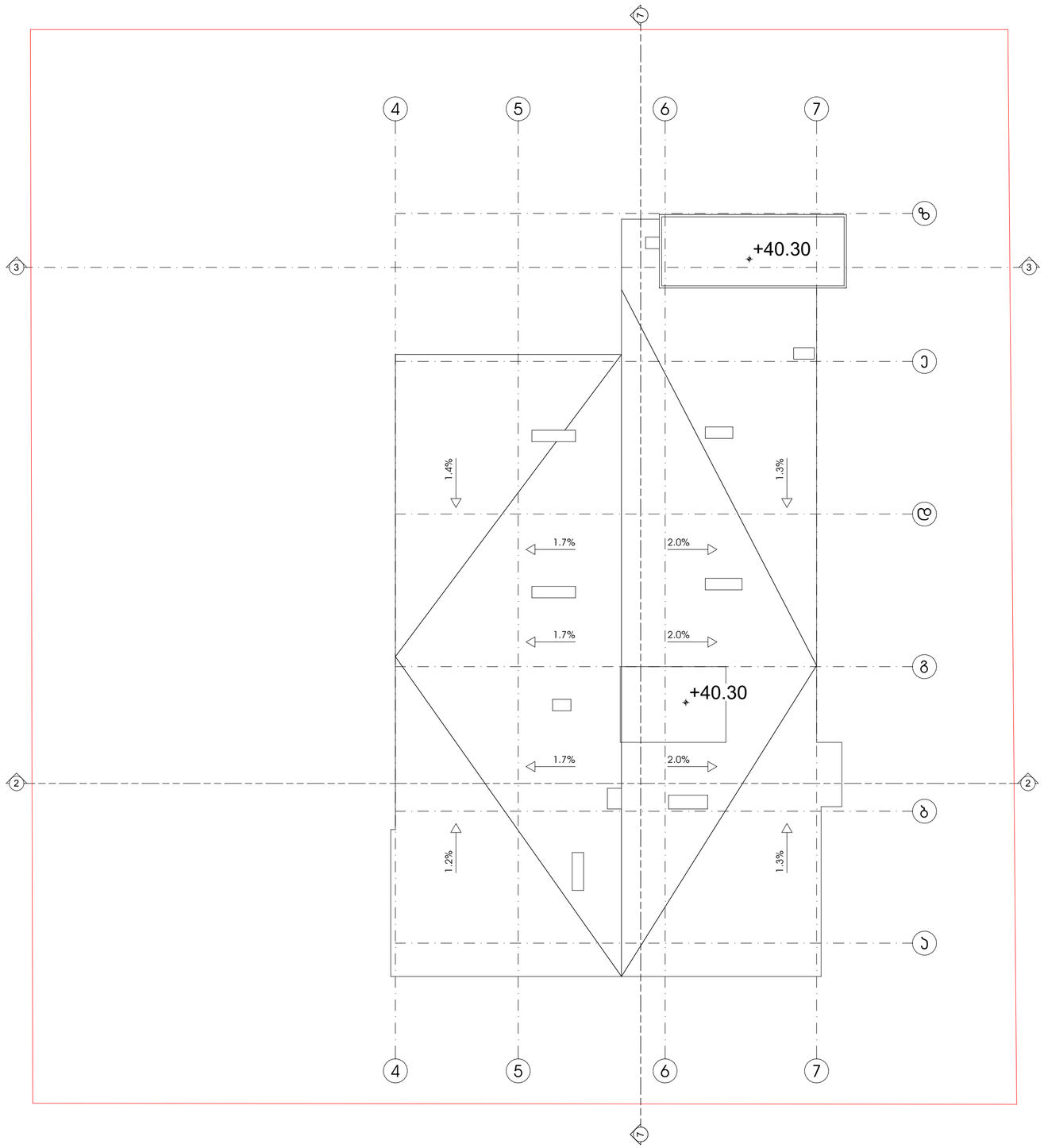

პროექტის სახელწოდება

მრავალფუნქციური კომპლექსი დიდ დიღომში

სტადია	პროექტის შეთანხმება
თარიღი	20.04.2020

პირობითი აღნიშვნები

ჭრილის ხაზი

იატაკის საკორექტო ნიშნული

+36.00 11 სართული

სართულიანობა

საკადასტრო საზღვარი

შენიშვნები

ობიექტის მისამართი

ქ. თბილისი, დიღომი (ს.კ №01.72.14.014.434)

დამკვეთი

ზაზა ირჩიტიძე

პრ. კვტორი / შემსრულებელი	გიორგი	ვარდოსანიძე
	გიორგი	ცუცქირიძე

ფორმატი	მასშტაბი	კოდი	გვერდი
A3	1:150		15

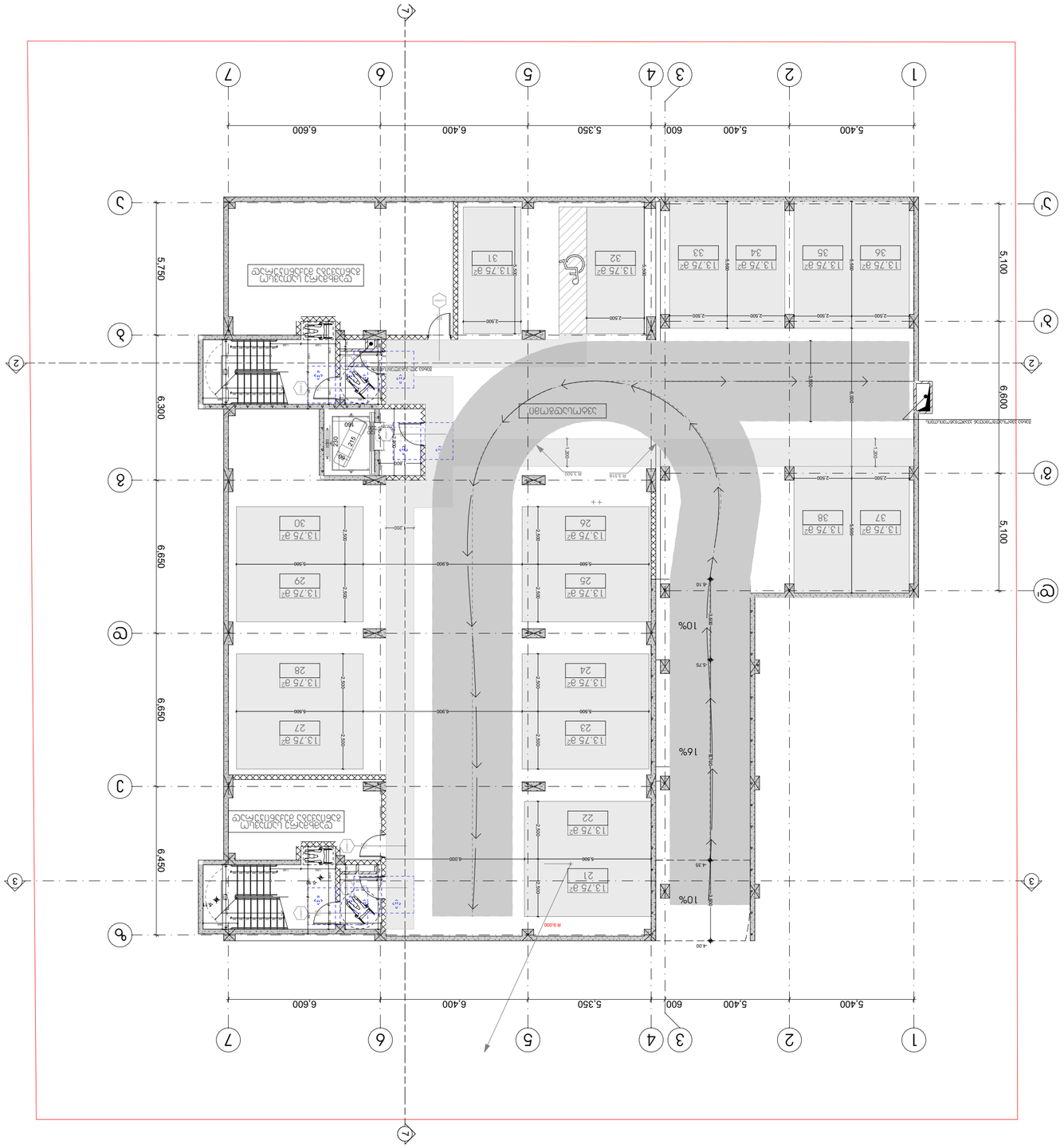
1
2
3
4
5
6
7
А
Б
В
Г
Д
Е
5,400
600
5,350
6,400
6,600
5,100
6,600
5,100
6,450
6,650
6,650
5,750
10%
16%
10%
10%
Зона маневрирования
Машиноместа для МГН
Машиноместа для МГН
Пандус
Пандус
Лестница
Лестница
Лестница

არქიტექტურული ნაწილის ცვლილებები დაზუსტებული პროექტის მიხედვით

სტადია	არქიტექტურის ცვლილებები
თარიღი	20.04.2020

ავარიული ელექტრომომარაგება

ამოსაწერი ფურცლის ზომა

ფილტრაციული ფილების სიგრძეები

ბაბილანი 1 — ბაბილანი 2



ბაბილანი 3 — ბაბილანი 4

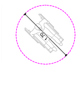

ქარის წინა მიმართულების სიგრძე

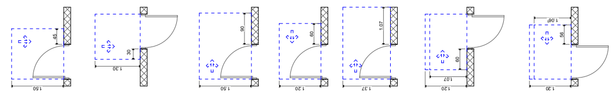

შენიშვნა:

პანდუსის ზედაპირები მოისწორება ისე, რომ ნაფიქალი და პარაპეტის.

ბანდუსის საჭიროებები, ელემენტები ბანდუსების ელემენტები, ელემენტები რამდენიმე ნაგებობისთვის და ღონისძიებები ბუნებრივად ბანდუსების მოწყობისთვის ბანდუსების მოწყობისთვის ბანდუსების მოწყობისთვის და ბანდუსების მოწყობისთვის.

ნორმატიული საკომპენსაციო სისტემების ბანდუსების ა "ბილის ეროზიული ტიპების მიხედვით ბანდუსების მოწყობისთვის ბანდუსების მოწყობისთვის.

სანიტარიის ნაგებობების ელემენტები, ნაგებობების ელემენტების ბანდუსების ბანდუსების ელემენტების ბანდუსების ბანდუსების ბანდუს

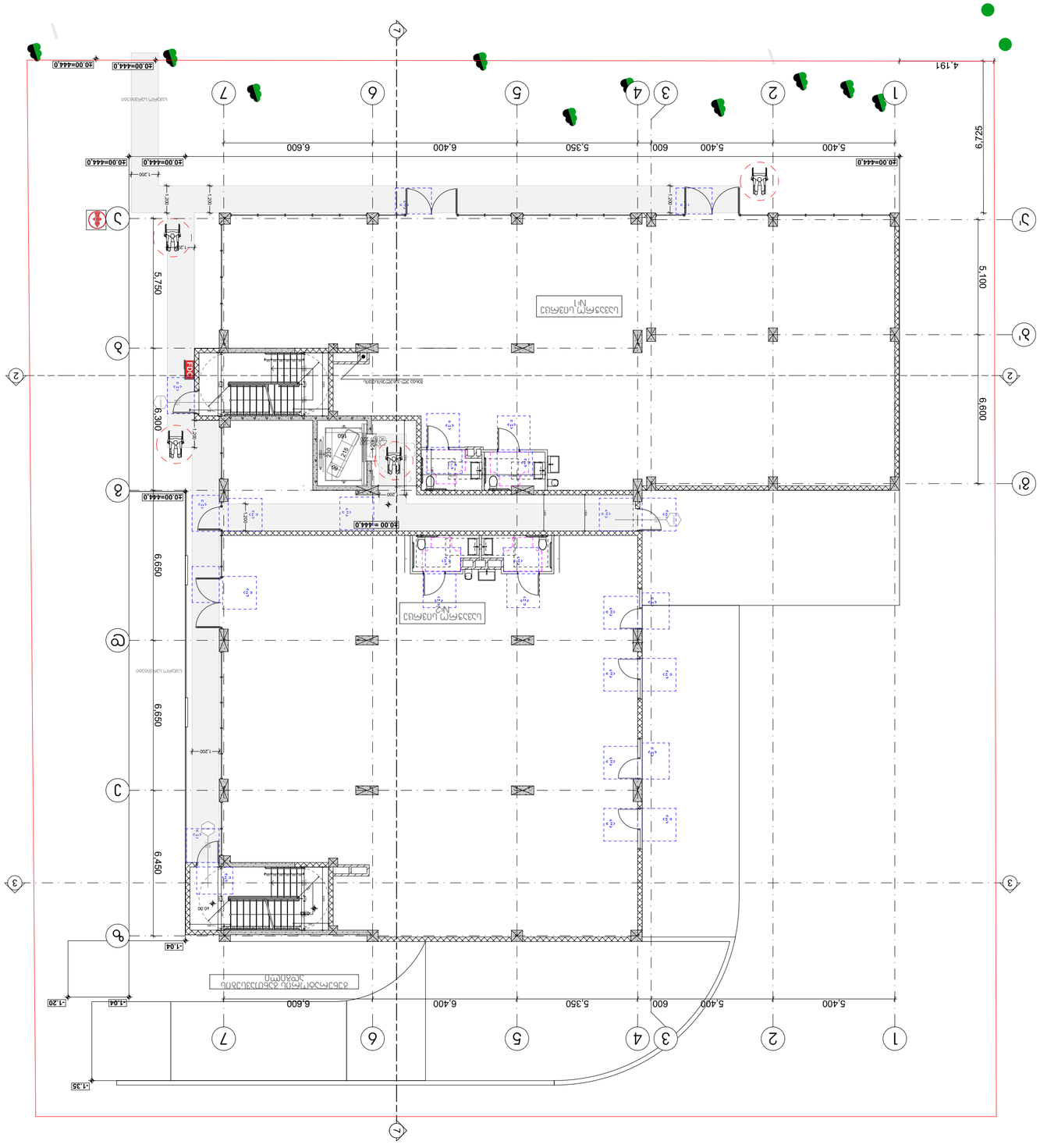
1
2
3
4
5
6
7
A
B
C
D
5.400
600
5.400
5.350
6.400
6.600
4.191
6.725
5.100
6.600
5.750
6.300
6.650
6.450
-1.04
-1.20
-1.35
FDC
חדר מדרגות N1
חדר מדרגות N2
חדר מדרגות חיצוני לשימור
חדר מדרגות חיצוני לשימור
חדר מדרגות חיצוני לשימור

პროექტის სახელწოდება

მრავალფუნქციური კომპლექსი
დიდ დიღომში

სტადია	პროექტის შეთანხმება
თარიღი	20.04.2020

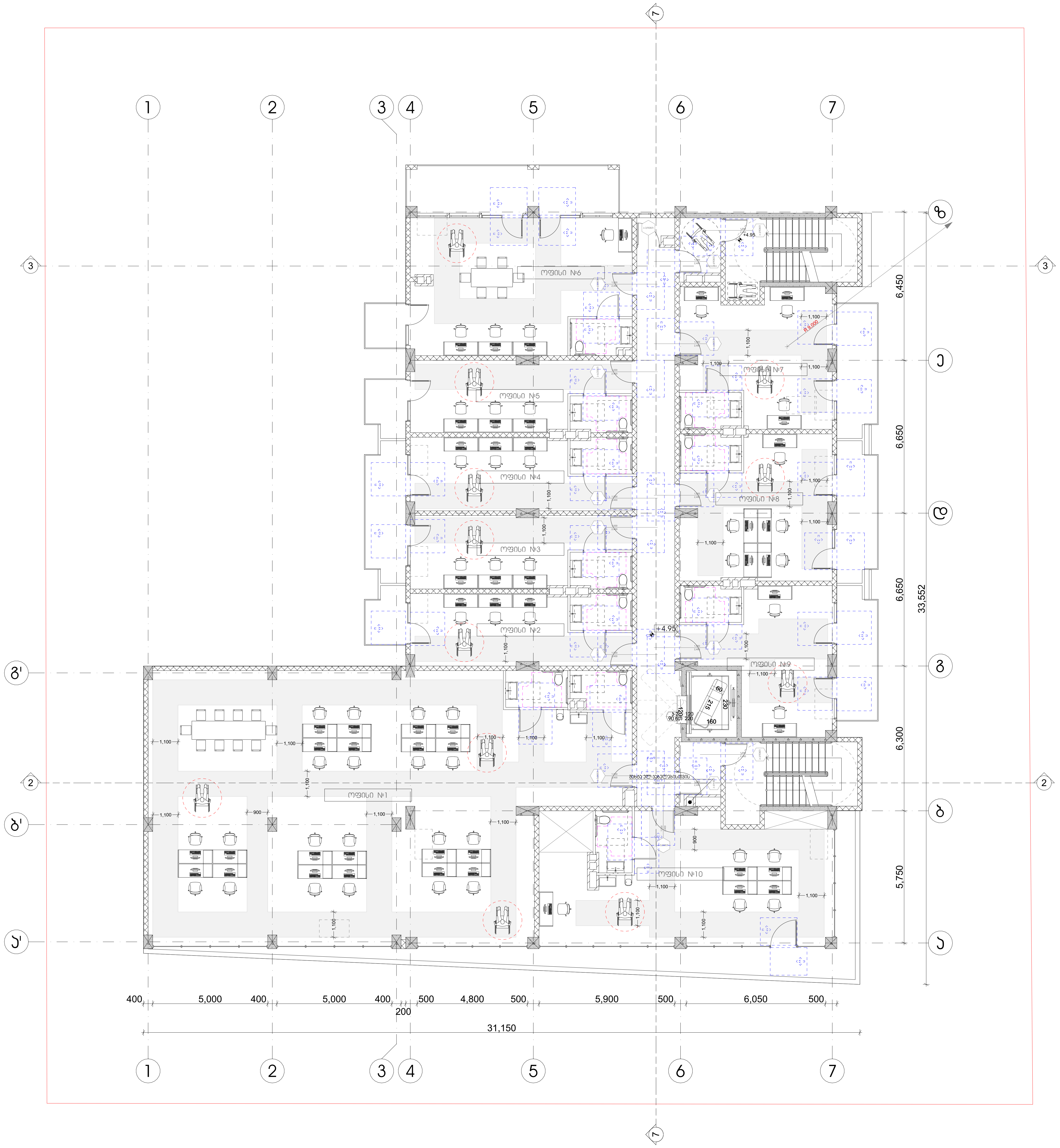

პირობითი აღნიშვნები

მისაწვდომი სვლაგზები

მოსატრიალებელი სივრცეები

ვარიანტი 1

ვარიანტი 2

ვარიანტი 3

ვარიანტი 4

კარის წინ თავისუფალი სივრცე

თავისუფალი სივრცე კართან მანევრირებისთვის – ანჯამიანი კარი წინიდან მისაწვდომი – გამოწევით გაღება

თავისუფალი სივრცე კართან მანევრირებისთვის – ანჯამიანი კარი წინიდან მისაწვდომი – მიწოლით გაღება

თავისუფალი სივრცე კართან მანევრირებისთვის – ანჯამიანი კარი ანჯამის მხრიდან მისაწვდომი – გამოწევით გაღება

თავისუფალი სივრცე კართან მანევრირებისთვის – ანჯამიანი კარი საკეტის მხრიდან მისაწვდომი – გამოწევით გაღება

თავისუფალი სივრცე კართან მანევრირებისთვის – ანჯამიანი კარი ანჯამის მხრიდან მისაწვდომი – გამოწევით გაღება

თავისუფალი სივრცე კართან მანევრირებისთვის – ანჯამიანი კარი საკეტის მხრიდან მისაწვდომი – მიწოლით გაღება 120 მინ. თუ მოწყობილია მიმხურავი

თავისუფალი სივრცე კართან მანევრირებისთვის – ანჯამიანი კარი ანჯამის მხრიდან მისაწვდომი – მიწოლით გაღება 120 მინ. თუ მოწყობილია მიმხურავი

შენიშვნა:

იატაკის ზედაპირები მოეწყოს ის, რომ იქნება მყარი და არასრიალა.

განათების სამართავები, ელექტრო გამანაწილებლები, ელექტრო ჩამრთველები და ღენსართები,ტემპერატურის მარეგულირებლები მოწყობილობების სამართავები, წყალსადენი სისტემის მოწყობილობების მარეგულირებლები და დამცავი.

ორმხრივი საკომუნიკაციო სისტემების სამართავები ა "ტიპის ერთეულში მოეწყობა სტანდარტის 309-ე ქვეთავის შესაბამისად"

სინათლის ჩამრთველები ელექტრო, ჩამრთველები ღენსართები, ტემპერატურის მარეგულირებლები, ელექტრო გამანაწილებლები და უსაფრთხოების ან შიდასაკომუნიკაციო სისტემების სამართავები ბ "ტიპის ერთეულებში მოეწყობა სტანდარტის 309.2 და 1104.1.1 ქვეთავების მიხედვით.

ობიექტის მისამართი

ქ. თბილისი, დიღომი
(ს.კ №01.72.14.014.434)

დამკვეთი

ზაზა იჩქიტიძე

პრ. ავტორი / შემსრულებელი	გიორგი	ვარდოსანიძე
	გიორგი	ცუცქირიძე

ფორმატი	მასშტაბი	კოდი	გვერდი
A3	1:150		19

არქიტექტურული ნაწილი

ცვლილებები საბეტონე ფილის ნიშნულზე

სტადია	პროექტის მომზადება
თარიღი	20.04.2020

პროექტის დეტალები

აქსონომეტრია ცვლილების

ფილის ნიშნულების სიმაღლეები

ბეტონის ფილა 1



ბეტონის ფილა 2



ბეტონის ფილა 3



ბეტონის ფილა 4



ქვის წინ მოპირკეთების სიგრძე



მოპირკეთების სიგრძე ქარის მხრიდან შენობის ფრონტალური ნაწილის გასწვრივ - 4.45მ



მოპირკეთების სიგრძე ქარის მხრიდან შენობის ფრონტალური ნაწილის გასწვრივ - 3.30მ



მოპირკეთების სიგრძე ქარის მხრიდან შენობის ფრონტალური ნაწილის გასწვრივ - 6.65მ



მოპირკეთების სიგრძე ქარის მხრიდან შენობის ფრონტალური ნაწილის გასწვრივ - 6.65მ



მოპირკეთების სიგრძე ქარის მხრიდან შენობის ფრონტალური ნაწილის გასწვრივ - 6.65მ



მოპირკეთების სიგრძე ქარის მხრიდან შენობის ფრონტალური ნაწილის გასწვრივ - 6.30მ



მოპირკეთების სიგრძე ქარის მხრიდან შენობის ფრონტალური ნაწილის გასწვრივ - 5.75მ

შენიშვნა:

ფასადის ზედაპირები მოპირკეთება ის. ინოვა ინფრა ბეტონი და პარალიტის.

ბანაობის საჭიროებები. ელემენტები ბანაობისთვის. ელემენტები ჩამონადენთან და დენსაცობთან ბეტონის ბანაობა ბანაობის ბანაობისთვის ბანაობის ბანაობის ბანაობის ბანაობის და ბეტონის.

ტროტუარი საკონსტრუქციო სისქეები ბანაობის ა "ტიპის პარკირების ტროტუარზე ბანაობა 3099-ე ავტობანის ბანაობისთვის

სიწმინდის ჩამონადენთან ელემენტები, ჩამონადენის დენსაცობის ბანაობა ბანაობის ელემენტები ელემენტის ბანაობის ბანაობის ბანაობის ბანაობ

არქიტექტ. სანდრო ლორთქიფანიძე
არქიტექტურული ნაწილის მთავარი სპეციალისტი

სპეციალობა	არქიტექტურა მთავარი ნაწილი
თარიღი	20.04.2020

ავარიული ელემენტები

ამოსაჭრელი ელემენტები

მოსაჭრელი ელემენტები სიგრძეები

ბეტონის ელემენტი 1



ბეტონის ელემენტი 2



ბეტონის ელემენტი 3



ბეტონის ელემენტი 4



ჯარის წინ მოპირკეთებული სიგრძეები



ბეტონის ელემენტის სიგრძე - ბალკონის ჯარის წინ მოპირკეთებული ზედაპირის სიგრძე - ბალკონის ჯარის წინ მოპირკეთებული ზედაპირის სიგრძე

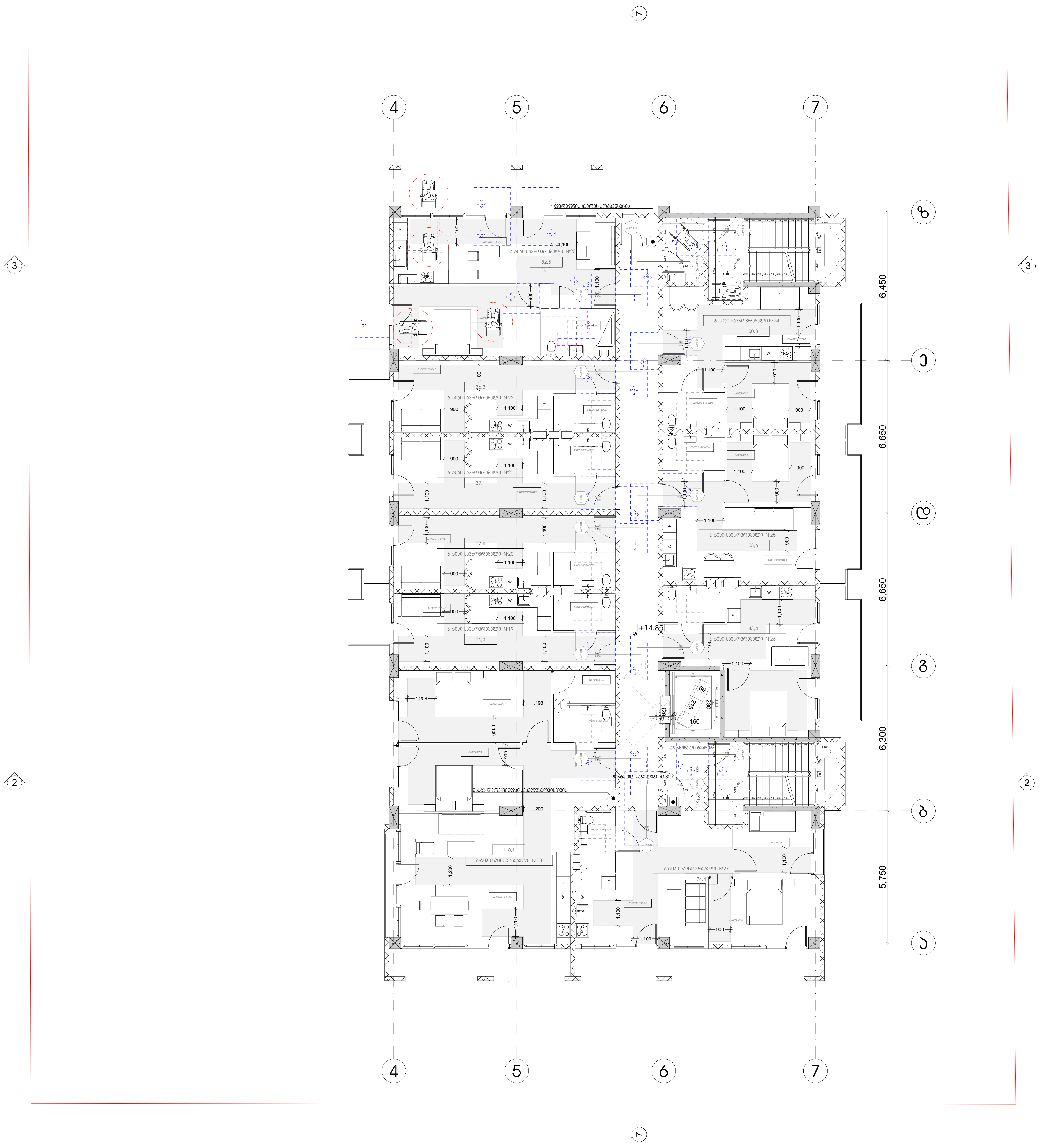

პროექტის სახელწოდება

მრავალფუნქციური კომპლექსი
დიდ დიღომში

სტადია	პროექტის შეთანხმება
თარიღი	20.04.2020

პირობითი აღნიშვნები

მისაწვდომი სვლაგეზი

მოსატრიალებელი სივრცეები

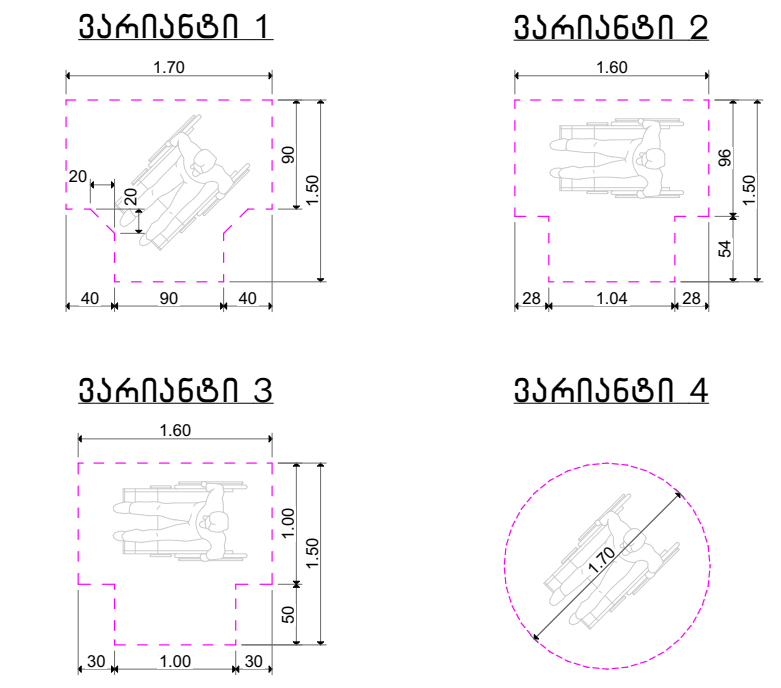

კარის წინ თავისუფალი სივრცე

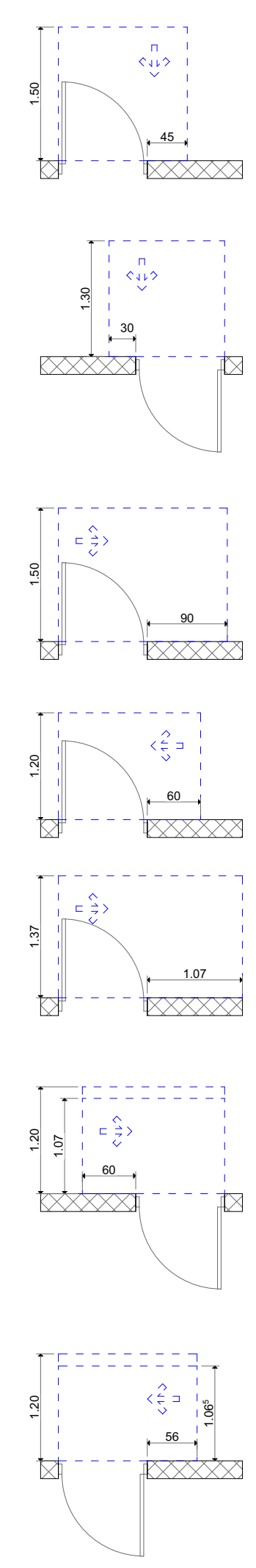

თავისუფალი სივრცე კართან მანევრირებისთვის
– ანჯამიანი კარი
წინიდან მისაწვდომი – გამოწევით გაღება

თავისუფალი სივრცე კართან მანევრირებისთვის
– ანჯამიანი კარი
წინიდან მისაწვდომი – მიწოლით გაღება

თავისუფალი სივრცე კართან მანევრირებისთვის
– ანჯამიანი კარი
ანჯამის მხრიდან მისაწვდომი – გამოწევით გაღება

თავისუფალი სივრცე კართან მანევრირებისთვის
– ანჯამიანი კარი
საკეტის მხრიდან მისაწვდომი – გამოწევით გაღება

თავისუფალი სივრცე კართან მანევრირებისთვის
– ანჯამიანი კარი
ანჯამის მხრიდან მისაწვდომი – გამოწევით გაღება

თავისუფალი სივრცე კართან მანევრირებისთვის
– ანჯამიანი კარი
საკეტის მხრიდან მისაწვდომი – მიწოლით გაღება
120 მინ. თუ მოწყობილია მიმხურავი

თავისუფალი სივრცე კართან მანევრირებისთვის
– ანჯამიანი კარი
ანჯამის მხრიდან მისაწვდომი – მიწოლით გაღება
120 მინ. თუ მოწყობილია მიმხურავი

შენიშვნა:

იატაკის ზედაპირები მოეწყოს ის, რომ იქნება მყარი და არასრიალა.

განათების სამართავები, ელექტრო გამანაწილებლები, ელექტრო ჩამრთველები და დენსართები,ტემპერატურის მარეგულირებლები მოწყობილობების სამართავები, წყალსადენი სისტემის მოწყობილობების მარეგულირებლები და დამცავი.

ორმხრივი საკომუნიკაციო სისტემების სამართავები ა "ტიპის ერთეულში მოეწყობა სტანდარტის 309-ე ქვეთავის შესაბამისად"

სინათლის ჩამრთველები ელექტრო, ჩამრთველები დენსართები, ტემპერატურის მარეგულირებლები, ელექტრო გამანაწილებლები და უსაფრთხოების ან შიდასაკომუნიკაციო სისტემების სამართავები ბ "ტიპის ერთეულებში მოეწყობა სტანდარტის 309.2 და 1104.1.1 ქვეთავების მიხედვით.

ობიექტის მისამართი

ქ. თბილისი, დიღომი
(ს.კ №01.72.14.014.434)

დამკვეთი

ზაზა იჩქიტიძე

პრ. ავტორი / შემსრულებელი	გიორგი	პარდოსანიძე
	გიორგი	ცუცქირიძე

ფორმატი	მასშტაბი	კოდი	გვერდი
A3	1:150		22

არქიტექტურული ნაწილი

ფასადების ანალიზი

ფასადების ანალიზი

ფასადების ტექნიკური აღწერილობა

ფასადების ტექნიკური აღწერილობა

ფანჯრების ტიპები

ფანჯრების ტიპები

ფანჯარა 1



ფანჯარა 2



ფანჯარა 3



ფანჯარა 4



ჯარის წინ მოპირკეთებული სივრცე

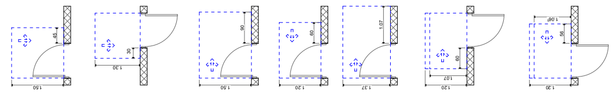

არქიტექტ. სახელოსნოები
არქიტექტურული პროექტის ავტორთა
ეროვნული ასოციაცია

სახელი	არქიტექტ. გიორგი ბერიძე
თარიღი	20.04.2020

ავარიული ელემენტები

ამოსაჭრელი ელემენტი

ამოსაჭრელი ელემენტების სიგრძეები

ამოსაჭრელი 1



ამოსაჭრელი 2



ამოსაჭრელი 3



ამოსაჭრელი 4



კარის წინ თავისუფალი სივრცე

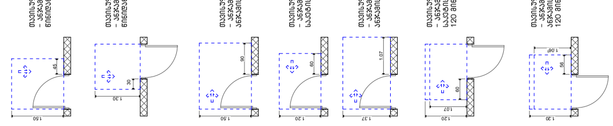

შენიშვნა:

პანდუსის ზედაპირები მოპირკეთება ის. ორივ მხრივ ბორდი და პარაპეტი.

ბანდუსის საჭიროებები. ტროტუარის ბანდუსები, ტროტუარის ბანდუსის ჩაჭრილობები და დაწნეხილობები ბანდუსებზე, ბანდუსების ბარაბანის ბანდუსების ბარაბანის ბანდუსების ბარაბანის

პროექტის სახელწოდება	
მრავალფუნქციური კომპლექსი დიდ დიღომში	
სტადია	პროექტის შეთანხმება
თარიღი	20.04.2020

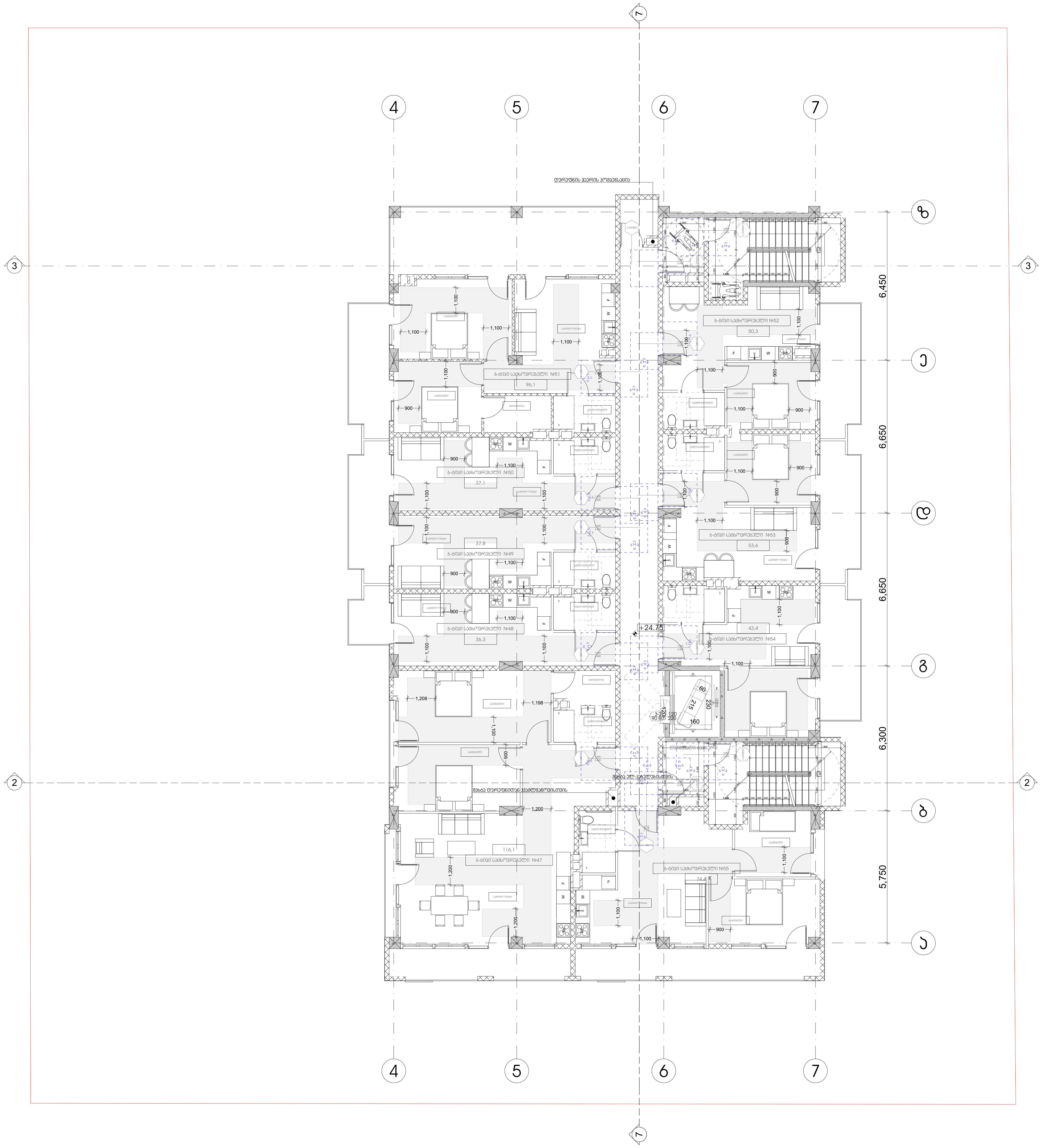

პირობითი აღნიშვნები

მისაწვდომი სვლაგზი

მოსატრიალებელი სივრცეები

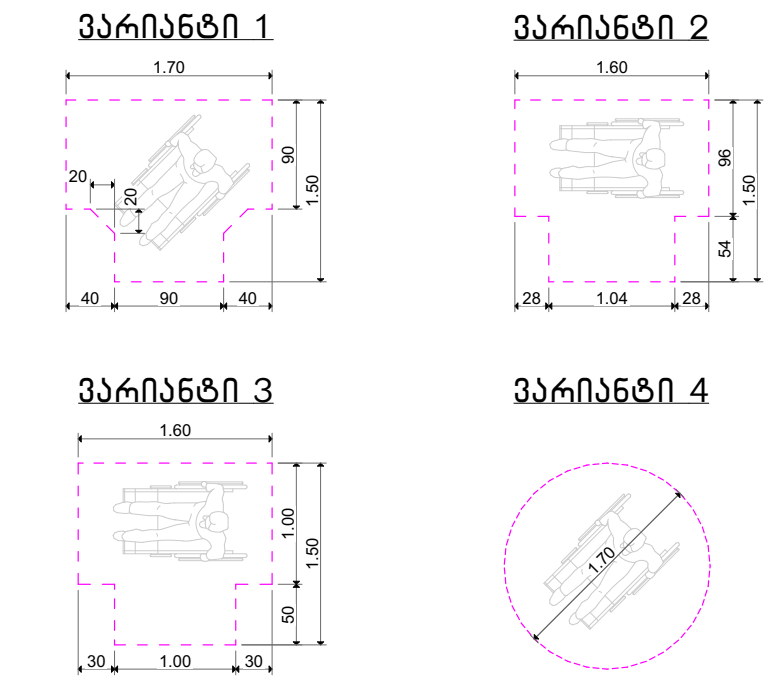

კარის წინ თავისუფალი სივრცე

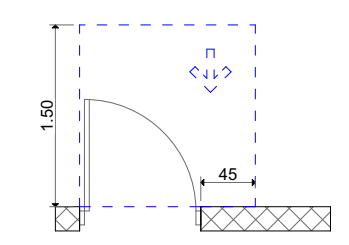

თავისუფალი სივრცე კართან მანევრირებისთვის
– ანჯამიანი კარი
წინიდან მისაწვდომი – გამოწევით გაღება

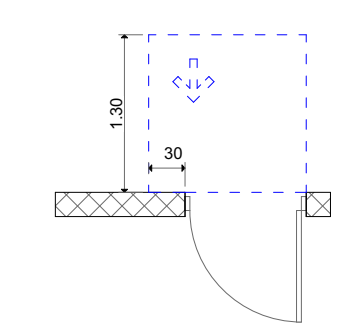

თავისუფალი სივრცე კართან მანევრირებისთვის
– ანჯამიანი კარი
წინიდან მისაწვდომი – მიწოლით გაღება

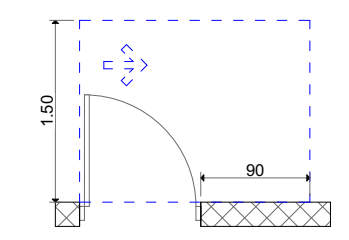

თავისუფალი სივრცე კართან მანევრირებისთვის
– ანჯამიანი კარი
ანჯამის მხრიდან მისაწვდომი – გამოწევით გაღება

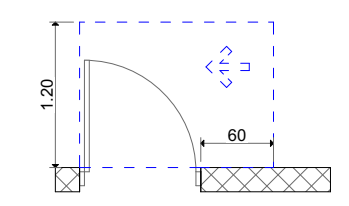

თავისუფალი სივრცე კართან მანევრირებისთვის
– ანჯამიანი კარი
საკეტის მხრიდან მისაწვდომი – გამოწევით გაღება

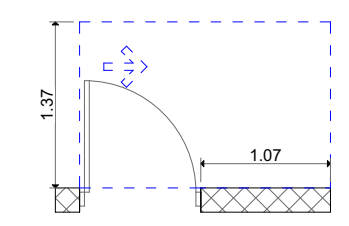

თავისუფალი სივრცე კართან მანევრირებისთვის
– ანჯამიანი კარი
ანჯამის მხრიდან მისაწვდომი – გამოწევით გაღება

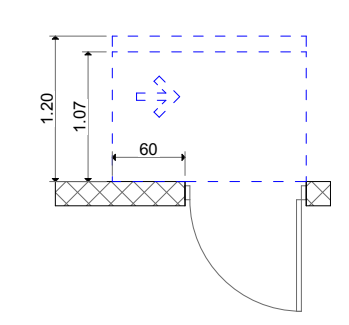

თავისუფალი სივრცე კართან მანევრირებისთვის
– ანჯამიანი კარი
საკეტის მხრიდან მისაწვდომი – მიწოლით გაღება
120 მინ. თუ მოწყობილია მიმხურავი

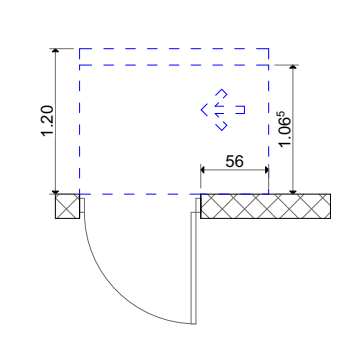

თავისუფალი სივრცე კართან მანევრირებისთვის
– ანჯამიანი კარი
ანჯამის მხრიდან მისაწვდომი – მიწოლით გაღება
120 მინ. თუ მოწყობილია მიმხურავი

შენიშვნა:

იატაკის ზედაპირები მოეწყოს ის, რომ იქნება მყარი და არასრიალა.

განათების სამართავები, ელექტრო გამანაწილებლები, ელექტრო ჩამრთველები და ღენსართები,ტემპერატურის მარეგულირებლები მოწყობილობების სამართავები, წყალსადენი სისტემის მოწყობილობების მარეგულირებლები და დამცავი.

ორმხრივი საკომუნიკაციო სისტემების სამართავები ა "ტიპის ერთეულში მოეწყობა სტანდარტის 309-ე ქვეთავის შესაბამისად"

სინათლის ჩამრთველები ელექტრო, ჩამრთველები ღენსართები, ტემპერატურის მარეგულირებლები, ელექტრო გამანაწილებლები და უსაფრთხოების ან შიდასაკომუნიკაციო სისტემების სამართავები ბ "ტიპის ერთეულებში მოეწყობა სტანდარტის 309.2 და 1104.1.1 ქვეთავების მიხედვით.

ობიექტის მისამართი
ქ. თბილისი, დიღომი (ს.კ №01.72.14.014.434)

დამკვეთი
ზაზა იჩქიტიძე

პრ. ავტორი / შემსრულებელი	გიორგი	კარდოსანიძე
	გიორგი	ცუცქირიძე

ფორმატი	მასშტაბი	კოდი	გვერდი
A3	1:150		25

არქიტექტურული ნაწილი

ფასადების ანალიზი

ფასადების ანალიზი

ფასადების ტექნიკური აღწერილობა

ბანაკანაშენი 1



ბანაკანაშენი 2



ბანაკანაშენი 3

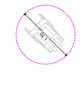

ბანაკანაშენი 4

ქარის წინა მიმართულების სიგრძე

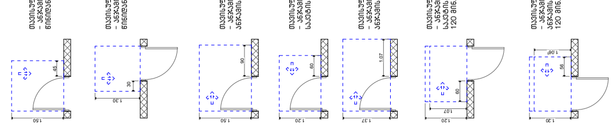

მიმართულება სანაპირო ბანაკანაშენის ფასადის მასალის/ფერის მიხედვით - ბანაკანაშენი ბანაკა

არქიტექტურული ნაწილი

ცვლილებები საბეტონე ფილის დონეზე

ცვლილება	არქიტექტურული ცვლილებები
თარიღი	20.04.2020

ცვლილების აღწერილობა:

ანსაწყობი ცვლილების

ფილაზე ჩასატანი ელემენტები

ბეტონის ბლოკი 1


ბეტონის ბლოკი 2


ბეტონის ბლოკი 3


ბეტონის ბლოკი 4


ქარის წინა მიმართულების სიგრძე

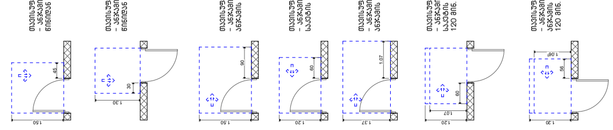

შენიშვნა:

ფილაზე ჩასატანი ელემენტების ზომები იხ. ინჟ. ნაწილში

ბანაობის საჭაობისაგან დამცავი ბანაბეტონირებულ ფილაზე ჩასატანი ელემენტების ზომები და დანიშნულება ინჟინრული ნაწილის ანალოგიურია.

ელემენტის ზედაპირი ბანაბეტონირებულ ფილაზე ჩასატანი ელემენტების ზედაპირის ანალოგიურად ბანაბეტონირებულ ფილაზე ჩასატანი ელემენტების ზედაპირი ბანაბეტონირებულ ფილაზე ჩასატანი ელემენტების ზედაპირის ანალოგიურად

ელემენტის

არქიტექტურული ნაწილი
მრავალფუნქციური კომპლექსი ლისის ტერიტორიაზე

სტადია	პროექტის მომზადება
თარიღი	20.04.2020

პროექტის ლეგენდები

ამოსაღები ელემენტი

მოსაჭრელებელი სპრასები

ბპრინტი 1



ბპრინტი 2



ბპრინტი 3



ბპრინტი 4



ჯარის წინ მოსამსახურეთა სივრცე



მოპირკეთება სპრაით ასარისა ბანაობის ოთახებში - ბანაობის ოთახი

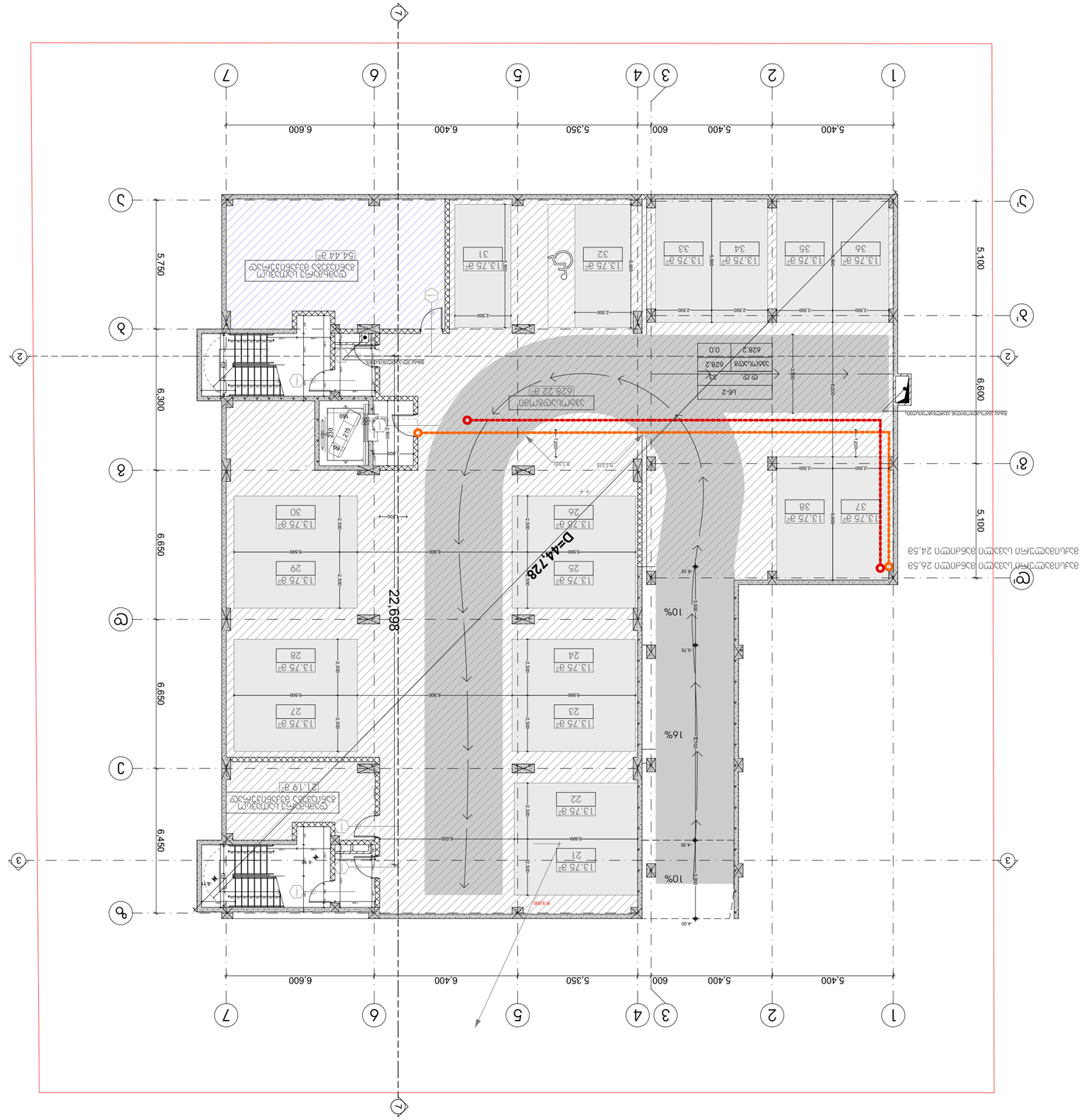

מקרא סימנים	
חתך סימון	1
גבול מגרש	
קווי בניין	
קווי בניין מזרחי	
קווי בניין צפוני	
קווי בניין מערבי	
קווי בניין דרומי	
מסומן בצבע אפור בהיר	
מסומן בצבע אפור כהה

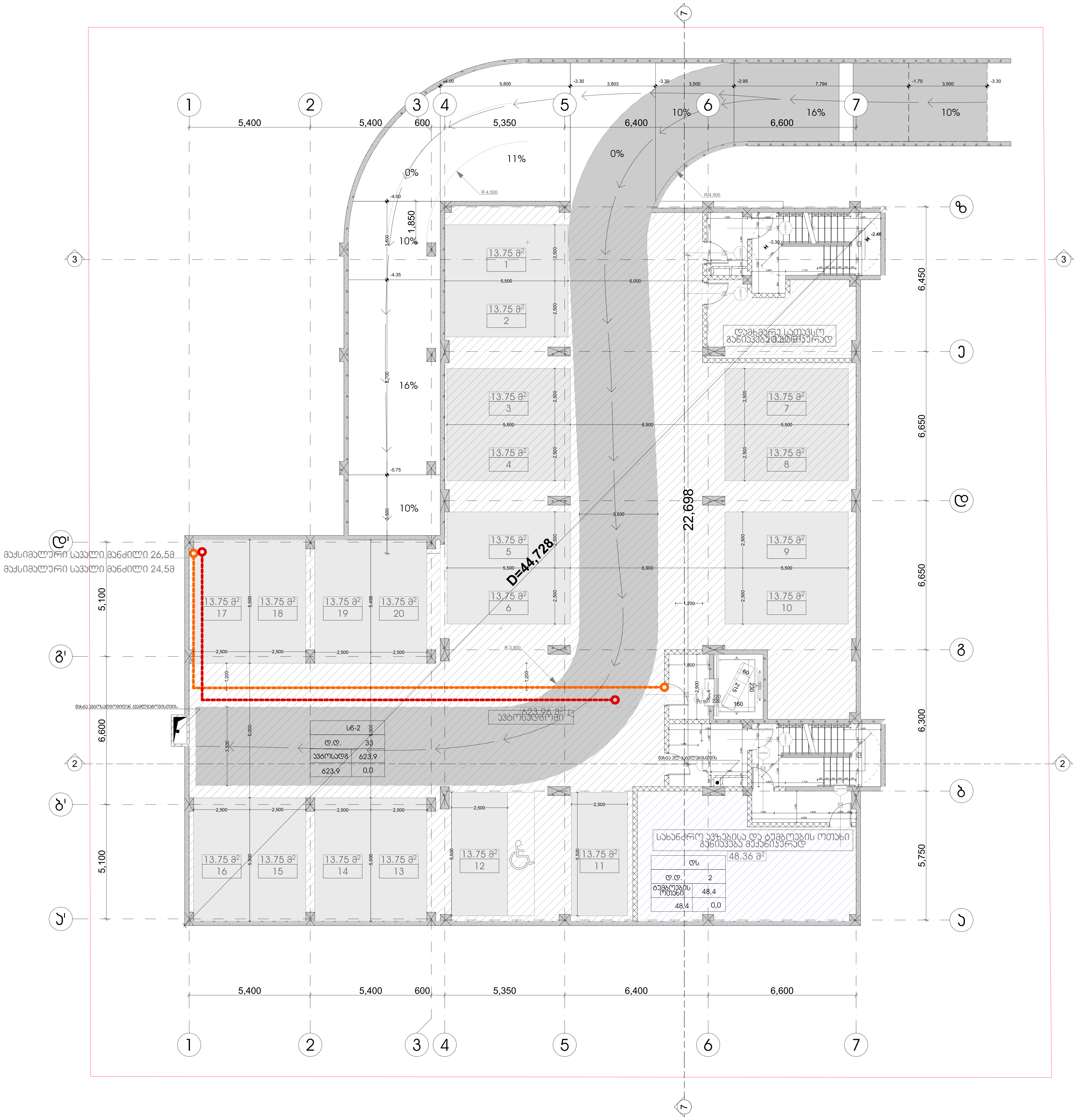

პროექტის სახელწოდება	მრავალფუნქციური კომპლექსი დიდ დიღომში
სტადია	პროექტის შეთანხმება
თარიღი	20.04.2020

პირობითი აღნიშვნები

1	ჭრილის ხაზი
+36,00	იატაკის საპროექტო ნიშნული
11 სართული	სართულიანობა
	საკადასტრო საზღვარი
	ერთსათიანი ცეცხლმედეგობა
	ორსათიანი ცეცხლმედეგობა
	სამსათიანი ცეცხლმედეგობა
	გასასვლელამდე სავალი მაქსიმალური მანძილი
	მისაწვდომი სვლა გეზი
	საერთო სავალი ბილიკი
1,000 / 2,300	კარის ცეცხლმედეგობის ხარისხი

დაკავებულობის ჯგუფების აღნიშვნა

დაკავებულობის ჯგუფი	დაკავებულობის ჯგუფის აღნიშვნა	ფერის კოდი
თავშეყრის ჯგუფი (თვ)		RGB (34.139.34)
საქმიანი ჯგუფი (სქ)		RGB (34.139.34)
საგანმანათლებლო ჯგუფი (სგ)		RGB (34.139.34)
სამრეწველო ჯგუფი (სმ)		RGB (34.139.34)
დიდი საფრთხის შემცველი ჯგუფი (დსშ)		RGB (34.139.34)
დაწესებულებითი ჯგუფი (დწ)		RGB (34.139.34)
სავაჭრო ჯგუფი (სვ)		RGB (34.139.34)
საცხოვრებელი ჯგუფი (სვ)		RGB (34.139.34)
სასაწყობო ჯგუფი (სწ)		RGB (34.139.34)
დამხმარე ჯგუფი (დს)		RGB (34.139.34)

ობიექტის მისამართი

ქ. თბილისი, დიღომი
(ს.კ №01.72.14.014.434)

დამკვეთი

ზაზა იჩქიტიძე

პრ. ავტორი / შემსრულებელი	გიორგი	ვარდოსანიძე
	გიორგი	ცუცქირიძე

ფორმატი	მასშტაბი	კოდი	გვერდი
A3	1:150		30

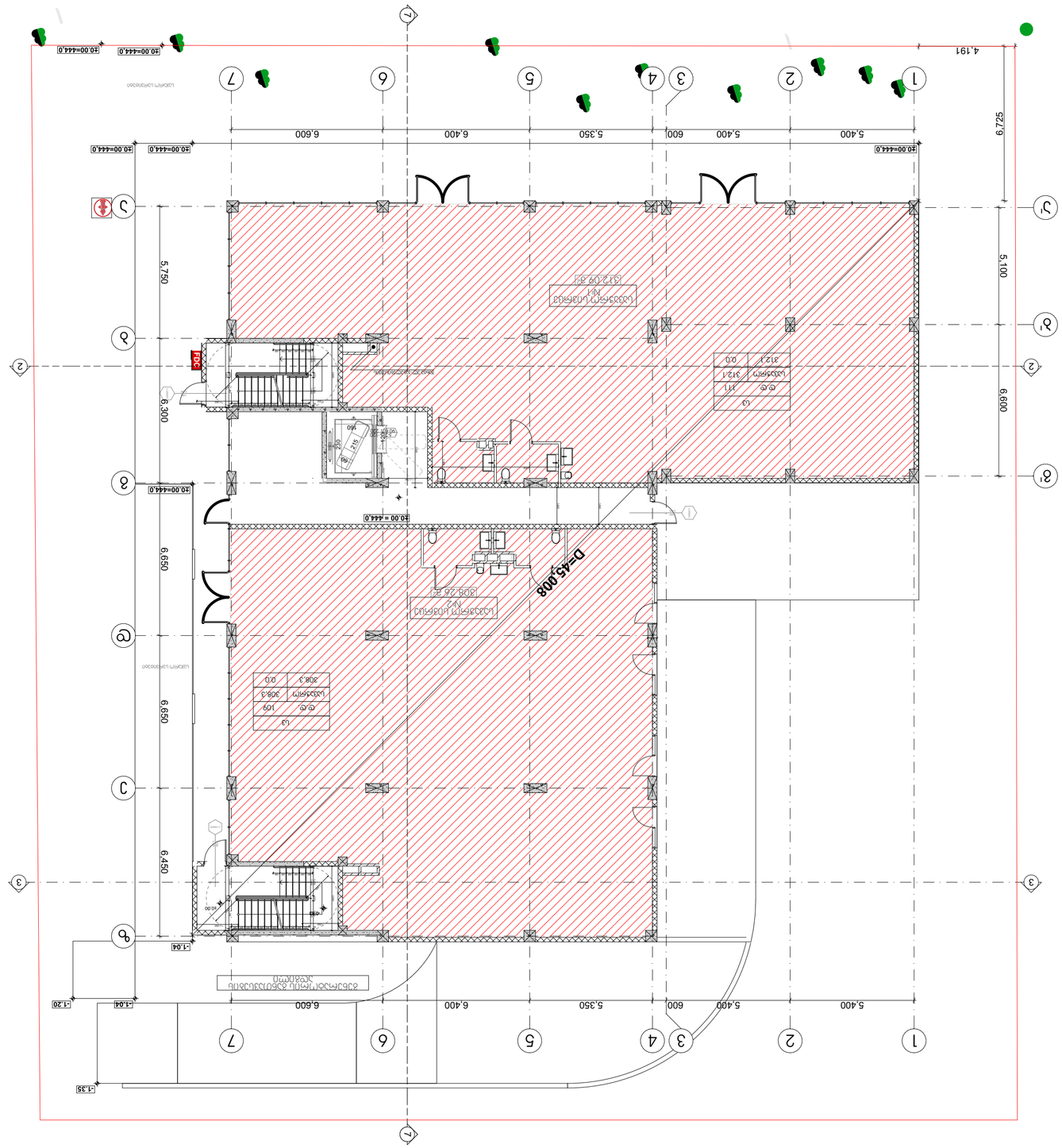

מהנדס הקונסטרוקציה	
מתכנן השלד	
מתכנן הגגות	
מתכנן הפיתוח	
מתכנן הגינון	
מתכנן המים	
מתכנן הביוב	
מתכנן מערכת הכיבוי	
מתכנן מערכת הגז	
מתכנן מערכת החשמל	
מתכנן מערכת התקשורת	
מתכנן מערכת המיזוג	
מתכנן מערכת הסינון	
מתכנן מערכת הסולרית	
מתכנן מערכת הכבישים	
מתכנן מערכת הביטחון	
מתכנן מערכת הכיבוי	
מתכנן מערכת הגז	
מתכנן מערכת החשמל	
מתכנן מערכת התקשורת	
מתכנן מערכת המיזוג	
מתכנן מערכת הסינון	
מתכנן מערכת הסולרית	
מתכנן מערכת הכבישים	
מתכנן מערכת הביטחון	

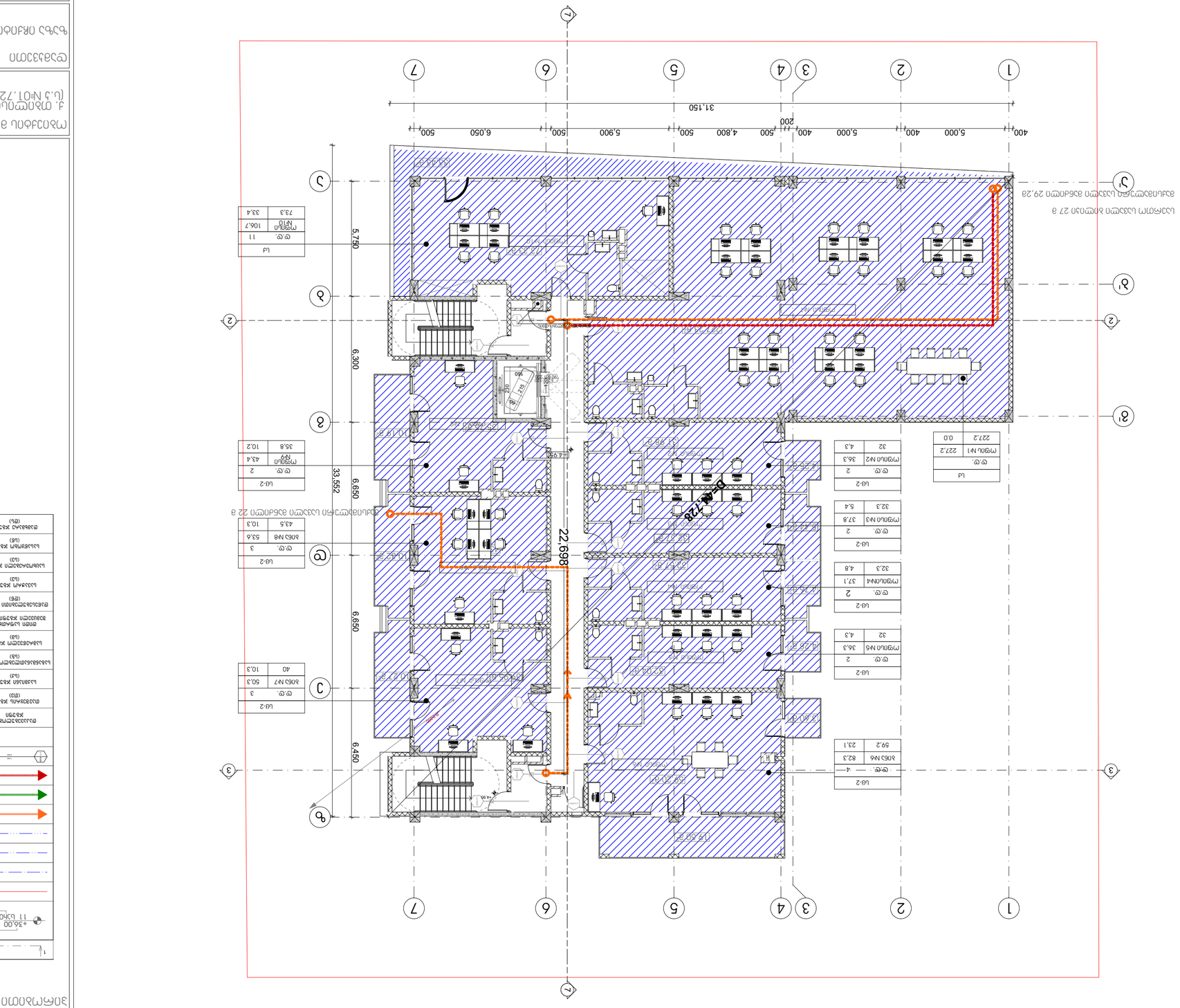

ש.ש.	2
מקום מס' 1	227.2
	227.2
	0.0

ש.ש.	2
מקום מס' 2	35.3
	32
	4.3

ש.ש.	2
מקום מס' 3	37.8
	32.3
	5.4

ש.ש.	2
מקום מס' 4	37.1
	32.3
	4.8

ש.ש.	2
מקום מס' 5	36.3
	32
	4.3

ש.ש.	2
אזור מס' 6	82.3
	59.2
	23.1

ש.ש.	3
אזור מס' 7	50.3
	40
	10.3

ש.ש.	3
אזור מס' 8	53.6
	43.5
	10.3

ש.ש.	2
מקום מס' 9	43.4
	35.8
	10.2

ש.ש.	11
מקום מס' 10	106.7
	73.3
	33.4

מדרגות נכות ומעלית

מדרגות נכות ומעלית
ג. מבנה ציבור, מבנה משרדים
(ג.ג מ"ר 72.14.014.4434)

מבנה חדש

מבנה חדש

מבנה חדש

מבנה חדש	
מבנה קיים	
מבנה להריסה	

מבנה ציבור	
מגורים	
מלונאות	
משרדים	
מסחר	
תעשיה	
מבנה חניה	
מבנה משולב	
מבנה לשימור	
מבנה להריסה	
מבנה להריסה חלקית	
מבנה חדש	
מבנה חדש חלקית	
מבנה קיים	
מבנה קיים חלקית	
מבנה קיים חלקית להריסה	
מבנה קיים חלקית חדש	
מבנה קיים חלקית חדש חלקית להריסה	
מבנה קיים חלקית חדש חלקית להריסה	
מבנה קיים חלקית חדש חלקית להריסה

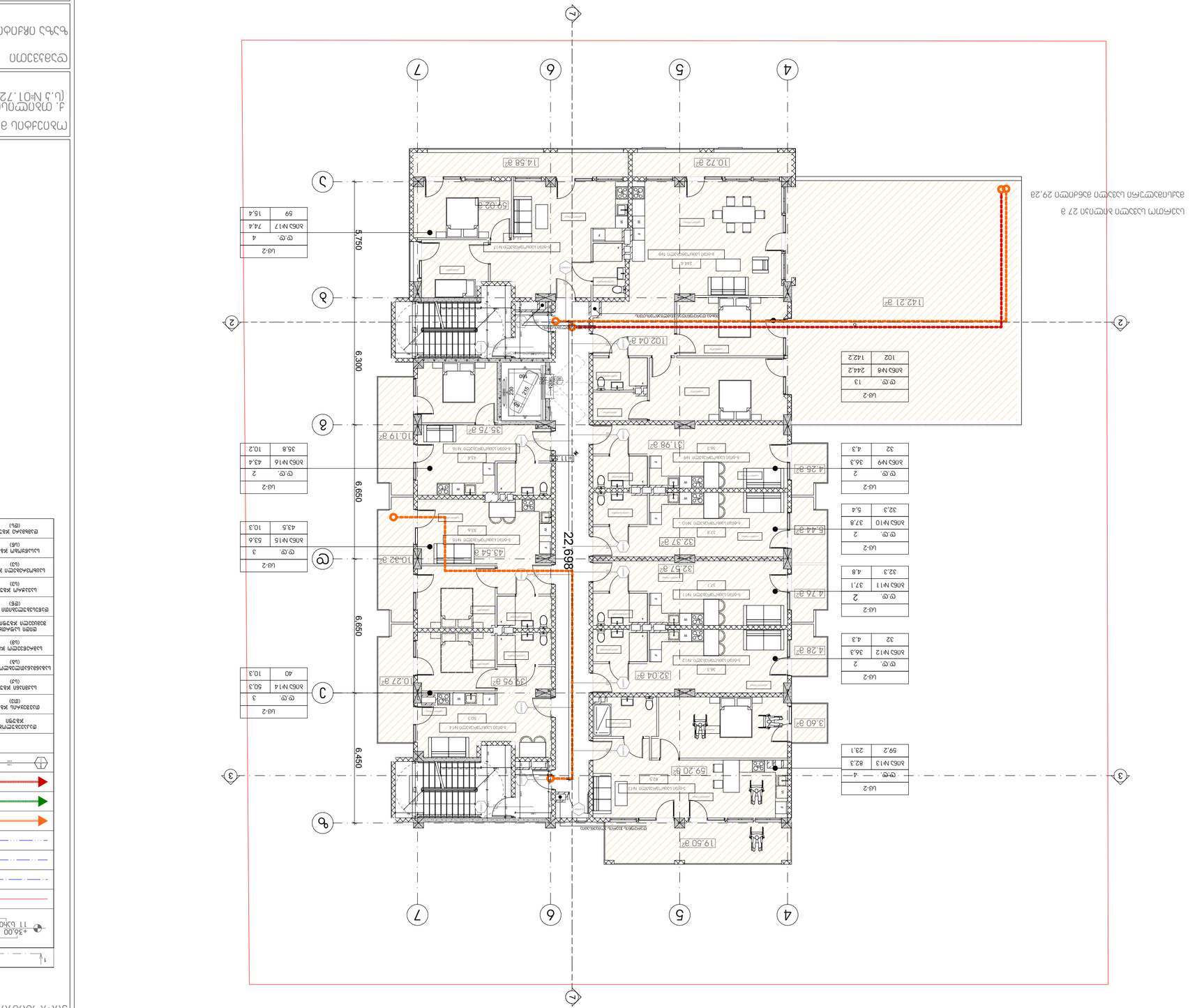

תוכנית קומת גג טכנית

קומת גג טכנית

תוכנית קומת גג טכנית, קומת גג טכנית, מפלס +36.00

קווי חתך	
גבול מגרש	
קווי בניין	
קווי חלוקת שטחים ציבוריים בבעלות פרטית	
קווי חלוקת שטחים פרטיים	
קווי חלוקת שטחים משותפים	
קווי חלוקת שטחים משותפים מוגבלים	
קווי חלוקת שטחים משותפים בלעדיים	
קווי חלוקת שטחים משותפים בלעדיים בבעלות פרטית	
גבול מגרש מוצע	
גבול מגרש מאושר	
קווי בניין מוצעים	
קווי בניין מאושרים	
קווי חלוקת שטחים משותפים בלעדיים	
קווי חלוקת שטחים משותפים	
קווי חלוקת שטחים ציבוריים בבעלות פרטית	
קווי חלוקת שטחים ציבוריים	
חלוקת שטחים ציבוריים בבעלות פרטית (חכ)	RGB (24,139,34)
חלוקת שטחים משותפים (חמ)	RGB (24,139,34)
חלוקת שטחים משותפים מוגבלים (חמ)	RGB (24,139,34)
חלוקת שטחים משותפים בלעדיים (חב)	RGB (24,139,34)
חלוקת שטחים משותפים בלעדיים בבעלות פרטית (חבפ)	RGB (24,139,34)
חלוקת שטחים ציבוריים בבעלות פרטית (חכפ)	RGB (24,139,34)
חלוקת שטחים משותפים (חמ)	RGB (24,139,34)
חלוקת שטחים משותפים מוגבלים (חמ)	RGB (24,139,34)
חלוקת שטחים משותפים בלעדיים (חב)	RGB (24,139,34)
חלוקת שטחים משותפים בלעדיים בבעלות פרטית (חבפ)	RGB (24,139,34)

מקרא

מספר חלקה	1
מספר גוש	7214
מספר מגרש	1
מספר תת חלקה	1
מספר תת חלקה	2
מספר תת חלקה	3
מספר תת חלקה	4
מספר תת חלקה	5
מספר תת חלקה	6
מספר תת חלקה	7
מספר תת חלקה	8
מספר תת חלקה	9
מספר תת חלקה	10
מספר תת חלקה	11
מספר תת חלקה	12
מספר תת חלקה	13
מספר תת חלקה	14
מספר תת חלקה	15
מספר תת חלקה	16
מספר תת חלקה	17

מפת מדידה

מפת מדידה, עיריית תל אביב-יפו (ג.ב.מ 01.72.14.0144)

מפת מדידה

מפת מדידה

מפת מדידה



Объект:	Жилой дом по ул. Ясная, 11 в г. Ростов-на-Дону
Стадия:	Рабочий проект
Раздел:	Архитектурные решения
Наименование:	План 1-го этажа
Масштаб:	1:150
Формат:	A3
Изм.	Кол.уч.	Лист	№ док.	Подпись	Дата
Разработал	Иванов				20.04.2020
Проверил	Петров				20.04.2020
Н.контр.	Сидоров				20.04.2020
ГИП	Кузнецов				20.04.2020

Ведомость рабочих чертежей основного комплекта	
Ведомость ссылочных и прилагаемых документов	
Спецификация элементов заполнения проемов	
Экспликация помещений	
Экспликация полов	
План 1-го этажа	35

Условные обозначения:	
Граница земельного участка	
Красные линии	
Линия регулирования застройки	
Линия отступа от красных линий	
Линия отступа от границ земельного участка	
Граница зоны действия публичного сервитута	
Граница зоны с особыми условиями использования территории	
Граница территории объекта культурного наследия	
Граница территории, подлежащей комплексному развитию	
Граница территории, в отношении которой предусматривается резервирование земель	
Граница территории, в отношении которой предусматривается изъятие земельных участков	
Граница территории, в отношении которой предусматривается осуществление комплексного развития территории по инициативе правообладателей	
Граница территории, в отношении которой предусматривается осуществление комплексного развития территории по инициативе органа местного самоуправления	
Граница территории, в отношении которой предусматривается осуществление комплексного развития территории по инициативе правообладателей (РЗЗ)	
Граница территории, в отношении которой предусматривается осуществление комплексного развития территории по инициативе органа местного самоуправления (РЗЗ)	
Граница территории, в отношении которой предусматривается осуществление комплексного развития территории по инициативе правообладателей (ОКН)	
Граница территории, в отношении которой предусматривается осуществление комплексного развития территории по инициативе органа местного самоуправления (ОКН)	
Граница территории, в отношении которой предусматривается осуществление комплексного развития территории по инициативе правообладателей (ЗОУИТ)	
Граница территории, в отношении которой предусматривается осуществление комплексного развития территории по инициативе органа местного самоуправления (ЗОУИТ

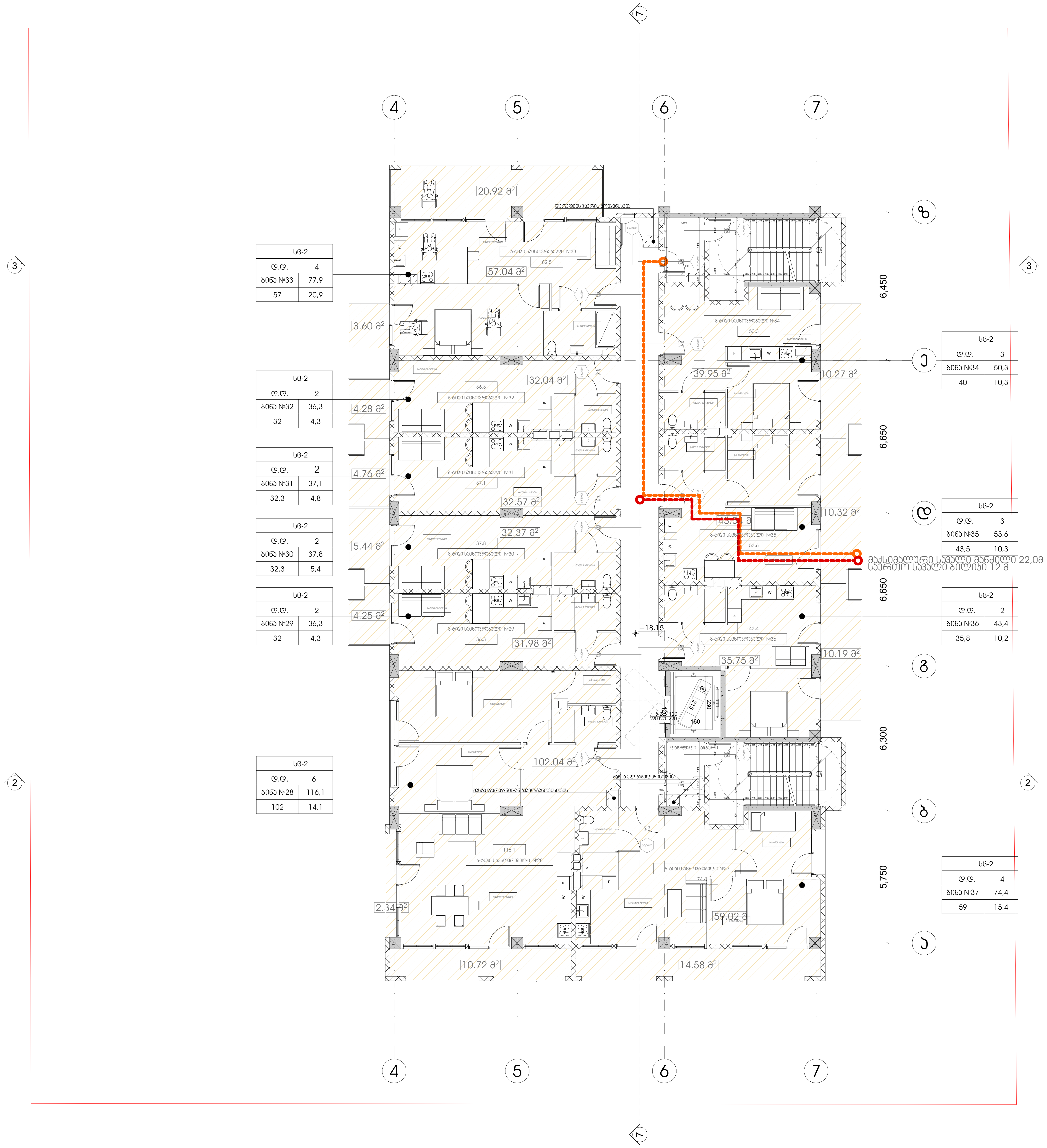

პროექტის სახელწოდება

მრავალფუნქციური კომპლექსი დიდ დიღომში

სტადია	პროექტის შეთანხმება
თარიღი	20.04.2020

პირობითი აღნიშვნები

1	ჭრილის ხაზი
+36,00 11 სართული	იატაკის საპროექტო ნიშნული; სართულიანობა
	საკადასტრო საზღვარი
	ერთსათიანი ცეცხლმედეგობა
	ორსათიანი ცეცხლმედეგობა
	სამსათიანი ცეცხლმედეგობა
	გასასვლელამდე სავალი მაქსიმალური მანძილი
	მისაწვდომი სვლა გეზი
	საერთო სავალი ბილიკი
1.000 2.300	კარის ცეცხლმედეგობის ხარისხი

დაკავებულობის ჯგუფების აღნიშვნა

დაკავებულობის ჯგუფი	დაკავებულობის ჯგუფის აღნიშვნა	ფერის კოდი
თავშეყრის ჯგუფი (თშ)		RGB (34.139.34)
საქმიანი ჯგუფი (სქ)		RGB (34.139.34)
საგანმანათლებლო ჯგუფი (სგ)		RGB (34.139.34)
სამრეწველო ჯგუფი (სმ)		RGB (34.139.34)
დიდი საფრთხის შემცველი ჯგუფი (დსშ)		RGB (34.139.34)
დაწესებულებითი ჯგუფი (დწ)		RGB (34.139.34)
სავაჭრო ჯგუფი (სვ)		RGB (34.139.34)
საცხოვრებელი ჯგუფი (სც)		RGB (34.139.34)
სასაწყობო ჯგუფი (სწ)		RGB (34.139.34)
დამხმარე ჯგუფი (დხ)		RGB (34.139.34)

ობიექტის მისამართი

ქ. თბილისი, დიღომი
(ს.კ №01.72.14.014.434)

დამკვეთი

ზაზა იჩქიტიძე

პრ. ავტორი / შემსრულებელი	გიორგი	კარდოსანიძე
	გიორგი	ცუცქირიძე

ფორმატი	მასშტაბი	კოდი	გვერდი
A3	1:150		36

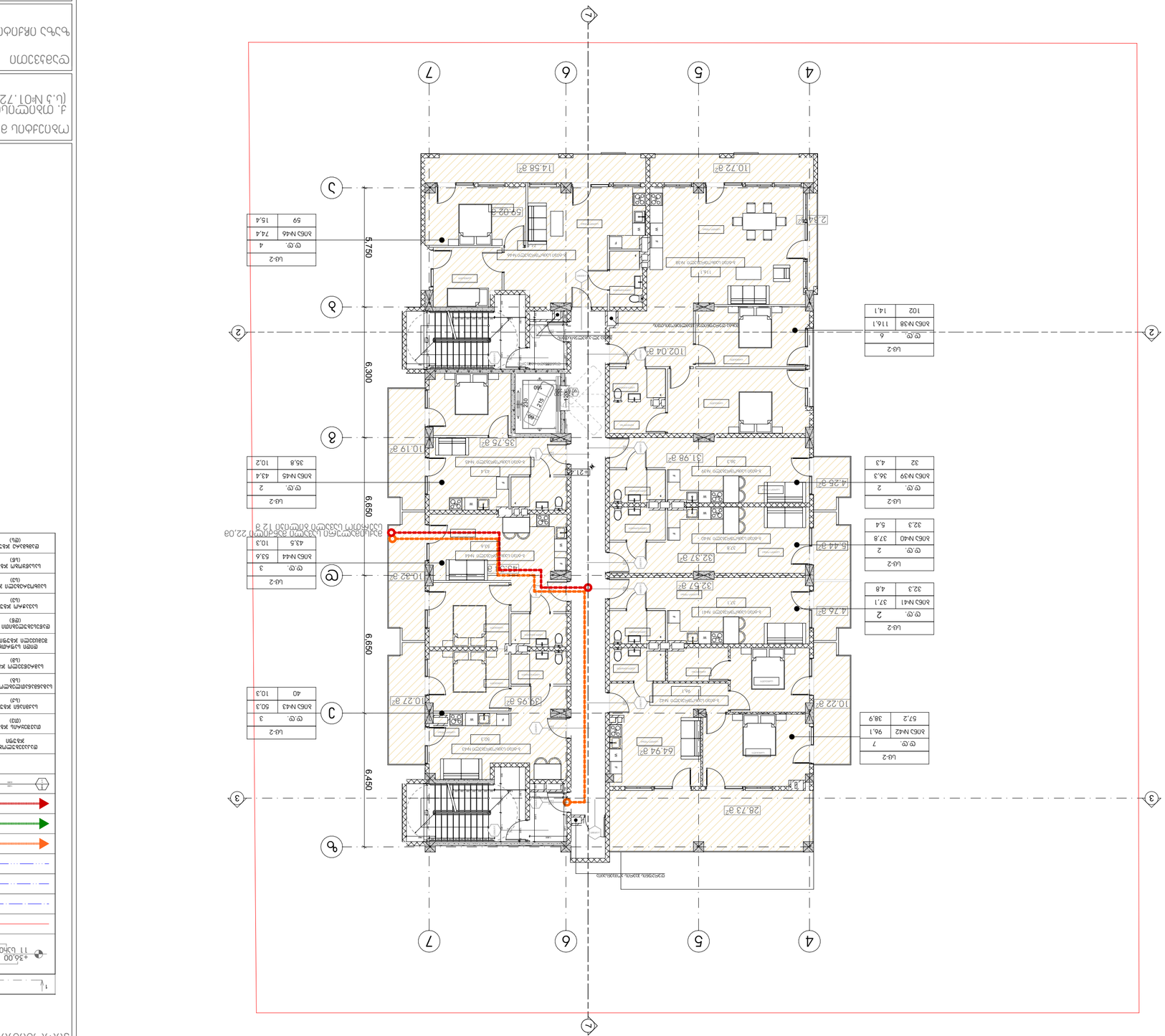

מקרא מפתחות	
קווי חלוקת אזורי אש	
מעקה	
מעקה זכוכית	
מעקה אטום	
מעקה אטום חלקי	
מעקה זכוכית חלקי	
מעקה אטום חלקי ומעקה זכוכית חלקי	
מעקה אטום חלקי ומעקה זכוכית	
מעקה אטום חלקי ומעקה זכוכית	
מעקה אטום חלקי	
מעקה אטום חלקי	
מעקה אטום חלקי


1
2
3
4
5
6
7
1-комн. кв., 36.6 м²
1-комн. кв., 37.8 м²
1-комн. кв., 32.3 м²
1-комн. кв., 32.3 м²
1-комн. кв., 37.1 м²
1-комн. кв., 37.1 м²
1-комн. кв., 36.3 м²
1-комн. кв., 43.4 м²
2-комн. кв., 74.4 м²
2-комн. кв., 74.4 м²
2-комн. кв., 96.1 м²
2-комн. кв., 102 м²
2-комн. кв., 102 м²
3-комн. кв., 116.1 м²
3-комн. кв., 116.1 м²
3-комн. кв., 116.1

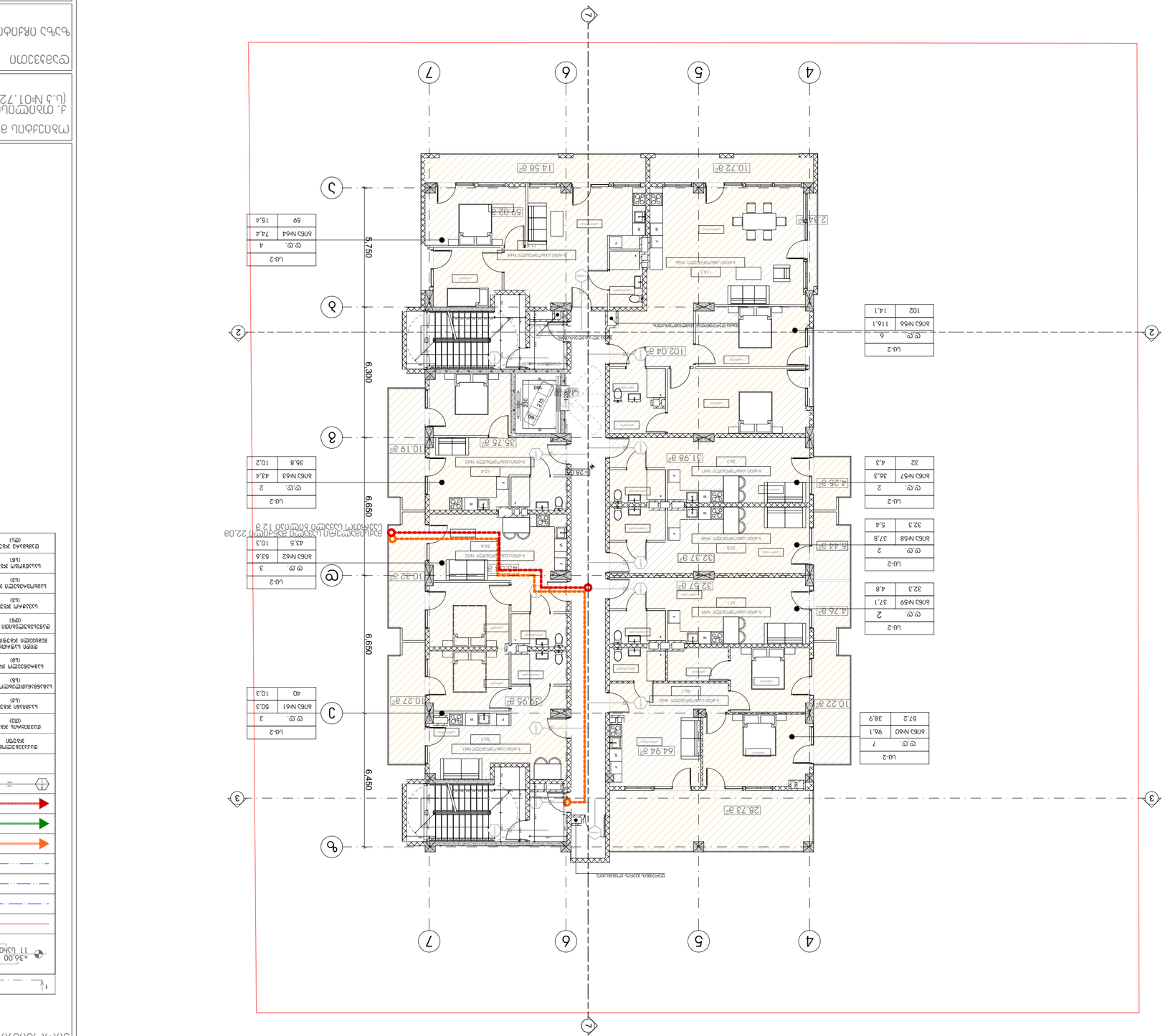
1
2
3
4
5
6
7
6,300
6,650
6,650
6,450
5,750
28.73 מ"ר
64.94 מ"ר
10.22 מ"ר
39.95 מ"ר
10.27 מ"ר
32.57 מ"ר
32.37 מ"ר
10.32 מ"ר
37.8
32.3
5.4
5.444 מ"ר
4.76 מ"ר
32.3
4.8
4.25 מ"ר
32
4.3
31.98 מ"ר
35.3
78.8
35.75 מ"ר
10.19 מ"ר
102.04 מ"ר
2.34 מ"ר
10.72 מ"ר
14.58 מ"ר
59.02 מ"ר
14.1
102
14.1
116.1
מ"ר
6
מ"ר
2
מ"ר
7
מ"ר
3
מ"ר
2
מ"ר
2
מ"ר
2
מ"ר
3
מ"ר
4
מ"ר
2
מ"ר
2
מ"ר
2

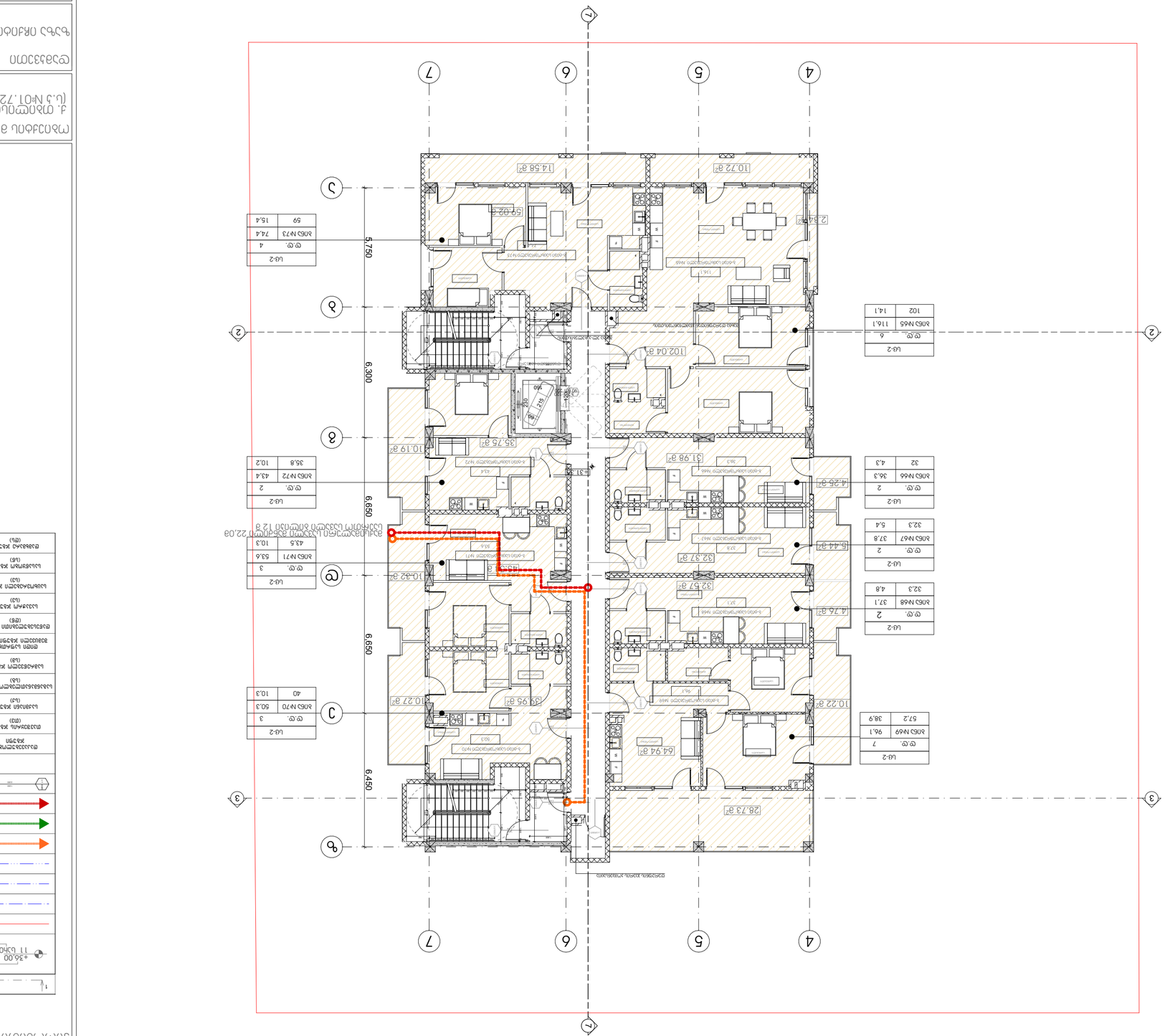
1
2
3
4
5
6
7
5,750
6,300
6,650
6,650
6,450
102.04 מ"ר
64.94 מ"ר
28.73 מ"ר
10.22 מ"ר
4.76 מ"ר
32.57 מ"ר
32.37 מ"ר
5.44 מ"ר
4.26 מ"ר
31.98 מ"ר
35.75 מ"ר
10.19 מ"ר
14.58 מ"ר
10.72 מ"ר
2.34 מ"ר
59.02 מ"ר
39.95 מ"ר
10.27 מ"ר
10.32 מ"ר
53.6
43.5
10.3
גובה 2.20 מ'
גובה 2.40 מ'
גובה 2.40 מ'
גובה 2.40

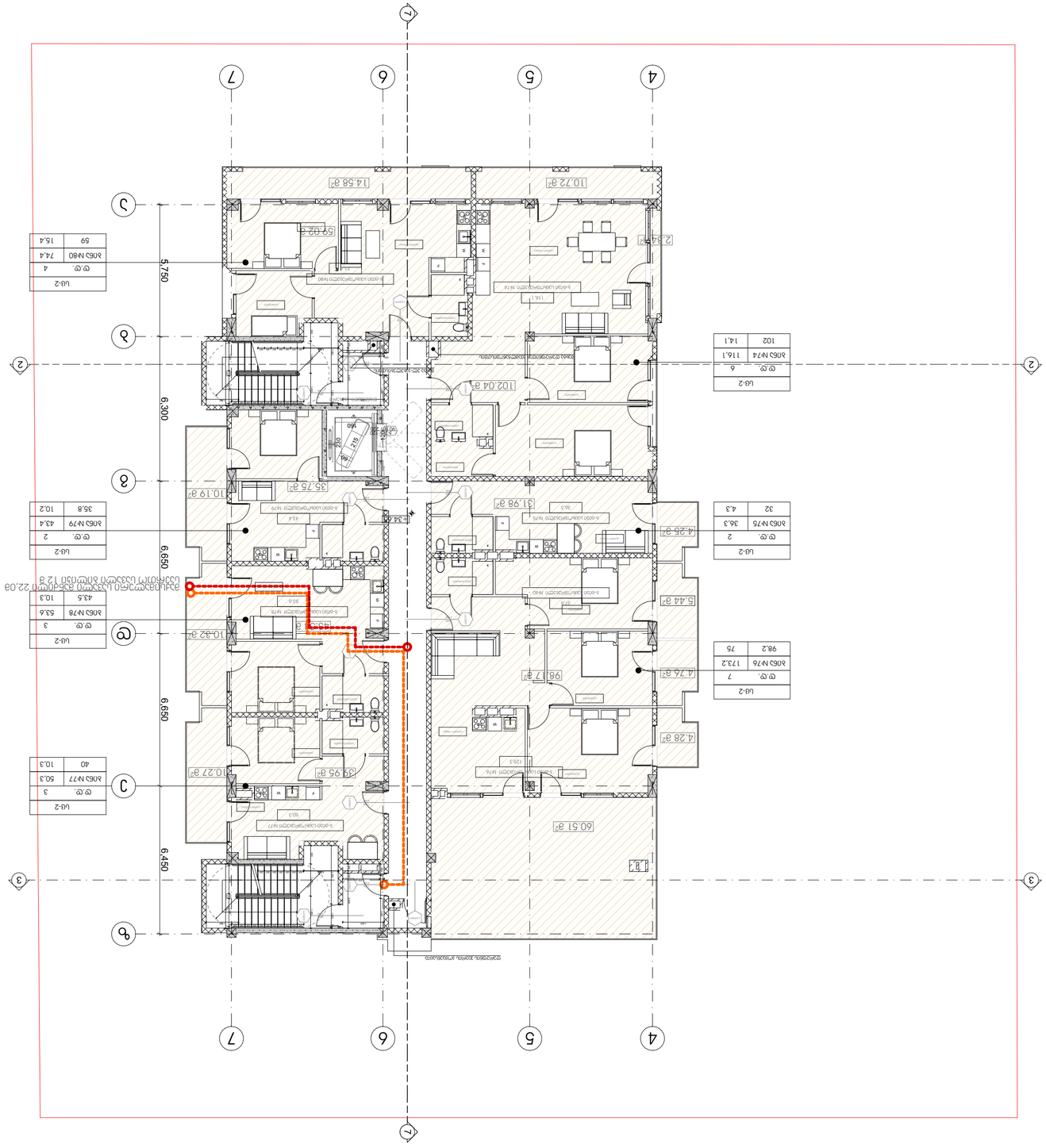

תוכנית קומת קרקע

קנה מידה 1:150

מספר תוכנית	41
גודל גיליון	A3
תאריך עדכון	20.04.2020
תאריך הנפקה	20.04.2020

מגורים ומשרדים, מרכז מסחרי ומבני ציבור

בית הספר הישראלי בפראג

תוכנית קומת קרקע

קנה מידה	1:50
גודל גיליון	A3

מתכנן	אדריכלים אלי אטיאס ושות' בע"מ
כתובת	רח' הברזל 11, תל אביב
טלפון	03-6444555
פקס	03-6444556
מודד	
טלפון	
פקס	
יועץ	
טלפון	
פקס	
יועץ	
טלפון	
פקס	

מהנדס קונסטרוקציה	ג. מנחם בע"מ, מהנדסים יועצים
	(ג.ב.) 03-7221401, 03-7221434
יועץ תנועה	
יועץ כיבוי אש	
יועץ אקוסטיקה	
יועץ אנרגיה	
יועץ נגישות	
יועץ	
יועץ	

מנהל הפרויקט	אלי אטיאס
מנהל הפרויקט	אלי אטיאס
אדריכל	אלי אטיאס
אדריכל	אלי אטיאס

קיר בנוי חדש		RGB (24,139,34)
קיר בנוי קיים		RGB (24,139,34)
מחיצת גבס חדשה		RGB (24,139,34)
מחיצת גבס קיימת		RGB (24,139,34)
מחיצת גבס להריסה		RGB (24,139,34)
מחיצת בלוקים חדשה		RGB (24,139,34)
מחיצת בלוקים קיימת		RGB (24,139,34)
מחיצת בלוקים להריסה		RGB (24,139,34)
מחיצת זכוכית חדשה		RGB (24,139,34)
מחיצת זכוכית קיימת		RGB (24,139,34)
מחיצת זכוכית להריסה		RGB (24,139,34)
מחיצת בלוקים חדשה בגובה חלקי		
מחיצת בלוקים קיימת בגובה חלקי		
מחיצת בלוקים להריסה בגובה חלקי		
מחיצת בלוקים חדשה מעל תקרה אקוסטית		
מחיצת בלוקים קיימת מעל תקרה אקוסטית		
מחיצת בלוקים להריסה מעל תקרה אקוסטית		
מחיצת בלוקים חדשה מעל תקרה		
מחיצת בלוקים קיימת מעל תקרה		
מחיצת בלוקים להריסה מעל תקרה

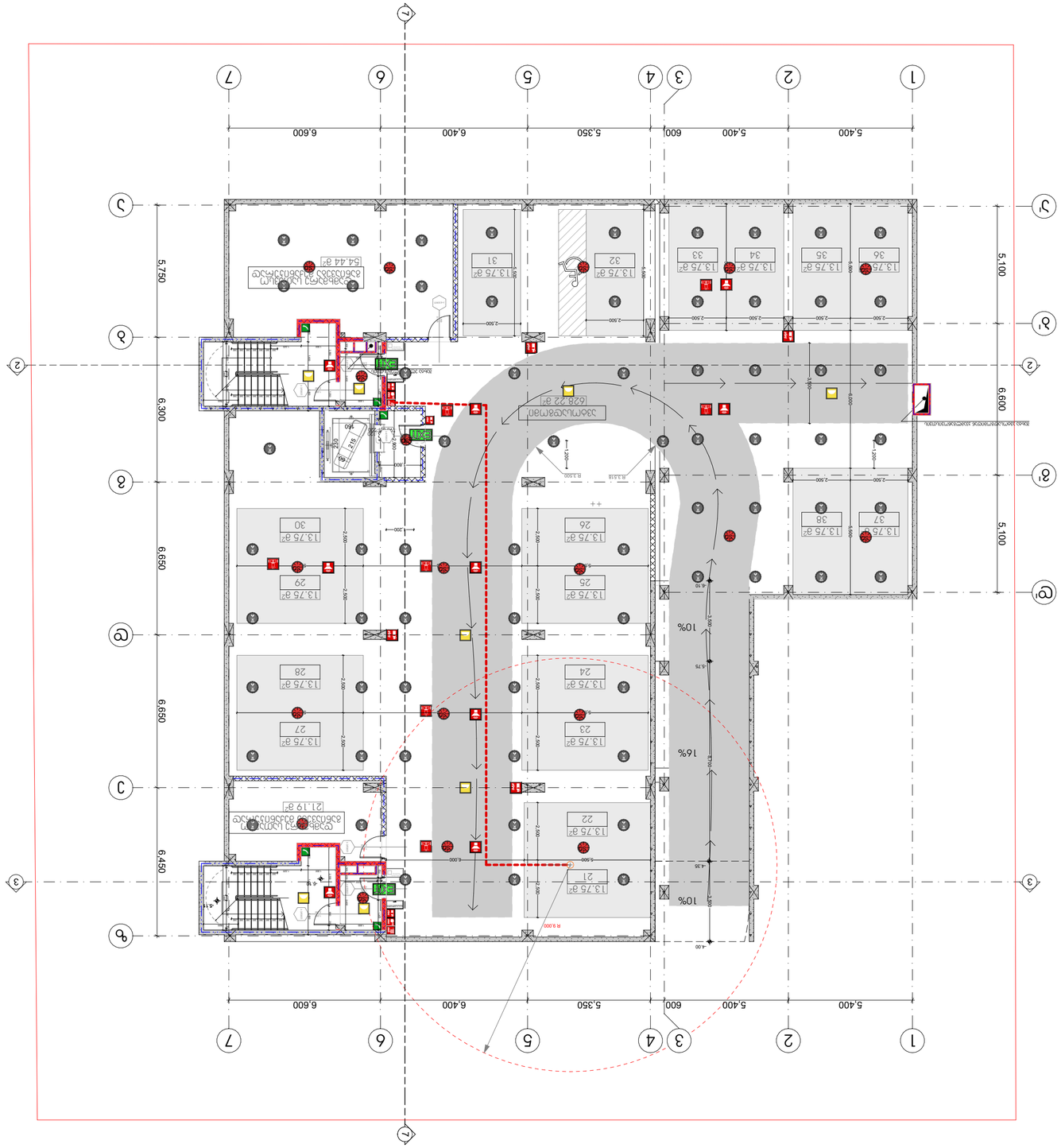

מבנה חדש	
קווי מדידה	1
קווי גבול מגרש	+36.00
קווי בניין	11 מבנה
קווי חשמל	
קווי תקשורת	
קווי ביוב	
קווי תיעול	
קווי מים	
קווי ניקוז	
קווי גז	
קווי כיבוי אש	
קווי מים לכיבוי אש	
קווי ביוב לכיבוי אש	
קווי ניקוז לכיבוי אש	
קווי גז לכיבוי אש	
קווי חשמל לכיבוי אש	
קווי תקשורת לכ

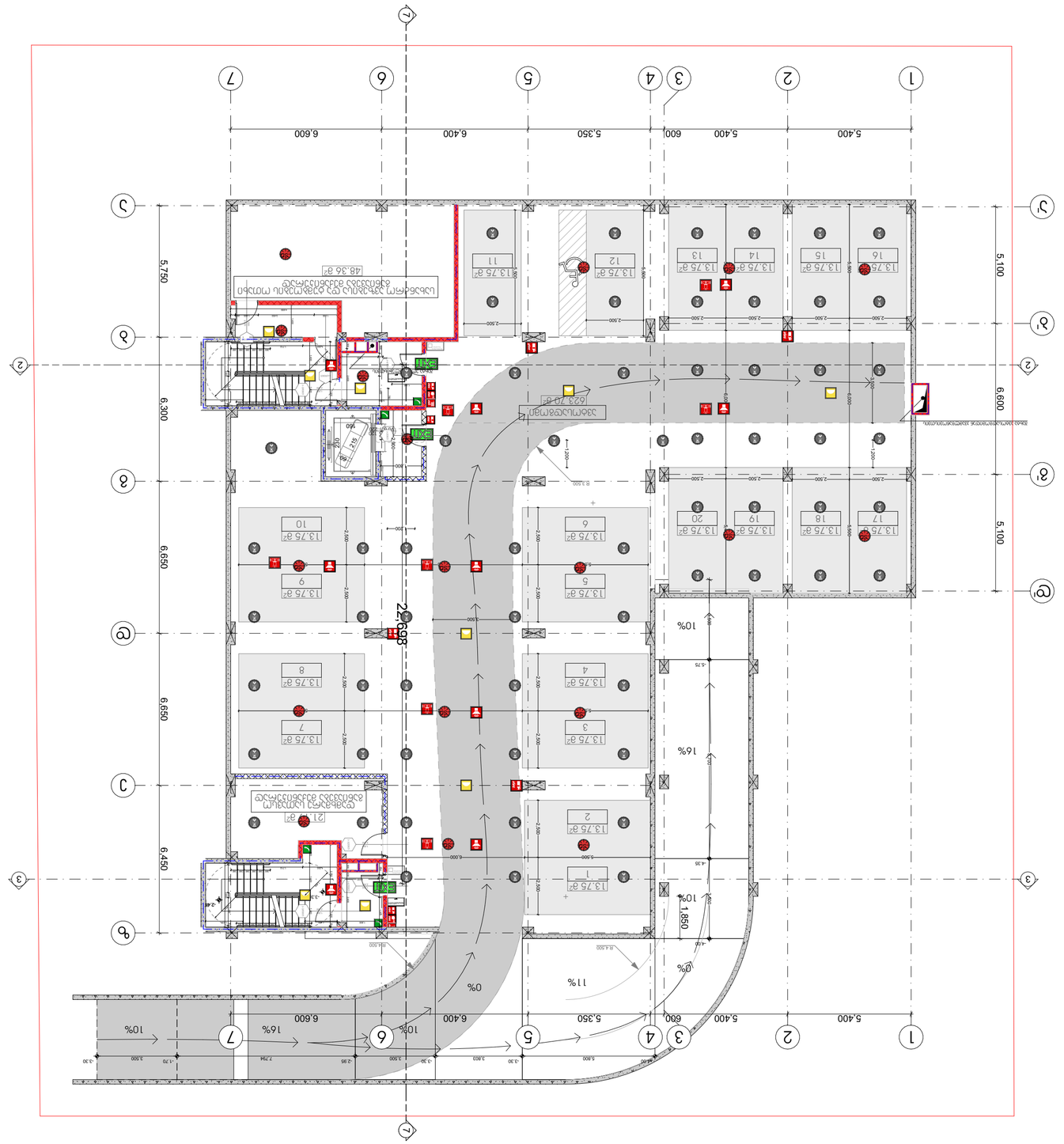
1
2
3
4
5
6
7
5.400
600
5.350
6.400
6.600
22.998
5.100
6.650
6.300
5.750
6.450
1.850
10%
16%
11%
0%
13.75 a²
48.36 a²
63.70 a²
מבואה משותפת
מבואה משותפת
מבואה משותפת

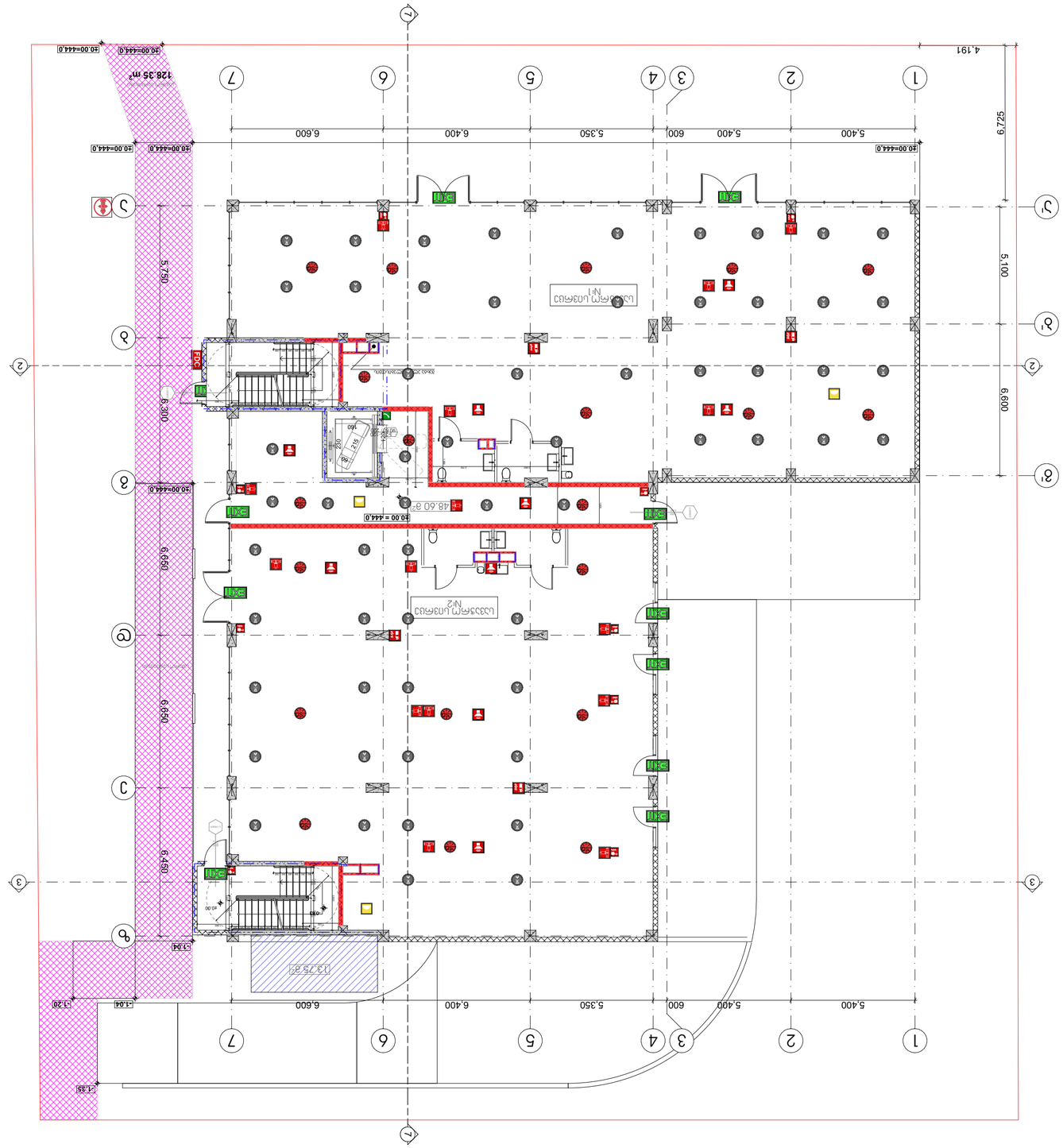

Архитектурно планировочная часть	
Схема эвакуации людей при пожаре	
Экспликация помещений	
Ведомость отделки помещений	
Ведомость элементов заполнения проемов	
Ведомость перемычек	
Ведомость перегородок	
Ведомость полов	
Ведомость окон	
Ведомость дверей	
Ведомость ворот	
Ведомость металлических изделий	
Ведомость спецификаций	
Ведомость ссылочных и прилагаемых документов	
Общие данные	
Генеральный план	
План на отм. 0.000	
План на отм. +3.600	
План кровли	
Фасады	
Разрезы	
Узлы	
Детали	

Изм.	Кол.уч.
Лист	№ док.
Подпись	Дата

Общество с ограниченной ответственностью
«Архитектурная мастерская «Проект»

Здание магазина

Стадия	Лист	Листов
Р	1	1
Формат А3		

Условные обозначения

Наименование	
Граница земельного участка	
Граница зоны с особыми условиями использования территории	
Граница зоны планируемого размещения объекта капитального строительства	
Граница зоны планируемого размещения линейного объекта	
Граница зоны планируемого размещения территории общего пользования	
Граница зоны планируемого размещения территории ограниченного пользования	
Граница зоны планируемого размещения территории специального назначения	
Граница зоны планируемого размещения территории иного назначения	
Граница зоны планируемого размещения территории смешанного использования	
Граница зоны планируемого размещения территории рекреационного назначения	
Граница зоны планируемого размещения территории сельскохозяйственного использования	
Граница зоны планируемого размещения территории промышленного использования	
Граница зоны планируемого размещения территории жилого использования	
Граница зоны планируемого размещения территории общественно-делового использования	
Граница зоны планируемого размещения территории транспортной инфраструктуры	
Граница зоны планируемого размещения территории инженерной инфраструктуры	
Граница зоны планируемого размещения территории производственного использования	
Граница зоны планируемого размещения территории иного использования	
Граница зоны планируемого размещения территории природного комплекса	
Граница зоны планируемого размещения территории природно-ландшафт

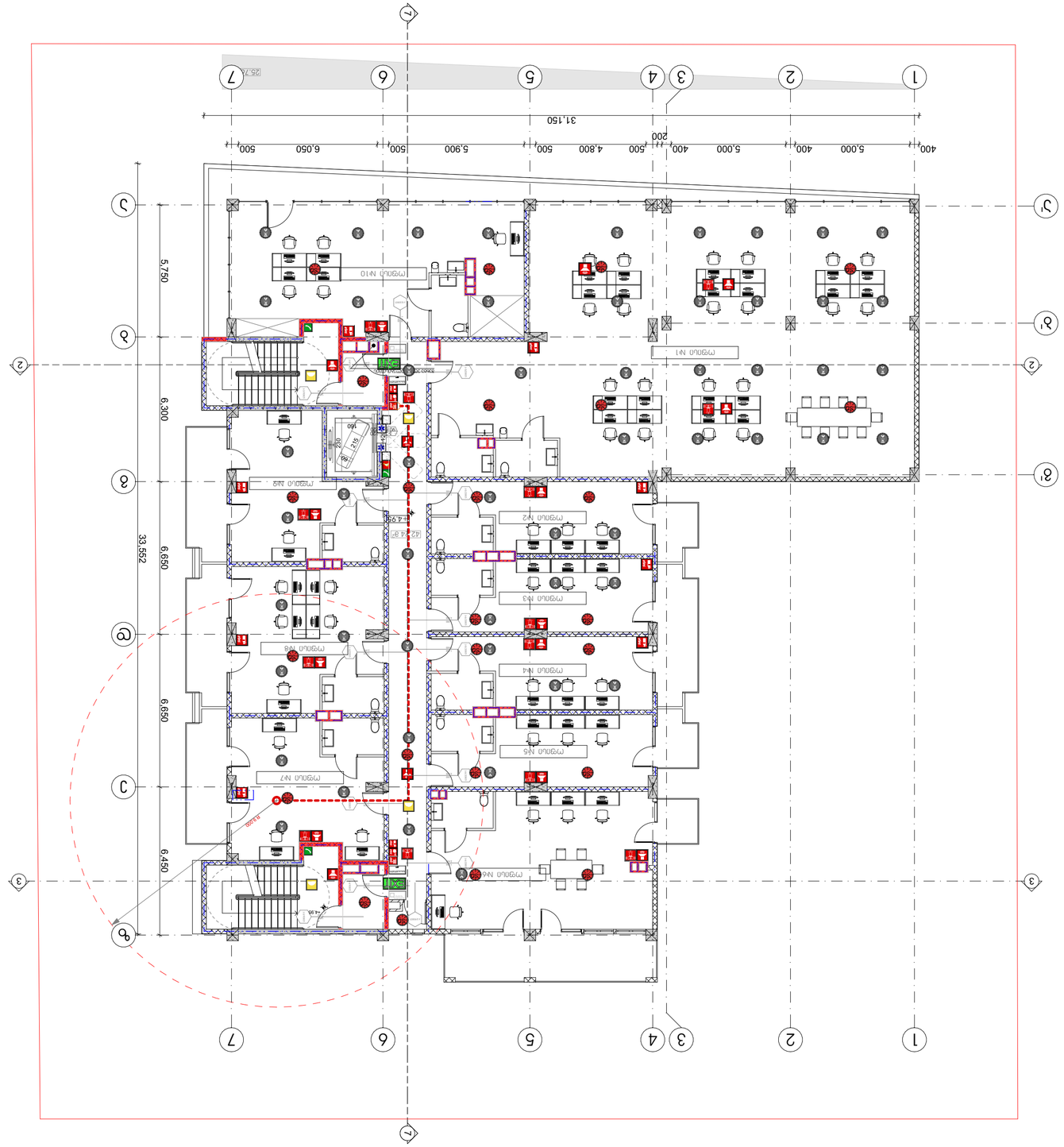
1
2
3
4
5
6
7
A
B
C
D
1'
2'
3'
400
5,000
400
5,000
400
500
4,800
500
5,900
500
6,050
500
31,150
200
5,750
6,300
6,650
33,552
6,650
6,450
4.95
4.95
4.95

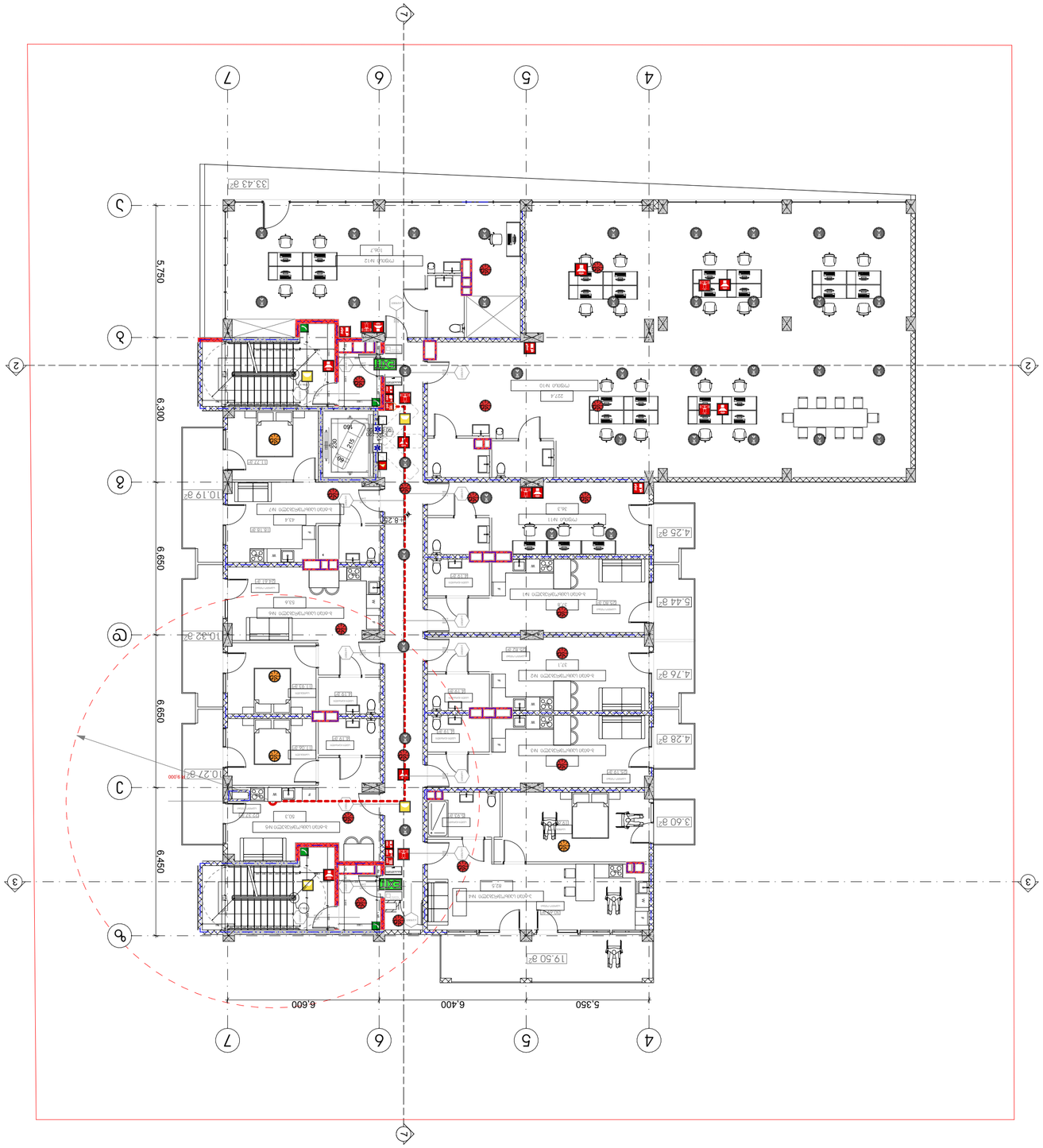

ראשי פרקים

מבנה ציבור	20.04.2020
בניה חדשה	בניין משרדים, מסחר ומבנה ציבור

מהנדסים יועצים

אדריכלות	
קונסטרוקציה	
מיזוג אויר	
חשמל	
אינסטלציה	
כיבוי אש	
תנועה	
נגישות	
בטיחות	
פיתוח	
אקוסטיקה	
אנרגיה	
תכנון סביבתי	

יזם

מתכנן שלד

מתכנן שלד

מתכנן מערכות

מתכנן מערכות

מתכנן מערכות

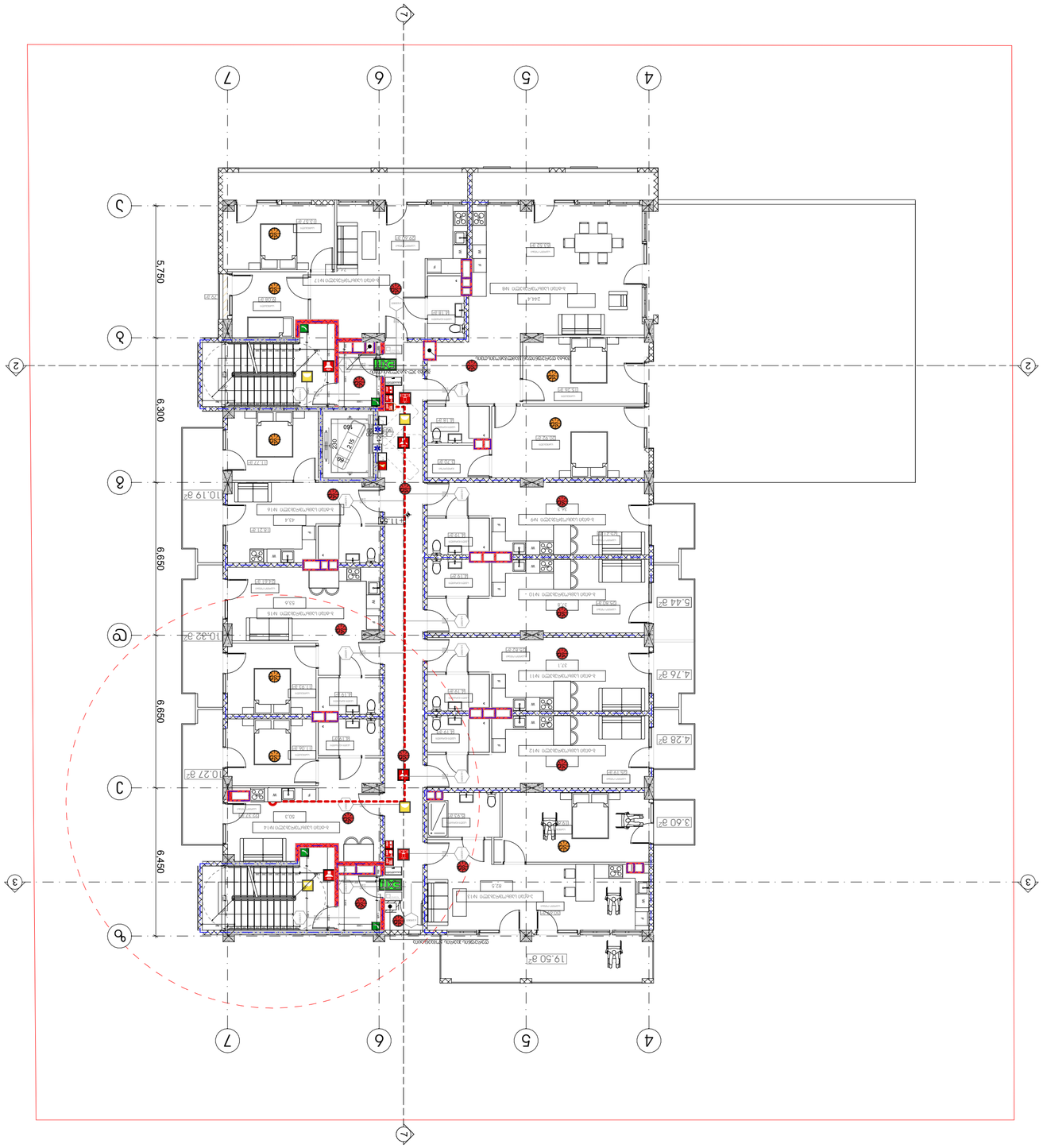

תוכנית קומת קרקע

קומת קרקע כללית

תוכנית סימון מערכות בטיחות

מבצע	ם.ב.ע
תאריך	20.04.2020

מהנדסים יועצים

אדריכל	אדריכלים
קונסטרוקטור	מהנדסים
יועץ חשמל	מהנדסים
יועץ אינסטלציה	מהנדסים
יועץ בטיחות אש	מהנדסים
יועץ נגישות	מהנדסים
יועץ תנועה	מהנדסים
יועץ נוף	מהנדסים

יזם / מתכנן שלד / מתכנן שלדות בטון

מהנדס	מהנדסים
קונסטרוקטור	מהנדסים

מתכנן שלדות פלדה

מהנדס	מהנדסים

מתכנן מערכות מכניות

מתכנן מערכות חשמל

יועץ בטיחות אש

יועץ	יועץ	1:150	A3
33		47	

מקרא

- גבול מגרש
- +36.00 מפלס גמר קובע
- קו חתך 11
- קווי מידות
- קווי בניין
- קווי בניין מותרים
- קווי בניין מותרים מתחת לקרקע
- קווי בניין מותרים מעל הקרקע
- קווי בניין מותרים מעל הקרקע
- גבול מגרש
- גבול בין חלקות

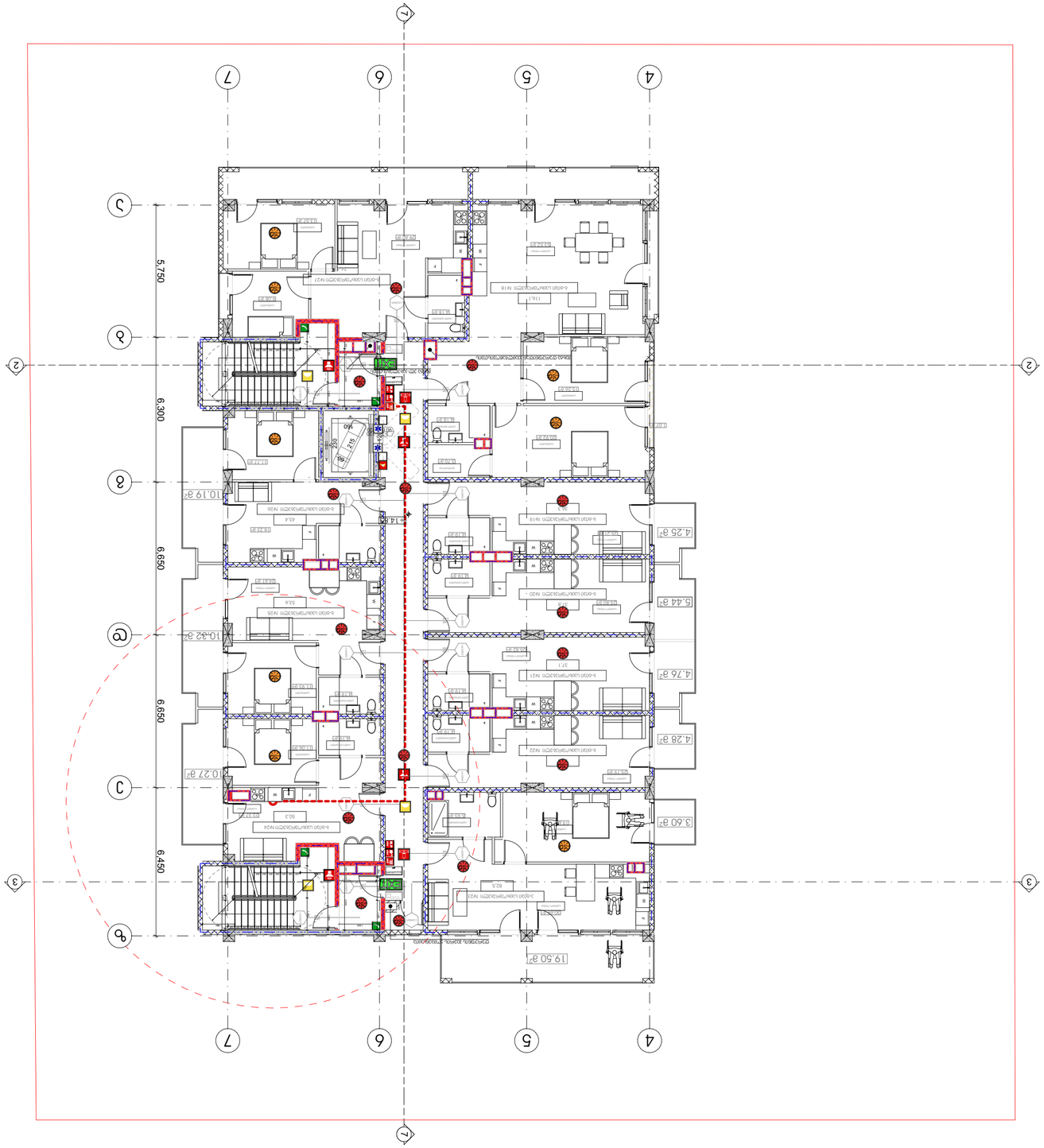

מספר תכנית	1
קו חתך ומספרו	+3.60 חתך 11
גבולות מגרש ומבנים	
מסלולי תנועה קבועים	
מסלולי תנועה משתנים	
מסלולי תנועה משתנים	
מסלולי תנועה משתנים	
מסלולי תנועה משתנים	
מדרגות נעות מתקדמות ומעליות נוסעות בשני הכיוונים	
מדרגות נעות ומעליות	
מדרגות נעות מעליות	
מדרגות נעות מעליות	
מדרגות נעות מעליות (או מעליות מיוחדות לשימוש בעת כיבוי אש)	
מעליות מיוחדות לשימוש בעת כיבוי אש	
מערכת כיבוי אש ברזי כיבוי אש ומערכת כיבוי אש לעמודה יבשה	FDC
מערכת גילוי עשן ואזעקה	
מערכת גילוי עשן	
מערכת גילוי עשן	
מערכת גילוי עשן

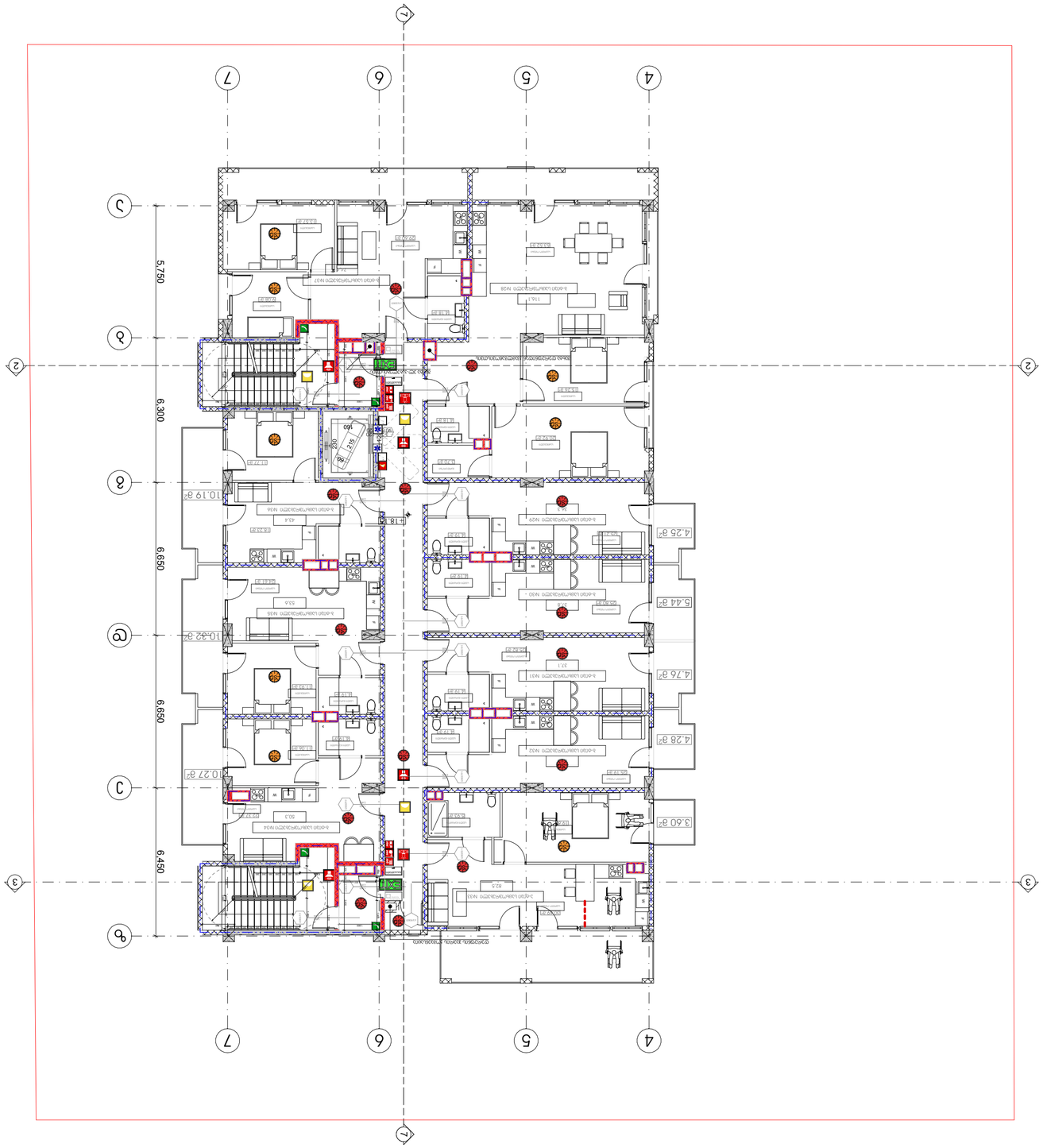

מקרא תכניות	
חתך בניין +36.00 קומה 11	
גבול מגרש	
קו בניין	
קו בניין צדדי	
קו בניין אחורי	
קו בניין קדמי	
קווי בניין	
קווי בניין	
קווי בניין

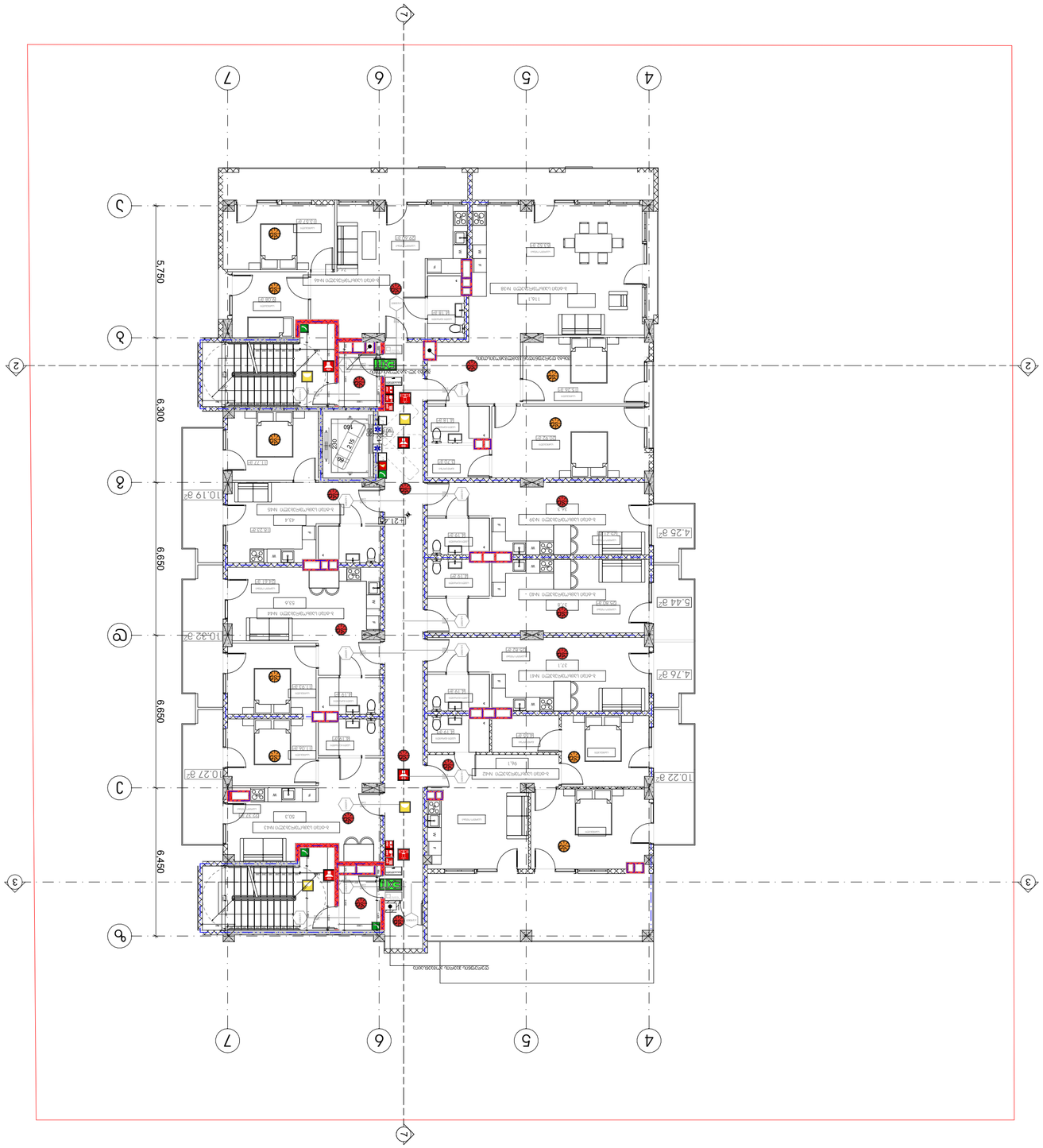

מקרא מפרט	
מקרא מפרט	
מקרא מפרט	



מקרא ותכולת

תכולת תוכנית	מקרא ותכולת
מידות	20.04.2020

מהנדס

יועצים

שלב

היתר בניה	

מתכנן

קנה מידה

1:150	A3

תאריך

מספר

	51

מקרא

- מקרא תכולת תוכנית
- מקרא מידות
- מקרא מפלסים
- מקרא קירות חדשים
- מקרא קירות קיימים
- מקרא קירות להריסה
- מקרא קירות מבטון
- מקרא קירות מבלוקים
- מקרא קירות מבלוקים מבוטנים
- מקרא קירות מבלוקים מבוטנים
- מקרא קירות מבלוקים מבוטנ

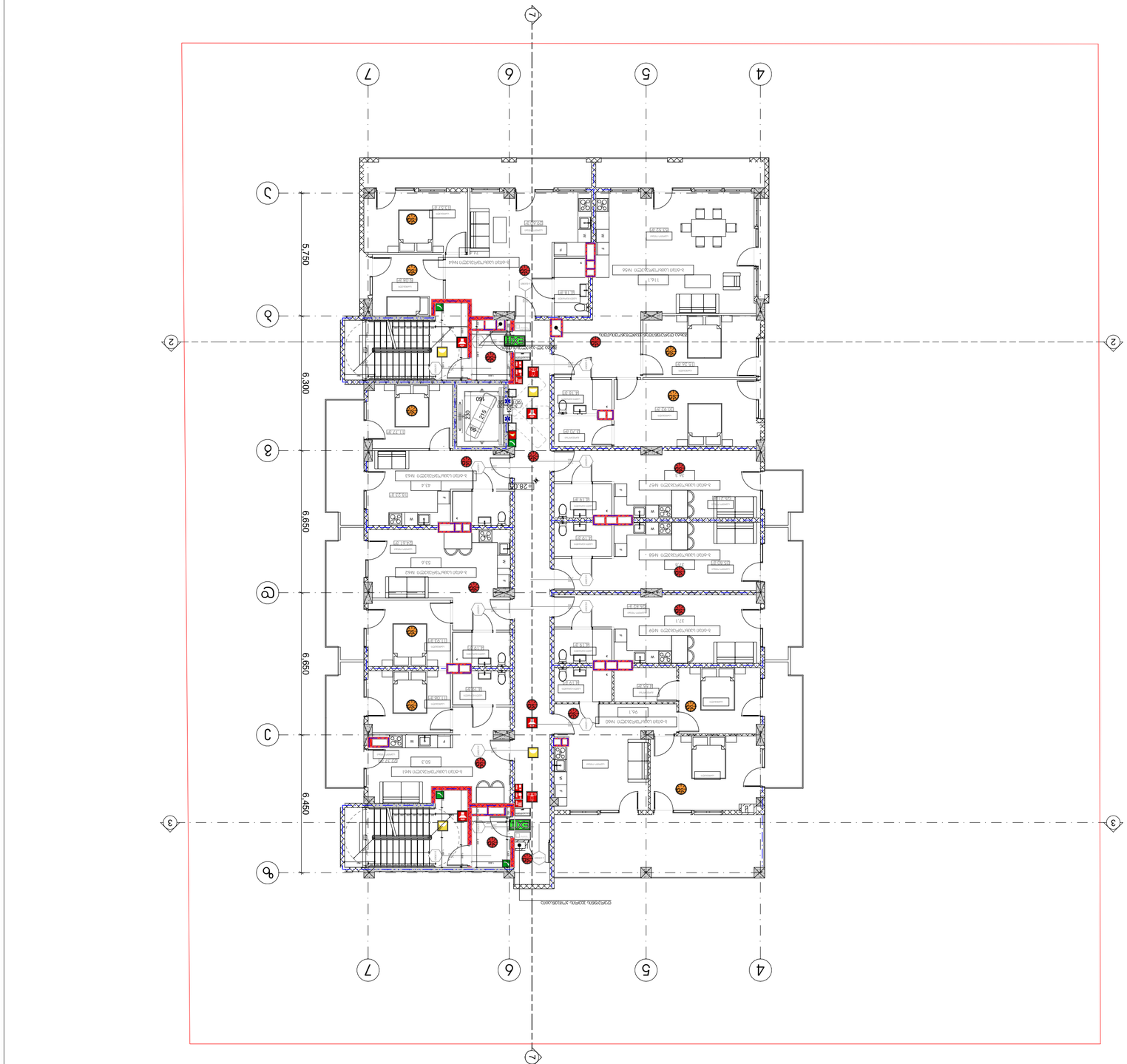

מפת מקומות

+3.60 מפלס גמר רצפת חדרי שרותים

מפלס קורות

מפלס קורות מתחת למפלס

מפלס קורות מעל למפלס

מפלס קורות מתחת למפלס

קווי חשמל תת קרקעיים

מפלס קורות מתחת למפלס

מפלס קורות מעל למפלס

מפלס קורות מתחת למפלס

קווי תקשורת תת קרקעיים

קווי מים

קווי ביוב ומרזבים

קווי גז

קווי חשמל ותקשורת

קווי חשמל ותקשורת תת קרקעיים

קווי חשמל ותקשורת מעל פני הקרקע



מהנדס:	אדריכל נוף:
מתכנן:	אדריכל:
קנה מידה:	1:150
גודל גיליון:	A3
מספר גיליון:	53
מספר שינוי:	
תאריך:	20.04.2020

מתכנן:	
יועץ:	
יועץ:	
יועץ

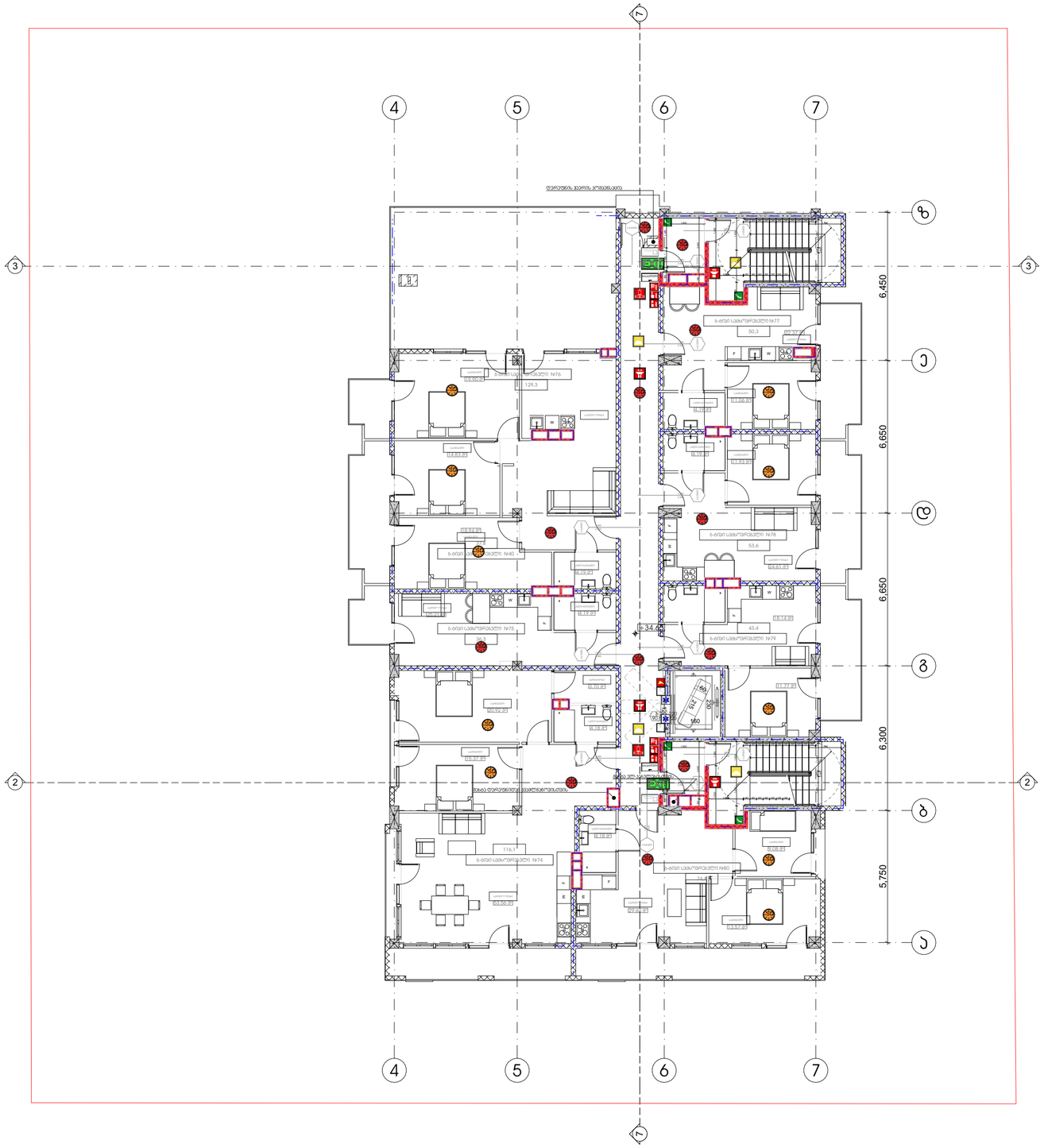

პროექტის სახელწოდება

მრავალფუნქციური კომპლექსი დიდ დიღომში

სტადია	პროექტის შეთანხმება
თარიღი	20.04.2020

პირობითი აღნიშვნები

1	ჭრილის ხაზი
+36.00 11 სართული	იატაკის საკორექტო ნიშნული
	სართულიანობა
	საკადასტრო საზღვარი

შენიშვნები

ობიექტის მისამართი

ქ. თბილისი, დიღომი (ს.კ №01.72.14.014.434)

დამკვეთი

ზაზა იჩქიტიძე

პრ. ავტორი / შემსრულებელი	გიორგი	ვარდოსანიძე
	გიორგი	ცუცქირიძე

ფორმატი	მასშტაბი	ლოდი	გვერდი
A3	1:150		54

ფასადის დეტალი

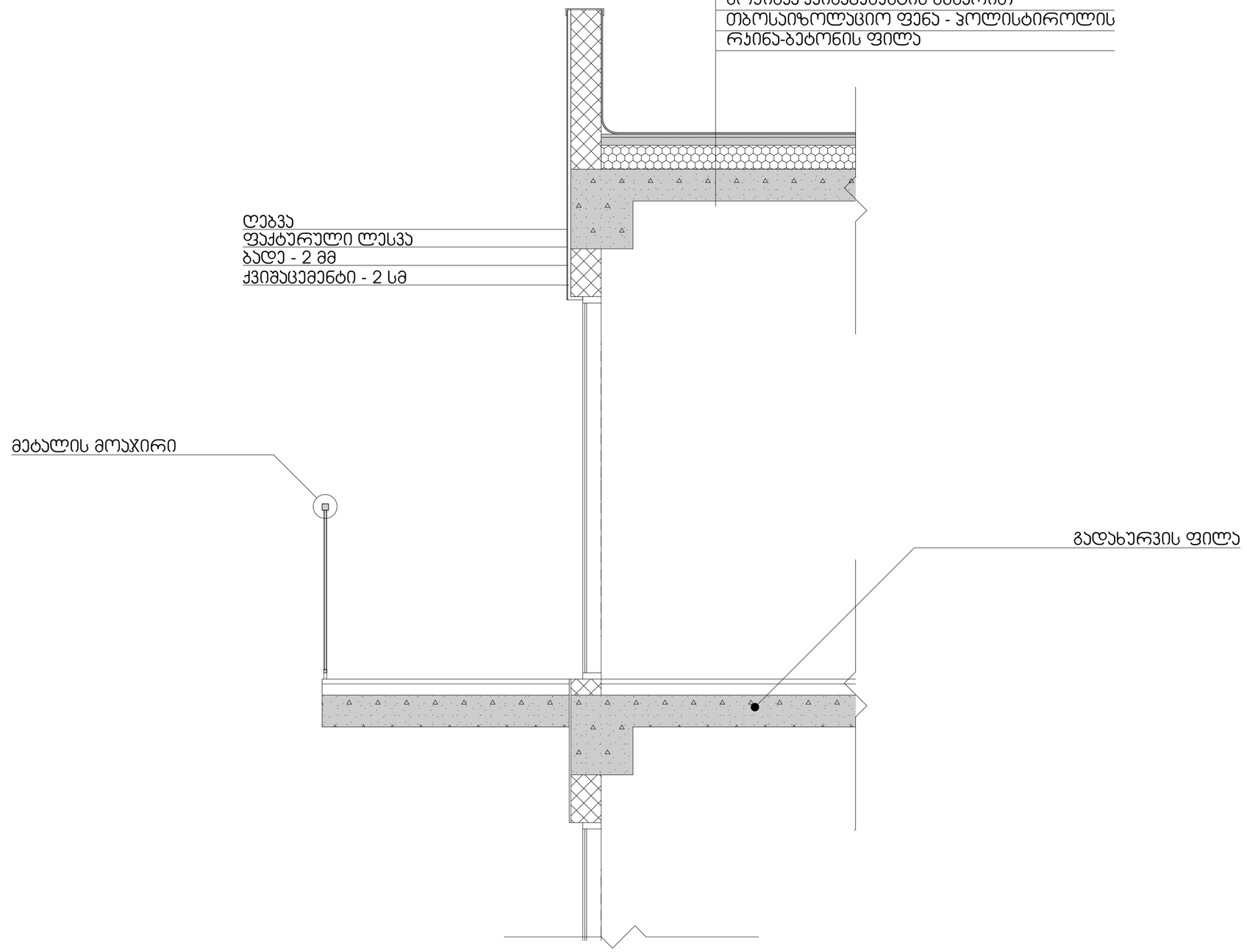

პროექტის სახელწოდება
მრავალფუნქციური კომპლექსი დიდ დიღომში

სტადია	პროექტის შეთანხმება
თარიღი	20.04.2020

პირობითი აღნიშვნები

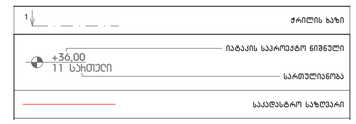

შენიშვნები

ობიექტის მისამართი
ქ. თბილისი, დიდოგი
(ს.კ №01.72.14.014.434)

დამკვეთი
ზაზა იჩქიტიძე

პრ. ავტორი / შემსრულებელი	გიორგი	ვარდოსანიძე
	გიორგი	ცუცქირიძე

ფორმატი	მასშტაბი	ჯოდი	გვერდი
A3	1:20		

გზა-ჯიბე -3.30 ნიშნულზე (ბ-გ ღერძებს შორის)

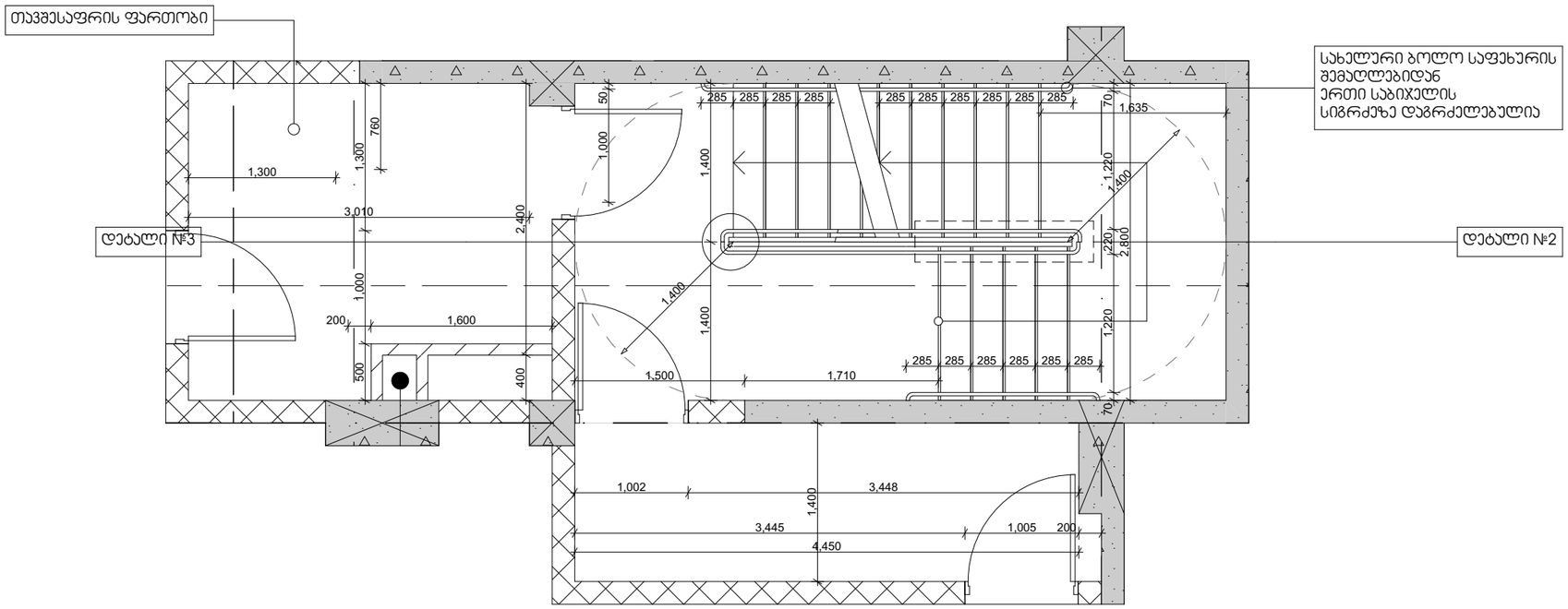

გზა-ჯიბე -3.30 ნიშნულზე (ე-ზ ღერძებს შორის)

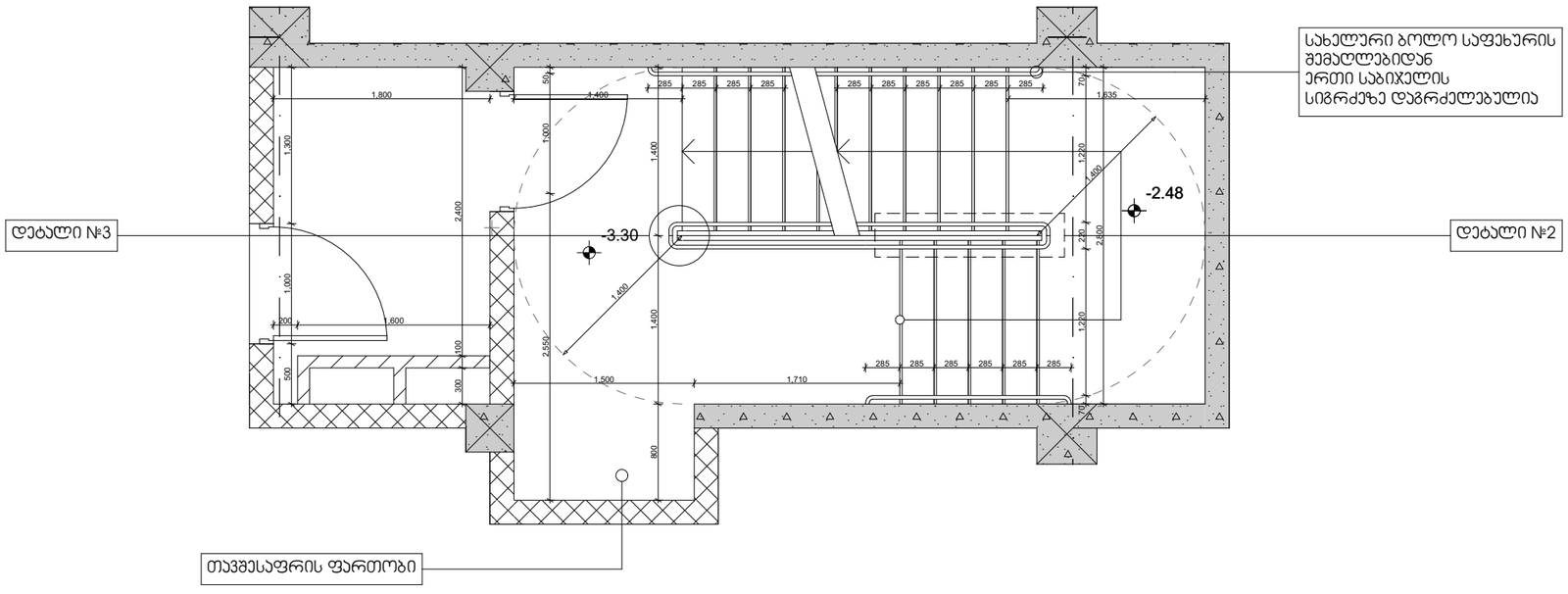

შენიშვნა:
1. ყველა ჯიბის (მათ შორის გარე ჯიბის) ყოველი საფეხურის და საბიჯლის 40 მმ სავალ ნაწილს, რომელიც იზომება საფეხურის ნაშვერიდან თარაზულად, ექნება ერთგვაროვანი ფერის მქრქალ ზედაპირი, რომელიც საფეხურის ერთი ჯიდიდან საფეხურის მეორე ჯიდამდეა.
2. მისაწვდომი გზა-ჯიბის საზღვრებში იატაკის ზედაპირები იქნება მდგრადი, მყარი და არასრიალა.
3. ჯიბის საფეხურების განსხვავებული მონიშვნა იქნება გამძლე.
4. ჯიბის სახელურების ზედაპირები არ იქნება ბასრი ან უხეში ელემენტების შემცველი.
5. ჯიბის სახელურები არ იტრიალებს მათი ბუდეების საზღვრებში
6. შენობის გარეთ მდებარე ჯიბის საფეხურები და ბაქნები ისე დაგეგმარდება, რომ სავალ ზედაპირზე წყალი არ დაგროვდება.
7. გასანათებელი საშუალებები უზრუნველყოფს ჯიბეების განათებას, რომელიც გაიზომება საბიჯლების ზედაპირების და ბაქნების ზედაპირების ცენტრში გაზომვისას საფეხურის წინაპირიდან 600მმ-ის საზღვრებში, შემდეგი წესის შესაბამისად:

- არაუმცირეს 11 ლუქსი განათება.
- არაუმცირეს 110 ლუქსი განათება, ჯიბით სარგებლობის დროს.
- ჯიბეების გამოყენებისას 11 ლუქსიდან 110 ლუქსზე გადასვლა შესაძლებელი უნდა იყოს განათების სამართავებით უზრუნველყოფილი ავტომატური, მოძრავი სენსორული ტიპის განათების ჩამრთველებით, რომლებიც შეესაბამება ყველა ქვემოთ ჩამოთვლილს:
- განათების სამართავები აღჭურვილი იქნება საიმედო ოპერაციული სისტემით და შეფასებული იქნება ამ მიზნით გამოყენებისთვის.
- მოძრავი სენსორი გაჭიანურდება დამაყვანებლის მოძრაობით საფეხურებზე ან საფეხურების ბაქნებზე.
- განათების გამააქტიურებლები დაყენებული იქნება არაუმცირეს 15 წუთიანი მოქმედების პერიოდით.
- ჯიბეების გამოყენებისას 11 ლუქსიდან 110 ლუქსზე გადასვლა შესაძლებელი უნდა იყოს განათების სამართავებით უზრუნველყოფილი ავტომატური, მოძრავი სენსორული ტიპის განათების ჩამრთველებით, რომლებიც შეესაბამება ყველა ქვემოთ ჩამოთვლილს.
- გზა-ჯიბის განათება ჩაირთვება ავტომატური სენსორული ჩამრთველებით, ასეთის არსებობის შემთხვევაში, ისე, რომ შესასვლელში მდებარე ბაქნზე, შესასვლელში მდებარე ბაქნის მოსაზღვრე თითოეულ ჯიბის მარშსა და შესასვლელში მდებარე ბაქნის ზემოთ და ქვემოთ მდებარე ბაქნებზე მე-4 სენტიტით დადგენილი განათებულობის დონე საფეხურის გამოყენებამდე იქნება უზრუნველყოფილი.

პროექტის სახელწოდება

საცხოვრებელი სახლი დიდ დიღომში

სტადია	
თარიღი	

ჰირობითი აღნიშვნები

შენიშვნები

ობიექტის მისამართი

დამკვეთი

საპროექტო ორგანიზაცია

დირექტორი		
პრ. აქტორი / მემსრულებელი		

ნახაზის დასახელება

ჯიბის დეტალები

ფორმატი	მასშტაბი	ჯოდი	გვერდი
A3	1:50		55

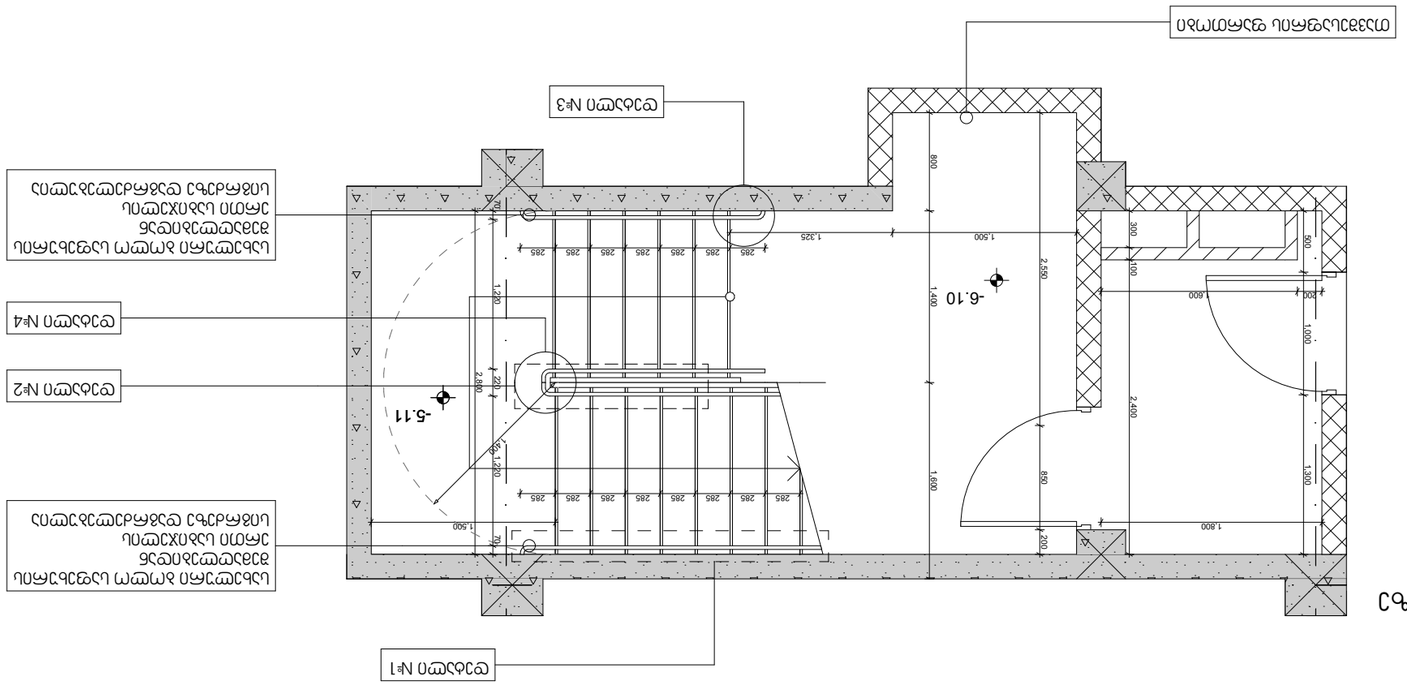

קנה"מ	1:50	מבנה מגורים ומשרדים	56
תאריך			
שרטט	מבנה מגורים ומשרדים	A3	

		עורך הפרויקט
		מתכנן השלד
		מתכנן אינסטלציה
		מתכנן חשמל
		מתכנן מיזוג אוויר
		מתכנן כבאות
		מתכנן תנועה
		מתכנן נגישות
		יועץ אקוסטי
		יועץ בטיחות אש
		יועץ איטום
		יועץ תאורה
		יועץ פיתוח
		יועץ סביבתי
		יועץ אנרגיה
		יועץ אחר

		מהנדס הרישוי
		מהנדס העיר
		יועץ בטיחות אש
		יועץ נגישות
		יועץ אנרגיה
		יועץ אחר

		יזם / מבקש הבקשה
		מפקח
		קבלן

		מתכנן השלד
		מתכנן אינסטלציה
		מתכנן חשמל
		מתכנן מיזוג אוויר
		מתכנן כבאות
		מתכנן תנועה
		מתכנן נגישות
		יועץ אקוסטי
		יועץ בטיחות אש
		יועץ איטום
		יועץ תאורה
		יועץ פיתוח
		יועץ סביבתי
		יועץ אנרגיה
		יועץ אחר

		מהנדס הרישוי
		מהנדס העיר
		יועץ בטיחות אש
		יועץ נגישות
		יועץ אנרגיה
		יועץ אחר

		יזם / מבקש הבקשה
		מפקח
		קבלן

		עורך הפרויקט
		מתכנן השלד
		מתכנן אינסטלציה
		מתכנן חשמל
		מתכנן מיזוג אוויר
		מתכנן כבאות
		מתכנן תנועה
		מתכנן נגישות
		יועץ אקוסטי
		יועץ בטיחות אש
		יועץ איטום
		יועץ תאורה
		יועץ פיתוח
		יועץ סביבתי
		יועץ אנרגיה
		יועץ אחר

חתך מבנה מגורים ומשרדים

חתך A-A מבט 6.10 מפלס כניסה

כניסה מס' 1

כניסה מס' 2

כניסה מס' 3

כניסה מס' 4

כניסה מס' 5 לחניון תת קרקעי

1. יעוד המבנה (מגורים ומשרדים) על פי תכנית מתאר מקומית מס' 2650 "מרכז העיר", בתחום אזור מגורים מיוחד.

2. מבנה בן 11 קומות מעל מפלס הכניסה הקובעת, ובנוסף 2 קומות מרתף מתחת למפלס הכניסה הקובעת.

3. מבנה בעל מבנה בטון מזוין ברובו, עם קירות בטון מזוין וחלקו הקומות ממבנה פלדה.

4. מבנה בעל מערכת מיזוג אוויר מרכזית, המורכבת ממערכת מים קרים ומערכת מים חמים, המופעלות באמצעות מכונות קירור ומדחסי חום ממוקמים על גג המבנה.

5. מבנה בעל מערכת כיבוי אש אוטומטית מסוג מים, המורכבת מרשת צנרת מים ומתזים, ומחוברת למקור מים עירוני ולמאגר מים ייעודי.

6. חניון תת קרקעי מקורה ומוארד, המשמש לחניית רכבים פרטיים של דיירי המבנה ומבקריו.

7. מבנה מצויד במערכת מעליות, המשרתת את כל הקומות מכניסה קרקעית ועד הגג, ומערכת מעלית שירות נפרדת, המשרתת את כל הקומות מהכניסה הקרקעית ועד קומת המרתף התחתונה.

• מבנה בעל 11 קומות מעל מפלס הכניסה הקובעת.

• מבנה בעל 11 קומות מעל מפלס הכניסה הקובעת, ובנוסף על קומת מרתף אחת.

• מבנה בעל 110 קומות מעל מפלס הכניסה הקובעת, ובנוסף על קומת מרתף אחת.

מבנה בעל 11 קומות מעל מפלס הכניסה הקובעת, ובנוסף על קומת מרתף אחת, קומת גלריה, קומת עמודים חלקית וקומת גג חלקית.

• מבנה בעל 110 קומות מעל מפלס הכניסה הקובעת, ובנוסף על קומת מרתף אחת, קומת גלריה, קומת עמודים חלקית וקומת גג חלקית.

מבנה בעל 11 קומות מעל מפלס הכניסה הקובעת, ובנוסף על קומת מרתף אחת, קומת גלריה, קומת עמודים חלקית וקומת גג חלקית, המשמשת לחדרי מכונות ומערכות טכניות.

2. מבנה בעל מערכת מיזוג אוויר מרכזית, המורכבת ממערכת מים קרים ומערכת מים חמים, המופעלות באמצעות מכונות קירור ומדחסי חום ממוקמים על גג המבנה.

3. מבנה בעל מבנה בטון מזוין ברובו, עם קירות בטון מזוין וחלקו הקומות ממבנה פלדה.

4. מבנה בעל מערכת כיבוי אש אוטומטית מסוג מים, המורכבת מרשת צנרת מים ומתזים, ומחוברת למקור מים עירוני ולמאגר מים ייעודי.

5. מבנה בעל מערכת כיבוי אש אוטומטית מסוג מים, המורכבת מרשת צנרת מים ומתזים, ומחוברת למקור מים עירוני ולמאגר מים ייעודי.

6. חניון תת קרקעי מקורה ומוארד, המשמש לחניית רכבים פרטיים של דיירי המבנה ומבקריו.

7. מבנה מצויד במערכת מעליות, המשרתת את כל הקומות מכניסה קרקעית ועד הגג, ומערכת מעלית שירות נפרדת, המשרתת את כל הקומות מהכניסה הקרקעית ועד קומת המרתף התחתונה.

• מבנה בעל 11 קומות מעל מפלס הכניסה הקובעת.

• מבנה בעל 110 קומות מעל מפלס הכניסה הקובעת, ובנוסף על קומת מרתף אחת.

מבנה בעל 11 קומות מעל מפלס הכניסה הקובעת, ובנוסף על קומת מרתף אחת, קומת גלריה, קומת עמודים חלקית וקומת גג חלקית.

• מבנה בעל 110 קומות מעל מפלס הכניסה הקובעת, ובנוסף על קומת מרתף אחת, קומת גלריה, קומת עמודים חלקית וקומת גג חלקית.

מבנה בעל 11 קומות מעל מפלס הכניסה הקובעת, ובנוסף על קומת מרתף אחת, קומת גלריה, קומת עמודים חלקית וקומת גג חלקית, המשמשת לחדרי מכונות ומערכות טכניות.

2. מבנה בעל מערכת מיזוג אוויר מרכזית, המורכבת ממערכת מים קרים ומערכת מים חמים, המופעלות באמצעות מכונות קירור ומדחסי חום ממוקמים על גג המבנה.

3. מבנה בעל מבנה בטון מזוין ברובו, עם קירות בטון מזוין וחלקו הקומות ממבנה פלדה.

4. מבנה בעל מערכת כיבוי אש אוטומטית מסוג מים, המורכבת מרשת צנרת מים ומתזים, ומחוברת למקור מים עירוני ולמאגר מים ייעודי.

5. מבנה בעל מערכת כיבוי אש אוטומטית מסוג מים, המורכבת מרשת צנרת מים ומתזים, ומחוברת למקור מים עירוני ולמאגר מים ייעודי.

6. חניון תת קרקעי מקורה ומוארד, המשמש לחניית רכבים פרטיים של דיירי המבנה ומבקריו.

7. מבנה מצויד במערכת מעליות, המשרתת את כל הקומות מכניסה קרקעית ועד הגג, ומערכת מעלית שירות נפרדת, המשרתת את כל הקומות מהכניסה הקרקעית ועד קומת המרתף התחתונה.

• מבנה בעל 11 קומות מעל מפלס הכניסה הקובעת.

• מבנה בעל 110 קומות מעל מפלס הכניסה הקובעת, ובנוסף על קומת מרתף אחת.

מבנה בעל 11 קומות מעל מפלס הכניסה הקובעת, ובנוסף על קומת מרתף אחת, קומת גלריה, קומת עמודים חלקית וקומת גג חלקית, המשמשת לחדרי מכונות ומערכות טכניות.

2. מבנה בעל מערכת מיזוג אוויר מרכזית, המורכבת ממערכת מים קרים ומערכת מים חמים, המופעלות באמצעות מכונות קירור ומדחסי חום ממוקמים על גג המבנה.

3. מבנה בעל מבנה בטון מזוין ברובו, עם קירות בטון מזוין וחלקו הקומות ממבנה פלדה.

4. מבנה בעל מערכת כיבוי אש אוטומטית מסוג מים, המורכבת מרשת צנרת מים ומתזים, ומחוברת למקור מים עירוני ולמאגר מים ייעודי.

5. מבנה בעל מערכת כיבוי אש אוטומטית מסוג מים, המורכבת מרשת צנרת מים ומתזים, ומחוברת למקור מים עירוני ולמאגר מים ייעודי.

6. חניון תת קרקעי מקורה ומוארד, המשמש לחניית רכבים פרטיים של דיירי המבנה ומבקריו.

7. מבנה מצויד במערכת מעליות, המשרתת את כל הקומות מכניסה קרקעית ועד הגג, ומערכת מעלית שירות נפרדת, המשרתת את כל הקומות מהכניסה הקרקעית ועד קומת המרתף התחתונה.

תכנית קומת גג +4.95 סולם עלייה לגג

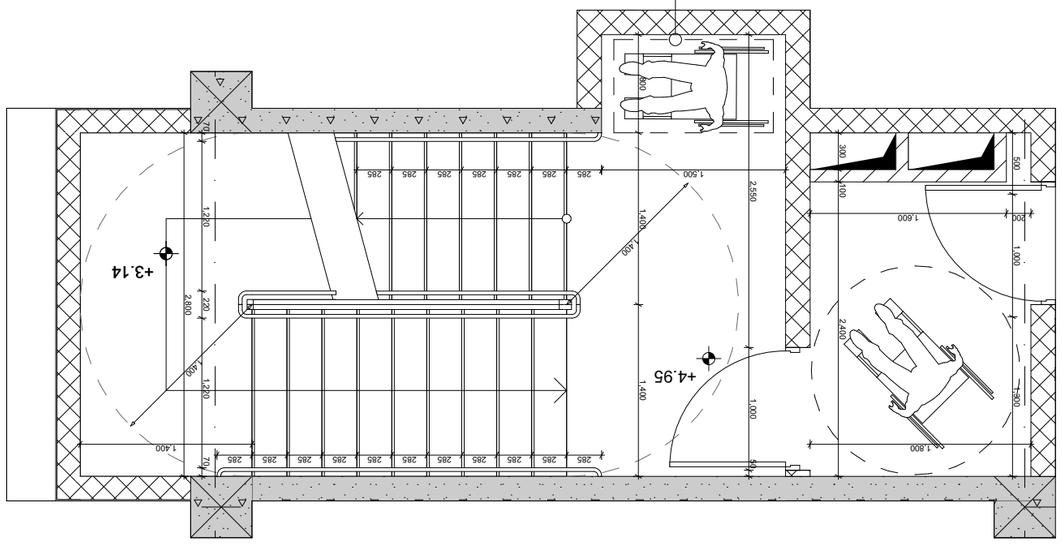

מעקה מאושר עם מעקות יד

תכנית קומת קרקע +0.00 סולם עלייה לגג

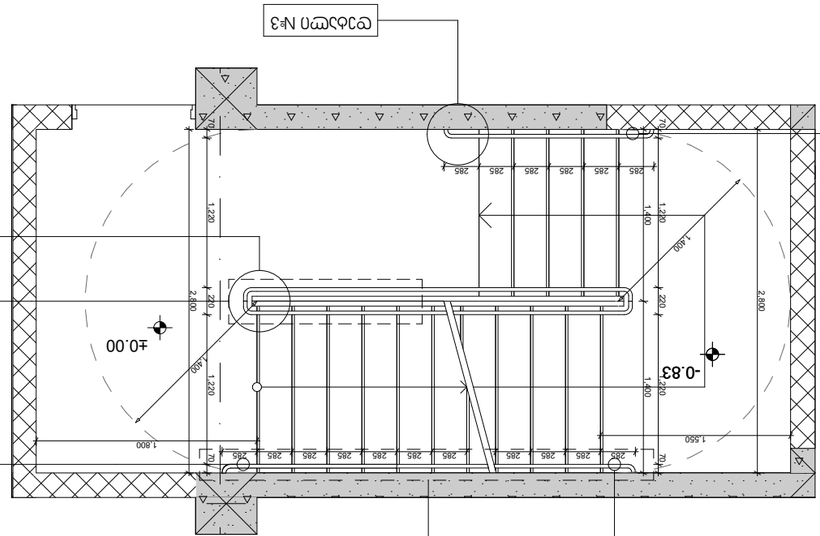

פרט מס' 1
פרט מס' 2
פרט מס' 3
פרט מס' 4
מעקה מאושר עם מעקות יד

1. יציאה לגג תותר רק לבעלי תפקידים המורשים לכך בלבד.
2. אין להשאיר ציוד או חפצים על הגג ללא השגחה.
3. אין לבצע עבודות על הגג בתנאי רוח חזקה, גשם או קרח.
4. אין לגעת בחלקים חשמליים חשופים ויש לוודא כי כל הציוד מוארק כראוי.
5. אין לאחסן חומרים דליקים או מסוכנים על הגג.
6. יש לוודא כי כל הציוד מאובטח היטב ואינו עלול ליפול.
7. יש לשמור על מרחק בטיחות מקצוות הגג ומפתחי אוורור.
- יש לעבוד בזוגות ולוודא כי קיים קשר רציף בין העובדים.
- יש להשתמש בציוד מגן אישי מתאים, כגון נעלי בטיחות, קסדה וחגורת בטיחות.
- יש לוודא כי כל הציוד נבדק ואושר לשימוש לפני העלייה לגג.
- יש לבצע הדרכת בטיחות לכל העובדים לפני תחילת העבודה.
- יש לוודא כי קיים ציוד כיבוי אש מתאים בגג.
- יש לוודא כי קיים ציוד עזרה ראשונה מתאים בגג.
- יש לוודא כי קיים ציוד תקשורת תקין בגג.
- יש לוודא כי קיים ציוד הצלה מתאים בגג.
- יש לוודא כי קיים ציוד מגן אישי מתאים לכל העובדים.
- יש לוודא כי קיים ציוד עזרה ראשונה מתאים בגג.
- יש לוודא כי קיים ציוד תקשורת תקין בגג.
- יש לוודא כי קיים ציוד הצלה מתאים בגג.
- יש לוודא כי קיים ציוד מגן אישי מתאים לכל העובדים.

קנה מידה	1:50
תאריך	
שרטט	
מספר גיליון	A3
מספר שינוי	
תאריך	
שרטט	
מספר גיליון	5

გზა-ჯიბე +8,25 ნიშნულზე

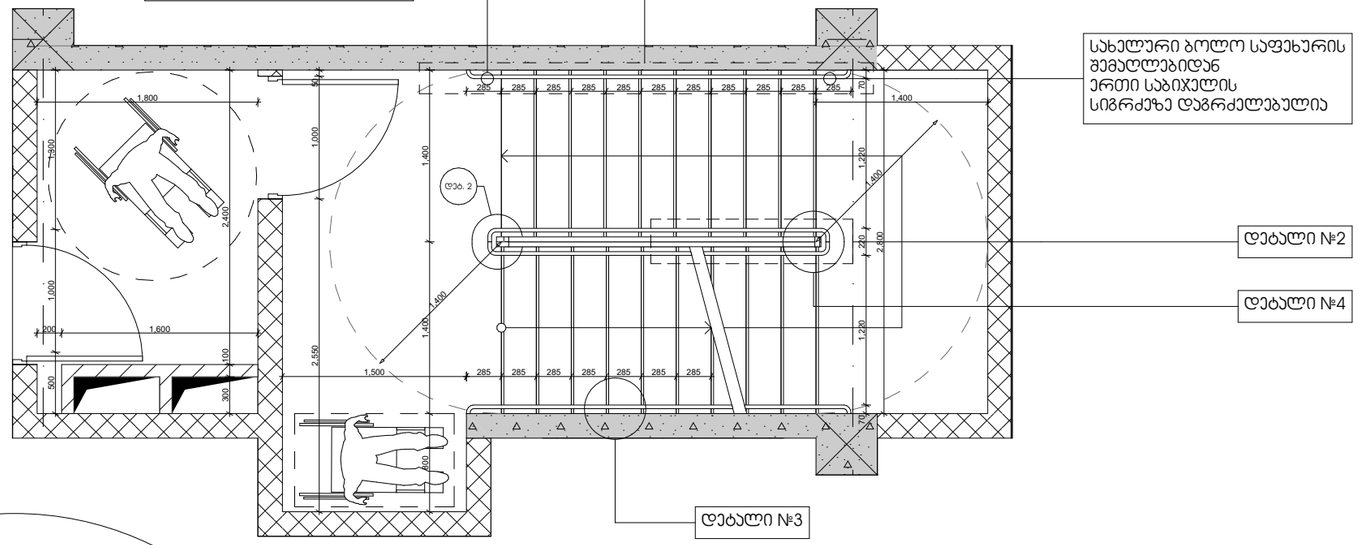

დეტ. 1
1:50

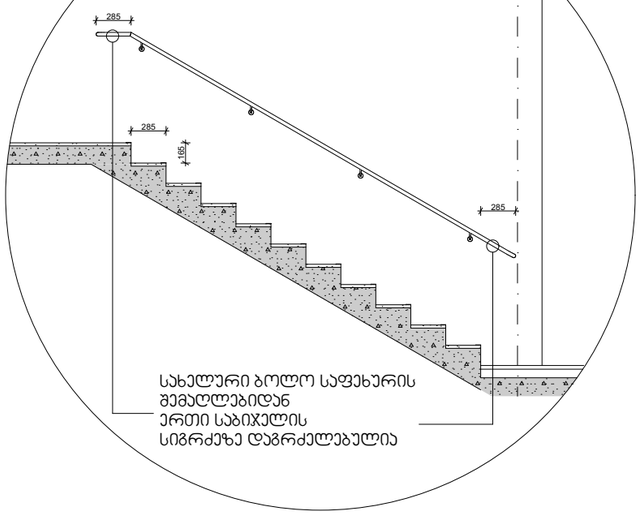

დეტ. 2
1:10

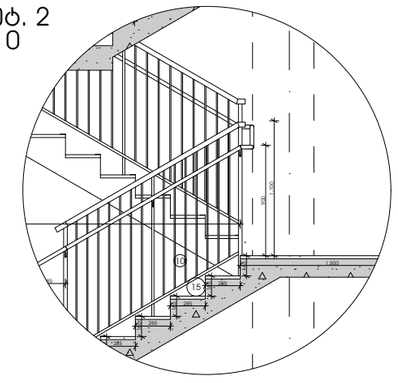

დეტ. 3
1:10

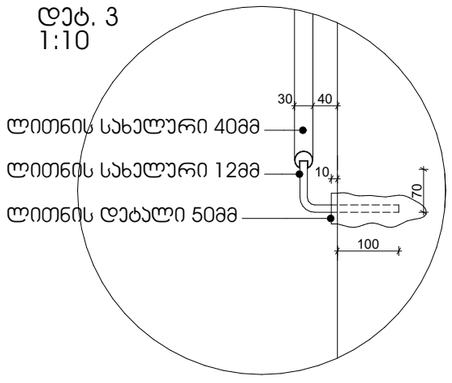

აივნის მოაჯირი
1:50

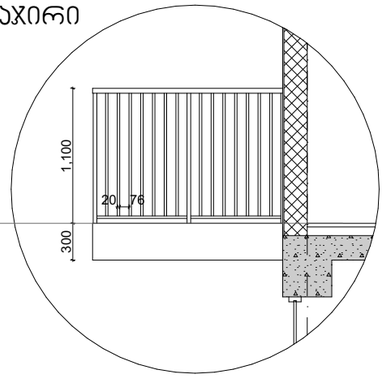

დეტ. 4
1:10

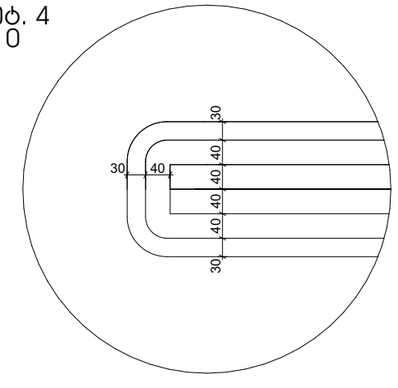

დეტ. 4
1:10

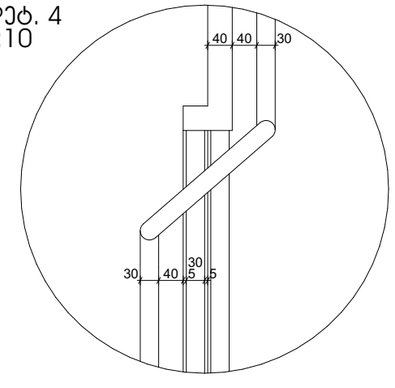

შენიშვნა:
1. ყველა ჯიბის (მათ შორის გარე ჯიბის) ყოველი საფეხურის და საბიჯელის 40 მმ სავალ ნაწილს, რომელიც იზომება საფხურის ნაშვერიდან თარაზულად, ექნება ერთგვაროვანი ფერის მქრქალ ზედაპირი, რომელიც საფეხურის ერთი ჯიდიდან საფეხურის მეორე ჯიდამდეა.
2. მისაწვდომი გზა-ჯიბის საზღვრებში იატაკის ზედაპირები იქნება მდგრადი, მყარი და არასრიალა.
3. ჯიბის საფეხურების განსხვავებული მონიშვნა იქნება გამძლე.
4. ჯიბის სახელურების ზედაპირები არ იქნება ბასრი ან უხეში ელემენტების შემცველი.
5. ჯიბის სახელურები არ იტრიალებს მათი ბუდეების საზღვრებში
6. შენობის გარეთ მდებარე ჯიბის საფეხურები და ბაქნები ისე დაგეგმარდება, რომ სავალ ზედაპირზე წყალი არ დაგროვდეა.
7. გასანათებელი საშუალებები უზრუნველყოფს ჯიბეების განათებას, რომელიც გაიზომება საბიჯელების ზედაპირების და ბაქნების ზედაპირების ცენტრში გაზომვისას საფეხურის წინაპირიდან 600მმ-ის საზღვრებში, შემდეგი წესის შესაბამისად:
- არაუმცირეს 11 ლუქსი განათება.
- არაუმცირეს 110 ლუქსი განათება, ჯიბით სარგებლობის დროს.
- ჯიბეების გამოყენებისას 11 ლუქსიდან 110 ლუქსზე გადასვლა შესაძლებელი უნდა იყოს განათების სამართავებით უზრუნველყოფილი ავტომატური, მოძრავი სენსორული ტიპის განათების ჩამრთველებით, რომლებიც შეესაბამება ყველა ქვემოთ ჩამოთვლილს:
- განათების სამართავები აღჭურვილი იქნება საიმედო ოპერაციული სისტემით და შეფასებული იქნება ამ მიზნით გამოყენებისთვის.
- მოძრავი სენსორი გაქტიურდება დამჯავებლის მოძრაობით საფეხურებზე ან საფეხურების ბაქნებზე.
- განათების გამააქტიურებლები დაყენებული იქნება არაუმცირეს 15 წუთიანი მოქმედების პერიოდით.
- ჯიბეების გამოყენებისას 11 ლუქსიდან 110 ლუქსზე გადასვლა შესაძლებელი უნდა იყოს განათების სამართავებით უზრუნველყოფილი ავტომატური, მოძრავი სენსორული ტიპის განათების ჩამრთველებით, რომლებიც შეესაბამება ყველა ქვემოთ ჩამოთვლილს.
- გზა-ჯიბის განათება ჩაირთვება ავტომატური სენსორული ჩამრთველებით, ასეთის არსებობის შემთხვევაში, ისე, რომ შესასვლელში მდებარე ბაქანზე, შესასვლელში მდებარე ბაქნის მოსაზღვრე თითოეულ ჯიბის მარშსა და შესასვლელში მდებარე ბაქნის ზემოთ და ქვემოთ მდებარე ბაქნებზე მე-4 პუნქტით დადგენილი განათებულობის დონე საფეხურის გამოყენებამდე იქნება უზრუნველყოფილი.

პროექტის სახელწოდება
საცხოვრებელი სახლი დიდ დიღომში

სტადია	
თარიღი	

ჯირობითი აღნიშვნები

შენიშვნები

ობიექტის მისამართი

დამკვეთი

საპროექტო ორგანიზაცია

დირექტორი		
პრ. აქტორი / მშმსრულებელი		

ნახაზის დასახელება
ჯიბის დეტალები

ფორმატი	მასშტაბი	ჯოდი	გვერდი
A3	1:50		6

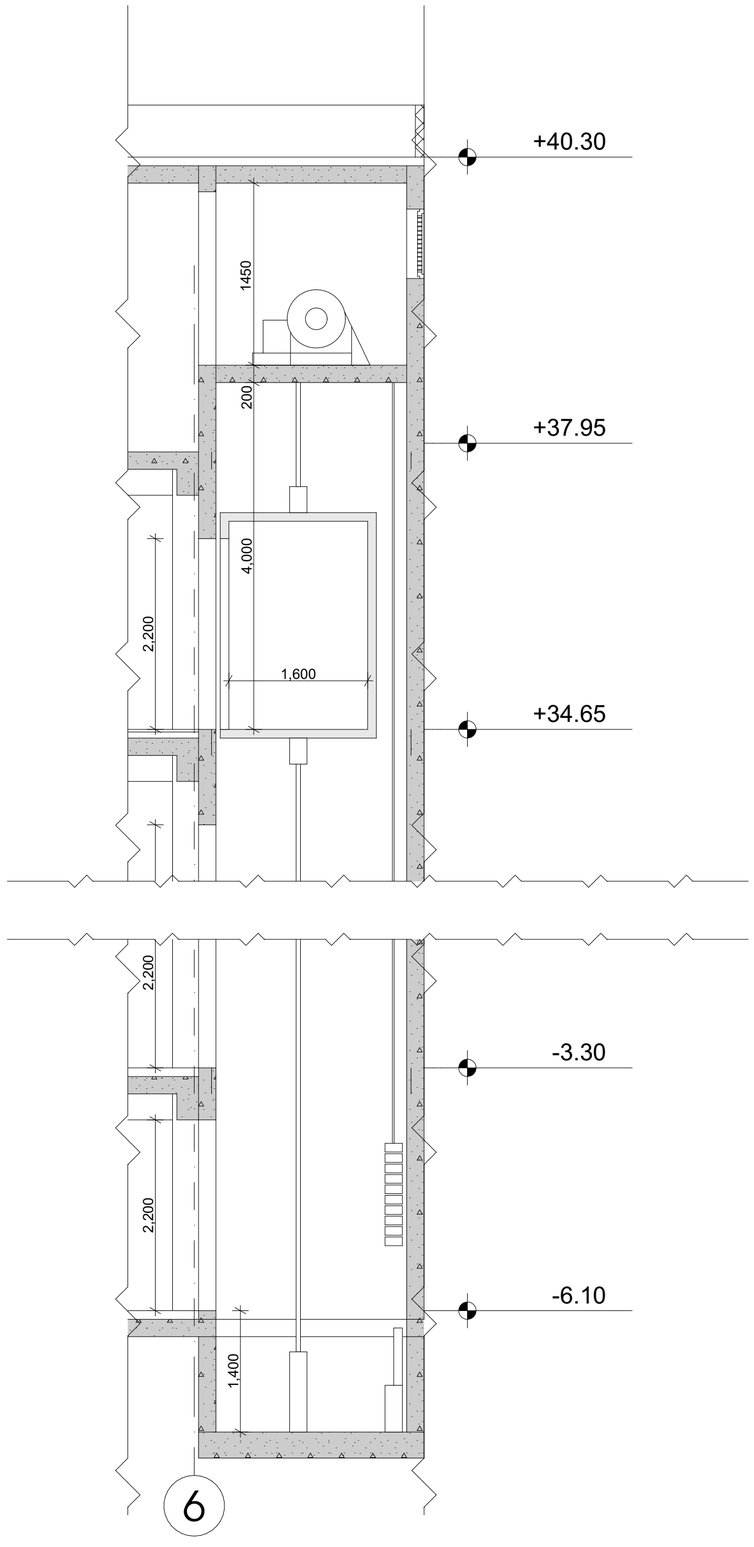

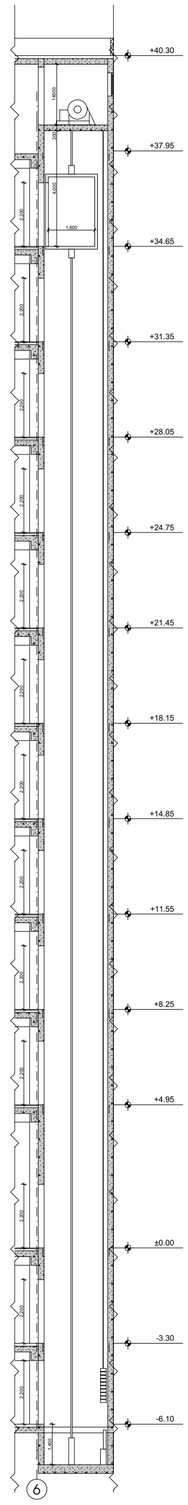

პროექტის სახელწოდება
მრავალფუნქციური კომპლექსი დიდ დიღომში

სტადია	პროექტის შეთანხმება
თარიღი	20.04.2020

პირობითი აღნიშვნები

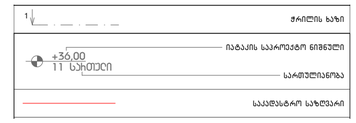

შენიშვნები

ობიექტის მისამართი
ქ. თბილისი, დიდოგი
(ს.კ №01.72.14.014.434)

დამკვეთი
ზაზა იჩქიტიძე

პრ. ავტორი / შემსრულებელი	გიორგი	ვარდოსანიძე
	გიორგი	ცუცქირიძე

ფორმატი	მასშტაბი	ჯოდი	გვერდი
A3	1:150, 1:50		

გზა-კიბის ამოსასცნობი ნიშანი, გზა - კიბის საზღვრებში,
დერეფანში გამავალი კარის საკეტის მომიჯნავედ

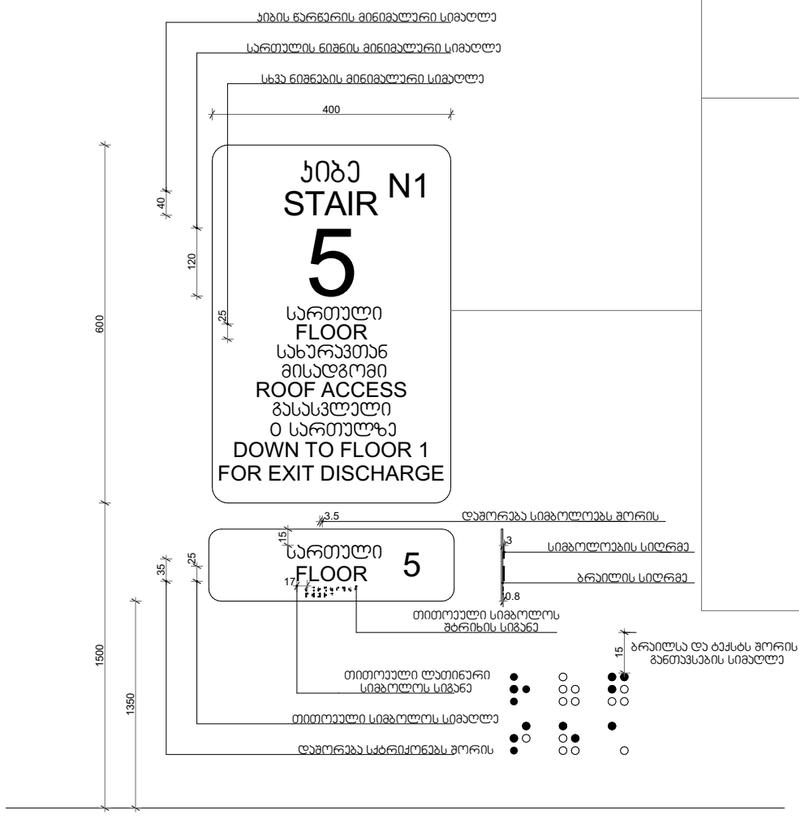

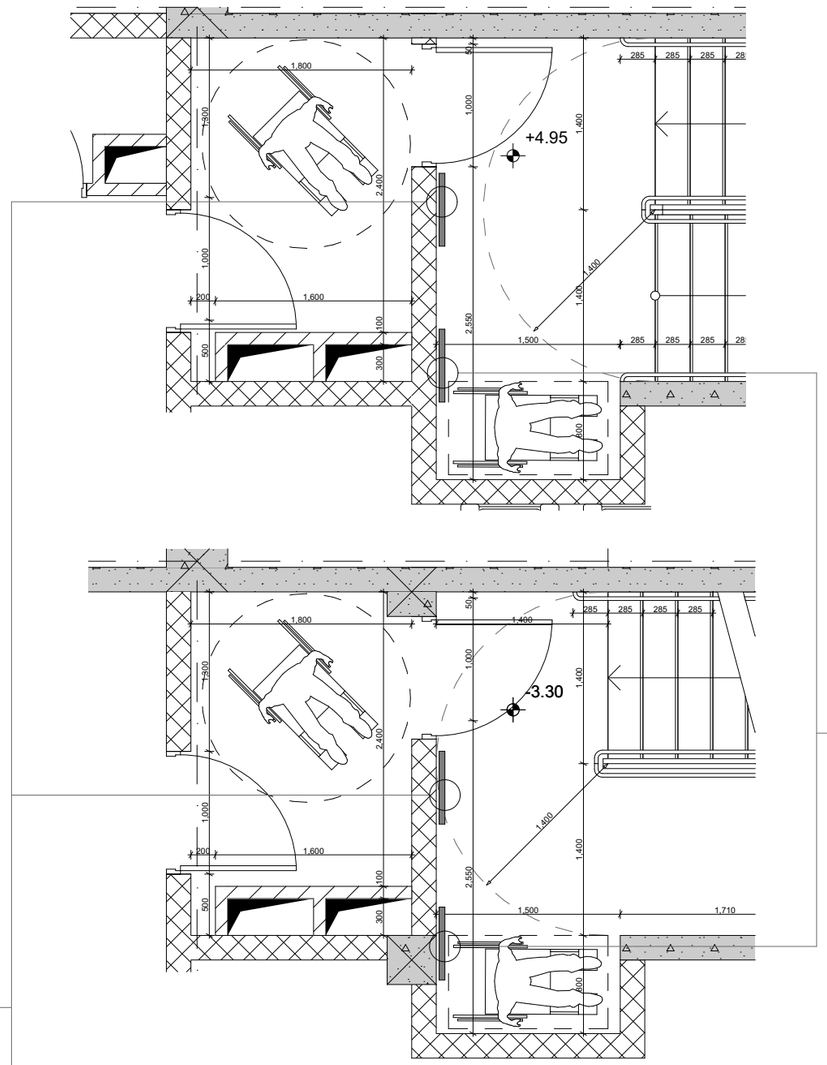

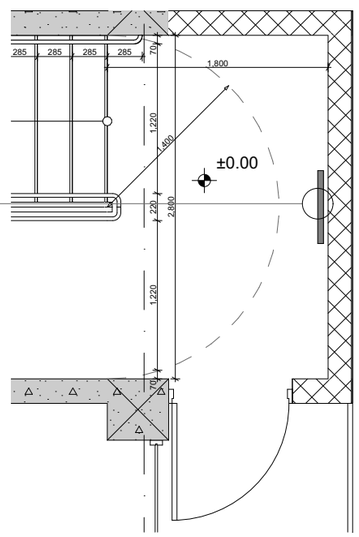

ორმხრივი კავშირის გამოყენების წესები
ნიშანი უნდა გაიკრას თავშესაფრის ფართობთან

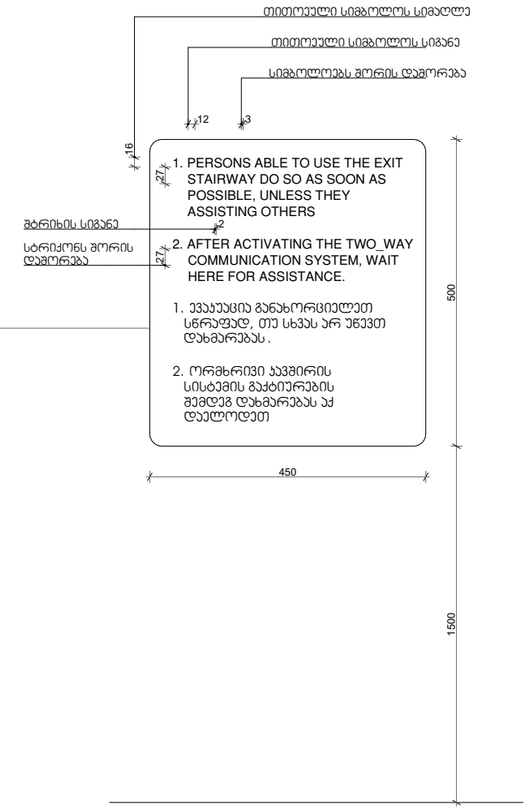

შენიშვნა

სართულის აღმნიშვნელი ნიშანი და ბრაილი
დაკორექტირდეს შესაბამისი სართულის მიხედვით

პროექტის სახელწოდება

საცხოვრებელი სახლი დიდ დიღომში

სტადია	
თარიღი	

პირობითი აღნიშვნები

შენიშვნები

ობიექტის მისამართი

დამკვეთი

საპროექტო ორგანიზაცია

დირექტორი		
პრ. ავტორი / შემსრულებელი		

ნახაზის დასახელება

ფორმატი	მასშტაბი	კოდი	გვერდი
A3	1:50		7

ბასასვლელის ბანათებული ნიშანი

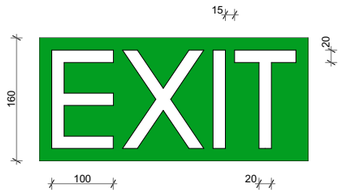

ბანათებული ნიშანი თავშესაფრის ფართობთან მიმავალ ჯაჭვთან

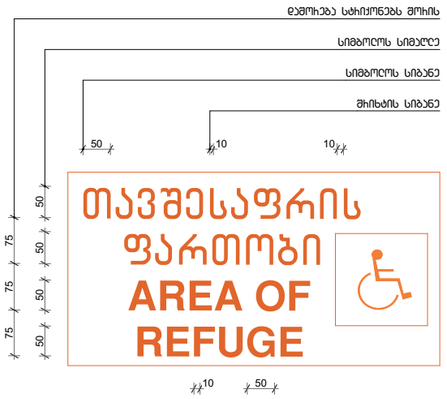

ნიშანი ამობეჭდული სიმბოლოებით და ბრაილით ბზა - ჯიბის შესასვლელებთან და გაჩეთ გამავალ ყველა ჯაჭთან

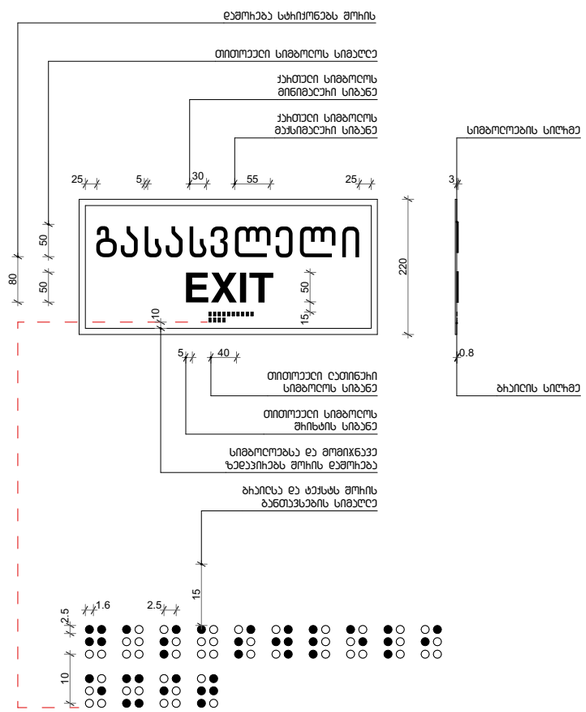

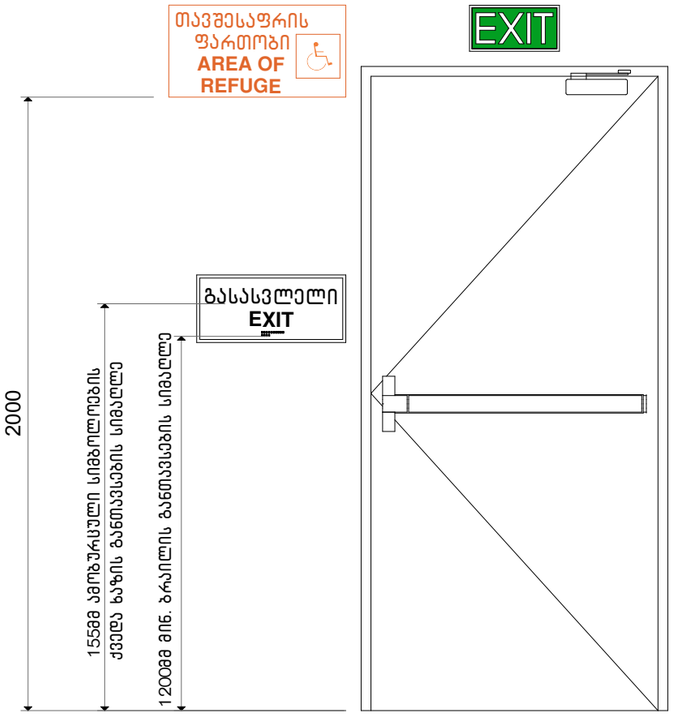

ნიშნების განთავსების არეალები

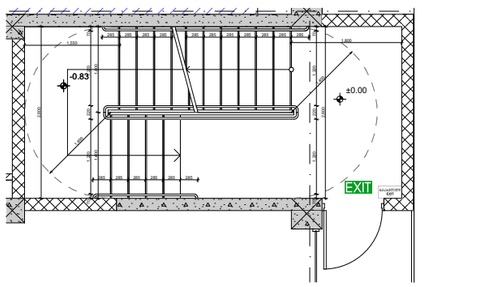

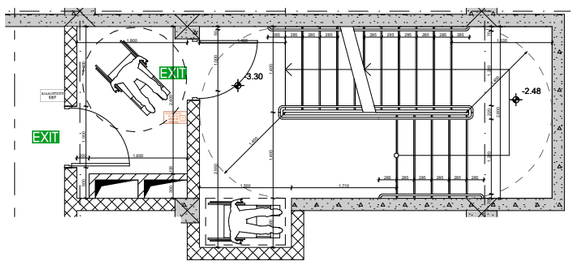

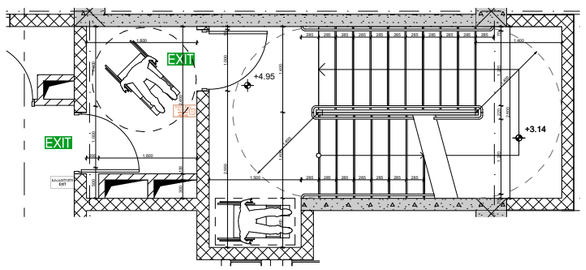

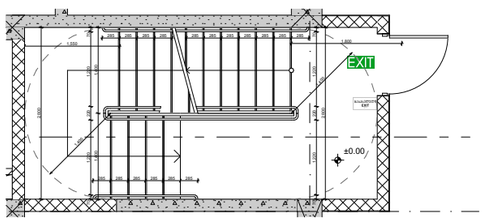

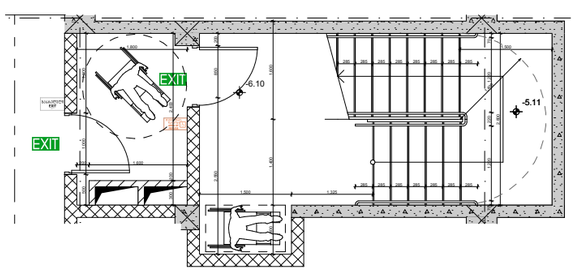

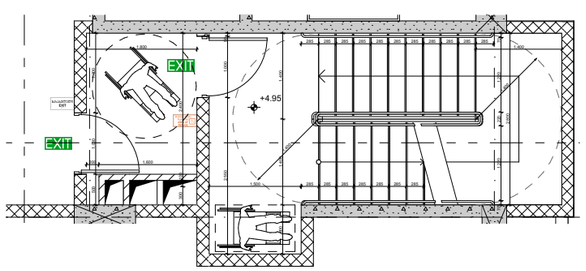

პროექტის სახელწოდება

საცხოვრებელი სახლი დიდ დიღომში

სტადია	
თარიღი	

პირობითი აღნიშვნები

შენიშვნები

ობიექტის მისამართი

დამკვეთი

საპროექტო ორგანიზაცია

დირექტორი		
პრ. აქტორი / შემსრულებელი		

ნახაზის დასახელება

ფორმატი	მასშტაბი	კოდი	გვერდი
A3	1:100		8

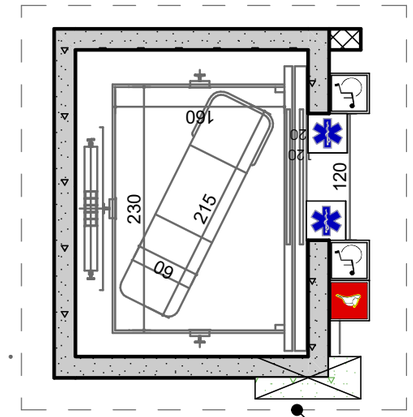

מיקום מיטת אלונקה על גבי מיטת אלונקה

1980 _ 2150 מ"מ

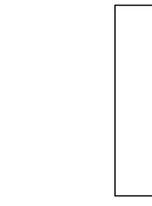



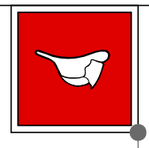

מיקום שלט הוראה לשימוש בגלאי דופק חיצוני אוטומטי (AED) ומיקום ארון ציוד



שלט הוראה לשימוש בגלאי דופק חיצוני אוטומטי (AED) - מיקום ארון ציוד ומיקום ארון הטיפול ב 5,7 דקות שכלו משקל הארון

שלט הוראה לשימוש בגלאי דופק חיצוני אוטומטי (AED) ומיקום ארון הציוד

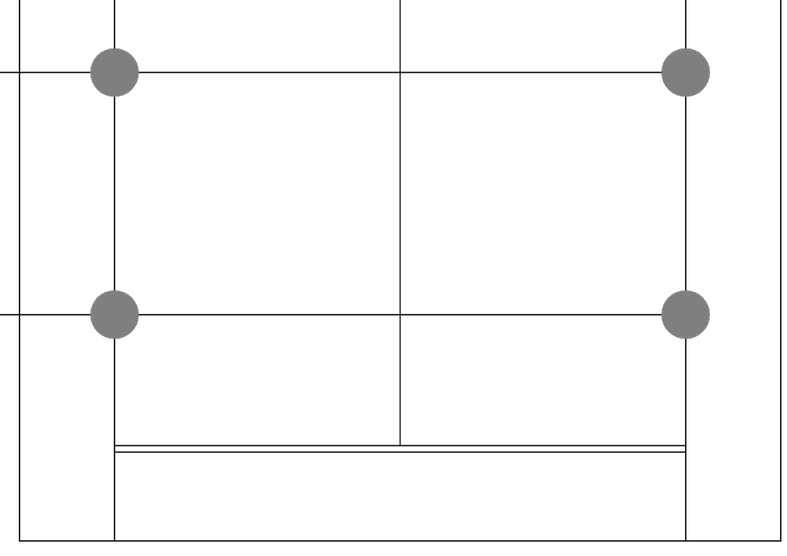







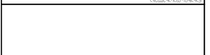

ნიშანი განთავსდება მისაწვდომ ავტოსადგომთან

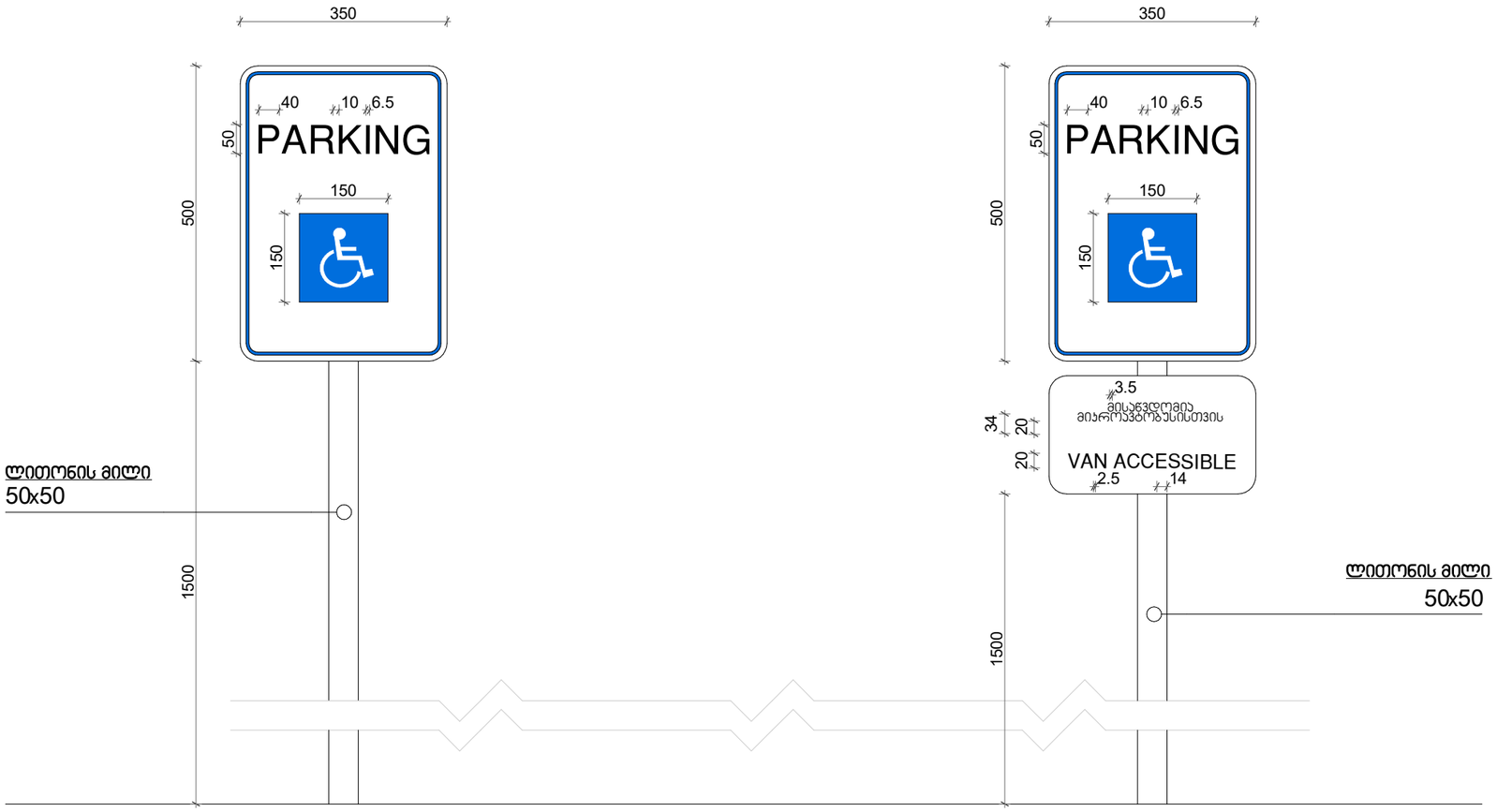

niSani ganTavsdeba misawvdom mikroavtbusis sadgomTan

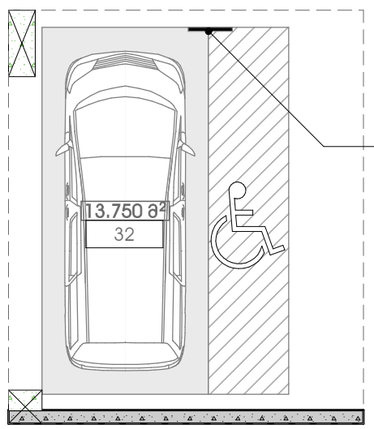

ავტოსადგომზე ნიშნის განთავსების ადგილი

West Elevation

ნიშნები

გეგმა

N

masStabi 1:25

0 1 2 3 4 5

მისაწვდომი ტუალეტი საოფისე ერთეულში ოფისი № 2; 3; 4; 5; 6; 7; 8; 9; 11

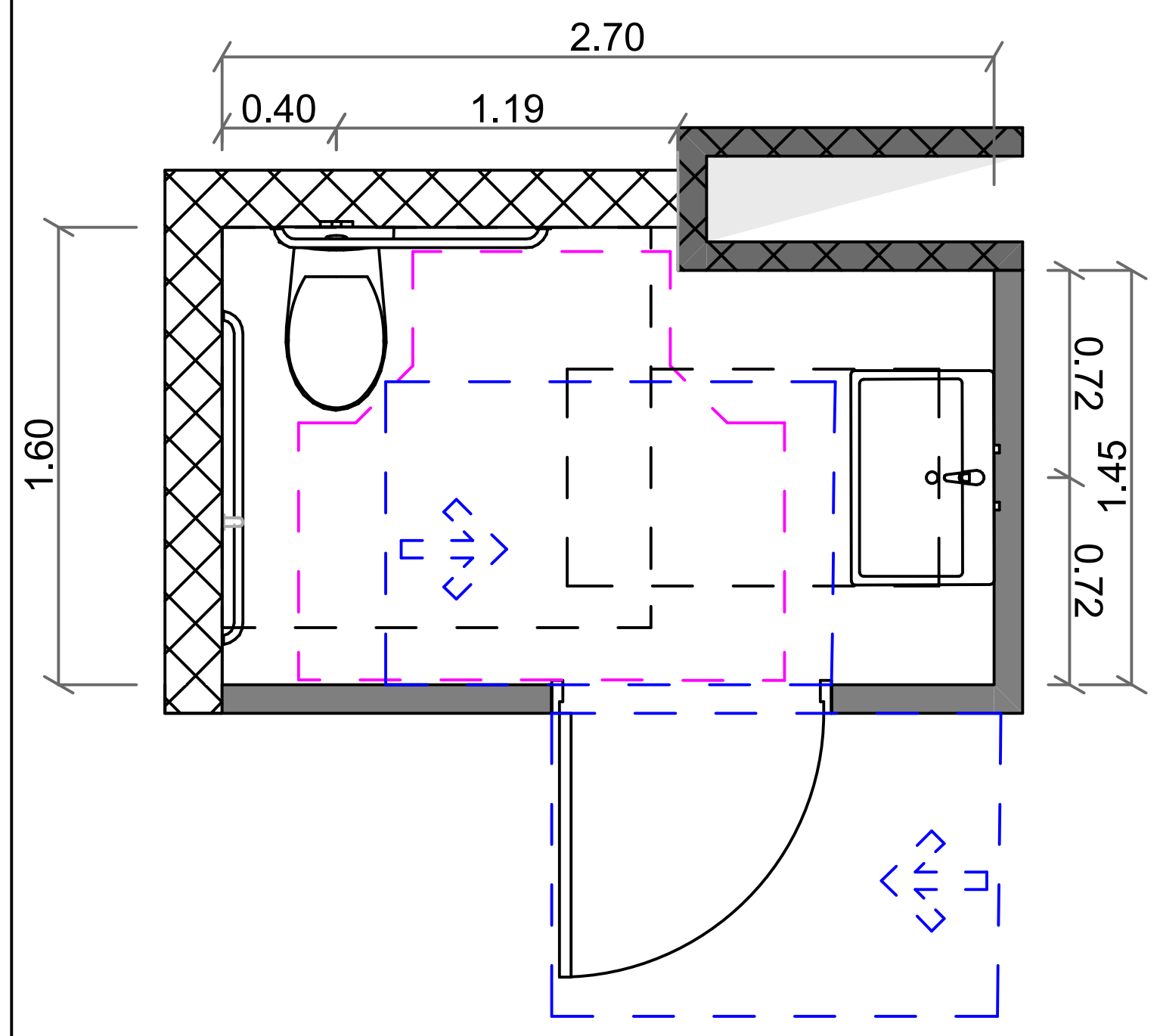

ხელსაბანის ადგილმდებარეობა

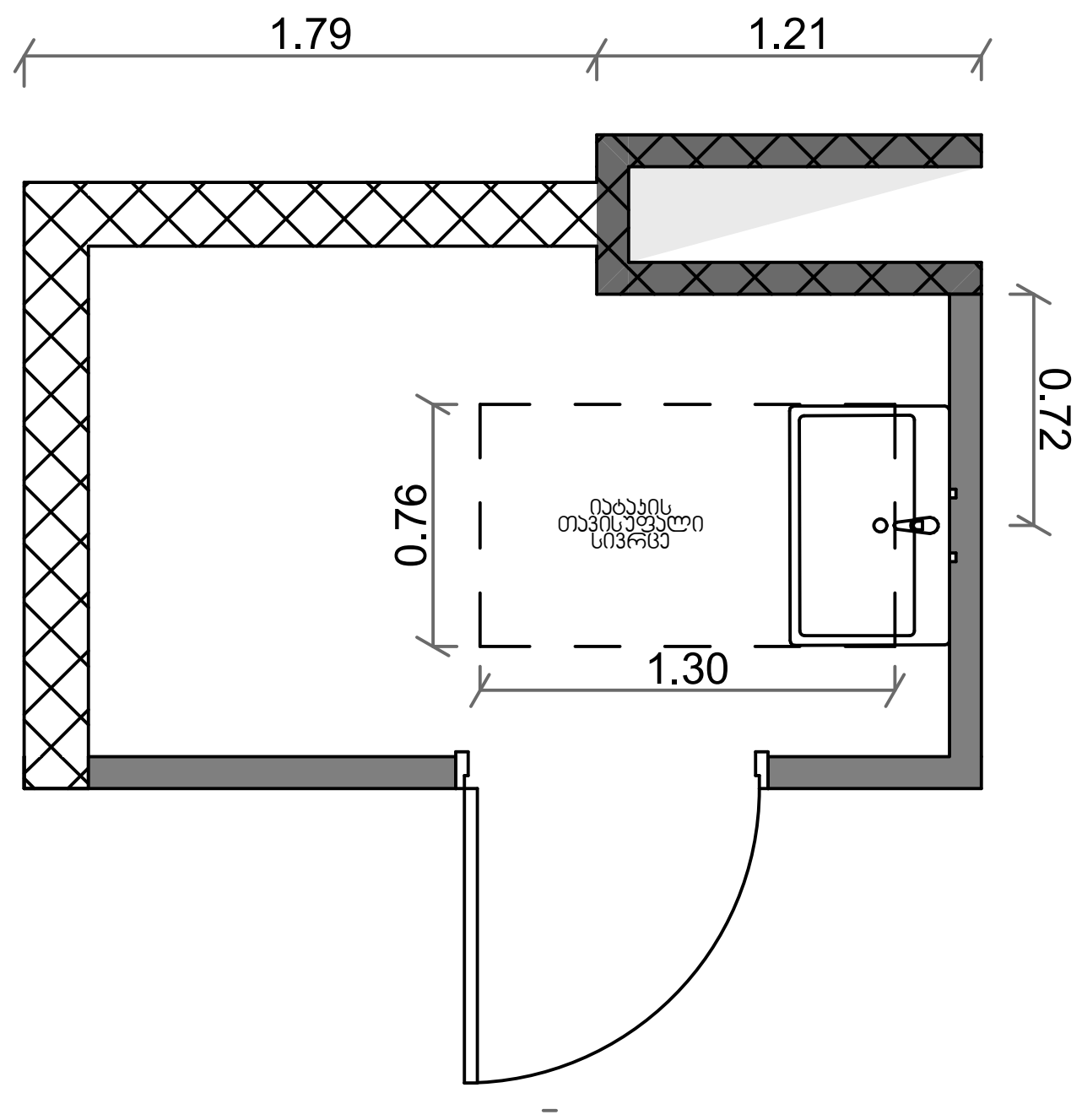

უნიტაზის ადგილმდებარეობა

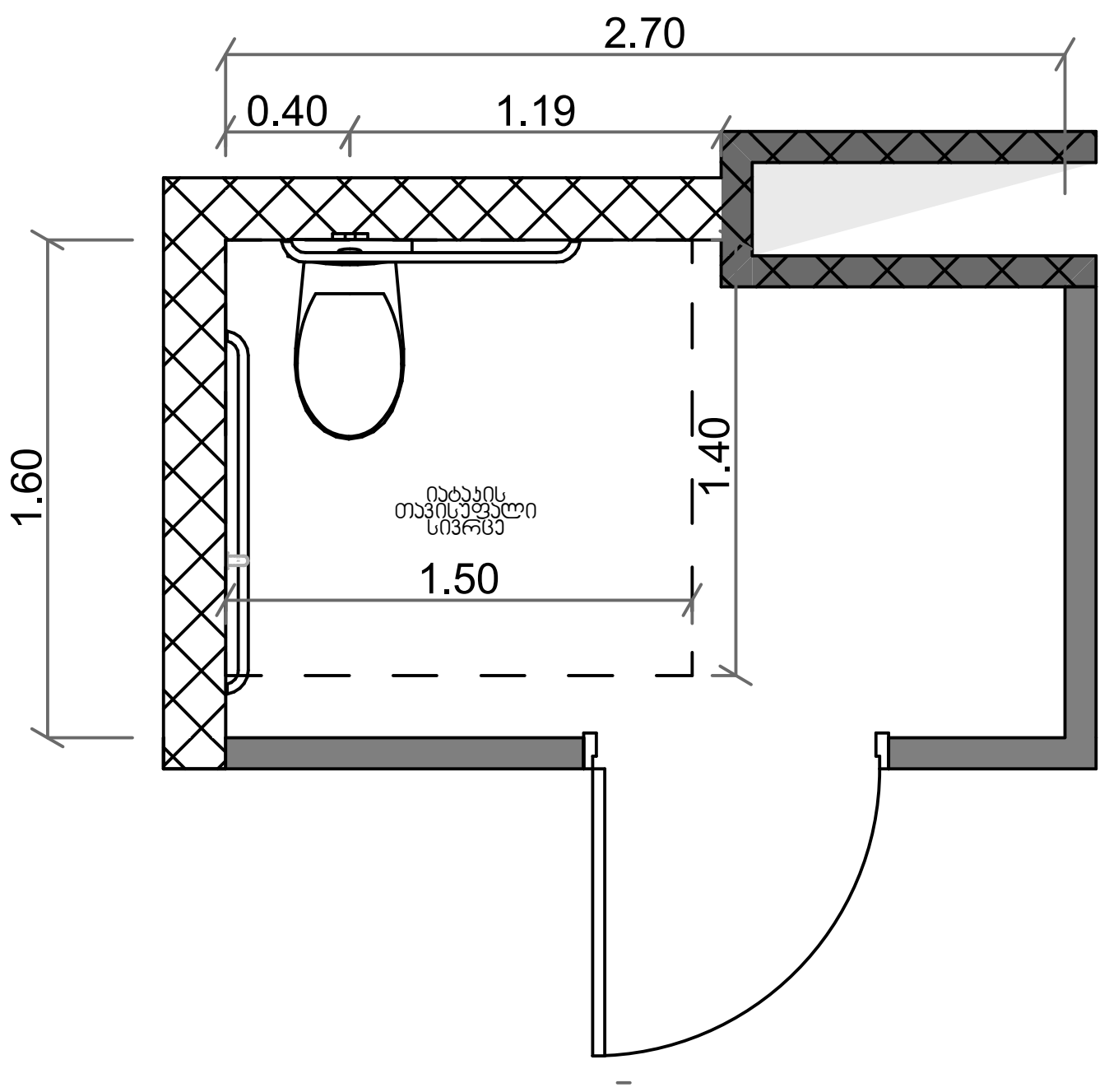

ხელსაბანის სიმაღლე

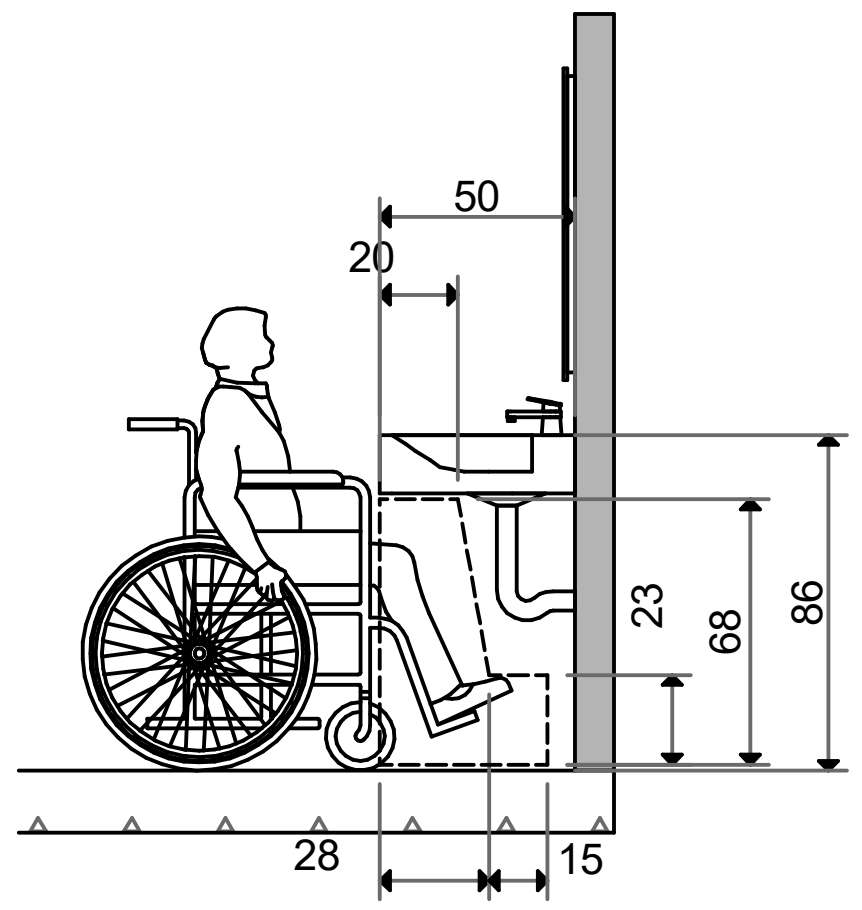

უნიტაზისა და ხელმოსაჭიდი ძელის (საჭიროების შემთხვევაში) მდებარეობა

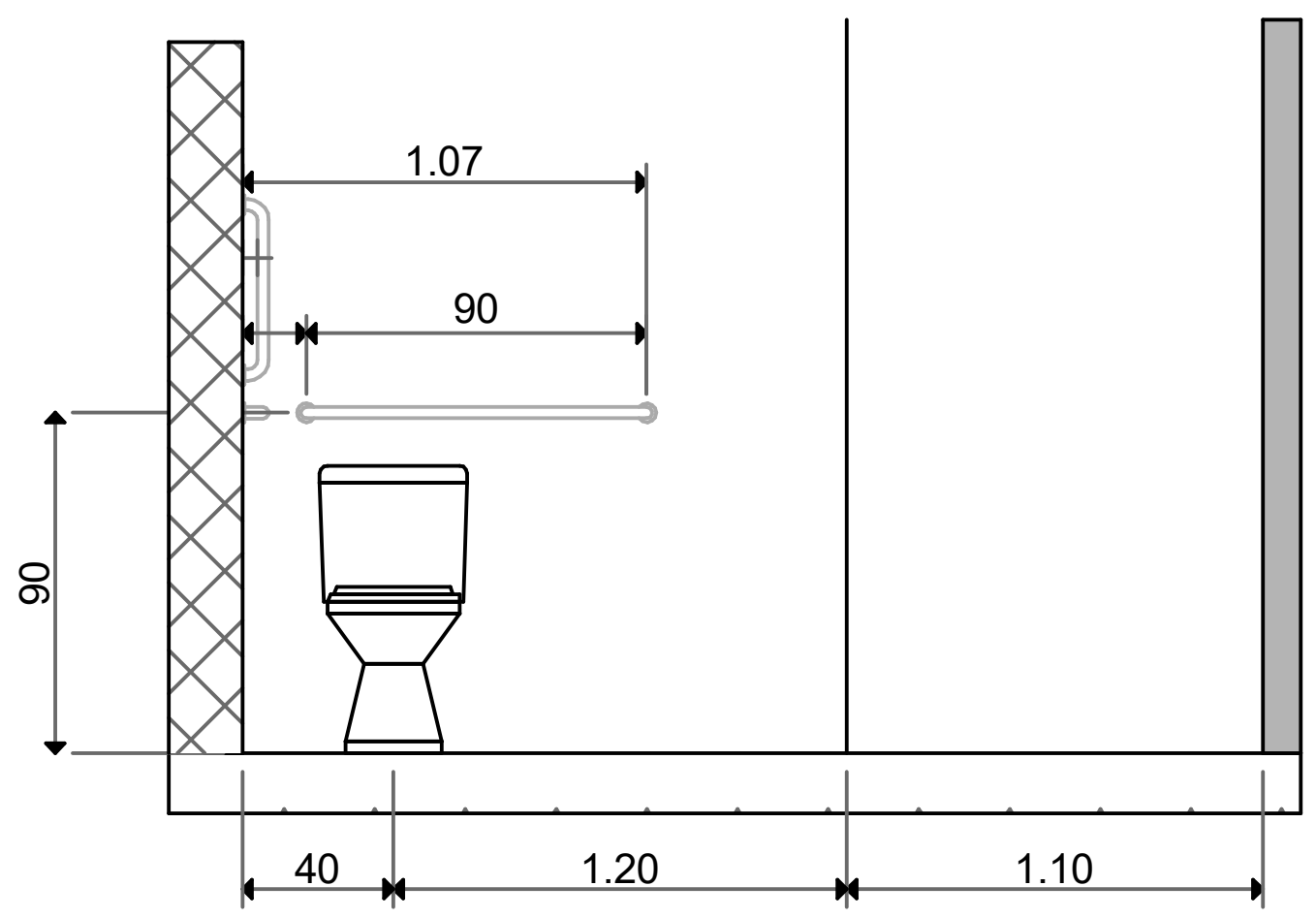

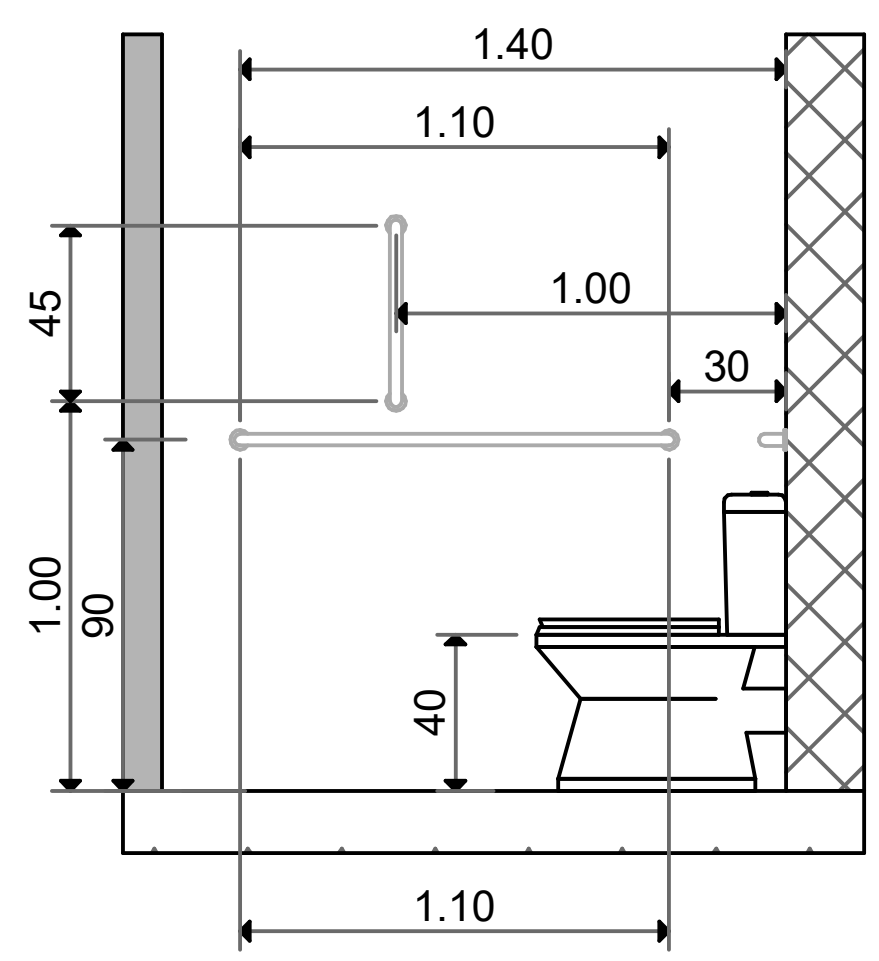

თავისუფალი სივრცე კართან მანევრირებისთვის
ანჯამიანი კარი
წინიდან მისაწვდომი- მიწოლით გაღება

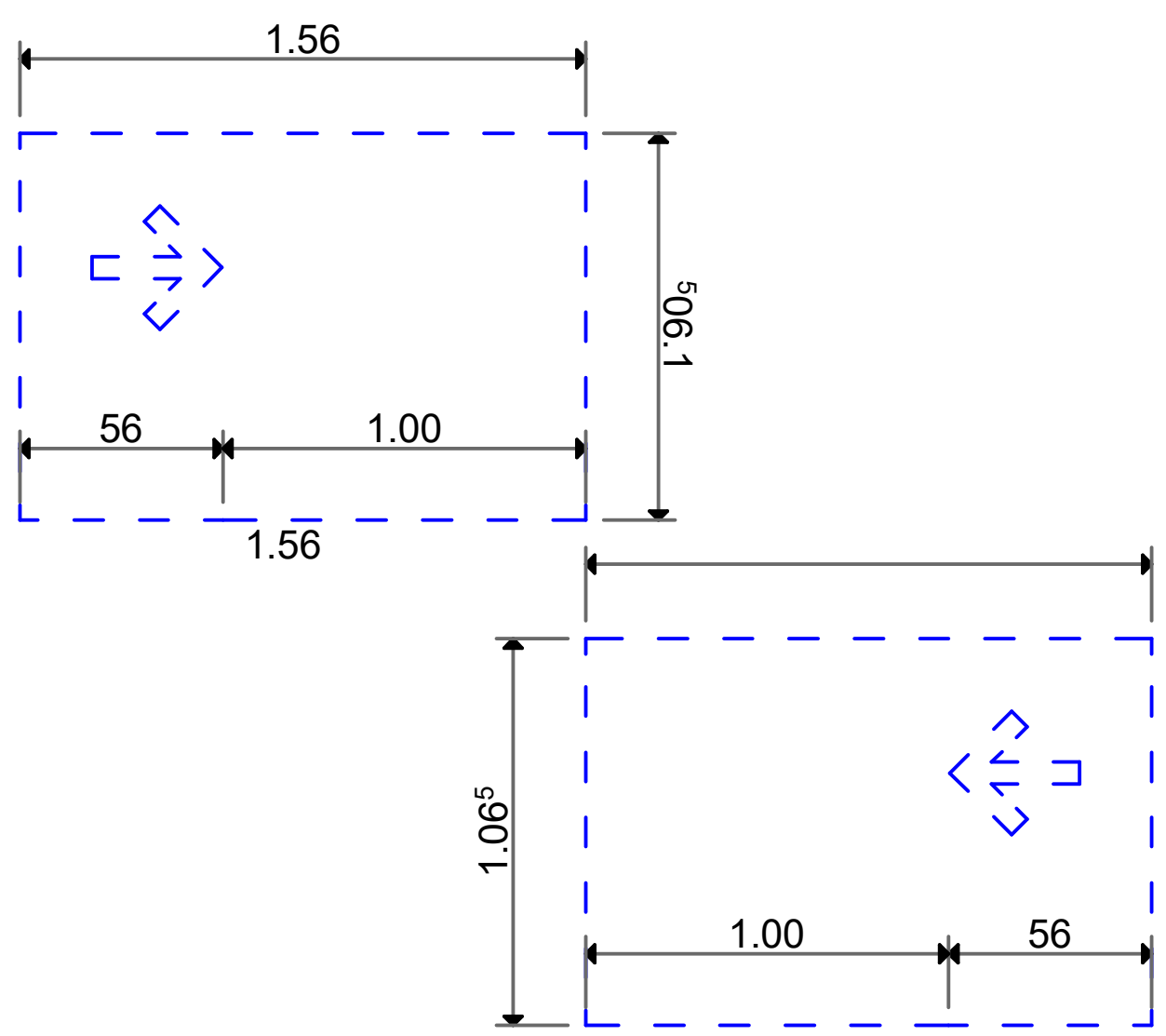

მოსატრიალტრიალებელი სივრცე

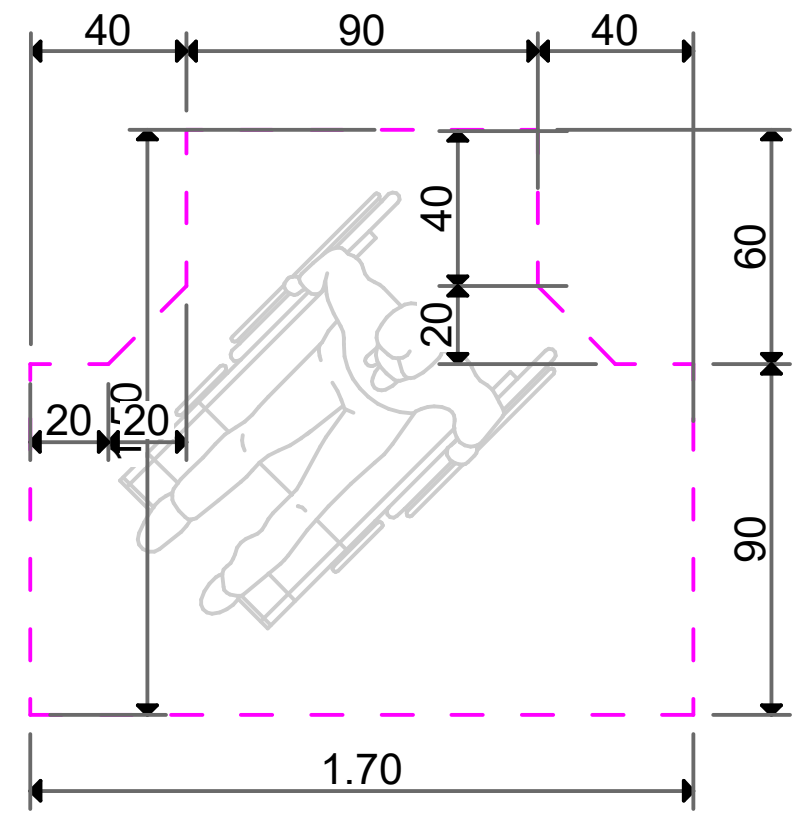

გეგმა

N

masStabi 1:25

მისაწვდომი ტუალეტი საოფისე ერთეულში საჯარო სივრცე №2

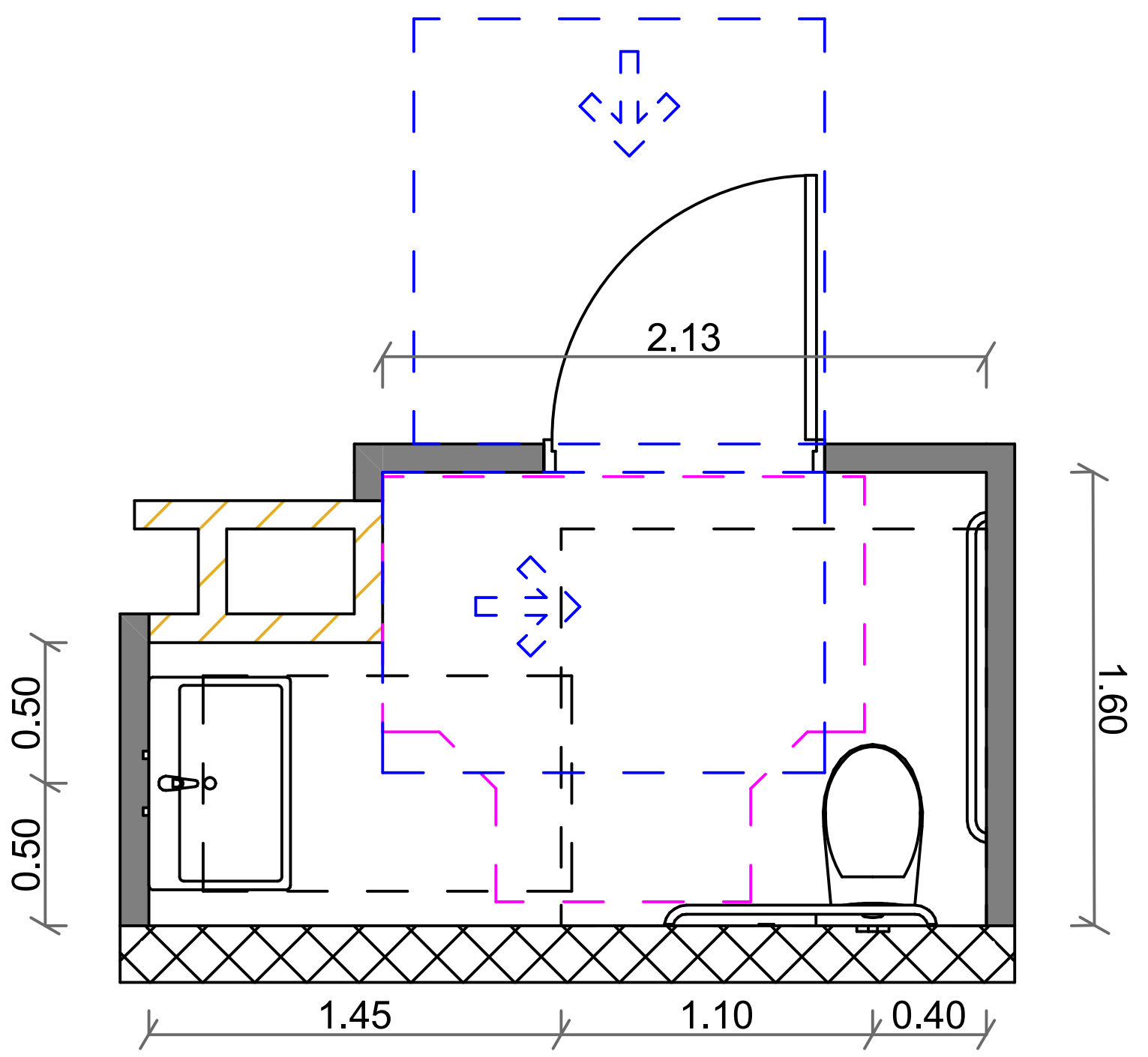

ხელსაბანის ადგილმდებარეობა

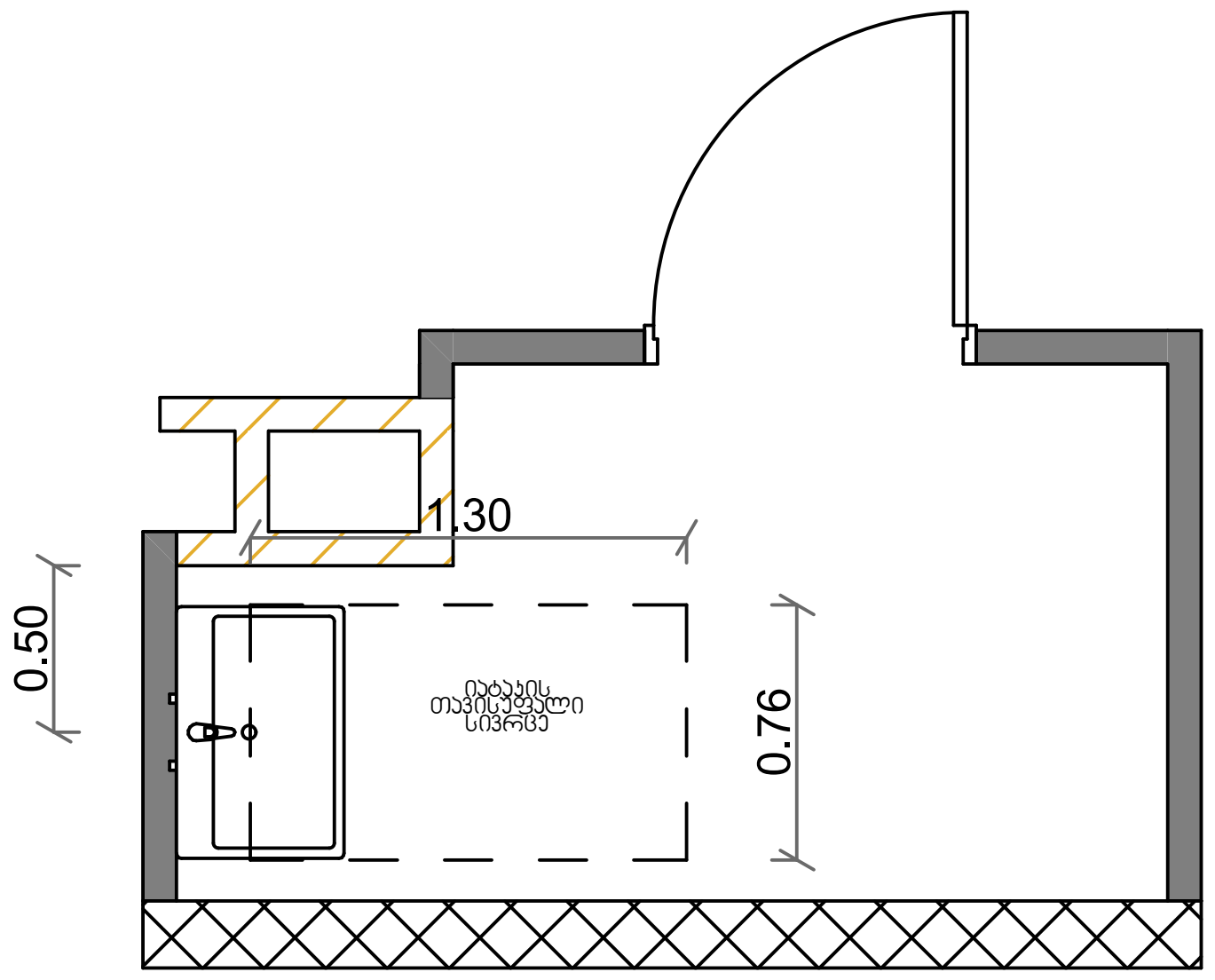

უნიტაზის ადგილმდებარეობა

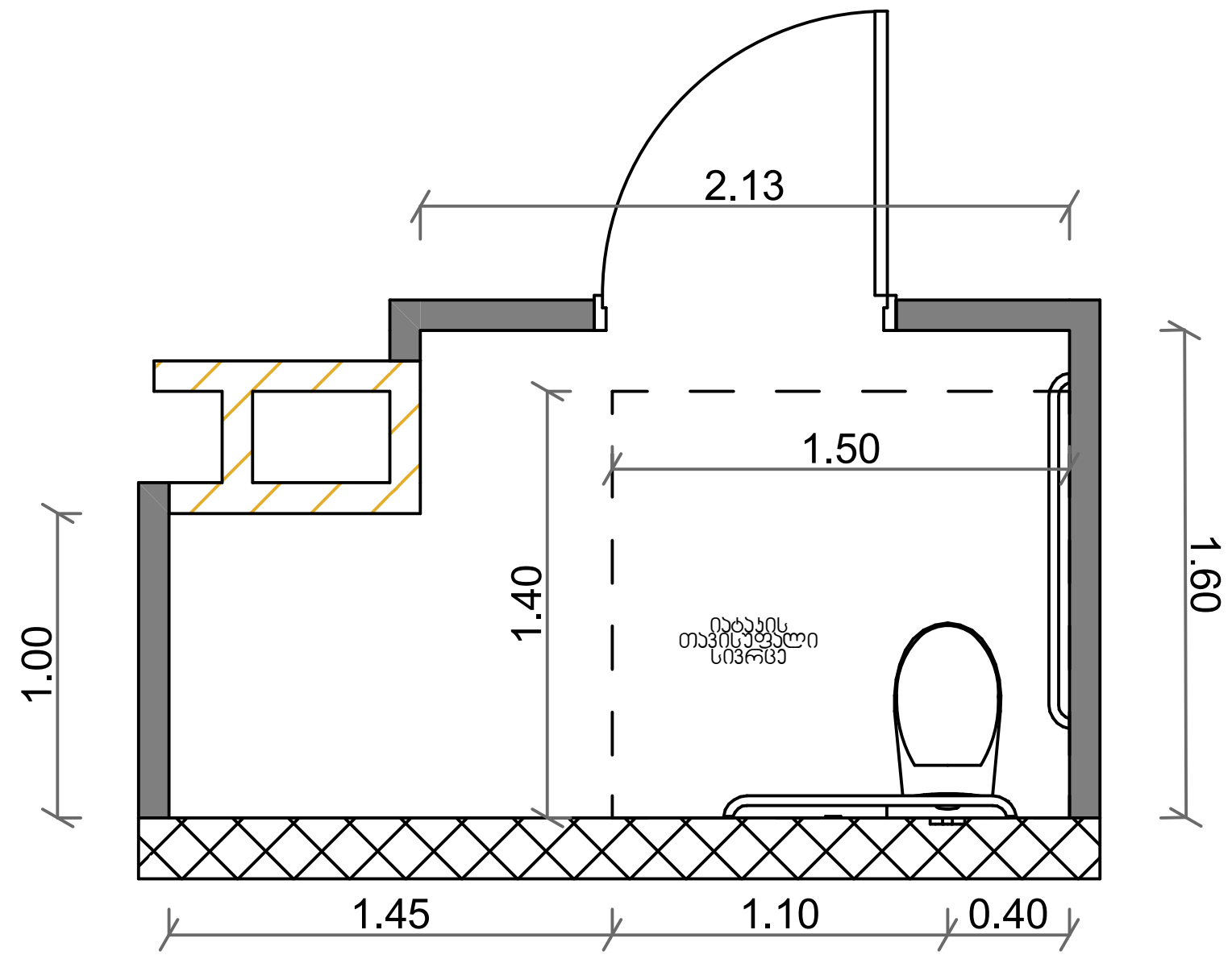

ხელსაბანის სიმაღლე

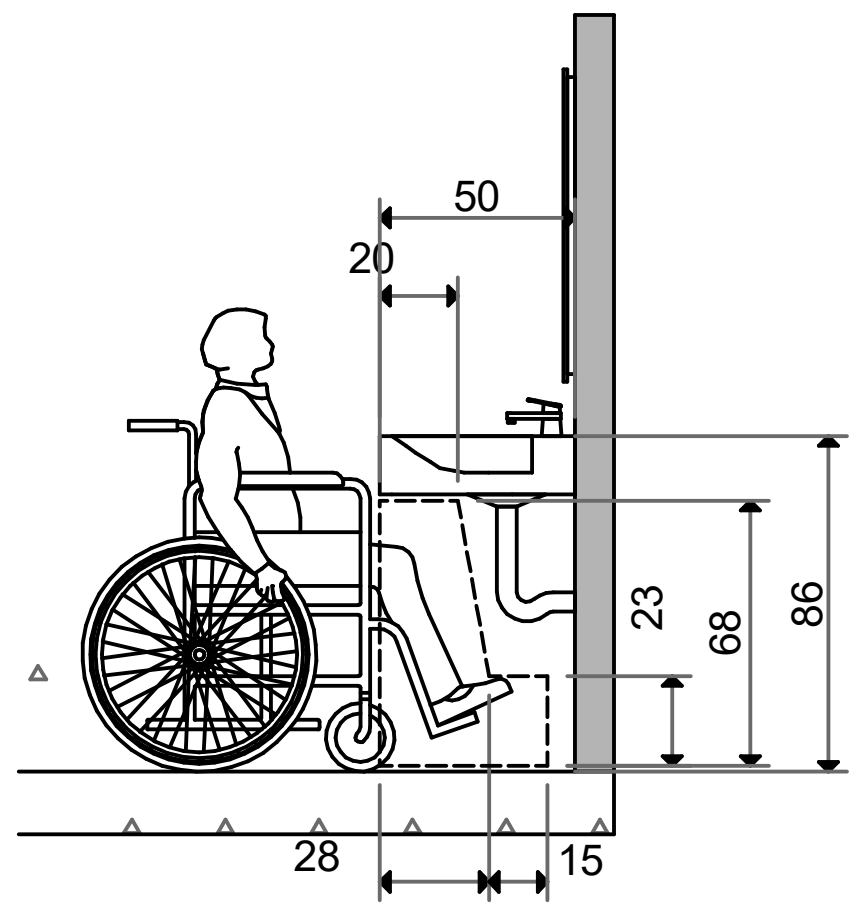

თავისუფალი სივრცე კართან მანევრირებისთვის
ანჯამიანი კარი
წინიდან მისაწვდომი- მიწოლით გაღება

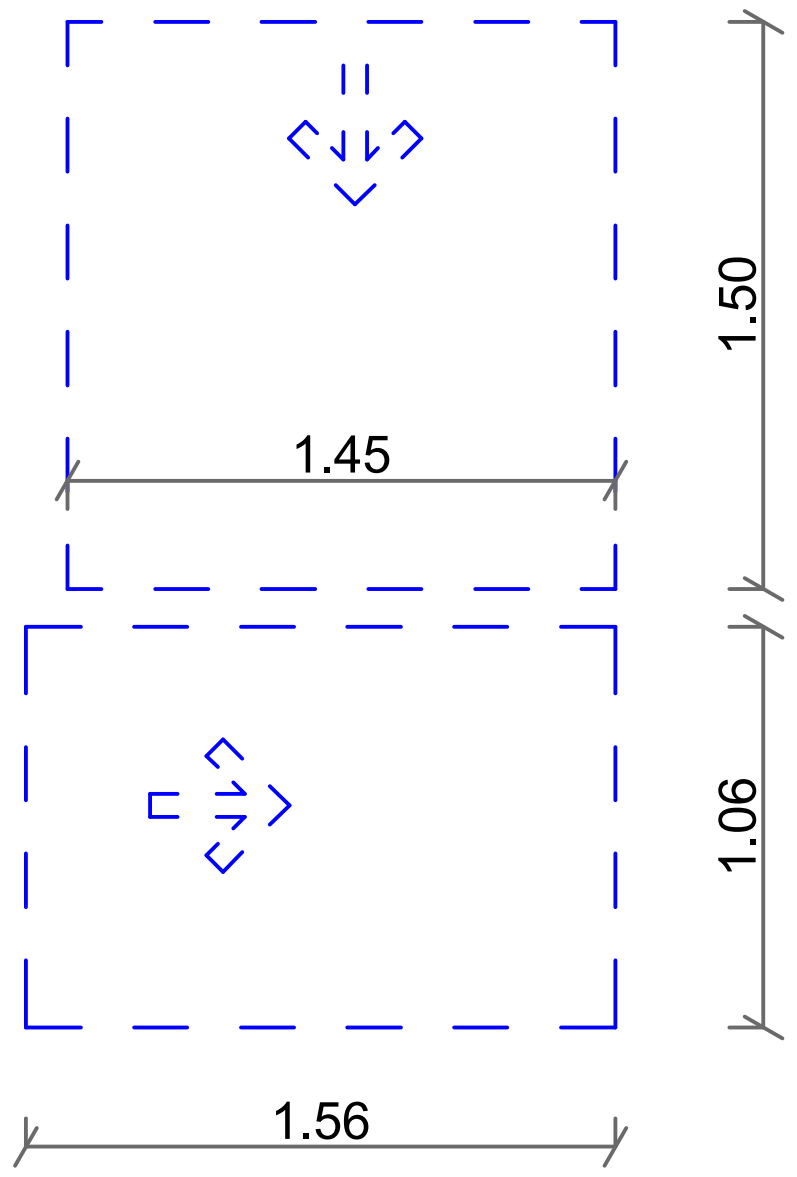

მოსატრიალტრიალებელი სივრცე

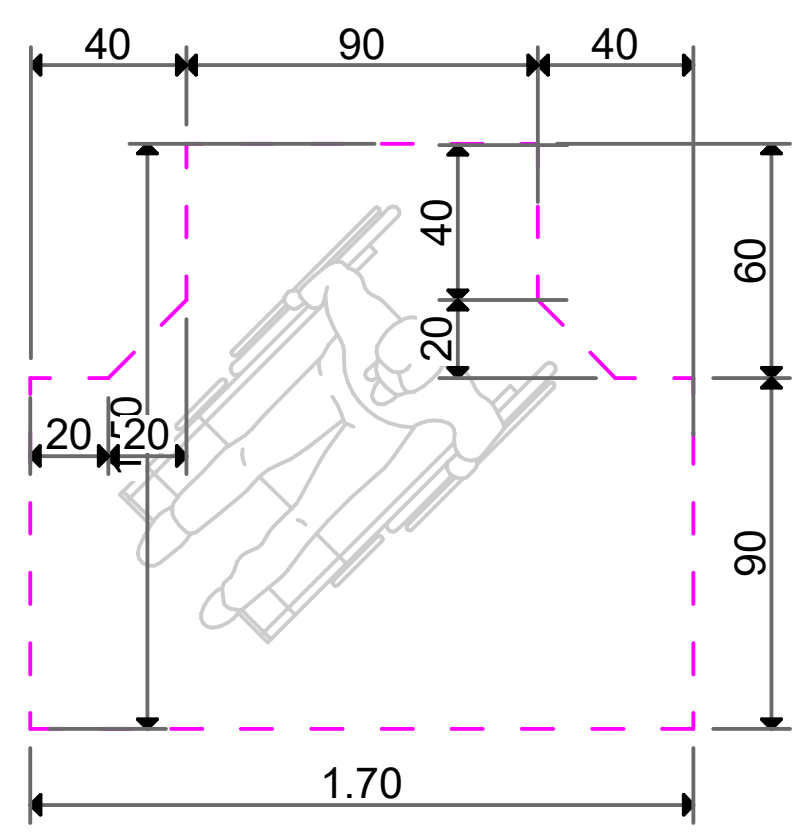

უნიტაზისა და ხელმოსაჭიდი ძელის (საჭიროების შემთხვევაში) მდებარეობა

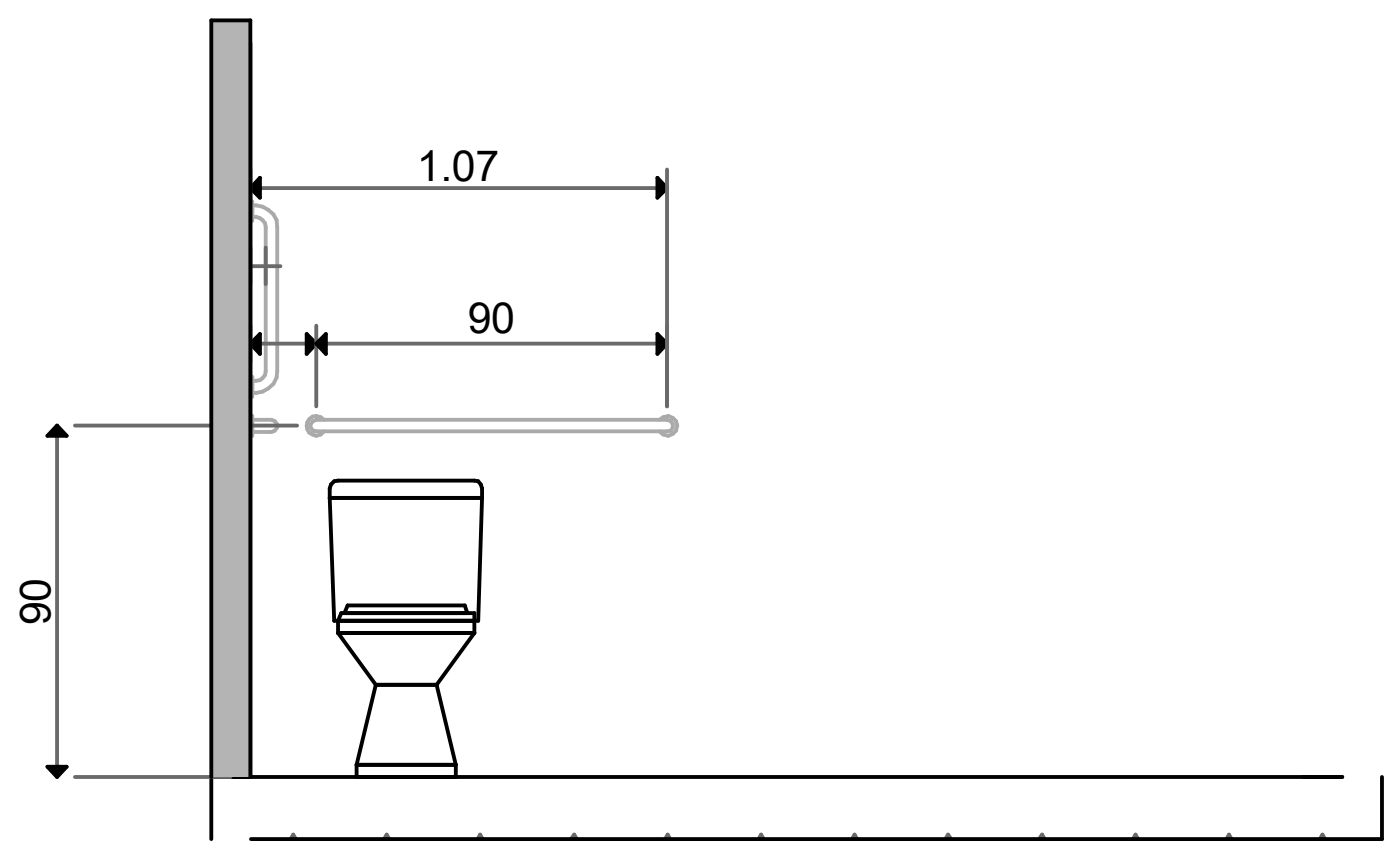

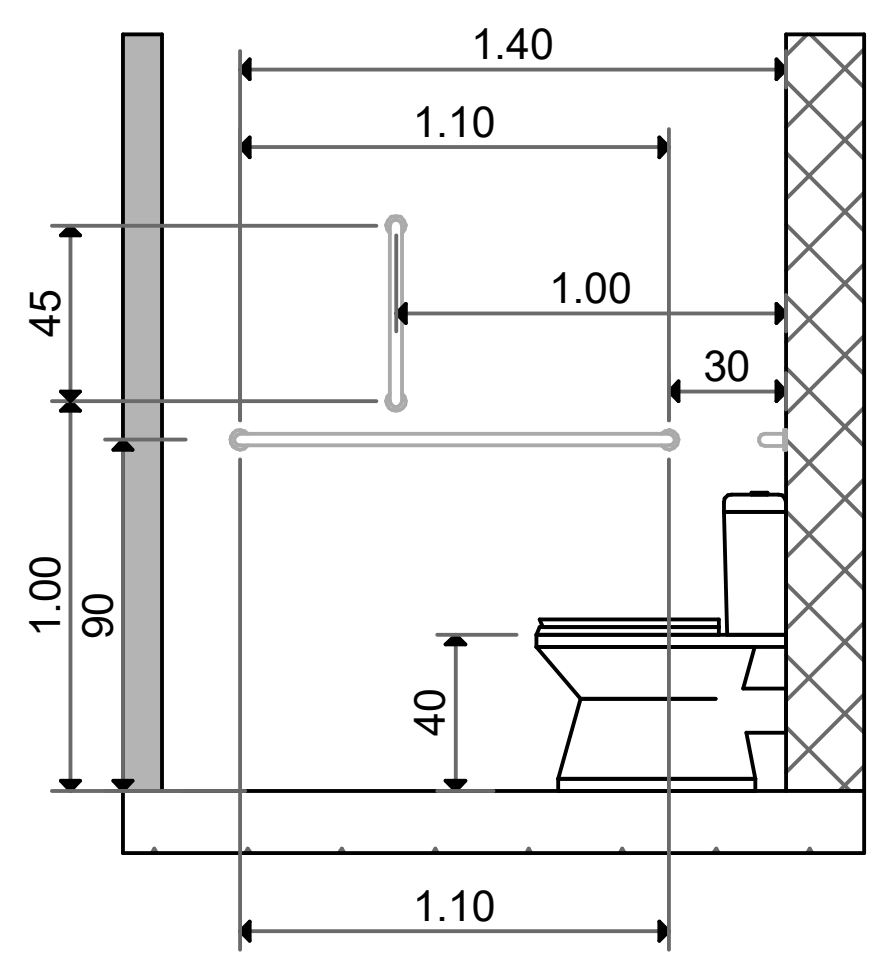

გეგმა

N

masStabi 1:25

ნიშანი პიქტოგრამებით , ამობურცული ნიშნებით და ბრაილით განთავსდება
მისაწვდომ ტუალეტებთან კარის მომიჯნავედ

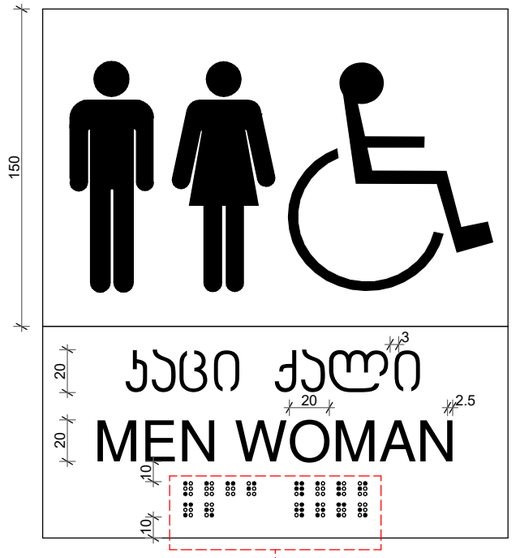

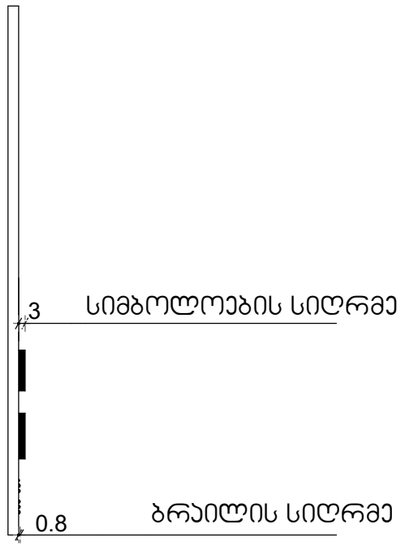

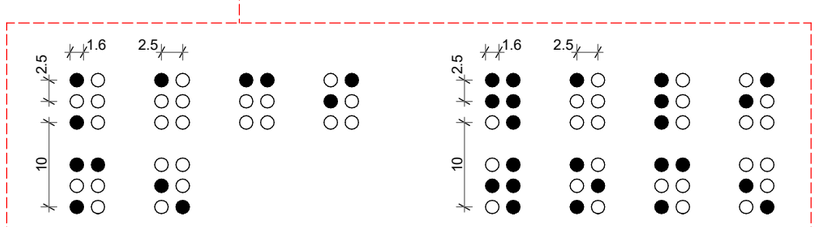

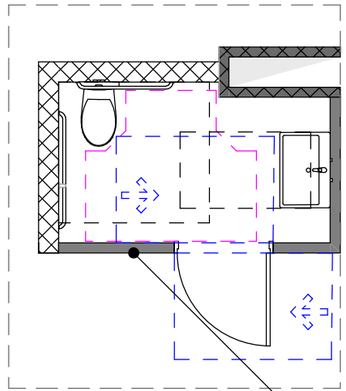

ნიშნის განთავსების ადგილი

ნიშანი პიქტოგრამით
გეგმა
N
masStabi 1:25
0 1 2 3 4 5

მისაწვდომი ტუალეტი (ა) ტიპის საცხოვრებელ ერთეულში № 5; 14; 24; 34; 44; 54; 64;

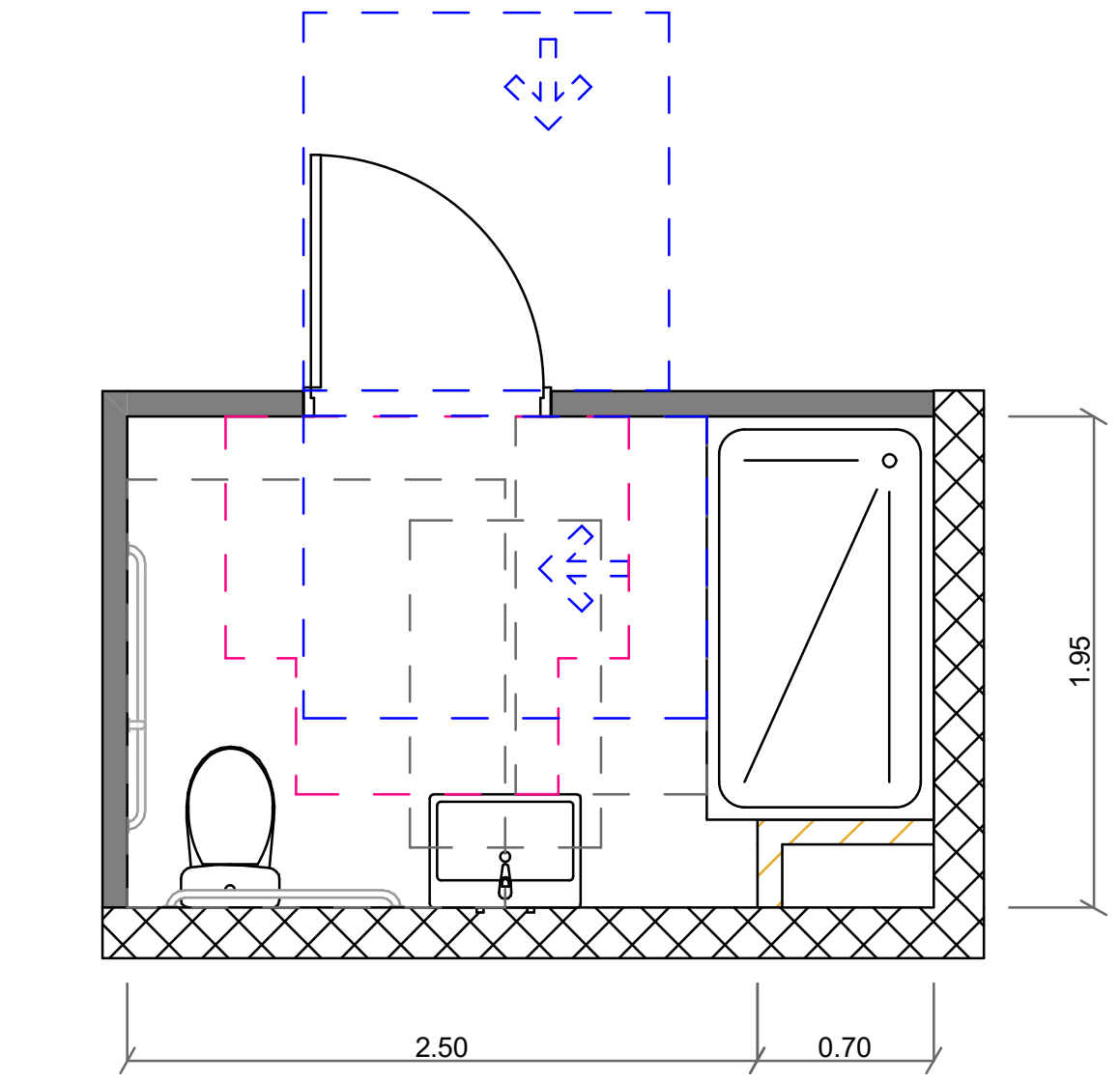

თავისუფალი სივრცე კართან მანევრირებისთვის
ანჯამიანი კარი
წინიდან მისაწვდომი- მიწოლით გაღება

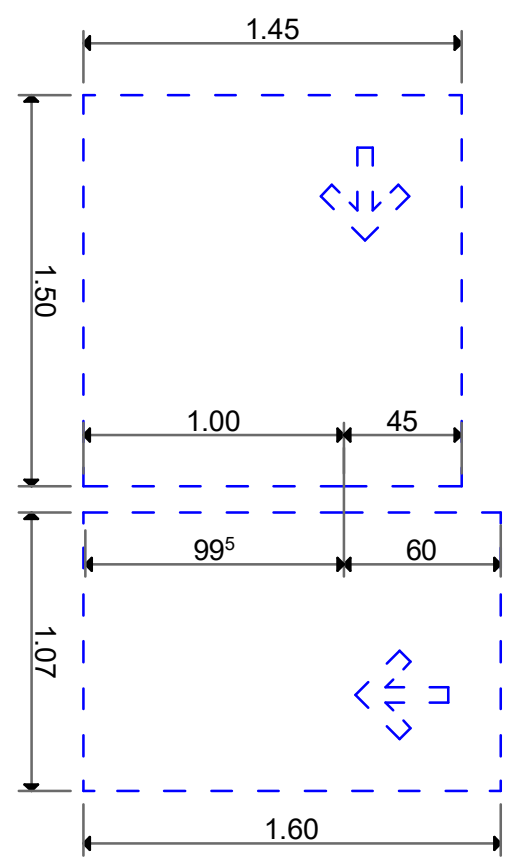

მოსატრიალტრიალებელი სივრცე

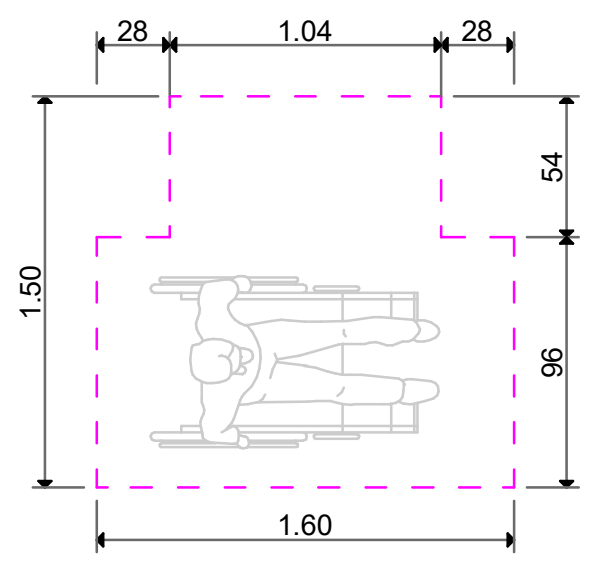

უნიტაზისა და ხელმოსაჭიდი ძელის (საჭიროების შემთხვევაში) მდებარეობა

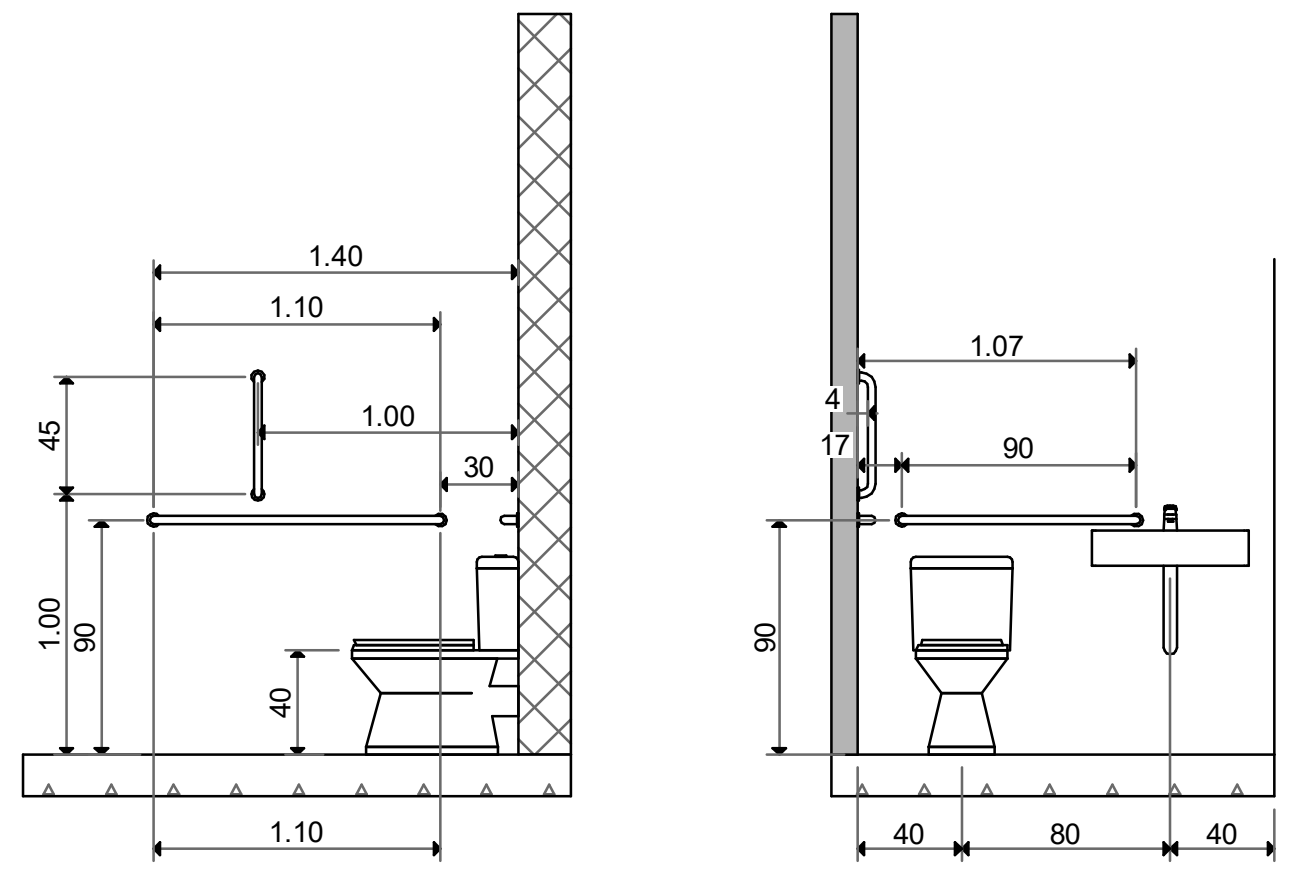

უნიტაზის ადგილმდებარეობა

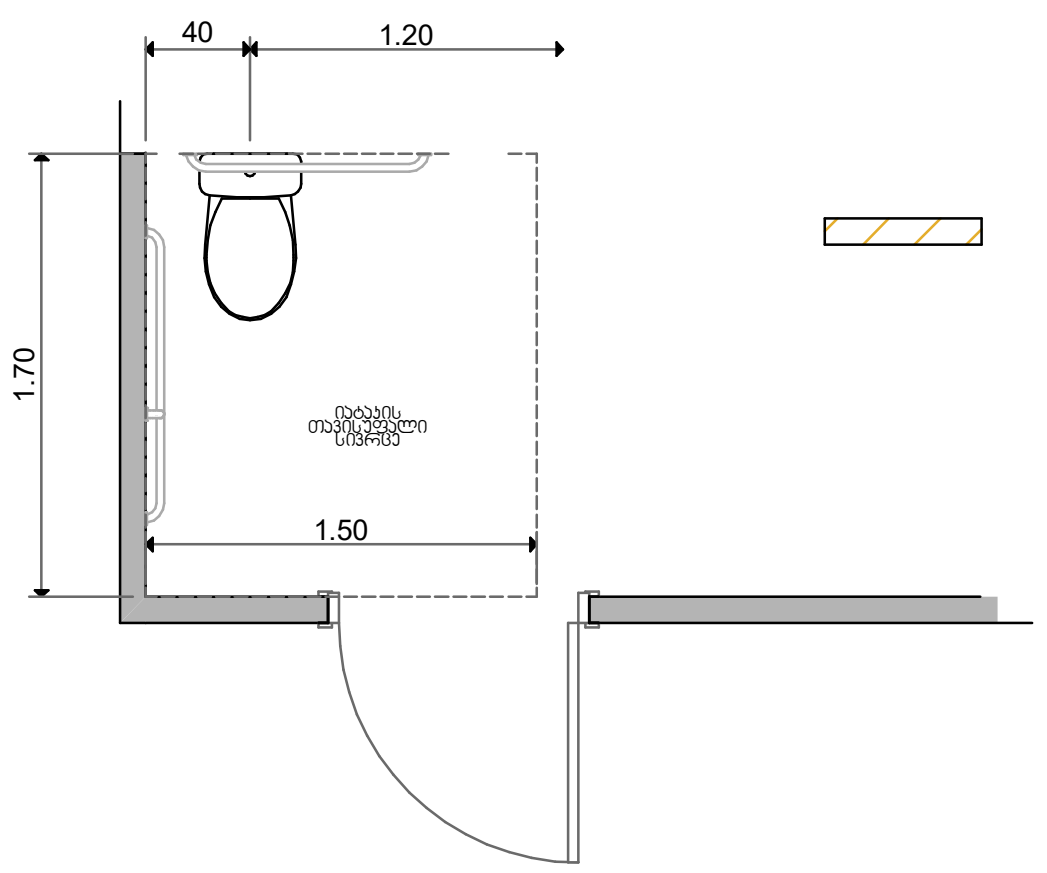

ხელსაბანის ადგილმდებარეობა

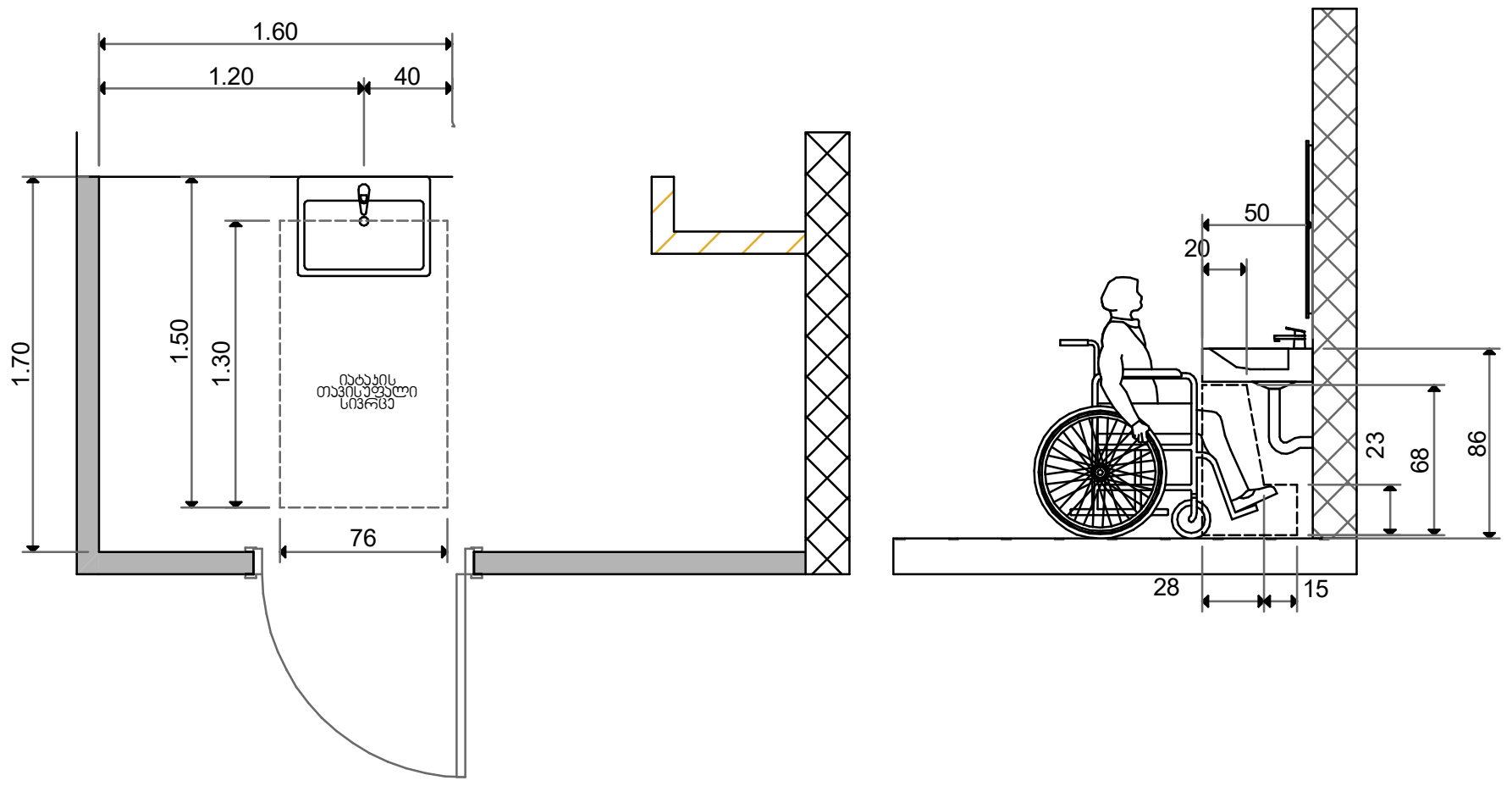

დასაჯდომის მქონე აბაზანა ხელმოსაჭიდი ძელებით

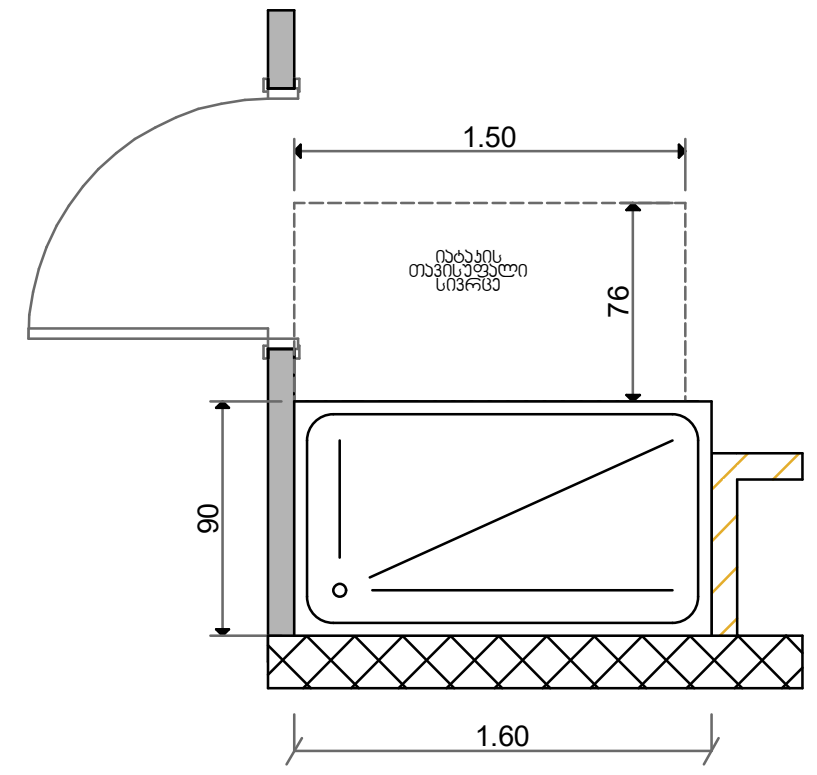

შენიშვნა:

საჭიროების შემთხვევაში ხელმოსაჭიდი ძელები მოეწყოს სქემის შესაბამისად

გეგმა

N

masStabi 1:25

0 1 2 3 4 5

მისაწვდომი სამზარეულო (ა) ტიპის საცხოვრებელ ერთეულში №5; 14; 24; 34; 44; 54; 64;

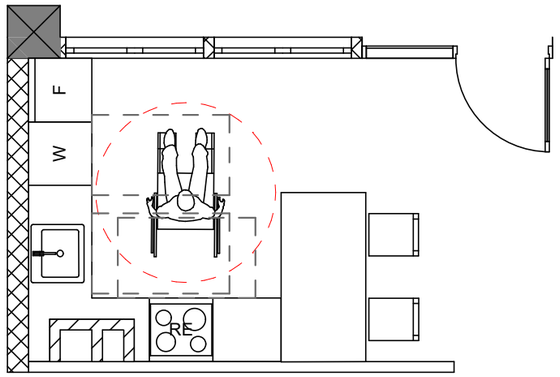

სარეცხი მანქანის მდებარეობა

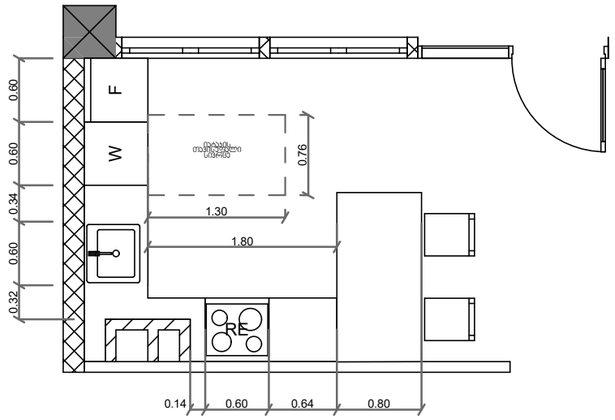

სამზარეულოს ზედაპირის მდებარეობა

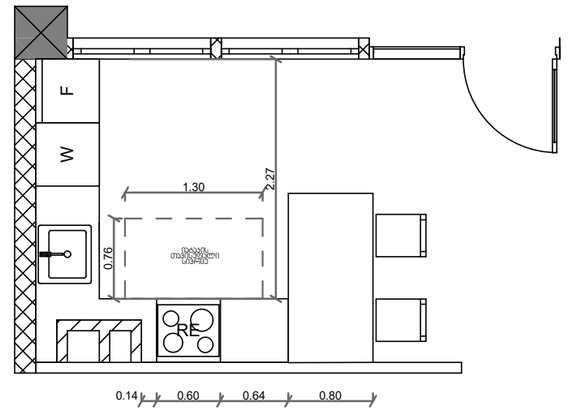

სამზარეულოს ნიჟარის მდებარეობა

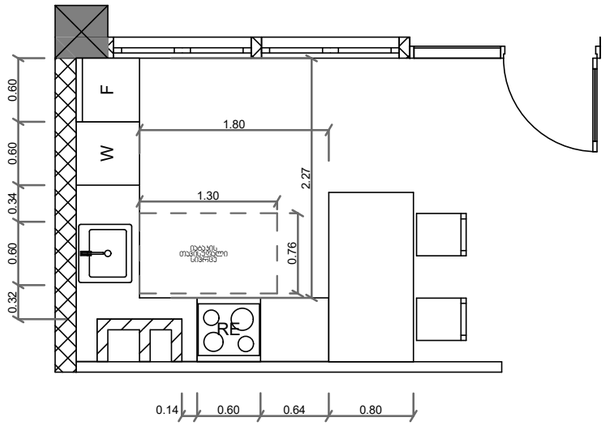

ფეხის ფლანგის სივრცე

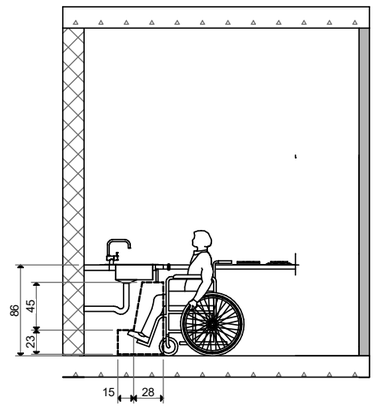

გეგმა

N

masStabi 1:25

0 1 2 3 4 5

მისაწვდომი ტუალეტი (ბ) ტიპის საცხოვრებელ ერთეულში №9; 19; 29; 39; 49; 59; 69; 78;

ხელსაბანის ადგილმდებარეობა

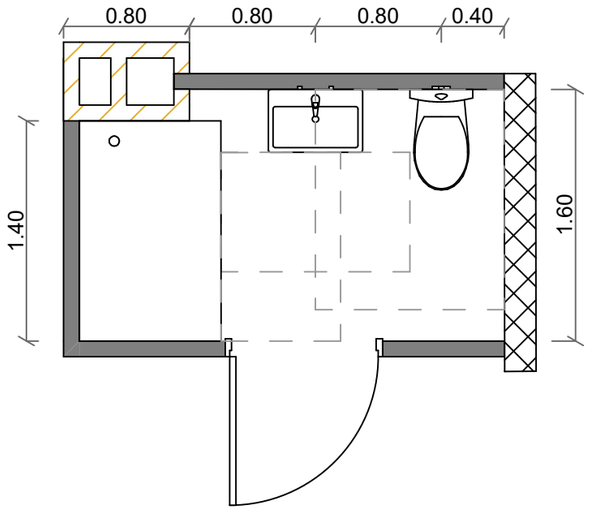

ხელსაბანის სიმაღლე

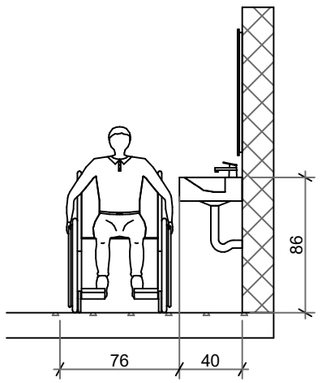

უნიტაზის ადგილმდებარეობა

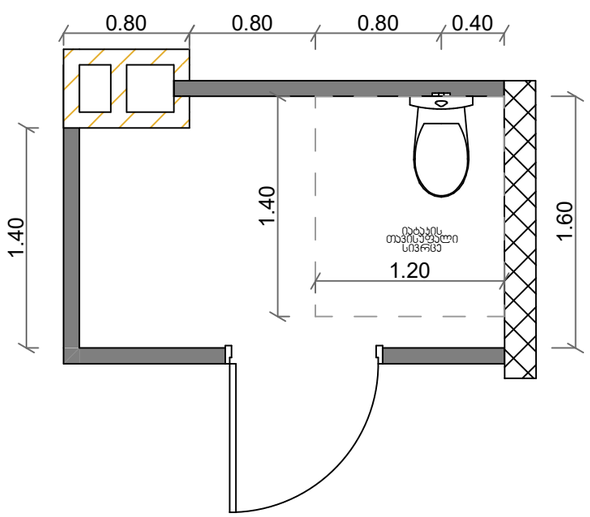

ხელსაბანის და უნიტაზის ადგილმდებარეობა

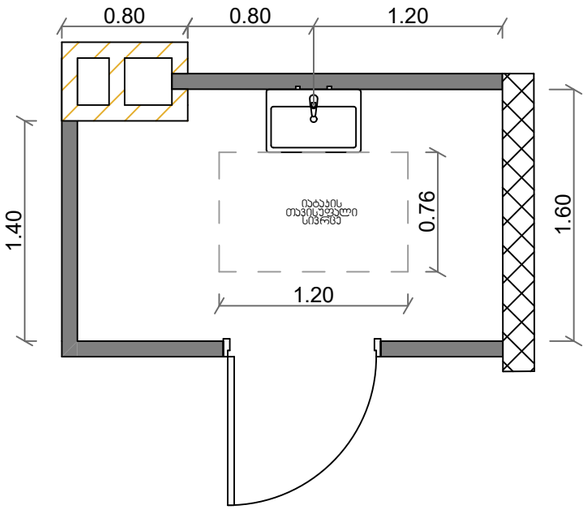

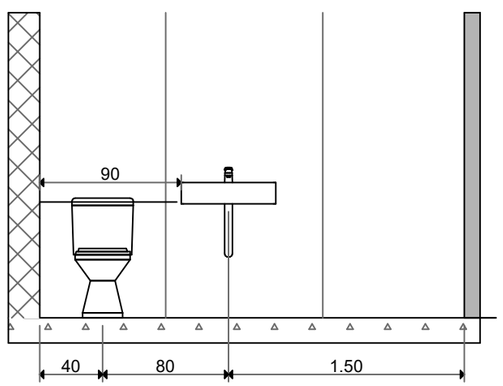

საშხაპის ადგილმდებარეობა

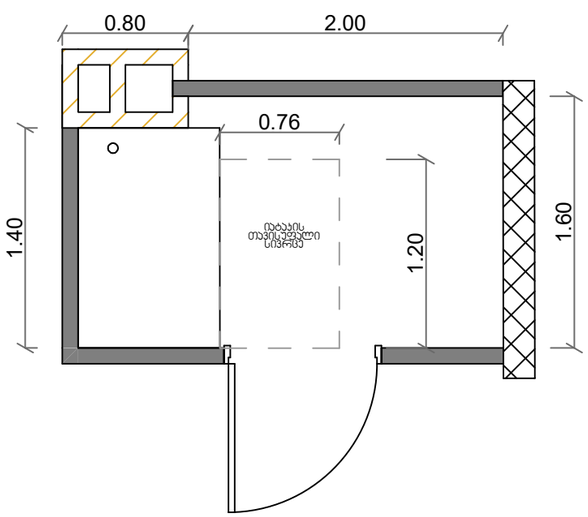

გეგმა

N

masStabi 1:25
0 1 2 3 4 5

მისაწვდომი ტუალეტი (ბ) ტიპის საცხოვრებელ ერთეულში №1; 2; 3; 4; 6; 7; 8; 10; 11; 12; 13; 15; 16; 17; 18; 20; 21; 22; 23; 25; 26; 27; 28; 30; 31; 32; 33; 35; 36; 37; 38; 40; 41; 42; 43; 45; 46; 47; 48; 50; 51; 52; 53; 55; 56; 57; 58; 60; 61; 62; 63; 65; 66; 67; 68; 70; 71; 72; 73; 74; 75; 76; 77; 80; 81; 82; 83; 84

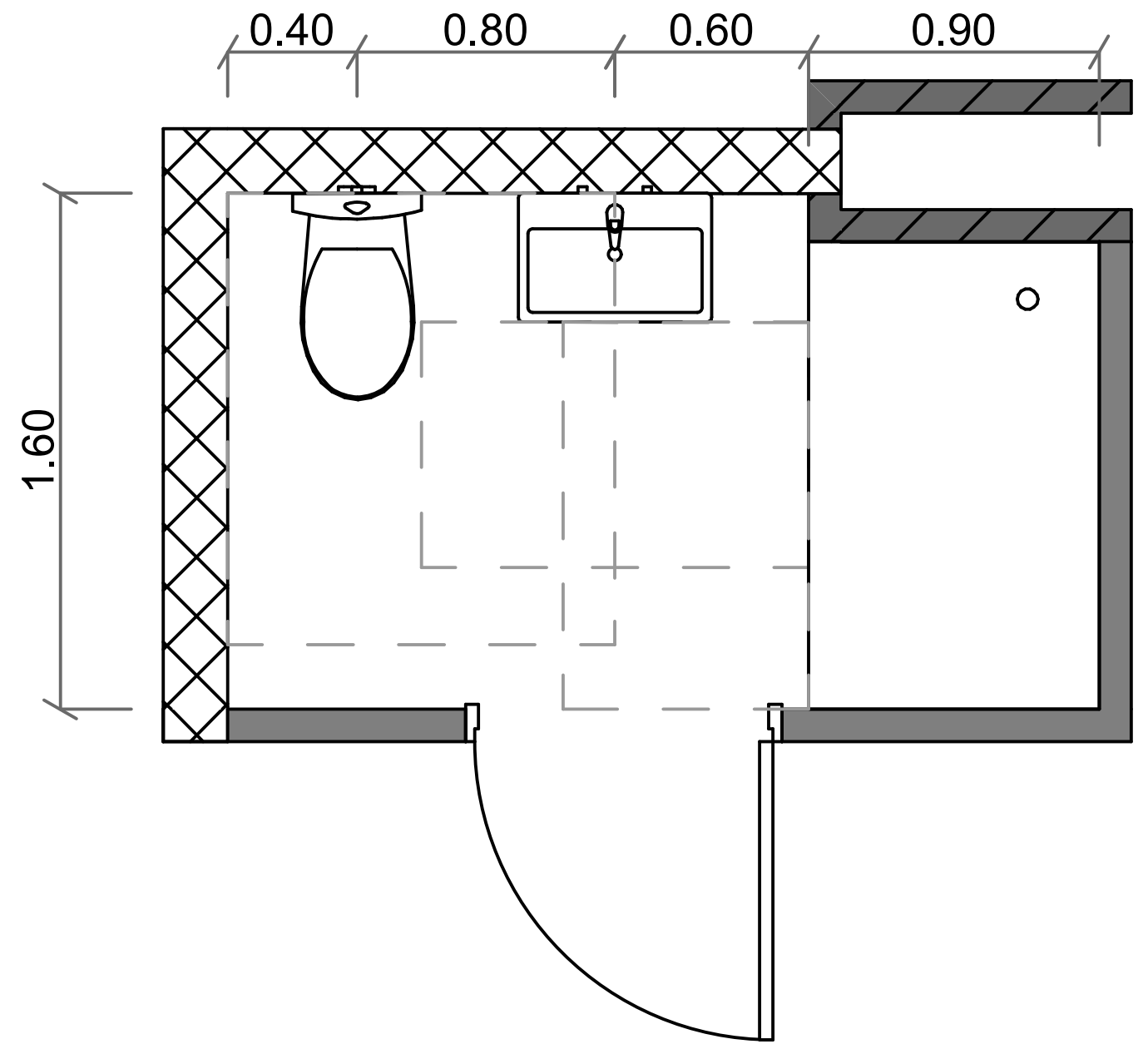

ხელსაბანის ადგილმდებარეობა

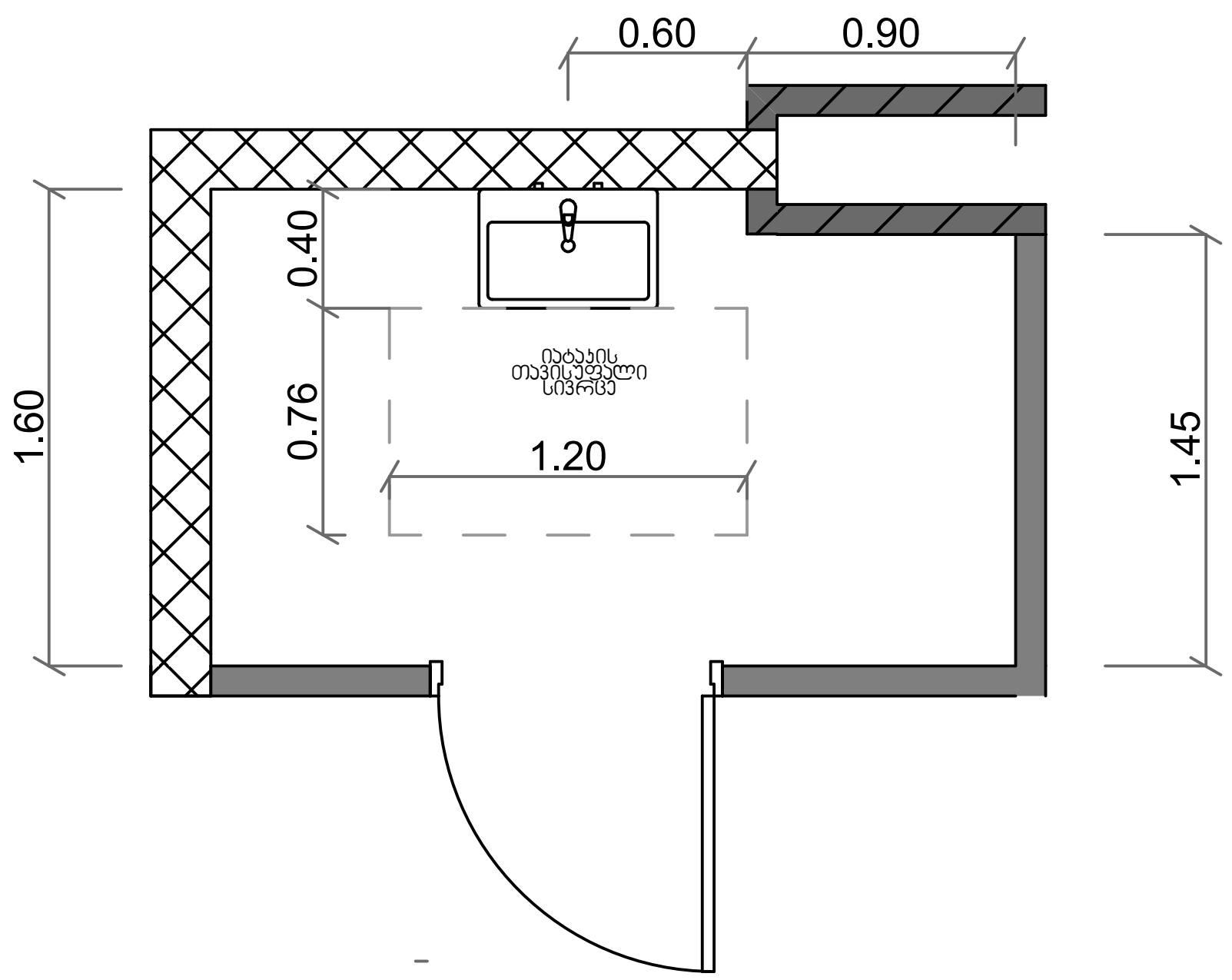

ხელსაბანის სიმაღლე

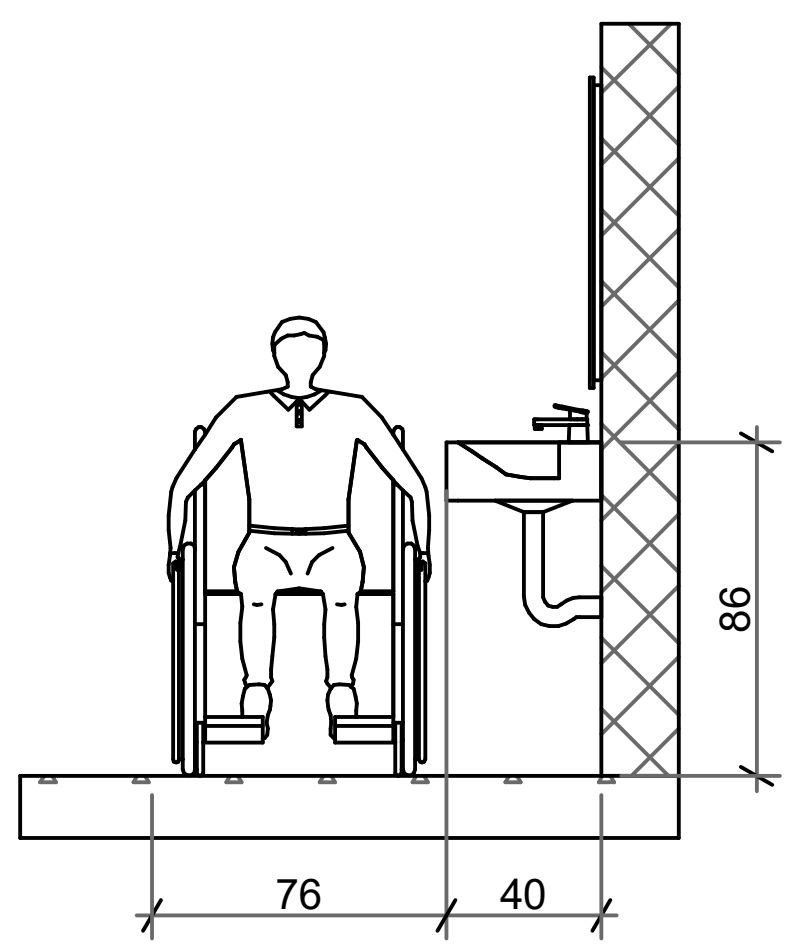

უნიტაზის ადგილმდებარეობა

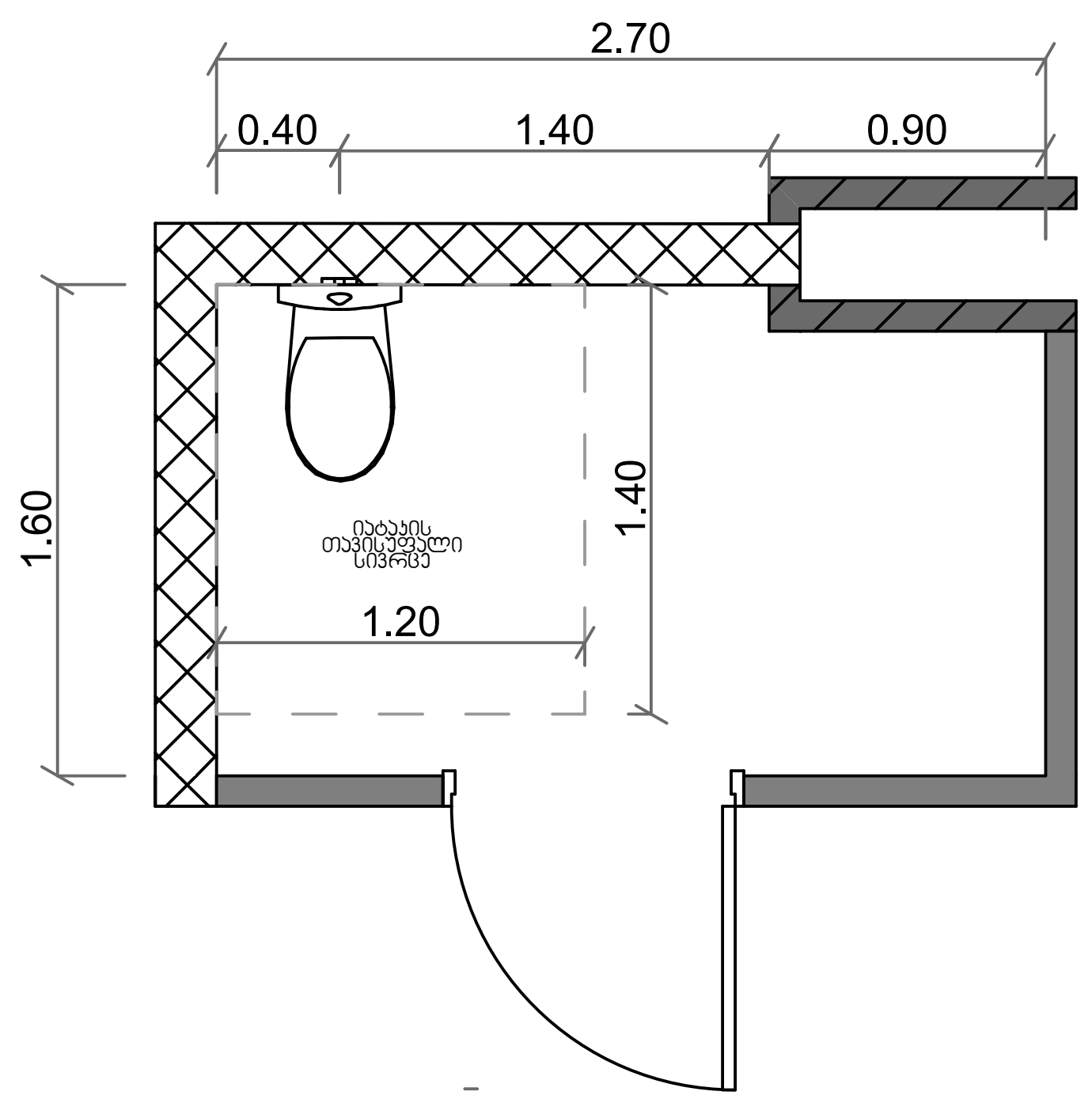

ხელსაბანის და უნიტაზის ადგილმდებარეობა

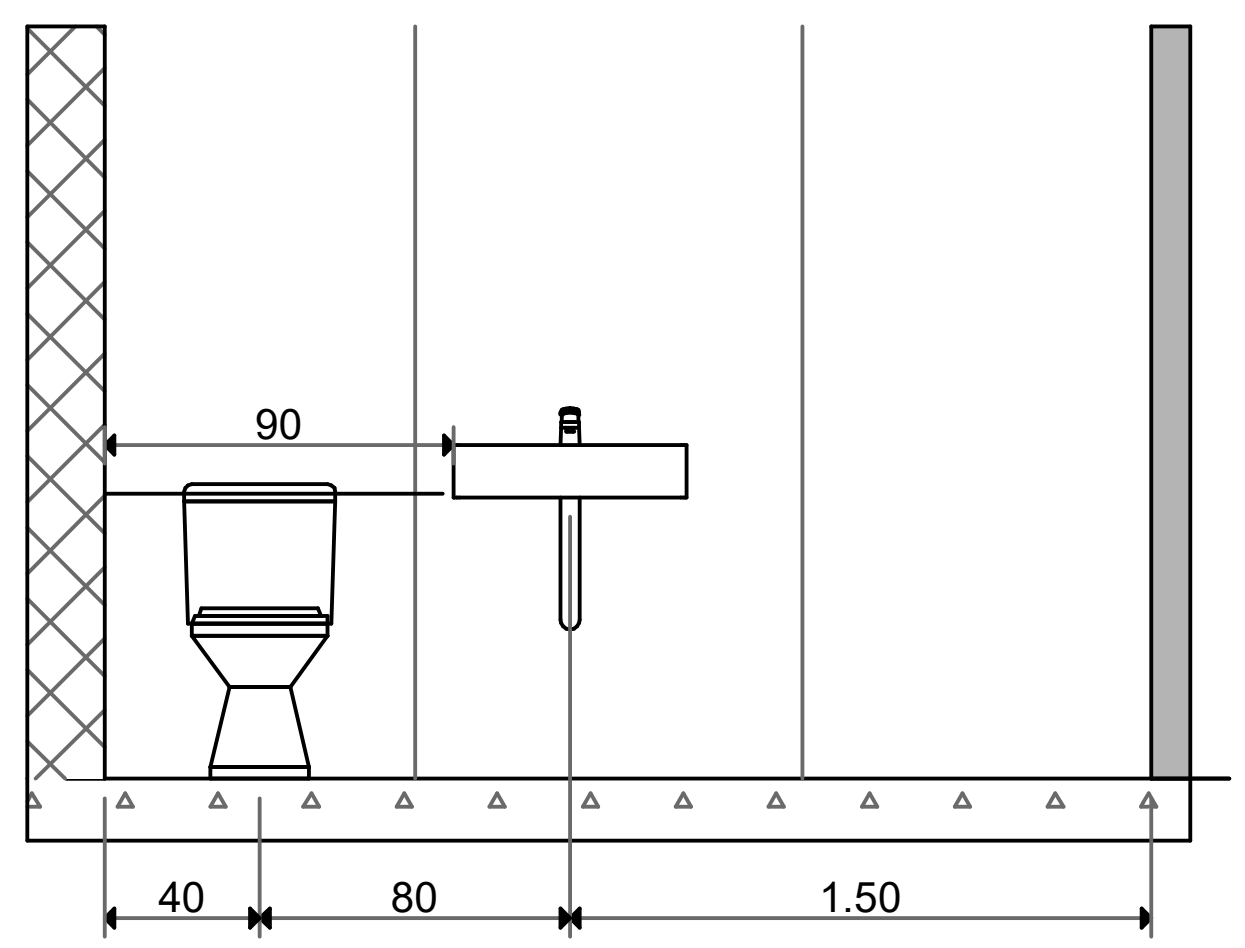

საშხაპის ადგილმდებარეობა

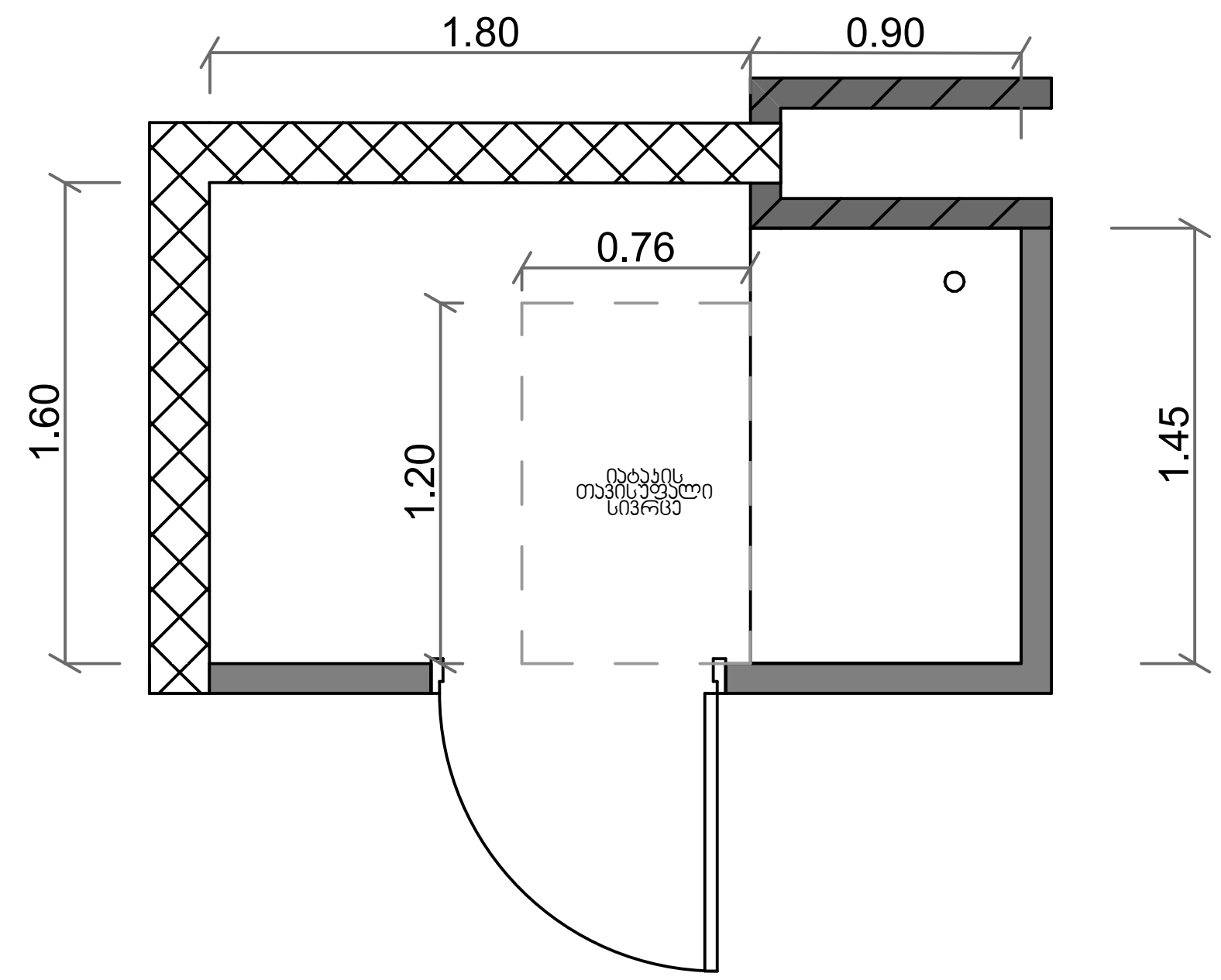

N

masStabi 1:25