შპს "საინჟინრო ნაგებობათა პროექტირების, კვლევის და ექსპერტიზის სამეცნიერო ცენტრი"

LTD "THE SCIENTIFIC CENTER OF ENGINEERING BUILDING DESIGNING RESEARCH AND EXPERTISE"

ექსპერტიზის დასკვნა

ექსპერტიზის ობიექტი: ქ. თბილისში, საბურთალოს რაიონში, ოთარ ჭილაძის ქუჩა №9-ში (ს.კ. 01.10.14.007.023) 19 სართულიანი სასტუმრო კომპლექსი

ექსპერტიზის ამოცანა:. ქ. თბილისში, საბურთალოს რაიონში, ოთარ ჭილაძის ქუჩა №9-ში (ს.კ. 01.10.14.007.023) 19 სართულიანი სასტუმრო კომპლექსის მშენებლობის მომიჯნავე ნაგებობებზე (ს.კ. 01.10.14.008.007) (25.მეტრი) ((ს.კ. 01.10.14.002.002)(24.0მეტრი) (ს.კ. 01.10.14.002.003) (27 მეტრი); (ს.კ. 01.10.14.007.006) 15.2 მეტრი); (ს.კ. 01.10.14.007.052) (28 მეტრი); (ს.კ. 01.10.14.007.052) (18 მეტრი); (ს.კ. 01.10.14.007.001) (25 მეტრი); (ს.კ. 01.10.14.007.009)11.52 მეტრი) ოთარ ჭილაძის ქუჩაზე (10.0მეტრი) სავარაუდო გავლენის შესაძლელობის დადგენის შესახებ საექსპერტო დასკვნა

.

დაწყებულია: 02 ივნისი 2022 წელი

დასრულებულია: 18 ივნისი 2022 წელი

ექსპერტიზის დასკვნა

ქ. თბილისში, საბურთალოს რაიონში, ოთარ ჭილაძის ქუჩა №9-ში (ს.კ. 01.10.14.007.023) 19 სართულიანი სასტუმრო კომპლექსის მშენებლობის მომიჯნავე ნაგებობებზე (ს.კ. 01.10.14.008.007) (25.მეტრი) ((ს.კ. 01.10.14.002.002)(24.0მეტრი) (ს.კ. 01.10.14.002.003) (27 მეტრი); (ს.კ. 01.10.14.007.006) 15.2 მეტრი); (ს.კ. 01.10.14.007.052) (28 მეტრი); (ს.კ. 01.10.14.007.052) (18 მეტრი); (ს.კ. 01.10.14.007.001) (25 მეტრი); (ს.კ. 01.10.14.007.009)11.52 მეტრი) ოთარ ჭილაძის ქუჩაზე (10.0მეტრი) სავარაუდო გავლენის შესაძლელობის დადგენის შესახებ საექსპერტო დასკვნა

.

თბილისი

2022 წელი

შემადგენლობა

1. ინსპექტირების შემსრულებელები- 3
2. გამოყენებული ნორმატიული დოკუმენტები- - - - - - - - - - - - - - - 3
3. გამოყენებული ხელსაწყოები- 4
4. კვლევითი ნაწილი- 5
5. დასკვნა- 8



ინსპექტირების შემსრულებლები

ექსპერტი: დ.ტაბატაძე

სამართლებრივად ნაკისრი ვალდებულებებით პასუხისმგებელნი ვართ ინსპექტირება ვაწარმოოთ მიუკერძოებლად, ჯეროვნად ჩავატაროთ კვლევა და დავიცვათ ინსპექტირების ჩატარების დროს მიღებული ან წარმოქმნილი ნებისმიერი სახის ინფორმაციის კონფიდენციალურობა.

.

გამოყენებული ნორმატიული ლიტერატურა

1. საქართველოს მთავრობის 2019 წლის 31 მაისის №255 დადგენილება „გაცემის წესისა და სანებართვო პირობების შესახებ“;
2. საქართველოს მთავრობის 2016 წლის 28 იანვრის №41 დადგენილება და მშენებლობის ნებართვის გაცემის წესის და სანებართვო პირობების შესახებ "საქართველოს მთავრობის 2009 წლის 24 მარტის №57 დადგენილება;
3. საქართველოს მთვარობის №71 დადგენილება –„საქართველოს ტერიტორიაზე სამშენებლო სფეროს მარეგულირებელი ტექნიკური რეგლამენტები“:
   - ტექნიკური რეგლამენტი – „ბეტონისა და რკინაბეტონის კონსტრუქციები“ (დანართი 1);
   - ტექნიკური რეგლამენტი – „შენობებისა და ნაგებობების ფუძეები“ (დანართი 2);
   - ტექნიკური რეგლამენტი – „სეისმომედეგი მშენებლობა“ (დანართი 3);
   - ტექნიკური რეგლამენტი – „წყალმომარაგების და კანალიზაციის გარე ქსელები და ნაგებობები“ (დანართი 4);
   - ტექნიკური რეგლამენტი – „სამშენებლო კლიმატოლოგია“ (დანართი 5);
4. СНиП II - 23-81 „Стальные конструкции“;
5. СНиП II 21 - 75 „приложение 5“.

BIJI IJI ARCHITECTURE

წარმოდგენილი მასალები

1. ქ. თბილისში, საბურთალოს რაიონში, ოთარ ჭილაძის ქუჩა №9-ში (ს.კ. 01.10.14.007.023) 19 სართულიანი სასტუმრო კომპლექსის მშენებლობის კონსტრუქციული ნაწილის ელექტრონული ვერსია; 2. ქ. 2. ქ. თბილისში, საბურთალოს რაიონში, ოთარ ჭილაძის ქუჩა №9-ში (ს.კ. 01.10.14.007.023) 19 სართულიანი სასტუმრო კომპლექსის მშენებლობისათვის გამოყოფილი სამშენებლო მოედნის საინჟინრო-გეოლოგიური კვლევების ტექნიკური ანგარიში – ელ.ვერსია;

.

3. ქ. თბილისში, საბურთალოს რაიონში, ოთარ ჭილაძის ქუჩა №9-ში (ს.კ. 01.10.14.007.023) 19 სართულიანი სასტუმრო კომპლექსის მშენებლობის მომიჯნავე ნაგებობების (ს.კ. 01.10.14.008.007) (25.მეტრი) ((ს.კ. 01.10.14.002.002)(24.0მეტრი) (ს.კ. 01.10.14.002.003) (27 მეტრი); (ს.კ.

01.10.14.007.006) 15.2 მეტრი); (ს.კ. 01.10.14.007.052) (28 მეტრი); (ს.კ. 01.10.14.007.052) (18 მეტრი); (ს.კ. 01.10.14.007.001) (25 მეტრი); (ს.კ. 01.10.14.007.009)11.52 მეტრი) მონაცემები.

კვლევითი ნაწილი

შესავალი

ექსპერტის ამოცანას წარმოადგენს:დამკვეთის მიერ წარმოდგენილი, ქ. ობილისში, საბურთალოს რაიონში, ოთარ ჭილაძის ქუჩა №9-ში (ს.კ. 01.10.14.007.023) 19 სართულიანი სასტუმრო კომპლექსის მშენებლობის მომიჯნავე ნაგებობებზე (ს.კ. 01.10.14.008.007) (25.მეტრი) ((ს.კ. 01.10.14.002.002)(24.0მეტრი) (ს.კ. 01.10.14.002.003) (27 მეტრი); (ს.კ. 01.10.14.007.006) 15.2 მეტრი); (ს.კ. 01.10.14.007.052) (28 მეტრი); (ს.კ. 01.10.14.007.052) (18 მეტრი); (ს.კ. 01.10.14.007.001) (25 მეტრი); (ს.კ. 01.10.14.007.009)11.52 მეტრი) სავარაუდო გავლენის შესაძლელობის დადგენის შესახებ ექსპერტიზა - და ნორმატიულ ლიტერატურაში მითითებულ მოთხოვნებთან შესაბამისობის დადგენა.

კვლევა.

საინჟინრო-გეოლოგიური გამოკვლევის მიხედვით, სამშენებლო ტერიტორია იმყოფება დამაკმაყოფილებელ საინჟინრო-გეოლოგიურ პირობებში - უარყოფითი ფიზიკურ-გეოლოგიური პროცესები არ არის გავრცელებული. **შენობის დაფუძნება:** საძირკველი - მონოლითური რკ.ბეტონი 150 და 120 სმდიამეტრის და 22 და 28 მ სიგრძისხიმინჯები, რომლის ძირებიც ჩაანკერებულია კლდოვანქანში ფენა 5 - ქვიშაქვებისა და არგილიტების მონაცვლეობა,ძლიერ გამოფიტული,ნაპრალიანი,წვრილმარცვლოვანი რომელიჩ შეკრულია მონოლითური ფილით. ხილინჯები ეწყობა ქვაბულიდან ჩაღმავებით 7 მეტრი ნახევრად მყარი ძნელად პლასტიკური თიხა მათი სიმტკიცის მაჩვენებლები φ=20o; C=0.20კგძ/სმ2; E=115 კგძ/სმ2; R=2.0 კგძ/სმ2

შენობის საძირკვლებიდან გადაცემული დატვირთვებისაგან ფუძე-გრუნტის საანგარიშო წინაღობის გადაჭარბებისას, ფუძე-გრუნტზე ხვედრითი დატვირთვის შემცირება შეიძლება

განხორციელდეს საძირკვლის განის ან ხელოვნური ფუძის სიმძლავრის გაზრდით (განისაზღვრება სათანადო ანგარიშებით). ,

:



მზიდი კონსტრუქციების ზოგადი აღწერა:

საძირკველი • საძირკველი - მონოლითური რკ.ბეტონი 150 და 120 სმდიამეტრის და 22 და 28 მ სიგრძისხიმინჯები, რომლისძირებიცჩაანკერებულიაკლდოვანქანში –

სარდაფის კედლები - მონოლითური რკინაბეტონის სისქით, 30-20სმ,

სვეტები - მონოლითური რკინაბეტონის 80.0X80.0; 90.0X70.0; 80X60 და 60X60 (სმ)

რიგელები - მონოლითური რკინაბეტონის 80X50; 70X50; 60X50; 60X70; 20X50 და 20X70

სართულშუა გადახურვის ფილები მონოლითური რკინაბეტონის: გადახურვისწიბოვანიფილები სისქითh=22; 24 და 27 სანტიმეტრი..

კიბეები პანდუსი - მონოლითური რკინაბეტონის, სისქე 20 სმ,

სახურავი გადაწყვეტილია ბრტყელი გადახურვით,შენობისა და მათი მზიდი კონსტრუქციული ელემენტების, როგორც ერთიანი სივრცითი სისტემის გაანგარიშება, მუდმივ (საკუთარი წონა), დროებით (300კგძ/მ2), ხანმოკლე (250კგძ/მ2), თოვლის (50კგძ/მ2), ქარის (85 კგძ/მ 2) და ჰორიზონტალურ 0.17გ აჩქარების (1.67 მ/წმ2) შესაბამის სეისმურ ზემოქმედებაზე, საპროექტო სამუშაო დოკუმენტაციაში მიღებული მზიდი კონსტრუქციული ელემენტების პარამეტრები განსაზღვრულია კომპიუტერული საანგარიშო კომპლექსის LIRA-SAPR2013-ის გამოყენებით. საქართველოს ტერიტორიის სეისმური დარაიონებისა და საინჟინრო გეოლოგიური კვლევების შესაბამისი დასკვნებისა და რეკომენდაციების

მიხედვით სამშენებლო მოედანი განლაგებულია 8 ბალიანი სეისმური საშიშროების ზონაში შ 64 სკალის მიხედვით (=0.17); გრუნტის კატეგორია სეისმური თვისებების მიხედვით - II;

სპროექტო შენობის მომიჯნავე შენობა (ს.კ. 01.10.14.007.006) (15.21მეტრი) - 8 სართულიანი სარდაფით.საცხოვრებელი შენობა: საძირკვლის კონსტრუქცია - მონოლითური რკინაბეტონის ლენტური საძირკვლის კოჭებით ; კედლები ანაკრები მსხვილბლოკური სართულშუა გადახურვა ანაკრები ღრუტანიანი ფილები(სიმკარები)

სპროექტო შენობის მომიჯნავე შენობა (ს.კ(ს.კ. 01.10.14.007.052) (18.1 მეტრი);ოცდაოთხსართულიანი, იგი გეგმაში მართკუთხედის მოხაზულობისაა, მაქსიმალური ზომებით 78.0X17.0 მ. მდებარეობს სწორრელიეფზე საძირკველი • - მონოლითური რკ.ბეტონი 150 და 120 სმდიამეტრის და 22 და 28 მ სიგრძისხიმინჯები, რომლისძირებიცჩაანკერებულიაკლდოვანქანში –

სარდაფის კედლები - მონოლითური რკინაბეტონის სისქით, 30-20სმ,

სვეტები - მონოლითური რკინაბეტონის 70.0X80.0; 90.0X70.0; 70X60 და 60X60 (სმ)

რიგელები - მონოლითური რკინაბეტონის70.0X80.0; 90.0X70.0; 70X60 და 60X60 20X50 და 20X70

სართულშუა გადახურვის ფილები მონოლითური რკინაბეტონის: გადახურვისწიბოვანიფილები სისქითh=22; 24 სანტიმეტრი..

კიბეები პანდუსი - მონოლითური რკინაბეტონის, სისქე 20 სმ,

სახურავი გადაწყვეტილია ბრტყელი გადახურვით,შენობისა და მათი მზიდი ადაწყვეტილია მზიდი კედლების სქემით. მისიმზიდი ბლოკის კედლები ეყრდნობიანლენტურ საძირკვლებს. ჩაღრმავებით 1.60 სმ. კედლების სისქეა 38 სმ. გადახურვა ერთქანობიანი;

. სპროექტო შენობის მომიჯნავე შენობა (ს.კ.01.11.13.011.009) (11.52.მეტრი) ხუთ სართულიანი ნახევარ სარდაფით. საცხოვრებელი შენობა: საძირკვლის კონსტრუქცია - მონოლითური რკინაბეტონის ლენტური საძირკვლის კოჭებით ; კედლები ანაკრები მსხვილბლოკური სართულშუა გადახურვა ანაკრები ღრუტანიანი ფილები(სიმკარები

შენობებს (ს.კ. 01.10.14.008.007) (25.მეტრი) ((ს.კ. 01.10.14.002.002)(24.0მეტრი) (ს.კ. 01.10.14.002.003) (27 მეტრი); (ს.კ. 01.10.14.007.052) (28 მეტრი); (ს.კ. 01.10.14.007.001) (25 მეტრი); ისინი საპროექტოდან მოშორებულია 20 მეტრზე მეტი რადიუსით(სურათი 1)

არსებული საპროექტო საცხოვრებელი სახლის მიწის ზედაპირიდან ჩაღრმავება არის – 7.0 მ; მომიჯნავე ნაგებობა (ს.კ. 01.10.14.007.006) (15.21მეტრი) მიწის ზედაპირიდან ჩაღრმავებულია -3.2, მომიჯნავე ნაგებობა ((ს.კ.01.11.13.011.009) (11.52.მეტრი))მიწის ზედაპირიდან ჩაღრმავებულია -2.5მეტრით; მომიჯნავე შენობა (ს.კ(ს.კ. 01.10.14.007.052) (18.1 მეტრი); მიწის ზედაპირიდან ჩაღრმავებულია -5.2 აღნიშნული შენობებისა და საპროექტო შენობის საძირკვლის ძირის ნიშნულებს შორის სხვაობა Δh შეადგენს:

ნაგებობა(ს.კ. 01.10.14.007.006) 7.0-3.2=3.8 მ;

ნაგებობა(ს.კ. 01.10.14.007.009) 7.0-2.8=4.2 მ;;

ნაგებობა (ს.კ. 01.10.14.007.052) 7.0-5.2=1.8 მ;

ქუჩაზე 7.0-0.2=6.8 მ

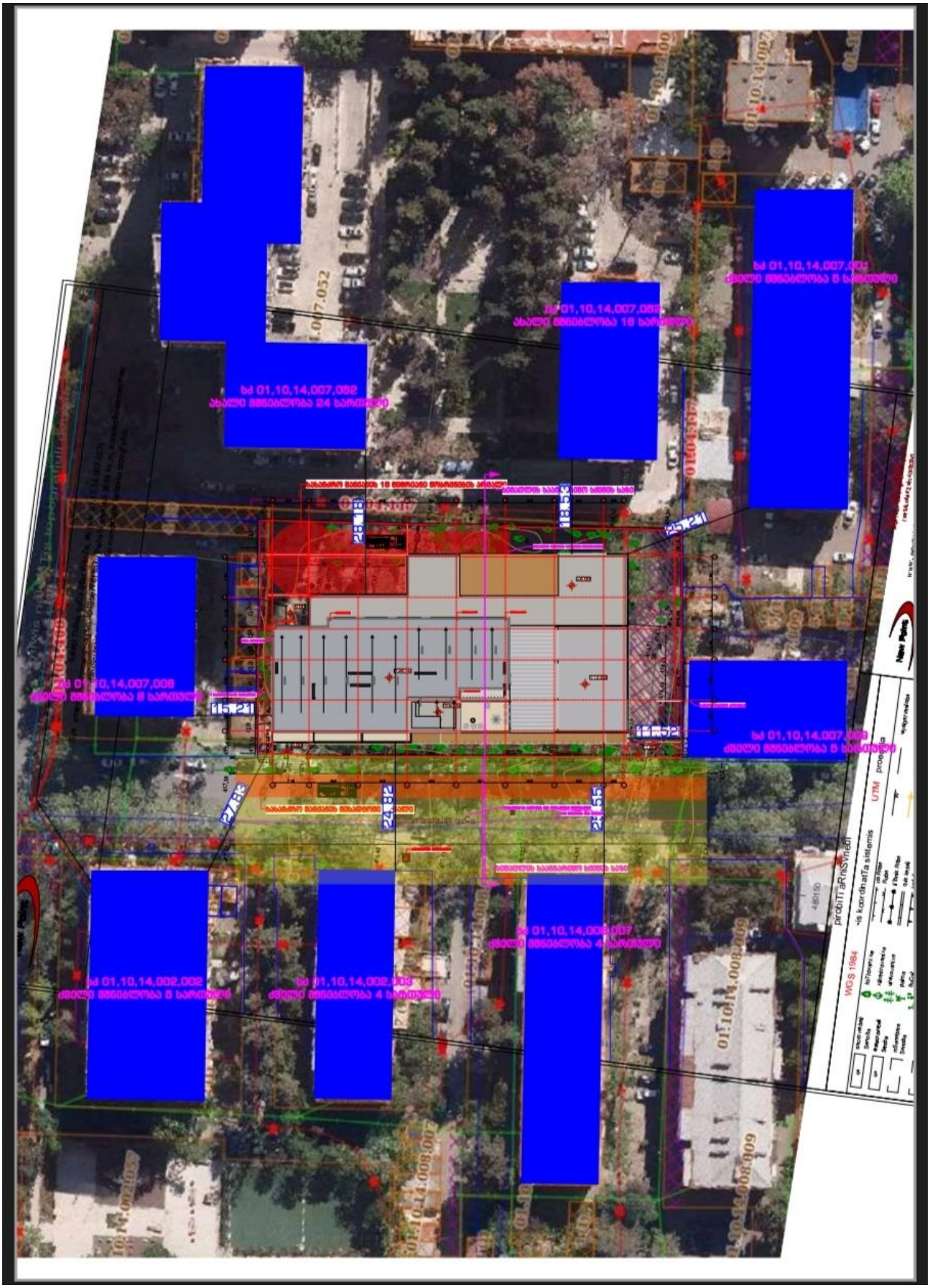

სურათი 1.

გამოკვლევის მიზანს წარმოადგენს: დადგენილ იქნეს თუ რა მანძილით უნდა იყოს დაცილებული საპროექტო საძირკველი არსებული შენობის საძირკველს, რათა შენარჩუნებული იქნეს ამ უკანასკნელის მდგრადობა.საძირკლის ჩაღრმავება, არსებული ნაგებობის საძირკველთან თანაბარი დატვირთვების დროს უნდა შესრულდეს ერთ დონეზე. მნიშვნელოვნად ჭარბი დატვირთვისას, ასაგები საძირკლის ჩაღრმავება არსებულიდან იქნება:

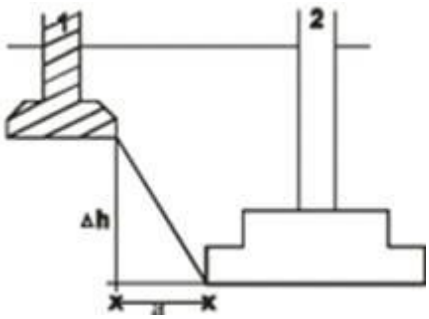

ნახ. 1. ჩაღრმავება არსებულ საძირკველთან

1. -არსებული საძირკველი 2. ასაგები საძირკველი

ახალი შენობის საძირკლის ძირის ნიშნული უნდა დაინიშნოს არსებული საძირკლის ძირის ნიშნულის მიმართ შემდეგი პირობით (იხ. Справочникпроектировщика, „Основания, фундаментыиподземниесооружения“, М, 1985):

$$\Delta h \le a\left(tg\varphi_1 + \frac{C_I}{p} \right), \qquad \varphi \qquad (1)$$

სადაც: a – საძირკვლებს შორის მანძილია; φ_1 da C_I – ფუძე-გრუნტების შიგა ხახუნის კუთხისა და შეჭიდულობის ძალის საანგარიშო მნიშვნელობებია; p – ზედა საძირკლის ძირზე საშუალო საანგარიშო დატვირთვაა.

ამგვარად, საძირკლებს შორის დასაშვები მინიმალური მანძილის გასაანგარიშებლად გამოვიყენებთ ფორმულას:

$$a \ge \frac{\Delta h}{tg\varphi_I + \frac{C_I}{p}} \qquad (2)$$

სადაც ფუძე-გრუნტების შიგა ხახუნის კუთხე φ = 20გრადუსს, შეჭიდულობის ძალის საანგარიშო მნიშვნელობება C =0..2 კგ.ძ/სმ^2; p – ზედა საძირკვლის ძირზე საშუალო საანგარიშო დატვირთაა. p= 1.86 კგ.ძ/სმ^2 (გეოლოგიური დასკვნა) მ;



არსებული შენობის(ს.კ. 01.10.14.007.006) და საპროექტო შენობის საძირკვლებს შორის დასაშვები მინიმალური მანძილი იქნება:

$$a \geq \frac{3.8}{tg20° + \frac{0.2}{1.86}} = \frac{3.8}{0491} = 7/74მ,$$ რადგან რეალური დაშორება 15.2 მეტრია პირობა კმაყოფილდება;

არსებული შენობის (ს.კ. 01.10.14.007.009) 7.0-2.8=4.2 მ;; და საპროექტო შენობის საძირკვლებს შორის დასაშვები მინიმალური მანძილი იქნება:

$$a \geq \frac{4.2}{tg20° + \frac{0.2}{1.86}} = \frac{4.2}{0491} = 8.55მ,$$ რადგან რეალური დაშორება 11.52 მეტრია პირობა კმაყოფილდება;

არსებული შენობის (ს.კ. 01.10.14.007.052) 7.0-5.2=1.8 მ; და საპროექტო შენობის საძირკვლებს შორის დასაშვები მინიმალური მანძილი იქნება:

$$a \geq \frac{1.8}{tg20° + \frac{0.2}{1.86}} = \frac{1.8}{0491} = 3.7მ,$$ რადგან რეალური დაშორება 18.1 მეტრია პირობა კმაყოფილდება;

არსებულიგზის დასაპროექტო შენობის საძირკვლებს შორის დასაშვები მინიმალური მანძილი იქნება:

$$a \geq \frac{6.8}{tg20° + \frac{0.2}{1.86}} = \frac{6.8}{0491} = 13.84მ,$$ რადგან რეალური დაშორება 10 მეტრია პირობა არ კმაყოფილდება;

მომიჯნავე შენობების ტექნიკური მდგომარეობა დამაკმაყოფილებელია. მათ არ გააჩნია ჯდენითი დეფორმაციის ნიშნები, რომელიც უარყოფით გავლენას მოახდენდა შენობის მდგრადობაზე. ეს შენობები დამოუკიდებელი კონსტრუქციის ნაგებობებია . : არსებული საპროექტო საცხოვრებელი სახლის მომიჯნავე

ნაგებობა (ს.კ. 01.10.14.007.006) (15.21მეტრი) მომიჯნავე ნაგებობა ((ს.კ.01.11.13.011.009) (11.52.მეტრი)) მომიჯნავე შენობა (ს.კ(ს.კ. 01.10.14.007.052) (18.1 მეტრი); აღნიშნული შენობებისა და საპროექტო შენობის საძირკვლებს შორის მანძილი გამოთვლილია ნორმებით საპროექტოსგან მოშორების მანძილი აკმაყოფილებს ზემოთ გაანგარიშებულ პირობებს,. ხოლო გზის მიმართებაში არ კმაყოფილდება. შრომის უსაფრთხოების მიზნით კონსტრუქციულ ნაწილში გათვალისწინებული უნდა იქნას როგორც გზის მიმართებაში ასევე მომიჯნავე შენობების მიმართებაში ქვაბულის დამცავი ღონისძიებების შესრულება . კონსტრუქტორთან შეთანხმებით. ქვაბულის ჩაჭრა უნდა შესრულდეს შრომის უსაფრთხოების,სამშენებლო ნორმებისა და წესების სრული დაცვით .მშენებლობა უნდა განხორციელდეს მშენებლობის ორგანიზაციის პროექტის დაცვით, რომელიც უნდა ითვალისწინებდეს ყველა მოსალოდნელ რისკს მშენებლობის დროს; ფოტოფიქსაცია იხილეთ დანართ 1-ში

დასკვნა

ქ. თბილისში, საბურთალოს რაიონში, ოთარ ჭილაძის ქუჩა №9-ში (ს.კ. 01.10.14.007.023) 19 სართულიანი სასტუმრო კომპლექსის მშენებლობის მომიჯნავე ნაგებობებზე (ს.კ. 01.10.14.008.007) (25.მეტრი) ((ს.კ. 01.10.14.002.002)(24.0მეტრი) (ს.კ. 01.10.14.002.003) (27 მეტრი); (ს.კ. 01.10.14.007.006) 15.2 მეტრი); (ს.კ. 01.10.14.007.052) (28 მეტრი); (ს.კ. 01.10.14.007.052) (18 მეტრი); (ს.კ. 01.10.14.007.001) (25 მეტრი); (ს.კ. 01.10.14.007.009)11.52 მეტრი) ოთარ ჭილაძის ქუჩაზე (10.0მეტრი) სავარაუდო სავარაუდო ზეგავლენასთან დაკავშირებით დადგინდა: მომიჯნავე ნაგებობა (ს.კ. 01.10.14.007.006) (15.21მეტრი) მომიჯნავე ნაგებობა ((ს.კ.01.11.13.011.009) (11.52.მეტრი)) მომიჯნავე შენობა (ს.კ(ს.კ. 01.10.14.007.052) (18.1 მეტრი); საპროექტოსგან მოშორების მანძილი აკმაყოფილებს ზემოთ გაანგარიშებულ პირობებს.

საპროექტო შენობის საძირკვლს და გზას შორის მანძილი გამოთვლილია ნორმებით საპროექტოსგან მოშორების მანძილი არ აკმაყოფილებს ზემოთ გაანგარიშებულ პირობებს,. შრომის უსაფრთხოების მიზნით კონსტრუქციულ ნაწილში გათვალისწინებული უნდა იქნას როგორც გზის ასევე მომიჯნავე ნაგებობების (ს.კ. 01.10.14.007.006) (15.21მეტრი) (ს.კ.01.11.13.011.009) (11.52.მეტრი)) (ს.კ(ს.კ. 01.10.14.007.052) (18.1 მეტრი); მშენებლობის პროცესში. შრომის უსაფრთხოების მიზნით გათვალისწინებული უნდა იქნას ქვაბულის დამცავი ღონისძიებები.კონსტრუქტორთან შეთანხმებით.

საძირკველი - მონოლითური რკ.ბეტონის 150 და 120 სმდიამეტრის და 22 და 28 მ სიგრძისხიმინჯებია , რომლის ძირებიც ჩაანკერებულია კლდოვან ქანში – სამშენებლო ნორმებისა და წესების მიხედვით შენობის დატვირთვა ხიმინჯის წვერებით გადაეცემა კლდოვან გრუნტს,რომლის გათვალისწინებით საპროექტო შენობის სამშენებლო სამუშაოები არ მოახდენს არსებულ შენობებზე უარყოფით გავლენას

მშენებლობა განხორციელდეს მშენებლობის ორგანიზაციის პროექტის დაცვით, რომელიც უნდა ითვალისწინებდეს ყველა მოსალოდნელ რისკს მშენებლობაში

ექსპერტი

დემური ტაბატაძე

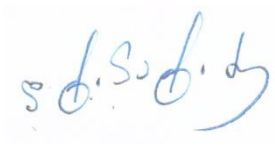



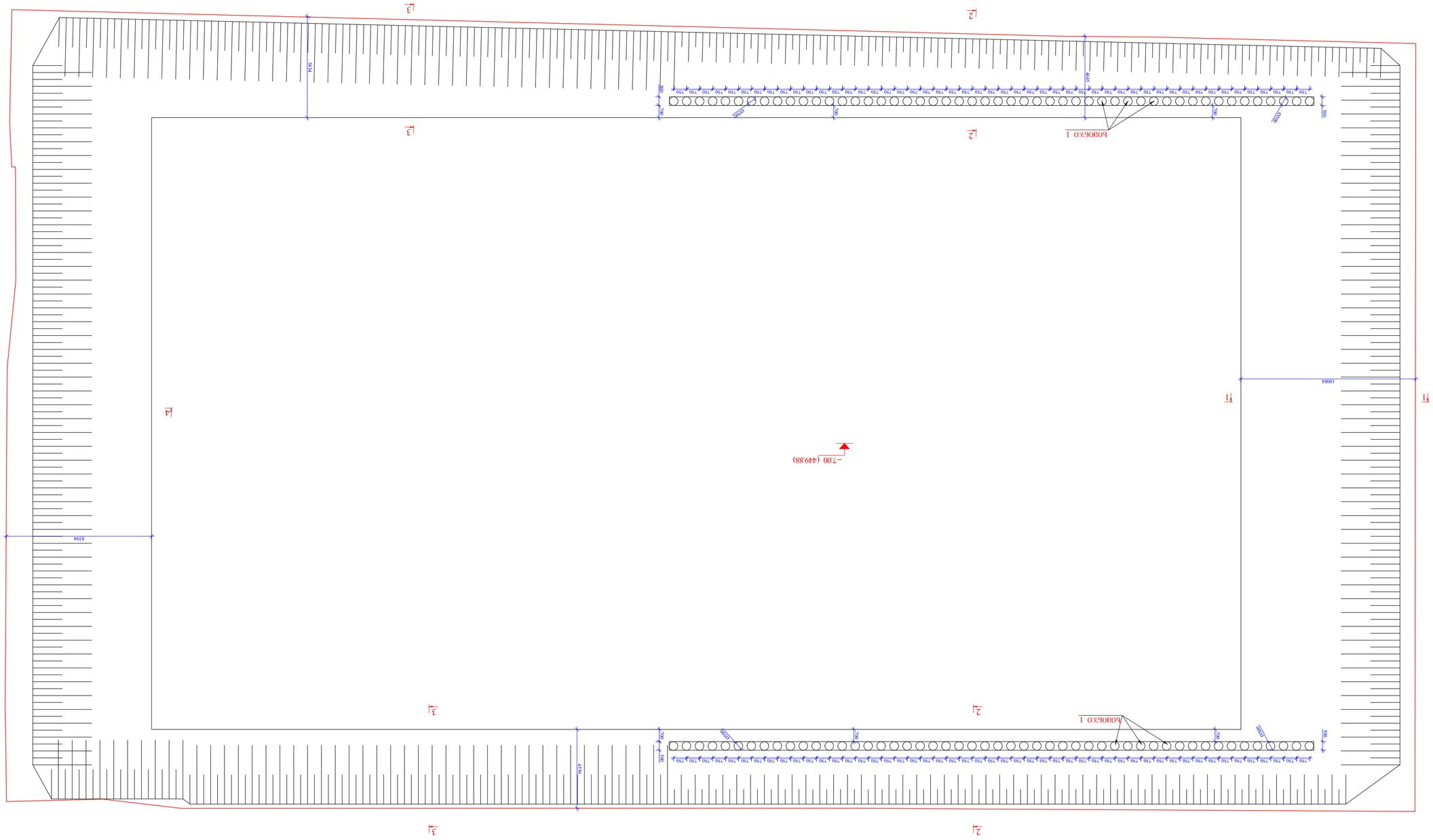
Г1
Г2
Г3
Г4
Г1
Г2
Г3
Г4
Г1
Г2
Г3
Г4
8344
8344
4150
1008
–7.00 (449.88)
750
700
600
500
600
600
600

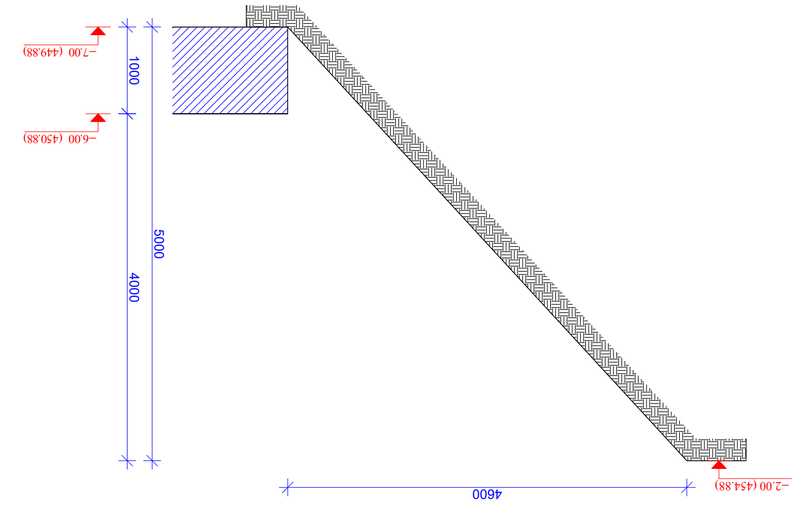

ჭრილი 3-3

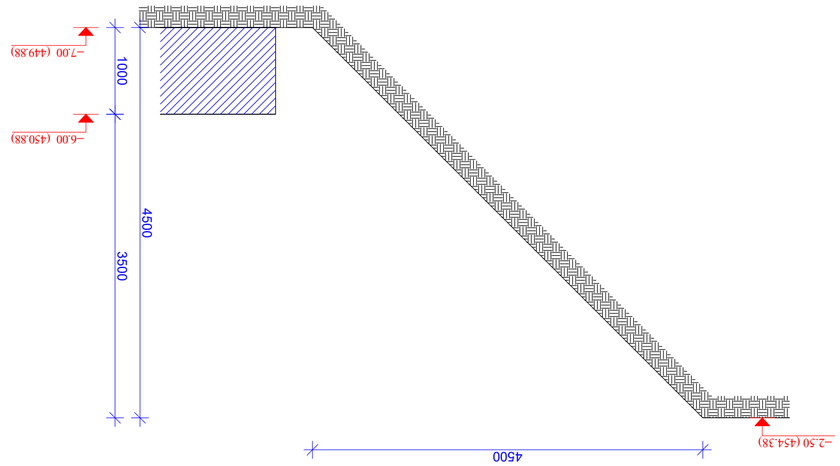

ჭრილი 4-4

ჭრილი 1-1

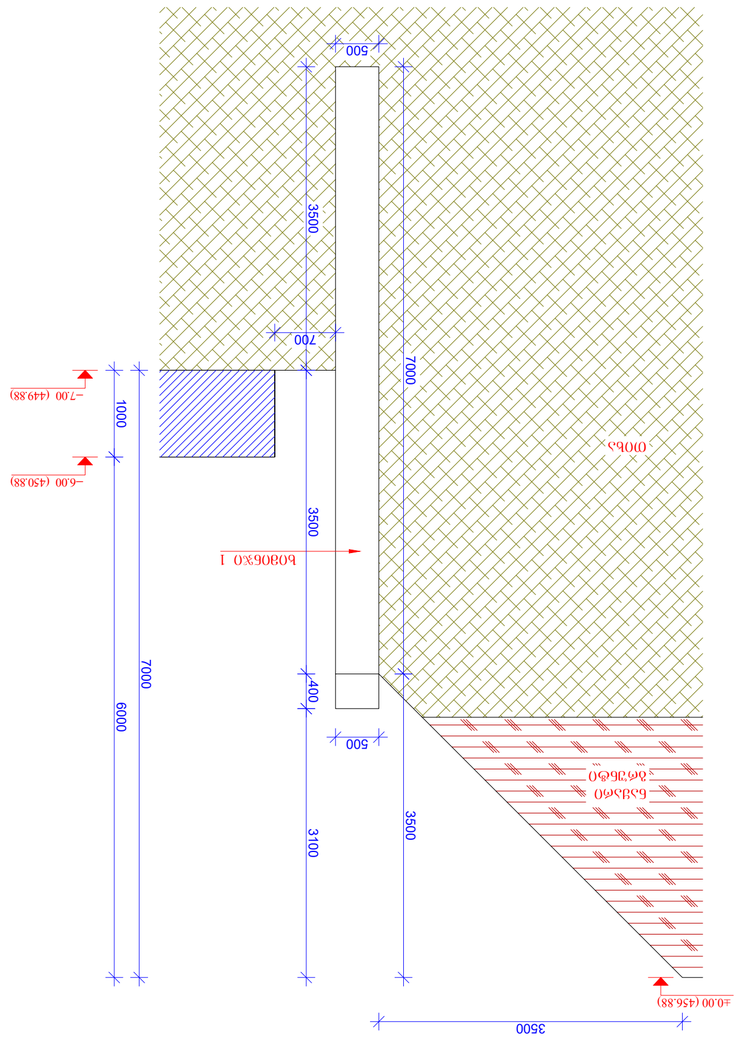

ჭრილი 2-2

პროექტის დასახელება	ქ. ოზურგეთი, ოდიში ჯვ/ა №9 (ს/კ 01.10.14.007.023)
პროექტის ეტაპი	
ნახაზის დასახელება	ქსელის გეგმა (ოპტიმიზირებული)
ნახაზის ტიპი	ტექნიკური
ავტორი	ა. ჯანელიძე
ნახაზის ნომერი	3. ქსელის გეგმა (ოპტიმიზირებული)
პროექტის ეტაპი	პროექტის ნახაზის ტიპი
ნახაზის ნომერი	ფურც.
3. ქსელის გეგმა (ოპტიმიზირებული)	ნახ-2

შენიშვნები:

1. ქსელის გეგმაზე ნაჩვენებია ტერიტორიის ტოპოგრაფიული აზომვის საფუძველზე შედგენილი ტოპოგრაფიული გეგმა, ნაკვეთის საზღვრები, ასევე ნაგებობების ადგილმდებარეობა. ნაკვეთის საზღვრების დატანა ხდება D ტიპის საკოორდინატო სისტემაში.
2. ქსელის პროექტირებული ტოპოგრაფიული ნიშნულები ნაჩვენებია ნაგებობის ცენტრალურ ღერძზე B 35 ფურცლის ნაწილში.
3. ნაგებობის ადგილი ბუნებრივი ლანდშაფტის ფონზე (ტოპოგრაფიული ნახაზი).
4. ტექ.-ის ტოპოგრაფიული ნაწილის ფრაგმენტი ნაჩვენებია ნაგებობის ზონაში, რომელიც ეკუთვნის ადგილმდებარეობის ტოპოგრაფიული ნაწილის ფრაგმენტს.
5. ბეტონის ნაგებობა ასანგრძლივებს ნაგებობის ექსპლუატაციის ვადას, ამცირებს ნაგებობის ტექნიკურ მოვლა-შეკეთების ხარჯებს.
6. ბეტონის ნაგებობის ექსპლუატაციის ვადა განისაზღვრება ნაგებობის ტექნიკური მდგომარეობის პერიოდული დათვალიერების შედეგად.

ფორმატი	A2
მასშტაბი	1:100
თარიღი	ივნისი 2022 წ.

ნახაზის ნომერი	ნახ-2
ფურცლების რაოდენობა	

ჭრილები 1-1; 2-2; 3-3; 4-4.

ხიმინჯის არმირებული ნახაზი (ხ-1) მ 1:50

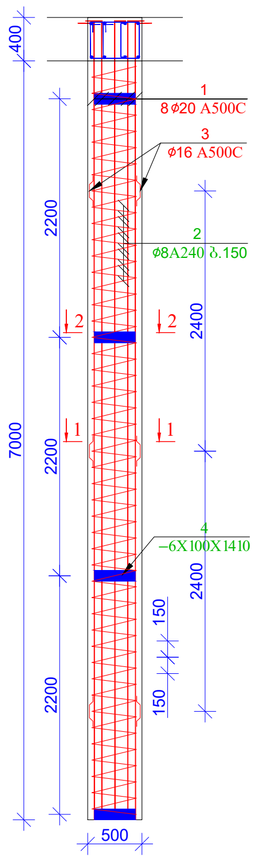

ჭრილი 1-1 მ 1:10

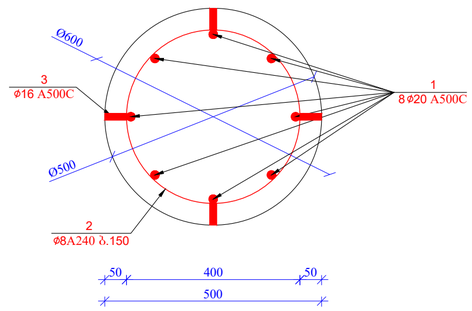

ჭრილი 2-2 მ 1:10

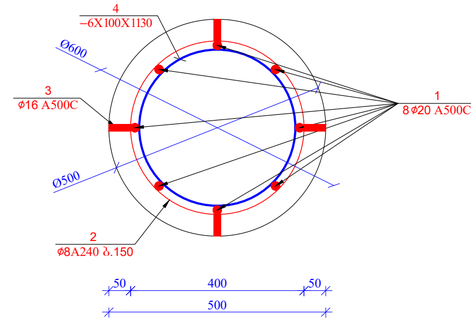

პოზ.-3 მ. 1:5

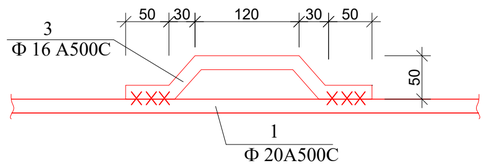

მასალის სპეციფიკაცია ქვაბულის ხიმინჯებზე

კონსტრ. დასახ.	პოზ.№	არმატ. დიამ.	არმატ. კლასი	სიგრძე (L) მმ	რაოდ. (n)	Lxn (მ)	წონა (კგ)	რაოდ. (N)	წონა (კგ)
ხიმინჯი 1	1	20	A500C	7600	8	60.8	149.9	100	14986.6
	2	8	A240C	65000	1	65.0	25.6		2563.5
	3	16	A500C	300	12	3.6	5.7		567.9
	4	−6X100X1130			4		22.0		2200.0
		ჯამი					203.2		20318.0
		ლითონი წონა (კგ)							**20318.0**
		ბეტონის მოცულობა B25 (მ³)				V= **1.40**		V= **140.00**	

ხიმინჯების თავების შემკრავი კოჭის არმირების ნახაზი მ 1:10

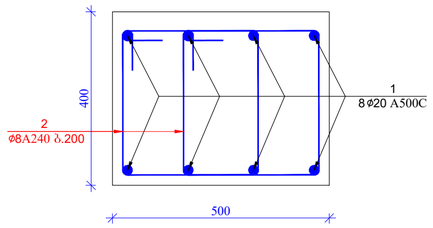

პოზ. 2

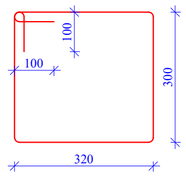

მასალის სპეციფიკაცია რკინაბეტონის კოჭზე

კონსტრ. დასახ.	პოზ.№	არმატ. დიამ.	არმატ. კლასი	სიგრძე (L) მმ	რაოდ. (n)	Lxn (მ)	წონა (კგ)	რაოდ. (N)	წონა (კგ)
კოჭი	1	20	A500C	84000	8	672.0	1656.4	1	1656.4
	2	8	A240C	1480	740	1095.2	431.9		431.9
		ჯამი					2088.3		2088.3
		ლითონი წონა (კგ)							**2088.3**
		ბეტონის მოცულობა B25 (მ³)				V= **15.00**		V= **15.00**	

ფორმატი A2

თბილისი 2022 წ.

შენიშვნები:

1. რკინაბეტონის კონსტრუქციებში გრძივი მუშა არმატურების გადაბმა მოხდეს პირდაპირებით, გადაბმის სიგრძე 50D სადაც D გადასაბმელი არმატურის დიამეტრია.
2. რკინაბეტონის კონსტრუქციებში გამოყენებული იქნას B 35 კლასის ბეტონი
3. არმატურის მოლუნვა მოხდეს ცივად. (გაცხელების გარეშე)
4. რკბ-ის კონსტრუქციებში დაცული იქნას დამცავი შრეები, რომორც ეს პროექტში არის მითითებული.
5. მოცემული ნახაზი განხილულ იქნას შესაბამისი ნიშნულის ფილების, სვეტების და კიბეების ნახაზებთან ერთად.
6. მოცემული ნახაზები განხილულ იქნას პროექტის არქიტექტურული ნაწილის ნახაზებთან ერთად.

მისამართი

ქ. თბილისი, ოთარ ჭილაძის №9 (ს/კ 01.10.14.007.023)

პროექტის სახელწოდება

სასტუმრო კომპლექსის შენობა

თანამდებობა	გვარი	ხელმოწერა
არ. ავტორი		
არქიტექტორი		
კონსტრუქტორი	ბ. ჭალაბაშვილი	

კონსტრუქციული ნაწილი

ნახაზი

ხიმინჯის არმირებული ნახაზი ჭრილი 1-1; 2-2. ხიმინჯების თავების შემკრავი კოჭის არმირების ნახაზი

სტადია	ფურცელი	ფურცლები
მ.პ.	ქ-3	























სრული პროფესორი დემური ტაბატაძე

(CV)

სტუ-ს საინჟინრო მექანიკისა და ტექნიკური ექსპერტიზის დეპარტამენტი

საქართველოს ტექნიკური უნივერსიტეტი	კოსტავას ქ. № 68, სტუ-ს I სასწავლო კორპუსი, IV სართული, ოთახი ბ-430
ეროვნება	ქართველი
დაბადების თარიღი, პ/№	1949 წლის 23 ივლისი, პ/ნ01009021555
ოჯახური მდგომარეობა	ცოლშვილიანი

საკონტაქტო ინფორმაცია

ქვეყანა, ქალაქი		საქართველო, ქ. თბილისი
მისამართი		ქ. თბილისი, აბაშიძის 41.ბინა17
PHONE/FAX	სამ.	60-30 36-35-06
	ბინა	+(99532) **2227704**
	მობ.	599 179823
E-mail:		demuritabatadze@yahoo.com; demuri 10@ mail.ru.

კვალიფიკაცია

- ტექნიკის მეცნიერებათა კანდიდატი, „სამშენებლო მექანიკა“, მოსკოვის სამშენებლო საინინრო ინსტიტუტი 1983 წ. 28ოქტომბერი დისერტაცია „მილსადენების დინამიკური ანგარიში საყრდენებზე მშრალი ხახუნის გათვალისწინებით“. ხელმძღვანელი პროფესორი მ. სობოლევი.
- ინჟინერ მშენებელი, ვ.ი. ლენინის სახელობის საქართველოს პოლიტექნიკური ინსტიტუტი. 1971 წლის ივნისი. თემა: „ლითონის კონსტრუქციებისგნ შედგენილი სტრუქტურული გადახურვის ანგარიში“. ხელმძღვანელი პროფ. კ. რაზმაძე.

განათლება

- 1974-1978 წწ. ასპირანტურა, მოსკოვის ვ.ვ. კუიბიშევის სახელობის სამშენებლო საინჟინრო ინსტიტუტი. სამშენებლო მექანიკის კათედრა.
- 1966-1971 წწ. ვ.ი. ლენინის სახ. საქართველოს პოლიტექნიკური ინსტიტუტი, სამშენებლო ფაკულტეტი. წარჩინებით.

პედაგოგიური აქტივობა: (სალექციო კურსები)

- სამშენებლო მექანიკა (ბაკალავრიატი),
- სეისმომედეგობა (ბაკალავრიატი).
- თხელკედლიანი სივრცითი სისტემები (ბაკალავრიატი, მაგისტრატურა)
- სამშენებლო მექანიკის სპეცკურსი (მაგისტრატურა).

სამეცნიერო აქტივობა:

- ფილებისა და გარსების ოპტიმალური დაგეგმარება.
- დრეკად-პლასტიკური სისტემების და ანაკრები კონსტრუქციების ზიდვის უნარის საკითხები.
- ფილებისა და გარსების გაანგარიშების საკითხები მათი გეომეტრიული და ფიზიკური მახასიათებლების ნახტომისებური ცვლილებების გათვალისწინებით.
- სამფენოვანი ფირფიტებისა და გარსების გაანგარიშება მასალის დრეკად-პლასტიკური თვისებების გათვალისწინებით.
- შენობების, როგორც დისკრეტულ-კონტინუალური სისტემების გამოკვლევა, მიწისძვრისას აღძრული იმპულსურ ზემოქმედებაში.

საზოგადოებრივი საქმიანობა

- პროფბიუროს მდივანი.
- ფაკულტეტის სასწავლო-მეთოდური კომისიის წევრი.
- ფაკულტეტის საბჭოს წევრი,
- ფაკულტეტის დიპლომების დაცვის სახელმწიფო კომისიის წევრი.
- დისერტაციის დაცვის კომისიის წევრი.
- საქართველოს სოციალურ ურთიერთობათა აკადემიის ნამდვილი წევრი.
- საქართველოს საინჟინრო აკადემიის წევრ კორესპოდენტი

სამუშაო გამოცდილება

1971-75 – საქართველოს მეცნიერებათა აკადემიის ა. რაზმაძის სახ. მათემატიკის ინსტიტუტი ინჟინერი.

1975-83 – საქართველოს მეცნიერებათა აკადემიის ა. რაზმაძის სახ. მათემატიკის ინსტიტუტი ტექნიკური სექტორის ხელმძღვანელი.

1992-2009 – ს.ს.ი.პ კირიაკ ზავრიევის სამშენებლო მექანიკის და სეისმომედეგობის ინსტიტუტი უფროსი მეცნიერ თანამშრომელი

2009 – ს.ს.ი.პ კირიაკ ზავრიევის სამშენებლო მექანიკის და სეისმომედეგობის ინსტიტუტი უფროსი მეცნიერ თანამშრომელი.

1992-2006 – საქართველოს ტექნიკური უნივერსიტეტის სამშენებლო ფაკულტეტის სამ-შენებლო და სეისმომედეგობის კათედრის დოცენტი.

2006-2013 – საქართველოს ტექნიკური უნივერსიტეტის სამშენებლო ფაკულტეტის სამშე-ნებლო და სეისმომედეგობის მიმართულების ასოცირებული პროფესორი.

2008-დღემდე – შპს „მშენ-ექსპერტი“

გამოცდილება	პროექტი 249. საქართველოს ეროვნული სამეცნიერო ფონდის გრანტი. თემა „მიწისძვრისას კარკასულ შენობების სვეტებში დარტყმის ეფექტის გათვალისწინება“ 2007-2008 წ. ძირითადი შემსრულებელი. პროექტი 5526. „ნავთობის ნათელი ფრაქციების გამოსავლიანობის გაზრდა და მათი გაკეთილშობილება“. 2.1. თეორიული მკვლევარი. გაგზავნილია МНТЦ. პროექტი 5486. „მინერალური ზეთების წარმოება და ნამუშევარი მოტორული ზეთის რეგენერაცია“. თეორიული მკვლევარი. გაგზავნილია МНТЦ. პროექტი 5464. „ექსტრემალური ჰიდროდინამიკური მოქმედებების პროგნოზირება ჰიდროსისტემებში და გარემის დაცვა“. თეორიული მკვლევარი. გაგზავნილია МНТЦ. 2002-2013 წლების განმავლობაში მრავალი შენობა-ნაგებობის ექსპერტიზა.მდგრადობის გამოკვლევა, ნაგებობათა ურთიერთ გავლენის გამოკვლევა მშენებლობის პროცესში.
ენები	ქართული – მშობლიური რუსული – კარგად ინგლისური – ლექსიკონის დახმარებით
კომპიუტერული პროგრამები	Windows Ms Word Ms Excel Internet Explorer AutoCAD Лира.

ცნობა

ბოლო 5 წლის მანძილზე პროფესორ დემური ტაბატაძის საექსპერტო საქმიანობის თაობაზე, სამშენებლო კონსტრუქციების ტექნიკური მდგომარეობის გამოკვლევასა და ექსპერტიზაში

№	სამუშაოს დასახელება	წელი	დამკვეთი
1	*2*	*3*	*4*
1	ქ. თბილისში კაიროს ქ. №38-ში მდებარე სამრეწველო შენობა-ნაგებობების ტექნიკური მდგომარეობის გამოკვლევა და დასკვნის მომზადება.	2009	შპს „ორდი“
	ქ. თბილისში სანდრო ეულის ქ. №5ა-ში მდებარე „რუსთავი 2“-ის კუთვნილი შენობის ე.წ. სტუდიური ნაწილის ტექნიკური მდგომარეობის გამოკვლევა და დასკვნის მომზადება.	2009	შპს სამაუწყებლო კომპანია „რუსთავი 2“
	ქ. თბილისში ი. ჭავჭავაძის გამზირის I ჩიხის №2^{2ა} მრავალსართულიანი საცხოვრებელი სახლის საინჟინრო-გეოლოგიური დასკვნის და კონსტრუქციულ ნაწილზე საექსპერო დასკვნის მომზადება.	2009	მოქალაქე ვასილ სოხაძე
	ქ. რუსთავში მშვიდობის ქ. №12 ქიმბოჭკოს ტერიტორიაზე ტყავის წარმოების საამქროების და ადმინისტრაციული შენობის ტექნიკური მდგომარეობის გამოკვლევა და დასკვნის მომზადება.	2009	შპს „ფილიმასკა.ჯი“
	ქ. მარნეულში 26 მაისის ქუჩაზე მდებარე ავტოგასა-მართი სადგურის და ავტოსახელოსნოების ნაგებობე-ბის ტექნიკური მდგომარეობის შესახებ;	2009	–
	ქ. თბილისში, გურამიშვილის გამზირის №33ბ-ში მდე-ბარე რვასართულიან ორ სადარბაზოიანი შენობაზე განხორციელებული მინაშენის მზიდი კონსტრუქციების ტექნიკური მდგომარეობის შესახებ ვიზუალური დათ-ვალიერებით	2009	ბმა ამხანაგობა
	ქ. თბილისში შეშელიძის ქ. №41-ში მდებარე ნაკვეთის და ნაკვეთში აშენებული შენობის ტექნიკური ექსპერ-ტიზა;	2009	მოქალაქე ზაურ ბიწაძე
	ქ. რუსთავში XIV მკ/რ-ში მდებარე შპს „იკორთა-2007“-ის კუთვნილი 54 ბინიან 9 სართულიან მსხვილ	2009	შპს „იკორთა 2007“

1	*2*	*3*	*4*
	ბლოკოვან სახლზე სართულის დაშენების პროექტის ექსპერტიზა;		
	ქ. თბილისში კაიროს ქ. №38-ში მდებარე შენობა-ნაგებობების ტექნიკური მდგომარეობის გამოკვლევა;	2009	–
	ქ. თბილისში პეკინის ქ. №23, II სართ. ბ.2-ის მიშენების ტექნიკურ მდგომარეობის გამოკვლევა;	2009	მოქალაქე ვ. შარაბიძე
	ქ. თბილისში წყნეთის ქ. №14-ში მდებარე კორპუსის, I სადარბაზოს ბ. №2-ზე მიშენებული აივნის კონსტრუქციის ტექნიკური მდგომარეობის გამოკვლევა	2009	მოქალაქე თ. მაჭავარიანი
	ქ. თბილისში წყნეთის ქ. №14-ში მდებარე კორპუსის, I სადარბაზოს ბ. №6-ზე მიშენებული აივნის კონსტრუქციის ტექნიკური მდგომარეობის გამოკვლევა;	2009	მოქალაქე გ. მაისურაძე
	შპს სამაუწყებლო კომპანია „რუსთავი 2“-ის ტერიტორიაზე (სანდრო ეულის ქ. №5ა) მდებარე შენობის გამოკვლევა, ექსპერტიზა	2010	შპს სამაუწყებლო კომპანია „რუსთავი 2“
	მოსკოვის გამზირზე №1-ში მდებარე კორპუსის II სადარბაზოს I სართულის ღია ნაწილის კონსტრუქციების მდგომარეობის გამოკვლევს და დასკვნის მომზადება;	2010	–
	ქაიროს ქუჩა №13ა-ში მდებარე სამაცივრო-სასაწყობო ნაგებობის ექსპერტიზა;	2010	–
	ქ. თილისში, საბურთალოს ქ. №43-ში მრავალბინიანი საცხოვრებელი სახლის მზიდი კონსტრუქციების ექსპერტიზა;	2010	
	შპს „რემონტალი“-ს კუთვნილის შენობის მზიდი კონსტრუქციების ექსპერტიზა;	2010	შპს „რემონტალი“
	შპს „ინფინიტი“-ს კუთვნილის ქ. თბილისში ალ. ყაზბეგის გამზირი №26/3ბ-ში მდებარე მრავალბინიანი საცხოვრებელი სახლის საპროექტო დოკუმენტაციის კონსტრუქციული ნაწილის ექსპერტიზა;	2010	შპს „ინფინიტი“
	ქ. თბილისის ისანი-სამგორის რაიონში კახეთის გზატკეცილზე შპს „ელსავაკო“-ს კუთვნილ ტერიტორიაზე ბიზნეს ცენტრის ნაგებობის რკინაბეტონის მზიდი კონსტრუქციების სიმტკიცის შემოწმება;	2010	შპს „ელსავაკო“
	ქ. მარნეულში, გიორგაძის ქ. №3ა-ში მდებარე, მოქალაქე ლელა ხარშილაძის სარგებლობაში	2010	მოქალაქე ლელა ხარშილაძე

1	2	3	4
	არსებულ ბინა №9-ზე განხორციელებული მიშენების მდგრადობის შემოწმება;		
	ქ. მარნეული, გამსახურდიას ქ. №3-ში მდებარე ერთ-სართულიანი საზოგადოებრივი დანიშნულების შენობის ტექნიკური მდგომარეობის გამოკვლევა მისი შემდგომი უსაფრთხო ექსპლუატაციის მიზნით;	2010	
	შპს სამაუწყებლო კომპანია „რუსთავი 2“-ის ტერიტორიაზე (სანდრო ეულის ქ. №5ა) მიმდინარე მშენებლობის ტექნიკური ზედამხედველობა;	2010	შპს სამაუწყებლო კომპანია „რუსთავი 2“
	ფსიქიკური დაწესებულებების რეაბილიტაცია-რეკონსტრუქციისათვის შერჩეული შენობა-ნაგებობების ტექნიკური და კონსტრუქციული მდგრადობის შესწავლა: – ქ. თბილისი სს „აკად. ო. ღუდუშაურის სახ. ეროვნული სამედიცინო ცენტრი“ ქ. თბილისი, ლუბლიანას ქ. №18/20 მარცხენა ფლიგელის დამხმარე შენობა; – ქ. რუსთავში, წმ. ნინოს ქ. №5, ამბულატორიული მეთვალყურეობისა და კრიზისული ინტერვენციის ცენტრის შენობა; – ქ. თბილისში, ქავთარაძის ქ. №21ა, არსებული კომპლექსის 5 სართულიანი შენობა;	2011	–
	ბილაინის ანძების ტექნიკური ზედამხედველობა;	2012	შპს „გ და თ სერვისი“
	ქ. თბილისში უნივერსიტეტის ქ. №2-ში მდებარე სს „თიბისი ბანკი“-ს კუთვნილი შენობა-ნაგებობების გამოკვლევა;	2012	სს „თიბისი ბანკი“
	ქ. თბილისში, მიცკევიის ქ. №9-ში მდებარე შენობა-ნაგებობის (ყოფილი პროფესიულ-ტექნიკური სასწავლებლის შენობა) ტექნიკური მდგომარეობის გამოკვლევა;	2012	შპს „ბეგი/ჯორჯია“
	შპს „რუსთავის ფოლადი“-ს კუთვნილი ობიექტების (ქ. რუსთავი, გაგარინის 12, ფასონური სხმულების საამქრო; ბლუმსებისა და სლიაბების საწყობის მიშენება 48 გრძ.მ-ზე 15 ტ. რკალური ღუმელის განთავსებისათვის) 15700 მ2 საწარმოო ფართის კარკასისა და	2012	შპს „რუსთავის ფოლადი“

1	2	3	4
	კონსტრუქციული ელემენტების სრული ინსტრუმენტული გამოკვლევა;		
	შპს „რუსმეტალი“-ს კუთვნილი საწარმოო შენობის გამოკვლევა;	2012	შპს „რუსმეტალი
	ქ. თბილისში, შატბერაშვილის და კეკელიძის ქუჩების მიმდებარედ მრავალბინიანი საცხოვრებელი კომპლექსის რკინაბეტონის კონსტრუქციების სიმტკიცის განსაზღვრა და საპროექტოსთან შესაბამისობის დადგენა;	2012	შპს „პაულ შულერ უნდ ირაო გრუპ“
	ქ. თბილისში, ყიფშიძის ქ. №2-ში მდებარე მრავალფუნქციური შენობის ავტოფარეხის ოთხი სართულის ტორსებზე ღიობების გამოღების და პანდუსის მოხსნის მიზნით გაძლიერების პროექტის მომზადება;	2012	შპს „ინ-სი“
	ქ. თბილისში, ყოფილი ბალნეოლოგიური კურორტის, რეაბილიტაციის ეროვნული სამეცნიერო ცენტრის შენობის მზიდი კონსტრუქციების და საძირკვლის გამოკვლევა;	2012	შპს „მარინა ბიჩ ქლაბ ბათუმი“
	ქ. რუსთავში მდებარე შპს „რუსმეტალი“-ს კუთვნილი ერთმალიანი საამქროს სახურავის წიბოვანი ფილების გამოკვლევა;	2012	შპს „რუსმეტალი“
	ქ. თბილისი, ალექსანდრე გობრონიძის №27-ში მდებარე სამკურნალო პროფილაქტიკური ცენტრის შენობის ტექნიკური მდგომარეობის გამოკვლევა, დაშლა-დემონტაჟის სამუშაოების პროექტის და კიბის, პანდუსის და გადახურვის მოწყობის კონსრუქციული პროექტის მომზადება;	2012	შპს „№2 სამკურნალო პროფილაქტიკური ცენტრი“
	ქ. თბილისი, ვაჟა-ფშაველაზე მდებარე სამკურნალო პროფილაქტიკური ცენტრის შენობის ტექნიკური მდგომარეობის გამოკვლევა, დაშლა-დემონტაჟის სამუშაოების პროექტის და კიბის, პანდუსის და გადახურვის მოწყობის კონსრუქციული პროექტის მომზადება;	2012	შპს „თბილისის №1 სამკურნალო პროფილაქტიკური ცენტრი“
	შპს „რუსთავის ფოლადი“-ს კუთვნილი ობიექტების (ორი რკინაბეტონის ხიდის: წიდასაყარის მიმდებარე ტერიტორიის მარის არხის ხიდი; დამკვეთის ცენტრალური ადმინისტრაციის შენობის მიმდებარე ტერიტორიაზე არსებული ხიდის) გამოკვლევა;	2012	შპს „რუსთავის ფოლადი“

1	2	3	4
	შპს „რუსთავის ფოლადი“-ს კუთვნილი ფოლადსადნობი საამქროს კარკასის ინსტრუმენტალური გამოკვლევა 45-87 ღერძებში, ი-კ-ლ მალები, საერთო ფართობით 15120 მ^2;	2012	შპს „რუსთავის ფოლადი“
	ქ. თბილისში, ბოგდან ხმელნიცკის ქ. №48-ში კორპუსი №10-ის მიმდებარედ ერთსართულიანი ნაგებობის შიდა წყლის მილების ხანდაზმულობის დადგენა;	2012	შპს „ჯორჯიან უოთერ ენდ ფაუერი“
	დუშეთის რაიონში, სოფელ სეთურებში მდებარე მიწის ნაკვეთზე (ს/კ №71.35.47.024) მშენებარე 9-სართულიანი საცხოვრებელი კორპუსის სახურავის ტექნიკური მდგომარეობის გამოკვლევა მისი პროექტთან შესაბამისობისა და მდგრადობის დადგენის მიზნით;	2013	შპს „Green Wall Development“
	- შპს „რუსთავის ფოლადი“-ს კუთვნილი ფართების სრული ინსტრუმენტალური გამოკვლევა;	2013	შპს „რუსთავის ფოლადი“
	- ხონში არსებული ტერიტორიის შემოღობვის შესრულებული სამუშაოების ექსპერტიზა;	2013	შპს „LAV-TRAVEL“
	ბმ ამხანაგობა „აისი“-ს კუთვნილი ობიექტის, მდებარე ქ. თბილისი, აღმაშენებლის 151-ის კორპუსის სადარბაზოს რემონტის შესრულებული სამუშაოების (ფორმა №2) ექსპერტიზა;	2014	შპს „ჯეოგარანტი“
	ქარელის მუნიციპალიტეტში (სოფლები ავლევი, ბრეძა, თამარაშენი, კოდა, რუისი) ამბულატორიების საძირკვლის მოწყობის შესრულებული სამუშაოების (ფორმა №2) ექსპერტიზა;	2015	შპს „სმ ბილდინგ კომპანი“
	ქ. თბილისი, ლიხაურის შესახვევი №9-ში შესრულებული სამუშაოების მოცულობების ექსპერტიზა;	2015	ბინათმშენებლობის ამხანაგობა „მეცნიერება-2005“
	ქ. თბილისი, გლდანი (ნაკვეთი 074, კვარტალი 12, სექტორი 13, ზონა 72), მშენებარე ინდივიდუალური საცხოვრებელი სახლის ექსპერტიზა პროექტთან შესაბამისობის დადგენის, მისი პროექტთან შესაბამისობაში მოყვანის ხარჯების დადგენისა და დარჩენილი სამუშაოების შესრულების ხარჯთაღრიცხვის შედგენის მიზნით;	2015	მოქალაქე მარინა ნიქაბაძე
	ბმ ამხანაგობა „ელექტროტრანსპორტი“-ს ობიექტის, მდებარე ქ. თბილისი, დიღმის მასივი, მე-3 კვარტალი,	2015	იმ „ვახტანგ ხინიკაძე“

1	*2*	*3*	*4*
	კორპუსი №33 I, II, III, IV სადარბაზოების შესრულებული შიდა სარემონტო სამუშაოების მოცულობების ექსპერტიზა;		

დოცენტის ატესტატი

№ 001143

საქართველოს ტექნიკური უნივერსიტეტის
პროფესორთა საბჭოს გადაწყვეტილებით
(ოქმი № 3 15. 10. 2004;)

გიორგი ცხებაძეს

მიენიჭა

დოცენტის სამეცნიერო-პედაგოგიური წოდება
05. 23. 17; ხიდშენებლობა
მექანიკა; სპეციალობით

ამ გადაწყვეტილების საფუძველზე ატესტატი გასცა
საქართველოს სწავლულ ექსპერტთა საბჭომ

პროფესორთა საბჭოს
თავმჯდომარე:

სწავლულ ექსპერტთა საბჭოს
თავმჯდომარე:

CERTIFICATE OF A DOCENT

№ 001143

Georgian Technical University

By decision of the Professors' Board
(Protocol № 3 of 15. 10. 2004;)

the scientific-pedagogical title of the Docent
by specialization of 05. 23. 17; Structural Mechanics

WAS CONFERRED ON

Demuri Tabatadze

On the grounds of this decision the certificate has been issued
by the Board of Academic Experts of Georgia

(Seal)

Chairman of the Board of Professors R. Khurodze

Chairman of the Board of Academic Experts G. Kharadze

საქართველოს ეროვნულ და სოციალურ
ურთიერთობათა აკადემია

დიპლომი №248

აკადემიის საერთო კრების 2004 წლის
27 ივნისის გადაწყვეტილებით

ბ-ნი დემურ ტაბატაძე

არჩეულია საქართველოს ეროვნულ და სოციალურ ურთიერთობათა აკადემიის

აკადემიკოსად

აკადემიის პრეზიდენტი
გ.ჯ.ჟვანია

მთავარი სწავლული მდივანი
გ. ძმარაძელია

გაცემის თარიღი: 07.07.2004

АКАДЕМИЯ НАЦИОНАЛЬНЫХ И СОЦИАЛЬНЫХ ОТНОШЕНИЙ ГРУЗИИ

ДИПЛОМ №248

Постановлением собрания Академии нац. и соц. отношений Грузии
(постановление от 27.06.2004)

Г-н Демур Табатадзе

избран действительным членом Академии

АКАДЕМИКОМ

THE ACADEMY OF NATIONAL AND SOCIAL RELATIONS OF GEORGIA

Mr. Demur Tabatadze

ACADEMICIAN

Президент
Г.К. Жвания

Гл.ученый секретарь
В.Кикнадзе

Выдан: 07.07.2004

ДИПЛОМ
КАНДИДАТА НАУК

ТН № 069423

Москва 14 марта 1984 г.

Решением
Совета в Грузинском НИИ энергетики
и гидротехнических сооружений
от 28 октября 1983 г. (протокол № 5)

присуждена ученая степень

Табатадзе Думури Владимировичу

КАНДИДАТА
ТЕХНИЧЕСКИХ НАУК

Председатель совета

Ученый секретарь совета

დიპლომი

ვ № 001063

ეს დიპლომი მიეცა ტაბატაძეს
დემური ვლადიმერის-ძეს
მასზე, რომ იგი 1966 წელს შევიდა ლენინის
სახ. ქართის წითელი დროშის ორდენოსანი
საქართველოს პოლიტექნიკურ ინსტიტუტში
და 1971 წელს დაამთავრა
ლენინგრადის ინსტიტუტის
სრული კურსი სპეციალობით
სამრეწველო და საბოქალაქო
მშენებლობა
სახელმწიფო საგამოცდო კომისიის 1971 წ.
30 - მაისის გადაწყვეტილებით
ტაბატაძეს დ. ვ. მიენიჭა
ინჟინერი-მშენებლის კვალიფიკაცია.
სახელმწიფო საგამოცდო
კომისიის თავმჯდომარე
ბ. პ. რექტორი
მდივანი
ქალაქი თბილისი 1971 წ. 8 ოქტომბერი
სარეგისტრაციო № С-П-300

Грузинский яз.

ДИПЛОМ

№ 001063

Настоящий диплом выдан Табатадзе
Демури Владимировичу
в том, что он в 1966 году поступил
в Грузинский ордена Трудового Красного
Знамени политехнический ин-т им. В. И. Ленина
и в 1971 году окончил полный курс
названного института
по специальности
Промышленное и гражданское
строительство
Решением Государственной экзаменационной
комиссии от 30 июня 1971 г.
Табатадзе Д. В.
присвоена квалификация
Инженера строителя
Председатель Государственной
экзаменационной комиссии
Ректор
Секретарь
М. П.
Город Тбилиси 8 октября 1971 г.
Регистрационный № С-П-300

Московская типография Гознака. 1963.

АТТЕСТАТ
СТАРШЕГО НАУЧНОГО СОТРУДНИКА

СН № 069576

Москва

Решением
Высшей аттестационной комиссии
при Совете Министров СССР

от 15 мая 1991 г. (протокол № 15с/1)

Табатадзе Дмитрию Владимировичу

ПРИСВОЕНО УЧЕНОЕ ЗВАНИЕ

СТАРШЕГО НАУЧНОГО СОТРУДНИКА

ПО СПЕЦИАЛЬНОСТИ

„Строительная механика"

Зам. Председатель
Высшей аттестационной комиссии

Главный ученый секретарь
Высшей аттестационной комиссии

პედაგოგიკური კვლევისა და პროფესიული განვითარების ცენტრი

CENTER of EDUCATIONAL RESEARCH and PROFESSIONAL DEVELOPMENT (CERPD)

ასოციაციასა "სკოლა – ოჯახი – საზოგადოება"
SCHOOL–FAMILY–SOCIETY ASSOCIATION

გრიგოლ რობაქიძის სახელობის უნივერსიტეტი
Grigol Robakidze University

სერტიფიკატი

დემურ ტაბატაძე

შეისწავლა კურსის „უნივერსიტეტის სასწავლო გეგმის შედგენა და განვითარება" გავლისა და საკურსო ნაშრომის წარმატებით შესრულების შედეგად

„კურსი შედგება ერთი ორდღიანი ტრენინგისა და დამოუკიდებელი სამუშაოსგან.

კურსი მოიცავს 15 საათს.

Certificate

Demur Tabatadze

has satisfactorily met all of the requirements of

University Curriculum Development Course

This 15 hour course offers professional development training that promotes outcome-centered curriculum development for critical thinking and active learning. It is designed by the School-Family-Society Association and coordinated by the Center of Educational Research and Professional Development.

მეცნიერული კვლევის და პროფესიული განვითარების ცენტრის დირექტორი

ასოციაციის პრეზიდენტი

CENTER OF EDUCATIONAL RESEARCH AND PROFESSIONAL DEVELOPMENT 205065127

თბილისი, 2006