# საოფისე შენობის არქიტექტურული პროექტი

## ქ.თბილისი, საინგილოს ქუჩა № 41ა
## (ს.კ 01.17.02.059.277)

20.07.2021

# შენობა-ნაგებობის უსაფრთხოების წესებთან შესაბამისობის ანალიზი

| გამოყენებული წესები - „შენობა-ნაგებობის უსაფრთხოების წესები“ |
|---|

| ჩამოთვალეთ შენობის დაკავებულებები და აღწერეთ თითოეული გამოყენება |
|---|
| **მცირე საფრთხის შემცველი სასაწყობო ჯგუფი სწ-2** - სასაწყობო ფართობი, პერსონალის დამხმარე ოთახი,წყლის რეზერვუარის და სატუმბო ოთახი -3.20 ნიშნულზე. |
| **საქმიანი ჯგუფი სქ** - საოფისე ფართობი +/-0.00;+3.20;+6.40 ნიშნულზე |
| **თავშეყრის ჯგუფი თვ-2 -** სამზარეულო - 0.00 ნიშნულზე |

| კონსტრუქციის ტიპი: | II B |
|---|---|

| დასაშვები სიმაღლე მიწის დონის ზემოთ ცხრილი 503-ის მიხედვით: | 16.80 მეტრი |
|---|---|
| საპროექტო შენობის სიმაღლე მიწის დონის ზემოთ: | 11.94 მეტრი |

| სართულიანობის შეზღუდვები ცხრილი 503-ის მიხედვით | | |
|---|---|---|
| დაკავებულობების ჯგუფები | დასაშვები სართულიანობა მიწის დონის ზემოთ | შემოთავაზებული სართულიანობა მიწის დონის ზემოთ |
| მცირე საფრთხის შემცველი სასაწყობო ჯგუფი სწ-2 | 4 | 1 |
| საქმიანი ჯგუფი სქ | 4 | 3 |
| თავშეყრის ჯგუფი თვ-2 | 2 | 1 |

| ფართობის შეზღუდვები ცხრილი 503-ის მიხედვით | | |
|---|---|---|
| დაკავებულობები | დასაშვები ფართობი (ცალკეულ სართულზე) | შემოთავაზებული ფართობი (ცალკეულ სართულზე) |
| მცირე საფრთხის შემცველი სასაწყობო ჯგუფი სწ-2 | 2420 კვ.მ | 178.0კვ.მ |
| საქმიანი ჯგუფი სქ | 2140 კვ.მ | 0.00 ნიშნული<br>25.0 კვ.მ<br>+3.20 ნიშნული<br>248.5 კვ.მ<br>+6,40 ნიშნული<br>247.0 კვ.მ |
| თავშეყრის ჯგუფი თვ-2 | 880 კვ.მ | 52.8 კვ.მ |

| გარე კედლის ღიობებისადმი მოთხოვნები<br>ცხრილი 705.8-ის მიხედვით | | | | | | | |
|---|---|---|---|---|---|---|---|
| გარე კედელი | ხანძარსაწინააღმდეგო მანძილი (მეტრი) | კედლის ღიობების ფართობი (კედლის %) | | | | | |
| | | დასაშვები | | | გათვალისწინებული | | |
| | | დაცული | დაუცველი საშხეფებით | დაუცველი | დაცული | დაუცველი საშხეფებით | დაუცველი |
| 1 - 7 | 4.55-4.63 | 75% | 75% | 25% | | 28.5% | |
| 7 - 1 | 5.76-5.78 | 75% | 75% | 25% | | 29.2% | |
| g-a | 9 < | აუცილებელი არ არის | შეუზღუდავია | შეუზღუდავია | | არ იზღუდება | |
| b-g | ესაზღვრება საზოგადოებრივ სივრცეს | აუცილებელი არ არის | შეუზღუდავია | შეუზღუდავია | | არ იზღუდება | |

| გარე კედლის ცეცხლმედეგობისადმი მოთხოვნები<br>ცხრილი 602-ის და 705.8.5 ქვეთავის მიხედვით | | | | |
|---|---|---|---|---|
| გარე კედელი | ხანძარსაწინააღმდეგო მანძილი (მეტრი) | ცეცხლმედეგობის ხარისხი (საათი) | | |
| | | მოთხოვნილი 602-ით | მოთხოვნილი 705.8.5-ით | გათვალისწინებული |
| 1 - 7 | 4.55-4.63 | 0 სთ. | 0 სთ. | 0 სთ. |
| 7 - 1 | 5.76-5.78 | 0 სთ. | 0 სთ. | 0 სთ. |
| ა - ვ | 9 < | 0 სთ. | 0 სთ. | 0 სთ. |
| ვ- ა | ესაზღვრება საზოგადოებრივ სივრცეს | 0 სთ. | 0 სთ. | 0 სთ. |

| ხანძრისაგან დაცვის სისტემებისადმი მოთხოვნები | | | | | | | |
|---|---|---|---|---|---|---|---|
| დაკავებულობები/სივრცეები/გასასვლელი საშუალებები | ავტოსაშხეფი სისტემა | ალტერნატიული ავტომატური ცეცხლსაქრობი სისტემები | სახანძრო განგაშისა, კვამლაღმომჩენი და ცეცხლაღმომჩენი სისტემები | სახანძრო მილდგარების სისტემები | კვამლის საკონტროლო სისტემები | ხელის ცეცხლმაქრები | საავარიო განგაშის სისტემები |

| | | | | | | | |
|---|---|---|---|---|---|---|---|
| სქ ჯგუფი | კი | | კი<br><br>(სახანძრო განგაშის ხელით სამართავი სისტემა);<br><br>(დამკავებელთა შეტყობინების სისტემა);<br>(მხედველობითი განგაშის სისტემა)<br>(კვამლაღმომჩენი) | კი<br>(II კლასი) | | კი | |
| თვ-2 ჯგუფი | კი | | კი<br>(სახანძრო განგაშის ხელით სამართავი სისტემა);<br>(დამკავებელთა შეტყობინების სისტემა);<br>(მხედველობითი განგაშის სისტემა);<br>(კვამლაღმომჩენები) | | | კი | |
| კიბის უჯრედი | | | კი<br><br>(სახანძრო განგაშის ხელით სამართავი სისტემის კოლოფი, გასასვლელის გზაკარებთან) | კი<br>(I კლასი) | კი<br><br>(ბუნებრივი განაივების მქონე ვესტიბიული) | | |
| ლიფტები | | | კი<br><br>(კვამლაღმომჩენები, თითოეული სართულის დონეზე ლიფტის შესასვლელთან | | კი<br><br>(დაწნევის სისტემა). | | |
| დერეფანი | კი | | კი | კი<br>(II კლასი) | | კი | |

| | | | | | | | |
|---|---|---|---|---|---|---|---|
| | | | (სახანძრო განგაშის ხელით სამართავი სისტემის კოლოფი, გასასვლელის გზაკარებთან) | | | (სახანძრო მილდგარის კარადაში) | |
| სახანძრო-სამაშველო სამსახურის მიერ გამოსაყენებელი მისაერთებლები | | | | კი<br>(„1-2“ღერძებს შორის გარე კედლებზე) | | | |
| სახანძრო ტუმბოები და წყლის რეზერვუარი | | | | კი<br>(-3.20 ნიშნულზე) | | | |

| განიავებისადმი მოთხოვნები | | |
|---|---|---|
| დაკავებულობები/სივრცეები/გასასვლელი საშუალებები | ბუნებრივი განიავება | მექანიკური განიავება |
| სქ ჯგუფი | კი | კი<br>კი (ტუალეტის ოთახი) |
| სწ-2 ჯგუფი | | კი |
| თვ-2 ჯგუფი | კი | |
| კიბის უჯრედი | კი | |
| ლიფტები | კი | |
| დერეფანი | კი | |

| თითოეული სართულიდან გასასვლელი საშუალება | | | | | | | | | |
|---|---|---|---|---|---|---|---|---|---|
| სართულები | დაკავებულობა და დაკავებულობის დატვირთვის ჯამური მაჩვენებელი | მოთხოვნილი გასასვლელების/გასასვლელთან მისადგომის რაოდენობა | გათვალისწინებული გასასვლელების/გასასვლელთან მისადგომის რაოდენობა და ტიპი | გასასვლელი საშუალებების სიგანე (მეტრი) | | | | | |
| | | | | გზა-კიბეები | | დერაფანი, | | გასასვლელის გზა-კარი | |
| | | | | მოთხოვნილი | გათვალისწინებული | მოთხოვნილი | გათვალისწინებული | მოთხოვნილი | გათვალისწინებული |
| მიწის დონის ქვედა | სწ-2<br>დ.დ.= 8 | 2 | 2<br>(შიგა-გასასვლელის გზა-კიბე) | 1.10 | 1.10 | 1.20 | მინ 1.40 | 0,82 | 0,82 |

| | | | | | | | | | |
|---|---|---|---|---|---|---|---|---|---|
| მიწისპირა სართული | საერთო მოხმარების სივრცე<br>დ.დ = 57<br>თვ-2<br>დ.დ.= 3<br>სქ<br>დ.დ.= 3 | 2 (შენობიდან გამოსასვლელი გზა-კარი) | | | | 1,20 | მინ 3.00 | 0.82 | 1.50 და 0.82 |
| 2 სართული | სქ<br>დ.დ.= 22 | 2 | 1 (შიგა-გასასვლელის გზა-კიბე)<br>1 (გარე-გასასვლელის გზა-კიბე) | 1.10 | 1.10 | 1.20 | მინ 1.40 | 0,82 | 0,82 |
| 2 სართული | სქ<br>დ.დ.= 28 | 2 | 1 (შიგა-გასასვლელის გზა-კიბე)<br>1 (გარე-გასასვლელის გზა-კიბე) | 1.10 | 1.10 | 1.20 | მინ 1.40 | 0,82 | 0,82 |

| წყალსადენი სისტემის ფიქსირებული მოწყობილობების რაოდენობა ცხრილი 1602.1-ის მიხედვით | | | | | | | | | | | | | |
|---|---|---|---|---|---|---|---|---|---|---|---|---|---|
| სართულები | დაკავებულობა და დაკავებულობის დატვირთვის ჯამური მაჩვენებელი | ფიქსირებული მოწყობილობები(ცალი) | | | | | | | | | | | |
| | | უნიტაზი | | ხელსაბანები | | აბაზანა/ საშხაპე | | სასმელი წყლის შადრევანი/ დისპენსერი | | სამომსახურეო ნიჟარა | | ავტომატური სარეცხის მანქანა და სამზარეულოს ნიჟარა | |
| | | მოთხოვნილი | გათვალისწინებული | მოთხოვნილი | გათვალისწინებული | მოთხოვნილი | გათვალისწინებული | მოთხოვნილი | გათვალისწინებული | მოთხოვნილი | გათვალისწინებული | მოთხოვნილი | გათვალისწინებული |
| სწ-2 ჯგუფი -3.20 ნიშნული | დ.დ. = 8 | შენობა-ნაგებობის უსაფრთხოების წესები 1602.3.1 და 1602.3.2 ქვეთავების მოთხოვნების შესაბამისად -3.20 ნიშნულზე არსებული დამკავებლები იყენებენ ზედა სართულებზე არსებულ წყალსადენი სისტემის ფიქსირებულ მოწყობილობებს | | | | | | | | | | | |
| საერთო მოხმარების სივრცე თვ-2 სქ ჯგუფი +/-0.00 ნიშნულზე | დ.დ. = 65 | **3** | **5** | **3** | **5** | | | **1** | **1** | **1** | **1** | | |
| სქ ჯგუფი +3.20 ნიშნულზე | დ.დ. = 22 | შენობა-ნაგებობის უსაფრთხოების წესები 1602.3.1 და 1602.3.2 ქვეთავების მოთხოვნების შესაბამისად +3.20 ნიშნულზე არსებული დამკავებლები იყენებენ ქვედა სართულებზე (+/-0.00 ნიშნულზე) არსებულ წყალსადენი სისტემის ფიქსირებულ მოწყობილობებს | | | | | | | | | | | |
| სქ ჯგუფი +6.40 ნიშნულზე | დ.დ. = 28 | 1 | 2 | 1 | 2 | | | 1 | 1 | 1 | 1 | | |

## პროექტის შემადგენლობა

| № | ფურცლის № | დასახელება | მასშტაბი |
|---|---|---|---|
| | | არქიტექტურული პროექტი | |
| 1 | | გეგმა -3.20 ნიშნულზე | 1 : 100 |
| 2 | | გეგმა +0.00 ნიშნულზე | 1 : 100 |
| 3 | | გეგმა +3.20 ნიშნულზე | 1 : 100 |
| 4 | | გეგმა +6.40ნიშნულებზე | 1:100 |
| 5 | | სახურავის გეგმა +9.60 ნიშნულზე | 1 : 100 |
| 6 | | სახურავის გეგმა | 1:100 |
| 7 | | მიწის დონის განსაზღვრის გეგმა | 1 : 100 |
| 8 | | ჯიბის დეტალური ნახაზი | 1 : 10 |
| 9 | | ჯიბის დეტალური ნახაზი | 1:10 |
| 10 | | ლიფტის დეტალური ნახაზი | 1 : 10 |
| 11 | | სახურავის ჯვანძი | 1 : 10 |
| 12 | | გარე კედლის მოჯირკეთების ჯვანძი | 1 : 10 |
| 13 | | აივნის დეტალური ნახაზი | 1 : 10 |
| | | ხანძარსაწინააღმდეგო პროექტი | |
| 23 | | გეგმა -3.20 ნიშნულზე | 1 : 100 |
| 24 | | გეგმა +0.00 ნიშნულზე | 1 : 100 |
| 25 | | გეგმა +3.20 ნიშნულზე | 1 : 100 |
| 26 | | გეგმა +6.40 | 1 : 100 |
| 27 | | სახურავის გეგმა +9.60 ნიშნულზე | 1 : 100 |
| 28 | | სახურავის გეგმა | 1 : 100 |
| | | | |
| | | დაჯავებულობის და გასასვლელი საშუალებების პროექტი | |
| 29 | | გეგმა -3.20 ნიშნულზე | 1 : 100 |
| 30 | | გეგმა +0.00 ნიშნულზე | 1 : 100 |
| 31 | | გეგმა +3.20 ნიშნულზე | 1 : 100 |
| 32 | | გეგმა +6.40 | 1 : 100 |
| 33 | | სახურავის გეგმა +9.60 ნიშნულზე | 1 : 100 |
| 34 | | სახურავის გეგმა | 1 : 100 |
| | | | 1 : 100 |
| | | მისაწვდომობის ეროვნული სტანდარტის შესაბამისი დოკუმენტაცია | |
| 35 | | გეგმა -3.20 ნიშნულზე | 1 : 100 |
| 36 | | გეგმა +0.00 ნიშნულზე | 1 : 100 |
| 37 | | გეგმა +3.20 ნიშნულზე | 1 : 100 |
| 38 | | გეგმა +6.40 | 1 : 100 |
| 39 | | ტუალეტის დეტალური ნახაზი +/-0.00 ნიშნულზე | 1 : 10 |
| 40 | | ტუალეტის დეტალური ნახაზი +/-0.00 ნიშნულზე | 1 : 10 |
| 41 | | ნიშნების დეტალიზაცია | 1 : 10 |
| 42 | | გასასვლელი ნიშნის დეტალიზაცია | 1 : 10 |
| 43 | | გასასვლელი ნიშნის დეტალიზაცია | 1 : 10 |
| 44 | | გასასვლელი ნიშნის დეტალიზაცია | 1 : 10 |
| 45 | | ბრაილის შრიფტის დეტალიზაცია | 1 : 10 |
| 46 | | შაოფისე სივრცის დეტალიზაცია | 1 : 10 |
| 47 | | ჯარების სპეციფიკაცია | 1 : 10 |
| 48 | | თავისუფალი სივრცეები | 1 : 10 |
| 49 | | მოსატრიალებელი სივრცეები | 1 : 10 |

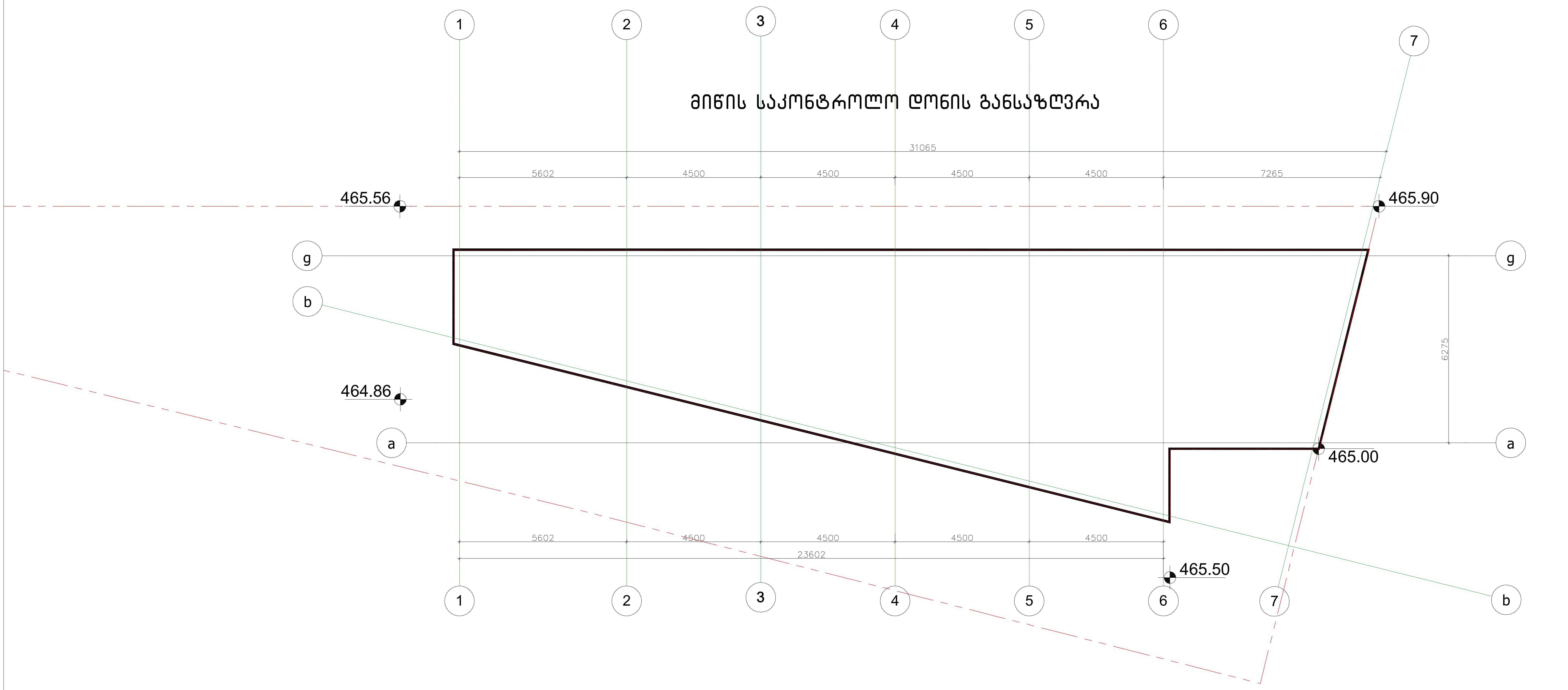


**მიწის საკონტროლო დონე (465.56+465.90+465.00+465.50+465.86):5=465.36**

მიწის დონე:ათვლის დონე/სიბრტყე, რომელიც წარმოადგენს შენობის გარე კედლების მოსაზღვრე მიწის მოპირკეთებული ზედაპირის გასაშუალებულ დონეს. თუ მიწის მოპირკეთებული ზედაპირის დონე გარე კედლებიდან დამრეცად მიდის, ათვლის დონე უნდა განისაზღვროს შენობისა და მიწის ნაკვეთის საზღვარს შორის მოქცეული ფართობის ყველაზე დაბალი ნიშნულების მიხედვით, თუ მიწის ნაკვეთის საზღვარი შენობიდან დაშორებულია 1.8 მ-ზე მეტად შენობისა და შენობიდან 1.80მ-მდე ფარგლებში მოქცეული ყველაზე დაბალი ნიშნულების მიხედვით.

ფურცლის დასახელება: მიწის საკონტროლო დონის განსაზღვრა

მასშტაბი: მ.1/100

| | |
|---|---|
| დირექტორი | [illegible] |
| არქიტექტორი | i maTiaSvili |
| ავტორი | i maTiaSvili |
| [illegible] | [illegible] |
| [illegible] | z.cixiseli |

ობიექტის დასახელება: [illegible]

ობიექტის მისამართი: q.Tbilisi.saingilos q.N41.a

ფურცელი

დამკვეთი: შპს "[illegible]"

ფურცლები

godaco2

Company "GODACO 2" Tbilisi, Georgia

## სარდაფის გეგმა -3.20 ნიშნულზე

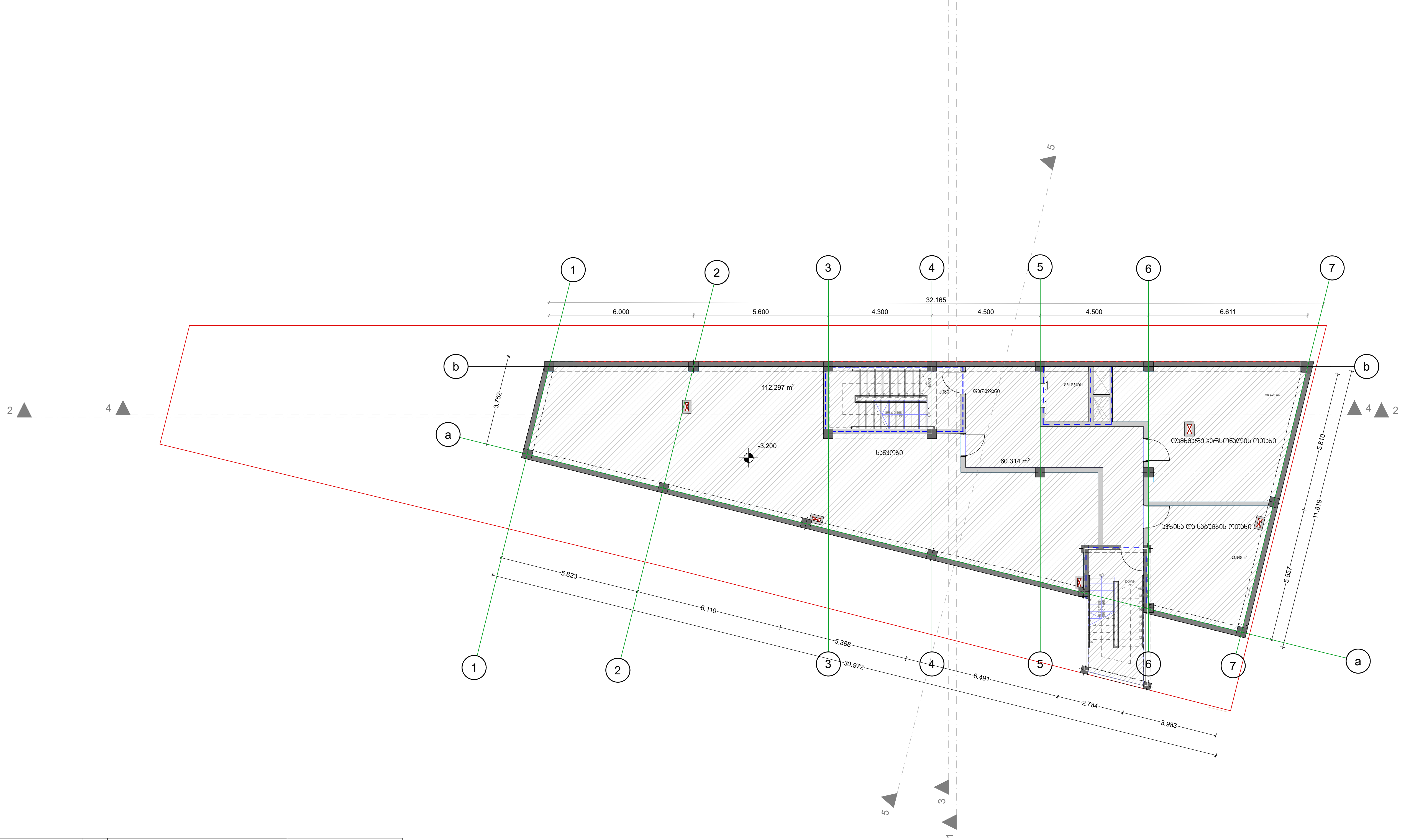


| ფურცლის დასახელება<br>სარდაფის გეგმა -3.20 ნიშნულზე | | მასშტაბი<br>1/150 | ობიექტის დასახელება<br>საოფისე შენობა | godaco2 გოდაკო |
|---|---|---|---|---|
| დირექტორი | გ. კვიწინაშვილი | | | კომპანია „გოდაკო 2"<br>საქართველო, თბილისი<br>დელისის III ქ.<br>ელ.ფოსტა: godaco@gmail.com |
| არქიტექტორი | გ. კვიწინაშვილი | | ობიექტის მისამართი<br>თბილისი, საინგილოს ქ. №41ა, 01.17.02.059.277 | Company "GODACO 2"<br>Tbilisi, Georgia<br>Delisi III St ,<br>E_mail: godaco@gmail.com |
| ავტორი | ი.მათიაშვილი | | | |
| დაამუშავა | ი.მათიაშვილი | | დამკვეთი: ა.გერსამია | |
| | | | | |

# I სართულის გეგმა ±0.00 ნიშნულზე

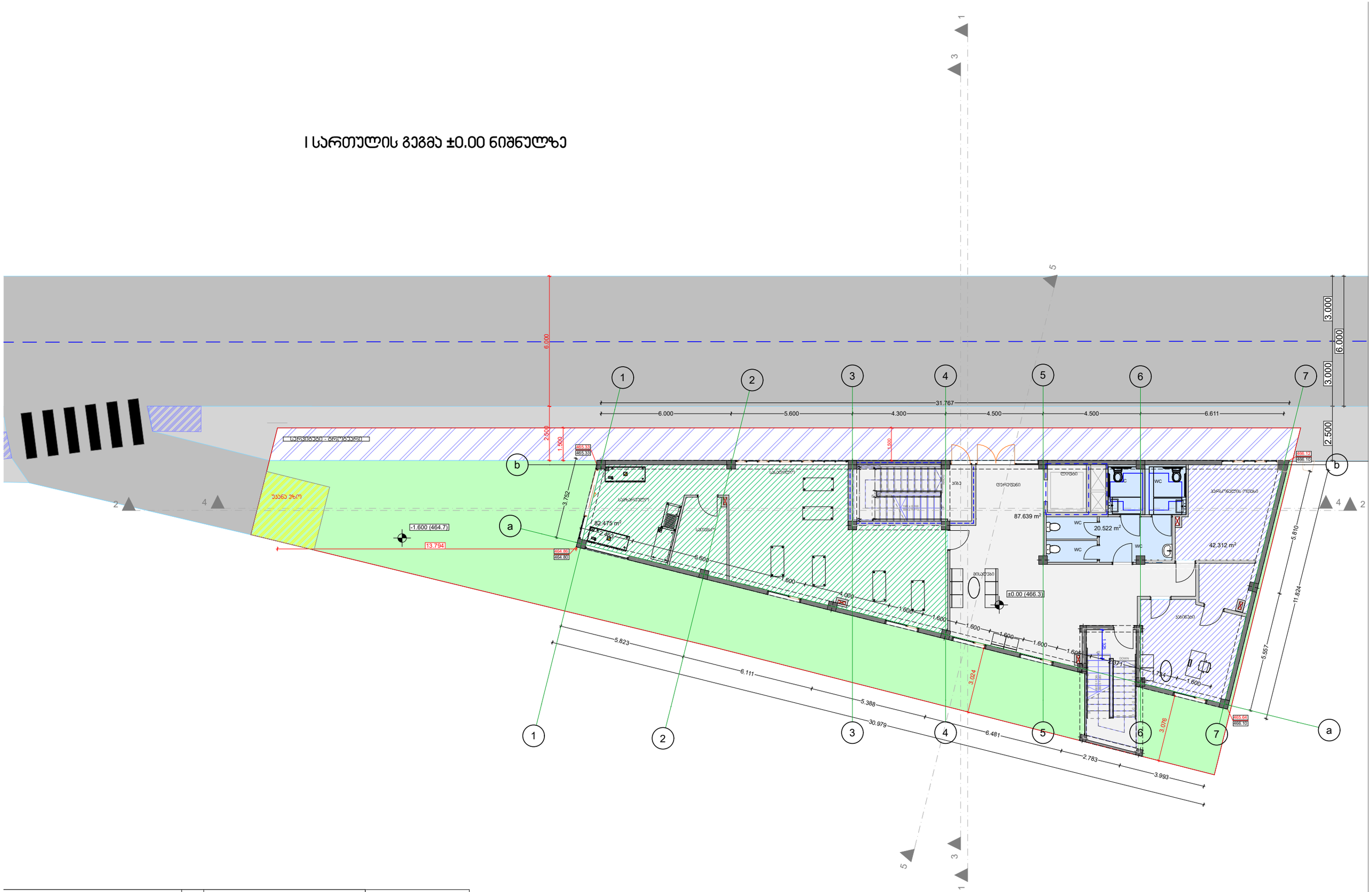
1
3
5
2
4
6.000
2.500
1.500
3.000
6.000
3.000
2.500
1
2
3
4
5
6
7
31.767
6.000
5.600
4.300
4.500
4.500
6.611
b
a
სარემონტო - ბინისეული
უსაფრთხო ეზო
-1.600 (464.7)
13.794
3.752
82.475 m²
2.483
6.600
1.600
4.000
1.600
1.600
1.600

# II სართულის გეგმა +3.20 ნიშნულზე

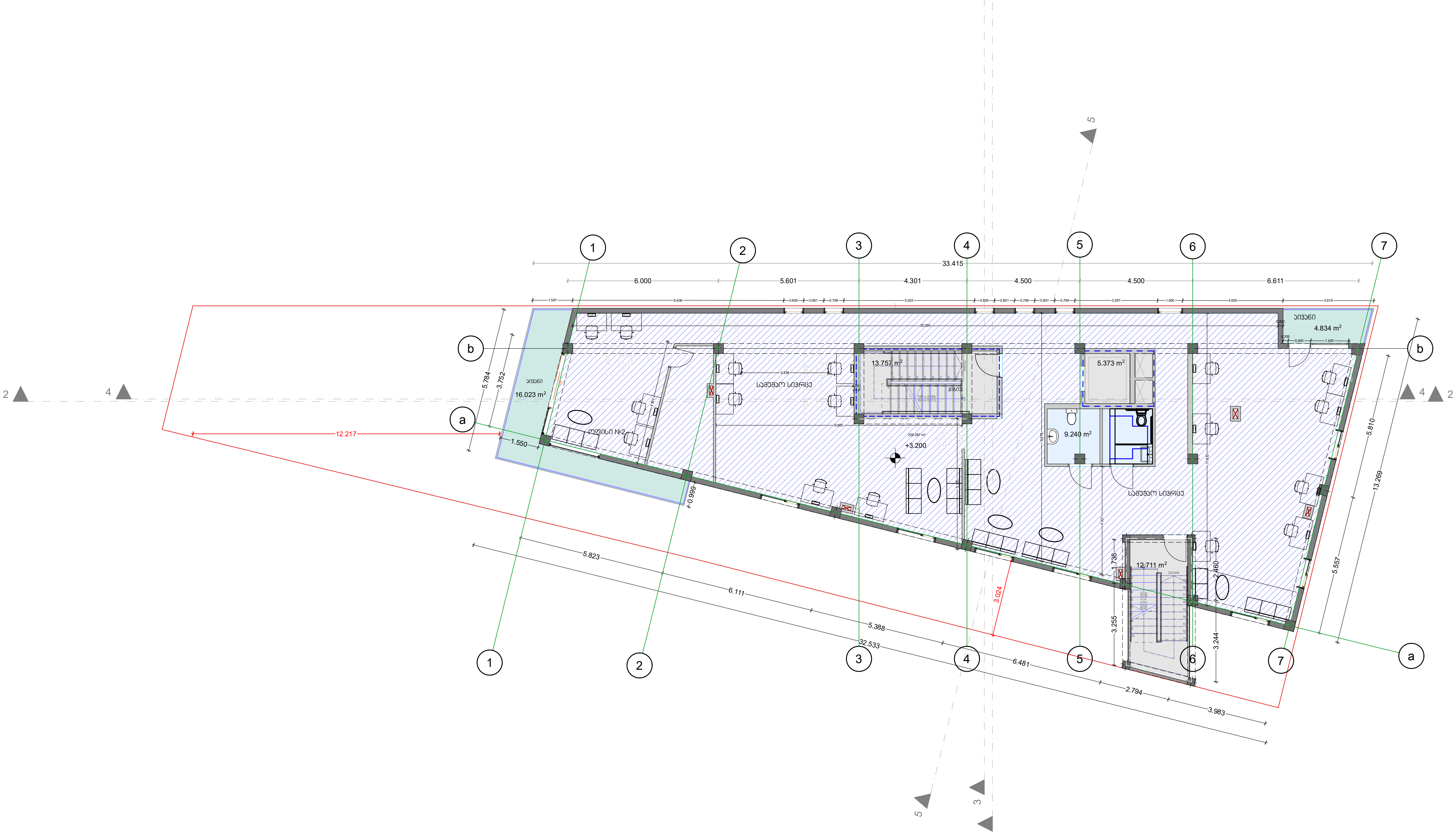


| ფურცლის დასახელება | | | მასშტაბი 1/150 | ობიექტის დასახელება<br>საოფისე შენობა |
|---|---|---|---|---|
| დირექტორი | გ. კვინიკაშვილი | | | ობიექტის მისამართი<br>თბილისი, საინგილოს ქ. №41ა, 01.17.02.059.277 |
| არქიტექტორი | გ. კვინიკაშვილი | | | |
| ავტორი | ი.მათიაშვილი | | | დამკვეთი: ა.გერსამია |
| დამუშავა | ი.მათიაშვილი | | | |

godaco2 გოდაკო

კომპანია „გოდაკო 2" საქართველო, თბილისი დელისის III ქ. ელ.ფოსტა: godaco@gmail.com

Company "GODACO 2" Tbilisi, Georgia Delisi III St, E_mail: godaco@gmail.com

# III სართულის გეგმა
# +6.40 ნიშნულზე

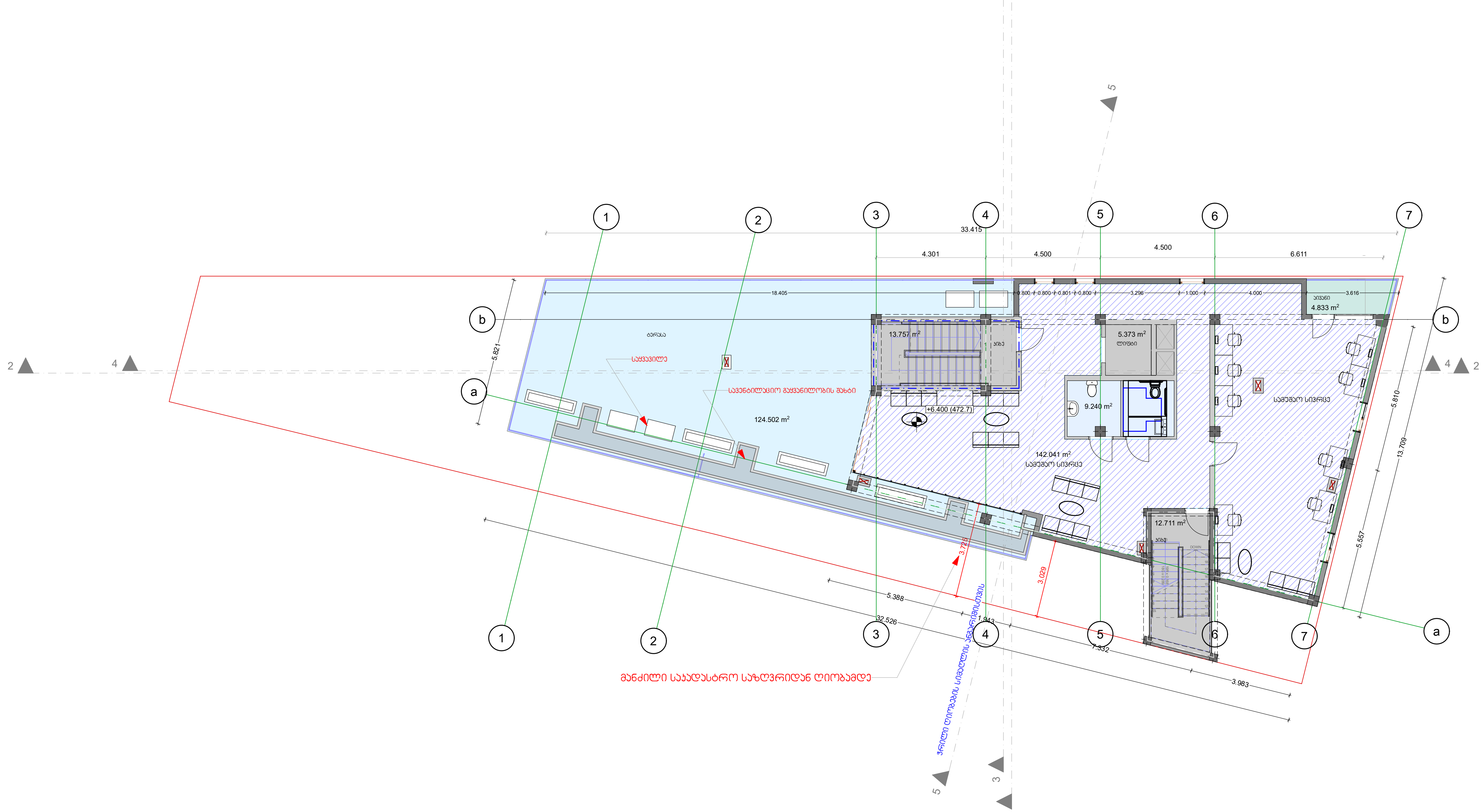


| ფურცლის დასახელება | | მასშტაბი 1/150 | ობიექტის დასახელება<br>საოფისე შენობა |
|---|---|---|---|
| დირექტორი | გ. კვირინაშვილი | | ობიექტის მისამართი<br>თბილისი, საინგილოს ქ. №41ა, 01.17.02.059.277 |
| არქიტექტორი | გ. კვირინაშვილი | | |
| ავტორი | ი.მათიაშვილი | | დამკვეთი: ა.გერსამია |
| დამუშავა | ი.მათიაშვილი | | |


გოდაკო
godaco2
კომპანია „გოდაკო 2"
საქართველო, თბილისი
დელისის III ქ.
ელ.ფოსტა: godaco@gmail.com
Company "GODACO 2"
Tbilisi, Georgia
Delisi III St ,
E_mail: godaco@gmail.com

სახურავის გეგმა
+9.60 ნიშნულზე

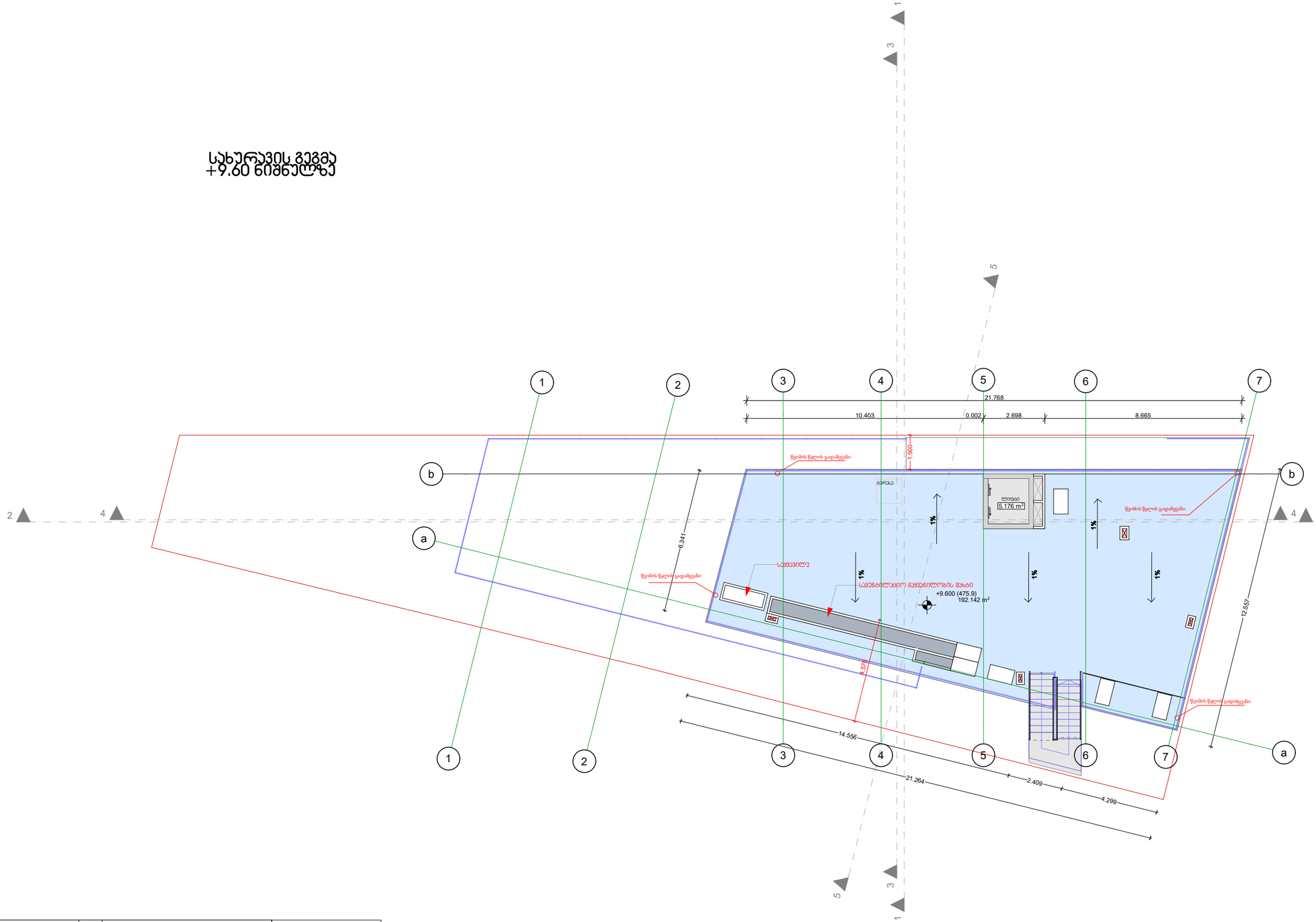


| | | | | |
|---|---|---|---|---|
| ფურნიტის დასახელება<br>სახურავის გეგმა +9.60 ნიშნულზე | | | მასშტაბი<br>1/100 | ობიექტის დასახელება<br>საოფისე შენობა |
| დირექტორი | გ. ჯვინიაშვილი | | | |
| არქიტექტორი | გ. ჯვინიაშვილი | | | ობიექტის მისამართი<br>ტბილისის, საბურთალოს ქ. №41ა, 01.17.02.059.277 |
| ავტორი | ი.მათიაშვილი | | | |
| დაამუშავა | ი.მათიაშვილი | | | დამკვეთი: ა.ჭეიშვილი |
| | | | | |


შპს "გოდაკო 2"
საქართველო, თბილისი
დელისის III ქ.
ელ.ფოსტა: godaco@gmail.com
Company "GODACO 2"
Tbilisi, Georgia
Delisi III St.
E_mail: godaco@gmail.com

კ2 კოეფიციენტის საანგარიშო ფართი = 254.670+301.675+204=760.346

კ2 = 760.346/491=1.54=1.5

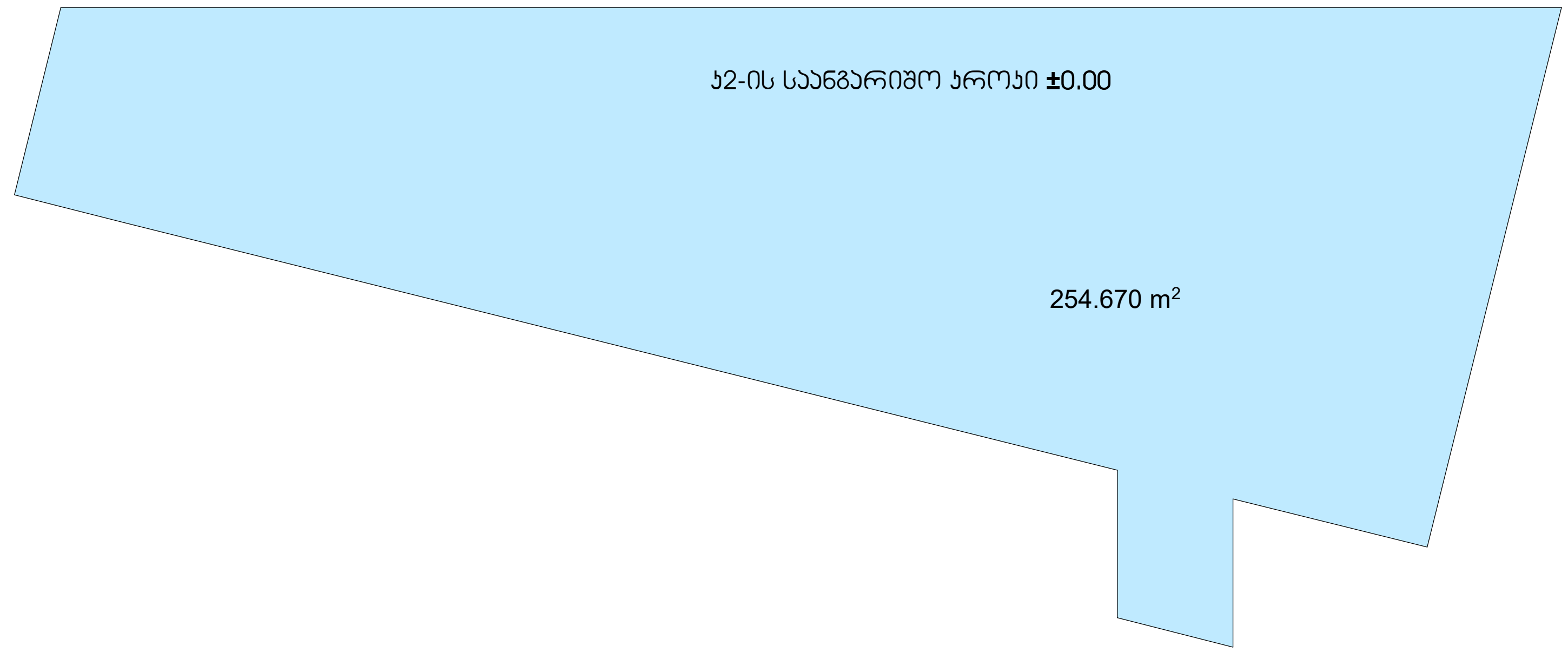


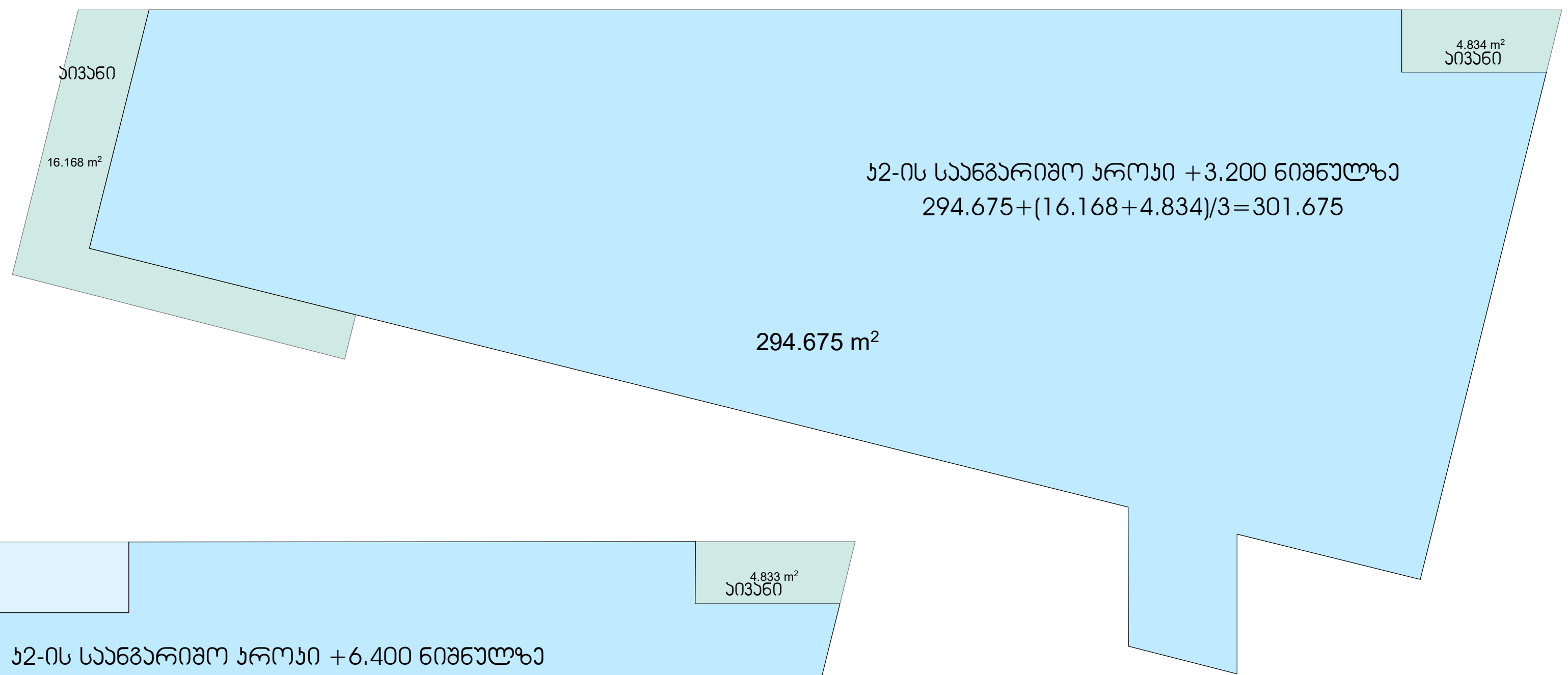


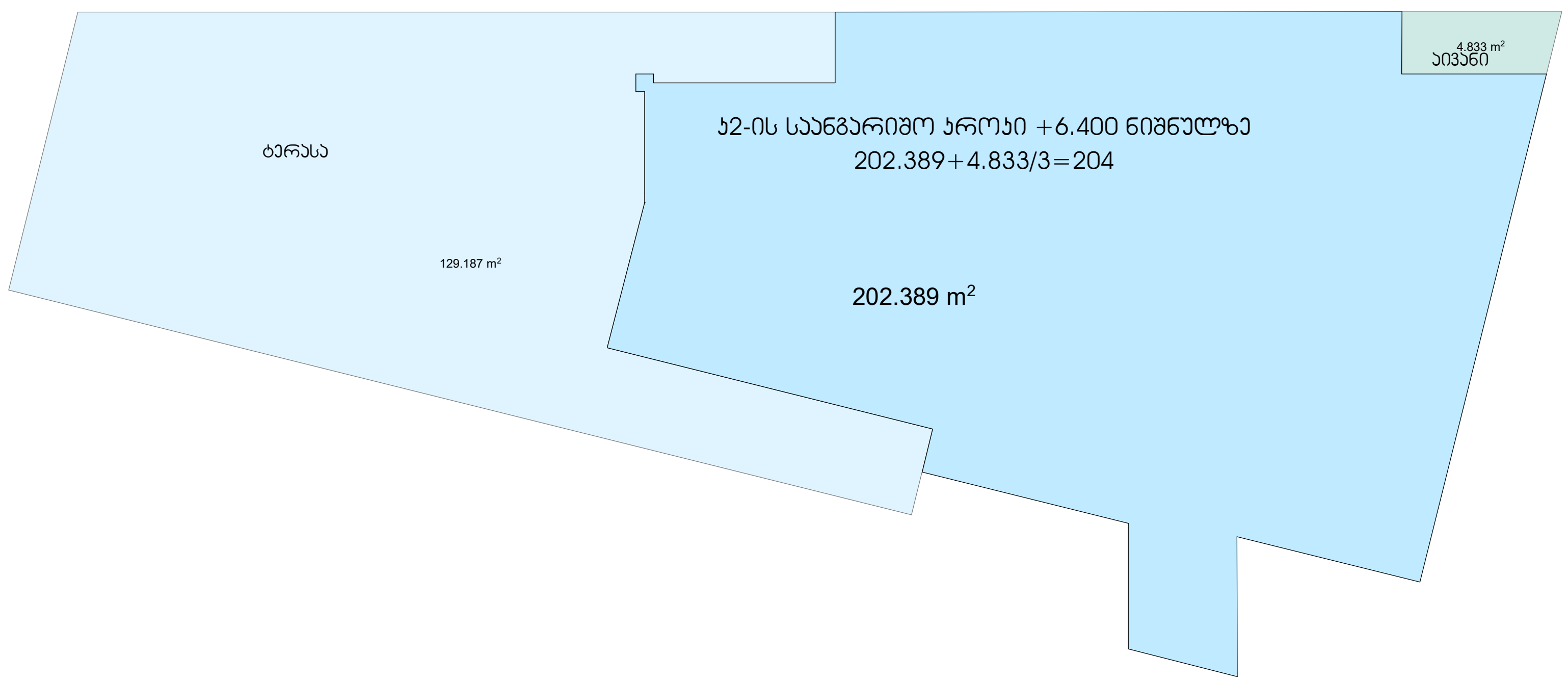


| | | | | |
|---|---|---|---|---|
| გოდაკო godaco2<br>კომპანია „გოდაკო 2" საქართველო, თბილისი დელისის III ქ. ელ.ფოსტა: godaco@gmail.com<br>Company "GODACO 2" Tbilisi, Georgia Delisi III St , E_mail: godaco@gmail.com | ფურცლის დასახელება<br>კ2 კოეფიციენტის საანგარიშო ფართი | | მასშტაბი 1/150 | ობიექტის დასახელება<br>საოფისე შენობა |
| | დირექტორი | გ. კვირინაშვილი | | |
| | არქიტექტორი | გ. კვირინაშვილი | | ობიექტის მისამართი<br>თბილისის, საინგილოს ქ. №41ა, 01.17.02.059.277 |
| | ავტორი | ი.მათიაშვილი | | |
| | დამუშავა | ი.მათიაშვილი | | დამკვეთი: ა.გერსამია |

მოშენების ფართი = 1361.266

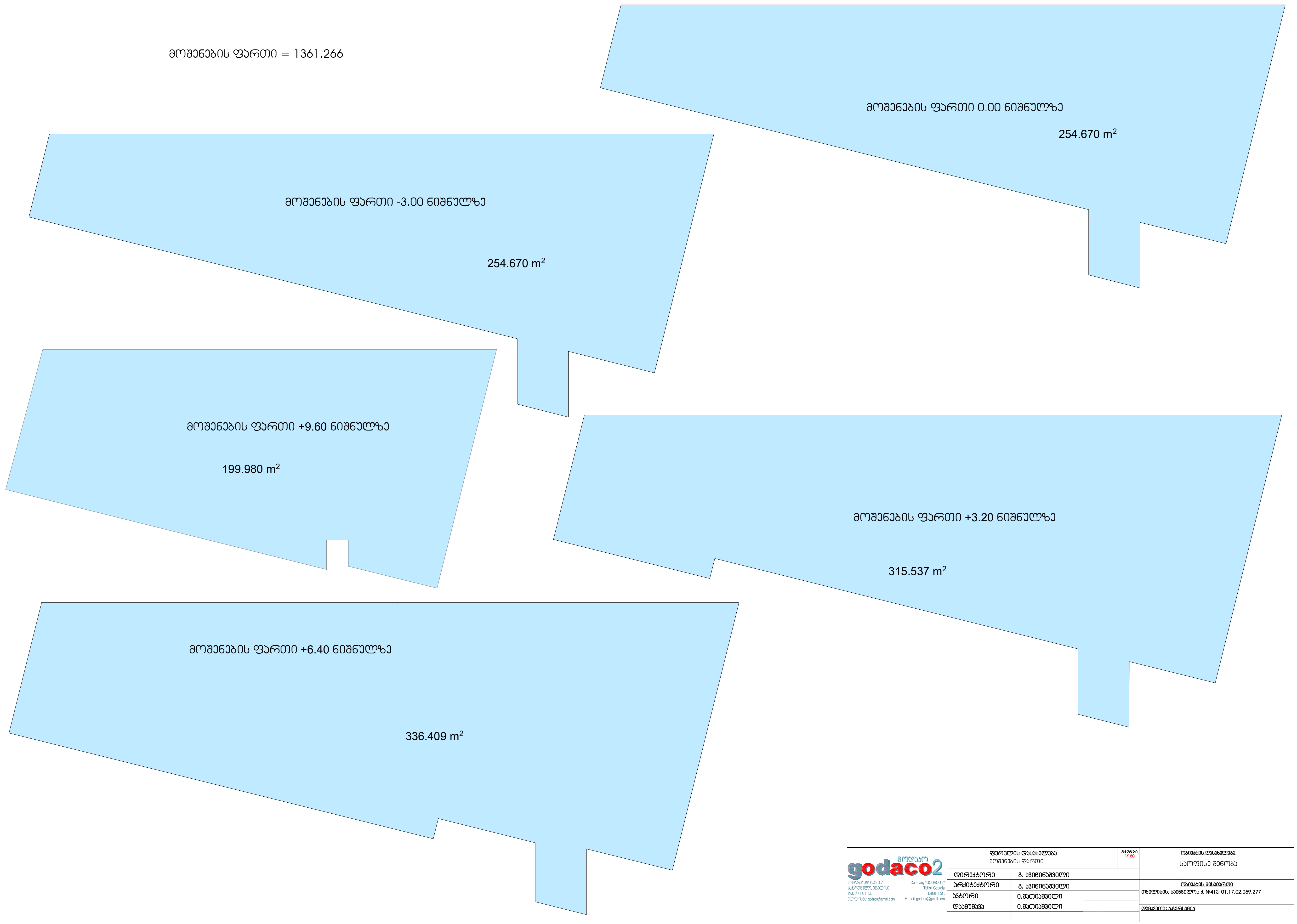


| | | | | |
|---|---|---|---|---|
| გოდაკო godaco2<br>კომპანია „გოდაკო 2" საქართველო, თბილისი დელისის III ქ. ელ.ფოსტა: godaco@gmail.com<br>Company "GODACO 2" Tbilisi, Georgia Delisi III St , E_mail: godaco@gmail.com | ფურცლის დასახელება<br>მოშენების ფართი | | მასშტაბი<br>1/150 | ობიექტის დასახელება<br>საოფისე შენობა |
| | დირექტორი | გ. კვიწინაშვილი | | |
| | არქიტექტორი | გ. კვიწინაშვილი | | ობიექტის მისამართი<br>თბილისის, საინგილოს ქ. №41ა, 01.17.02.059.277 |
| | ავტორი | ი.მათიაშვილი | | |
| | დამუშავა | ი.მათიაშვილი | | დამკვეთი: ა.გერსამია |

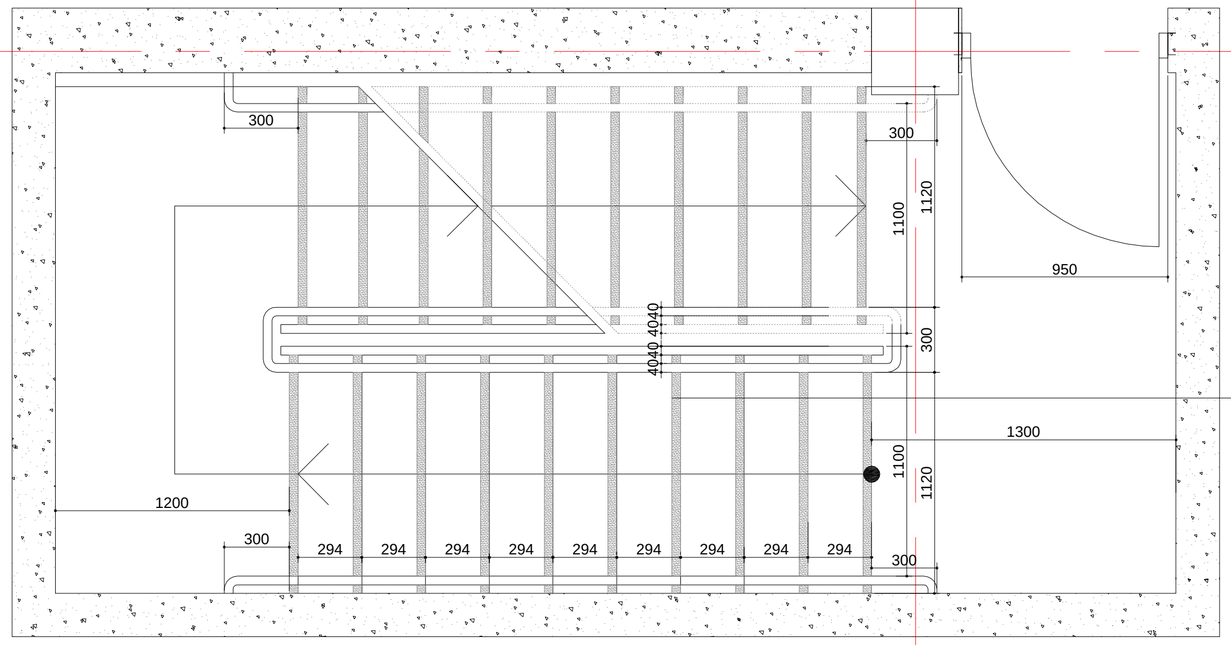


kibis uj redis fragmenti m:1:20

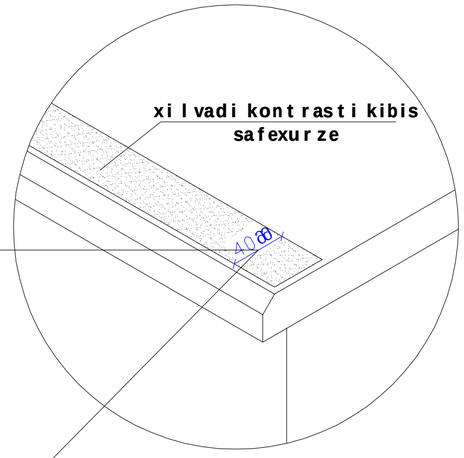


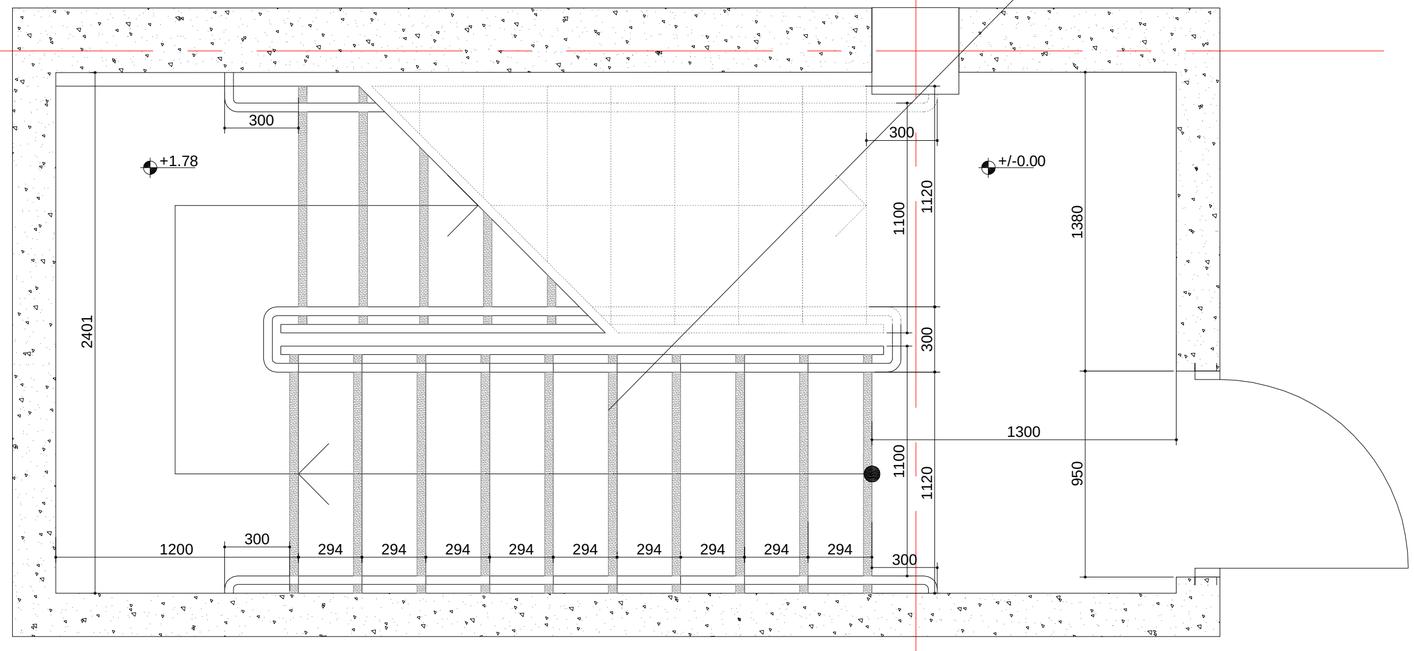


kibis uj redis fragmenti m:1:20

## SeniSvnebi:

1. yvela kibes (maTSoris gare kibes) yovel i safexuris da sabijel is 40mm saval nawil s, romel ic izomeba safexuris naSveridan Tarazulad, iqneba erTgvarovani feris mqone zedapiri, romel oic safexuris danarCeni nawil isgan mkveTrad gansxvavebul i iqneba (muqi Ria fonze). xil vadi kontrasti gagrZel deba yovel i safexuris erTi kididan safexuris meore kidemde.

2.misawvdomi gza-kibis sazRvrebSi iatakis zedapirebi iqneba mdgradi, myari da arasriala

3. kibis safxurebis gansxvavebul i moniSvna iqneba gamZle

4. Senobis gareTmdebare kibis safexurebi da baqnebi ise dagegmardeba, rom saval zedapirze wyal i ar dagrovdeba.

5. gasanaTebel i saSualebebi uzrunveyofs kibeebis ganaTebas, romel ic gaizomeba sabijel ebis zedapirebis da baqnebis xedapirebis centrSi gazomvisas safexuris winapiridan 600mm-is sazRvrebvSi, Semdegi wesis Sesabamisad:

araumcires 11 luqsi ganaTeba

araumcires 110 luqsis ganaTeba, kibis sargebl obis dros

kibeebis gamoyenebisas 11 liqsidan 110 luqsze gadasvla SesaZlebel i unda iyos ganaTebis samarTavebiT uzrunvelyofil i avtomaturi moZravi sensoruli tipis ganaTebis CamrTvel ebiT, romlebic Seesabameba yvela qvemoT CamoTvl il s:

ganaTebis samarTavi aRWurvil i iqneba saimedo operaciul i sistemiT da Sefasebul i iqneba am mizniT gamoyenebisTvis.

moZravi sensori gaaqtiurdeba damkaveb l is moZraobiT safexurebze an safexurebis baqnebze.
ganaTebis gamaaqtiureb l ebi dayenebul i iqneba araumcires 15 wuTiani moqmedebis pieriodiT.

gza-kibis ganaTeba CairTveba avtomaturi sensoruli CamrTvel ebiT, aseTis arsebobis SemTxvevaSi, ise rom Sesasvl el Si mdebare banqnis mosazRvre TiToeul kibis marSsa da Sesasvl el Si mdebare baqnis zemoT da qvemoT mdebare maqnebze me -4 punqtiT dadgenil i ganaTebul obis done safexuris gamoyenebamde iqneba uzrunvelyofil i kibis saxel urebi da nebismieri kedel i an maT momijnaved mdebare sxva zedapiriar iqneba basri an uxeSi elemenetebis Semcvel i.
kibis saxel urebi ar itrielebs maTi budeebis sazRvrebSi

furclis dasaxel eba: ჯიპი ლაბორატორია

| | | | |
|---|---|---|---|
| direqtori | g.kviwinaSvil i | | |
| arqiteqtori | i.maTiaSvili | | |
| avtori | i.maTiaSvili | | |
| daamuSava | l.kaciaSvil i | | |
| Seamowma | z.cixiseli | | |

| | |
|---|---|
| masStabi | a.1/20 |
| obieqtis saxel wodeba: | saofise Senoba |
| obieqtis misamarTi: | q.Tbilisi.saingilos q.N41.a |
| damkveTi: | furclebi |
| | Sps" l desTeiTs" |

godako
godaco2
Company "GODACO 2"
Tbilisi, Georgia
Delisi III St.,
E_mail: godaco@gmail.com


4

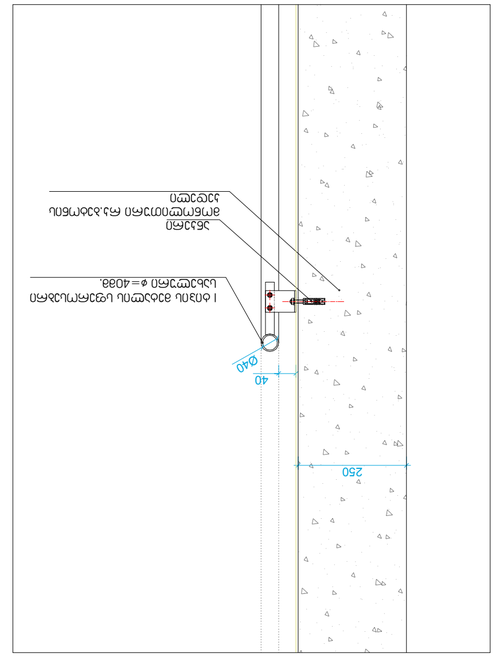


ნაგებობის ფილის ბეტონირების ეტაპი მ. 1:10




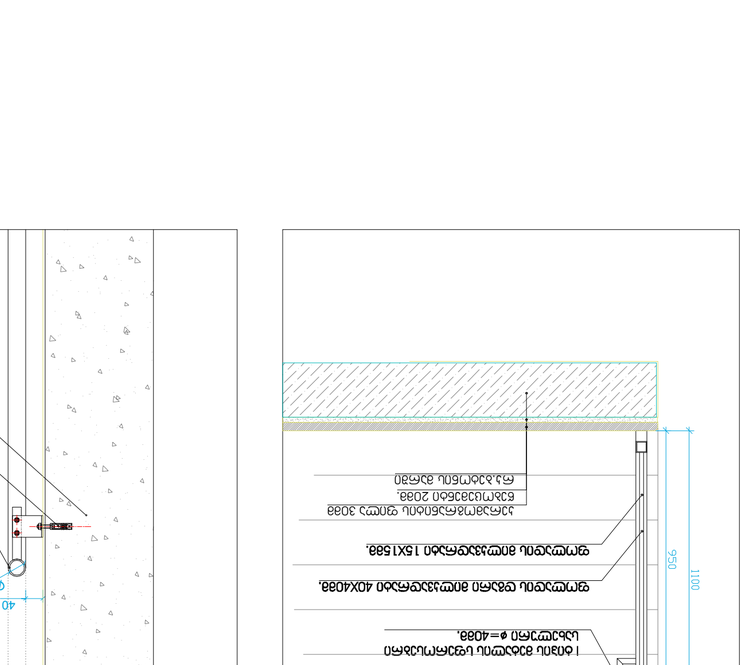


ფოლადის ბრტყელი 40X4038.




ფოლადის ბრტყელი 40X4038.

## შენიშვნები:

1. ყველა ზომა მმ-ში მითითებული (გარდა ცალკე აღნიშნული შემთხვევებისა), ნიშნული ±0.000 შეესაბამება ზღვის დონიდან 4038 სმ სიმაღლეს.
2. ნაგებობის ფილის ბეტონირება უნდა მოხდეს ეტაპობრივად, ბეტონირების ეტაპების ზედაპირები ისე უნდა მოეწყოს, რომ ისინი ემთხვეოდეს ფილის ქვედა არმატურის ბადეების ერთმანეთთან შეერთების ადგილებს (ფოტო 1). ბეტონირების ეტაპების ზედაპირების ასეთი განლაგება საშუალებას იძლევა, ბეტონირების ტექნოლოგიური პროცესი ოპტიმალურად დაიგეგმოს.
3. ეტაპებად ბეტონირების დროს ბეტონის ნაკლები ნაკადის მისაღებად, ბეტონირების პროცესში ჩართული ბეტონმრევების რაოდენობა შეიძლება გაიზარდოს.
4. ნაგებობის ფილის ბეტონირების დროს, ბეტონის ნაკადის მისაღებად, ბეტონმრევების გვერდით ორ ან მეტ ადგილზე უნდა განთავსდეს ბეტონსატუმბი მანქანები.
5. ფილის ბეტონირების პროცესში ბეტონის ზედაპირის ტენიანობის დაკარგვის თავიდან ასაცილებლად, ბეტონირების დასრულების შემდეგ ზედაპირი დაუყოვნებლივ უნდა დაიფაროს ტენის შემნარჩუნებელი მასალით (მაგ. პოლიეთილენის აფსკით).
6. ბეტონის ნარევის მომზადებისა და ბეტონირების პროცესის ტექნოლოგიური კონტროლის ჩატარების ვალდებულება ეკისრება ბეტონის მწარმოებელ კომპანიას.

## ზედნადები:

1. ყვითელი ისარი ბაქანის ზედაპირის (ფოტო 4) ქანობის მიმართულებას აჩვენებს.
2. ნაგებობის ფილის ბეტონირების პროცესში ჩართული ბეტონმრევების რაოდენობა, ბეტონირების ეტაპების მიხედვით, ცხრილში მოცემული ინფორმაციის გათვალისწინებით, ბეტონის მწარმოებელმა კომპანიამ უნდა განსაზღვროს.
3. ნაგებობის ფილის ბეტონირების პროცესში ჩართული ბეტონმრევების ადგილმდებარეობა ბეტონირების ეტაპების მიხედვით, ნახაზზე მოცემული ინფორმაციის გათვალისწინებით, ბეტონის მწარმოებელმა კომპანიამ უნდა განსაზღვროს.
4. ბეტონის ნარევის მომზადებისა და ბეტონირების პროცესის ტექნოლოგიური კონტროლის ჩატარების ვალდებულება ეკისრება ბეტონის მწარმოებელ კომპანიას.
5. ბეტონის ნარევის მომზადებისა და ბეტონირების პროცესის ტექნოლოგიური კონტროლის ჩატარების ვალდებულება ეკისრება ბეტონის მწარმოებელ კომპანიას.
6. ბეტონის ნარევის მომზადებისა და ბეტონირების პროცესის ტექნოლოგიური კონტროლის ჩატარების ვალდებულება ეკისრება ბეტონის მწარმოებელ კომპანიას.
7. ბეტონის ნარევის მომზადებისა და ბეტონირების პროცესის ტექნოლოგიური კონტროლის ჩატარების ვალდებულება ეკისრება ბეტონის მწარმოებელ კომპანიას.
8. ბეტონის ნარევის მომზადებისა და ბეტონირების პროცესის ტექნოლოგიური კონტროლის ჩატარების ვალდებულება ეკისრება ბეტონის მწარმოებელ კომპანიას.
9. ბეტონის ნარევის მომზადებისა და ბეტონირების პროცესის ტექნოლოგიური კონტროლის ჩატარების ვალდებულება ეკისრება ბეტონის მწარმოებელ კომპანიას.
10. ბეტონის ნარევის მომზადებისა და ბეტონირების პროცესის ტექნოლოგიური კონტროლის ჩატარების ვალდებულება ეკისრება ბეტონის მწარმოებელ კომპანიას.
11. ბეტონის ნარევის მომზადებისა და ბეტონირების პროცესის ტექნოლოგიური კონტროლის ჩატარების ვალდებულება ეკისრება ბეტონის მწარმოებელ კომპანიას.

| დამკვეთის ხელმოწერა | ტექნიკური ზედამხედველის ხელმოწერა | ავტორის ხელმოწერა | ტექნიკური ხელმძღვანელის ხელმოწერა | ზ. ჯავახიშვილი |
|---|---|---|---|---|
| | | i. maTiaSvili | i. maTiaSvili | ზ. ჯავახიშვილი |
| | | | | ე.ციხისელი |

# სამედიცინო ცენტრი

ქ. Tbilisi.saingilos q.N41.a

შპს "ლოდაკი2"

| ფურცლის ნომერი | ფურცლების რაოდენობა |
|---|---|
| | |

მასშტაბი (ორიგინალის სანახელოდ): მ.1/100

ნაგებობის ფილის ბეტონირების ეტაპების განლაგების სქემა


შპს "ლოდაკი2"
საქართველო, თბილისი
ქ. ფოთის ქუჩა N 114
ტელ: (+995 599) 00 00 00
E-mail: lodaki2@gmail.com

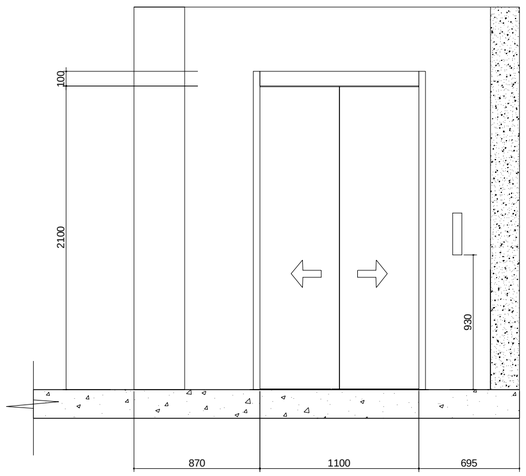


liftis teqnikuri maxasiaTebლebi

liftebis Saxtis gabaritebi 1800X2000 mm

liftebis kabinis Siga gabaritebi 1200X2300 da 1500X1700 mm

liftebis karis sufTa sigane 1100 mm da 1200 mm

liftebis karis cecxlmedegoba 90 wT

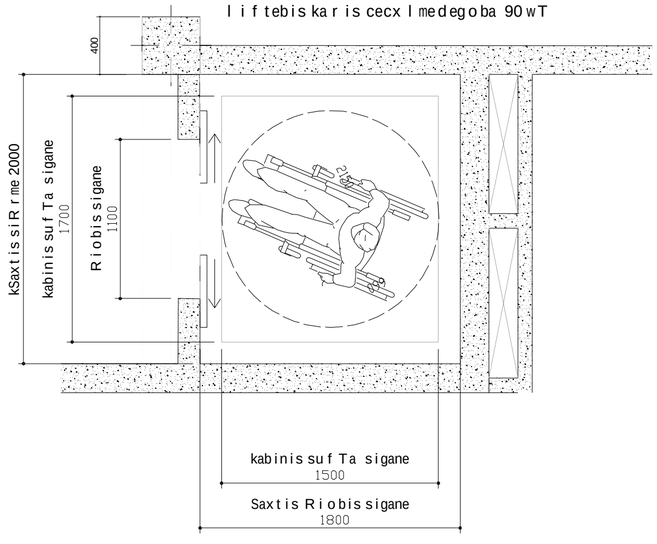


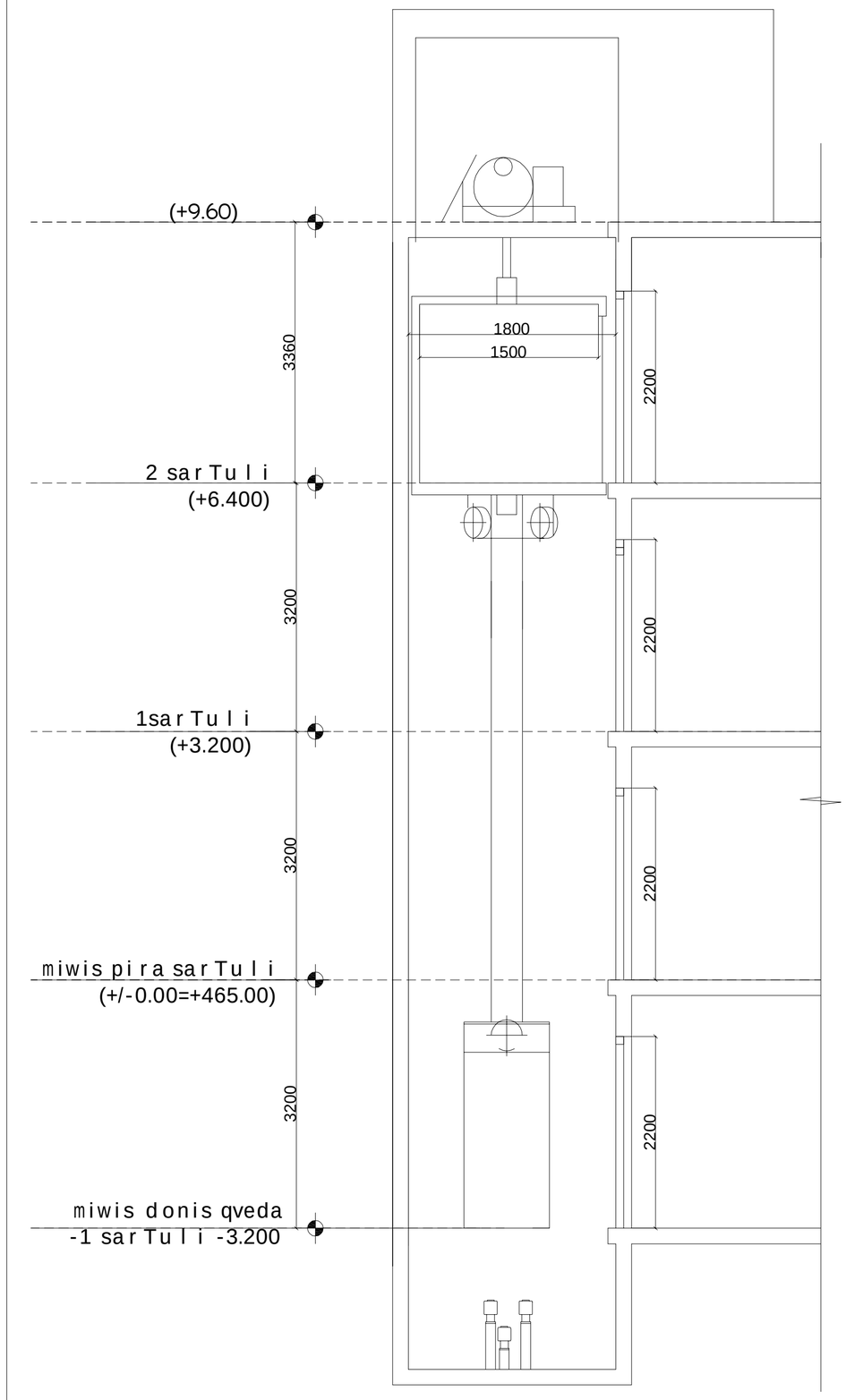


SeniSvnebi:

SenobaSi gamoyenebulia 408-e qveTavis Sesabamisad SezRuduli gamoyenebis lifti

-- liftiSesabamisobaSi iqneba ASME A 17.1/CSA B44 standarTan
-- liftis gamosaZaxebeli Rilakebi da klaviSebiSesabamisobaSi iqneba 407.2.1. qveTavTan
-- foies signalebi SesabamisobaSi iqneba 407.2.2 qveTavTan.
-- liftis SaxtebTan ganTavsebuli niSnebi SesabamisobaSi iqneba 407.2.3 qveTavTan.
-- liftis kabinis balansireba SesabamisobaSi iqneba 407.4.4-e qveTavTan.
-- liftis kabinis ganaTeba SesabamisobaSi iqneba 407.4.5-e qveTavTan
-- liftis kabinis samarTavebi SesabamisobaSi iqneba 407.4.6.-e qveTavTan. marTvis panelebi ganTavsdeba gverdiTa kedlis centrSi.
-- kabinis samarTavebis aRniSvnebi da miTiTebebi SesabamisobaSi iqneba 407.4.7.-qveTavTan
-- kabinaSi moewyoba 407.4.10-e qveTavis Sesabamisi saavario signalizaciis meqanizmebi

furclis dasaxeleba:

| | |
|---|---|
| direqtori | g.kviwinaSvili |
| arqiteqtori | i.maTiaSvili |
| avtori | i.maTiaSvili |
| daamuSava | l.kaciaSvili |
| Seamowma | z.cixiseli |

masStabi 1:50

obieqtis saxelwodeba:

saofiseSenoba

obieqtis misamarTi:

q.Tbilisi saingilos q.N41a

furcli

damkveTi:

Sps"lidesTeiTs"

furcldi

godaco2
Company "GODACO 2"
Tbilisi, Georgia
Delisi III St.,
E_mail: godaco@gmail.com

**gadaxurvis detali #1**

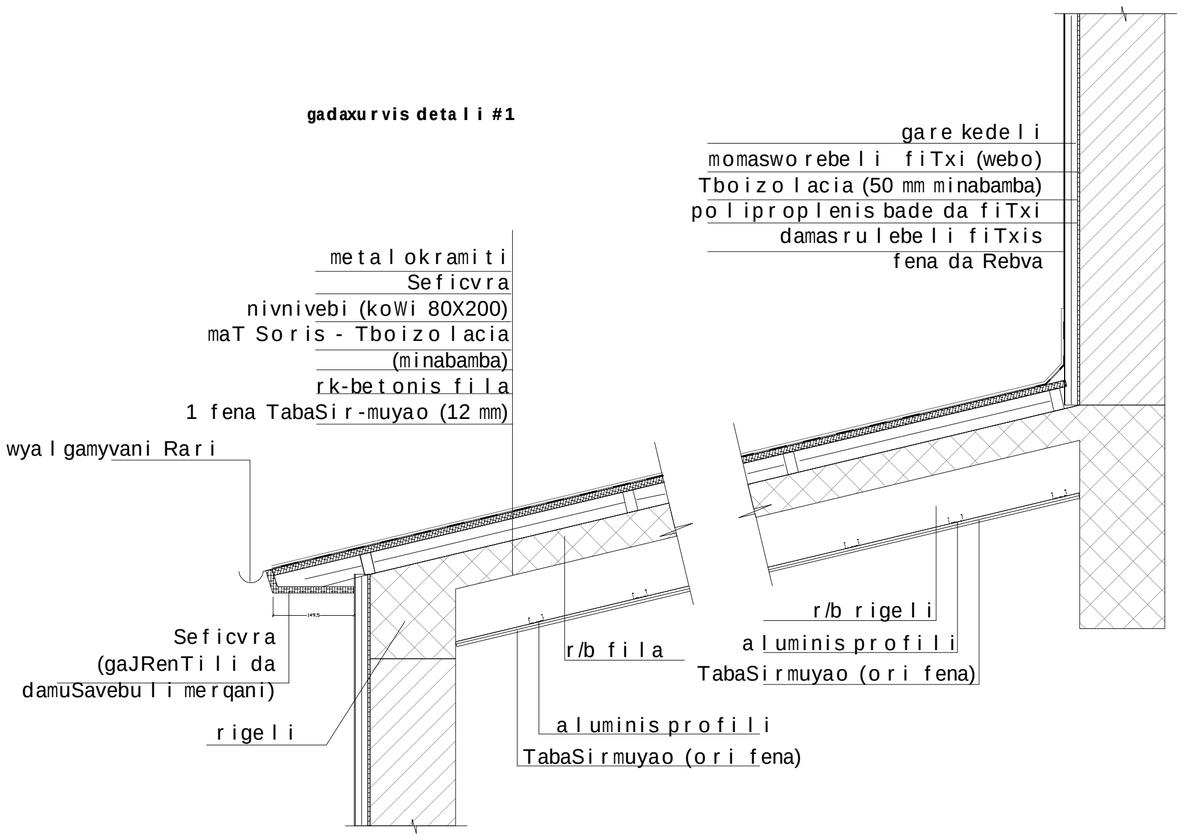


**detali #2**

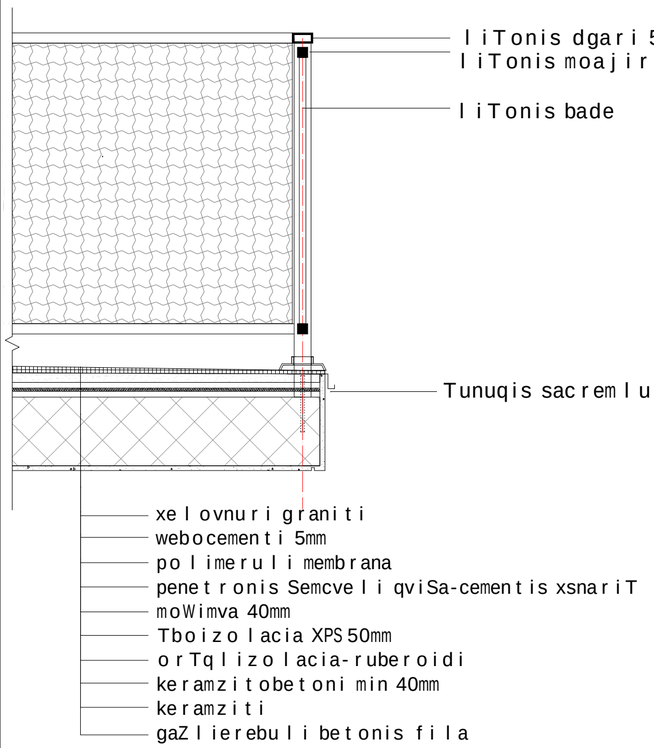


**kibisujredis gadaxurvis detali 3**

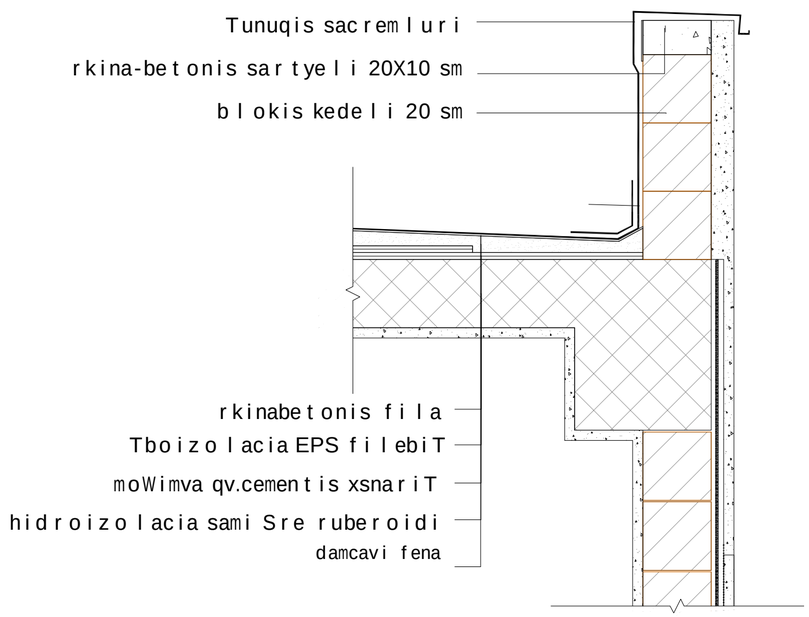


SeniSvnebi:

"hidroizolacia ise unda moewyos, romkedlis zeda burulebis gadabmebis, nestgamtari masalebis, parapetis kedlebis gadakveTis adgilebisa da saxuravis zedapirze arsebuli sxva Riobebis gavliT nestma ver SeaRwios kedelsa da saxuravSi "

"hidroizolacia unda moTavsdes kedlisa da saxuravis gadakveTis adgilebSi, wyalsadinar arxebTan, saxuravis qanobis an mimarTulebis Secvlis adgilebSi, aseve saxuravis Riobebis garSemo, hidroizolacia unda iyos koroziamedegi da aranakleb 0.5 mm sisqisa

parapetis kedlebi saTanad unda daifaros arawvadi, wyalgaumtari masalebiT, romelTa sigane parapetis kedlebis siganeze naklebi ar unda iyos

saxuravis burulis klasifikacia unda ganisazRvros BklasiT

furclis dasaxeleba:

ბეტონის ნაკეთობების ქარხანა

direqtori g.kviwinaSvili

arqiteqtori i.maTiaSvili

avtori i.maTiaSvili

damamuSava l.kaciaSvili

Seamowma z.cixiseli

masStabi obieqtis saxelwodeba:

8:1/10

obieqtis misamarTi:

q.Tbilisi saingilos q.N41.a

sa o f ise Seno ba

damkveTi:

Sps" l desTeiTs"

furclebi

furcli


godako godaco2

Company "GODACO 2"
Tbilisi, Georgia
Delisi III St.,
E_mail: godaco@gmail.com

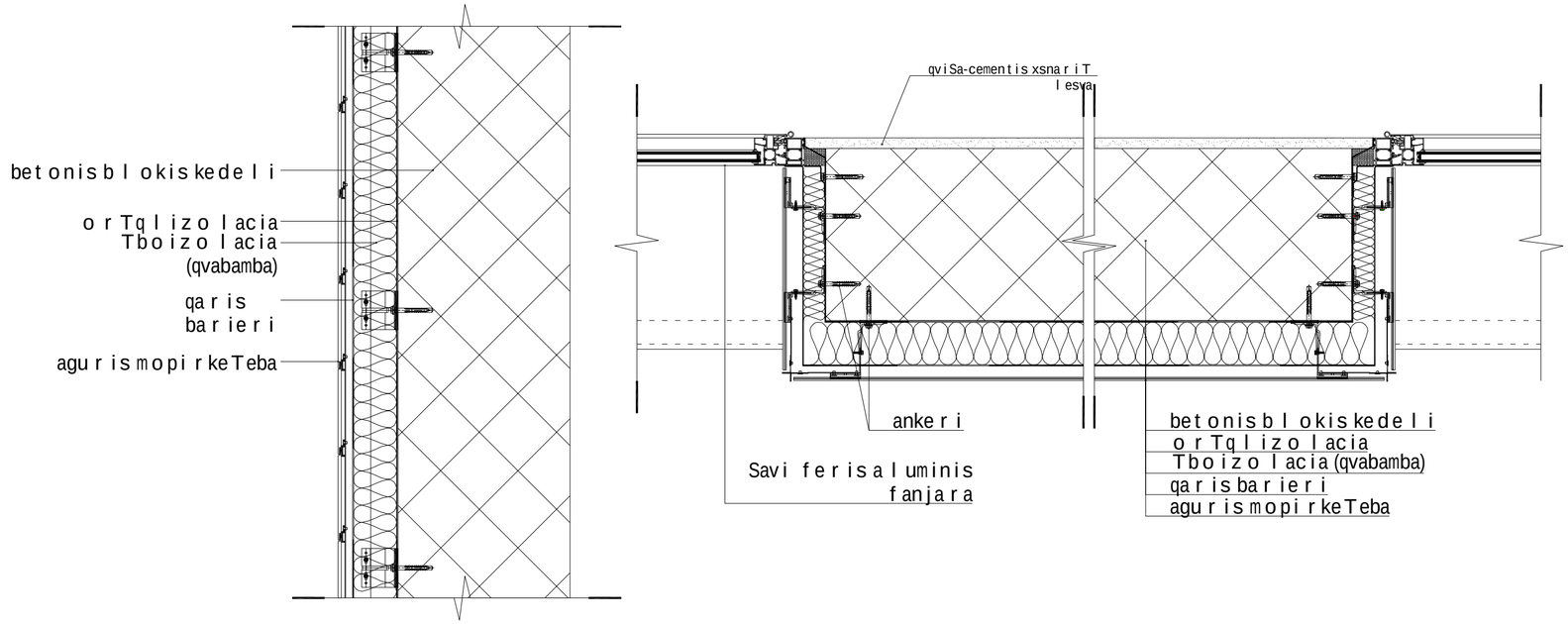


furclis dasaxeleba:

ÒÒÒ

# საოფისე შენობა

# ხანძარსაწინააღმდეგო პროექტი

საქართველოს მთავრობის 2016 წლის 28 იანვარის №41
დადგენილებასთან ტექნიკური რეგლამენტის შენობა-ნაგებობის
უსაფრთხოების წესების დამტკიცების თაობაზე შესაბამისობის
ანალიზი

20.07.2021

# მინისქვეშა სართულის გეგმა -3.20 ნიშნულზე

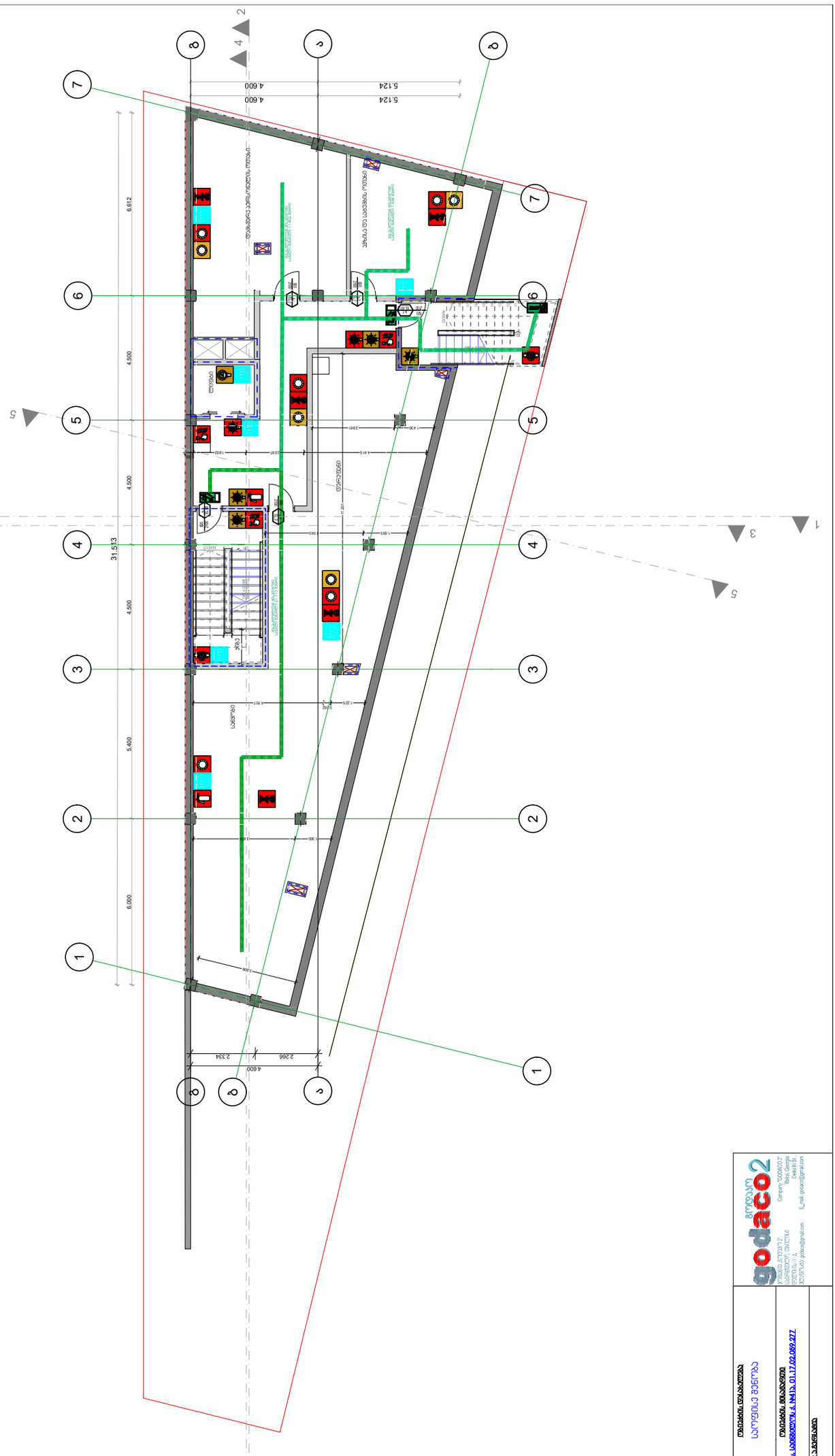
31.513
4.500
4.500
4.500
5.400
6.000
6.612
5.124
4.600
4.600
5.124
2.334
2.266
4.600
6.000
1
2
3
4
5
6
7
8
ა
ბ
გ
დ
ე
ვ
ზ
ტექნიკური სათავსი
ტექნიკური სათავსი
ტექნიკური სათავსი

| | | | | | |
|---|---|---|---|---|---|
| ГЕОМАРКЕТИНГ | 8. 3308ОБ2З8ЭПЭО | | | | |
| ЭИЗИЗИЗИЗИЗИЗ | 8. 3308ОБ2З8ЭПЭО | | | | |
| ЭИЗИЗИЗ | 0.8ЭОПОЗ8ЭПЭО | | | | |
| ЭЗЗ8ЭЗЗ | 0.8ЭОПОЗ8ЭПЭО | | | | |

| | | | |
|---|---|---|---|
| ГЕОМАРКЕТИНГ ООД<br>гр. Пловдив, ул. „Васил Левски" № 41, ет. 1, 2, 3<br>тел.: 032/ 60 60 60, факс: 032/ 60 60 61<br>e-mail: office@geomarket.bg | ИЗПЪЛНИТЕЛНА ДОКУМЕНТАЦИЯ | ФАЗА:<br>РАБОТЕН ПРОЕКТ | ФАЗА/ЧАСТ:<br>ЕЛЕКТРИЧЕСКИ ИНСТАЛАЦИИ |
| ОБЕКТ:<br>ПЛОЩАДКА ЗА ПРЕОБРАЗУВАТЕЛНА ПОДСТАНЦИЯ<br>ПЛОЩАДКА ЗА ПРЕОБРАЗУВАТЕЛНА ПОДСТАНЦИЯ<br>ГР. ПЛОВДИВ, ОБЩ. ПЛОВДИВ, ОБЛ. ПЛОВДИВ | | | |
| ИЗПЪЛНИТЕЛ:<br>„ЕМ ЕЙ ДЖИ ГЕОДЕЗИЯ 2" ЕООД<br>гр. Пловдив, ул. „Васил Левски" № 41, ет. 1, 2<br>тел.: 032/ 60 60 60, факс: 032/ 60 60 61<br>e-mail: geodesia@gmail.com | | | |

# ЕЛЕКТРИЧЕСКИ ИНСТАЛАЦИИ

## ЕЛЕКТРИЧЕСКИ ИНСТАЛАЦИИ

Настоящият проект е изготвен въз основа на заданието за проектиране, одобрено от възложителя, архитектурната част на проекта, както и на действащите нормативни документи, свързани с проектирането на подобни обекти.

Проектът е изготвен съгласно изискванията на Наредба № 3 от 2004 г. за минималните изисквания за осигуряване на безопасност и здраве при използване на работното оборудване, Наредба № 4 от 2014 г. за мълниезащита на сгради и външни съоръжения, Наредба № 7 от 2004 г. за енергийна ефективност на сградите, Наредба № 16-116 от 2009 г. за техническите правила и нормативи за проектиране, изграждане и експлоатация на обекти за производство, пренос и разпределение на електрическа енергия

| | |
|---|---|
| ՇԵՆՔԻ ՀԱՍՑԵԱԿԱՆ ՊԱՇՏՊԱՆՈՒԹՅՈՒՆ | |
| ՀՐԴԵՀԱՅԻՆ ԱՆՎՏԱՆԳՈՒԹՅԱՆ ՀԱՄԱԿԱՐԳԻ ՊԱՀԱՆՋՆԵՐԻ ՀԱՄԱՁԱՅՆ ՀԱՍՏԱՏՎԱԾ ՇԵՆՔԻ ՀԱՄԱՐ | |
| ՀԱՍՏԱՏՈՒՄ ԵՄ | |
| ՀԱՍՏԱՏՈՒՄ ԵՄ | |
| ՀԱՍՏԱՏՈՒՄ ԵՄ | |
| ՀԱՍՏԱՏՈՒՄ ԵՄ | |
| ՀԱՍՏԱՏՈՒՄ ԵՄ | |
| ՀԱՍՏԱՏՈՒՄ Է | |
| ՀԱՍՏԱՏՈՒՄ Է | |

| | | | |
|---|---|---|---|
| ՀԱՍՏԱՏՈՒՄ ԵՄ | 8. 3306053900ՄՕ | | |
| ՀԱՍՏԱՏՈՒՄ ԵՄ | 8. 3306053900ՄՕ | | |
| ՀԱՍՏԱՏՈՒՄ ԵՄ | 0.8307039900ՄՕ | | |
| ՀԱՍՏԱՏՈՒՄ ԵՄ | 0.8307039900ՄՕ | | |
| ՀԱՍՏԱՏՈՒՄ Է | 0.8307039900ՄՕ | | |

ՀԱՄԱՁԱՅՆԱԳՐԱԿԱՆ ՀԱՄԱԿԱՐԳԻ ՊԱՀԱՆՋՆԵՐԻ ՀԱՄԱՁԱՅՆ ՀԱՍՏԱՏՎԱԾ ՇԵՆՔԻ ՀԱՄԱՐ

ՇԵՆՔԻ ԱՇԽԱՏԱՆՔԱՅԻՆ ՆԱԽԱԳԻԾ

ՀԱՄԱՁԱՅՆԱԳՐԱԿԱՆ ՀԱՄԱԿԱՐԳԻ ՊԱՀԱՆՋՆԵՐԻ ՀԱՄԱՁԱՅՆ ՀԱՍՏԱՏՎԱԾ ՇԵՆՔԻ ՀԱՄԱՐ

ՀԱՍՏԱՏՈՒՄ Է. 3306053900ՄՕ

| | | | |
|---|---|---|---|
| ინჟინერი | ს. ჯაფარიძე | 0.გაიმ2ვაიიმ | |
| არქიტექტორი | ს. ჯაფარიძე | 0.გაიმ2ვაიიმ | |
| ხელმძღვანელი | 0.გაიმ2ვაიიმ | | |
| ავტორი | ს. ჯაფარიძე | 0.გაიმ2ვაიიმ | |

პროექტი: +6.40 ნიშნულის ტერასის მოწყობა
ქ.ბათუმი, ზ.ჭავჭავაძის ქუჩა №36/ზ.ჭავჭავაძის ქუჩა №38

ტერასის მოწყობა

ფურცლის დასახელება

დამტკიცებული ვერსია

დამტკიცების ეტაპი

ფურცლის №

1/160

მასშტაბი


შპს „გიორგი ჯაფარიძე 2"
Company "GIORGI JAPARIDZE 2"
ს/კ 405196172, ქ.ბათუმი, ზ.ჭავჭავაძის ქუჩა №38
Tbilisi Georgia
Tel.: +995 599 20 20 20, E-mail: gjaparidze@gmail.com


| | |
|---|---|
| 1 | ნაგებობის ძირითადი ფასადის ფერადოვანი გადაწყვეტა |
| 2 | ნაგებობის ფასადის ფერადოვანი გადაწყვეტა |
| 3 | ნაგებობის ფასადის ფერადოვანი გადაწყვეტა |
| 4 | ნაგებობის ფასადის ფერადოვანი გადაწყვეტა |
| 5 | ნაგებობის ფასადის ფერადოვანი გადაწყვეტა |
| 6 | ნაგებობის ფასადის ფერადოვანი გადაწყვეტა |
| 7 | ნაგებობის ფასადის ფერადოვანი გადაწყვეტა |

## ნაგებობის ფასადის ფერადოვანი გადაწყვეტა

| | |
|---|---|
| ნაგებობის ფასადის ფერადოვანი გადაწყვეტა | B |
| ტერასის ფილების ზედაპირის ანტისრიალებადი საფარი | 2 |
| ტერასის ბეტონის მოაჯირი<br>ბეტონი<br>ფიქალი | 2<br>2 |
| ტერასის ბეტონის ქვედა ნაწილის ფასადის ფერადოვანი გადაწყვეტა | ცისფერი 602 |
| ტერასის ბეტონის ქვედა ნაწილის ფასადის ფერადოვანი გადაწყვეტა | 0 |
| ტერასის ფილების ქვედა ზედაპირის ფასადის ფერადოვანი გადაწყვეტა | 2 |
| ტერასის ბეტონის ფილების ქვედა ზედაპირის ფასადის ფერადოვანი გადაწყვეტა | 1 |

## ვერტიკალური ჭრილი

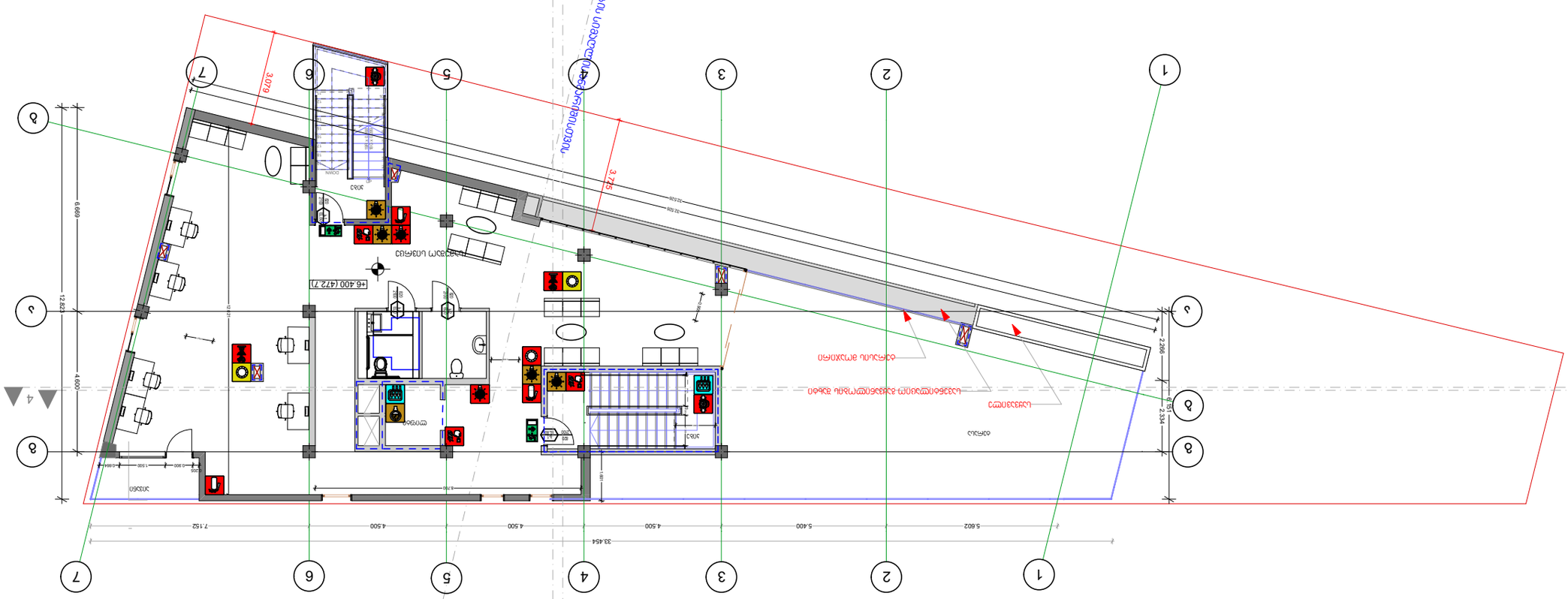
+6.400 (472.7)
ტერასა
ტერასა
ტერასა

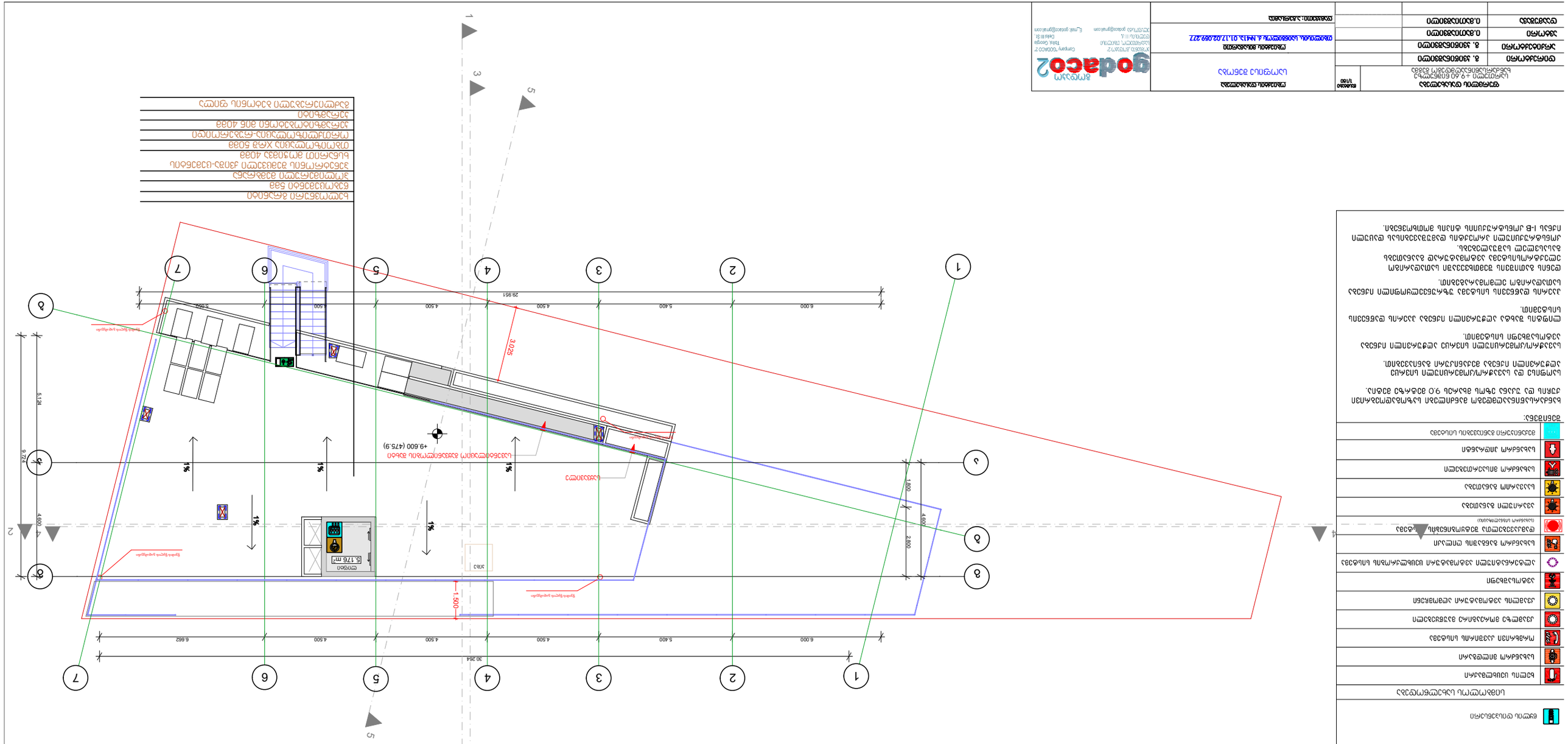


## ბინის გეგმა +9.60 დონეზე
## 1:50

| | |
|---|---|
| ფასადის ტიპი | B |
| ბინების რაოდენობა | 2 |
| ბინის ფართი<br>ბინა | 2<br>2 |
| ბინის საერთო ფართი | 604.0 |
| ბინის საერთო ფართი დაბრკოლებათა გარეშე | 0 |
| ბინის საერთო ფართი და მისაკუთრებელი ტერიტორიის ფართი | 2 |
| ბინის ფანჯრების ფართის ფარდობა იატაკის ფართთან | 1 |

### ინსოლაციის ნორმა:

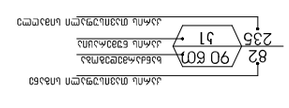


ბინის ინსოლაციის ხანგრძლივობა

ბინის ინსოლაციის ხანგრძლივობა ნორმის მიხედვით

# საოფისე შენობა დაკავებულობის და განსასვლელი საშუალებების პროექტი

საქართველოს მთავრობის 2016 წლის 28 იანვარის №41
დადგენილებასთან ტექნიკური რეგლამენტის შენობა-ნაგებობის
უსაფრთხოების წესების დამტკიცების თაობაზე შესაბამისობის
ანალიზი

20.07.2021

# ՕՐԱԳԾԱՅԻՆ ԱՂՅՈՒՍԱԿԱՆ ՀԱՏԱԿԱԳԾԵՐ -3.20 ԵՎ ՀԱՏԱԿԱԳԾԵՐ 2

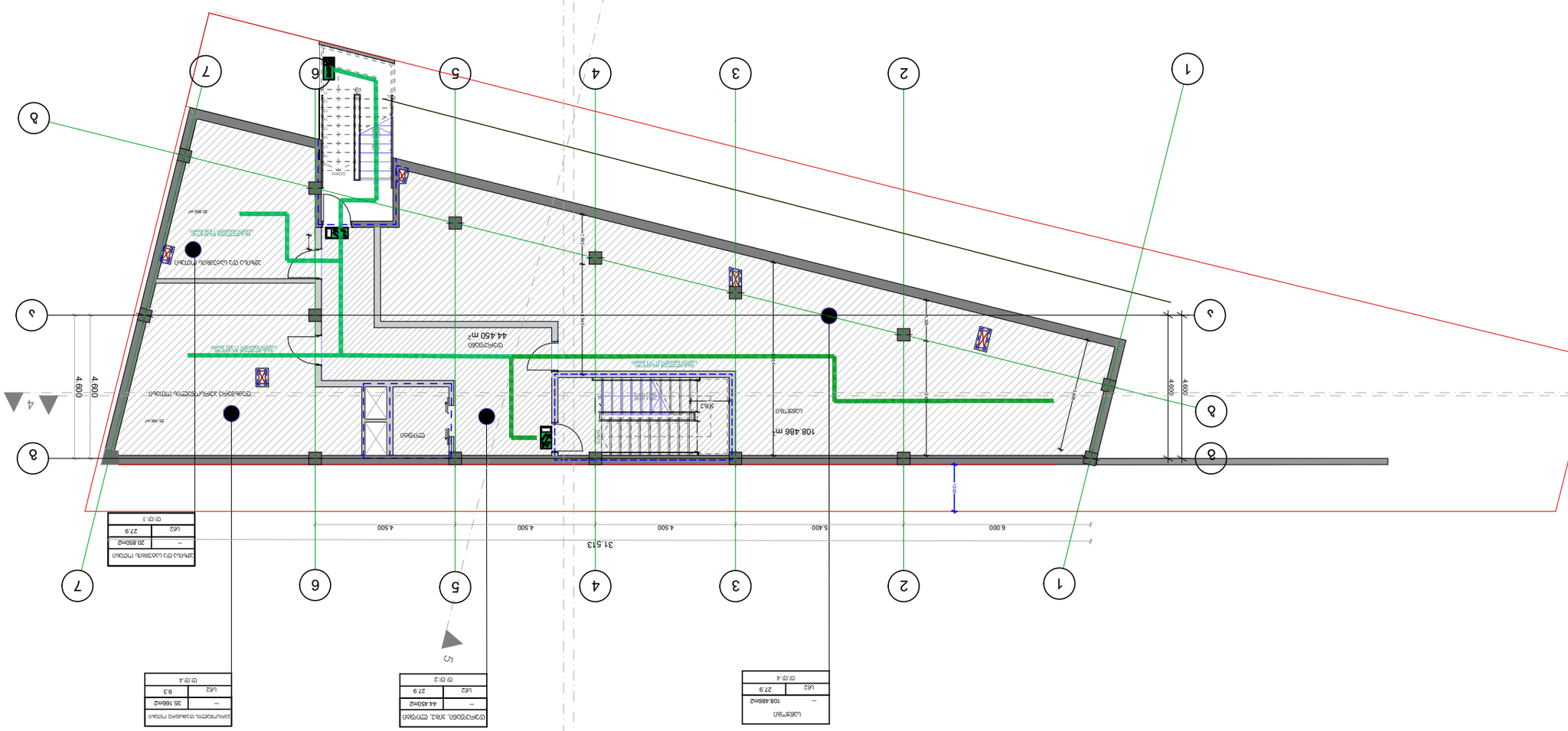
1
3
5
2
4
6
7
A
B
C
D
E
F
G
H
J
K
L
M
N
P
R
S
T
U
V
W
Y
AA
AB
AC
AD
AE
AF
AG
AH
AJ
AK
AL
AM
AN
AP
AR
AS
AT
AU
AV
AW
AY
BA
BB
BC
BD
BE
BF
BG
BH
BJ
BK
BL
BM
BN
BP
BR
BS
BT
BU
BV
BW
BY
CA
CB
CC
CD
CE
CF
CG
CH
CJ
CK
CL
CM
CN
CP
CR
CS
CT
CU
CV
CW
CY
DA
DB
DC
DD
DE
DF
DG
DH
DJ
DK
DL
DM
DN
DP
DR
DS
DT
DU
DV
DW
DY
EA
EB
EC
ED
EE
EF
EG
EH
EJ
EK
EL
EM
EN
EP
ER
ES
ET
EU
EV
EW
EY
FA
FB
FC
FD
FE
FF
FG
FH
FJ
FK
FL
FM
FN
FP
FR
FS
FT
FU
FV
FW
FY
GA
GB
GC
GD
GE
GF
GG
GH
GJ
GK
GL
GM
GN
GP
GR
GS
GT
GU
GV
GW
GY
HA
HB
HC
HD
HE
HF
HG
HH
HJ
HK
HL
HM
HN
HP
HR
HS
HT
HU
HV
HW
HY
JA
JB
JC
JD
JE
JF
JG
JH
JJ
JK
JL
JM
JN
JP
JR
JS
JT
JU
JV
JW
JY
KA
KB
KC
KD
KE
KF
KG
KH
KJ
KK
KL
KM
KN
KP
KR
KS
KT
KU
KV
KW
KY
LA
LB
LC
LD
LE
LF
LG
LH
LJ
LK
LL
LM
LN
LP
LR
LS
LT
LU
LV
LW
LY
MA
MB
MC
MD
ME
MF
MG
MH
MJ
MK
ML
MM
MN
MP
MR
MS
MT
MU
MV
MW
MY
NA
NB
NC
ND
NE
NF
NG
NH
NJ
NK
NL
NM
NN
NP
NR
NS
NT
NU
NV
NW
NY
PA
PB
PC
PD
PE
PF
PG
PH
PJ
PK
PL
PM
PN
PP
PR
PS
PT
PU
PV
PW
PY
RA
RB
RC
RD
RE
RF
RG
RH
RJ
RK
RL
RM
RN
RP
RR
RS
RT
RU
RV
RW
RY
SA
SB
SC
SD
SE
SF
SG
SH
SJ
SK
SL
SM
SN
SP
SR
ST
SU
SV
SW
SY
TA
TB
TC
TD
TE
TF
TG
TH
TJ
TK
TL
TM
TN
TP
TR
TS
TT
TU
TV
TW
TY
UA
UB
UC
UD
UE
UF
UG
UH
UJ
UK
UL
UM
UN
UP
UR
US
UT
UU
UV
UW
UY
VA
VB
VC
VD
VE
VF
VG
VH
VJ
VK
VL
VM
VN
VP
VR
VS
VT
VU
VV
VW
VY
WA
WB
WC
WD
WE
WF
WG
WH
WJ
WK
WL
WM
WN
WP
WR
WS
WT
WU
WV
WW
WY
YA
YB
YC
YD
YE
YF
YG
YH
YJ
YK
YL
YM
YN
YP
YR
YS
YT
YU
YV
YW
YY

| | | | |
|---|---|---|---|
| ფასადის ნაწილი | ფასადის ელემენტი | ფერის კოდი | ფერის დასახელება |
| ფასადის ზედაპირი | ბეტონის ზედაპირი | RAL 7044 | ბეტონის ზედაპირი (ცისფერი ნაცრისფერი) |
| | | RAL 7035 | ბეტონის ზედაპირი (ნაცრისფერი) |
| | | RAL 9005 | ბეტონის ზედაპირი (შავი) |
| | ფანჯრის ჩარჩო | RAL 9005 | ალუმინის ჩარჩო (შავი) |
| | | RAL 7035 | ალუმინის ჩარჩო (ნაცრისფერი) |
| | | RAL 9010 | ალუმინის ჩარჩო (თეთრი) |
| | ფანჯრის მინა | | მინა (მოსაზრებული) |
| | | | მინა (გამჭვირვალე) |
| | | | მინა (მოსაზრებული) |
| | | | მინა (გამჭვირვალე) |
| | ფანჯრის ფარდული | | ფარდული |
| | | | ფარდული |
| | | | ფარდული |
| | | | ფარდული

## დაკავებულობის ჯგუფების აღნიშვნები

| დაკავებულობის ჯგუფები | დაკავებულობის ჯგუფის აღნიშვნა | ფერის კოდი |
|---|---|---|
| თავშეყრის ჯგუფი (თვ) | | RGB (34,139,34) |
| საქმიანი ჯგუფი (სქ) | | RGB (79,12,187) |
| საგანმანათლებლო ჯგუფი – (სგ) | | RGB (245,99,20) |
| სამრეწველო ჯგუფი (სმ) | | RGB (160,32,240) |
| დიდი საფრთხის შემცველი ჯგუფი– (დსშ) | | RGB (94,8,58) |
| დაწესებულებითი ჯგუფი (დწ) | | RGB (0,0,255) |
| სავაჭრო ჯგუფი (სვ) | | RGB (255,0,0) |
| საცხოვრებელი ჯგუფი (სც) | | RGB (220,185,0) |
| სასაწყობო ჯგუფი (სწ) | | RGB (136,135,134) |
| დამხმარე ჯგუფი (დს) | | RGB (57,57,56) |

## პირობითი ნიშნები:

მიწის ნაკვეთის საზღვარი

| საწყობი | |
|---|---|
| | 115.5 მ² |
| სც - 2 | 27.9 |
| დ.დ.7 | |

დაკავებულობის ჯგუფი

სივრცის დასახელება

მთლიანი ფართი

დაკავებულობის დატვირთვის ფაქტორი

დაკავებულობის დატვირთვა

გასასვლელთან მისადგომი მაქსიმალური სავალი მანძილი

# II სართულის გეგმა +3.20 ნიშნულზე

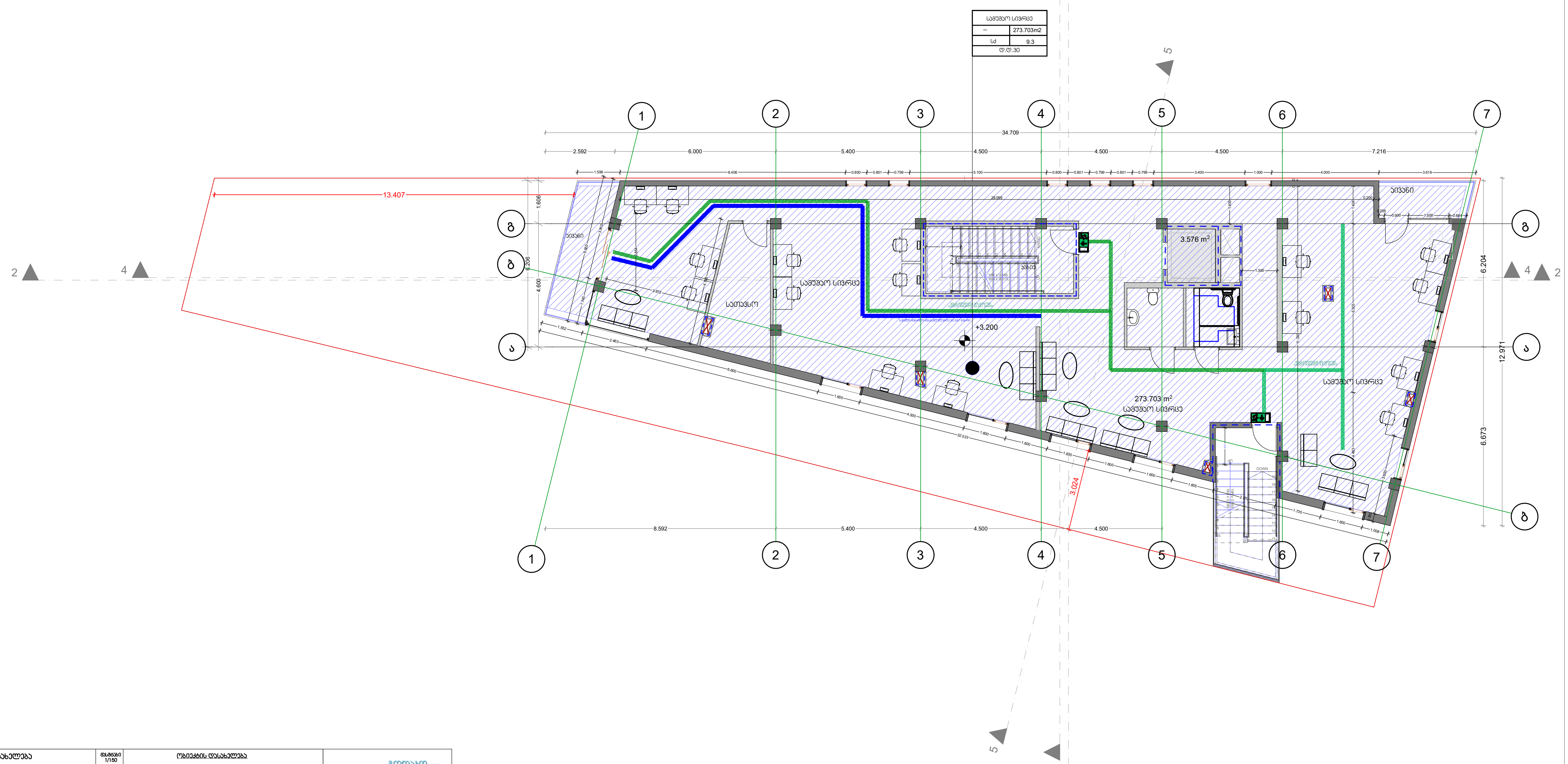


| ფურცლის დასახელება | მასშტაბი 1/150 | ობიექტის დასახელება |
|---|---|---|
| სართული +3.20 ნიშნულზე<br>დაკავებულობის და გასასვლელი საშუალებების გეგმა | | საოფისე შენობა |

| | | |
|---|---|---|
| დირექტორი | გ. კვირიკაშვილი | |
| არქიტექტორი | გ. კვირიკაშვილი | |
| ავტორი | ი.მათიაშვილი | |
| დამუშავება | ი.მათიაშვილი | |

ობიექტის მისამართი

თბილისი, საინგილოს ქ. №41ა, 01.17.02.059.277

დამკვეთი: ა.გერსამია


კომპანია „გოდაკო 2" საქართველო, თბილისი დელისი III ქ. ელ.ფოსტა: godaco@gmail.com

Company "GODACO 2" Tbilisi, Georgia Delisi III St , E_mail: godaco@gmail.com

| | | | |
|---|---|---|---|
| ფასადის ნაწილი | 0.830705289ᲛᲝ | 0.830705289ᲛᲝ | |
| ფასადის ნაწილი | 0.830705289ᲛᲝ | 0.830705289ᲛᲝ | |
| ფასადის ნაწილი | 8. 330805289ᲛᲝ | 8. 330805289ᲛᲝ | |
| ფასადის ნაწილი | 8. 330805289ᲛᲝ | 8. 330805289ᲛᲝ | |

| | |
|---|---|
| ᲛᲐᲡᲨᲢᲐᲑᲘ: 1/160 | ფასადის ნაწილი ფანჯრების ადგილმდებარეობა და ასახვა ფასადის ზედაპირზე +6.40 ნიშნულზე |
| | ᲛᲐᲡᲨᲢᲐᲑᲘᲡ ᲒᲐᲜᲛᲐᲠᲢᲔᲑᲐ |
| | ᲛᲘᲛᲓᲘᲜᲐᲠᲔ ᲐᲦᲛᲝᲡᲐᲕᲚᲔᲗᲘ ᲙᲝᲜᲓᲘᲪᲘᲝᲜᲔᲠᲘ ᲡᲐᲮᲔᲚᲝᲜ

| | | | |
|---|---|---|---|
| ფენების ტიპი | ფენის დასახელება | სისქე (მმ) | |
| ნ1 | ასფალტბეტონის საფარი (ა) | 40 | |
| ნ2 | ასფალტბეტონის საფარი (ბ) | 60 | |
| ნ3 | ქვიშა-ხრეშოვანი ნარევი | 200 | |
| ნ4 | ქვიშა | 150 | |
| ნ5 | ბეტონის საფარი | 200 | |
| ნ6 | ბეტონის საფარი | 200 | |
| ნ7 | ბეტონის საფარი | 200 | |
| ნ8 | ბეტონის საფარი | 200 | |
| ნ9 | ბეტონის საფარი | 200 | |
| ნ10 | ბეტონის საფარი | 200 | |
| ნ11 | ბეტონის საფარი | 200 | |
| ნ12 | ბეტონის საფარი | 200 | |
| ნ13 | ბეტონის საფარი | 200 | |
| ნ14 | ბეტონის საფარი | 200 | |
| ნ15 | ბეტონის საფარი | 200 | |
| ნ16 | ბეტონის საფარი | 200 | |
| ნ17 | ბეტონის საფარი | 200 | |
| ნ18 | ბეტონის საფარი | 200 | |
| ნ19 | ბეტონის საფარი | 200 | |
| ნ20 | ბეტონის საფარი | 200 | |
| ნ21 | ბეტონის საფარი | 200 | |
| ნ22 | ბეტონის საფარი | 200 | |
| ნ23 | ბეტონის საფარი | 200 | |
| ნ24 | ბეტონის საფარი | 200 | |
| ნ25 | ბეტონის საფარი | 200 | |
| ნ26 | ბეტონის საფარი | 200 | |
| ნ27 | ბეტონის საფარი | 200 | |
| ნ28 | ბეტონის საფარი | 200 | |
| ნ29 | ბეტონის საფარი | 200 | |
| ნ30 | ბეტონის საფარი | 200 | |
| ნ31 | ბეტონის საფარი | 200 | |
| ნ32 | ბეტონის საფარი | 200 | |
| ნ33 | ბეტონის საფარი | 200 | |
| ნ34 | ბეტონის საფარი | 200 | |
| ნ35 | ბეტონის საფარი | 200 | |
| ნ36 | ბეტონის საფარი | 200 | |
| ნ37 | ბეტონის საფარი | 200 | |
| ნ38 | ბეტონის საფარი | 200 | |
| ნ39 | ბეტონის საფარი | 200 | |
| ნ40 | ბეტონის საფარი | 200 | |
| ნ41 | ბეტონის საფარი | 200 | |
| ნ42 | ბეტონის საფარი | 200 | |
| ნ43 | ბეტონის საფარი | 200 | |
| ნ44 | ბეტონის საფარი | 200 | |
| ნ45 | ბეტონის საფარი | 200 | |
| ნ46 | ბეტონის საფარი | 200 | |
| ნ47 | ბეტონის საფარი | 200 | |
| ნ48 | ბეტონის საფარი | 200 | |
| ნ49 | ბეტონის საფარი | 200 | |
| ნ50 | ბეტონის საფარი | 200 | |
| ნ51 | ბეტონის საფარი | 200 | |
| ნ52 | ბეტონის საფარი | 200 | |
| ნ53 | ბეტონის საფარი | 200 | |
| ნ54 | ბეტონის საფარი | 200 | |
| ნ55 | ბეტონის საფარი | 200 | |
| ნ56 | ბეტონის საფარი | 200 | |
| ნ57 | ბეტონის საფარი | 200 | |
| ნ58 | ბეტონის საფარი | 200 | |
| ნ59 | ბეტონის საფარი | 200 | |
| ნ60 | ბეტონის საფარი | 200 | |

| | | | |
|---|---|---|---|
| | | | |
| | | | |
| | | | |

# საოფისე შენობა

# მისაწვდომობის ეროვნული სტანდარტის შესაბამისი დოკუმენტაცია

საქართველოს მთავრობის 2016 წლის 28 იანვარის №41
დადგენილებასთან ტექნიკური რეგლამენტის შენობა-ნაგებობის
უსაფრთხოების წესების დამტკიცების თაობაზე შესაბამისობის
ანალიზი

20.07.2021

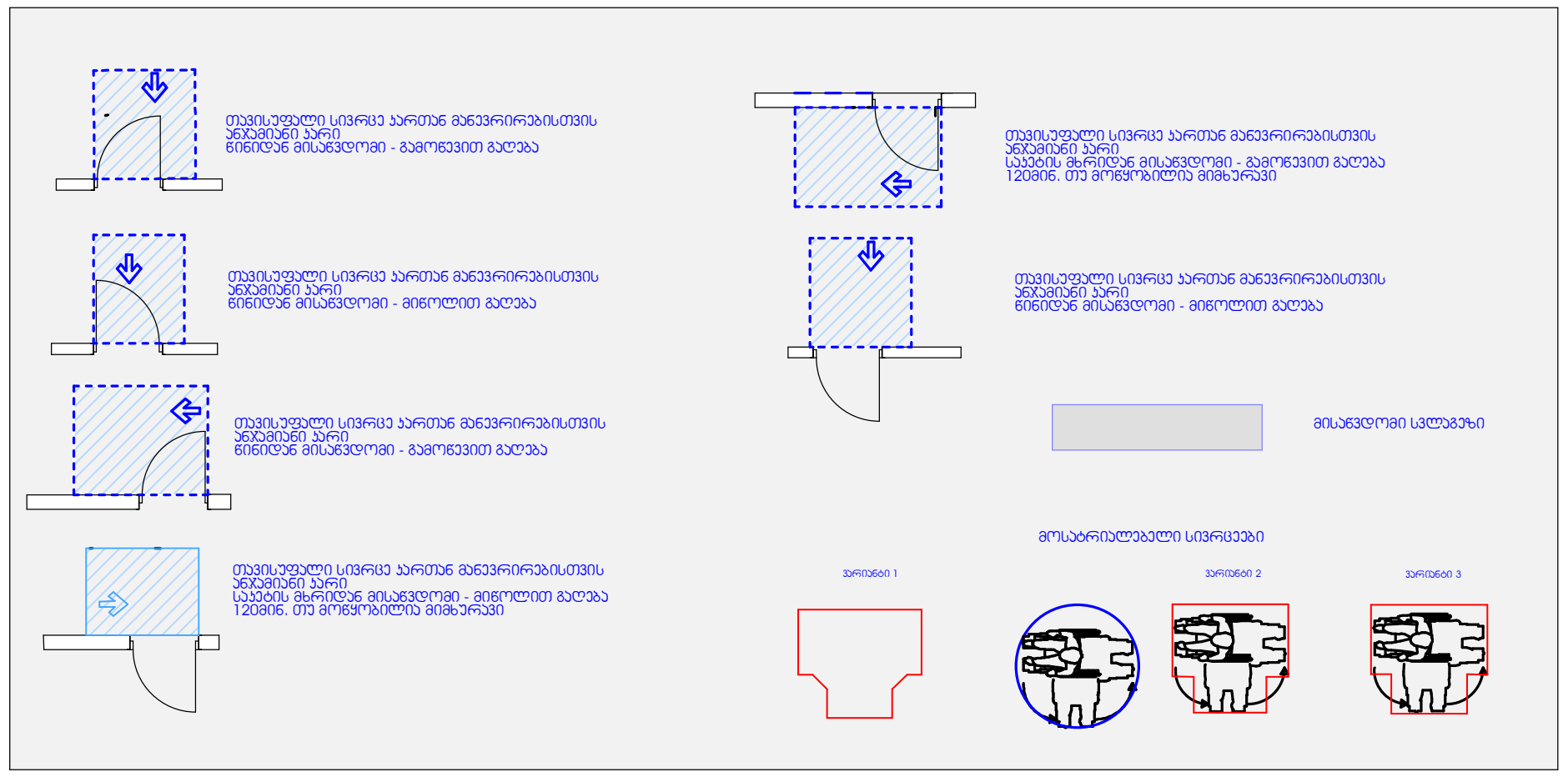


**შენიშვნა: იატაკის ზედაპირი მოეწყოს მდგრადი, მყარი და არასრიალა**

# მიწისქვეშა სართულის გეგმა -3.20 ნიშნულზე

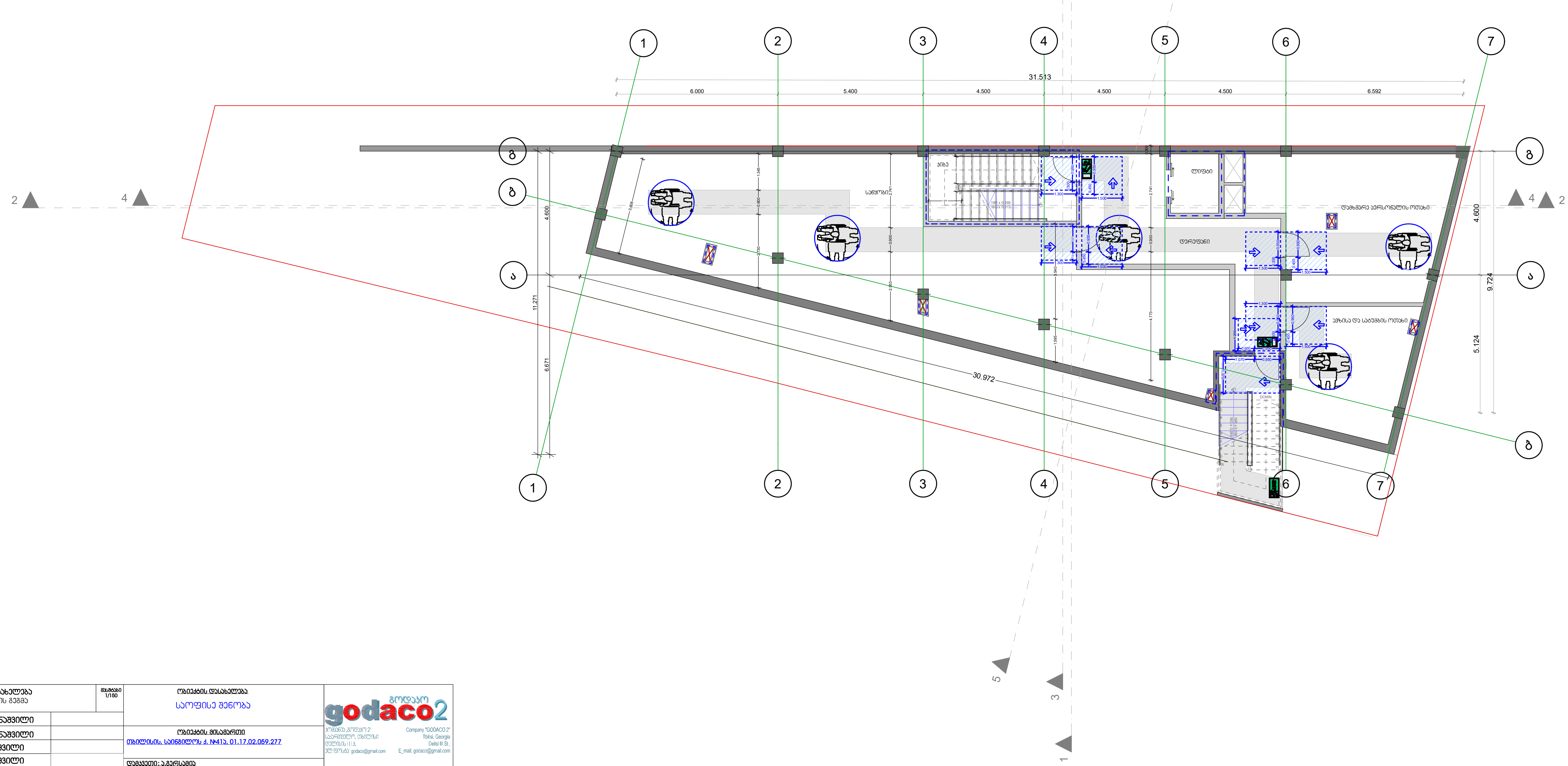


| ფურცლის დასახელება<br>მისაწვდომობის გეგმა | | მასშტაბი<br>1/150 | ობიექტის დასახელება<br>საოფისე შენობა | godaco2 |
|---|---|---|---|---|
| დირექტორი | გ. კვიწინაშვილი | | ობიექტის მისამართი<br>თბილისი, საინგილოს ქ. №41ა, 01.17.02.059.277 | კომპანია „გოდაკო 2"<br>საქართველო, თბილისი<br>დელისი III ქ.<br>ელ.ფოსტა: godaco@gmail.com |
| არქიტექტორი | გ. კვიწინაშვილი | | | Company "GODACO 2"<br>Tbilisi, Georgia<br>Delisi III St ,<br>E_mail: godaco@gmail.com |
| ავტორი | ი.მათიაშვილი | | | |
| დამუშავა | ი.მათიაშვილი | | დამკვეთი: ა.გერსამია | |

| | | | |
|---|---|---|---|
| ფასადების ნახატები | ს. ჯიხაიშის მუნიციპალიტეტი, სოფელი ნიგოზეთი, ნაკვეთი №160 | | |
| ფასადების ნახატები | ს. ჯიხაიშის მუნიციპალიტეტი, სოფელი ნიგოზეთი | | |
| პროექტის ავტორი | ს. ჯიხაიშის მუნიციპალიტეტი, სოფელი ნიგოზეთი | | |
| პროექტის ავტორი | ს. ჯიხაიშის მუნიციპალიტეტი, სოფელი ნიგოზეთი, ნაკვეთი №160 | | |
| დამკვეთი | | | |


geoarco2
არქიტექტურული ბიურო
ქ. ბათუმი, ზ. ჭავჭავაძის ქ. №41, ტ. 0577 20 99 27
E-mail: geoarco@gmail.com
Company "GEOARCO 2"
Tbilisi Georgia
Call: III St.


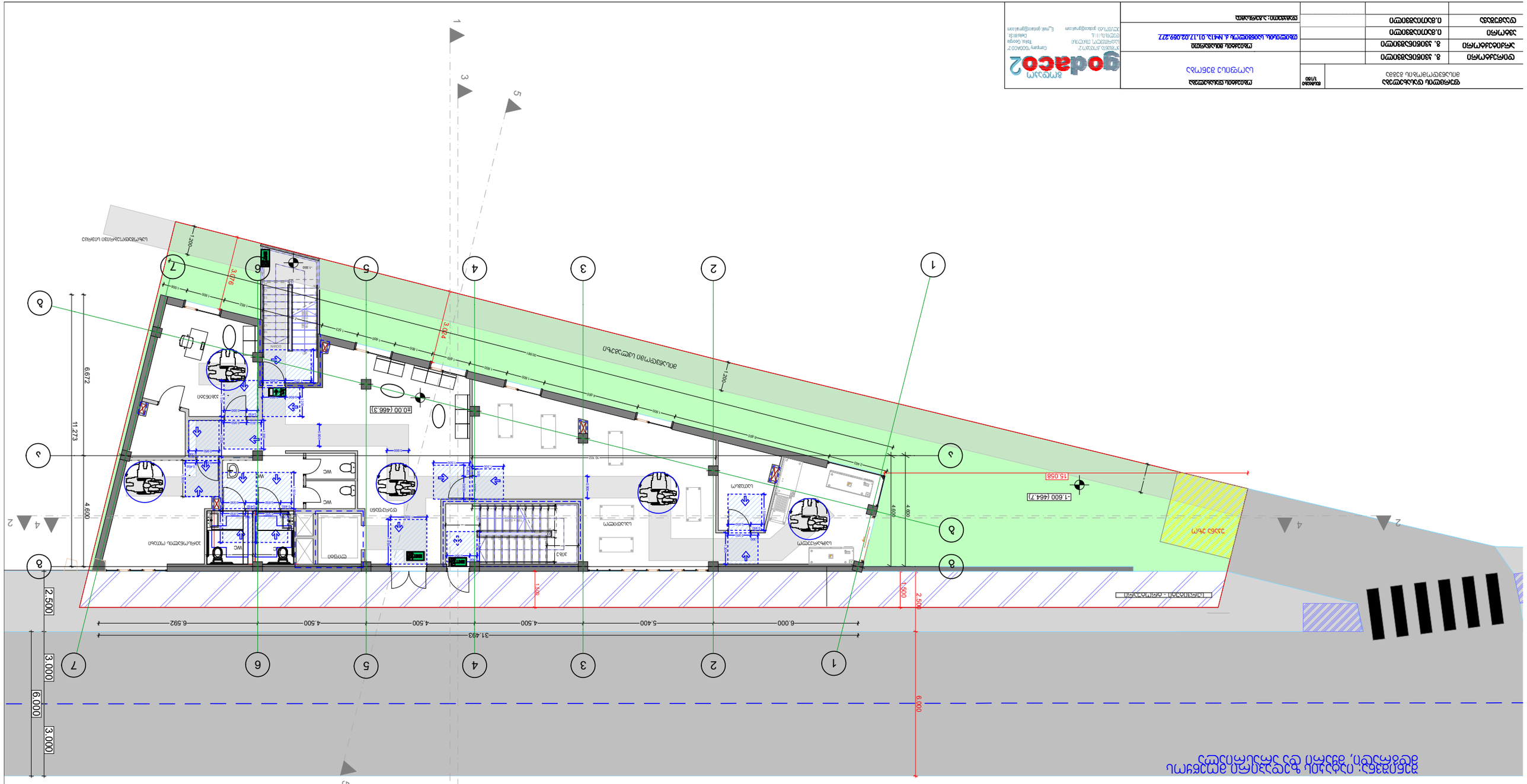
1
3
5
7
6
5
4
3
2
1
A
B
2
4
8
3.000
3.000
6.000
2.500
31.493
6.592
4.500
4.500
5.400
6.000
1.500
2.500
9.000
6.672
11.273
4.600
4.600
3.076
3.464
15.058
-1.600 (464.7)
±0.00 (466.3)
WC
WC
WC
WC
სველი წერტილი
სველი წერტილი
სველი წერტილი

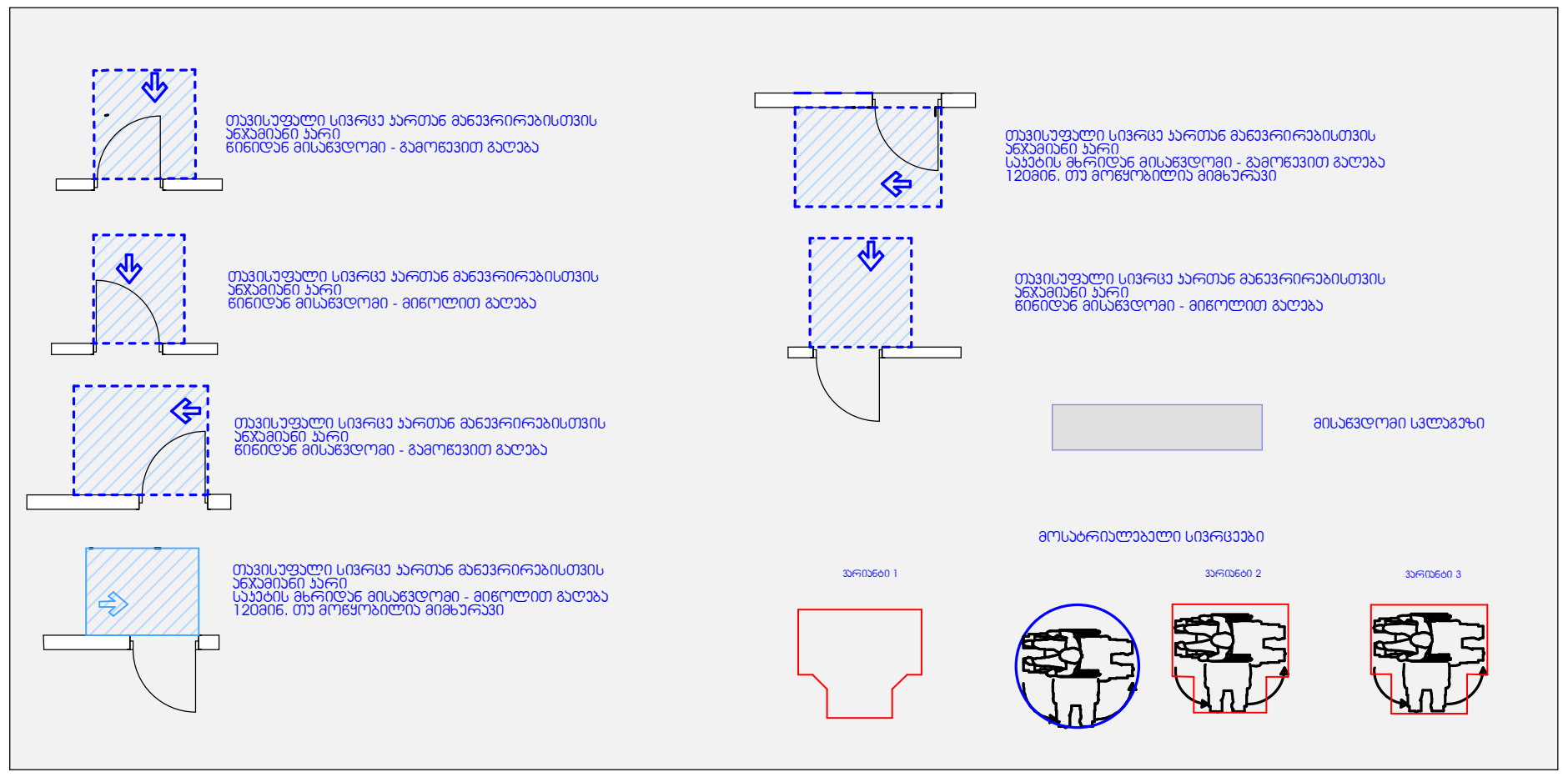


# II სართულის გეგმა +3.20 ნიშნულზე

შენიშვნა: იატაკის ზედაპირი მოეწყოს მდგრადი, მყარი და არასრიალა

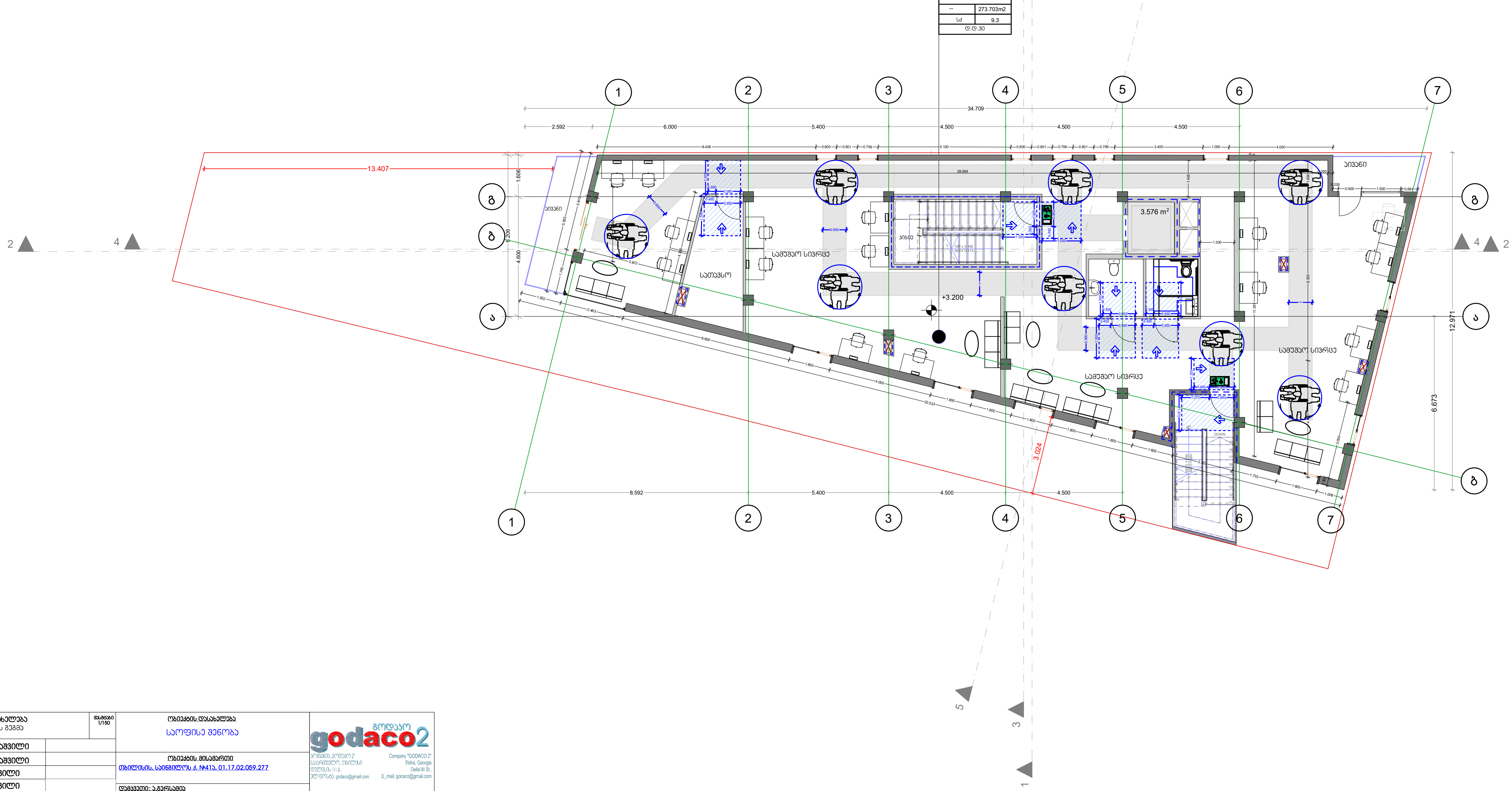


| ფურცლის დასახელება<br>მისაწვდომობის გეგმა | | მასშტაბი<br>1/150 | ობიექტის დასახელება<br>საოფისე შენობა |
|---|---|---|---|
| დირექტორი | გ. კვიწინაშვილი | | |
| არქიტექტორი | გ. კვიწინაშვილი | | ობიექტის მისამართი<br>თბილისი, საინგილოს ქ. №41ა, 01.17.02.059.277 |
| ავტორი | ი.მათიაშვილი | | |
| დამუშავება | ი.მათიაშვილი | | დამკვეთი: ა.გერსამია |


კომპანია „გოდაკო 2"
საქართველო, თბილისი
დელისის III ქ.
ელ.ფოსტა: godaco@gmail.com
Company "GODACO 2"
Tbilisi, Georgia
Delisi III St,
E_mail: godaco@gmail.com

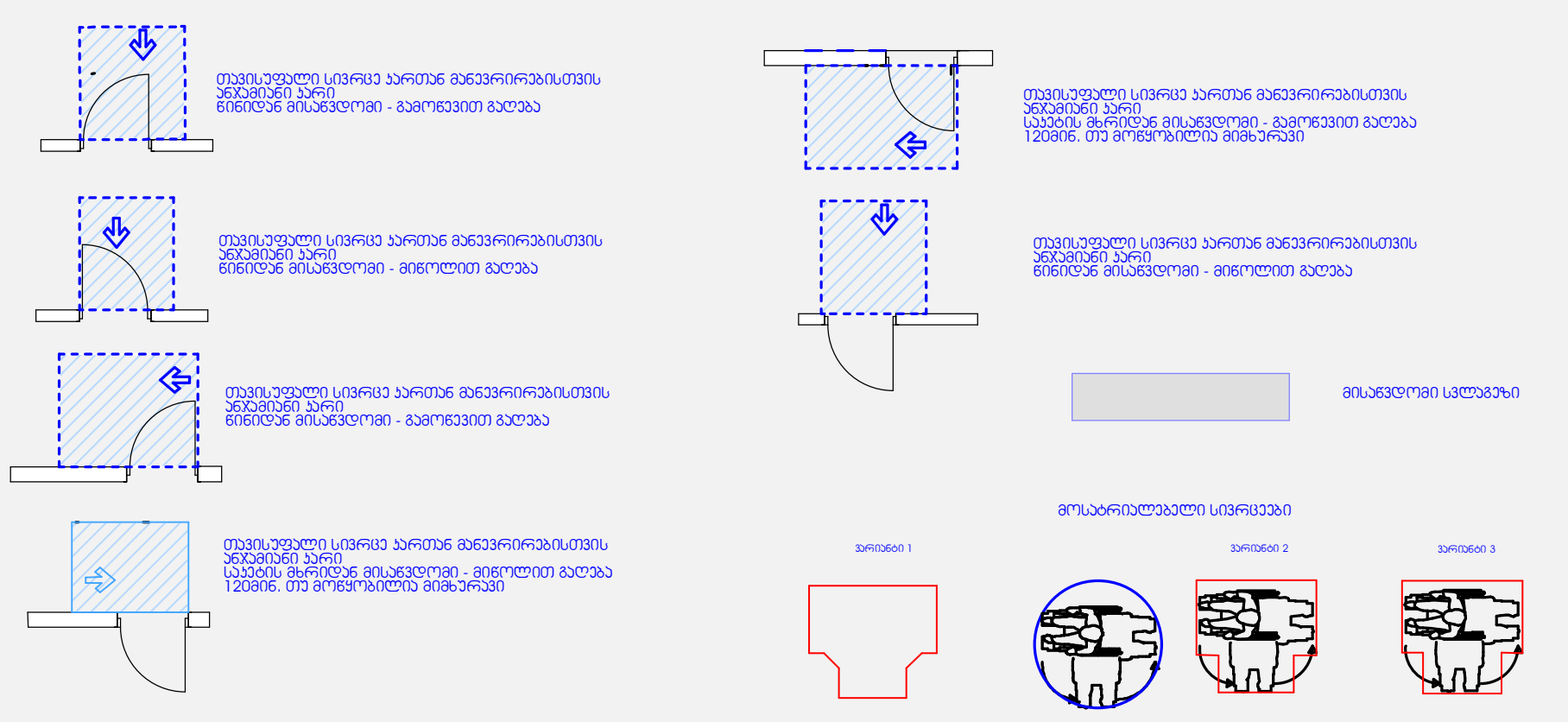


# მესამე სართულის გეგმა +6.40 ნიშნულზე

შენიშვნა: იატაკის ზედაპირი მოეწყოს მდგრადი, მყარი და არასრიალა

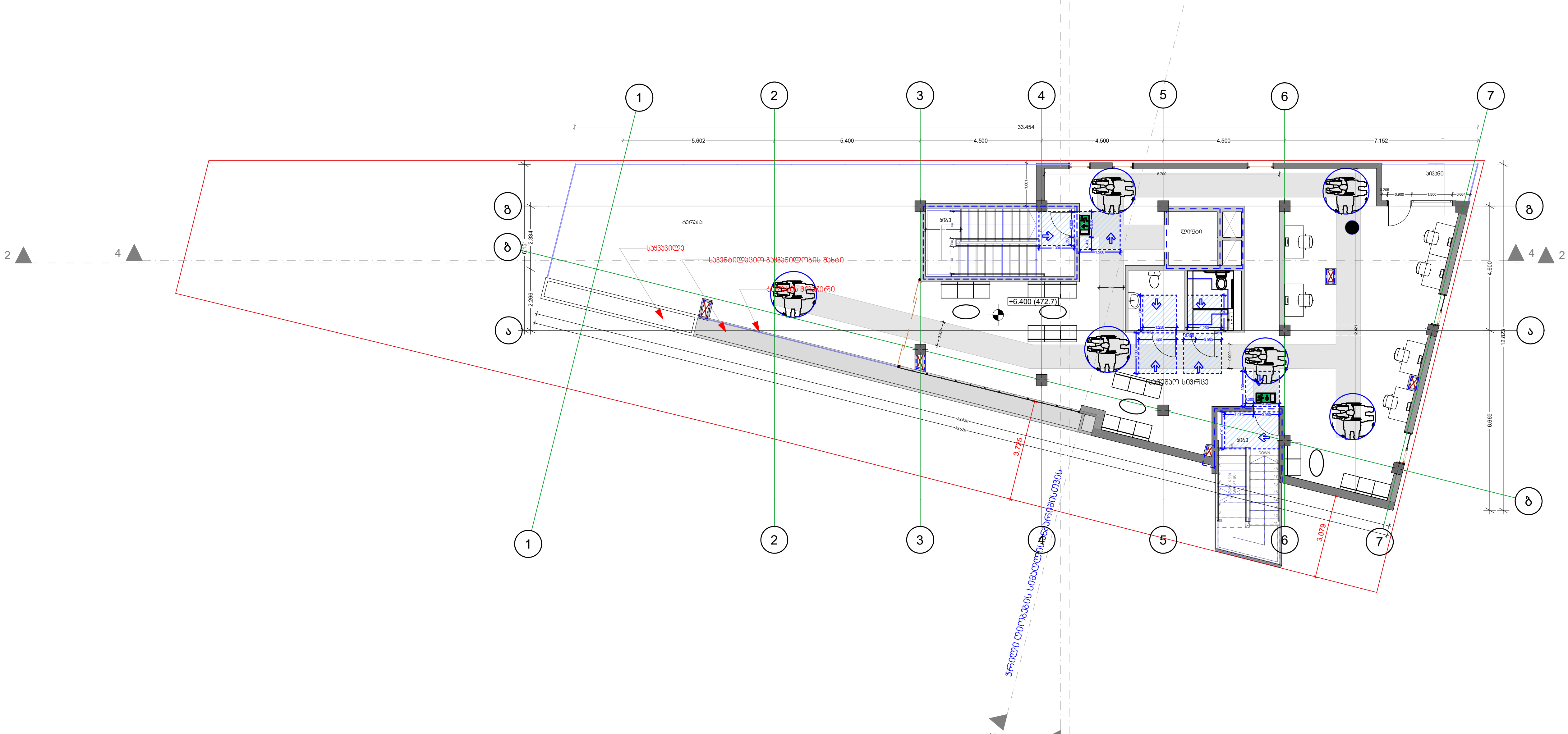


| ფურცლის დასახელება<br>მისაწვდომობის გეგმა | მასშტაბი<br>1/150 | ობიექტის დასახელება<br>საოფისე შენობა |
|---|---|---|
| დირექტორი | გ. კვინიკაშვილი | ობიექტის მისამართი<br>თბილისი, საინგილოს ქ. №41ა, 01.17.02.059.277 |
| არქიტექტორი | გ. კვინიკაშვილი | |
| ავტორი | ი.მათიაშვილი | დამკვეთი: ა.გერსამია |
| დამუშავა | ი.მათიაშვილი | |

კომპანია „გოდაკო 2"
საქართველო, თბილისი
დელისის III ქ.
ელ.ფოსტა: godaco@gmail.com

Company "GODACO 2"
Tbilisi, Georgia
Delisi III St ,
E_mail: godaco@gmail.com

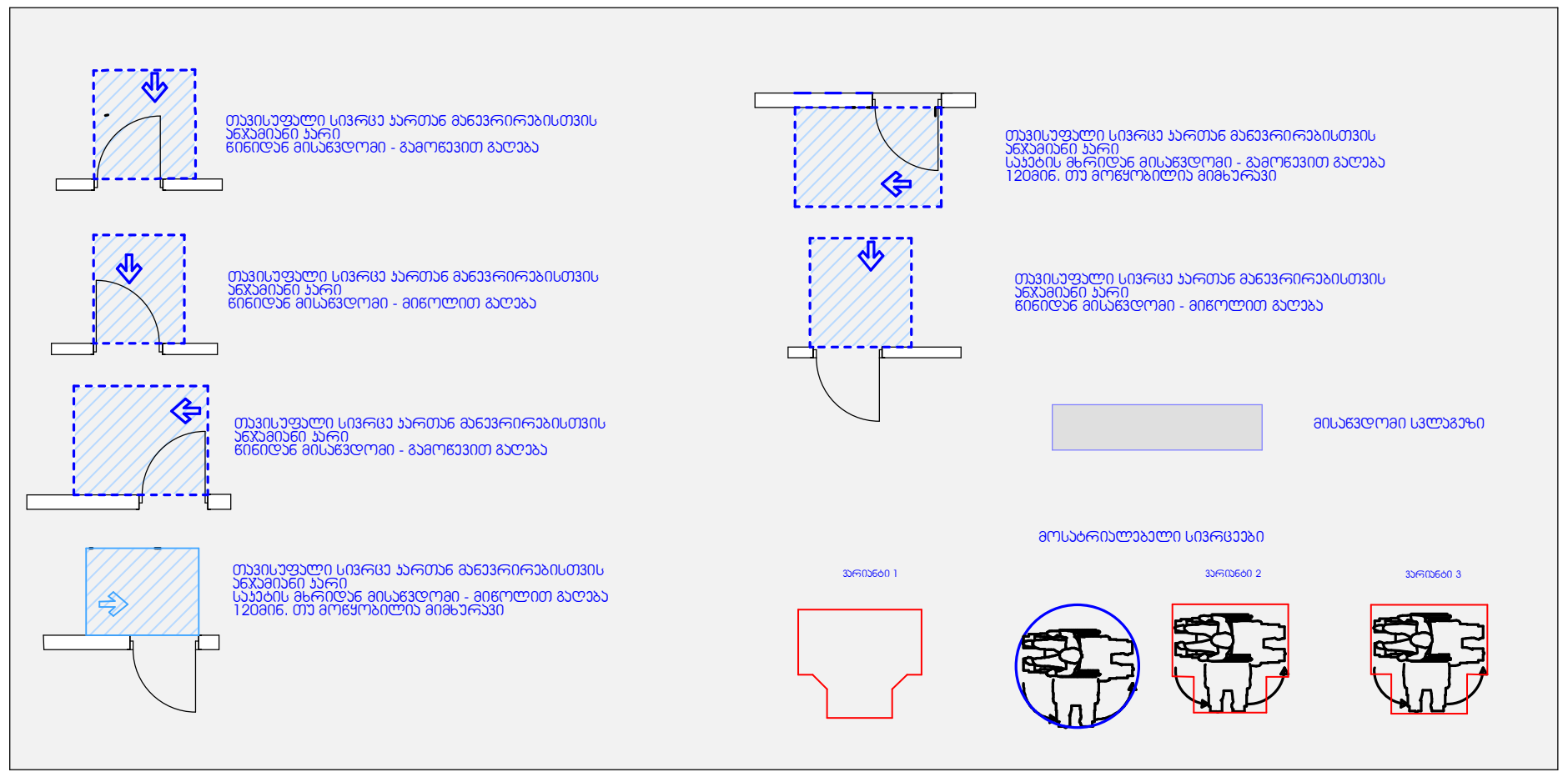

# სახურავის სართული +9.60 ნიშნულზე

შენიშვნა: იატაკის ზედაპირი მოეწყოს მდგრადი, მყარი და არასრიალა

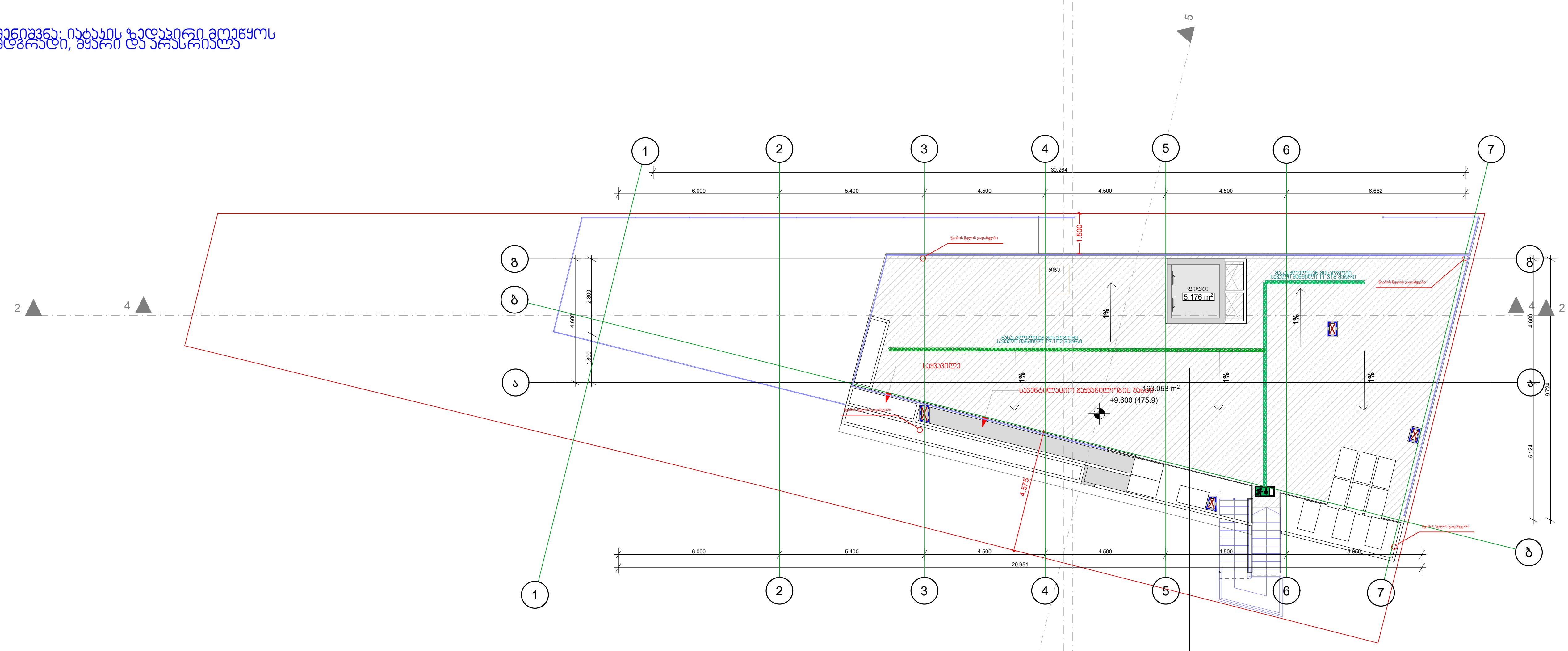

| |
|---|
| ხელოვნური გრანიტი |
| წებოცემენტი 5მმ |
| პოლიმერული მემბრანა |
| პენეტრონის შემცველი ქვიშა-ცემენტის ხსნარით მოჭიმვა 40მმ |
| თბოიზოლაცია XPS 50მმ |
| ორთქლიზოლაცია-რუბეროიდი |
| კერამზიტობეტონი მინ 40მმ |
| კერამზიტი |
| გაძლიერებული ბეტონის ფილა |

| ფურცლის დასახელება<br>მისაწვდომობის გეგმა | | მასშტაბი<br>1/150 | ობიექტის დასახელება<br>საოფისე შენობა |
|---|---|---|---|
| დირექტორი | გ. კვიწინაშვილი | | ობიექტის მისამართი<br>თბილისი, საინგილოს ქ. №41ა, 01.17.02.059.277 |
| არქიტექტორი | გ. კვიწინაშვილი | | |
| ავტორი | ი.მათიაშვილი | | დამკვეთი: ა.გერსამია |
| დამუშავება | ი.მათიაშვილი | | |

godaco2 გოდაკო

კომპანია „გოდაკო 2" საქართველო, თბილისი დელისის III ქ. ელ.ფოსტა: godaco@gmail.com

Company "GODACO 2" Tbilisi, Georgia Delisi III St, E_mail: godaco@gmail.com

tualetis detaluri naxazi
m.1:30

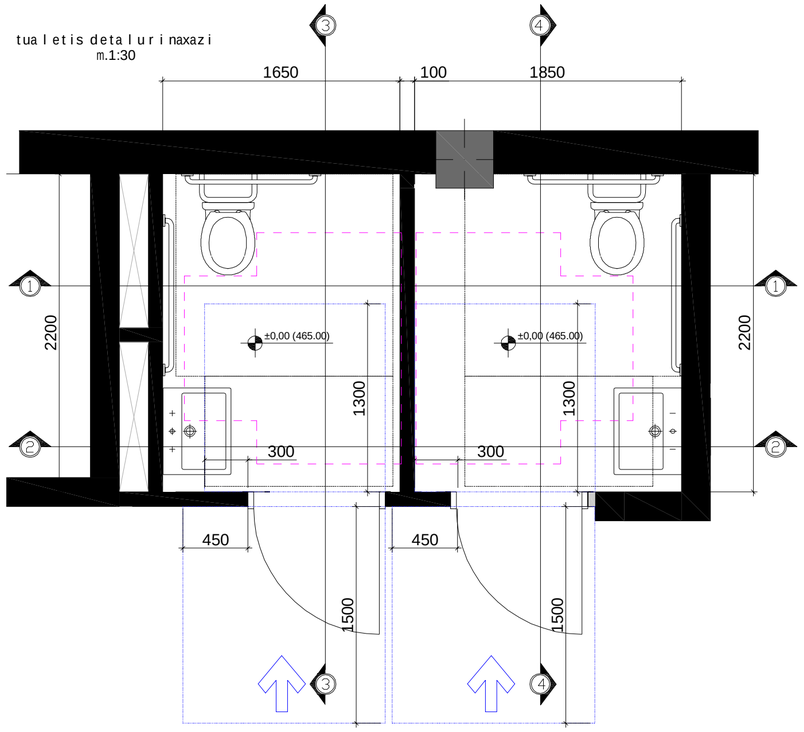


Wrili 4-4 m1:30

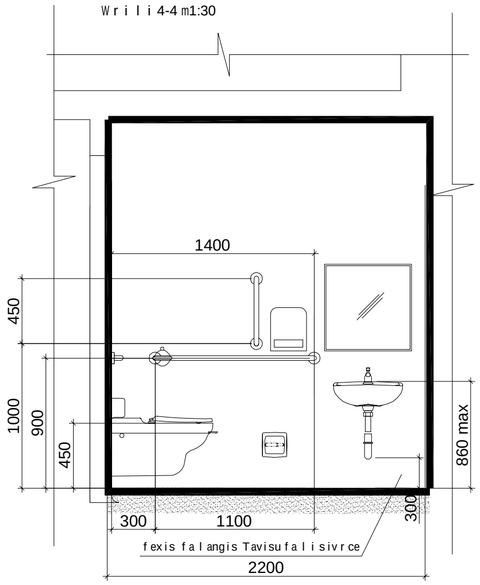


Wrili 3-3 m. 1:30

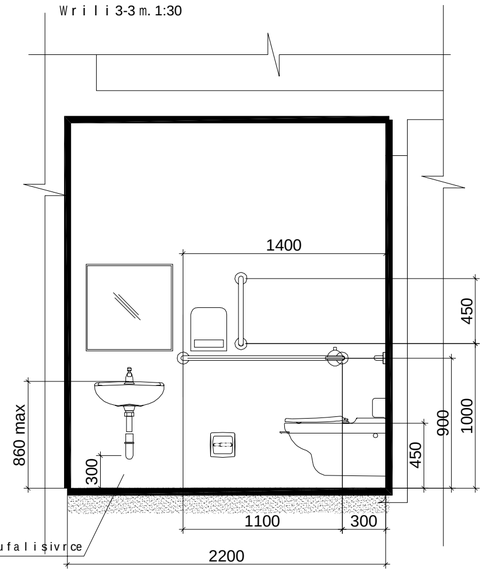


Wrili 2-2

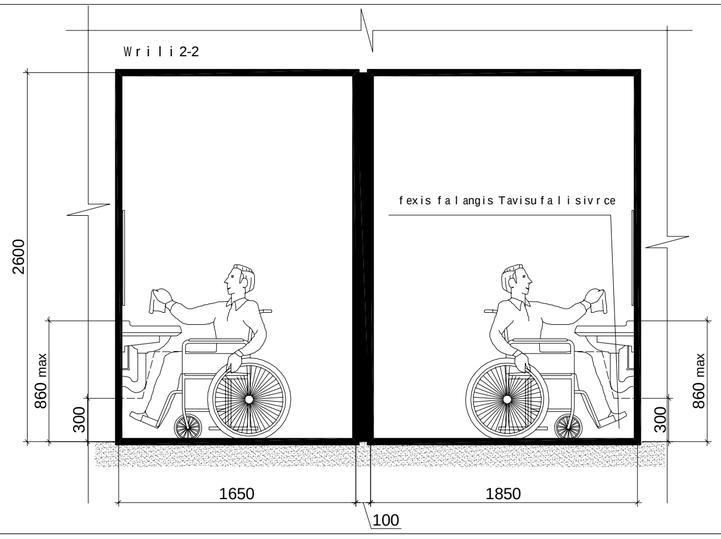


Wrili 1-1

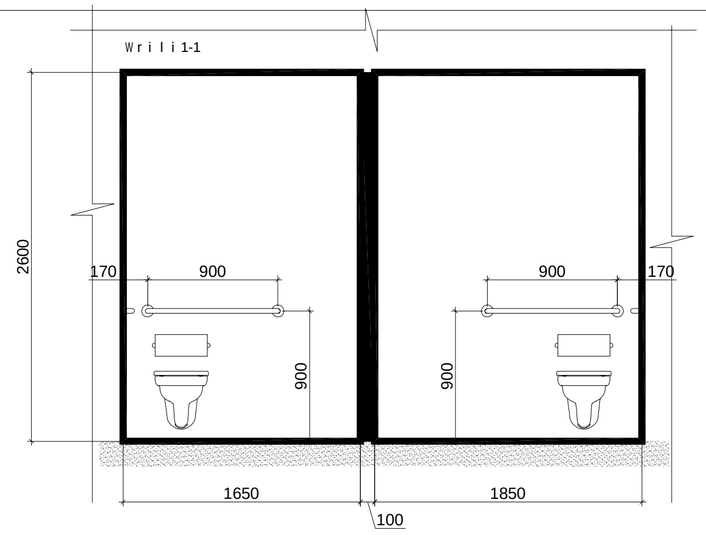


m.1:20

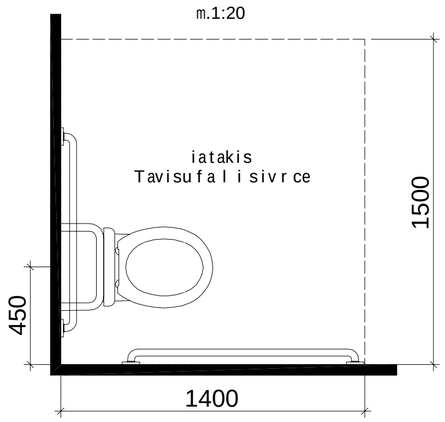


Tavisufalisivrcekar Tan manevrirebisTvis-anjamianikariwinidanmisawvdomi-miwoliTgaReba

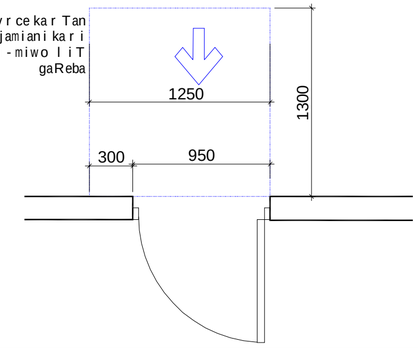


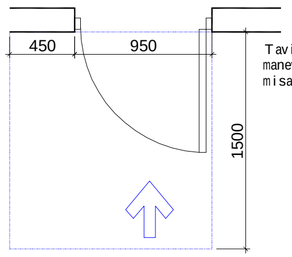


Tavisufalisivrcekar Tan manevrirebisTvis-anjamianikariwinidan misawvdomi-gamowevi T gaReba

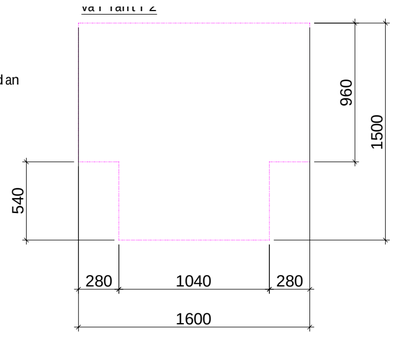


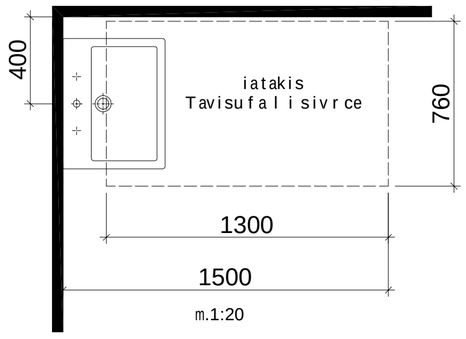


turcl is dasaxlebis
ტურცლის დასახლება
+/-000 6985ტ3ტ3
direqtori
g. kviwinaSvili
arqiteqtori
i maTiaSvili
avtori
i maTiaSvili
damkveTi:
Sps" l desTeiTs"
obieqtis misamarTi:
q.Tbilisi,saingilos q.N41.a
obieqtis saxelwodeba:
sao fise Senoba
masStabi
a.1/100
l.kaciaSvili
Seamowma
zCixiseli
turcleba
turcli


godaco2
Company "GODACO 2"
Tbilisi, Georgia
Delisi III St.,
E_mail: godaco@gmail.com

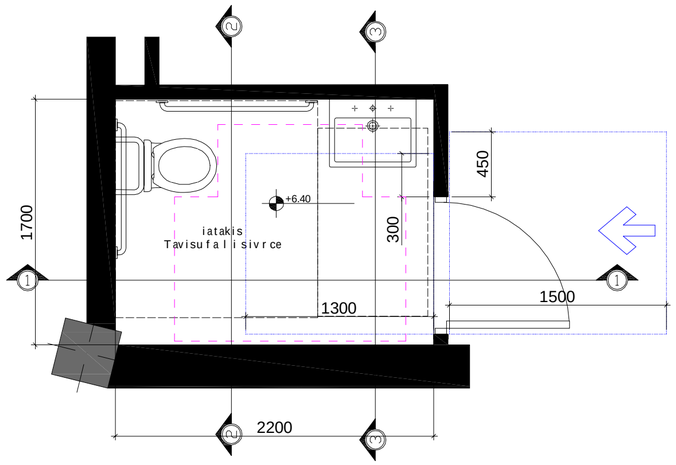


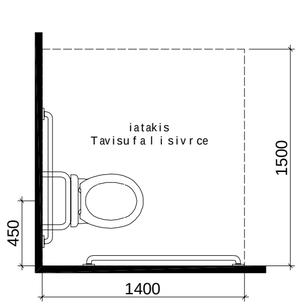


xelsabanis mdebareoba

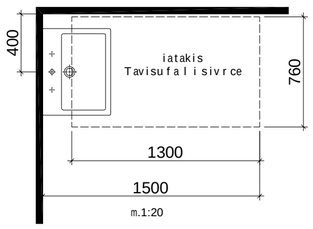


m.1:20

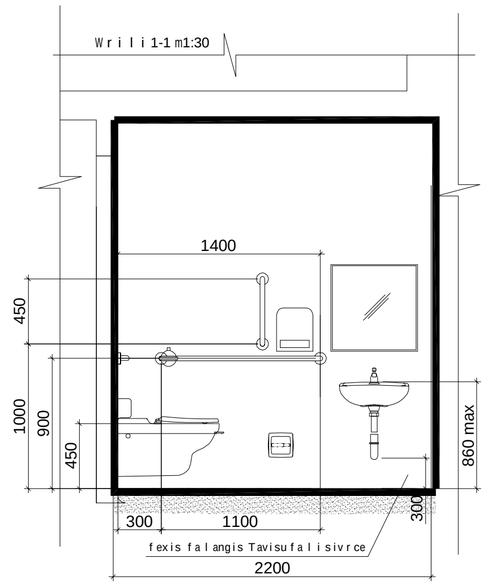


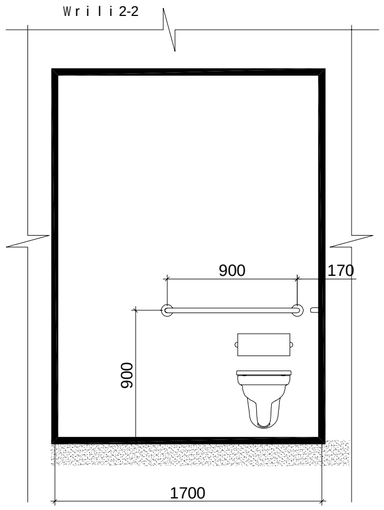


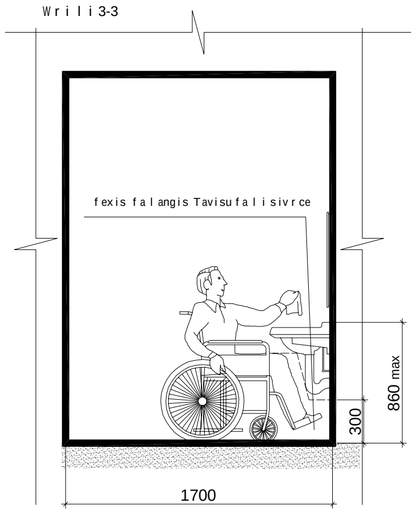


Tavisufali sivrcekar Tan manevrirebisTvis - anjamiani kari winidan misawvdomi - miwoliT gaReba

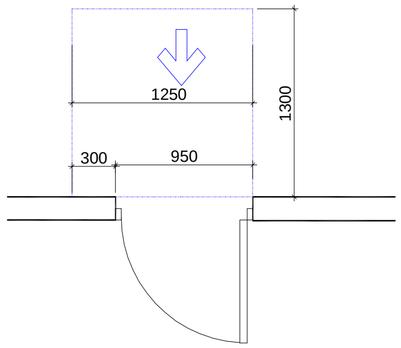


Tavisufali sivrcekar Tan manevrirebisTvis - anjamiani kari winidan misawvdomi - gamoweviT gaReba

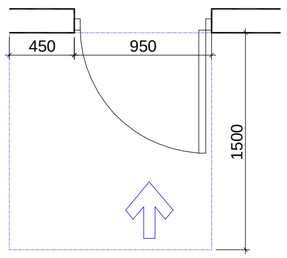


varianti 2

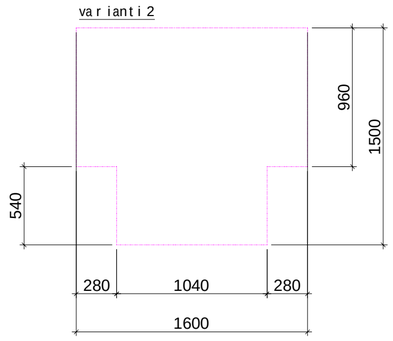



turcli dasaxeleba:
ტურცის მუნიციპალიტეტის გზების +640 ბინაზე ხიდის მშენებლობა
direqtori g. kviwinaSvili
arqiteqtori i. maTiaSvili
avtori i. maTiaSvili
daamuSava l. kaciaSvili
Seamowma z.cixiseli


masStabi a1/100

obieqtis saxeliwodeba:
sao fise Senoba

obieqtis misamarTi:
q.Tbilisisaingilos q.N41.a

turcli

dasakveTi:
Sps" l desTei Ts"

turcli


godako
godaco2
შპს "გოდაკო 2"
საქართველო, თბილისი
დელისის III ჩიხი
ელ.ფოსტა: godaco@gmail.com
Company "GODACO 2"
Tbilisi, Georgia
Delisi III St,
E_mail: godaco@gmail.com

## ნიშანი პიქტოგრამებით, ამობურცული ნიშნებით და ბრაილით განთავსდება მისაწვდომ ტუალეტებთან კარის მომიჯნავედ

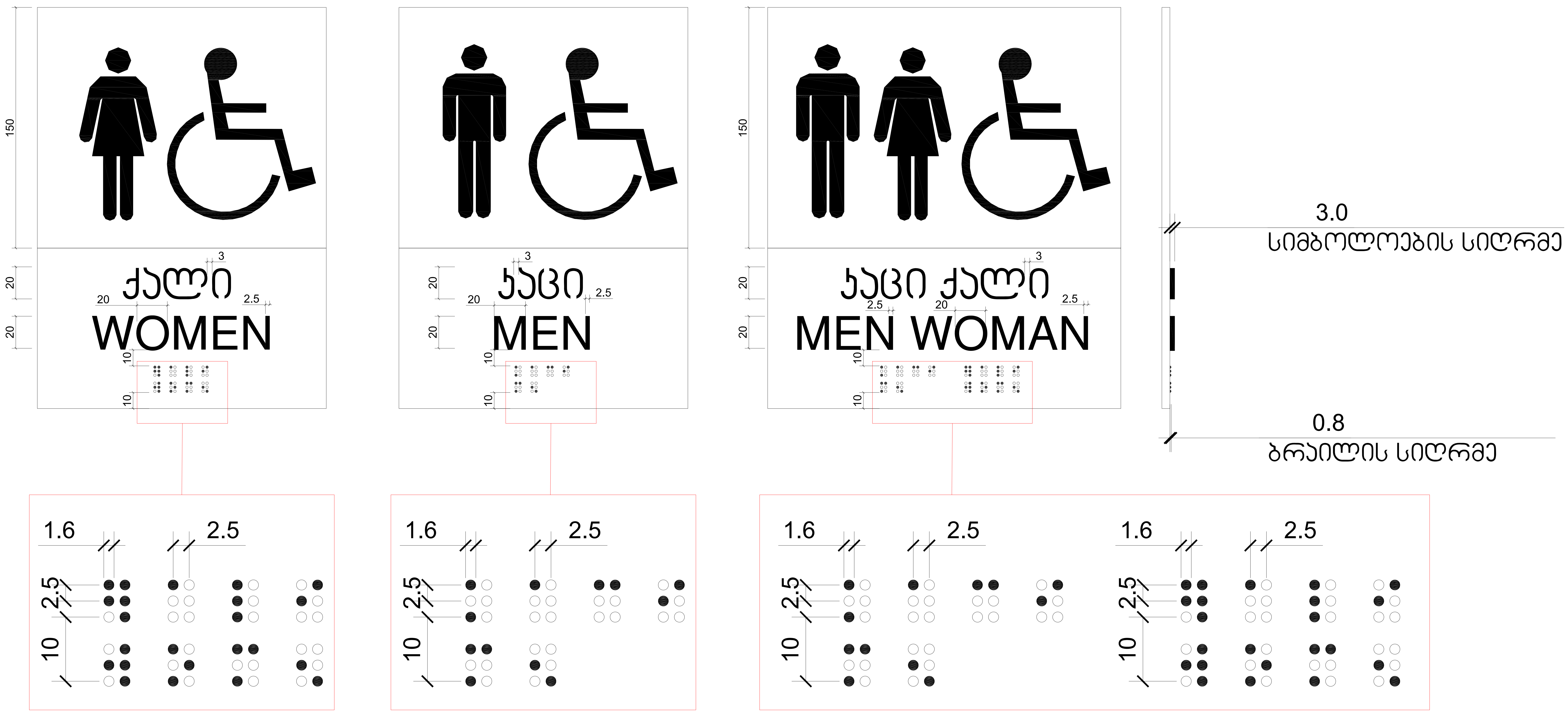


ფურცლის დასახელება: ნიშნების დეტალები

ფურცელი: ა.1/5

i maTiaSvili

z.cixiseli

ობიექტის დასახელება: საოფისე შენობა

ობიექტის მისამართი: q.Tbilisi.saingilos q.N41.a

godaco2 — Company "GODACO 2", Tbilisi, Georgia

## gasasv l e l is gana Tebu l i niSani

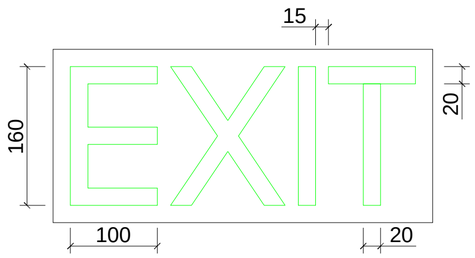


## niSani amoburcu l i simbo l oebiT
## da brai l iT gza-kibis Sesasv l e l Tan
## da gareT gamava l yve l a kar Tan

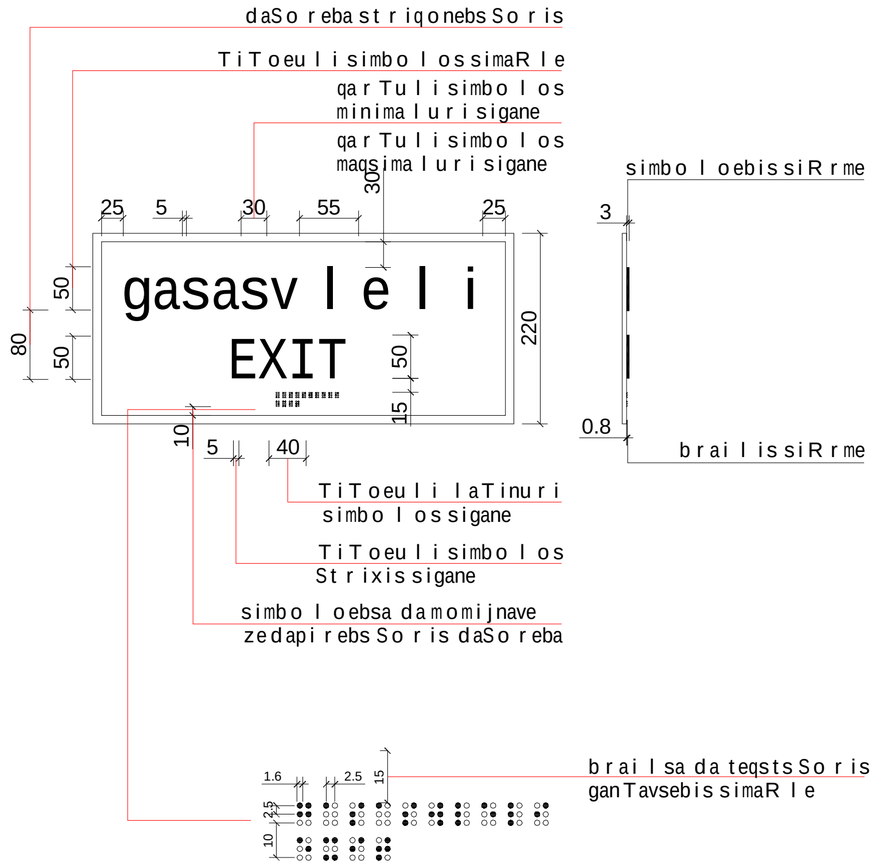


| | | |
|---|---|---|
| Seamowma | daamuSava | avtori |
| z.cixiseli | l.kaciaSvili | i.maTiaSvili |
| | | arqiteqtori |
| | | i.maTiaSvili |
| | | direqtori |
| | | g.kviwinaSvili |

ბუნებრივი ნიშნების გამოყენებით

d.1/5

| | | |
|---|---|---|
| damkveTi: | obieqtis misamarTi: | |
| Sps" l desTeiTs" | q.Tbilisi saingilos q.N41.a | sa o f ise Seno ba |
| furclebi | furcli | |


godaco2
Company "GODACO
Tbilisi, Georg
Delisi III S
E_mail: godaco@gmail.co

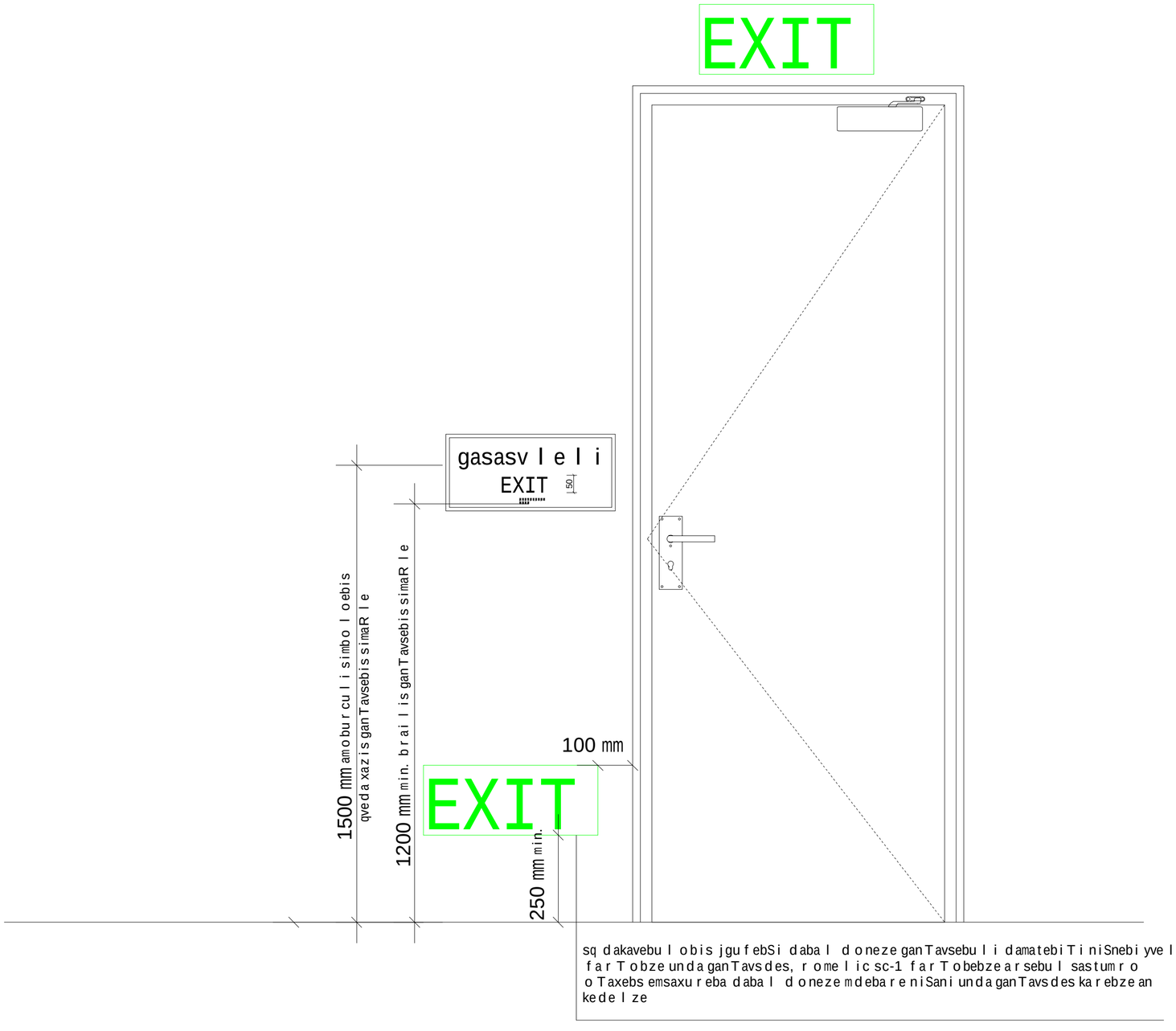


| | |
|---|---|
| d i r eqt o r i | g. kv i w i naSv i l i |
| a r qi teqt o r i | i. ma Tia Sv i li |
| avt o r i | i. ma Tia Sv i li |
| d aamuSava | l .kaci aSv i l i |
| Seam o wma | z.cixiseli |

ბპპბპპბპპ ნნნბნნნბ ნნბბნნბნნბნნბ

a.1/5

obieqt i s mi samar T i:

q.Tbilisi:saingilos q.N41.o

damkveT i:

Sps" l desTei T s"

sa o f i se Seno ba

furci i

furci ebi


godaco2

Company "GODACO
Tbilisi, Georg
Delisi III S
E_mail: godaco@gmail.co

## ormxrivi kavSiris gamoyenebis wesebi, niSani undagaikras TavSesafris farTobebTan

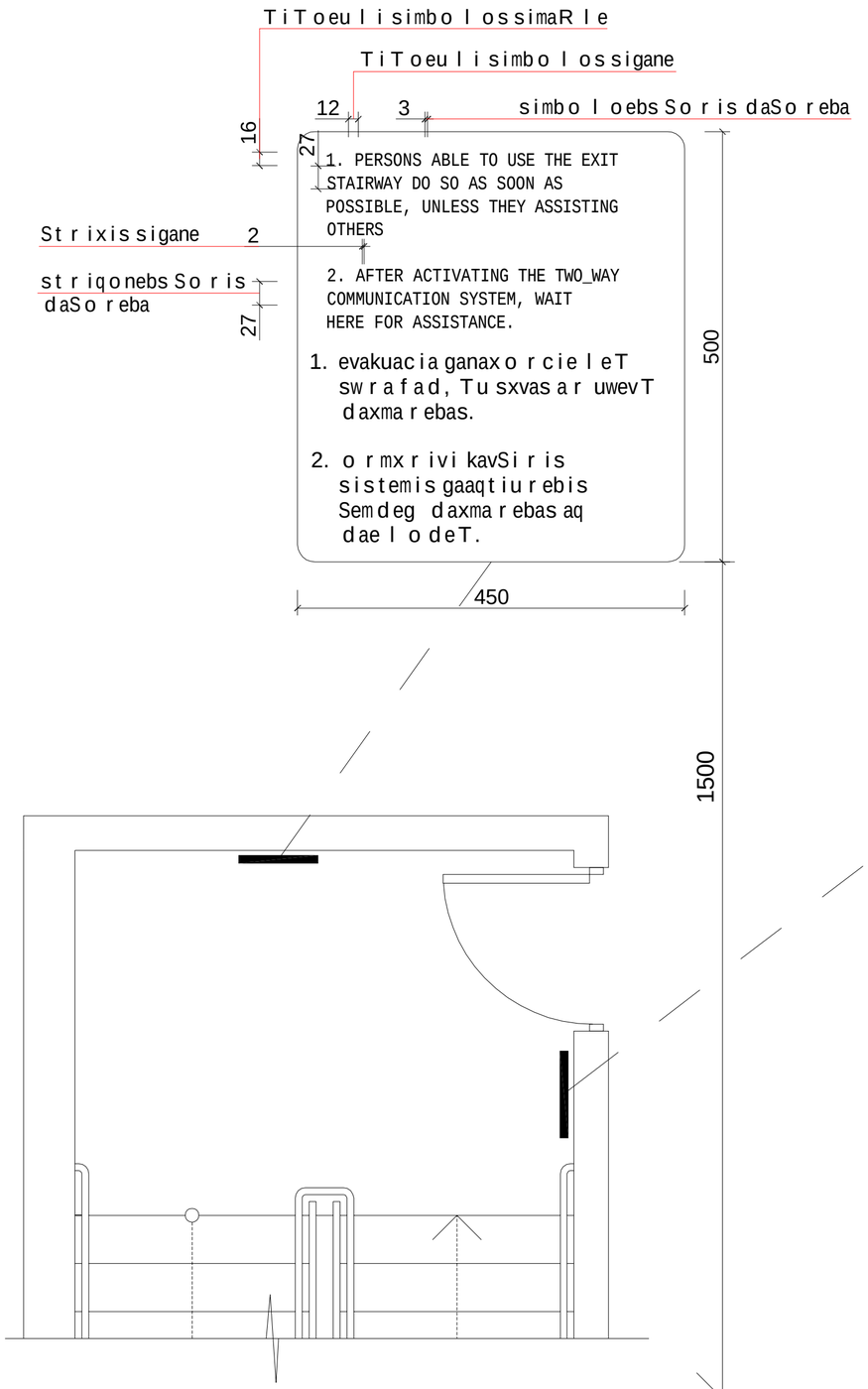


## gza-kibis amosacnobis niSani, gza-kibis sazRvrebSi, derefanSi gamavalikaris saketis momijnaved

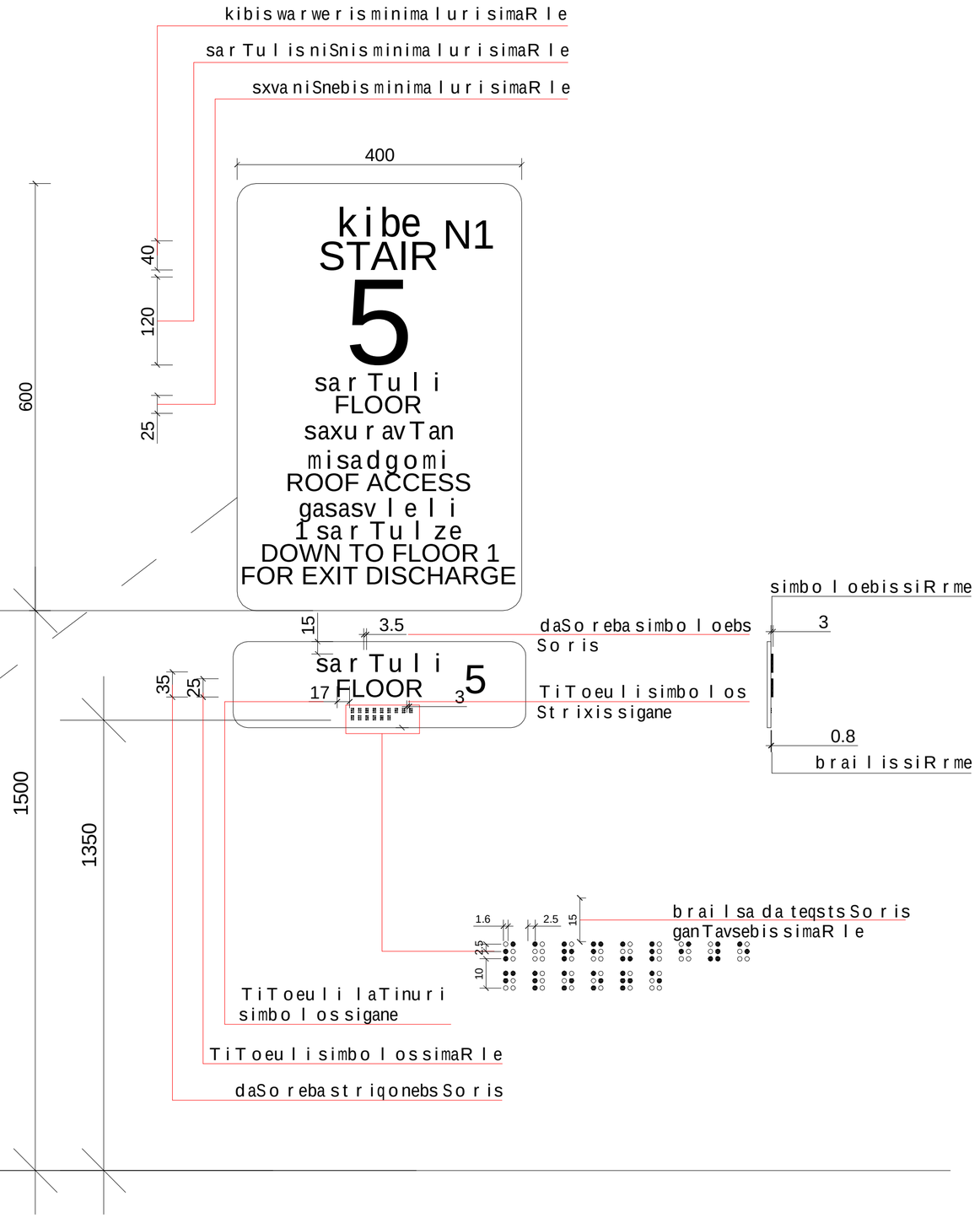



direqtori g.kviwinaSvili
arqiteqtori i.maTiaSvili
avtori i.maTiaSvili
daamuSava l.kaciaSvili
Seamowma z.cixiseli


ბუდიანი ტროტუარის მოწყობა ფიქრიანი ქუჩის მონაკვეთზე

d.1/5

obieqtismisamarTi:
q.Tbilisi saingilos q.N41.a

damkveTi:
Sps" l desTeiTs"

turebi

saofise Senoba


godaco2
Company "GODACO
Tbilisi, Georg
Dalal III S
E_mail: godaco@gmail.co

| | | | | | |
|---|---|---|---|---|---|
| furclis dasaxeleba: ბრაილის შრიფტის დებალიზაცია | | | masStabi 1:30 | obieqtis saxelwodeba: saofiseSenoba | |
| direqtori | g. kviwinaSvili | | | | |
| arqiteqtori | i. maTiaSvili | | | obieqtis misamarTi: q.Tbilisi.saingilos q.N41.a | furcli |
| avtori | i. maTiaSvili | | | | |
| daamuSava | l.kaciaSvili | | | damkveTi: Sps"ldesTeiTs" | furclebi |
| Seamowma | z.cixiseli | | | | |

godeko
godaco2
Company "GODACO 2"
Tbilisi, Georgia
Dadiani St.
E_mail: godeko@gmail.com

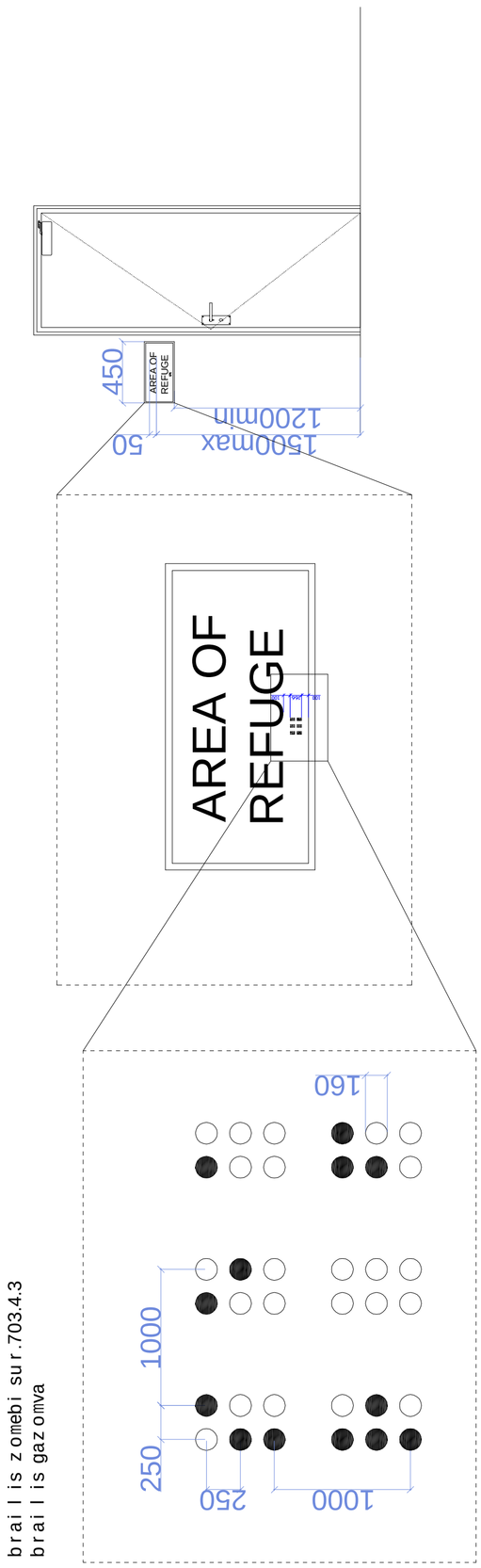


braili zomebi sur.703.4.3
braili gazomva

## abazanis kabinaze miwvdomam. 1:50

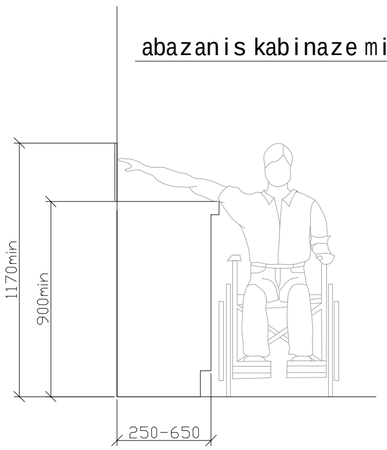


## zRurbli m. 1:5

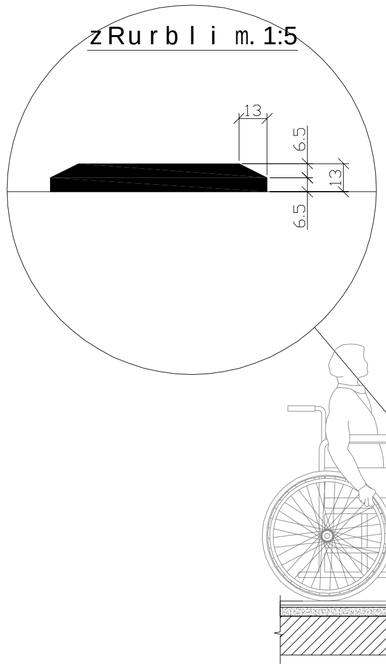


## sadarbazoSi Seasvleli karisiatakis Sveuli SemaRleba (zRurbli)

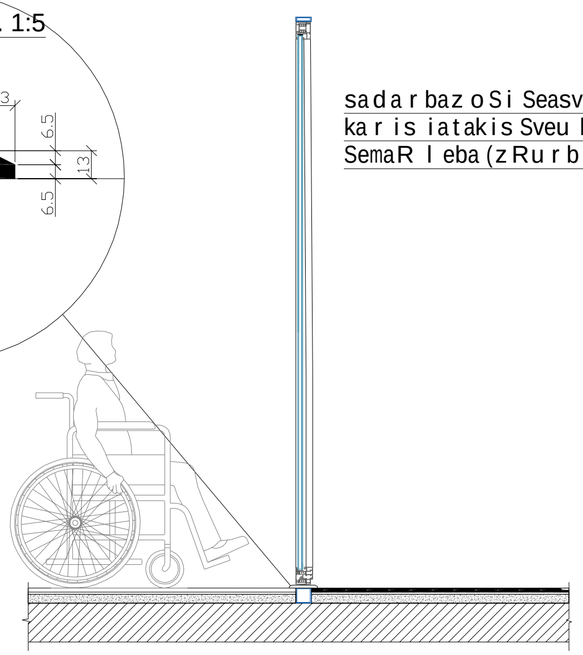

furclis dasaxeleba:

UNESCOs kulturuli memkvidreobis

| | | | |
|---|---|---|---|
| direqtori | g. kviwinaSvili | | |
| arqiteqtori | i. maTiaSvili | | |
| avtori | i. maTiaSvili | | |
| daamuSava | l. kaciaSvili | | |
| Seamowma | z.cixiseli | | |

masStabi | obieqtis saxe | wo deba:

d.1/20

sa o f ise Seno ba

obieqtis misamarTi:

q.Tbilisi.saingilos q.N41.a

damkveTi:

Sps" l desTei Ts"

furcleli | furcilebi

godaco2
Company "GODACO 2"
Tbilisi, Georgia
Delisi III St.,
E_mail: godaco@gmail.com

kar-fanjrebis detalizacia m. 1:50

karis zedapiri unda iyos gluvi minimum 250 mm-is saxelurebi, Camosawevi saxelurebi, saketebi, razebi da misawvdomi karis sxva samarTavebi iseTi formis iqneba, rom advilad SeiZlebodes erTi xeliT moWideba da asamuSaveblad saWiro ariqneba magrad moWideba, wvaleba an majis triali daxuruli karis kaveulis nawilebi da gaRebisTvis gankuTvnili Zala SesabamisobaSi iqneba SemdegTan:

1. winidan misawvdomobisas an mowoliT gaRebadi, araumetes 66.7niutoni
2. brunviTi moZraobiT gasaRebi, araumetes 315 niutoni sm.
3. karis momxuravebi ise moewyoba rom 90 gradusiT Ria mfgomareobidan 12 gradusiT gaRebul mdgomareobamde karis misaxurad saWiro dro araumcires 5 wami iqneba karis zambariani anjamebi ise moewyoba, rom 70 gradusiT Ria mdgomareobidan daxurul mdgomareobamde kari araumcires 1.5 wamSi gadava.

cecxlmedegi karisgan gansxvavebuli karis mowoliT an gamoweviT gaRebisTvis saWiro Zala SesabamisobaSi iqneba SemdegTan SenobaSi ganTavsebuli anjamiani kari: araumetes 22.2 niutoni

—

## k-1

kari zRurblis gareSe mimxuraviT

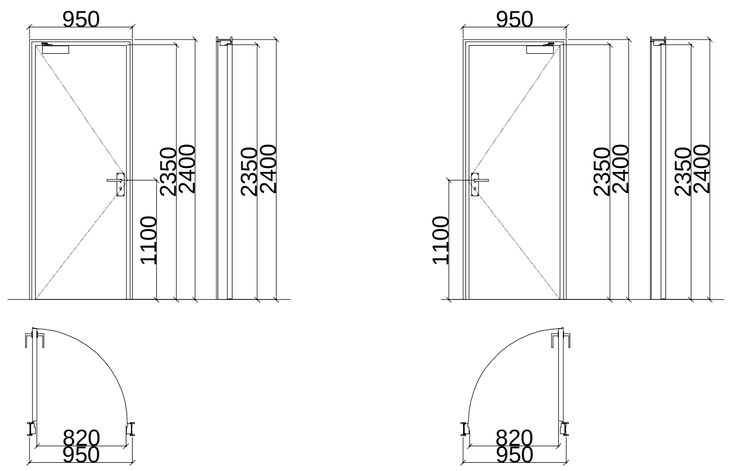


## k-3

kari zRurblis da mimxuravis gareSe

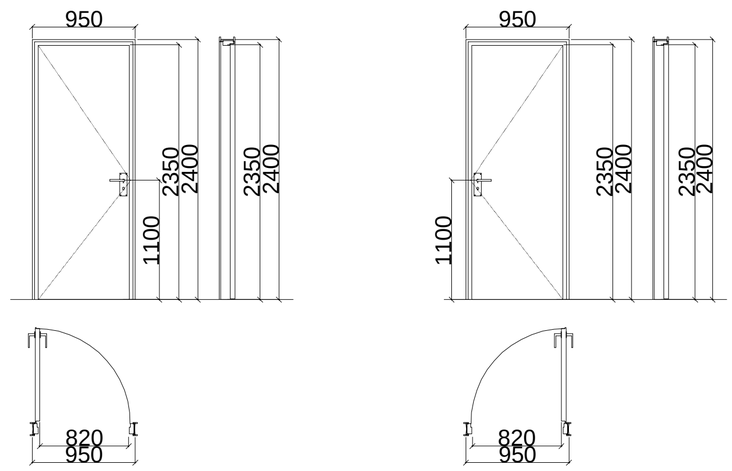


## k-2

kari zRurbliT mimxuravis gareSe

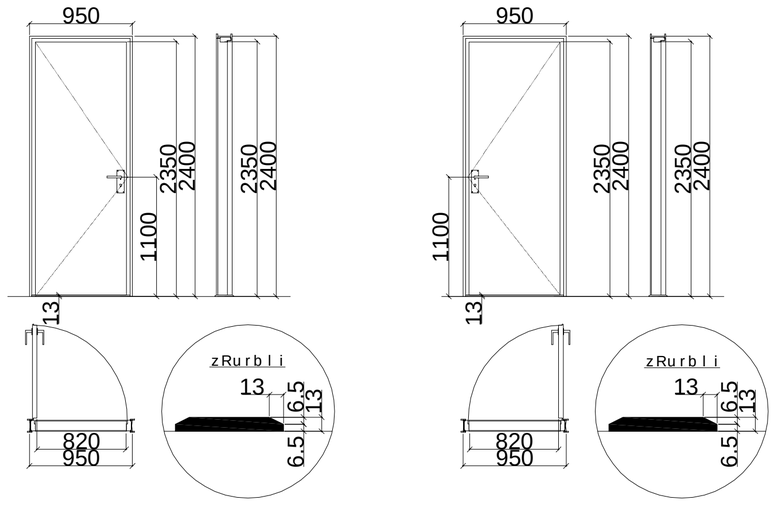


furclis dasaxeleba:

| | |
|---|---|
| direqtori | g. kviwinaSvili |
| arqiteqtori | i. maTiaSvili |
| avtori | i. maTiaSvili |
| daamuSava | l. kaciaSvili |
| Seamowma | z.cixiseli |

masStabi 1:40

obieqtis saxelwodeba:

saofiseSenoba

obieqtis misamarTi:

q.Tbilisi.saingilos qN41.a

damkveTi:

Sps" ldesTeiTs"

furclebi


godaco2
Company "GODACO 2"
Tbilisi, Georgia
Delisi III St.,
E_mail: godaco@gmail.com

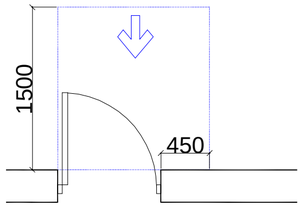


Tavisufali sivrce kar Tan manevrirebisTvis - anjamiani kari winidan misawvdomi - gamowevi T gaReba

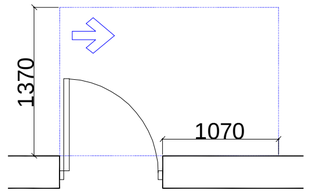


Tavisufali sivrce kar Tan manevrirebisTvis - anjamiani kari anjamis mxridan misawvdomi - gamowevi T gaReba

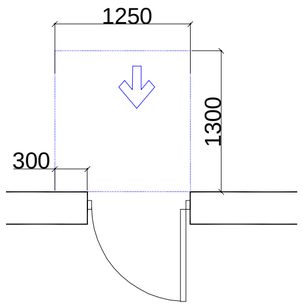


Tavisufali sivrce kar Tan manevrirebisTvis - anjamiani kari winidan misawvdomi - miwoliT gaReba

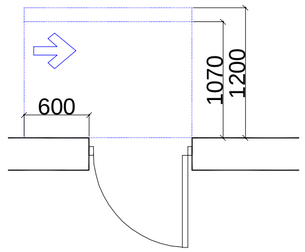


Tavisufali sivrce kar Tan manevrirebisTvis - anjamiani kari saketis mxridan misawvdomi - miwoliT gaReba
120 min. Tumowyobiliamimxuravi

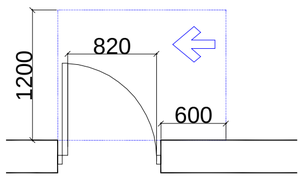


Tavisufali sivrce kar Tan manevrirebisTvis - anjamiani kari saketis mxridan misawvdomi - gamowevi T gaReba

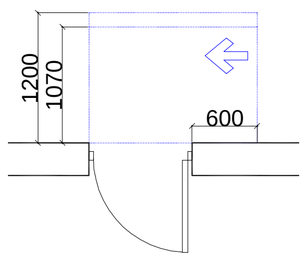


Tavisufali sivrce kar Tan manevrirebisTvis - anjamiani kari anjamis mxridan misawvdomi - miwoliT gaReba
120 min. Tumowyobiliamimxuravi

furclis dasaxeleba:

| | | |
|---|---|---|
| direqtori | g.kviwinaSvili | |
| arqiteqtori | i.maTiaSvili | |
| avtori | i.maTiaSvili | |
| daamuSava | l.kaciaSvili | |
| Seamowma | z.cixiseli | |

0f330U393Xm01U0f6f933000 f3X0Xm0f0X3000

masStabi obieqtis saxe lwo deba:

0.1/30

obieqtis misamarTi:

q.Tbilisi.saingilos q.N41.a

furcli

damkveTi:

Sps" l desTei Ts"

furcl ebi

saofise Senoba

godaco2
Company "GODACO 2"
Tbilisi, Georgia
Delisi III St.,
E_mail: godaco@gmail.com

## mosatriale belisivrceebi

### varianti 4

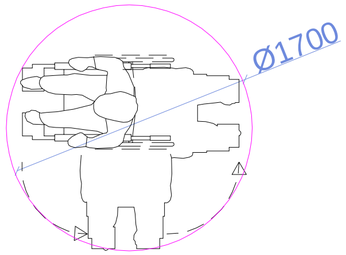


### varianti 1

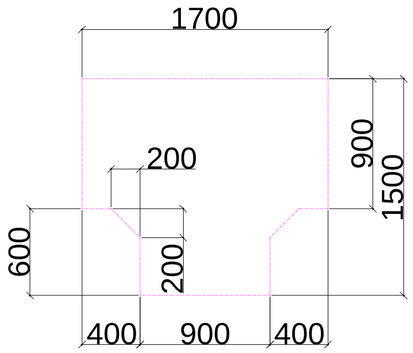


### varianti 2

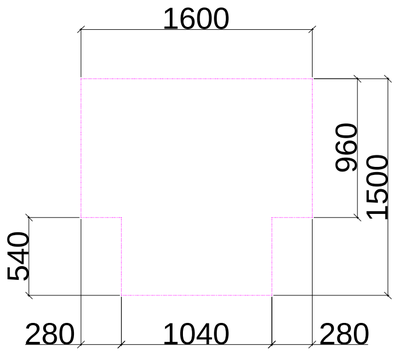


### varianti 3

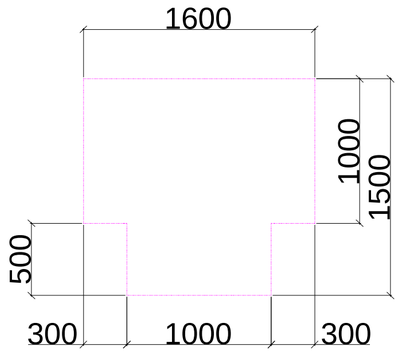


## iatakis Tavisufali sivrce

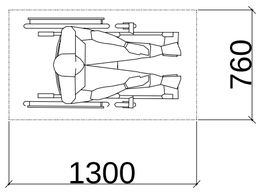


## Tavisufali sivrce fexis falangisTvis

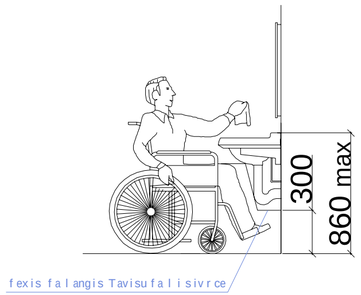


furclis dasaxeleba:
arTuloFrDgmaJomoTxovniTobiT

| | | |
|---|---|---|
| direqtori | g. kviwinaSvili | |
| arqiteqtori | i. maTiaSvili | |
| avtori | i. maTiaSvili | |
| daamuSava | l. kaciaSvili | |
| Seamowma | z.cixiseli | |

masStabi d.1/30

obieqtis saxelwodeba:

saofiseSenoba

obieqtismisamarTi:

q.Tbilisi,saingilos q.N41.a

furcli

damkveTi:

Sps" l desTeiTs"

furclebi


godaco2
Company "GODACO 2"
Tbilisi, Georgia
Delisi III St.,
E_mail: godaco@gmail.com