ბაქსვულის საერთაშორისო საგანმანათლებლო კომპლექსი მარშალ გელოვანის გამზირი ს/კ 01.10.10.025.118

2022

დაგეგმარების მიზნის აღწერა

დაგეგმარების საფუძველი და მიზნები:

პროექტის მიზანს წარმოადგენს საგანმანათლებლო კომპლექსის მშენებლობა და მისთვის განკუთვნილი დამხმარე ფუნქციების დაგეგმარება თანამედროვე გეგმარებითი პრინციპების და შენობა-ნაგებობების უსაფრთხოების ნორმების გამოყენებით.

მიწის ნაკვეთის მდებარეობა

საპროექტო ტერიტორიისთვის განსაზღვრულია მიწის ნაკვეთი ფართობით 9100 კვ.მ. რომელიც მდებარეობს ქობილისში, მარშალ გელოვანის გამზ. №1 ს/კ 01.10.10.025.118. ტერიტორია ხასიათდება დაბალი რელიეფურობით, მცირედი ქანობით აღმოსავლეთის მიმართულებით, საიდანაც ნაკვეთს ესაზღვრება საზოგადოებრივი სივრცე. ტრიტორიის დაგეგმარება მოხდება 2022 წლის 9 აგვისტოს, ბრძანება №367 განკარგულებით შეთანხმებული განაშენიანების რეგულირების გეგმის პირობების შესაბამისად.

პროექტის შენაარსობრივი აღწერა:

საპროექტო შენობა 4 სართულიანია, შენობის ფუნქციური დაწიშნულებები სართულებზე გადანაწილებულია შემდეგი სახით:

- მიწის დონის ზედა I სართული (0.00 ნიშნულზე) - სამზარეულო და სასადილო ოთახები, ბიბლიოთეკა, საკლასო ოთახები, დაცვის ოთახი, ტექნიკური პერსონალის ოთახები, ადმინისტრაციული ოთხები, ექიმის ოთახი, ტუალეტები.
- მიწის დონის ზედა II სართული (3.6 ნიშნულზე) - საკლასო ოთახები, ტექნიკური პერსონალის ოთახები, ადმინისტრაციული ოთხები, ტუალეტები და საწყობი
- მიწის დონის ზედა III სართული (6.9 ნიშნულზე) - საკლასო ოთახები, ტექნიკური პერსონალის ოთახები, ადმინისტრაციული ოთხები, სპორტული დარბაზი, ტუალეტები და გასახდელები.
- მიწის დონის ზედა IV სართული (10.2 ნიშნულზე) - ადმინისტრაციის ოთახები, საკონფერენციო, რესურსის მართვის ოთახი საწყობი და ტუალეტები.
- 13.50 ნიშნულზე – სახურავი.

პროექტის ძირითადი სტრუქტურული სისტემის აღწერა:

შენობის ძირითადი სტრუქტურული სისტემა წარმოადგენს მონოლითურ რკინაბეტონის კარკასს. რკინაბეტონის მონოლითური ფილოვანი საძირკვლით. გარე კედლების უმეტესობა ასევე წარმოადგენს მონოლითურ რკინაბეტონს, გარდა სპორტდარბაზისა.

დაგეგმარებისთვის გამოყენებული კანონმდებლობის აღწერა:

საპროექტო შენობისა და საპროექტო მიწის ნაკვეთის დაგეგმარებისთვის გამოყენებულია საქართველოს მთავრობის დადგენილება №41, ტექნიკური რეგლამენტი "შენობა-ნაგებობების უსაფრთხოების წესები"

შენობა-ნაგებობის უსაფრთხოების წესებთან შესაბამისობის ანალიზი

გამოყენებული წესები - **„შენობა-ნაგებობის უსაფრთხოების წესები“**

ჩამოთვალეთ შენობის დაკავებულებები და აღწერეთ თითოეული გამოყენება	
თვ-3 (303.4) თავშეყრის ჯგუფი +-0.00	კაფეტერია
თვ-3 (303.4) თავშეყრის ჯგუფი +-0.00; +6.90.	სპორტული დარბაზი, კაფეტერია
სგ (305.1) საგანმანათლებლო ჯგუფი +-0.00; +3.60; +6.90; +10.20;	საკლასო ოთახები 1-დან 3 სართულის ჩათვლით (3 სართული)
სქ (304.1) საქმიანი ჯგუფი +-0.00; +3.60; +6.90; +10.20;	საქმიანი ჯგუფი 1-დან 4 სართულის ჩათვლით (4 სართული)
სწ-1 (312.1) სასაწყობო ჯგუფი +3.60; +10.20; +13.50	დამხმარე ფართი 2, 4 სართული
სმ-1 (30.2) საშუალო საფრთხის შემცველი საქარხნო-სამრეწველი ჯგუფი +0.40; -2.30;	სახანძრო ტუმბოსა და ავზის ოთახები +0.40 და -2.30 ნიშნულზე, რომლის თანახმად ამ ჯგუფს განეკუთვნება საშუალო საფრთხის წარმოების მიზნით გამოყენებული სივრცეები

კონსტრუქციის ტიპი:	
განსაზღვრეთ კონსტრუქციის ტიპი ახალი შენობისთვის: მაგალითი: II-A, II-B, V-A, V-B	**I-B** ტიპი

სიმაღლის შეზღუდვები
ცხრილი 503 -ის მიხედვით

	დაკავებულობები	დასაშვები სართულიანობა	შემოთავაზებული სართულიანობა
1	თავშეყრის ჯგუფი თვ-3	11	3
2	საგანმანათლებლო ჯგუფი სგ	5	3
3	საქმიანი ჯგუფი სქ	11	4
4	სასაწყობო ჯგუფი სწ-1	11	4
5	საშუალო საფრთხის შემცველი საქარხნო-სამრეწველო ჯგუფი სმ-1	11	1
		დასაშვები სიმაღლე	შემოთავაზებული სიმაღლე
საერთო სიმაღლე =		48.80	16.50
მიწის ზემოდან სართულების რაოდენობა =		4	4

ფართობის შეზღუდვები
ცხრილი 503 -ის მიხედვით

	დაკავებულობები	დასაშვები ფართობი (ცალკეულ სართულზე)	შემოთავაზებული ფართობი (ცალკეულ სართულზე)
1	თავშეყრის ჯგუფი თვ-3	შეუზღუდავი	არ იზღუდება
2	საგანმანათლებლო ჯგუფი სგ	შეუზღუდავი	არ იზღუდება
3	საქმიანი ჯგუფი სქ	შეუზღუდავი	არ იზღუდება
4	სასაწყობო ჯგუფი სწ-1	4460	62.70
5	საშუალო საფრთხის შემცველი საქარხნო-სამრეწველო ჯგუფი სმ-1	შეუზღუდავი	არ იზღუდება

გარე კედლის ცეცხლმედეგობისა და ღიობისადმი მოთხოვნები
ცხრილების 602-ის და 705.8 -ის მიხედვით

გარე კედელი	ხანძარსაწინააღმდეგო მანძილი (მეტრი)	ცეცხლმედეგობის ხარისხი (საათი)			
		მოთხოვნილი 602-ით	გათვალისწინებული	მოთხოვნილი 705.8.5-ით	გათვალისწინებული
ჩრდილოეთ ფასადი დარბაზი	X > 2.9	1 სთ	>	25%	<
ჩრდილოეთ ფასადი საგანმანათლებლო	X > 7	1 სთ	>	შეუზღუდავი	<
აღმოსავლეთ ფასადი საგანმანათლებლო	X > 9	0 სთ	>	შეუზღუდავი	<
სამხრეთ ფასადი საგანმანათლებლო	X > 8	0 სთ	>	შეუზღუდავი	<
დასავლეთ ფასადი საგანმანათლებლო	X > 46	0 სთ	>	შეუზღუდავი	<
დასავლეთ ფასადი დარბაზი	X > 14	0 სთ	>	შეუზღუდავი	<

ხანძრისგან დაცვის სისტემებისადმი მოთხოვნები							
დაკავებულობები / სივრცეები / გასასვლელი საშუალებები	ავტოსაშველი სისტემა	ავტომატური ცეცხლსაქრობი სისტემები	სახანძრო განგაშის, კვამლაღმოჩენი და ცეცხლაღმოჩენი სისტემები	სახანძრო მილდგარების სისტემები	კვამლის საკონტროლო სისტემები	ხელის ცეცხლსაქრები	საევაკუაციო განგაშის სისტემები
თავშეყრის ჯგუფი თვ-3	**კი**	–	**კი**	–	**კი**	**კი**	–
თავშეყრის ჯგუფი თვ-2	**კი**	–	**კი** (სახანძრო განგაშის ხელით სამართავი სისტემა); (დამკავებელთა შეტყობინების სისტემა); (მხედველობითი გაფრთხილების მოწყობილობები); (კვამლზე მორეაგირე განგაშის მოწყობილობები საძინებლებში და მათ შესასვლელებთან).	–	–	**კი**	–
საშუალო საფრთხის შემცველი საქარხნო-სამრეწველო ჯგუფი სმ-1	–	–	**კი** **კვამლის ავტომატური აღმომჩენი**	–	**კი**	**კი**	–
2. სასაწყობო ჯგუფი: სწ-1	**კი**	–	**კი** **კვამლის ავტომატური აღმომჩენი**	–	**კი**	–	–
საგანმანათლებლო ჯგუფი სგ	**კი**	–	**კი** (სახანძრო განგაშის ხელით სამართავი სისტემა); (დამკავებელთა შეტყობინების სისტემა); (მხედველობითი გაფრთხილების მოწყობილობები); (კვამლზე მორეაგირე განგაშის მოწყობილობები საძინებლებში და მათ შესასვლელებთან).	–	–	–	–
საქმიანი ჯგუფი სქ	–	**კი**	**კი**	–	–	**კი**	–
კიბის უჯრედები	–	–	**კი** **(სახანძრო განგაშის ხელით სამართავი**	**კი** **(I კლასი)**	**კი** **(კვამლის მექანიკური**	–	–
ლიფტი	–	–	**კი** **(კვამლაღმომჩენები, თითოეული სართულის დონეზე ლიფტის შესასვლელთან და სამანქანე ოთახში).**	–	**კი** **(დაწნევის სისტემა).**	–	–
დერეფნები	**კი**	–	**კი** **(სახანძრო განგაშის ხელით სამართავი სისტემის კოლოფი, გასასვლელის გზაკარებთან)**	**კი** **(II კლასი)**	–	**კი** **(სახანძრო მილდგარის კარადაში)**	–
სახანძრო-სამაშველო სამსახურის მიერ გამოსაყენებელი მისაერთებლები				**კი**			
სახანძრო ტუმბო და წყლის რეზერვუარი (+0.4;-2.30 ნიშნულზე ეზოში)				**კი**			

განიავებისადმი მოთხოვნები		
დაკავებულობები/სივრცეები/გასასვლელები საშუალებები	ბუნებრივი განიავება	ხელოვნური განიავება
თავშეყრის ჯგუფი თვ-3	კი	კი
საგანმანათლებლო ჯგუფი სგ	კი	კი
საქმიანი ჯგუფი სქ	კი	–
სასაწყობო ჯგუფი სწ-1	–	კი
საშუალო საფრთხის შემცველი საქარხნო-სამრეწველო ჯგუფი სმ-1	კი	კი
ლიფტები	–	კი
კიბის უჯრედი	კი	–
დერეფანი	კი	კი

თითოეული სართულიდან გასასვლელი საშუალება										
სართულები	დაკავებულობა და დაკავებულობის დაშორების ჯამური მაჩვენებელი		მოთხოვნილი გასასვლელების / გასასვლელთან მისადგომების რაოდენობა	გათვალისწინებული გასასვლელების / გასასვლელთან მისადგომის რაოდენობა და ტიპი	გასასვლელი საშუალების სიგანე (მეტრი)					
					გზა-კიბეები		დერეფანი		გასასვლელის გზა-კარი	
					მოთხოვნილი	გათვალისწინებული	მოთხოვნილი	გათვალისწინებული	მოთხოვნილი	გათვალისწინებული
-1 სართული საქვაბე ცალკე მდგომი	სმ-1	2	1 გზა-კარი	1 გზა-კარი	1.20 სახელურებს შორის	მეტი			0.82	მეტი
1 სართული საქვაბე ცალკე მდგომი	სმ-1	2	1 გზა-კარი	1 გზა-კარი					0.82	მეტი
1 სართული +-0.00 ნიშნულზე	სგ სქ თვ-2	593	3 გზა-კარი	9 გზა-კარი	4.51 მინ 1.20 სახელურებს შორის	მეტი მეტი	3.02 მინ 1.20	მეტი მეტი	2.46	მეტი
2 სართული +3.60 ნიშნულზე	სგ სქ სწ-1	604	3 გზა-კარი	4 გზა-კარი	4.59 მინ 1.20 სახელურებს შორის	მეტი მეტი	3.08 მინ 1.20	მეტი მეტი	2.46	მეტი
3 სართული +6.90 ნიშნულზე	სგ სქ თვ3	790	3 გზა-კარი	4 გზა-კარი	6.00 მინ 1.20 სახელურებს შორის	მეტი მეტი	4.03 მინ 1.20	მეტი მეტი	2.46	მეტი
4 სართული +-10.20 ნიშნულზე	სგ სქ თვ3 სწ-1	313	2 გზა-კარი	3 გზა-კარი	2.38 მინ 1.20 სახელურებს შორის	მეტი მეტი	1.60 მინ 1.20	მეტი მეტი	1.64	მეტი
5 სართული +-13.50 ნიშნულზე	სწ-1	4	1 გზა-კარი	1 გზა-კარი	0.03 მინ 0.9 სახელურებს შორის	მეტი მეტი	0.02 მინ 0.9	მეტი მეტი	0.82	მეტი

წყალსადენი სისტემების ფიქსირებული მოწყობილობების რაოდენობა

ცხრილი 1602.1-ის მიხედვით

	დაკვებულობა	დაკვებულობის დაზვირთვის ჯამური მაჩვენებელი/საცხოვრებლის შემთხვევაში ბინების რაოდენობის ჯამი	ფიქსირებული მოწყობილობები (ცალი)									
			უნიტაზი		ტუალეტის ხელსაბანები		აბაზანა/შხაპი		წყლის დასალევი შადრევანი		სამომსახურეო ნიჟარა/სამზრეულოს ნიჟარა	
			მოთხოვნილი	გათვალის -წინებული	მოთხოვნილი	გათვალის -წინებული	მოთხოვნილი	გათვალის -წინებული	მოთხოვნილი	გათვალის -წინებული	მოთხოვნილი	გათვალის -წინებული
1. სგ	1571	31.42	მეტი	31.42	მეტი	X	მეტი	15.71	მეტი	1	მეტი	
2. სქ	233	9.32	მეტი	5.83	მეტი	X	მეტი	2.33	მეტი	1	მეტი	
3. ოვ3	286	6.69	მეტი	1.43	მეტი	X	მეტი	0.57	მეტი	1	მეტი	
4. სმ1	4	0.04	მეტი	0.04	მეტი	X	მეტი	0.52	მეტი	2.08	მეტი	
5. სწ1	6	0.06	მეტი	0.06	მეტი	X	მეტი	2.08	მეტი	2.08	მეტი	
6. ოვ-2	208	5.55	მეტი	1.04	მეტი	X	მეტი	0.42	მეტი	1.00	მეტი	

















ელექტრონული ხელმოწერა

ელექტრონული ხელმოწერა

ელექტრონული ხელმოწერა

ექსპლიკაცია		
1.01	I კლასი	45.8
1.02	I კლასი	45.8
1.03	I კლასი	45.8
1.04	I კლასი	45.8
1.05	II კლასი	45.8
1.06	II კლასი	45.3
1.07	II კლასი	47.2
1.08	II კლასი	50.8
1.09	საოლარმიელი კლასი	61.9
1.10	საოლარმიელი კლასი	54.9
1.11	საოლარმიელი კლასი	55.2
1.12	საოლარმიელი კლასი	52.3
1.13	კომ-ლაბორატორია	38.4
1.14	ონიფაცეების ოთახი	63.4
1.15	ხელოვნების ოთახი	44.3
1.16	დაცვა	9.4
1.17	ქოლ-ცენტრი, პიარი	53.6
1.18	ბიბლ.-შეხვედრ. ოთახი	25.2
1.19	ექიმის ოთახი	23.8
1.20	აიტი-იურისტის ოთახი	39.5
1.21	სამსწავლებლო	81.9
1.22	WC	21.2
1.23	WC	21.0
1.24	WC	11.9
1.25	WC	19.0
1.26	WC	15.6
1.27	WC	15.6
1.28	WC	15.8
1.29	დერეფანი №1	320.0
1.30	დერეფანი №3	26.7
1.31	დერეფანი №2	54.4
1.32	კიბის უჯრედი 1	31.7
1.33	კიბის უჯრედი 2	18.7
1.34	კიბის უჯრედი 3	21.9
1.35	კიბის უჯრედი 4	53.9
1.36	ლიფტის უჯრედი	6.0
1.37	სახადილო	277.3
1.38	საშხარეულო	155.6
1.52	ავტოსახშეფე; ტუმბოების	49.6
	სულ:	2062.4

Copyright LLC "GRC". All Rights Reserved. The Duplication, Extendation, Cutting, Sale, Licensing, or any other Use of the Project Documentation Without the Written Consent of the Author Entails Liability Under Legislation of Georgia.

Author	Admin Ow Wael Ritter
Checked by	
Checked by	
Checked by	
Checked by	
Scale	1:100
Date	21-June-22
Project No.	2022/BWS
Sheet No.	A
Sheet name	I სართული ანაბეგი + -0.00 ნიშნულზე
Project name	საქართველოს ეროვნული ოლიმპიური და სპორტული აკადემიის ახალი სასწავლო კორპუსის და სტუდენტური საერთო საცხოვრებლის მშენებლობა
Project No.	2.21.01.10.10.025.118
Scale	NTS
Sheet No.	-00-

ექსპლიკაცია					
2.01	III კლასი	45.8	2.23	განაყოფის ოთახი	34.2
2.02	III კლასი	45.8	2.24	განაყოფის ოთახი	33.8
2.03	III კლასი	45.8	2.25	მუსიკის ოთახი	64.2
2.04	IV კლასი	45.8	2.26	უმცრ. დირექტ. მისაღები	28.7
2.05	IV კლასი	45.8	2.27	უმცრ. დირექტ. ოთახი	34.5
2.06	IV კლასი	45.3	2.28	ბიბლიოთეკა, შეხვედრები	25.2
2.07	IV კლასი	47.2	2.29	ტექ. პერს. ოთახი	23.8
2.08	IV კლასი	44.3	2.30	ფიზიკასები	21.6
2.09	V კლასი	50.8	2.31	სახსწავლებელი	53.6
2.10	V კლასი	61.9	2.32	ინვენტარის საწყობი	10.4
2.11	V კლასი	54.9	2.33	WC	21.2
2.12	V კლასი	55.2	2.34	WC	21.0
2.13	კომ-ლაბორატორია	38.4	2.35	WC	11.9
2.14	ონოვაციების ოთახი	63.4	2.36	WC	19.0
2.15	ხელოვნების ოთახი	52.5	2.37	WC	16.2
2.16	IV კლასი	51.4	2.38	WC	20.6
2.17	V კლასი	47.9	2.39	ღერეფანი №1	423.9
2.18	V კლასი	46.5	2.40	ღერეფანი №2	211.6
2.19	V კლასი	46.8	2.41	კიბის უჯრედი 1	31.7
2.20	V კლასი	52.1	2.42	კიბის უჯრედი 2	18.7
2.21	განაყოფის ოთახი	33.3	2.43	კიბის უჯრედი 3	21.9
2.22	განაყოფის ოთახი	31.9	2.44	კიბის უჯრედი 4	55.3
			2.45	ლიფტის უჯრედი	6.0
			2.46	საქაბე	49.6
			სულ:		2255.8

Copyright LLC "GRC". All Rights Reserved. The Duplication, Reproduction, Copying, Sale, Licensing, or any other distribution or use of these drawings, any portion thereof, or the plans depicted thereon is Strictly Prohibited unless expressly authorized in writing by GRC LLC.

ხელმძღვ.	მარიამ ჩხეიძე	
ხელმძღვ.	მარიამ ჩხეიძე	
ხელმძღვ.	Adrian De Waal Ritter	
ხელმძღვ.	ნათია ჯაბუაძე	
ხელმძღვ.	ანრი ჯაბუაძე	
ხელმძღვ.	ნათია ჯაბუაძე	
ხელმძღვ.	ნათია ჯაბუაძე	
ხელმძღვ.	ნათია

ექსპლიკაცია					
3.01	საკლასო ოთახი	45.8	3.23	ბიბლ.-შეხვედრ. ოთახი	25.2
3.02	საკლასო ოთახი	45.8	3.24	სპორტინვენტარი	38.4
3.03	საკლასო ოთახი	45.8	3.25	ტექ. დირექტორი	23.8
3.04	საკლასო ოთახი	45.8	3.26	მწვრთნელის ოთახი	15.2
3.05	საკლასო ოთახი	45.8	3.27	WC	21.2
3.06	საკლასო ოთახი	45.3	3.28	WC	21.0
3.07	საკლასო ოთახი	47.2	3.29	WC	11.9
3.08	საკლასო ოთახი	44.3	3.30	WC	19.0
3.09	კომპიუტერების ოთახი	50.8	3.31	WC	5.5
3.10	საკლასო ოთახი	61.9	3.32	დერეფანი №1	423.9
3.11	საკლასო ოთახი	48.1	3.33	დერეფანი №2	68.0
3.12	საკლასო ოთახი	52.5	3.34	კიბის უჯრედი 1	31.7
3.13	საკლასო ოთახი	51.4	3.35	კიბის უჯრედი 2	18.7
3.14	საკლასო ოთახი	47.9	3.36	კიბის უჯრედი 3	21.9
3.15	საკლასო ოთახი	57.5	3.37	კიბის უჯრედი 4	55.3
3.16	საკლასო ოთახი	59.7	3.98	ლიფტის უჯრედი	6.0
3.17	საკლასო ოთახი	60.3	3.39	გახახელები	46.1
3.18	საკლასო ოთახი	49.8	3.40	გახახელები	46.1
3.19	ფიზკის ლაბ.	63.4	3.41	სპორტდარბაზი	1151.8
3.20	ქიმიის ლაბორატორია	62.0		სულ:	3145.0
3.21	უმცრ. დირექტ. მისაღები	28.7			
3.22	უმცრ. დირექტ. ოთახი	34.5			

GRC
uba architects
Copyright LLC "RWS". All Rights Reserved. The Duplication, Reproduction, Copying, Sale, Licensing, or any other distribution or use of these drawings, any portion thereof, or the plans depicted therein is strictly Prohibited unless expressly authorized in writing by LLC "RWS".

არქიტექტორი	ADRYANUS ROMORYUS
არქიტექტორი	ADRYANUS ROMORYUS
არქიტექტორი	Adrian De Waal Ritter
არქიტექტორი	KAO SATSMOYuO
არქიტექტორი	ATSUSOSE XOKROMIDZE
არქიტექტორი	NONO ATSUSOSE
არქიტექტორი	ATSO SUSuO
არქიტექტორი	SOSO TSOTSuO
პროექტის ეტაპი	ეზი

პროექტის ნომერი	A
პროექტის თარიღი	21-June-22
პროექტის ავტორები და მათ მონაწილეობა	2022 წლის

პროექტის ადგილმდებარეობა და მისამართი	ს ს ს ტ ე ფ ა ნ წ მ ი ნ დ ა ს ა ხ ლ ი ს ა დ მ ი ს ი ნ ფ ე რ ე ნ ც ი ა ლ უ რ ი ქ ო ნ ი ს ა ნ ა ხ ლ ე ბ ი ს ა დ ა ს ა ვ ა რ ა უ დ ო ტ ე რ ი ტ ო რ ი ა ზ ე
პროექტის დასახელება და ობიექტის ტიპი	ს ს ს ტ ე ფ ა ნ წ მ ი ნ დ ა ს ა ხ ლ ი ს ა დ მ ი ს ი ნ ფ ე რ ე ნ ც ი ა ლ უ რ ი ქ ო ნ ი ს ა ნ ა ხ ლ ე ბ ი ს ა დ ა ს ა ვ ა რ ა უ დ ო ტ ე რ ი ტ ო რ ი ა ზ ე

ნახაზის ტიპი	NTS
ნახაზის ნომერი	-00-
ფორმატი	A0
ფურცლების რაოდენობა	1

ექსპლიკაცია		
4.01	ადმინისტრაცია	57.5
4.02	ადმინისტრაცია	59.7
4.03	ადმინისტრაცია	60.3
4.04	ადმინისტრაცია	49.8
4.05	რესურს ცენტრთან ოთახი	50.5
4.06	საკონფერენციო დარბაზი	129.8
4.07	სპორტული დარბაზის საწყ	15.1
4.08	WC	22.3
4.09	WC	5.5
4.10	დერეფანი №2	75.7
4.11	დერეფანი №1	50.9
4.12	კიბის უჯრედი 1	31.7
4.13	კიბის უჯრედი 2	18.7
4.14	კიბის უჯრედი 3	21.9
4.15	ლიფტის უჯრედი	6.0
4.16	გასახდელები	46.1
4.17	გასახდელები	46.1
4.18	ტერასა	1384.4
	სულ:	2132.0

Copyright LLC "GRC". All Rights Reserved. The Duplication, Reproduction, Copying, Sale, Licensing, or any other distribution or use of these drawings, any portion thereof, or the plans depicted thereon is Strictly Prohibited unless expressly authorized in writing by GRC LLC.

პროექტის ხელმძღვანელი		
პროექტის მთავარი არქიტექტორი		
პროექტის მენეჯერი		
პროექტის მთავარი Adrian De Waal Ritter		

პროექტის სტატუსი	შეკ
ფორმატი	A
თარიღი	21-June-22
	2022/ველოსპორტი
პროექტის დასახელება	IV საფეხური. შეკრული +10.20 დონის გეგმა
ნახაზის დასახელება	სამშენებლო სამუშაოების წარმოების პროექტი
	ველოდრომის ტექნოლოგიური ნაწილი
	ველოდრომის ტექნოლოგიური პროექტის ნაწილი
ნახაზის ნომერი	AR-01.10.10.025.118
მასშტაბი	1:100
ფორმატი	A1
ნახაზის ნომერი	-00-

ფართობების ექსპლიკაცია		
5.10	ტერასა	118.5
5.20	ტექნიკური ოთახი	37.2
5.30	კიბის უჯრედი 2	31.7
	სულ:	187.4

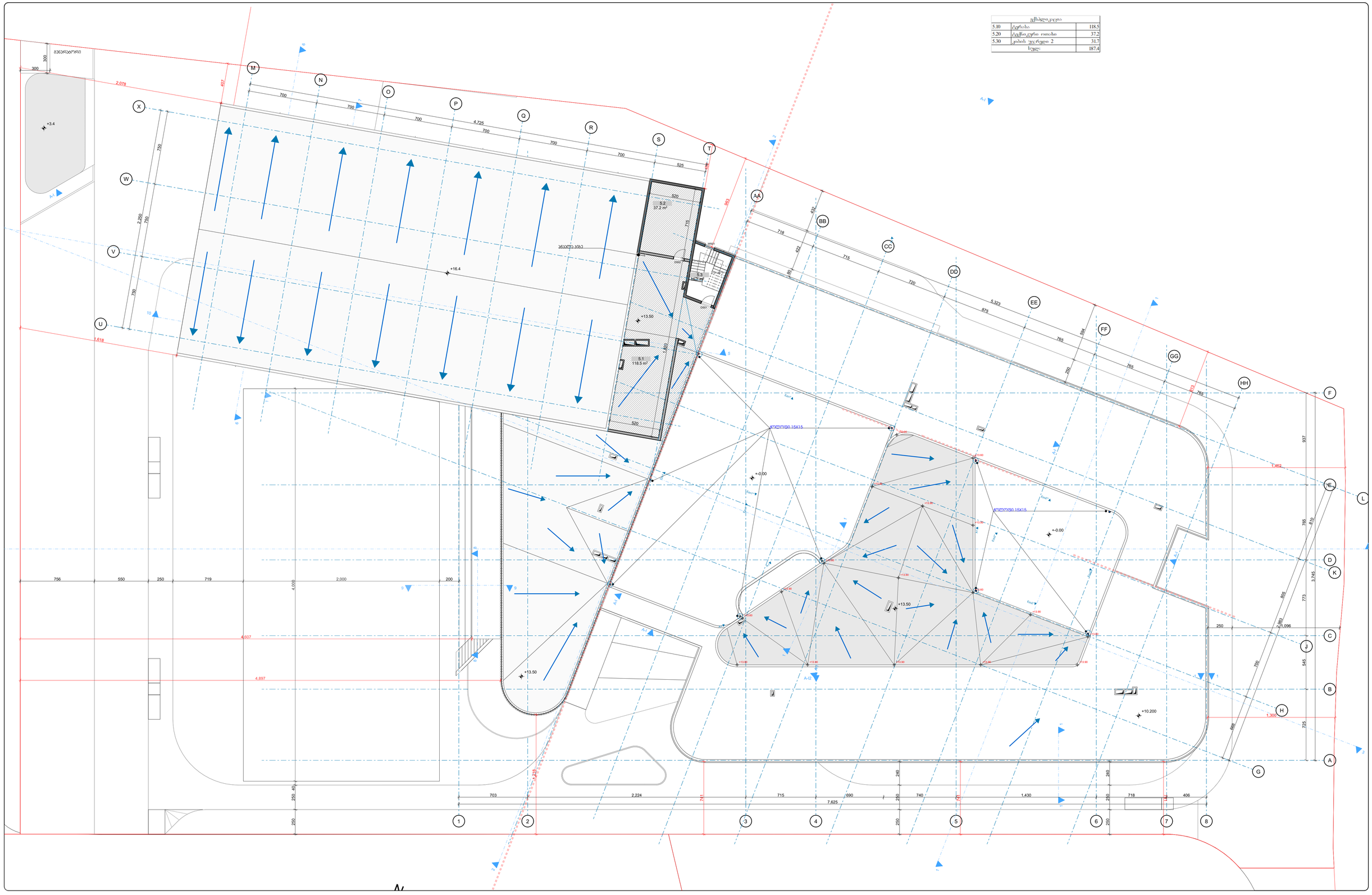
5.2
37.2 m²
5.3
31.7 m²
5.1
118.5 m²
+16.4
+13.50
+0.00
+10.200
+13.50
+13.90
+13.60
+13.80
+13.85
+13.95
+13.90
+13.80
+13.90
+13.80
+13.90
+13.80

ბ1 = 2 340.8

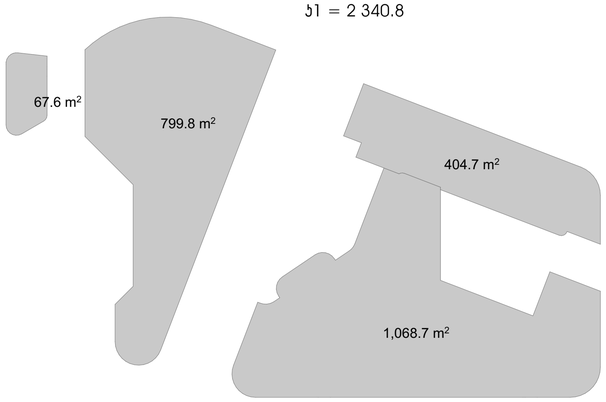

ბ2 = 2 502.2

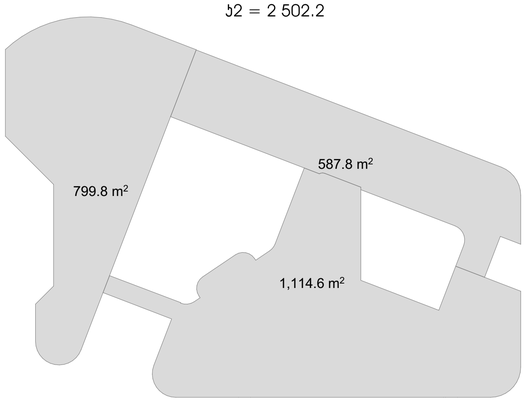

ბ2 = 580.5 + 259.4 + 184.9/3 = 901.5

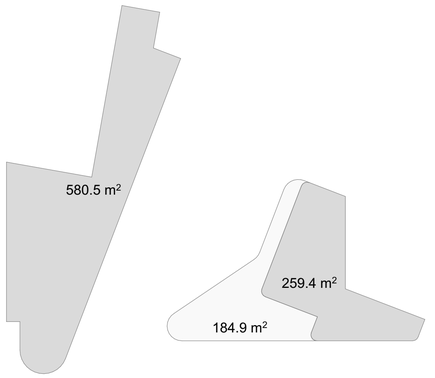

ბ2 = 2 273.2

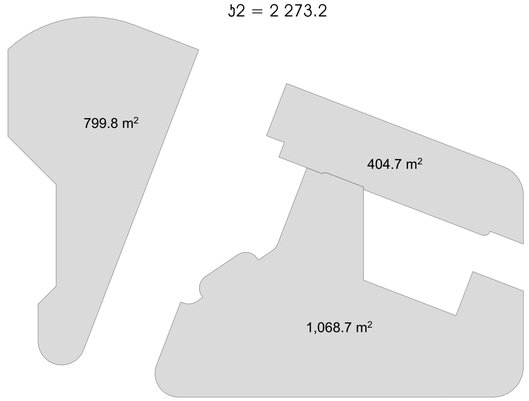

ბ2 = 66.4

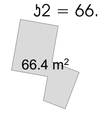

ბ3 = 1970.6

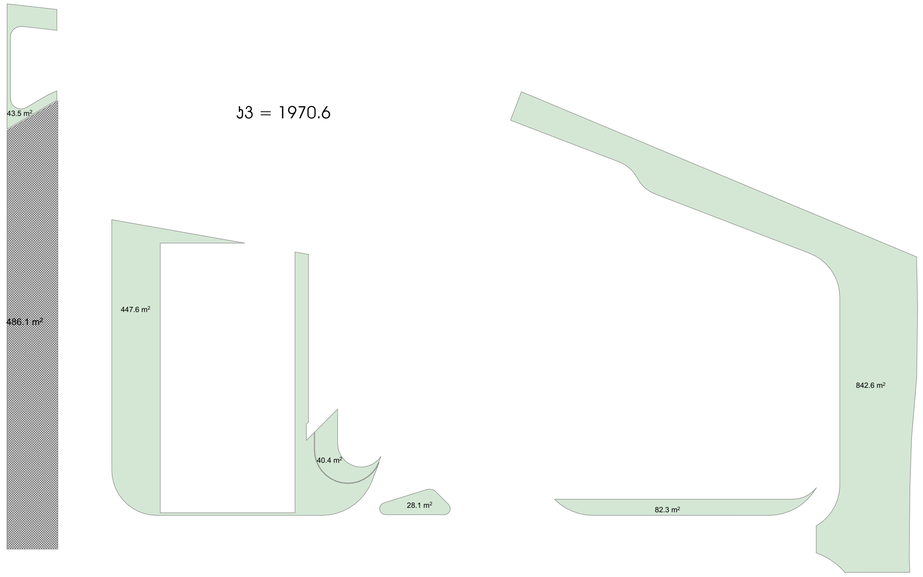

ბ2 = 3 408.6

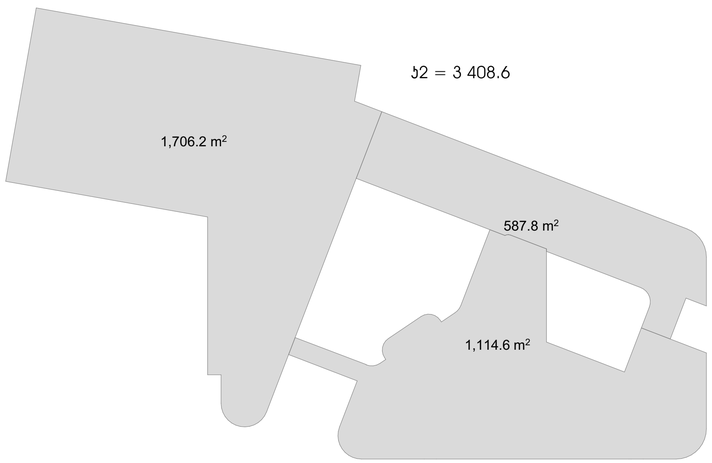

ბ1 = 2 340.8

ბ2 = 9 151.9

ბ3 = 1970.6

Copyright LLC "GRC". All Rights Reserved. The Duplication, Reproduction, Copying, Sale, Licensing, or any other distribution or use of these drawings, any portion thereof, or the plans depicted thereon is strictly Prohibited without expressed authorized in writing by GRC LLC.

პროექტის ავტორი:	ბაჩანა ბაბუხადია
პროექტის ავტორი:	ბაჩანა ბაბუხადია
პროექტის ავტორი:	Adrian De Waal Ritter
პროექტის ავტორი:	ბაჩანა ბაბუხადია
პროექტის ავტორი:	ირაკლი ბაბუხადია
პროექტის ავტორი:	ნანუკა ბაბუხადია
მასშტაბი:	1:250
რედაქციის ნომერი:	A
რედაქციის თარიღი:	21-June-22
ფურცლის ზომა:	ANSI D
ფურცლის ნომერი:	-00-
ფურცლის ზომა:	NTS
ფურცლის სახელი:	ბაზის გეგმა
პროექტის ნომერი:	ბა.ბ 01.10.10.025.118
პროექტის დასახელება:	ბაბუხადიების ოჯახის სახლი ბაბუხადიების ტერიტორიაზე, ბაბუხადიების ქუჩა, ბაბუხადიების ტერიტორია

ექსპლიკაცია		
1.01	I კლასი	45.8
1.02	I კლასი	45.8
1.03	I კლასი	45.8
1.04	I კლასი	45.8
1.05	II კლასი	45.8
1.06	II კლასი	45.3
1.07	II კლასი	47.2
1.08	II კლასი	50.8
1.09	სკოლამდელი კლასი	61.9
1.10	სკოლამდელი კლასი	54.9
1.11	სკოლამდელი კლასი	55.2
1.12	სკოლამდელი კლასი	52.3
1.13	კომ-ლაბორატორია	38.4
1.14	ონოვაციების ოთახი	63.4
1.15	ხელოვნების ოთახი	44.3
1.16	დაცვა	9.4
1.17	ჭოლ-ცენტრი. პაარი	53.6
1.18	ბიბლ.-შეხვედრ. ოთახი	25.2
1.19	ექიმის ოთახი	23.8
1.20	აიტი-იურისტის ოთახი	39.5
1.21	საპასწყვლებელი	81.9
1.22	WC	21.2
1.23	WC	21.0
1.24	WC	11.9
1.25	WC	19.0
1.26	WC	15.6
1.27	WC	15.6
1.28	WC	15.8
1.29	დერეფანი №1	320.0
1.30	დერეფანი №3	26.7
1.31	დერეფანი №2	54.4
1.32	კიბის უჯრედი 1	31.7
1.33	კიბის უჯრედი 2	18.7
1.34	კიბის უჯრედი 3	21.9
1.35	კიბის უჯრედი 4	53.9
1.36	ლიფტის უჯრედი	6.0
1.37	სახადილო	277.3
1.38	საშხარეულო	155.6
1.52	ავტოსახშეფე; ტუმბოების	49.6
	სულ:	2062.4

Copyright LLC "UBA". All Rights Reserved. The Duplication, Extendactive, Cutting, Sale, Licencing, or any other Unauthorized Use of this Drawing without Written Consent of the Author (UBA LLC) Shall be Strictly Prohibited.

ავტორი	ბესიკ ნიკოლაძე
პროექტის ხელმძღვანელი	ნინო ჭანტურია
პროექტის მთავარი არქიტექტორი	ნათია ჯაფარიძე
პროექტის Admin Ow Wael Ritter	
მასშტაბი	1:50
ფორმატი	A
თარიღი	21-June-22
პროექტის ნომერი	2022/BWS
პროექტის დასახელება	I საფეხურის ბავშვთა ონკოლოგიის ცენტრის პროექტირების ტერიტორიაზე ბავშვთა ონკოლოგიის ცენტრის პროექტირების ტერიტორიაზე
ნახაზის დასახელება	I სართული ბავშვთა ონკოლოგიის ცენტრის პროექტირების ტერიტორიაზე ბავშვთა ონკოლოგიის ცენტრის პროექტირების ტერიტორიაზე
ნახაზის ნომერი	A-00
მასშტაბი	1:50 NTS
ფორმატი	A0

ექსპლიკაცია					
2.01	III კლასი	45.8	2.23	გარაჟიფის ოთახი	34.2
2.02	III კლასი	45.8	2.24	გარაჟიფის ოთახი	33.8
2.03	III კლასი	45.8	2.25	მუხიკის ოთახი	64.2
2.04	IV კლასი	45.8	2.26	უმცრ. დირექტ. მისაღები	28.7
2.05	IV კლასი	45.8	2.27	უმცრ. დირექტ. ოთახი	34.5
2.06	IV კლასი	45.3	2.28	ბიბლიოთეკა, შეხვედრები	25.2
2.07	IV კლასი	47.2	2.29	ტექ. პერს. ოთახი	23.8
2.08	IV კლასი	44.3	2.30	ფიზიკისები	21.6
2.09	V კლასი	50.8	2.31	სახმწვავლებლი	53.6
2.10	V კლასი	61.9	2.32	ინვენტარის საწყობი	10.4
2.11	V კლასი	54.9	2.33	WC	21.2
2.12	V კლასი	55.2	2.34	WC	21.0
2.13	კომ-ლაბორატორია	38.4	2.35	WC	11.9
2.14	ინოვაციების ოთახი	63.4	2.36	WC	19.0
2.15	ხელოვნების ოთახი	52.5	2.37	WC	16.2
2.16	IV კლასი	51.4	2.38	WC	20.6
2.17	V კლასი	47.9	2.39	ღერეფანი №1	423.9
2.18	V კლასი	46.5	2.40	ღერეფანი №2	211.6
2.19	V კლასი	46.8	2.41	კიბის უჯრედი 1	31.7
2.20	V კლასი	52.1	2.42	კიბის უჯრედი 2	18.7
2.21	გარაჟიფის ოთახი	33.3	2.43	კიბის უჯრედი 3	21.9
2.22	გარაჟიფის ოთახი	31.9	2.44	კიბის უჯრედი 4	55.3
			2.45	ლიფტის უჯრედი	6.0
			2.46	საქმბე	49.6
			სულ:		2255.8

Copyright LLC "GRC". All Rights Reserved. The Duplication, Reproduction, Copying, Sale, Licensing, or any other distribution or use of these drawings, any portion thereof, or the plans depicted therein is strictly Prohibited without expressed written permission in writing by GRC LLC.

არქიტექტორი	ნინო ჯაფარიძე
არქიტექტორი	ანა ჯაფარიძე
არქიტექტორი	Adrian De Waal Ritter
არქიტექტორი	ნინო ჯაფარიძე
არქიტექტორი	ანა ჯაფარიძე

ექსპლიკაცია					
3.01	საკლასო ოთახი	45.8	3.23	ბიბლ.-შეხვედრ. ოთახი	25.2
3.02	საკლასო ოთახი	45.8	3.24	სამსჯავლებლო	38.4
3.03	საკლასო ოთახი	45.8	3.25	ტექ. დირექტორი	23.8
3.04	საკლასო ოთახი	45.8	3.26	მწვრთნელის ოთახი	15.2
3.05	საკლასო ოთახი	45.8	3.27	WC	21.2
3.06	საკლასო ოთახი	45.3	3.28	WC	21.0
3.07	საკლასო ოთახი	47.2	3.29	WC	11.9
3.08	საკლასო ოთახი	44.3	3.30	WC	19.0
3.09	კომპიუტერების ოთახი	50.8	3.31	WC	5.5
3.10	საკლასო ოთახი	61.9	3.32	დერეფანი №1	423.9
3.11	საკლასო ოთახი	48.1	3.33	დერეფანი №2	68.0
3.12	საკლასო ოთახი	52.5	3.34	კიბის უჯრედი 1	31.7
3.13	საკლასო ოთახი	51.4	3.35	კიბის უჯრედი 2	18.7
3.14	საკლასო ოთახი	47.9	3.36	კიბის უჯრედი 3	21.9
3.15	საკლასო ოთახი	57.5	3.37	კიბის უჯრედი 4	55.3
3.16	საკლასო ოთახი	59.7	3.98	ლიფტის უჯრედი	6.0
3.17	საკლასო ოთახი	60.3	3.39	გასახდელები	46.1
3.18	საკლასო ოთახი	49.8	3.40	გასახდელები	46.1
3.19	ფიზიკის ლაბ.	63.4	3.41	სპორტდარბაზი	1151.8
3.20	ქიმიის ლაბორატორია	62.0		სულ:	3145.0
3.21	უმცრ. დირექტ. მისაღები	28.7			
3.22	უმცრ. დირექტ. ოთახი	34.5			

Copyright LLC "UBA". All Rights Reserved. The Duplication, Reproduction, Copying, Sale, Licensing, or any other distribution or use of this drawing, any portion thereof, or the plan depicted therein is strictly Prohibited unless expressly authorized in writing by UBA.

პროექტის ავტორი:	Adrian De Waal Ritter
პროექტის ხელმძღვანელი:	
პროექტის ხელმძღვანელი:	
პროექტის ხელმძღვანელი:	
პროექტის ხელმძღვანელი:	
მასშტაბი:	1:100
ფორმატი:	A
თარიღი:	21-June-22
	2022/BWS
პროექტის დასახელება:	III საშუალო სკოლა ბაზის +6.90 ნიშნულზე
ნახაზის დასახელება:	ბაზის ნიშნულის საკონტროლო ნახაზი
	ნა3 01.10.10.025.118
	ბაზის ნიშნულის საკონტროლო ნახაზი
	ფერადად ბაზის ნიშნულის პერიმეტრზე
	ფერადად ბაზის ნიშნულის ფენილები
ნახაზის №:	-00-

ექსპლიკაცია		
4.01	ადმინისტრაცია	57.5
4.02	ადმინისტრაცია	59.7
4.03	ადმინისტრაცია	60.3
4.04	ადმინისტრაცია	49.8
4.05	რესურს ცენტრთან ოთახი	50.5
4.06	საკონფერენციო დარბაზი	129.8
4.07	სპორტული დარბაზის საწყ	15.1
4.08	WC	22.3
4.09	WC	5.5
4.10	დერეფანი №2	75.7
4.11	დერეფანი №1	50.9
4.12	კიბის უჯრედი 1	31.7
4.13	კიბის უჯრედი 2	18.7
4.14	კიბის უჯრედი 3	21.9
4.15	ლიფტის უჯრედი	6.0
4.16	გასახდელები	46.1
4.17	გასახდელები	46.1
4.18	ტერასა	1384.4
	სულ:	2132.0

ექსპლიკაცია		
5.10	ტერასა	118.5
5.20	ტექნიკური ოთახი	37.2
5.30	კიბის უჯრედი 2	31.7
სულ:		187.4

GRC

uba architects

თარიღი / DATE	რევიზია / REV	შენიშვნა / NOTE

Copyright LLC "GRC". All Rights Reserved. The Duplication, Reproduction, Copyng, Sale, Licensing, or any other distribution or use of these drawings, any portion thereof, or the plans depicted hereon is Strictly Prohibited unless expressly authorized in writing by "GRC" LLC.

Adrian De Waal Ritter

CUSTOMER: შპს

REV: A

DATE: 21-June-22

PROJECT #: 2022/BWS

SHEET NAME: გადახურვის გეგმა

ს/ა 01.10.10.025.118

PROJECT NAME: ბაქსვეის საერთაშორისო საგანმანათლებლო კომპლექსი მარშალ გელოვანის გამზირზე

SCALE: NTS

SHEET: -00-

ექსპლიკაცია					
1.01	I კლასი	45.8	1.23	WC	21.0
1.02	I კლასი	45.8	1.24	WC	11.9
1.03	I კლასი	45.8	1.25	WC	19.0
1.04	I კლასი	45.8	1.26	WC	15.6
1.05	II კლასი	45.8	1.27	WC	15.6
1.06	II კლასი	45.3	1.28	WC	15.8
1.07	II კლასი	47.2	1.29	დერეფანი №1	320.0
1.08	II კლასი	50.8	1.30	დერეფანი №3	26.7
1.09	სკოლამდელი კლასი	61.9	1.31	დერეფანი №2	54.4
1.10	სკოლამდელი კლასი	54.9	1.32	კიბის უჯრედი 1	31.7
1.11	სკოლამდელი კლასი	55.2	1.33	კიბის უჯრედი 2	18.7
1.12	სკოლამდელი კლასი	52.3	1.34	კიბის უჯრედი 3	21.9
1.13	კომ-ლაბორატორია	38.4	1.35	კიბის უჯრედი 4	53.9
1.14	ონიფაცეების ოთახი	63.4	1.36	ლიფტის უჯრედი	6.0
1.15	ხელოვნების ოთახი	44.3	1.37	სახადილო	277.3
1.16	დაცვა	9.4	1.38	საპარკეტულო	155.6
1.17	ჭილ-ცენტრი. პიარი	53.6	1.52	ავტოხაშხაშე; ტუმბოების	49.6
1.18	პიპლ.-შეხვედრ. ოთახი	25.2		სულ:	2062.4
1.19	ექიმის ოთახი	23.8			
1.20	აიტი-იურისტის ოთახი	39.5			
1.21	საპასწ‍ყვლებელი	81.9			
1.22	WC	21.2			

Copyright LLC "GRC". All Rights Reserved. The Duplication, Reproduction, Copying, Sale, Licensing, or any other distribution or use of these drawings, any portion thereof, or the plans depicted therein is strictly Prohibited unless expressly authorized in writing by GRC LLC.

პროექტის ხელმძღვანელი	
პროექტის მთავარი არქიტექტორი	
პროექტის მთავარი ინჟინერი	
პროექტის	Adrian De Waal Ritter
პროექტის	
პროექტის	
პროექტის

ექსპლიკაცია					
2.01	III კლასი	45.8	2.23	განაყოფის ოთახი	34.2
2.02	III კლასი	45.8	2.24	განაყოფის ოთახი	33.8
2.03	III კლასი	45.8	2.25	მუშაკის ოთახი	64.2
2.04	IV კლასი	45.8	2.26	უმცრ. დირექტ. მისაღები	28.7
2.05	IV კლასი	45.8	2.27	უმცრ. დირექტ. ოთახი	34.5
2.06	IV კლასი	45.3	2.28	ბიბლიოთეკა, შეხვედრები	25.2
2.07	IV კლასი	47.2	2.29	ტექ. პერს. ოთახი	23.8
2.08	IV კლასი	44.3	2.30	ფიზიკასები	21.6
2.09	V კლასი	50.8	2.31	სახსწავლებელი	53.6
2.10	V კლასი	61.9	2.32	ინვენტარის საწყობი	10.4
2.11	V კლასი	54.9	2.33	WC	21.2
2.12	V კლასი	55.2	2.34	WC	21.0
2.13	კომ-ლაბორატორია	38.4	2.35	WC	11.9
2.14	ონოვაციების ოთახი	63.4	2.36	WC	19.0
2.15	ხელოვნების ოთახი	52.5	2.37	WC	16.2
2.16	IV კლასი	51.4	2.38	WC	20.6
2.17	V კლასი	47.9	2.39	ღერეფანი №1	423.9
2.18	V კლასი	46.5	2.40	ღერეფანი №2	211.6
2.19	V კლასი	46.8	2.41	კიბის უჯრედი 1	31.7
2.20	V კლასი	52.1	2.42	კიბის უჯრედი 2	18.7
2.21	განაყოფის ოთახი	33.3	2.43	კიბის უჯრედი 3	21.9
2.22	განაყოფის ოთახი	31.9	2.44	კიბის უჯრედი 4	55.3
			2.45	ლიფტის უჯრედი	6.0
			2.46	საქაბე	49.6
			სულ:		2255.8

Copyright LLC "GRC". All Rights Reserved. The Duplication, Reproduction, Copying, Sale, Licensing, or any other distribution or use of this drawing, any portion thereof, or the plans depicted therein is Strictly Prohibited. Violators expressly understood to waiving all rights.

პროექტის ავტორი:	GRC
პროექტის ხელმძღვანელი:	ბესო ხუციშვილი
პროექტის ხელმძღვანელი:	გიორგი ზოდელავა
პროექტის ხელმძღვანელი:	Adrian De Waal Ritter
პროექტის ხელმძღვანელი:	ზურა ჩიტაშვილი
პროექტის ხელმძღვანელი:	ნინო ლორთქიფანიძე
პროექტის ეტაპი:	შუა
ფურცლის ზომა:	A
ფურცლის №:	1
თარიღი:	21-June-22
მასშტაბი:	1:200
პროექტის დასახელება/ობიექტის მისამართი:	II საპრეზიდენტო ბანაკი +3.60 ნიშნულზე ბაბანაურის საკრებულო, ბაბანაურის მუნიციპალიტეტი, ბაბანაურის ბაბანაურის ტერიტორიული ერთეული, ბაბანაურის ქალაქი
ნახაზის დასახელება/ №:	სქ 01.10.10.025.118
მასშტაბი:	1:200 NTS
ფურცლის ზომა:	A1
ნახაზი №:	-00-

ექსპლიკაცია					
3.01	საკლასო ოთახი	45.8	3.23	ბიბლ.-შეხვედრ. ოთახი	25.2
3.02	საკლასო ოთახი	45.8	3.24	სამასწავლებლო	38.4
3.03	საკლასო ოთახი	45.8	3.25	ტექ. დირექტორი	23.8
3.04	საკლასო ოთახი	45.8	3.26	მწვრთნელის ოთახი	15.2
3.05	საკლასო ოთახი	45.8	3.27	WC	21.2
3.06	საკლასო ოთახი	45.3	3.28	WC	21.0
3.07	საკლასო ოთახი	47.2	3.29	WC	11.9
3.08	საკლასო ოთახი	44.3	3.30	WC	19.0
3.09	კომპიუტერების ოთახი	50.8	3.31	WC	5.5
3.10	საკლასო ოთახი	61.9	3.32	დერეფანი №1	423.9
3.11	საკლასო ოთახი	48.1	3.33	დერეფანი №2	68.0
3.12	საკლასო ოთახი	52.5	3.34	კიბის უჯრედი 1	31.7
3.13	საკლასო ოთახი	51.4	3.35	კიბის უჯრედი 2	18.7
3.14	საკლასო ოთახი	47.9	3.36	კიბის უჯრედი 3	21.9
3.15	საკლასო ოთახი	57.5	3.37	კიბის უჯრედი 4	55.3
3.16	საკლასო ოთახი	59.7	3.98	ლიფტის უჯრედი	6.0
3.17	საკლასო ოთახი	60.3	3.39	გახახელები	46.1
3.18	საკლასო ოთახი	49.8	3.40	გახახელები	46.1
3.19	ფიზიკის ლაბ.	63.4	3.41	სპორტდარბაზი	1151.8
3.20	ქიმიის ლაბორატორია	62.0		სულ:	3145.0
3.21	უმცრ. დირექტ. მისაღები	28.7			
3.22	უმცრ. დირექტ. ოთახი	34.5			

Copyright LLC "GRC". All Rights Reserved. The Duplication, Reproduction, Copying, Sale, Licensing, or any other Exploitation of this Drawing without Written Permission from Architect Bureau or the Author is Illegal. Violators will be Prosecuted to the Fullest Extent of the Law. ALL RIGHTS

არქიტექტორი	ნინო ბერიძე
არქიტექტორი	ანა ლურსმანაშვილი
არქიტექტორი	ანა ლურსმანაშვილი
არქიტექტორი	Adrian De Waal Ritter
არქიტექტორი	ნინო ბერიძე
არქიტექტორი	ანა ლურსმანაშვილი
არქიტექტორი	ანა ლურსმანაშვილი
არქიტექტორი	ნინო ბერიძე
სტადია	მშპ
ფორმატი	A
მასშტაბი	1:100
თარიღი	21-June-22
პროექტის №/წელი	2022/BWS
პროექტის დასახელება / ობიექტის მისამართი	III საფეხურიანი ბეტონის კიბე +6.90 ნიშნულზე
პროექტის №/ წელი	ს/ე 01.10.10.025.118
ტიპიური პროექტის №/ წელი	ბაბანურის, საკონსტრუქციო ელემენტების, არქიტექტურული ნაწილების და ინჟინრული ქსელების მეშვეობით მაგნიტოფონის
ფორმატი	NTS
ფორმატი	2022
ფორმატი	-00-

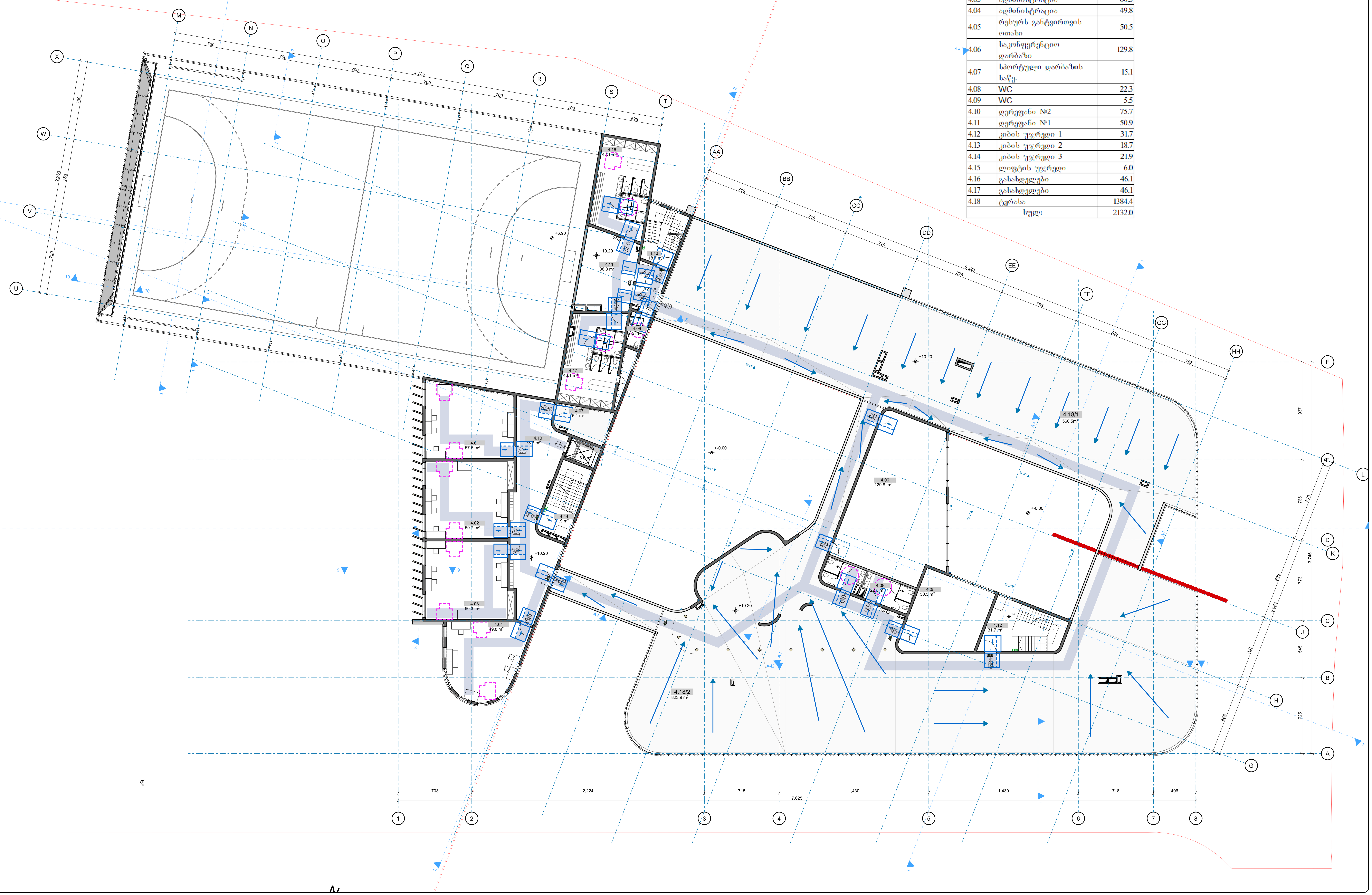

ექსპლიკაცია		
4.01	ადმინისტრაცია	57.5
4.02	ადმინიტრაცია	59.7
4.03	ადმინისტრაცია	60.3
4.04	ადმინისტრაცია	49.8
4.05	რესურს განტვირთვის ოთახი	50.5
4.06	საკონფერენციო დარბაზი	129.8
4.07	სპორტული დარბაზის საწყ.	15.1
4.08	WC	22.3
4.09	WC	5.5
4.10	დერეფანი №2	75.7
4.11	დერეფანი №1	50.9
4.12	კიბის უჯრედი 1	31.7
4.13	კიბის უჯრედი 2	18.7
4.14	კიბის უჯრედი 3	21.9
4.15	ლიფტის უჯრედი	6.0
4.16	გასახდელები	46.1
4.17	გასახდელები	46.1
4.18	ტერასა	1384.4
სულ:		2132.0

რევიზია: REV: A
თარიღი: DATE: 21-June-22
პროექტის # PROJECT # 2022/BWS

ფურცლის სახელი: SHEET NAME: IV სართულის გეგმა +10.20 ნიშნულზე

ს/კ 01.10.10.025.118

პროექტის სახელწოდება: PROJECT NAME: ბაქსვუდის საერთაშორისო საგანმანათლებლო კომპლექსი მარშალ გელოვანის გამზირზე

მასშტაბი SCALE NTS
პროექტი PROJECT მუშა
ფურცელი: SHEET:
ფურცლები: OF: -00-

ფართობის ცხრილი		
5.10	ტერასა	118.5
5.20	ტექნიკური ოთახი	37.2
5.30	კიბის უჯრედი 2	31.7
	სულ:	187.4

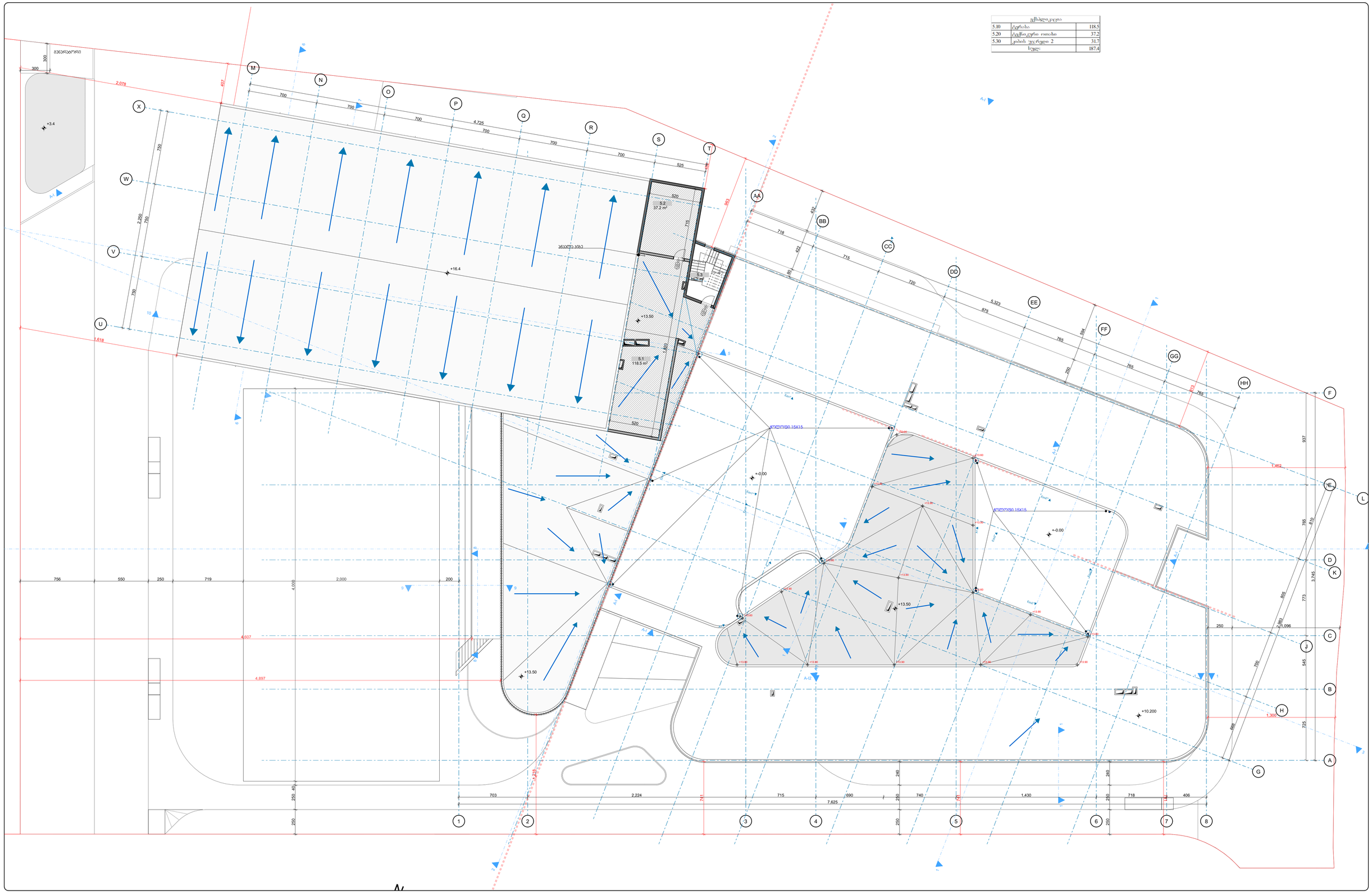
5.2
37.2 m²
5.3
31.7 m²
5.1
118.5 m²
+16.4
+13.50
+0.00
+10.200
+13.50
+13.90
+13.60
+13.85
+13.80
+13.95
+13.85
+13.90
+13.80
+13.85
+13.90
+13.80
+13.85
+13.90
+13.80

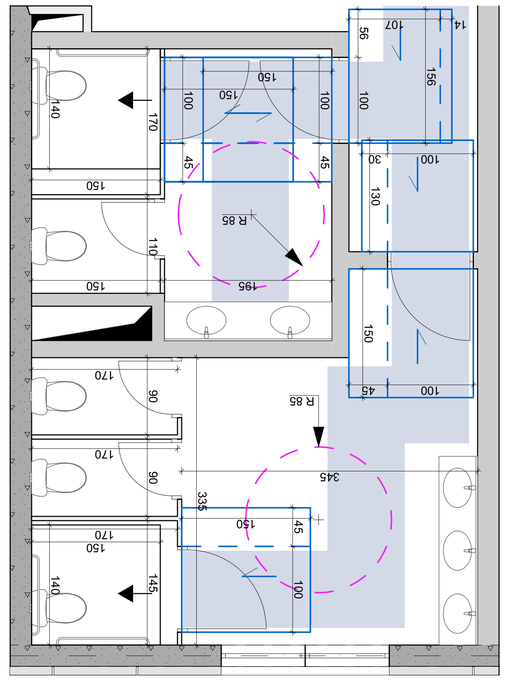

תוכנית קומת גלריה ומתקני תברואה

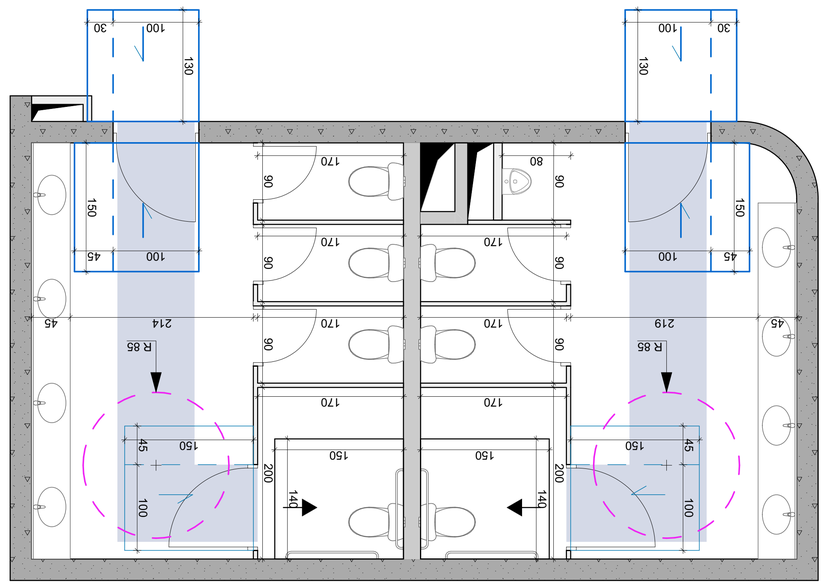

תוכנית קומת קרקע ומתקני תברואה

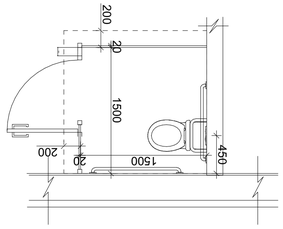

פרט אסלה

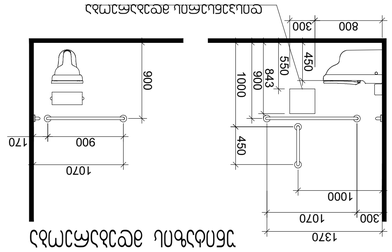

פרט כיור ומראה

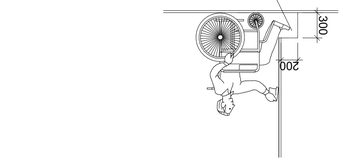

פרט מתקן עזר לנכים

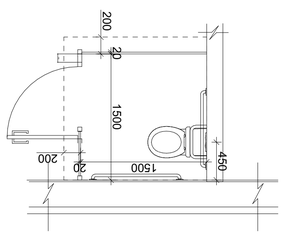

פרט אסלה

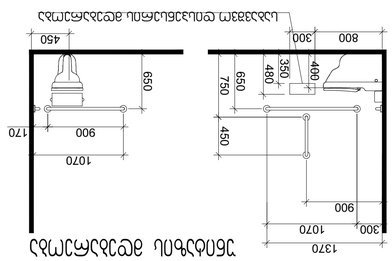

פרט כיור ומראה

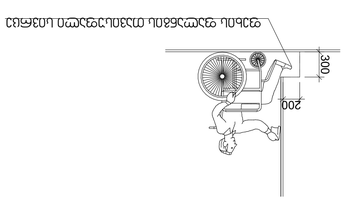

פרט מתקן עזר לנכים

ადმინისტრაციის მისაწვდომი ტუალეტი

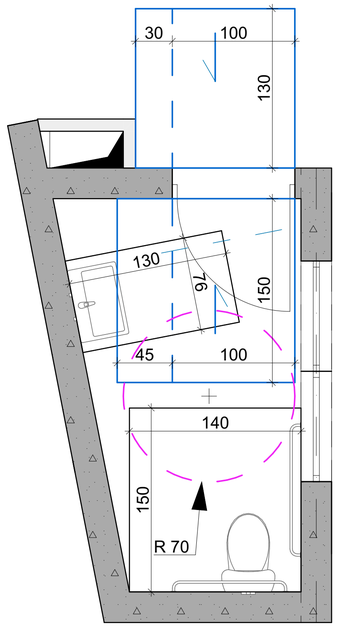

უნიტაზის მდებარეობა

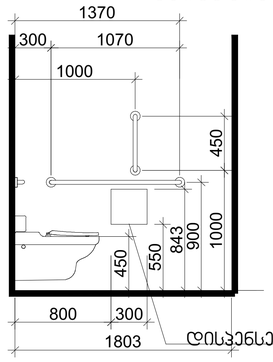

დისპენსერის მდებარეობა

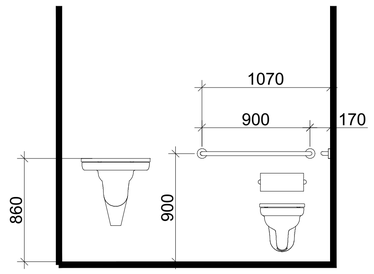

თავისუფალი სივრცე ფეხის ფალანგისთვის

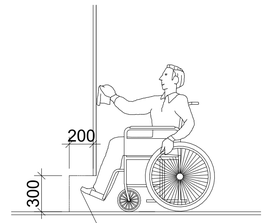

ფეხის ფალანგის თავისუფალი სივრცე

Copyright LLC "GRC". All Rights Reserved. The Duplication, Reproduction, Copying, Sale, Licensing, or any other distribution or use of these drawings, any portion thereof, or the plans depicted thereon is Strictly Prohibited without express permission in writing by LLC "GRC".

არქიტექტორი	გიორგი ზაქარაია
არქიტექტორი	გიორგი ჯობავა
არქიტექტორი	Adrian De Waal Ritter
არქიტექტორი	ნინო ცირქოშვილი
არქიტექტორი	ანა-პეპო ჯაფარიძე
არქიტექტორი	ანუკი ბურდული
არქიტექტორი	ნათია ბურჭულაძე
მასშტაბი	შეს
ფორმატი	A
თარიღი	21-June-22
პროექტის ფაზა	2022/ШИ/5
პროექტის ნომერი	სა/ა 01.10.10.025.118
პროექტის დასახელება	ბაკურიანის სპორტული სამედიცინო კომპლექსი მეორადი ტურისტული ბაზისთვის
ფურცლის დასახელება	
ფურცლის ნომერი	-00-
მასშტაბი	NTS

ეტლის შესაგორებელი საშხაპეს არ მჭონე

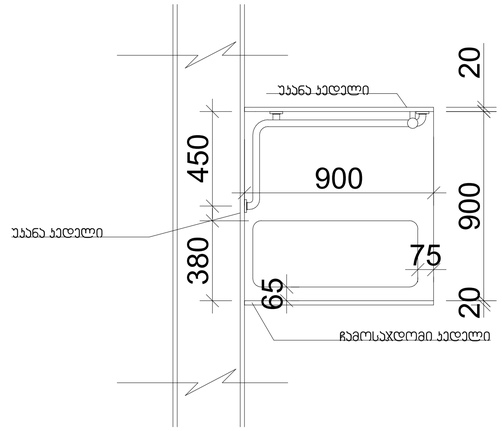

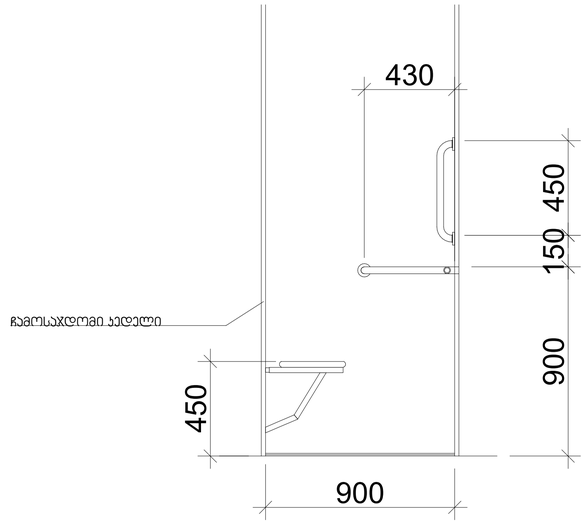

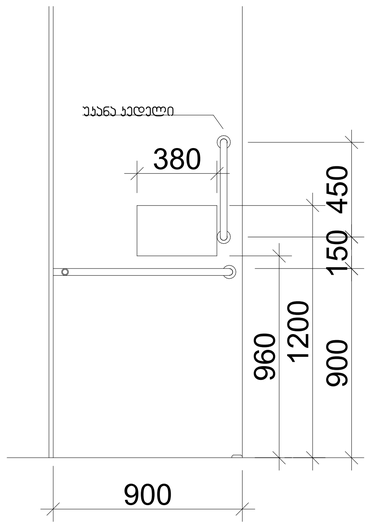

Copyright LLC "GRC". All Rights Reserved. The Duplication, Reproduction, Copying, Sale, Licensing, or any other distribution or use of these drawings, any portion thereof, or the plans depicted thereon is Strictly Prohibited.

არქიტექტორი	ბაჩანა ბაქრაძე
არქიტექტორი	ბაჩანა ბაქრაძე
არქიტექტორი	Adrian De Waal Ritter
არქიტექტორი	ნანა ცირკოშვილი
არქიტექტორი	ანა-ელენე ჯაფარიძე
არქიტექტორი	ნინო ბაქრაძე
არქიტექტორი	ანა ბაქრაძე
არქიტექტორი	ნინო ბაქრაძე
მასშტაბი	შეზღ
ფორმატი	A
თარიღი	21-June-22
პროექტის ნომერი	2022/BWS
პროექტის ადგილმდებარეობა	ს/კ 01.10.10.025.118
	საბანაო ტერიტორიის კომპლექსი
	მდინარე ჭანჭახის ნაპირსამაგრი სამუშაოები
ფაზა	NTS
ფურცლის ნომერი	-00-

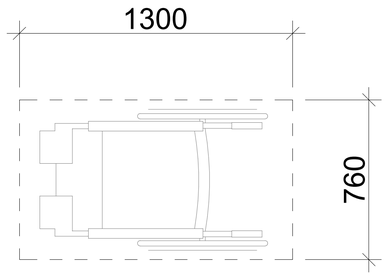

სურათი 802.3 (ა)
ეტლისთვის განკუთვნილი თავისუფალი სივრცე თავშეყრის ფართობებზე ერთი სივრცე.

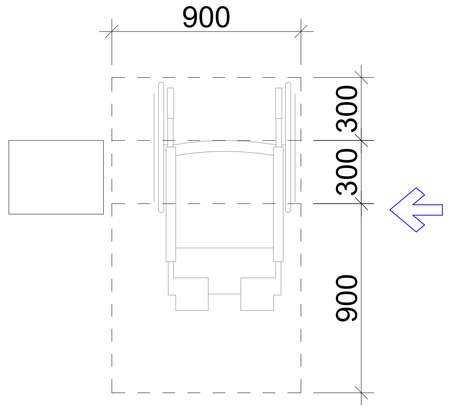

სურათი 802.7.2 (დ)
თანმხლები პირებისთვის დასაჯდომების განლაგება, მისაწვდომი გვერდიდან.

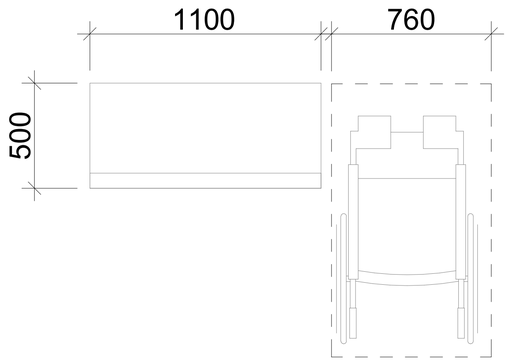

სურათი 903. (ა)
ძელსკამები-ძელსკამების თავისუფალი სივრცე.

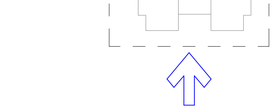

სურათი 802.7.2 (გ)
თანმხლები პირებისთვის დასაჯდომების განლაგება, მისაწვდომი წინა და უკანა მხრიდან.

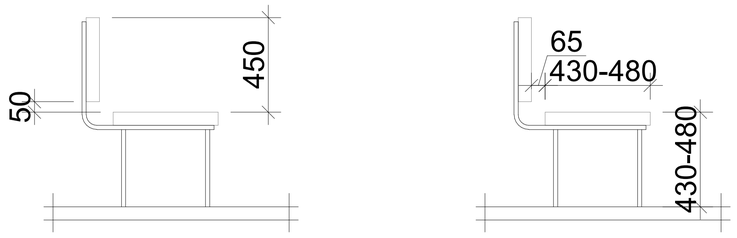

სურათი 903. (ბ)
ძელსკამების საზურგე და დასაჯდომის სიმაღლე.

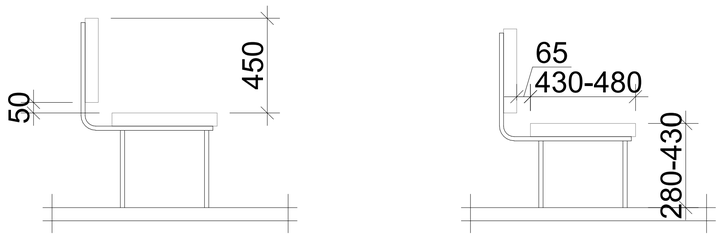

სურათი 903. (ბ)
ბავშვების ძელსკამების საზურგე და დასაჯდომის სიმაღლე.

Copyright LLC "UBA". All Rights Reserved. The Duplication, Reproduction, Copying, Sale, Licensing, or any other distribution or use of these drawings, any portion thereof, or the plans depicted herein is Strictly Prohibited unless expressly authorized in writing by UBA LLC.

პროექტის ავტორი	ბაია ციმაკური
პროექტის ხელმძღვანელი	ანა ტაბატაძე, ნანა ციმაკური
პროექტის მონაწილეები	Adrian De Vivel Ritter
	ზაზა ციმაკური
	ბაია ციმაკური
პროექტის სტადია	შუა
ნახაზის ფორმატი	A
ნახაზის თარიღი	21-June-22
ნახაზის N	2022/BWS
პროექტის/ობიექტის N	Lv3.01.10.10.025.118
ნახაზის/ფურცლის სახელწოდება	ბავშვთა საკონტეინერო ეზო ბინათმშენებლობის პროექტის ტერიტორიაზე
მასშტაბი	NTS
ნახაზის N	-00-

Adrian De Vivel Ritter
architects

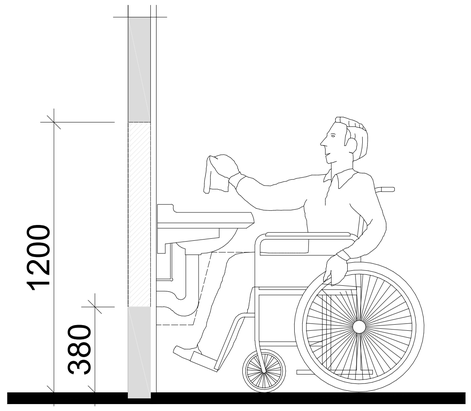

სურათი 308.2.1
შეუზღუდავი მისაწვდომი.

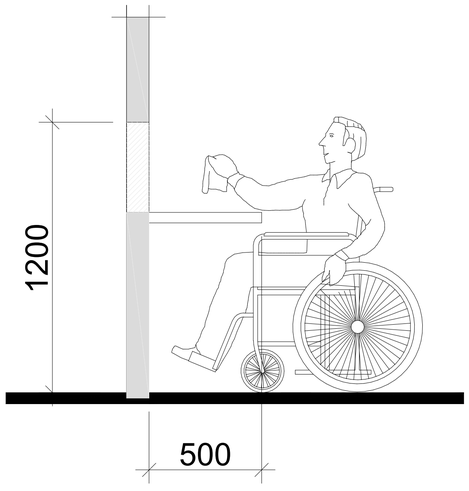

სურათი 308.2.2 (ა)
შეუზღუდავი მისაწვდომი.

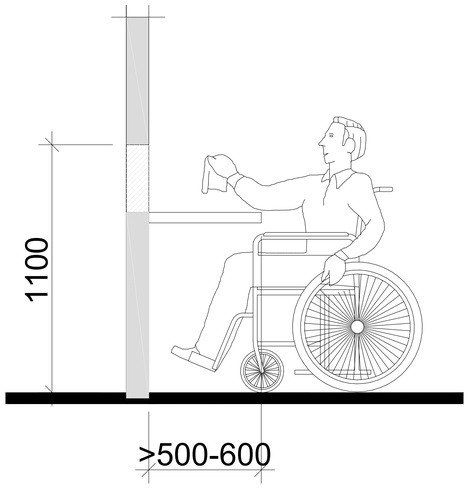

სურათი 308.2.2 (ბ)
შეუზღუდავი მისაწვდომი.

Copyright LLC "GRC". All Rights Reserved. The Duplication, Reproduction, Copying, Sale, Licensing, or any other distribution or use of these drawings, any portion thereof, or the plans depicted hereon is Strictly Prohibited without expressed permission in writing by LLC "GRC".

პროექტის ხელმძღვანელი:	ბაია ცეცხლაძე
პროექტის ხელმძღვანელი:	ირაკლი ბაბაიანი
პროექტის ხელმძღვანელი:	ანა ლილუაშვილი
პროექტის ხელმძღვანელი:	ნანა ლილუაშვილი
პროექტის ხელმძღვანელი:	Adrian De Waal Ritter
პროექტის ხელმძღვანელი:	ზურაბ ბურჭულაძე
ეტაპი:	შეც
ფორმატი:	A
დამატების თარიღი:	21-June-22
პროექტის ნომერი:	2022/BWS
პროექტის დასახელება:	სპ3.01.10.10.025.118
	საქართველოს სპორტული ორიენტირების ფედერაციის ადმინისტრაციული შენობის პროექტი
მასშტაბი:	NTS
ფურცლის ნომერი:	-00-

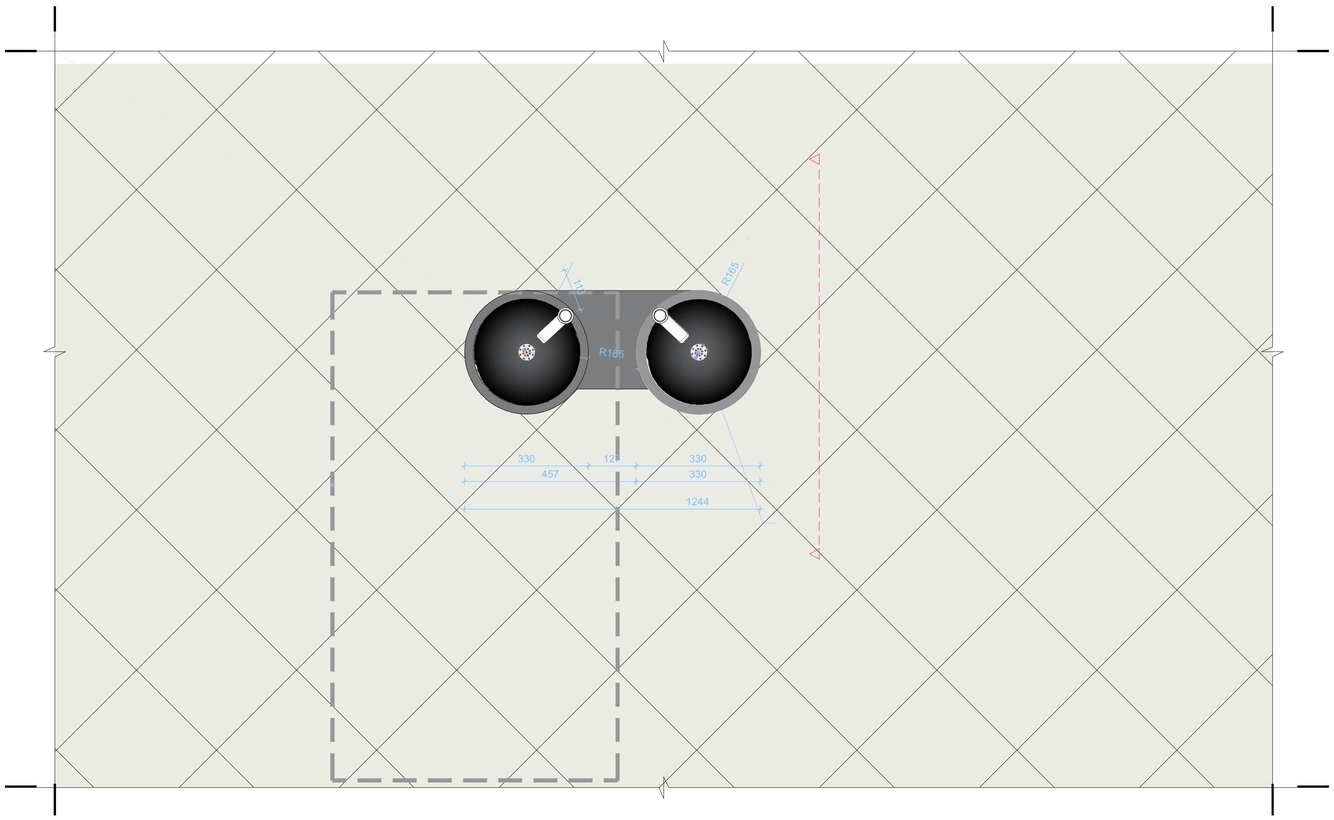

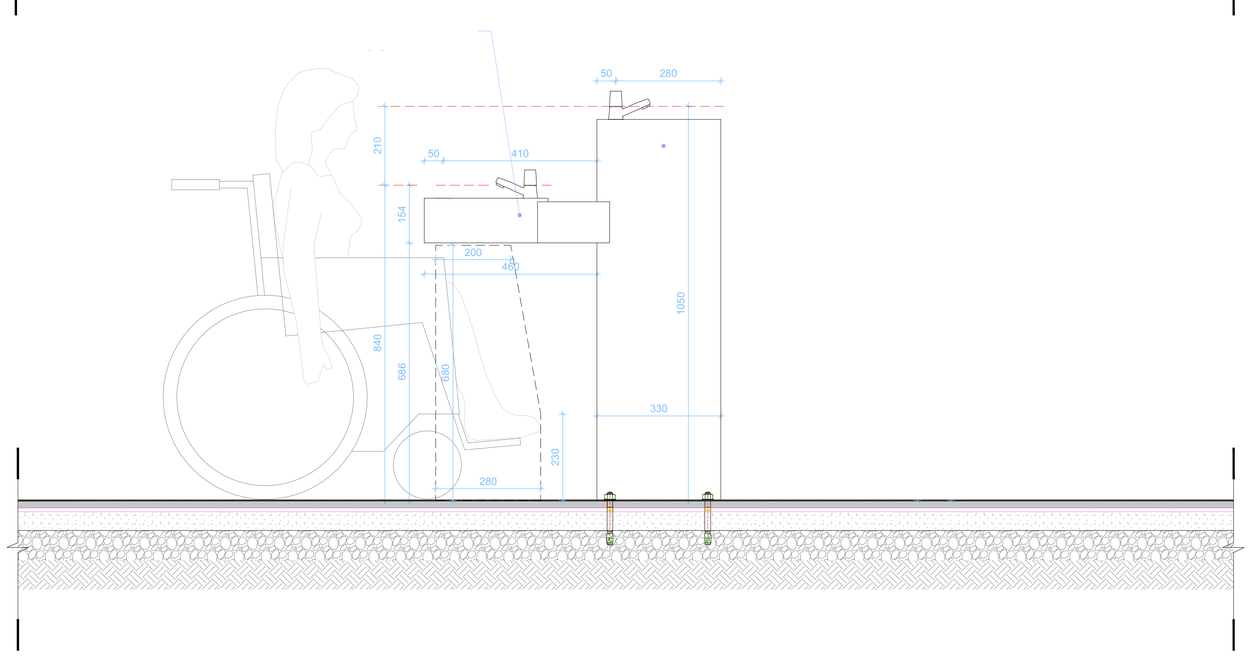

შენიშვნები:

· მისაწვდომ წყლის დასალევ შადრევანთან გათვალისწინებულია მისაწვდომობის ეროვნული სტანდარტის 305 ქვეთავის მიხედვით იატაკის თავისუფალი სივრცე, მუხლამდე და ფეხის ფალანგისთვის თავისუფალი სივრცე.

მისაწვდომი წყლის დასალევი შადრევანი გათვალისწინებულია მისაწვდომობის ეროვნური სტანდარტის 602 ქვეთვის მიხედვით.

· ფეხზე მდგომთათვის წყლის დასალევი შადრევანის ონკანის სიმაღლე იატაკიდან ზემოთ 1050 მმ ;

· ბავშვებისთვის წყლის დასალევი შადრევანის ონკანის სიმაღლე იატაკიდან ზემოთ 765 მმ;

· ეტლით მოსარგებლეებისთვის წყლის დასალევი შადრევანის ონკანის სიმაღლე იატაკიდან ზემოთ-840 მმ;

Copyright LLC "GRC". All Rights Reserved. The Duplication, Reproduction, Copying, Sale, Licensing, or any other distribution or use of these drawings, any portion thereof, or the plans depicted thereon is Strictly Prohibited.

პროექტის ავტორი	Adrian De Waal Ritter
პროექტის ხელმძღვანელი	
პროექტის მენეჯერი	
პროექტის ინჟინერი	
პროექტის არქიტექტორი	
პროექტის დიზაინერი	
პროექტის ტექნიკოსი	
პროექტის	8ვ
პროექტის ფაზა	A
პროექტის თარიღი	21-June-22
პროექტის ადგილმდებარეობა	ს/ა 01.10.10.025.118
პროექტის დასახელება	საბავშვოსათვის საჯარისტანის ტერიტორიაზე შადრევანის ონკანის სიმაღლის განსაზღვრა
ნახაზის	0000
ნახაზის ტიპი	NTS
ნახაზის	-00-

ნიშანი პიქტოგრამებით, ამობურცული ნიშნებით და ბრაილით
განთავსდება
მისაწვდომ ტუალეტებთან კარის მომიჯნავედ

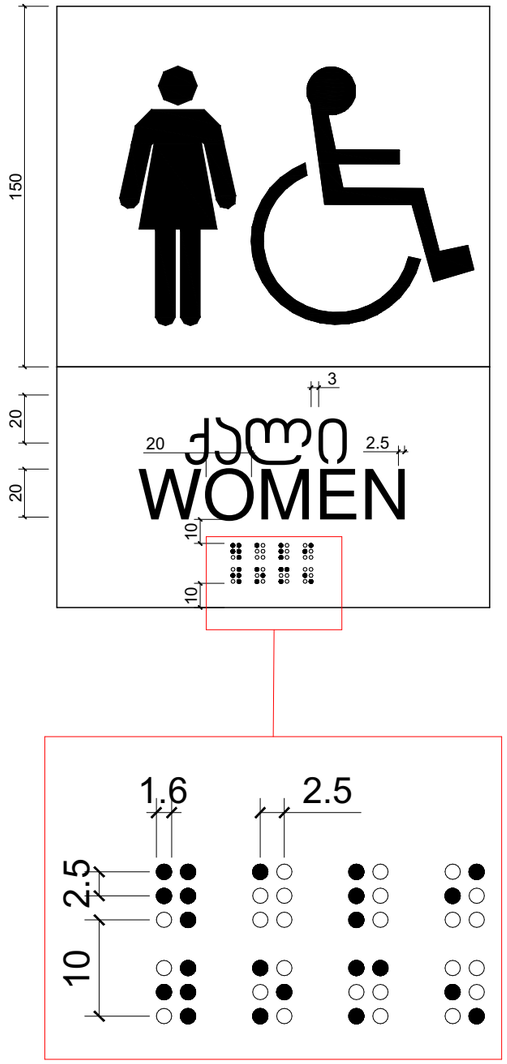

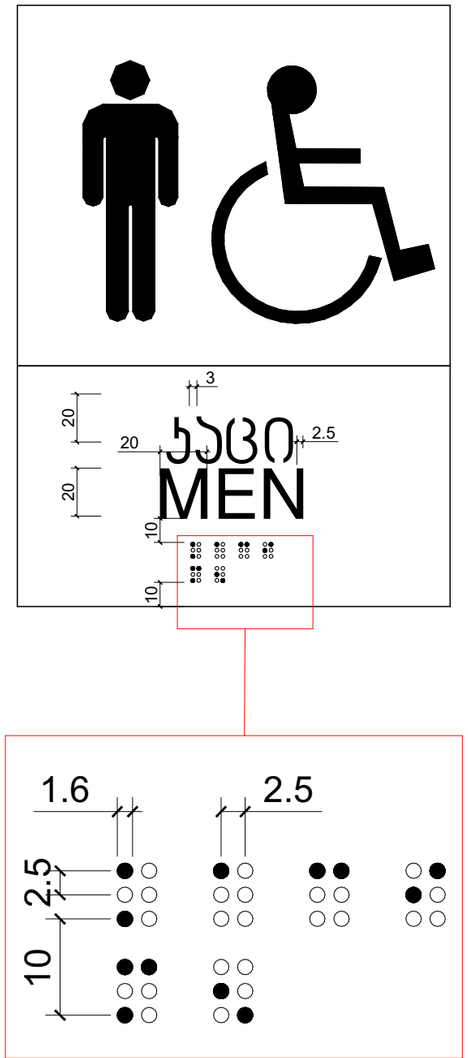

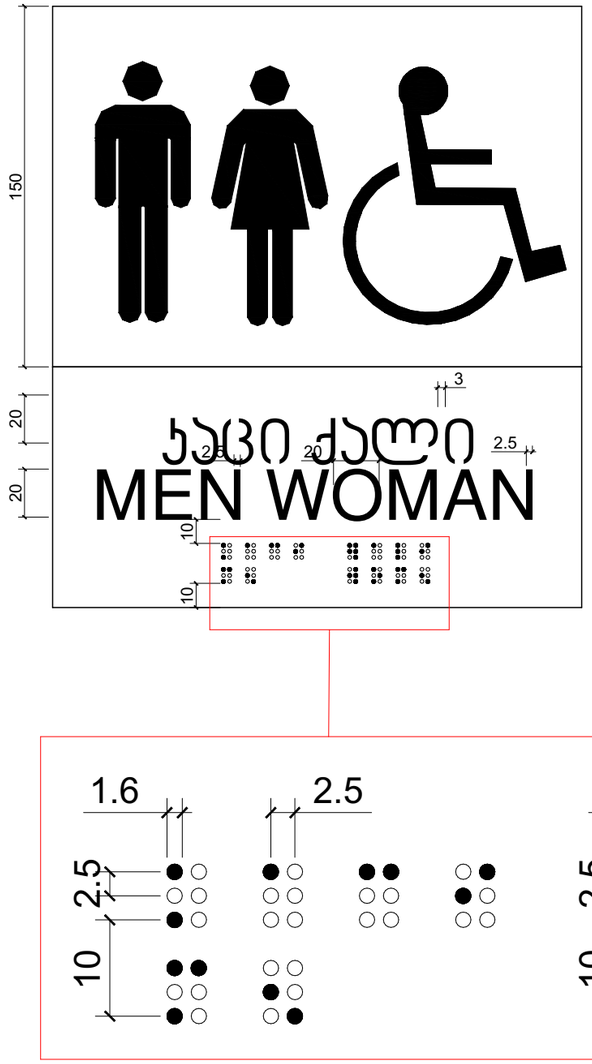

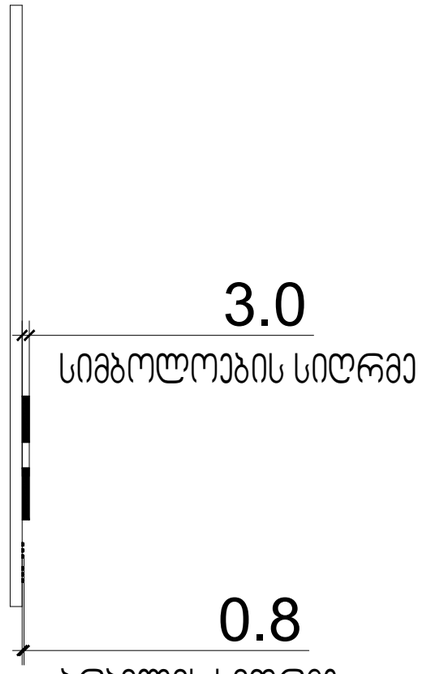

GRC
LLC "GRC". 0179 Tbilisi, N. Rcheulishvili Str. 42
Tel: (+995) 599 211 422, 595 595 040, E_mail: 

uba architects
Tel: +27 (83) 403 5410, E_mail: 

თარიღი / DATE	რევიზია / REV	შენიშვნა / NOTE

შპს „GRC" ის საავტორო უფლებები დაცულია. მისი ტერიტორიის (მათ შორის არა მხოლოდ), რეპროდუქციის, გამოყენება, ტიპიური/მსგავსი ან მისი ელექტრონის და ნებისმიერის გამოუყენებელი კარგად საქმე შპს „GRC" არ მისცემს რეფერენსული ნებართვას.

Copyright LLC "GRC". All Rights Reserved. The Duplication, Reproduction, Copying, Sale, Licensing, or any other distribution or use of these drawings, any portion thereof, or the plans depicted hereon is Strictly Prohibited unless expressly authorized in writing by GRC LLC.

პროექტირებაზე: გიორგი ჯვებარიძე
პროექტირებაზე: გიორგი ჯვებარიძე
პროექტირებაზე: Adrian De Waal Ritter
პროექტირებაზე: ბაკა ასლანიძე

პროექტირებაზე: რუსუდან ჯანიაშვილი
პროექტირებაზე: ზურა რობაქიძე
პროექტირებაზე: პოპო ბასანიძე
პროექტირებაზე: ნიკო ფოფხაძე

შპს

რევიზია: REV:	A
თარიღი: DATE:	21-June-22
პროექტის # PROJECT #	2022/BWS

ნახაზის ასახელება: SHEET NAME:	ს/პ 01.10.10.025.118
პროექტის ასახელება: PROJECT NAME:	ბაქსვუდის საერთაშორისო სამგანათლებლო კომპლექსი მარამალ გელოვანის გამზირზე

ნახაზის ზომა: SCALE	NTS
პროექტი PROJECT	მეგა
ნახაზები: SHEET:	
ნახაზების ჯამი: SH:	-00-

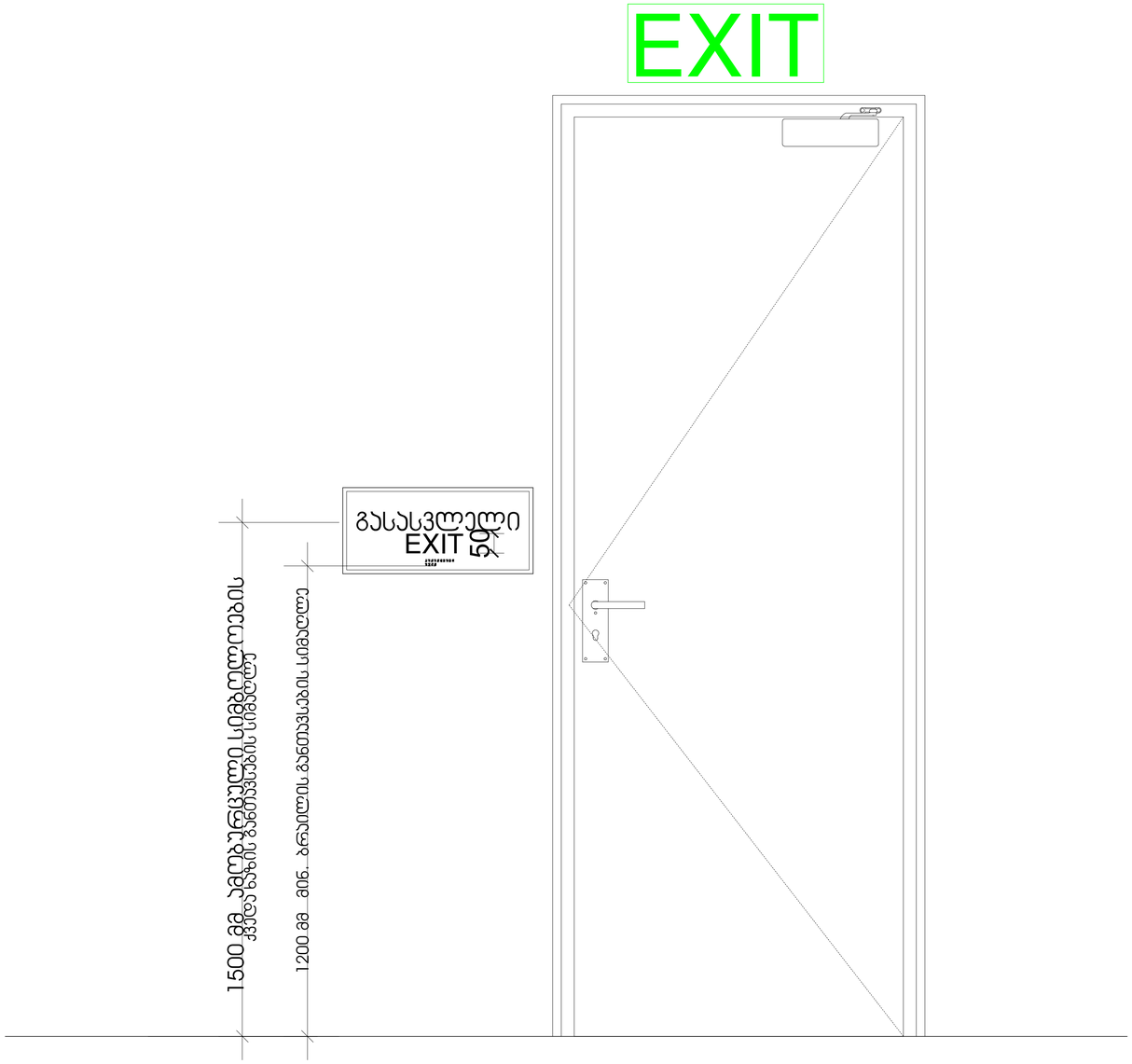

Copyright LLC "UBA". All Rights Reserved. The Duplication, Reproduction, Copying, Sale, Licensing, or any Other Distribution of Use of Said drawings, any portion thereof, or the plans depicted therein is Strictly Prohibited. Unless expressly addressed in writing by "UBA" LLC.

არქიტექტორი	ბესიკ ხარანაული
არქიტექტორი	ანა ხუციშვილი
არქიტექტორი	Adrian De Waal Ritter
არქიტექტორი	ნინო ჯაფარიძე
არქიტექტორი	ანა ხუციშვილი
არქიტექტორი	ნინო ჯაფარიძე
არქიტექტორი	ნინო ჯაფარიძე
მასშტაბი	1:50
ფორმატი	A
დაბეჭდვის თარიღი	21-June-22
პროექტის ნომერი	2022/BWS
პროექტის დასახელება	საპროექტო ტერიტორიის განაშენიანების რეგულირების გეგმის შედგენა
ნახაზის დასახელება	ნახ 01.10.10.025.118
ნახაზის დასახელება	ბანკომატის ტერიტორიის განაშენიანების რეგულირების გეგმის შედგენა

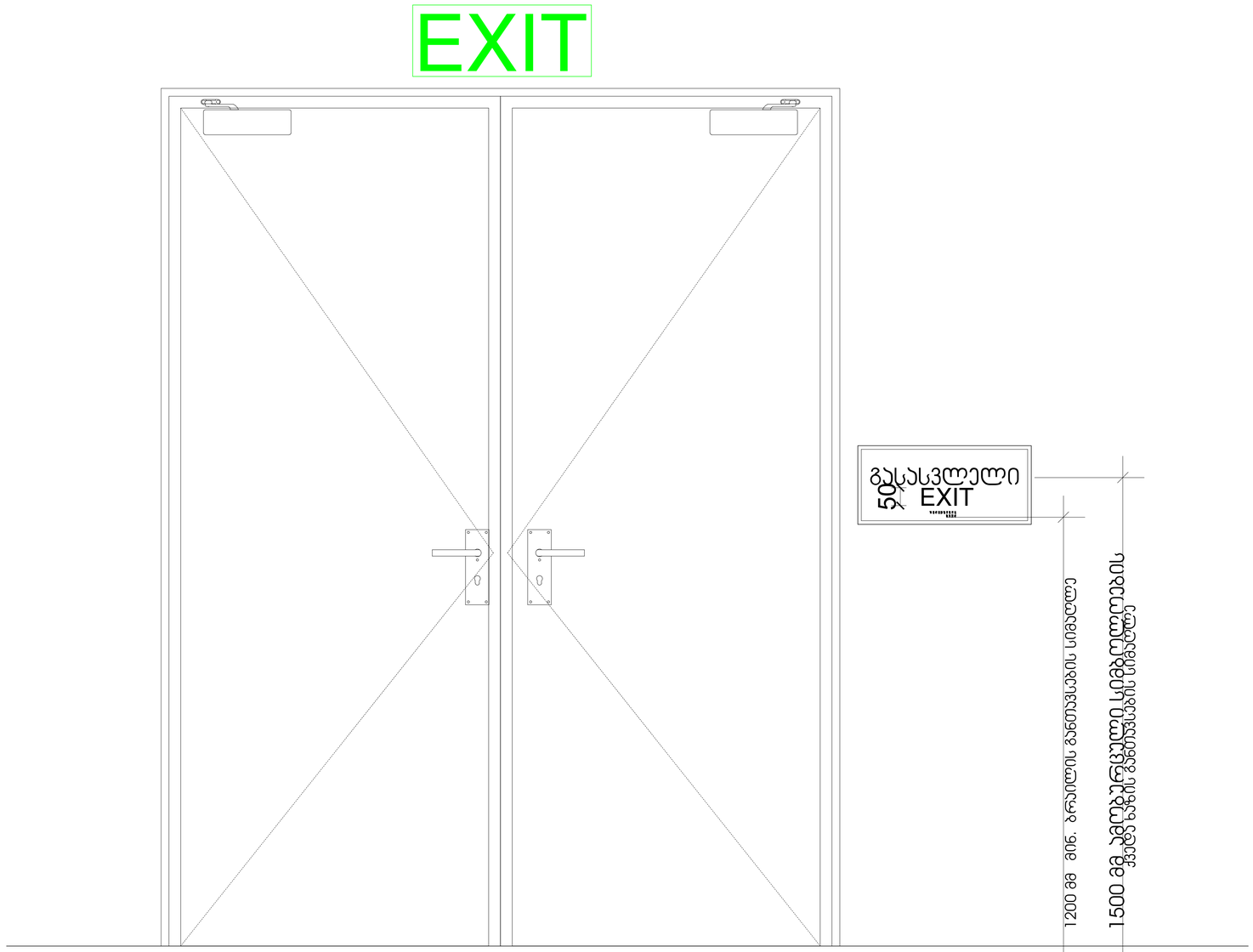

Copyright LLC "UBA". All Rights Reserved. The Duplication, Reproduction, Copying, Sale, Licensing, or any other distribution or use of these drawings, any portion thereof, or the plans depicted herein is Strictly Prohibited unless expressly authorized in writing by "UBA" LLC.

არქიტექტორი	ბესო ხმელიძე
არქიტექტორი	ანა ტატიშვილი
არქიტექტორი	Adrian De Waal Ritter
არქიტექტორი	ბექა ხმელიძე
არქიტექტორი	ნინო ბოჭორიშვილი
ნახაზის სათაური	შენ
ნახაზის ფორმატი	A
ნახაზის თარიღი	21-June-22
პროექტის ვერსია	2022/BWS
პროექტის დასახელება	სს 01.10.10.025.118
პროექტის ობიექტის	საგანმანათლო სკოლისშენობის პროექტის ტექნიკური ნაწილი
ნახაზის ნომერი	-00-
ფაზა	NTS
ფორმატი	A00

ექსპლიკაცია		
1.01	I კლასი	45.8
1.02	I კლასი	45.8
1.03	I კლასი	45.8
1.04	I კლასი	45.8
1.05	II კლასი	45.8
1.06	II კლასი	45.3
1.07	II კლასი	47.2
1.08	II კლასი	50.8
1.09	სკოლამდელი კლასი	61.9
1.10	სკოლამდელი კლასი	54.9
1.11	სკოლამდელი კლასი	55.2
1.12	სკოლამდელი კლასი	52.3
1.13	კომ-ლაბორატორია	38.4
1.14	ონიფაცეების ოთახი	63.4
1.15	ხელოვნების ოთახი	44.3
1.16	დაცვა	9.4
1.17	ჭილ-ცენტრი. პიარი	53.6
1.18	ბიბლ.-შეხვედრ. ოთახი	25.2
1.19	ექიმის ოთახი	23.8
1.20	აიტი-იურისტის ოთახი	39.5
1.21	სამსწავლებლო	81.9
1.22	WC	21.2
1.23	WC	21.0
1.24	WC	11.9
1.25	WC	19.0
1.26	WC	15.6
1.27	WC	15.6
1.28	WC	15.8
1.29	დერეფანი №1	320.0
1.30	დერეფანი №3	26.7
1.31	დერეფანი №2	54.4
1.32	კიბის უჯრედი 1	31.7
1.33	კიბის უჯრედი 2	18.7
1.34	კიბის უჯრედი 3	21.9
1.35	კიბის უჯრედი 4	53.9
1.36	ლიფტის უჯრედი	6.0
1.37	სახადილო	277.3
1.38	საშხარეულო	155.6
1.52	ავტოხაშხეები; ტუმბოების	49.6
	სულ:	2062.4

±0.00 = 417.20

±0.00 = 417.20

Copyright LLC "GRC". All Rights Reserved. The Duplication, Reproduction, Copying, Sale, Licensing, or any other distribution of any of these drawings, any physical Material, or the plans depicted therein is Strictly Prohibited without expressed permission in writing by GRC.

პროექტის ხელმძღვანელი	
პროექტის მთავარი არქიტექტორი	
პროექტის მთავარი ინჟინერი	
პროექტის ხელმძღვანელი	Adrian De Waal Ritter
პროექტის მენეჯერი	
პროექტის არქიტექტორი	
პროექტის ინჟინერი	
პროექტის ლანდშაფტის არქიტექტორი	
პროექტის ინტერიერის დიზაინერი	
პროექტის ვიზუალიზაციის სპეციალისტი	
პროექტის ინჟინერი	
პროექტის ინჟინერი	
პროექტის ინჟინერ

ექსპლიკაცია		
2.01	III კლასი	45.8
2.02	III კლასი	45.8
2.03	III კლასი	45.8
2.04	IV კლასი	45.8
2.05	IV კლასი	45.8
2.06	IV კლასი	45.3
2.07	IV კლასი	47.2
2.08	IV კლასი	44.3
2.09	V კლასი	50.8
2.10	V კლასი	61.9
2.11	V კლასი	54.9
2.12	V კლასი	55.2
2.13	კომ-ლაბორატორია	38.4
2.14	ონოვაციების ოთახი	63.4
2.15	ხელოვნების ოთახი	52.5
2.16	IV კლასი	51.4
2.17	V კლასი	47.9
2.18	V კლასი	46.5
2.19	V კლასი	46.8
2.20	V კლასი	52.1
2.21	გარაჟოფის ოთახი	33.3
2.22	გარაჟოფის ოთახი	31.9
2.23	გარაჟოფის ოთახი	34.2
2.24	გარაჟოფის ოთახი	33.8
2.25	მუსიკის ოთახი	64.2
2.26	უმცრ. დირექტ. მისაღები	28.7
2.27	უმცრ. დირექტ. ოთახი	34.5
2.28	ბიბლიოთეკა, შეხვედრები	25.2
2.29	ტექ. პერს. ოთახი	23.8
2.30	ფიზიკასები	21.6
2.31	სასხლეტებელი	53.6
2.32	ინვენტარის საწყობი	10.4
2.33	WC	21.2
2.34	WC	21.0
2.35	WC	11.9
2.36	WC	19.0
2.37	WC	16.2
2.38	WC	20.6
2.39	ღერეფანი №1	423.9
2.40	ღერეფანი №2	211.6
2.41	კიბის უჯრედი 1	31.7
2.42	კიბის უჯრედი 2	18.7
2.43	კიბის უჯრედი 3	21.9
2.44	კიბის უჯრედი 4	55.3
2.45	ლიფტის უჯრედი	6.0
2.46	საქვაბე	49.6
სულ:		2255.8

Copyright LLC "UBA". All Rights Reserved. No Duplication, Reproduction, Copying, Sale, Licensing, or any other Use of this Drawing Without Prior Written Permission of the Author.

პროექტის ხელმძღვანელი	
პროექტის ხელმძღვანელი	
პროექტის ხელმძღვანელი	
პროექტის ხელმძღვანელი	Adrian De Waal Ritter

პროექტის ხელმძღვანელი	
არქიტექტორი	
პროექტის ხელმძღვანელი	
ინჟინერი ელექტრიკოსი	

პროექტის ხელმძღვანელი	
პროექტის ხელმძღვანელი	
პროექტის ხელმძღვანელი	
პროექტის ხელმძღვანელი	

პროექტის დასახელება	მზე

ფორმატი	A
თარიღი	21-June-22
ეტაპი	პროექტი

პროექტის ნაწილის დასახელება	II სართული ბმული +3.60 ნიშნულზე
	სამედიცინო სერვისების ობიექტის მშენებლობა
	მერიის ტერიტორიაზე, ქ.ბათუმში

მასშტაბი	NTS
ფურცლის ნომერი	-00-
ფურცლების რაოდენობა	0000

ექსპლიკაცია					
3.01	საკლასო ოთახი	45.8	3.23	ბიბლ.-შეხვედრ. ოთახი	25.2
3.02	საკლასო ოთახი	45.8	3.24	სამასწავლებლო	38.4
3.03	საკლასო ოთახი	45.8	3.25	ტექ. დირექტორი	23.8
3.04	საკლასო ოთახი	45.8	3.26	მწვრთნელის ოთახი	15.2
3.05	საკლასო ოთახი	45.8	3.27	WC	21.2
3.06	საკლასო ოთახი	45.3	3.28	WC	21.0
3.07	საკლასო ოთახი	47.2	3.29	WC	11.9
3.08	საკლასო ოთახი	44.3	3.30	WC	19.0
3.09	კომპიუტერების ოთახი	50.8	3.31	WC	5.5
3.10	საკლასო ოთახი	61.9	3.32	დერეფანი №1	423.9
3.11	საკლასო ოთახი	48.1	3.33	დერეფანი №2	68.0
3.12	საკლასო ოთახი	52.5	3.34	კიბის უჯრედი 1	31.7
3.13	საკლასო ოთახი	51.4	3.35	კიბის უჯრედი 2	18.7
3.14	საკლასო ოთახი	47.9	3.36	კიბის უჯრედი 3	21.9
3.15	საკლასო ოთახი	57.5	3.37	კიბის უჯრედი 4	55.3
3.16	საკლასო ოთახი	59.7	3.98	ლიფტის უჯრედი	6.0
3.17	საკლასო ოთახი	60.3	3.39	გახახელები	46.1
3.18	საკლასო ოთახი	49.8	3.40	გახახელები	46.1
3.19	ფიზიკის ლაბ.	63.4	3.41	სპორტდარბაზი	1151.8
3.20	ქიმიის ლაბორატორია	62.0		სულ:	3145.0
3.21	უმცრ. დირექტ. მისაღები	28.7			
3.22	უმცრ. დირექტ. ოთახი	34.5			

Copyright LLC "UBA". All Rights Reserved. The Duplication, Extendsthan Cutting, Sale, Licencing, or any other Unauthorized Use of the Drawings Without Written Consent of the Author Architect Bureau is Strictly Prohibited and Will Be Prosecuted to the Fullest Extent of the Law.

ავტორი	ბუნია ბერიძე
ავტორი	ირაკლი ჯაფარიძე
ავტორი	ნანა ჯაფარიძე
ავტორი	ნინო ჯაფარიძე
ავტორი	Adrian De Waal Ritter
მასშტაბი	1:100
ფორმატი	A
ფაილის ავტორი	21-June-22
პროექტის №/ წელი	2022 წლის
პროექტის დასახელება	III საფეხურიანი ბეტონის ტრიბუნა +6.90 ნიშნულზე
ფაილის დასახელება	საპროექტო ტერიტორიის ათვისების გენერალური გეგმა
ფაილის ავტორი	A-00
ფაილის ტიპი	NTS
ფაილის ტიპი	dwg
ფაილის ავტორი	-00-

ექსპლიკაცია		
4.01	ადმინისტრაცია	57.5
4.02	ადმინიტრაცია	59.7
4.03	ადმინისტრაცია	60.3
4.04	ადმინისტრაცია	49.8
4.05	რესურს განტვირთვის ოთახი	50.5
4.06	საკონფერენციო დარბაზი	129.8
4.07	სპორტული დარბაზის საწყ.	15.1
4.08	WC	22.3
4.09	WC	5.5
4.10	დერეფანი №2	75.7
4.11	დერეფანი №1	50.9
4.12	კიბის უჯრედი 1	31.7
4.13	კიბის უჯრედი 2	18.7
4.14	კიბის უჯრედი 3	21.9
4.15	ლიფტის უჯრედი	6.0
4.16	გასახდელები	46.1
4.17	გასახდელები	46.1
4.18	ტერასა	1384.4
სულ:		2132.0

რევიზია: REV: A
თარიღი: DATE: 21-June-22
პროექტის # PROJECT # 2022/BWS

ფურცლის სახელი: SHEET NAME: IV სართულის გეგმა +10.20 ნიშნულზე

ს/კ 01.10.10.025.118

პროექტის სახელწოდება: PROJECT NAME: ბაქსვუდის საერთაშორისო საგანმანათლებლო კომპლექსი მარშალ გელოვანის გამზირზე

მასშტაბი SCALE NTS
პროექტი PROJECT მუშა
ფურცელი: SHEET:
ფურცლები: OF: -00-

ფართობების ცხრილი		
5.10	ტერასა	118.5
5.20	ტექნიკური ოთახი	37.2
5.30	კიბის უჯრედი 2	31.7
	სულ:	187.4

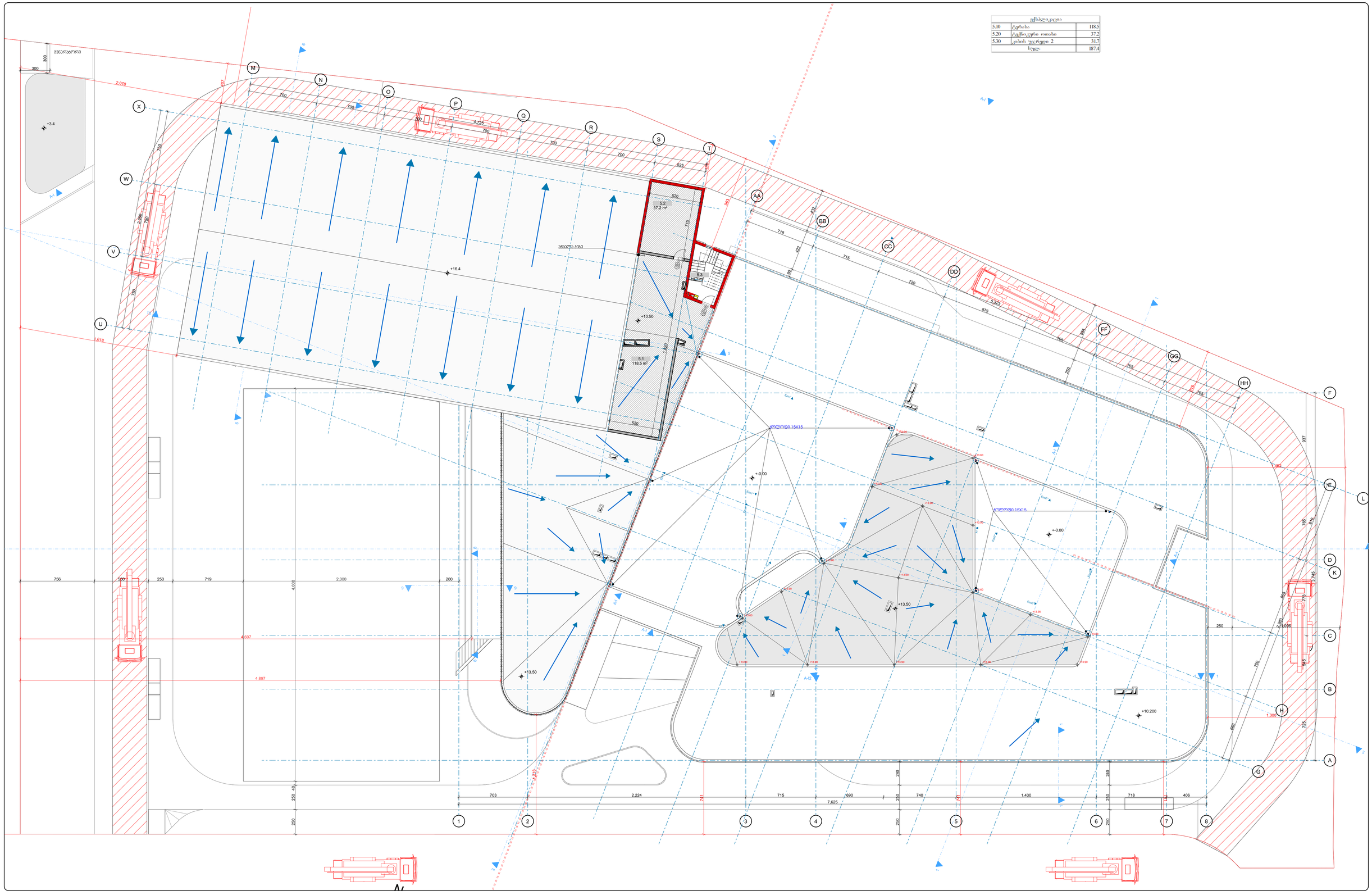

GRC

uba architects

Copyright LLC "NBA". All Rights Reserved. The Duplication, Reproduction, Copying, Sale, Licensing, or any other distribution or use of these drawings, any portions thereof, or the plans depicted thereon is Strictly Prohibited unless expressly authorized in writing by LLC "NBA".

პროექტის ხელმძღვანელი	
პროექტის მთავარი არქიტექტორი	
პროექტის მთავარი ინჟინერი	
პროექტის Adrian De Waal Ritter	

პროექტის ავტორი	
პროექტის არქიტექტორი	
პროექტის ინჟინერი	

პროექტის ეტაპი	შეკ

ნახაზის ფორმატი	A
ნახაზის თარიღი	21-June-22
პროექტის ავტორი	2022/BWS

ნახაზის სათაური	ბაზისური საპროექტო ტერიტორიის ათვისების გენერალური გეგმა
პროექტის დასახელება	ს/კ 01.10.10.025.118
პროექტის ადმინისტრაციული მისამართი	ბაზისური საპროექტო ტერიტორიის ათვისების გენერალური გეგმა

მასშტაბი	NTS
ნახაზის ნომერი	-00-
ფორმატი	A0

კარი ზღურბლის გარეშე მიმხურავით

კ-1

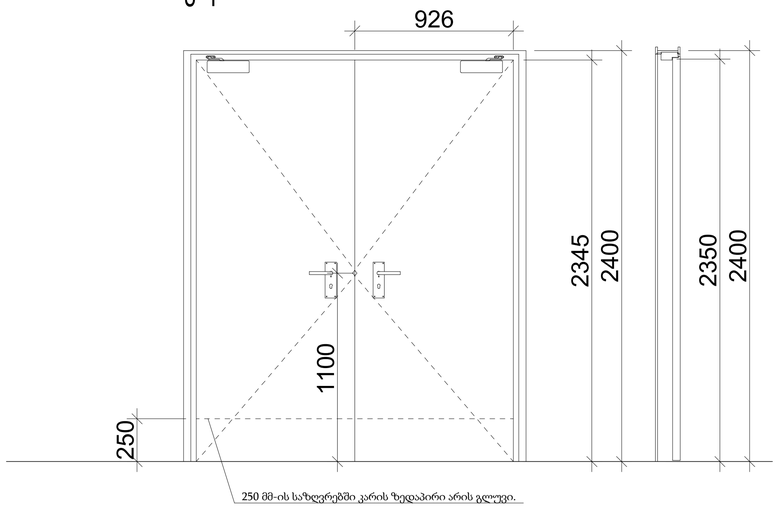

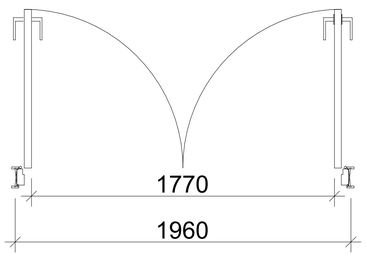

კარი ზღურბლის გარეშე მიმხურავით

კ-2

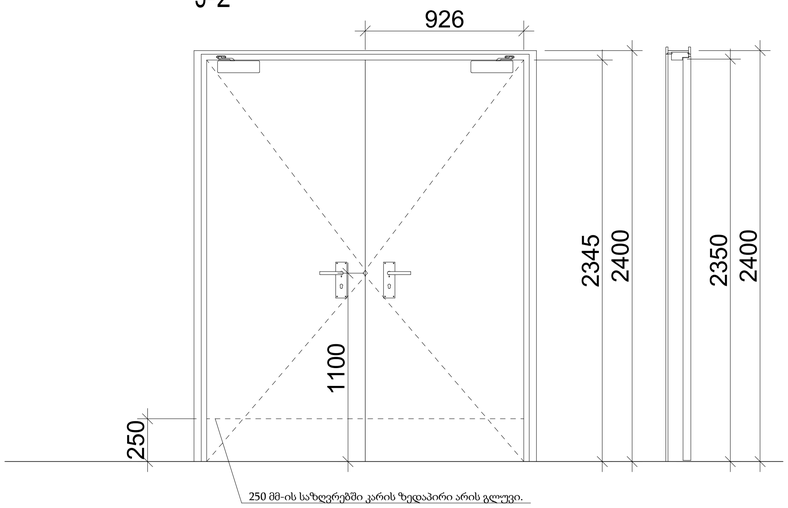

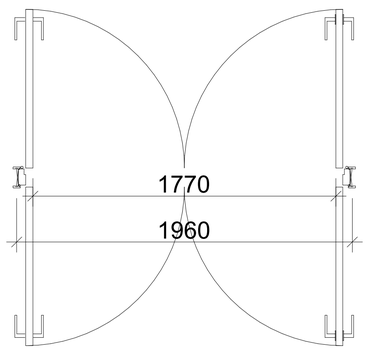

შენიშვნები:

- კარის ზედაპირი უნდა იყოს გლუვი იატაკიდან მინიმუმ 250 მმ-ის საზღვრებში.
- სახელურები, ჩამოსაწევი სახელურები, საკეტები, რაზები და მისაწვდომი კარის სხვა სამართავები ისეთი ფორმის იქნება, რომ ადვილად შეიძლებოდეს ერთი ხელით მოჭიდება და მის ასამუშავებლად საჭირო არ იქნება მაგრად მოჭიდება, ჭვალება ან მაჯის ტრიალი.
- დახურული კარის კავეულის გასაღები ნაწილები და გაღებისათვის განკუთვნილი ძალა შესაბამისობაში იქნება შემდეგთან:
  1. წინიდან მისაწვდომობისას, გამოწევით ან მიწოლით გაღებადი, არაუმეტეს 66.7 ნიუტონი.
  2. ბრუნვითი მოძრაობით გასაღები, არაუმეტეს 315 ნიუტონი სმ.
- კარის მიმხურავები ისე მოეწყობა, რომ 90 გრადუსით, ღია მდგომარეობიდან 12 გრადუსით გაღებულ მდგომარეობამდე კარის მისახურად საჭირო დრო არაუმცირეს 5 წამი იქნება.
- კარის ზამბარიანი ანჯამები ისე მოეწყობა, რომ 70 გრადუსით ღია მდგომარეობიდან დახურულ მდგომარეობამდე კარი არაუმცირეს 1.5 წამში გადავა.
- კარის მიწოლით ან გამოწევით გაღებისათვის საჭირო ძალა შესაბამისობაში იქნება შემდეგთან:
  1. შენობაში განთავსებული ანჯამიანი კარი: არაუმეტეს 22.2 ნიუტონი.
- მთლიანად ელექტროენერგიაზე მომუშავე ავტომატური კარი უნდა შესაბამისობაში იქნება ANSI/BHMA A156.10 სტანდარტთან
- კარებების ცეცხლმედეგობა მითითებულია ხანძარსაწინააღმდეგო გეგმებზე.
- კარებების გაღების მიმართულება მითითებულია გეგმებზე.
- კარის ზღურბლი მითითბულია გეგმებზე
- არცერთი კარის სუფთა სიმაღლე არ იქნება 2,05 მეტრზე ნაკლები.

GRC
uba architects
Copyright LLC "GRC". All Rights Reserved. The Duplication, Reproduction, Copying, Sale, Licensing, or any other Distribution or use of these drawings, any portion thereof, or the plans depicted herein is Strictly Prohibited without expressed authorization in writing by GRC. ©2022

პროექტის ეტაპი: Project Stage:	მშპ
პროექტის ნომერი: Project No:	A
თარიღი: Date:	21-June-22
ფურცლის ნომერი: Sheet No:	2022/ВПИ/5
პროექტის დასახელება: Project Title:	სამკურნალო ცენტრი ბავშვთა ონკოლოგიის და ტვინის ქირურგიის ეროვნული ცენტრის ტერიტორიაზე
ნახაზის დასახელება: Drawing Title:	სამ 01.10.10.025.118 კარების ტიპების ნახაზები და ზედაპირის ტექსტურა
ავტორი: Author:	
შემსრულებელი:	
ნახაზის ნომერი: Drawing No:	-00-

ჯ-8

ჯარი ზღურბლით
მიმხურავის გარეშე

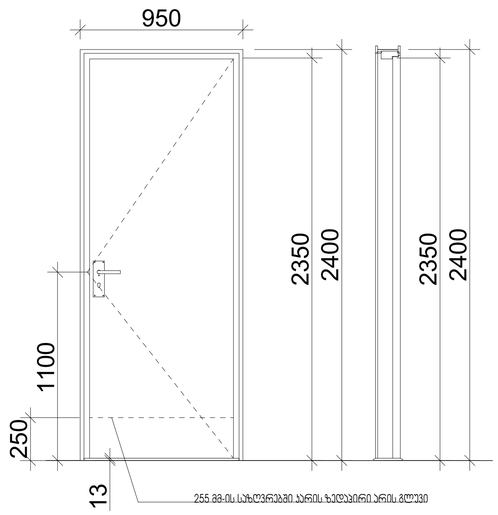

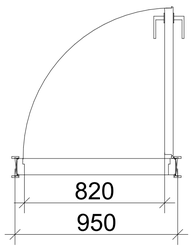

ზღურბლი მ. 1:1



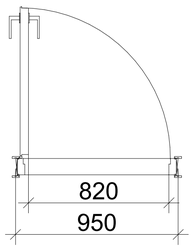

ჯ-9

ჯარი ზღურბლით
მიმხურავის გარეშე

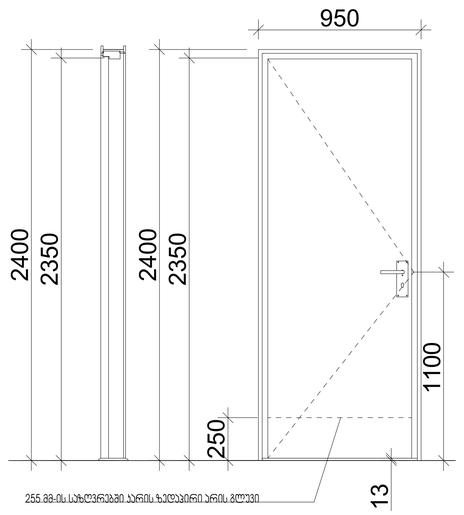

ჯ-3

ჯარი ზღურბლის
გარეშე მიმხურავით

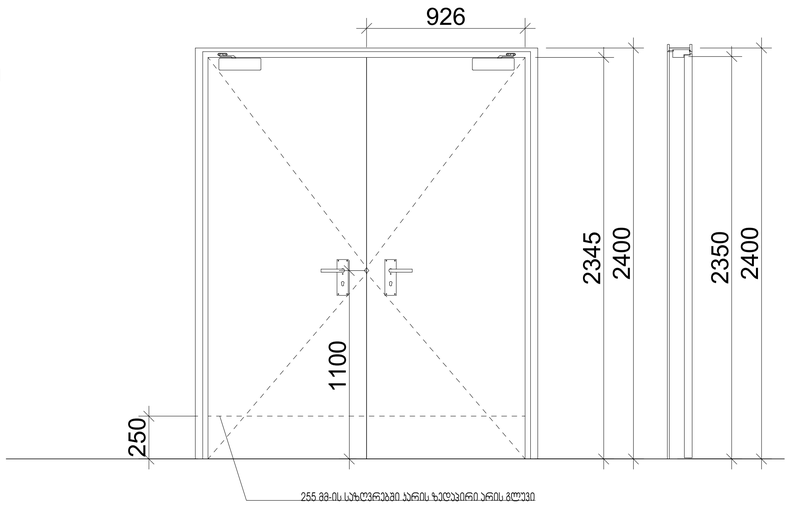

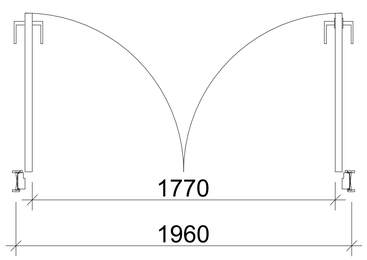

შენიშვნები:

- კარის ზედაპირი უნდა იყოს გლუვი იატაკიდან მინიმუმ 250 მმ-ის საზღვრებში.
- სახელურები, ჩამოსაწევი სახელურები, საკეტები, რაზები და მისაწვდომი კარის სხვა სამართავები ისეთი ფორმის იქნება, რომ ადვილად შეიძლებოდეს ერთი ხელით მოჭიდება და მის ასამუშავებლად საჭირო არ იქნება მაგრად მოჭიდება, ჭვალება ან მაჯის ტრიალი.
- დახურული კარის კავეულის გასაღები ნაწილები და გაღებისათვის განკუთვნილი ძალა შესაბამისობაში იქნება შემდეგთან:
  1. წინიდან მისაწვდომობისას, გამოწევით ან მიწოლით გაღებადი, არაუმეტეს 66.7 ნიუტონი.
  2. ბრუნვითი მოძრაობით გასაღები, არაუმეტეს 315 ნიუტონი სმ.
- კარის მიმხურავები ისე მოეწყობა, რომ 90 გრადუსით, ღია მდგომარეობიდან 12 გრადუსით გაღებულ მდგომარეობამდე კარის მისახურად საჭირო დრო არაუმცირეს 5 წამი იქნება.
- კარის ზამბარიანი ანჯამები ისე მოეწყობა, რომ 70 გრადუსით ღია მდგომარეობიდან დახურულ მდგომარეობამდე კარი არაუმცირეს 1.5 წამში გადავა.
- კარის მიწოლით ან გამოწევით გაღებისათვის საჭირო ძალა შესაბამისობაში იქნება შემდეგთან:
  1. შენობაში განთავსებული ანჯამიანი კარი: არაუმეტეს 22.2 ნიუტონი.
- მთლიანად ელექტროენერგიაზე მომუშავე ავტომატური კარი უნდა შესაბამისობაში იქნება ANSI/BHMA A156.10 სტანდარტთან
- კარებების ცეცხლმედეგობა მითითებულია ხანძარსაწინააღმდეგო გეგმებზე.
- კარებების გაღების მიმართულება მითითებულია გეგმებზე.
- კარის ზღურბლი მითითბულია გეგმებზე
- არცერთი კარის სუფთა სიმაღლე არ იქნება 2,05 მეტრზე ნაკლები.

Copyright LLC "UBA". All Rights Reserved. The Duplication, Transduction, Cutting, Sale, Converting, or any other Commercial Use of this Project Without the Written Consent of UBA Architects Is Strictly Prohibited.

პროექტის მთავარი არქიტექტორი	
პროექტის მთავარი ინჟინერი	
პროექტის მთავარი ინჟინერი	
პროექტის მთავარი ინჟინერი	
პროექტის ხელმძღვანელი	Adrian De Waal Ritter
პროექტის ხელმძღვანელი	
პროექტის ხელმძღვანელი	
პროექტის ხელმძღვანელი

ჯ-11

ჯარი ზღურბლის და მიმხურავის გარეშე

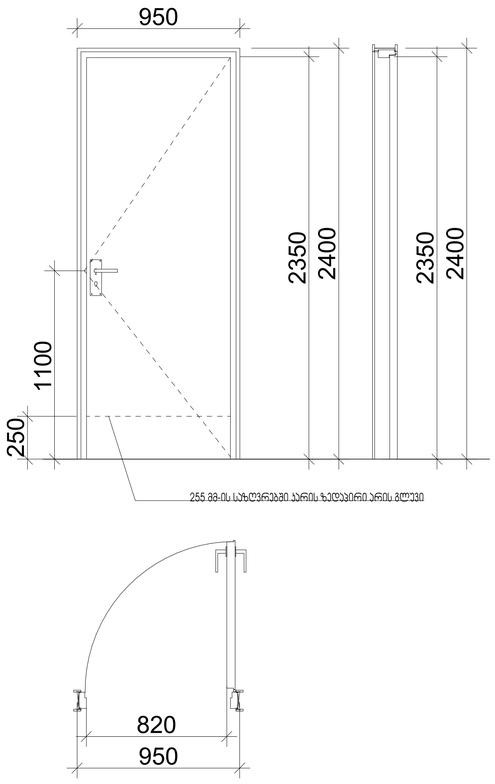

ჯ-10

ჯარი ზღურბლის და მიმხურავის გარეშე

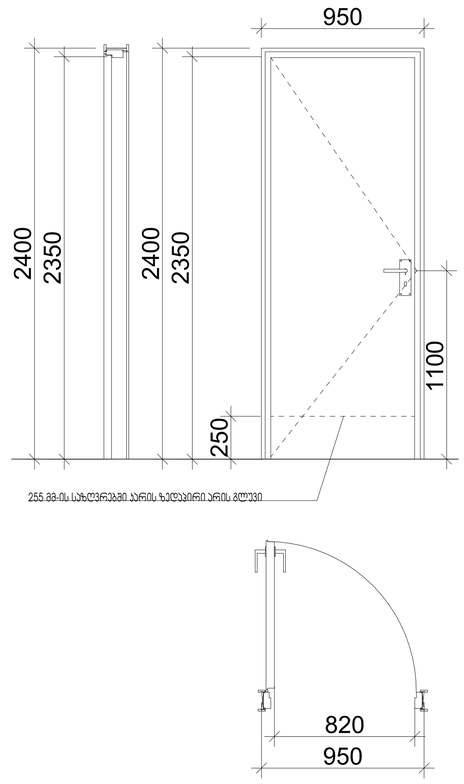

ჯ-7

ჯარი ზღურბლის გარეშე მიმხურავით

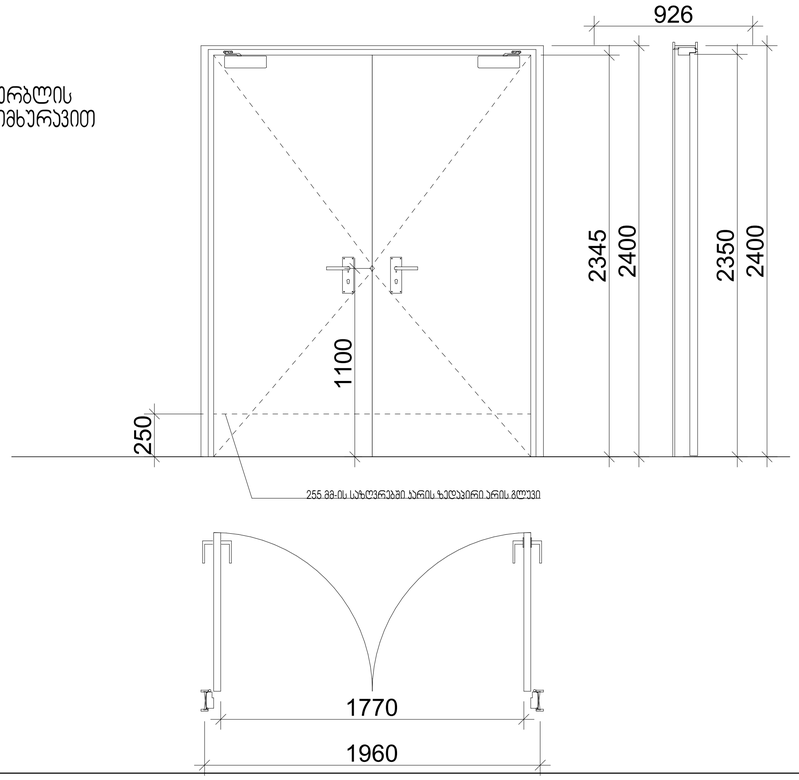

ჯ-4

ჯარი ზღურბლის და მიმხურავის გარეშე

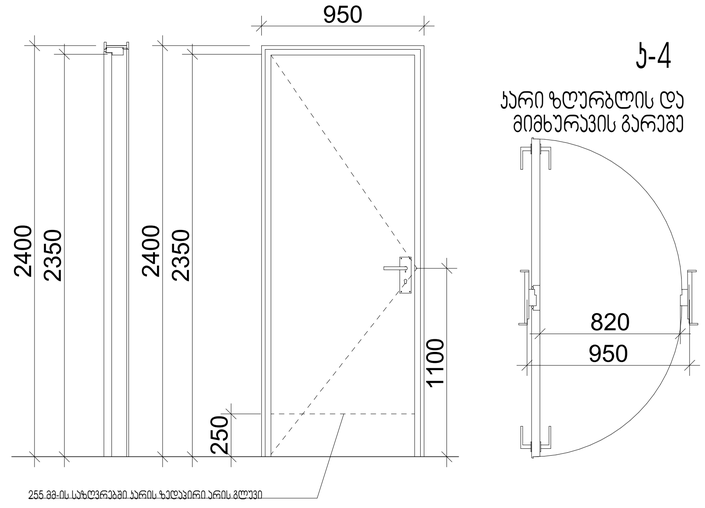

შენიშვნები:

- ჯარის ზედაპირი უნდა იყოს გლუვი იატაკიდან მინიმუმ 250 მმ-ის საზღვრებში.
- სახელურები, ჩამოსაწევი სახელურები, საკეტები, რაზები და მისაწვდომი ჯარის სხვა სამართავები ისეთი ფორმის იქნება, რომ ადვილად შეიძლებოდეს ერთი ხელით მოჭიდება და მის ასამუშავებლად საჭირო არ იქნება მაგრად მოჭიდება, ჭვალება ან მაჯის ტრიალი.
- დახურული ჯარის კავეულის გასაღები ნაწილები და გაღებისათვის განკუთვნილი ძალა შესაბამისობაში იქნება შემდეგთან:
  1. წინიდან მისაწვდომობისას, გამოწევით ან მიწოლით გაღებადი, არაუმეტეს 66.7 ნიუტონი.
  2. ბრუნვითი მოძრაობით გასაღები, არაუმეტეს 315 ნიუტონი სმ.
- ჯარის მიმხურავები ისე მოეწყობა, რომ 90 გრადუსით, ღია მდგომარეობიდან 12 გრადუსით გაღებულ მდგომარეობამდე ჯარის მისახურად საჭირო დრო არაუმცირეს 5 წამი იქნება.
- ჯარის ზამბარიანი ანჯამები ისე მოეწყობა, რომ 70 გრადუსით ღია მდგომარეობიდან დახურულ მდგომარეობამდე ჯარი არაუმცირეს 1.5 წამში გადავა.
- ჯარის მიწოლით ან გამოწევით გაღებისათვის საჭირო ძალა შესაბამისობაში იქნება შემდეგთან:
  1. შენობაში განთავსებული ანჯამიანი ჯარი: არაუმეტეს 22.2 ნიუტონი.
- მთლიანად ელექტროენერგიაზე მომუშავე ავტომატური ჯარი უნდა შესაბამისობაში იქნება ANSI/BHMA A156.10 სტანდარტთან
- ჯარებების ცეცხლმედეგობა მითითებულია ხანძარსაწინააღმდეგო გეგმებზე.
- ჯარებების გაღების მიმართულება მითითებულია გეგმებზე.
- ჯარის ზღურბლი მითითბულია გეგმებზე
- არცერთი ჯარის სუფთა სიმაღლე არ იქნება 2,05 მეტრზე ნაკლები.

Copyright LLC "UBA". All Rights Reserved. The Duplication, Transduction, Copying, Sale, Licensing, or any other Distribution of this Intellectual Property without the Express Written Consent of the Author is Strictly Prohibited.

პროექტის მთავარი არქიტექტორი	
პროექტის ხელმძღვანელი	
პროექტის არქიტექტორი	
პროექტის ინჟინერ-კონსტრუქტორი	
პროექტის Adrian De Waal Ritter	

პროექტის ხელმძღვანელი	
პროექტის არქიტექტორი	
პროექტის ინჟინერ-კონსტრუქტორი	

პროექტის ხელმძღვანელი	
პროექტის არქიტექტორი	

ზაზუა

რედაქცია	A
თარიღი	21-June-22
პროექტის ფაზა	2022 BWS

პროექტის ნომერი	Ly3.01.10.10.025.118
პროექტის დასახელება	ბაგა-ბაღების, საბავშვო ნებისყოფის საბავშვო-ბავშვთა ცენტრების პროექტის დეტალური გეგმარების

მასშტაბი	NTS
ფორმატი	A00
ფურცლის ნომერი	-00-

ნიშანი ამობურცული სიმბოლოებით და ბრაილით გზა-ჯიბის შესასვლელთან და გარეთ გამავალ ყველა ჯართან

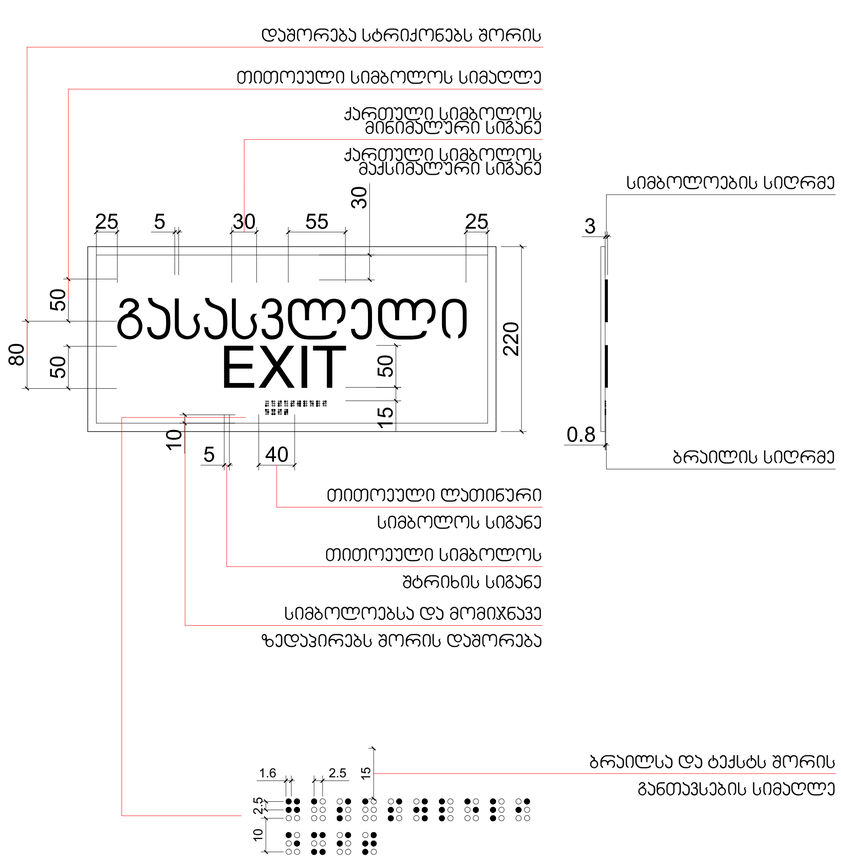

გასასვლელის განათებული ნიშანი

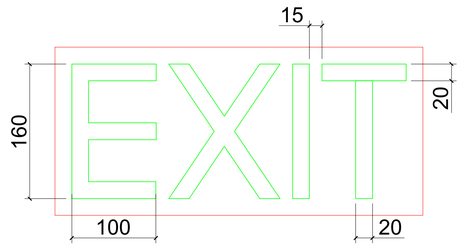

Copyright LLC "UBA". All Rights Reserved. The Duplication, Reproduction, Copying, Sale, Licensing, or any other Distribution of the Contents of this Drawing without Express Permission is Strictly Prohibited.

პროექტის ხელმძღვანელი	
პროექტის არქიტექტორი	
პროექტის ხელმძღვანელი	
პროექტის არქიტექტორი	Adnan Dw Wael Ritter
პროექტის ხელმძღვანელი	
პროექტის არქიტექტორი	
პროექტის ხელმძღვანელი	
პროექტის არქიტექტორი	
პროექტის ხელმძღვანელი	
პროექტის არქიტექტორი	

ეტაპი	შსუ
რედაქცია	A
თარიღი	21-June-22
ფორმატი	2022/BWS
პროექტის ან ობიექტის დასახელება	სა3.01.10.10.025.118 საბაჟო/საგზაო საკონტროლო პუნქტის საბაჟო/საგზაო/ფოთის პუნქტის მეორე ეტაპის ტერიტორიის მოწყობა
მასშტაბი	NTS
ფორმატი	A0
ფორმატი	-00-

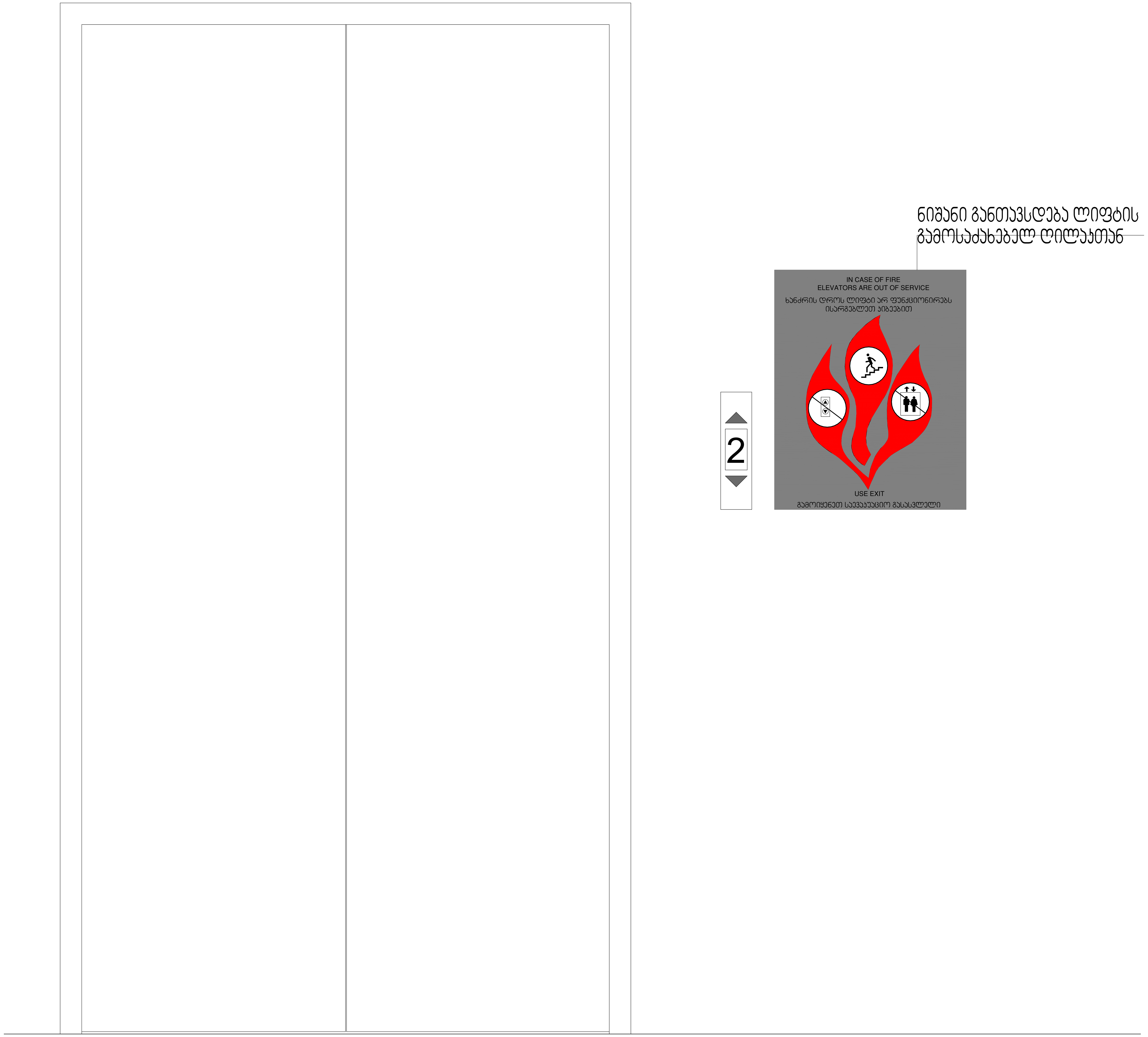

დირექტორი:	გიორგი ჯუმბურიძე
არქიტექტორი:	გიორგი ჯუმბურიძე
არქიტექტორი:	Adrian De Waal Ritter
არქიტექტორი:	ბექა კალანდაძე
არქიტექტორი:	რუსუდან ჯანშიაშვილი
არქიტექტორი:	ზურა რობაქიძე
არქიტექტორი:	კოტე აბესაძე
არქიტექტორი:	ნიკო შოთაძე
დამკვეთი: CUSTOMER:	შპს
რევიზია: REV:	A
თარიღი: DATE:	21-June-22
პროექტის # PROJECT #	2022/BWS
ფურცლის სახელი: SHEET NAME:	
	ს/კ 01.10.10.025.118
პროექტის სახელწოდება: PROJECT NAME:	ბაქსვუდის საერთაშორისო საგანმანათლებლო კომპლექსი მარშალ გელოვანის გამზირზე
მასშტაბი SCALE	NTS
პროექტი PROJECT	მუშა
ფურცელი: SHEET:	
ფურცლები: OF:	-00-

გზა-ჯიბის ამოსაცნობის ნიშანი, გზა-ჯიბის საზღვრებში, დერეფანში გამავალი ჯარის საჯეტის მომიჯნავედ

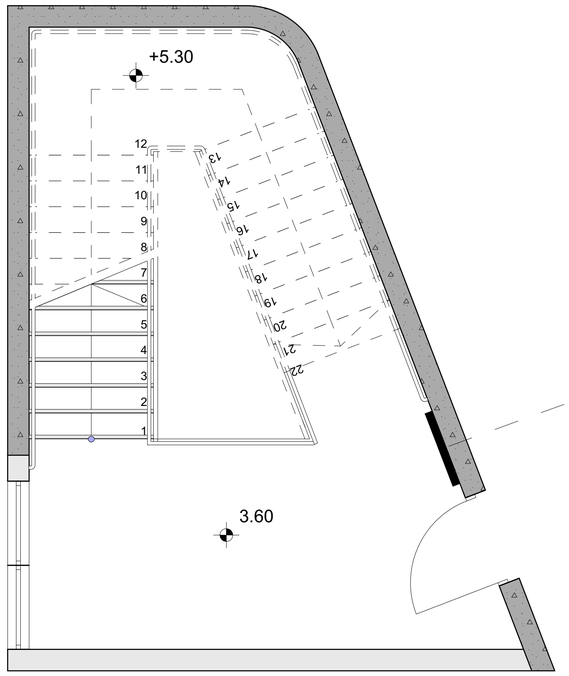

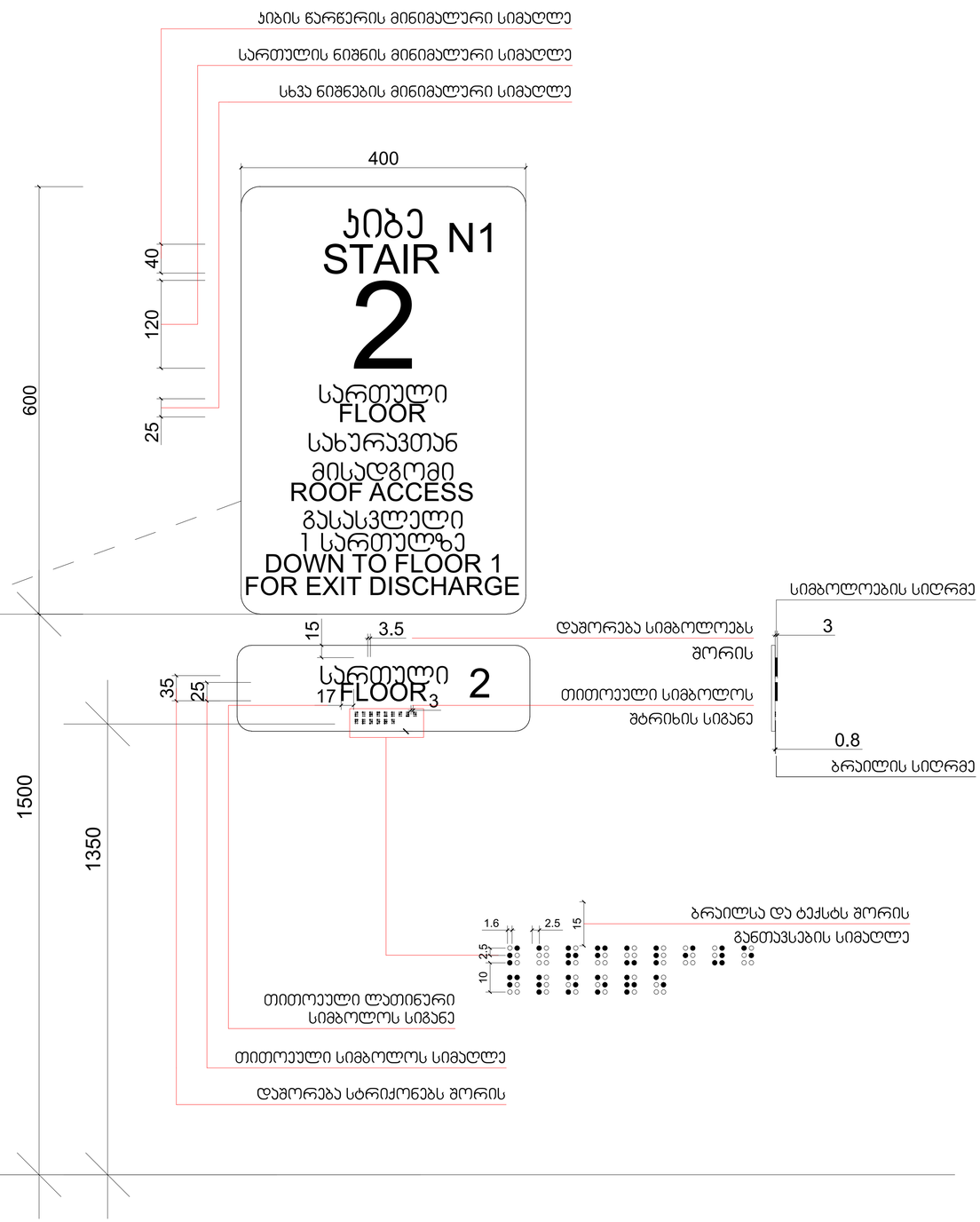

Copyright LLC "GRC". All Rights Reserved. The Duplication, Reproduction, Copying, Sale, Licensing, or all other Distribution or use of these drawings, any portion thereof, or the plans depicted thereon is Strictly Prohibited unless expressly authorized in writing by GRC LLC.

პროექტის ხელმძღვანელი	
პროექტის ხელმძღვანელი	
პროექტის ხელმძღვანელი	